HONDA

Dio Cesta

NSC50SH4
[AF62-500]
NSC50SH5
[AF62-510]
NSC50SH6
[AF62-520]
NSC50SH7
[AF62-530]
NSC50SH8
[AF68-300]
NSC50SH9
[AF68-310]
NSC50SHB
[AF68-320]

パーツカタログ

6版

発行　平成23年2月
© Honda Motor Co., Ltd. 2011

管理 No.11GFK406

www.impex-jp.com

まえがき
目次 1
エンジン 2
フレーム 3
部品番号索引 4
部品名索引 5

www.impex-jp.com

カラー写真とカラーラベルのご利用方法

●製品カタログで案内された車体色の写真が掲載されています。

●色物部品の受、発注のときにご利用ください。
- どのような車体色が売られているかひと目でわかります。
- 現車がないときでも、お客様の車体色を確認するのに便利です。
- フォトNO.とまえがきの配色表を使用すれば正しい色物部品の部品番号を簡単に引くことができます。
- カラーラベルの貼付位置は、カラーラベルの貼り付け位置確認をご参照下さい。

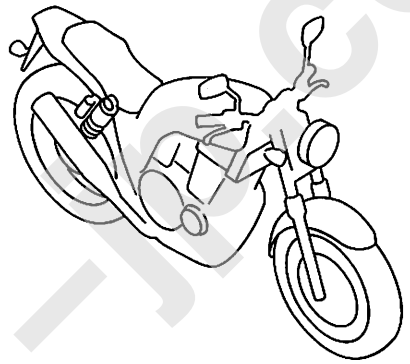

●カラーラベル

CBR400SF1

COLOR NH-138

CODE NH138H

●配色表

シャスタホワイト（NH-138）
〔フォトNO.1〕

NO.	機種名（MODEL）		CBR400SF1					
	フォトNO.		NO.1	NO.2	適用号機		掲載ブロック	見出番号
	主体色（COLOR）		ｼｬｽﾀ ﾎﾜｲﾄ	ｼｬｽﾀ ﾎﾜｲﾄ				
	コード（CODE）		NH-138	NH-138				
	色物部品名	基本部品番号	NH138H	NH138H	初号機	終号機		
1								
2								
3								
4								
5								
6								

www.impex-jp.com

＊車体色は印刷のため実物と多少異なる場合があります。

Dio Cesta〔NSC50SH4〕　フレーム号機　AF62-5000001～5099999

パールプロキオンブラック（NH-A06P）
〔フォトNO.1〕

シリウスブルーメタリック（B-178M）
〔フォトNO.2〕

パールクエンチイエロー（Y-184P）
〔フォトNO.3〕

Dio Cesta〔NSC50SH5〕　フレーム号機　AF62-5100001～5199999

パールプロキオンブラック（NH-A06P）
〔フォトNO.4〕

シリウスブルーメタリック（B-178M）
〔フォトNO.5〕

パールクエンチイエロー（Y-184P）
〔フォトNO.6〕

www.impex-jp.com

＊車体色は印刷のため実物と多少異なる場合があります。

Dio Cesta〔NSC50SH6〕　フレーム号機　AF62-5200001～5299999

シリウスブルーメタリック（B-178M）
〔フォトNO.7〕

スピカピンクメタリック（R-284M）
〔フォトNO.8〕

パールクエンチイエロー（Y-184P）
〔フォトNO.9〕

Dio Cesta〔NSC50SH7〕　フレーム号機　AF62-5300001～5399999

シリウスブルーメタリック（B-178M）
〔フォトNO.10〕

スピカピンクメタリック（R-284M）
〔フォトNO.11〕

パールクエンチイエロー（Y-184P）
〔フォトNO.12〕

www.impex-jp.com

＊車体色は印刷のため実物と多少異なる場合があります。

Dio Cesta〔NSC50SH8〕　フレーム号機　AF68-3000001～3099999

シリウスブルーメタリック（B-178M）
〔フォトNO.13〕

パールコットンアイボリー（NH-A88P）
〔フォトNO.14〕

スピカピンクメタリック（R-284M）
〔フォトNO.15〕

www.impex-jp.com

＊車体色は印刷のため実物と多少異なる場合があります。

Dio Cesta〔NSC50SH9-J〕　フレーム号機　AF68-3100001～3199999

パールコットンアイボリー（NH-A88P）
〔フォトNO.16〕

スピカピンクメタリック（R-284M）
〔フォトNO.17〕

Dio Cesta〔NSC50SH9-2J〕　フレーム号機 AF68-3100001～3199999

ペルセウスブラウンメタリック（YR-274M）
〔フォトNO.18〕

www.impex-jp.com

＊車体色は印刷のため実物と多少異なる場合があります。

Dio Cesta〔NSC50SHB〕　フレーム号機　AF68-3200001～

パールコットンアイボリー（NH-A88P）
〔フォト NO.19〕

スウィートバイオレットメタリック（P-103M）
〔フォト NO.20〕

ペルセウスブラウンメタリック（YR-274M）
〔フォト NO.21〕

www.impex-jp.com

パーツカタログのご使用にあたって

●このパーツカタログは2011年２月10日現在で編集してあります。
・その後、補修部品の販売形態変更、削除（非販売）を行うことがございます。
・変更情報は最新のEPC (Electronic Parts Catalogue) に反映しています。
又パーツカタログニュースで案内していますので確認して下さい。

●部品注文は部品番号でご連絡下さい。
・部品注文時は、モデル、タイプ、号機、色、メーカー名、サイズを必要に応じて確認して下さい。
・イラストレーション（部品図）は部品検索の目安として記載していますので、現品と形状が異なる場合があります。

●部品の希望小売価格は、2011年２月現在の価格を記載しています。
・部品の希望小売価格は、予告なしに変更する事があります。
・部品の希望小売価格には消費税は含まれていません。

初版 2004年６月10日
本田技研工業株式会社

目　次

ページNo.

- パーツカタログのご使用にあたって 1 1
- 部品情報の探し方 2
- パーツカタログの構成 3
- 部品に変更があったとき 4
- パーツカタログに使用されている略語 4
- 部品の記載ブロックと打刻号機の確認 5
- カラーラベルの貼り付け位置確認 5
- 号 機 管 理 表 6
- 配色表 7
- フューエルホース／チューブとビニールチューブ、および一般用チューブの使用について 23
- 標準整備時間 27
- イラスト　インデックス 31
- エンジン　グループ 38 2
- フレーム　グループ 70 3
- 部品番号索引 121 4
- 部品名索引 126 5

www.impex-jp.com

部品情報の探し方

Ⓐ「イラストインデックス」から探す方法

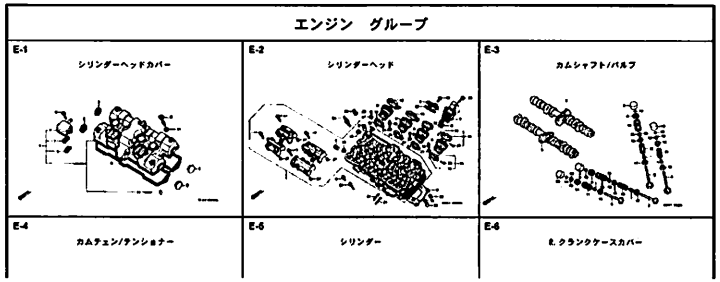

Ⓑ「部品番号索引」から探す方法

部品番号索引

部品番号	頁	見出	部品番号	頁	見出	部品番号
04000			13323-MY9-751	36	10	14929-KT7-013
			13324-MY9-751	36	10	14930-KT7-013
04911-MCE-000	34	1	13325-MY9-751	36	10	14931-KT7-013
			13327-MY9-751	36	10	14932-KT7-013
06000						14933-KT7-013
			14000			14934-KT7-013
06405-MY5-P00	74	3				14935-KT7-013
06405-MY5-P10	74	3	14100-MCE-000	21	2	14936-KT7-013
06410-MY9-860	63	1	14200-MCE-000	21	3	14937-KT7-013
06435-MCE-006	62	1	14321-MCE-000	24	2	14938-KT7-013
06451-166-405	59	2	14401-MCE-003	24	3	14939-KT7-013
06451-443-405	62	2	14510-MBE-000	24	4	14940-KT7-013
06451-MA7-405	59	1	14520-MY9-691	24	5	14941-KT7-013
06455-MCE-006	59	3	14524-MY9-690	24	6	14942-KT7-013
			14546-MCE-000	24	7	14943-KT7-013
11000			14620-MY9-691	24	8	14944-KT7-013
			14711-MCE-000	21	4	14945-KT7-013
11210-MCE-000	33	1	14712-MCE-000	21	5	14946-KT7-013
11330-MCE-305	26	1	14721-MCE-000	21	6	14947-KT7-013
11333-KT8-000	30	1	14722-MCE-000	21	7	14948-KT7-013
11335-MCE-000	26	2	14730-MCE-000	21	8	14949-KT7-013
11360-MCE-000	31	1	14731-MCE-000	21	9	14950-KT7-013
11365-MCE-000	31	2	14731-MY9-751	21	10	14951-KT7-013
11396-MY9-000	26	3	14751-KY2-000	21	11	14952-KT7-013
11631-MCE-000	29	1	14751-MCE-000	21	12	14953-KT7-013
11691-MY9-000	29	2	14761-MCE-000	21	13	14954-KT7-013

Ⓒ「部品名索引」から探す方法

部品名索引

部品名	頁	見出
〔 ア 〕		
アーム, L. ピボットステップ	72	12
アーム, L. メインステップ	72	8
アーム, R. ピボットステップ	72	11
アーム, R. メインステップ	72	5
アームCOMP., キックチェンジ	71	3
アウター, ニーパッドアリング	38	36
アウターCOMP., クラッチ	27	2
アウターCOMP., スターティングクラッチ	28	4
アクスル, フロントホイール	60	3
アクスル, リヤーホイール	63	3
アシストスター, チェン	74	5
〔 イ 〕		
インシュレーター, キャブレター	19	9
〔 ウ 〕		
ウインカーASSY., L. フロント	78	4
ウインカーASSY., L. リヤー	78	8
ウインカーASSY., R. フロント	78	1
ウインカーASSY., R. リヤー	78	7
ウエイト, ステアリングヘッドル	54	7
ウイルト, ハンドル	60	1

部品名
カバースケット, スターターカバー
カバースケット, テンショナーホール
カバースケット, フロントチャンバー
カバースケット, マフラー
カバースケット, R. クランクケースカバー
カバースケットセット
カバースケットセットB
カバーCOMP., オイル
カバー, アウター
カバー, エアークリーナー
カバー, サブエアークリーナー
カバー, スクリュー
カバー, スターター
カバー, スターターマグネトクターミナル
カバー, スターターモーターターミナル
カバー, スピードメーターアウター
カバー, スロットルポセンター
カバー, タコメーターアウター
カバー, ダスト
カバー, バッテリー
カバー, バッテリーターミナル
カバー, ピームアシストスティングピボットプ
カバー, ラジエターサイド
カバー, ラバー

F-7 フロントフェンダー

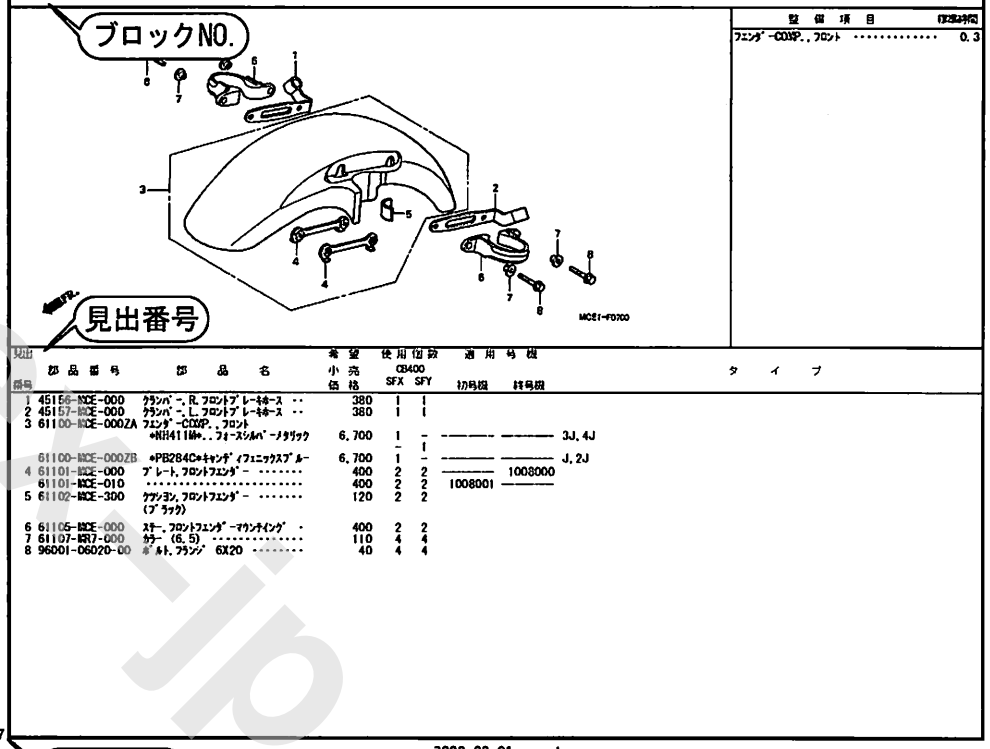

整備項目	標準値(mm)
フェンダーCOMP., フロント	0.3

見出番号	部品番号	部品名	希望小売価格	使用個数 CB400 SFX	SFY	適用号機 初号機	終号機	タイプ
1	45156-MCE-000	クランパー, R. フロントブレーキホース	380	1	1			
2	45157-MCE-000	クランパー, L. フロントブレーキホース	380	1	1			
3	61100-MCE-000ZA	フェンダーCOMP., フロント						
		NH411M, フォーミルバーメタリック	6,700	1	–	———	———	3J, 4J
				–	1			
	61100-MCE-000ZB	*PB284C*キャンディフェニックスブルー	6,700	1	–	———	———	J, 2J
4	61101-MCE-000	プレート, フロントフェンダー	400	2	2	———	1008000	
	61101-MCE-010		400	2	2	1008001	———	
5	61102-MCE-300	クッション, フロントフェンダー (ブラック)	120	2	2			
6	61105-MCE-000	ステー, フロントフェンダーマウンティング	400	2	2			
7	61107-MR7-000	カラー (6.5)	110	4	4			
8	96001-06020-00	ボルト, フランジ 6X20	40	4	4			

2000.09.01 J

www.bpex-jp.co

パーツカタログの構成

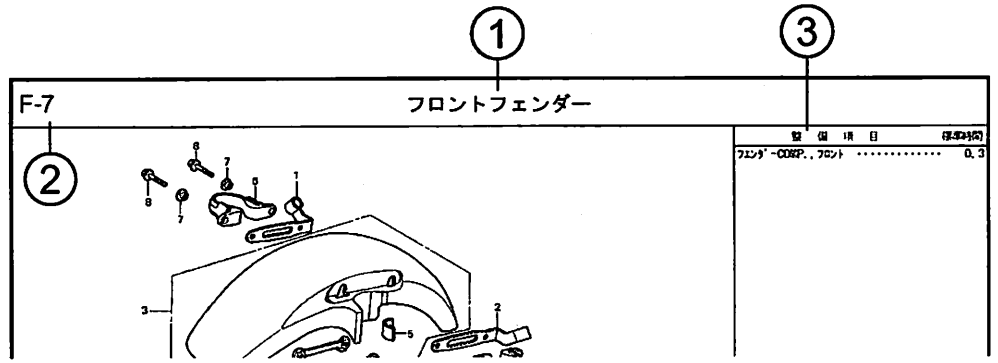

④ ⑤ ⑥ ⑦ ⑧ ⑨ ⑩ ⑪ ⑫ ⑬

見出番号	部品番号	部品名	希望小売価格	使用個数 CB400 SFX	使用個数 CB400 SFY	適用号機 初号機	適用号機 終号機	タイプ
1	45156-MCE-000	クランパ-,R.フロントブレーキホース ··	380	1	1			
2	45157-MCE-000	クランパ-,L.フロントブレーキホース ··	380	1	1			
3	61100-MCE-000ZA	フェンダ-COMP.,フロント *NH411M*,フォースシルバ-メタリック-	6,700	1	-	———	———	3J,4J
				-	1			
	61100-MCE-000ZB	*PB284C*キャンディフェニックスブルー	6,700	1	-	———	———	J,2J
4	61101-MCE-000	プレート,フロントフェンダ- ·····	400	2	2	———	1008000	
	61101-MCE-010	·····	400	2	2	1008001	———	
5	61102-MCE-300	クッション,フロントフェンダ- ····· (ブラック)	120	2	2			

⑮ ⑯ ⑭

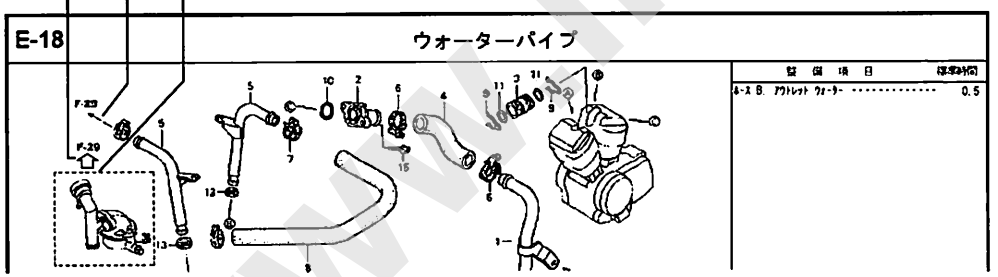

①ブロックタイトル　②ブロックNO.

③整備項目／標準時間ー標準整備時間

④見出番号

・本文の見出し番号に（　），）が付いているものは、前ページより同じ見出し番号が続いていることを示します。

⑤部品番号　⑥Honda色記号　⑦部品名　⑧色名称

⑨注記

・特記事項を部品名欄に（　）で表示しています。

⑩希望小売価格

・ジカ　市場状況等により変動するメーカー希望小売価格。

・オープン　メーカー希望小売価格が存在せず、各小売店が独自に決定する小売値。オープン価格。

⑪使用個数

・使用個数に（　），（ がつけられている部品はオプショナル部品です。

・使用個数に“N”と表示されている部品は必要に応じて選択して使用する部品です。

・使用個数は各ブロック内に使用されている数を示します。

⑫適用号機

⑬タイプ

・タイプ欄が無記入のものは、すべてのタイプに共通使用されます。

⑭

・ 内の部品は、他のブロックで案内されています。

⑮

・ は で囲まれている掲載ブロックNo.を表示しています。

⑯

・ は該当部品の接続先ブロックNo.を表示しています。

www.impex-jp.com

部品に変更があったとき

見出番号	部品番号	部品名	希望小売価格	使用個数 CB400 SFX	使用個数 CB400 SFY	適用号機 初号機	適用号機 終号機
1	45156-MCE-000	クランパー, R. フロントブレーキホース ‥	380	1	1		
2	45157-MCE-000	クランパー, L. フロントブレーキホース ‥	380	1	1		
3	61100-MCE-000ZA	フェンダーCOMP., フロント *NH411M*, フォースシルバーメタリック	6,700	1	–		3J, 4J
	61100-MCE-000ZB	*PB284C*キャンディフェニックスブルー	6,700	– 1	1 –		J, 2J
4	61101-MCE-000	プレート, フロントフェンダー ‥‥‥‥	400	2	2		1008000
	61101-MCE-010	‥‥‥‥‥‥‥‥‥‥‥‥‥‥‥‥	400	2	2	1008001	
5	61102-MCE-300	クッション, フロントフェンダー(###) (ブラック) ‥	120	2	2		
6	61105-MCE-000	ステー, フロントフェンダーマウンティング ‥	400	2	2		
7	61107-MR7-000	カラー (6.5) ‥‥‥‥‥‥‥‥	110	4	4		
8	96001-06020-00	ボルト, フランジ 6X20 ‥‥‥‥	40	4	4		

初号機から変更しないで使用している。

左側にある場合は、1008001号機からの車に使用する。

右側にある場合は、1008000号機までの車に使用する。

●部品各末尾の（＃＃＃）マークがあるものは供給に期限（非販売部品）があることを示します。

パーツカタログに使用されている略語

●パーツカタログには下記の略語が使用されています。

A‥‥‥‥ アンペア
A.C. ‥‥ オルタネーティングカーレント（交流）
A.M. ‥‥ アタッチングマーク（貼り付けマーク）
ASSY. ‥‥ アッセンブリー
C.D.I. ‥‥ キャパシティブディスチャージイグニッション（容量放電点火）
COMP. ‥‥ コンプリート
D.C. ‥‥‥ ダイレクトカーレント（直流）
G‥‥‥‥ グラム
KPH ‥‥‥ キロメーター毎時
L. ‥‥‥‥ レフト（左）
L(100L) ‥ リンク（駒数100）
LED. ‥‥ ライトエミッテッドダイオード（発光ダイオード）
MM‥‥‥ ミリメーター
R. ‥‥‥ ライト（右）
STD. ‥‥ スタンダード
T(22T) ‥ チョウ（歯数22）
T.M. ‥‥ トランスクリプトマーク（転写マーク）
V‥‥‥‥ ボルト
W‥‥‥‥ ワット
WL ‥‥‥ ウイズラベリング（ストライプ、ラベル類を含む）
WOL ‥‥‥ ウイズアウトラベリング（ストライプ、ラベル類を除く）

www.ilpex.jp.com

部品の記載ブロックと打刻号機の確認

部品の記載ブロック	エンジン部品 E−1～	キャブレター部品 スロットルボディ部品 E−17～	フレーム部品 F−1～
必要な打刻号機	エンジン号機	キャブレター号機 スロットルボディ号機	フレーム号機
確認するところ	①	②	③

カラーラベルの貼り付け位置確認

カラー部品	
カラーラベル	
	④

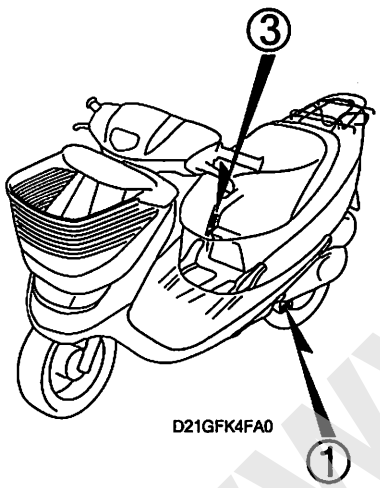

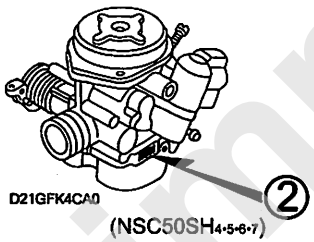

(NSC50SH4･5･6･7)

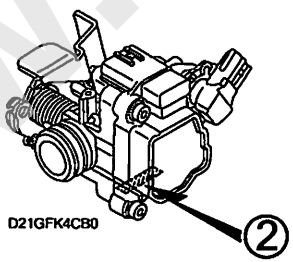

(NSC50SH8･9･B)

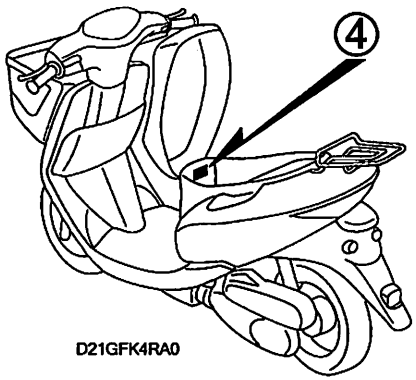

www.impex-jp.com

号機管理表

販売呼称	機種名	タイプ	エンジン号機	フレーム号機	キャブレター号機
Dio Cesta	NSC50SH4	J	AF61E-5000001～5999999	AF62-5000001～5099999	VK0DB A
	NSC50SH5	J	AF61E-5000001～5999999	AF62-5100001～5199999	VK0DB B
	NSC50SH6	J	AF61E-5000001～5999999	AF62-5200001～5299999	VK0DB B
	NSC50SH7	J	AF61E-5000001～5999999	AF62-5300001～5399999	VK0DB B

販売呼称	機種名	タイプ	エンジン号機	フレーム号機	スロットルボディ号機
Dio Cesta	NSC50SH8	J	AF67E-1000001～1999999	AF68-3000001～3099999	GQW0A A
	NSC50SH9	2J	AF67E-1000001～1999999	AF68-3100001～3199999	GQW0A A
		J	AF67E-1000001～1999999	AF68-3100001～3199999	
	NSC50SHB	J	AF70E-1000001～	AF68-3200001～	GQW6A B

・エンジン部品はエンジン号機・フレーム部品はフレーム号機を確認のうえ部品注文をして下さい。
・キャブレター/スロットルボディアッセンブリーはエンジン号機で管理されていますが、その構成部品は下記アンダーラインで示したキャブレター/スロットルボディ号機で管理されていますので、部品注文時はキャブレター/スロットルボディ号機を確認して下さい。

VK0DB [A] KC ア

www.impex-jp.com

配色表

・色物部品をご注文の際は下記一覧表を参照して基本部品番号にパーツ色記号を加えた部品番号でご注文下さい。

Dio Cesta (NSC50SH4)

NO.	機種名（MODEL）		NSC50SH4						
	フォトNO.		NO.1	NO.2	NO.3	適用号機		掲載ブロック	見出番号
	主体色（COLOR）		ﾊﾞｰﾙﾌﾞﾛｷｵﾝﾌﾞﾗｯｸ	ｼﾘｳｽﾌﾞﾙｰﾒﾀﾘｯｸ	ﾊﾞｰﾙｸｴﾝﾁｲｴﾛｰ				
	コード（CODE）		NH-A06P	B-178M	Y-184P				
NO.	色物部品名	基本部品番号	NHA06	B178	Y184	初号機	終号機		
1	ｶﾊﾞｰ,ｱﾝﾀﾞｰ	50611-GFH-920	ZA	ZA	ZA			F-6	2
2	ｶﾊﾞｰ,ｾﾝﾀｰ	80151-GFH-920	ZB	ZB	ZB			F-7	1
3	ｶﾊﾞｰ,ﾌﾛﾝﾄ	64301-GFK-900	ZB	ZA	ZD			F-5	5
4	ｶﾊﾞｰ,ﾌﾛﾝﾄｲﾝﾅｰｱｯﾊﾟｰ	81131-GFH-921	ZB	ZB	ZB			F-5	6
5	ｶﾊﾞｰ,ﾌﾛﾝﾄｲﾝﾅｰﾛｱｰ	81141-GFH-920	ZB	ZB	ZB			F-5	9
6	ｶﾊﾞｰ,ﾌﾛﾝﾄﾊﾝﾄﾞﾙ	53205-GFK-900	ZB	ZA	ZD			F-4	6
7	ｶﾊﾞｰ,ﾘﾔｰﾊﾝﾄﾞﾙ	53206-GFH-920	ZJ	ZJ	ZJ			F-4	7
8	ｶﾊﾞｰ,L.ｻｲﾄﾞ	83620-GFH-920	ZC	ZA	ZJ			F-7	5
9	ｶﾊﾞｰ,L.ｼｬﾂﾀｰ	81465-GFK-900	ZA	ZA	ZA			F-22	14
10	ｶﾊﾞｰ,R.ｻｲﾄﾞ	83520-GFH-920	ZC	ZA	ZJ			F-7	3
11	ｶﾊﾞｰ,R.ｼｬﾂﾀｰ	81365-GFK-900	ZA	ZA	ZA			F-22	3
12	ｶﾊﾞｰｾｯﾄ,L.ﾎﾞﾃﾞｨ	83650-GFK-900	ZB	ZA	ZD			F-7	6
13	ｶﾊﾞｰｾｯﾄ,R.ﾎﾞﾃﾞｨ	83550-GFK-900	ZB	ZA	ZD			F-7	4
14	ｹｰｽ,ｼｬﾂﾀｰ	81430-GFK-900	ZA	ZA	ZA			F-22	13
15	ｼｰﾄCOMP.,ｼﾝｸﾞﾙ	77100-GFK-890	ZA	ZA	ZA			F-11	2
16	ｽﾃｯﾌﾟ,ﾌﾛｱｰ	64310-GFH-920	ZB	ZB	ZB			F-6	3
17	ﾊﾝﾄﾞﾙ,ｼｬﾂﾀｰ	81411-GFK-900	ZA	ZA	ZA			F-22	4
18	ﾊﾞｽｹｯﾄｾｯﾄ,ﾌﾛﾝﾄ	81310-GFK-900	ZA	ZA	ZA			F-22	2
19	ﾊﾟﾈﾙｻﾌﾞCOMP.,ﾌﾛﾝﾄﾌﾞﾚｰｷ	45010-GFC-900	ZB	ZB	ZB			F-9	10
20	ﾌｪﾝﾀﾞｰ,ﾌﾛﾝﾄ	61100-GFK-900	ZB	ZA	ZD			F-5	1

www.impex-jp.com

Dio Cesta (NSC50SH4)

NO.	機種名（MODEL）		NSC50SH4						
	フォトNO.		NO.1	NO.2	NO.3	適用号機		掲載ブロック	見出番号
	主体色（COLOR）		ﾊﾞｰﾙﾌﾞﾛｷｵﾝﾌﾞﾗｯｸ	ｼﾘｳｽﾌﾞﾙｰﾒﾀﾘｯｸ	ﾊﾞｰﾙｸｴﾝﾁｲｴﾛｰ				
	コード（CODE）		NH-A06P	B-178M	Y-184P				
NO.	色物部品名	基本部品番号	NHA06	B178	Y184	初号機	終号機		
21	ﾌｪﾝﾀﾞｰ,ﾌﾛﾝﾄﾛｱｰ	61105-GFH-920	ZC	ZA	ZJ			F-5	3
22	ﾌｪﾝﾀﾞｰA,ﾘﾔｰ	80105-GFH-920	ZA	ZA	ZA			F-13	2
23	ﾌｫｰｸｾｯﾄ,ﾌﾛﾝﾄ	51110-GFC-890	ZA	ZA	ZA			F-8	4
24	ﾌｯｸ,ﾗｷﾞｼﾞ	81132-GAH-000	ZW	ZW	ZW			F-5	7
25	ﾌﾞﾗｸﾞ,ﾎｰﾙ	90656-GCC-000	ZC	ZC	ZC			F-11	17
26	ﾎｲｰﾙｻﾌﾞASSY.,ﾌﾛﾝﾄ	44650-GFC-890	ZB	ZB	ZB			F-9	8
27	ﾎｲｰﾙｾｯﾄ,ﾘﾔｰ	42650-GFC-890	ZA	ZA	ZA			F-10	2
28	ﾎﾙﾀﾞｰ,ｼｬﾂﾀｰ	81412-GFK-900	ZA	ZA	ZA			F-22	5
29	ﾏｰｸ	87125-GFK-900	ZA	ZA	ZA			F-24	1
30	ﾏｰｸ,ﾎﾞﾃﾞｨｶﾊﾞｰ	87130-GFK-900	ZA	ZA	ZA			F-24	2
31	ﾗﾍﾞﾙ,ｶﾗｰ	87565-GFK-900	ZA	ZC	ZD			F-23	5
32	ﾗﾍﾞﾙ,ﾀｲﾔ	87505-GFK-900	ZA	ZA	ZA			F-23	3
33	ﾘｯﾄﾞ,ﾊﾞﾙﾌﾞﾒｲﾝﾃﾅﾝｽ	81305-GFK-900	ZA	ZA	ZA			F-22	1
34	ﾘｯﾄﾞ,ﾍｯﾄﾞﾗｲﾄｱｼﾞｬｽﾀｰ	61101-GFK-900	ZA	ZA	ZA			F-5	2
35	ﾘｯﾄﾞ,ﾒｲﾝﾃﾅﾝｽ	64320-GFH-920	ZB	ZB	ZB			F-6	4
36	ﾚｻﾞｰCOMP.,ｼｰﾄ	77101-GFK-900	ZA	ZA	ZA			F-11	3

www.impex-jp.com

Dio Cesta (NSC50SH5)

NO.	機種名（MODEL）		NSC50SH5						
	フォトNO.		NO.4	NO.5	NO.6	適用号機		掲載ブロック	見出番号
	主体色（COLOR）		ﾊﾞｰﾙ ﾌﾟﾛｷｵﾝ ﾌﾞﾗｯｸ	ｼﾘｳｽ ﾌﾞﾙｰ ﾒﾀﾘｯｸ	ﾊﾞｰﾙ ｸｴﾝﾁ ｲｴﾛｰ				
	コード（CODE）		NH-A06P	B-178M	Y-184P				
NO.	色物部品名	基本部品番号	NHA06	B178	Y184	初号機	終号機		
1	ｶﾊﾞｰ,ｱﾝﾀﾞｰ	50611-GFH-920	ZA	ZA	ZA			F-6	2
2	ｶﾊﾞｰ,ｾﾝﾀｰ	80151-GFH-920	ZB	ZB	ZB			F-7	1
3	ｶﾊﾞｰ,ﾌﾛﾝﾄ	64301-GFK-900	ZB	ZA	ZD			F-5	5
4	ｶﾊﾞｰ,ﾌﾛﾝﾄｲﾝﾅｰｱｯﾊﾟｰ	81131-GFH-921	ZB	ZB	ZB			F-5	6
5	ｶﾊﾞｰ,ﾌﾛﾝﾄｲﾝﾅｰﾛｱｰ	81141-GFH-920	ZB	ZB	ZB			F-5	9
6	ｶﾊﾞｰ,ﾌﾛﾝﾄﾊﾝﾄﾞﾙ	53205-GFK-900	ZB	ZA	ZD			F-4	6
7	ｶﾊﾞｰ,ﾘﾔｰﾊﾝﾄﾞﾙ	53206-GFH-920	ZJ	ZJ	ZJ			F-4	7
8	ｶﾊﾞｰ,L.ｻｲﾄﾞ	83620-GFH-920	ZC	ZA	ZJ			F-7	5
9	ｶﾊﾞｰ,L.ｼｬｯﾀｰ	81465-GFK-900	ZA	ZA	ZA			F-22	14
10	ｶﾊﾞｰ,R.ｻｲﾄﾞ	83520-GFH-920	ZC	ZA	ZJ			F-7	3
11	ｶﾊﾞｰ,R.ｼｬｯﾀｰ	81365-GFK-900	ZA	ZA	ZA			F-22	3
12	ｶﾊﾞｰｾｯﾄ,L.ﾎﾞﾃﾞｨ	83650-GFK-900	ZB	ZA	ZD			F-7	6
13	ｶﾊﾞｰｾｯﾄ,R.ﾎﾞﾃﾞｨ	83550-GFK-900	ZB	ZA	ZD			F-7	4
14	ｹｰｽ,ｼｬｯﾀｰ	81430-GFK-900	ZA	ZA	ZA			F-22	13
15	ｼｰﾄCOMP.,ｼﾝｸﾞﾙ	77100-GFK-891	ZA	ZA	ZA			F-11	2
16	ｽﾃｯﾌﾟ,ﾌﾛｱｰ	64310-GFH-920	ZB	ZB	ZB			F-6	3
17	ﾊﾝﾄﾞﾙ,ｼｬｯﾀｰ	81411-GFK-900	ZA	ZA	ZA			F-22	4
18	ﾊﾞｽｹｯﾄｾｯﾄ,ﾌﾛﾝﾄ	81310-GFK-900	ZA	ZA	ZA			F-22	2
19	ﾊﾟﾈﾙｻﾌﾞCOMP.,ﾌﾛﾝﾄﾌﾞﾚｰｷ	45010-GFC-900	ZB	ZB	ZB			F-9	10
20	ﾌｪﾝﾀﾞｰ,ﾌﾛﾝﾄ	61100-GFK-900	ZB	ZA	ZD			F-5	1
21	ﾌｪﾝﾀﾞｰ,ﾌﾛﾝﾄﾛｱｰ	61105-GFH-920	ZC	ZA	ZJ			F-5	3
22	ﾌｪﾝﾀﾞｰA,ﾘﾔｰ	80105-GFH-920	ZA	ZA	ZA			F-13	2
23	ﾌｫｰｸｾｯﾄ,ﾌﾛﾝﾄ	51110-GFC-890	ZA	ZA	ZA			F-8	4
24	ﾌｯｸ,ﾗｷﾞｼﾞ	81132-GAH-000	ZW	ZW	ZW			F-5	7
25	ﾌﾟﾗｸﾞ,ﾎｰﾙ	90656-GCC-000	ZC	ZC	ZC			F-11	17

www.impex-jp.com

Dio Cesta (NSC50SH5)

NO.	機種名（MODEL）		NSC50SH5						
	フォトNO.		NO.4	NO.5	NO.6	適用号機		掲載ブロック	見出番号
	主体色（COLOR）		ﾊﾟｰﾙ ﾌﾟﾛｷｵﾝ ﾌﾞﾗｯｸ	ｼﾘｳｽ ﾌﾞﾙｰ ﾒﾀﾘｯｸ	ﾊﾟｰﾙ ｸｴﾝﾁ ｲｴﾛｰ				
	コード（CODE）		NH-A06P	B-178M	Y-184P				
NO.	色物部品名	基本部品番号	NHA06	B178	Y184	初号機	終号機		
26	ﾎｲｰﾙｻﾌﾞASSY.,ﾌﾛﾝﾄ	44650-GFC-890	ZB	ZB	ZB			F-9	8
27	ﾎｲｰﾙｾｯﾄ,ﾘﾔｰ	42650-GFC-890	ZA	ZA	ZA			F-10	2
28	ﾎﾙﾀﾞｰ,ｼｬｯﾀｰ	81412-GFK-900	ZA	ZA	ZA			F-22	5
29	ﾏｰｸ	87125-GFK-900	ZA	ZA	ZA			F-24	1
30	ﾏｰｸ,ﾎﾞﾃﾞｨｶﾊﾞｰ	87130-GFK-900	ZA	ZA	ZA			F-24	2
31	ﾗﾍﾞﾙ,ｶﾗｰ	87565-GFK-910	ZA	ZC	ZD			F-23	5
32	ﾗﾍﾞﾙ,ﾀｲﾔ	87505-GFK-900	ZA	ZA	ZA			F-23	3
33	ﾘｯﾄﾞ,ﾊﾞﾙﾌﾞﾒｲﾝﾃﾅﾝｽ	81305-GFK-900	ZA	ZA	ZA			F-22	1
34	ﾘｯﾄﾞ,ﾍｯﾄﾞﾗｲﾄｱｼﾞｬｽﾀｰ	61101-GFK-900	ZA	ZA	ZA			F-5	2
35	ﾘｯﾄﾞ,ﾒｲﾝﾃﾅﾝｽ	64320-GFH-920	ZB	ZB	ZB			F-6	4
36	ﾚｻﾞｰCOMP.,ｼｰﾄ	77101-GFK-900	ZA	ZA	ZA			F-11	3

www.impex-jp.com

Dio Cesta (NSC50SH6)

NO.	機種名（MODEL）		NSC50SH6						
	フォトNO.		NO.7	NO.8	NO.9	適用号機		掲載ブロック	見出番号
	主体色（COLOR）		ｼﾘｳｽ ﾌﾞﾙｰ ﾒﾀﾘｯｸ	ｽﾋﾟｶ ﾋﾟﾝｸ ﾒﾀﾘｯｸ	ﾊﾞｰﾙ ｸｴﾝﾁ ｲｴﾛｰ				
	コード（CODE）		B-178M	R-284M	Y-184P				
NO.	色物部品名	基本部品番号	B178	R284	Y184	初号機	終号機		
1	ｶﾊﾞｰ, ｱﾝﾀﾞｰ	50611-GFH-920	ZA	ZA	ZA			F-6	2
2	ｶﾊﾞｰ, ｾﾝﾀｰ	80151-GFH-920	ZB	ZB	ZB			F-7	1
3	ｶﾊﾞｰ, ﾌﾛﾝﾄ	64301-GFK-900	ZA	ZE	ZD			F-5	5
4	ｶﾊﾞｰ, ﾌﾛﾝﾄｲﾝﾅｰｱｯﾊﾟｰ	81131-GFH-921	ZB	ZB	ZB			F-5	6
5	ｶﾊﾞｰ, ﾌﾛﾝﾄｲﾝﾅｰﾛｱｰ	81141-GFH-920	ZB	ZB	ZB			F-5	9
6	ｶﾊﾞｰ, ﾌﾛﾝﾄﾊﾝﾄﾞﾙ	53205-GFK-900	ZA	ZE	ZD			F-4	6
7	ｶﾊﾞｰ, ﾘﾔｰﾊﾝﾄﾞﾙ	53206-GFH-920	ZJ	ZJ	ZJ			F-4	7
8	ｶﾊﾞｰ, L. ｻｲﾄﾞ	83620-GFH-920	ZA	ZL	ZJ			F-7	5
9	ｶﾊﾞｰ, L. ｼｬｯﾀｰ	81465-GFK-900	ZA	ZA	ZA			F-22	14
10	ｶﾊﾞｰ, R. ｻｲﾄﾞ	83520-GFH-920	ZA	ZL	ZJ			F-7	3
11	ｶﾊﾞｰ, R. ｼｬｯﾀｰ	81365-GFK-900	ZA	ZA	ZA			F-22	3
12	ｶﾊﾞｰｾｯﾄ, L. ﾎﾞﾃﾞｨ	83650-GFK-900	ZA	ZE	ZD			F-7	6
13	ｶﾊﾞｰｾｯﾄ, R. ﾎﾞﾃﾞｨ	83550-GFK-900	ZA	ZE	ZD			F-7	4
14	ｹｰｽ, ｼｬｯﾀｰ	81430-GFK-900	ZA	ZA	ZA			F-22	13
15	ｼｰﾄCOMP., ｼﾝｸﾞﾙ	77100-GFK-891	ZA	ZA	ZA			F-11	2
16	ｽﾃｯﾌﾟ, ﾌﾛｱｰ	64310-GFH-920	ZB	ZB	ZB			F-6	3
17	ﾊﾝﾄﾞﾙ, ｼｬｯﾀｰ	81411-GFK-900	ZA	ZA	ZA			F-22	4
18	ﾊﾞｽｹｯﾄｾｯﾄ, ﾌﾛﾝﾄ	81310-GFK-900	ZA	ZA	ZA			F-22	2
19	ﾊﾟﾈﾙｻﾌﾞ COMP., ﾌﾛﾝﾄﾌﾞﾚｰｷ	45010-GFC-900	ZB	ZB	ZB			F-9	10
20	ﾌｪﾝﾀﾞｰ, ﾌﾛﾝﾄ	61100-GFK-900	ZA	ZE	ZD			F-5	1
21	ﾌｪﾝﾀﾞｰ, ﾌﾛﾝﾄﾛｱｰ	61105-GFH-920	ZA	ZQ	ZJ			F-5	3
22	ﾌｪﾝﾀﾞｰA, ﾘﾔｰ	80105-GFH-920	ZA	ZA	ZA			F-13	2
23	ﾌｫｰｸｾｯﾄ, ﾌﾛﾝﾄ	51110-GFC-890	ZA	ZA	ZA			F-8	4
24	ﾌｯｸ, ﾗｷﾞｼﾞ	81132-GAH-000	ZW	ZW	ZW			F-5	7
25	ﾌﾟﾗｸﾞ, ﾎｰﾙ	90656-GCC-000	ZC	ZC	ZC			F-11	17

www.impex-jp.com

Dio Cesta (NSC50SH6)

NO.	機種名（MODEL）		NSC50SH6						
	フォトNO.		NO.7	NO.8	NO.9	適用号機		掲載ブロック	見出番号
	主体色（COLOR）		シリウスブルーメタリック	スピカピンクメタリック	パールクエンチイエロー				
	コード（CODE）		B-178M	R-284M	Y-184P				
NO.	色物部品名	基本部品番号	B178	R284	Y184	初号機	終号機		
26	ﾎｲｰﾙｻﾌﾞ ASSY.,ﾌﾛﾝﾄ	44650-GFC-890	ZB	ZB	ZB			F-9	8
27	ﾎｲｰﾙｾｯﾄ,ﾘﾔｰ	42650-GFC-890	ZA	ZA	ZA			F-10	2
28	ﾎﾙﾀﾞｰ,ｼﾔﾂﾀｰ	81412-GFK-900	ZA	ZA	ZA			F-22	5
29	ﾏｰｸ	87125-GFK-900	ZA	ZA	ZA			F-24	1
30	ﾏｰｸ,ﾎﾞﾃﾞｨｶﾊﾞｰ	87130-GFK-900	ZA	ZA	ZA			F-24	2
31	ﾗﾍﾞﾙ,ﾀｲﾔ	87505-GFK-900	ZA	ZA	ZA			F-23	3
32	ﾘｯﾄﾞ,ﾊﾞﾙﾌﾞﾒｲﾝﾃﾅﾝｽ	81305-GFK-900	ZA	ZA	ZA			F-22	1
33	ﾘｯﾄﾞ,ﾍｯﾄﾞﾗｲﾄｱｼﾞﾔｽﾀｰ	61101-GFK-900	ZA	ZA	ZA			F-5	2
34	ﾘｯﾄﾞ,ﾒｲﾝﾃﾅﾝｽ	64320-GFH-920	ZB	ZB	ZB			F-6	4
35	ﾚｻﾞｰ-COMP.,ｼｰﾄ	77101-GFK-900	ZA	ZA	ZA			F-11	3

www.impex-jp.com

Dio Cesta (NSC50SH7)

NO.	機種名（MODEL）		NSC50SH7						
	フォトNO.		NO.10	NO.11	NO.12	適用号機		掲載ブロック	見出番号
	主体色（COLOR）		シリウスブルーメタリック	スピカピンクメタリック	バールクエンチイエロー				
	コード（CODE）		B-178M	R-284M	Y-184P				
	色物部品名	基本部品番号	B178	R284	Y184	初号機	終号機		
1	カバー,アンダー	50611-GFH-920	ZA	ZA	ZA			F-6	2
2	カバー,センター	80151-GFH-920	ZB	ZB	ZB			F-7	1
3	カバー,フロント	64301-GFK-900	ZA	ZE	ZD			F-5	5
4	カバー,フロントインナーアウバー	81131-GFH-921	ZB	ZB	ZB			F-5	6
5	カバー,フロントインナーロアー	81141-GFH-920	ZB	ZB	ZB			F-5	9
6	カバー,フロントハンドル	53205-GFK-900	ZA	ZE	ZD			F-4	6
7	カバー,リヤーハンドル	53206-GFH-920	ZJ	ZJ	ZJ			F-4	7
8	カバー,L.サイド	83620-GFH-920	ZA	ZL	ZJ			F-7	5
9	カバー,L.シヤツター	81465-GFK-900	ZA	ZA	ZA			F-22	14
10	カバー,R.サイド	83520-GFH-920	ZA	ZL	ZJ			F-7	3
11	カバー,R.シヤツター	81365-GFK-900	ZA	ZA	ZA			F-22	3
12	カバーセツト,L.ボディ	83650-GFK-900	ZA	ZE	ZD			F-7	6
13	カバーセツト,R.ボディ	83550-GFK-900	ZA	ZE	ZD			F-7	4
14	ケース,シヤツター	81430-GFK-900	ZA	ZA	ZA			F-22	13
15	シートCOMP.,シングル	77100-GFK-891	ZA	ZA	ZA			F-11	2
16	ステツプ,フロアー	64310-GFH-920	ZB	ZB	ZB			F-6	3
17	ハンドル,シヤツター	81411-GFK-900	ZA	ZA	ZA			F-22	4
18	バスケツトセツト,フロント	81310-GFK-900	ZA	ZA	ZA			F-22	2
19	パネルサブCOMP.,フロントブレーキ	45010-GFC-891	ZB	ZB	ZB			F-9	10
20	フエンダー,フロント	61100-GFK-900	ZA	ZE	ZD			F-5	1
21	フエンダー,フロントロアー	61105-GFH-920	ZA	ZQ	ZJ			F-5	3
22	フエンダーA,リヤー	80105-GFH-920	ZA	ZA	ZA			F-13	2
23	フオークセツト,フロント	51110-GFC-890	ZA	ZA	ZA			F-8	4
24	フツク,ラギジ	81132-GAH-000	ZW	ZW	ZW			F-5	7
25	プラグ,ホール	90656-GCC-000	ZC	ZC	ZC			F-11	17

www.impex-jp.com

Dio Cesta (NSC50SH7)

NO.	機種名（MODEL）		NSC50SH7						
	フォトNO.		NO.10	NO.11	NO.12	適用号機		掲載ブロック	見出番号
	主体色（COLOR）		ｼﾘｳｽ ﾌﾞﾙｰ ﾒﾀﾘｯｸ	ｽﾋﾟｶ ﾋﾟﾝｸ ﾒﾀﾘｯｸ	ﾊﾟｰﾙ ｸｴﾝﾁ ｲｴﾛｰ				
	コード（CODE）		B-178M	R-284M	Y-184P				
NO.	色物部品名	基本部品番号	B178	R284	Y184	初号機	終号機		
26	ﾎｲｰﾙｻﾌﾞ ASSY.,ﾌﾛﾝﾄ	44650-GFC-890	ZB	ZB	ZB			F-9	8
27	ﾎｲｰﾙｾｯﾄ,ﾘﾔｰ	42650-GFC-890	ZA	ZA	ZA			F-10	2
28	ﾎﾙﾀﾞｰ,ｼﾔｯﾀｰ	81412-GFK-900	ZA	ZA	ZA			F-22	5
29	ﾏｰｸ	87125-GFK-900	ZA	ZA	ZA			F-24	1
30	ﾏｰｸ,ﾎﾞﾃﾞｨｶﾊﾞｰ	87130-GFK-900	ZA	ZA	ZA			F-24	2
31	ﾗﾍﾞﾙ,ﾀｲﾔ	87505-GFK-900	ZA	ZA	ZA			F-23	3
32	ﾘｯﾄﾞ,ﾊﾞﾙﾌﾞﾒｲﾝﾃﾅﾝｽ	81305-GFK-900	ZA	ZA	ZA			F-22	1
33	ﾘｯﾄﾞ,ﾍｯﾄﾞﾗｲﾄｱｼﾞﾔｽﾀｰ	61101-GFK-900	ZA	ZA	ZA			F-5	2
34	ﾘｯﾄﾞ,ﾒｲﾝﾃﾅﾝｽ	64320-GFH-920	ZB	ZB	ZB			F-6	4
35	ﾚｻﾞｰCOMP.,ｼｰﾄ	77101-GFK-900	ZA	ZA	ZA			F-11	3

www.impex-jp.com

Dio Cesta (NSC50SH8)

NO.	機種名（MODEL）		NSC50SH8						
	フォトNO.		NO.13	NO.14	NO.15	適用号機		掲載ブロック	見出番号
	主体色（COLOR）		ｼﾘｳｽ ﾌﾞﾙｰ ﾒﾀﾘｯｸ	ﾊﾞｰﾙ ｺｯﾄﾝ ｱｲﾎﾞﾘｰ	ｽﾋﾟｶ ﾋﾟﾝｸ ﾒﾀﾘｯｸ				
	コード（CODE）		B-178M	NH-A88P	R-284M				
	色物部品名	基本部品番号	B178	NHA88	R284	初号機	終号機		
1	ｶﾊﾞｰ, ｱﾝﾀﾞｰ	50611-GFH-921	ZA	ZA	ZA			F-6-1	2
2	ｶﾊﾞｰ, ｾﾝﾀｰ	80151-GFH-921	ZB	ZB	ZB			F-7	1
3	ｶﾊﾞｰ, ﾌﾛﾝﾄ	64301-GFK-900	ZA	ZF	ZE			F-5	5
4	ｶﾊﾞｰ, ﾌﾛﾝﾄｲﾝﾅｰｱｯﾊﾟｰ	81131-GFH-750	ZB	ZB	ZB			F-5	6
5	ｶﾊﾞｰ, ﾌﾛﾝﾄｲﾝﾅｰﾛｱｰ	81141-GFH-920	ZB	ZB	ZB			F-5	9
6	ｶﾊﾞｰ, ﾌﾛﾝﾄﾊﾝﾄﾞﾙ	53205-GFK-900	ZA	ZF	ZE			F-4	6
7	ｶﾊﾞｰ, ﾘﾔｰﾊﾝﾄﾞﾙ	53206-GFH-920	ZJ	ZJ	ZJ			F-4	7
8	ｶﾊﾞｰ, L. ｻｲﾄﾞ	83620-GFH-920	ZA	ZN	ZL			F-7	5
9	ｶﾊﾞｰ, L. ｼｬｯﾀｰ	81465-GFK-900	ZB	ZC	ZD			F-22	14
10	ｶﾊﾞｰ, R. ｻｲﾄﾞ	83520-GFH-920	ZA	ZN	ZL			F-7	3
11	ｶﾊﾞｰ, R. ｼｬｯﾀｰ	81365-GFK-900	ZB	ZC	ZD			F-22	3
12	ｶﾊﾞｰｾｯﾄ, L. ﾎﾞﾃﾞｨ	83650-GFK-950	ZA	ZB	ZC			F-7	6
13	ｶﾊﾞｰｾｯﾄ, R. ﾎﾞﾃﾞｨ	83550-GFK-950	ZA	ZB	ZC			F-7	4
14	ｹｰｽ, ｼｬｯﾀｰ	81430-GFK-900	ZB	ZC	ZD			F-22	13
15	ｼｰﾄCOMP., ｼﾝｸﾞﾙ	77100-GFH-760	ZA	ZA	ZA			F-11	2
16	ｽﾃｯﾌﾟ, ﾌﾛｱｰ	64310-GFH-750	ZB	ZB	ZB			F-6-1	3
17	ﾊﾝﾄﾞﾙ, ｼｬｯﾀｰ	81411-GFK-900	ZB	ZC	ZD			F-22	4
18	ﾊﾞｽｹｯﾄｾｯﾄ, ﾌﾛﾝﾄ	81310-GFK-900	ZB	ZC	ZD			F-22	2
19	ﾊﾟﾈﾙｻﾌﾞ COMP., ﾌﾛﾝﾄﾌﾞﾚｰｷ	45010-GFC-901	ZB	ZB	ZB			F-9	10
20	ﾌｪﾝﾀﾞｰ, ﾌﾛﾝﾄ	61100-GFK-900	ZA	ZF	ZE			F-5	1
21	ﾌｪﾝﾀﾞｰ, ﾌﾛﾝﾄﾛｱｰ	61105-GFH-920	ZA	ZS	ZQ			F-5	3
22	ﾌｪﾝﾀﾞｰA, ﾘﾔｰ	80105-GFH-750	ZA	ZA	ZA			F-13	2
23	ﾌｫｰｸｻﾌﾞ ASSY., ﾌﾛﾝﾄ	51110-GFC-772	ZA	ZA	ZA			F-8	15
24	ﾌｯｸ, ﾗｷﾞｼﾞ	81132-GAH-000	ZW	ZW	ZW			F-5	7
25	ﾎｲｰﾙｻﾌﾞ ASSY., ﾌﾛﾝﾄ	44650-GFC-890	ZB	ZB	ZB			F-9	8

www.impex-jp.com

Dio Cesta (NSC50SH8)

NO.	機種名（MODEL）		NSC50SH8						
	フォトNO.		NO.13	NO.14	NO.15	適用号機		掲載ブロック	見出番号
	主体色（COLOR）		シリウスブルーメタリック	パールコットンアイボリー	スピカピンクメタリック				
	コード（CODE）		B-178M	NH-A88P	R-284M				
NO.	色物部品名	基本部品番号	B178	NHA88	R284	初号機	終号機		
26	ﾎｲｰﾙｾｯﾄ,ﾘﾔｰ	42650-GFC-891	ZA	ZA	ZA			F-10	2
27	ﾎﾙﾀﾞｰ,ｼｬｯﾀｰ	81412-GFK-900	ZB	ZC	ZD			F-22	5
28	ﾏｰｸ	87125-GFK-900	ZA	ZA	ZA			F-24	1
29	ﾏｰｸ,ﾎﾞﾃﾞｨｶﾊﾞｰ	87130-GFK-950	ZA	ZA	ZA			F-24	3
30	ﾗﾍﾞﾙ,ﾀｲﾔ	87505-GFK-900	ZA	ZA	ZA			F-23	3
31	ﾘｯﾄﾞ,ﾊﾞﾙﾌﾞﾒｲﾝﾃﾅﾝｽ	81305-GFK-900	ZB	ZC	ZD			F-22	1
32	ﾘｯﾄﾞ,ﾍｯﾄﾞﾗｲﾄｱｼﾞｬｽﾀｰ	61101-GFK-900	ZB	ZC	ZD			F-5	2
33	ﾘｯﾄﾞASSY.,ﾒｲﾝﾃﾅﾝｽ	64325-GFH-750	ZB	ZB	ZB			F-6-1	5
34	ﾚｻﾞｰ-COMP.,ｼｰﾄ	77101-GFH-920	ZB	ZB	ZB			F-11	3

www.impex-jp.com

Dio Cesta (NSC50SH9)……J

NO.	機種名（MODEL）		NSC50SH9					
	フォトNO.		NO.16	NO.17	適用号機		掲載ブロック	見出番号
	主体色（COLOR）		ﾊﾞｰﾙ ｺｯﾄﾝ ｱｲﾎﾞﾘｰ	ｽﾋﾟｶ ﾋﾟﾝｸ ﾒﾀﾘｯｸ				
	コード（CODE）		NH-A88P	R-284M				
	色物部品名	基本部品番号	NHA88	R284	初号機	終号機		
1	ｶﾊﾞｰ,ｱﾝﾀﾞｰ	50611-GFH-921	ZA	ZA			F-6-1	2
2	ｶﾊﾞｰ,ｾﾝﾀｰ	80151-GFH-921	ZB	ZB			F-7	1
3	ｶﾊﾞｰ,ﾌﾛﾝﾄ	64301-GFK-900	ZF	ZE			F-5	5
4	ｶﾊﾞｰ,ﾌﾛﾝﾄｲﾝﾅｰｱｯﾊﾟｰ	81131-GFH-750	ZB	ZB			F-5	6
5	ｶﾊﾞｰ,ﾌﾛﾝﾄｲﾝﾅｰﾛｱｰ	81141-GFH-920	ZB	ZB			F-5	9
6	ｶﾊﾞｰ,ﾌﾛﾝﾄﾊﾝﾄﾞﾙ	53205-GFK-900	ZF	ZE			F-4	6
7	ｶﾊﾞｰ,ﾘﾔｰﾊﾝﾄﾞﾙ	53206-GFH-920	ZJ	ZJ			F-4	7
8	ｶﾊﾞｰ,L.ｻｲﾄﾞ	83620-GFH-920	ZN	ZL			F-7	5
9	ｶﾊﾞｰ,L.ｼｬｯﾀｰ	81465-GFK-900	ZA	ZA			F-22	14
10	ｶﾊﾞｰ,R.ｻｲﾄﾞ	83520-GFH-920	ZN	ZL			F-7	3
11	ｶﾊﾞｰ,R.ｼｬｯﾀｰ	81365-GFK-900	ZA	ZA			F-22	3
12	ｶﾊﾞｰｾｯﾄ,L.ﾎﾞﾃﾞｨ	83650-GFK-950	ZB	ZC			F-7	6
13	ｶﾊﾞｰｾｯﾄ,R.ﾎﾞﾃﾞｨ	83550-GFK-950	ZB	ZC			F-7	4
14	ｹｰｽ,ｼｬｯﾀｰ	81430-GFK-900	ZA	ZA			F-22	13
15	ｼｰﾄCOMP.,ｼﾝｸﾞﾙ	77100-GFH-751	ZA	ZA			F-11	2
16	ｽﾃｯﾌﾟ,ﾌﾛｱｰ	64310-GFH-750	ZB	ZB			F-6-1	3
17	ﾊﾝﾄﾞﾙ,ｼｬｯﾀｰ	81411-GFK-900	ZA	ZA			F-22	4
18	ﾊﾞｽｹｯﾄｾｯﾄ,ﾌﾛﾝﾄ	81310-GFK-900	ZA	ZA			F-22	2
19	ﾊﾟﾈﾙｻﾌﾞCOMP.,ﾌﾛﾝﾄﾌﾞﾚｰｷ	45010-GFC-901	ZB	ZB			F-9	10
20	ﾌｪﾝﾀﾞｰ,ﾌﾛﾝﾄ	61100-GFK-900	ZF	ZE			F-5	1
21	ﾌｪﾝﾀﾞｰ,ﾌﾛﾝﾄﾛｱｰ	61105-GFH-920	ZS	ZQ			F-5	3
22	ﾌｪﾝﾀﾞｰA,ﾘﾔｰ	80105-GFH-750	ZA	ZA			F-13	2
23	ﾌｫｰｸｻﾌﾞASSY.,ﾌﾛﾝﾄ	51110-GFC-772	ZA	ZA			F-8	15
24	ﾌｯｸ,ﾗｷﾞｼﾞ	81132-GAH-000	ZW	ZW			F-5	7
25	ﾎｲｰﾙｻﾌﾞASSY.,ﾌﾛﾝﾄ	44650-GFC-890	ZB	ZB			F-9	8

www.impex-jp.com

Dio Cesta (NSC50SH9)……J

NO.	機種名（MODEL）		NSC50SH9					
	フォトNO.		NO.16	NO.17	適用号機		掲載ブロック	見出番号
	主体色（COLOR）		ﾊﾟｰﾙ ｺｯﾄﾝ ｱｲﾎﾞﾘｰ	ｽﾋﾟｶ ﾋﾟﾝｸ ﾒﾀﾘｯｸ				
	コード（CODE）		NH-A88P	R-284M				
	色物部品名	基本部品番号	NHA88	R284	初号機	終号機		
26	ﾎｲｰﾙｾｯﾄ,ﾘﾔｰ	42650-GFC-891	ZA	ZA			F-10	2
27	ﾎﾙﾀﾞｰ,ｼﾔｯﾀｰ	81412-GFK-900	ZA	ZA			F-22	5
28	ﾏｰｸ	87125-GFK-900	ZA	ZA			F-24	1
29	ﾏｰｸ,ﾎﾞﾃﾞｨｶﾊﾞｰ	87130-GFK-950	ZA	ZA			F-24	3
30	ﾗﾍﾞﾙ,ﾀｲﾔ	87505-GFK-900	ZA	ZA			F-23	3
31	ﾘｯﾄﾞ,ﾊﾞﾙﾌﾞﾒｲﾝﾃﾅﾝｽ	81305-GFK-900	ZA	ZA			F-22	1
32	ﾘｯﾄﾞ,ﾍｯﾄﾞﾗｲﾄｱｼﾞﾔｽﾀｰ	61101-GFK-900	ZA	ZA			F-5	2
33	ﾘｯﾄﾞASSY.,ﾒｲﾝﾃﾅﾝｽ	64325-GFH-750	ZB	ZB			F-6-1	5
34	ﾚｻﾞｰ-COMP.,ｼｰﾄ	77101-GFH-920	ZB	ZB			F-11	3

www.impex-hp.com

Dio Cesta (NSC50SH9)……2J

NO.	機種名（MODEL）		NSC50SH9				
	フォトNO.		NO.18	適用号機		掲載ブロック	見出番号
	主体色（COLOR）		ﾍﾞﾙｾｳｽ ﾌﾞﾗｳﾝ ﾒﾀﾘｯｸ				
	コード（CODE）		YR-274M				
	色物部品名	基本部品番号	YR274	初号機	終号機		
1	ｶﾊﾞｰ,ｱﾝﾀﾞｰ	50611-GFH-921	ZA			F-6-1	2
2	ｶﾊﾞｰ,ｾﾝﾀｰ	80151-GFH-921	ZB			F-7	1
3	ｶﾊﾞｰ,ﾌﾛﾝﾄ	64301-GFK-900	ZG			F-5	5
4	ｶﾊﾞｰ,ﾌﾛﾝﾄｲﾝﾅｰｱｯﾊﾟｰ	81131-GFH-750	ZB			F-5	6
5	ｶﾊﾞｰ,ﾌﾛﾝﾄｲﾝﾅｰﾛｱｰ	81141-GFH-920	ZB			F-5	9
6	ｶﾊﾞｰ,ﾌﾛﾝﾄﾊﾝﾄﾞﾙ	53205-GFK-900	ZG			F-4	6
7	ｶﾊﾞｰ,ﾘﾔｰﾊﾝﾄﾞﾙ	53206-GFH-920	ZJ			F-4	7
8	ｶﾊﾞｰ,L.ｻｲﾄﾞ	83620-GFH-920	ZQ			F-7	5
9	ｶﾊﾞｰ,L.ｼｬﾂﾀｰ	81465-GFK-900	ZA			F-22	14
10	ｶﾊﾞｰ,R.ｻｲﾄﾞ	83520-GFH-920	ZQ			F-7	3
11	ｶﾊﾞｰ,R.ｼｬﾂﾀｰ	81365-GFK-900	ZA			F-22	3
12	ｶﾊﾞｰｾｯﾄ,L.ﾎﾞﾃﾞｨ	83650-GFK-950	ZD			F-7	6
13	ｶﾊﾞｰｾｯﾄ,R.ﾎﾞﾃﾞｨ	83550-GFK-950	ZD			F-7	4
14	ｹｰｽ,ｼｬﾂﾀｰ	81430-GFK-900	ZA			F-22	13
15	ｼｰﾄCOMP.,ｼﾝｸﾞﾙ	77100-GFH-751	ZA			F-11	2
16	ｽﾃｯﾌﾟ,ﾌﾛｱｰ	64310-GFH-750	ZB			F-6-1	3
17	ﾊﾝﾄﾞﾙ,ｼｬﾂﾀｰ	81411-GFK-900	ZA			F-22	4
18	ﾊﾞｽｹｯﾄｾｯﾄ,ﾌﾛﾝﾄ	81310-GFK-900	ZA			F-22	2
19	ﾊﾟﾈﾙｻﾌﾞCOMP.,ﾌﾛﾝﾄﾌﾞﾚｰｷ	45010-GFC-901	ZB			F-9	10
20	ﾌｪﾝﾀﾞｰ,ﾌﾛﾝﾄ	61100-GFK-900	ZG			F-5	1
21	ﾌｪﾝﾀﾞｰ,ﾌﾛﾝﾄﾛｱｰ	61105-GFH-850	ZA			F-5	3
22	ﾌｪﾝﾀﾞｰA,ﾘﾔｰ	80105-GFH-750	ZA			F-13	2
23	ﾌｫｰｸｻﾌﾞASSY.,ﾌﾛﾝﾄ	51110-GFC-772	ZA			F-8	15
24	ﾌｯｸ,ﾗｷﾞｼﾞ	81132-GAH-000	ZW			F-5	7
25	ﾎｲｰﾙｻﾌﾞASSY.,ﾌﾛﾝﾄ	44650-GFC-890	ZB			F-9	8

www.impex-jp.com

Dio Cesta (NSC50SH9)……2J

NO.	機種名（MODEL）		NSC50SH9				
	フォトNO.		NO.18	適用号機		掲載ブロック	見出番号
	主体色（COLOR）		ﾍﾞﾙｾｳｽ ﾌﾞﾗｳﾝ ﾒﾀﾘｯｸ				
	コード（CODE）		YR-274M				
	色物部品名	基本部品番号	YR274	初号機	終号機		
26	ﾎｲｰﾙｾｯﾄ,ﾘﾔｰ	42650-GFC-891	ZA			F-10	2
27	ﾎﾙﾀﾞｰ,ｼｬﾂﾀｰ	81412-GFK-900	ZA			F-22	5
28	ﾏｰｸ	87125-GFK-900	ZA			F-24	1
29	ﾏｰｸ,ﾎﾞﾃﾞｨｶﾊﾞｰ	87130-GFK-950	ZA			F-24	3
30	ﾗﾍﾞﾙ,ﾀｲﾔ	87505-GFK-900	ZA			F-23	3
31	ﾘｯﾄﾞ,ﾊﾞﾙﾌﾞﾒｲﾝﾃﾅﾝｽ	81305-GFK-900	ZA			F-22	1
32	ﾘｯﾄﾞ,ﾍｯﾄﾞﾗｲﾄｱｼﾞｬｽﾀｰ	61101-GFK-900	ZA			F-5	2
33	ﾘｯﾄﾞASSY.,ﾒｲﾝﾃﾅﾝｽ	64325-GFH-750	ZB			F-6-1	5
34	ﾚｻﾞｰ-COMP.,ｼｰﾄ	77101-GFH-920	ZB			F-11	3

www.impex-jp.com

Dio Cesta (NSC50SHB)

NO.	機種名（MODEL）		NSC50SHB						
	フォトNO.		NO. 19	NO. 20	NO. 21	適用号機		掲載ブロック	見出番号
	主体色（COLOR）		ﾊﾟｰﾙｺｯﾄﾝｱｲﾎﾞﾘｰ	ｽｳｨｰﾄﾊﾞｲｵﾚｯﾄﾒﾀﾘｯｸ	ﾍﾞﾙｾｳｽﾌﾞﾗｳﾝﾒﾀﾘｯｸ				
	コード（CODE）		NH-A88P	P-103M	YR-274M				
	色物部品名	基本部品番号	NHA88	P103	YR274	初号機	終号機		
1	ｶﾊﾞｰ, L. ｻｲﾄﾞ	83620-GFH-920	ZN	ZY	ZQ			F-7	5
2	ｶﾊﾞｰ, L. ｼｬｯﾀｰ	81465-GFK-900	ZA	ZA	ZA			F-22	14
3	ｶﾊﾞｰ, R. ｻｲﾄﾞ	83520-GFH-920	ZN	ZX	ZQ			F-7	3
4	ｶﾊﾞｰ, R. ｼｬｯﾀｰ	81365-GFK-900	ZA	ZA	ZA			F-22	3
5	ｶﾊﾞｰ, ｱﾝﾀﾞｰ	50611-GFH-921	ZA	ZA	ZA			F-6-1	2
6	ｶﾊﾞｰ, ｾﾝﾀｰ	80151-GFH-921	ZB	ZB	ZB			F-7	1
7	ｶﾊﾞｰ, ﾌﾛﾝﾄ	64301-GFK-900	ZF	ZJ	ZG			F-5	5
8	ｶﾊﾞｰ, ﾌﾛﾝﾄｲﾝﾅｰｱｯﾊﾟｰ	81131-GFH-750	ZB	ZB	ZB			F-5	6
9	ｶﾊﾞｰ, ﾌﾛﾝﾄｲﾝﾅｰﾛｱｰ	81141-GFH-920	ZB	ZB	ZB			F-5	9
10	ｶﾊﾞｰ, ﾌﾛﾝﾄﾊﾝﾄﾞﾙ	53205-GFK-900	ZF	ZJ	ZG			F-4	6
11	ｶﾊﾞｰ, ﾘﾔｰﾊﾝﾄﾞﾙ	53206-GFH-920	ZJ	ZJ	ZJ			F-4	7
12	ｶﾊﾞｰｾｯﾄ, L. ﾎﾞﾃﾞｨ	83650-GFK-950	ZB	ZF	ZD			F-7	6
13	ｶﾊﾞｰｾｯﾄ, R. ﾎﾞﾃﾞｨ	83550-GFK-950	ZB	ZF	ZD			F-7	4
14	ｸﾞﾘｯﾌﾟ, L. ﾊﾝﾄﾞﾙ	53166-GGL-J00	ZA	ZA	ZA			F-3-1	19
15	ｸﾞﾘｯﾌﾟ COMP., ｽﾛｯﾄﾙ	53140-GGL-J00	ZA	ZA	ZA			F-3-1	18
16	ｹｰｽ, ｼｬｯﾀｰ	81430-GFK-900	ZA	ZA	ZA			F-22	13
17	ｼｰﾄCOMP., ｼﾝｸﾞﾙ	77100-GFH-751	ZA	ZA	ZA			F-11	2
18	ｽﾃｯﾌﾟ, ﾌﾛｱｰ	64310-GFH-750	ZB	ZB	ZB			F-6-1	3
19	ﾊﾝﾄﾞﾙ, ｼｬｯﾀｰ	81411-GFK-900	ZA	ZA	ZA			F-22	4
20	ﾊﾞｽｹｯﾄｾｯﾄ, ﾌﾛﾝﾄ	81310-GFK-900	ZA	ZA	ZA			F-22	2
21	ﾊﾟﾈﾙｻﾌﾞ COMP., ﾌﾛﾝﾄﾌﾞﾚｰｷ	45010-GGL-J00	ZC	ZC	ZC			F-9-1	10
22	ﾌｪﾝﾀﾞｰ, ﾌﾛﾝﾄ	61100-GFK-900	ZF	ZJ	ZG			F-5	1
23	ﾌｪﾝﾀﾞｰ, ﾌﾛﾝﾄﾛｱｰ	61105-GFH-850	ZA	ZA	ZA			F-5	3
24	ﾌｪﾝﾀﾞｰA, ﾘﾔｰ	80105-GFH-750	ZA	ZA	ZA			F-13	2
25	ﾌｯｸ, ﾗｷﾞｼﾞ	81132-GAH-000	ZW	ZW	ZW			F-5	7

www.impex-jp.com

Dio Cesta (NSC50SHB)

NO.	機種名（MODEL）		NSC50SHB						
	フォトNO.		NO. 19	NO. 20	NO. 21	適用号機		掲載ブロック	見出番号
	主体色（COLOR）		ﾊﾟｰﾙ ｺｯﾄﾝ ｱｲﾎﾞﾘｰ	ｽｳｨｰﾄ ﾊﾞｲｵﾚｯﾄ ﾒﾀﾘｯｸ	ﾍﾞﾙｾｳｽ ﾌﾞﾗｳﾝ ﾒﾀﾘｯｸ				
	コード（CODE）		NH-A88P	P-103M	YR-274M				
NO.	色物部品名	基本部品番号	NHA88	P103	YR274	初号機	終号機		
26	ﾎｲｰﾙｻﾌﾞ ASSY.，ﾌﾛﾝﾄ	44650-GFC-900	ZB	ZB	ZB			F-9-1	8
27	ﾎｲｰﾙｾｯﾄ，ﾘﾔｰ	42650-GFC-901	ZB	ZB	ZB			F-10	2
28	ﾎﾙﾀﾞｰ，ｼｬｯﾀｰ	81412-GFK-900	ZA	ZA	ZA			F-22	5
29	ﾏｰｸ	87125-GFK-900	ZA	ZA	ZA			F-24	1
30	ﾏｰｸ，ﾎﾞﾃﾞｨｶﾊﾞｰ	87130-GFK-950	ZA	ZA	ZA			F-24	3
31	ﾗﾍﾞﾙ，ﾀｲﾔ	87505-GFK-900	ZA	ZA	ZA			F-23	3
32	ﾘｯﾄﾞ，ﾊﾞﾙﾌﾞﾒｲﾝﾃﾅﾝｽ	81305-GFK-900	ZA	ZA	ZA			F-22	1
33	ﾘｯﾄﾞ，ﾍｯﾄﾞﾗｲﾄｱｼﾞｬｽﾀｰ	61101-GFK-900	ZA	ZA	ZA			F-5	2
34	ﾘｯﾄﾞ ASSY.，ﾒｲﾝﾃﾅﾝｽ	64325-GFH-750	ZB	ZB	ZB			F-6-1	5
35	ﾚｻﾞｰ-COMP.，ｼｰﾄ	77101-GFH-920	ZB	ZB	ZB			F-11	3

www.impex-jp.com

フューエルホース／チューブとビニールチューブ、および一般用チューブの使用について

・標準部品のフューエルホース／チューブとビニールチューブ、および一般用チューブは長巻のバルク部品に代替されます。
・標準部品のフューエルホース／チューブとビニールチューブ、および一般用チューブを注文の際は、パーツカタログ本文中の部品名下に記載されている（ ）付バルク部品番号または下記一覧表でご確認の上ご注文ください。
・交換の際は部品名中に記載されている正規の長さにカットして使用してください。
（バルク部品のカット方法、ナンバー記入方法等の取り扱いについては、サービスマニュアルおよびバルク部品に同梱されている説明書を参照してください。）
・カット後の価格については、パーツカタログ本文に記載されている希望小売価格を参照してください。

・下記の表は標準部品番号とバルク部品番号一覧表です。記載の代替部品以外は絶対に使用しないで下さい。

フューエルホース／チューブ

標準部品番号	バルク部品番号	バルク部品	
		内径（mm）	長さ（m）
95001-30xxx-2x	95001-30001-20M	3.0	1
95001-30xxx-3x	95001-30001-30M	3.0	1
95001-30xxx-4x	95001-30001-40M	3.0	1
95001-35xxx-2x	95001-35001-50M <95001-35003-50M>	3.5	1 3
95001-35xxx-3x	95001-35001-60M <95001-35003-60M>	3.5	1 3
95001-35xxx-4x	95001-35001-60M <95001-35003-60M>	3.5	1 3
95001-35xxx-5x	95001-35001-50M <95001-35003-50M>	3.5	1 3
95001-35xxx-6x	95001-35001-60M <95001-35003-60M>	3.5	1 3
95001-45xxx-2x	95001-45001-50M <95001-45003-50M>	4.5	1 3
95001-45xxx-3x	95001-45001-60M <95001-45003-60M> <95001-45008-60M>	4.5	1 3 8
95001-45xxx-4x	95001-45001-60M <95001-45003-60M> <95001-45008-60M>	4.5	1 3 8
95001-45xxx-5x	95001-45001-50M <95001-45003-50M>	4.5	1 3
95001-45xxx-6x	95001-45001-60M <95001-45003-60M> <95001-45008-60M>	4.5	1 3 8
95001-55xxx-2x	95001-55001-50M <95001-55003-50M> <95001-55008-50M>	5.5	1 3 8

フューエルホース／チューブ

標準部品番号	バルク部品番号	バルク部品	
		内径（mm）	長さ（m）
95001-55xxx-3x	95001-55001-60M <95001-55003-60M> <95001-55008-60M>	5.5	1 3 8
95001-55xxx-4x	95001-55001-60M <95001-55003-60M> <95001-55008-60M>	5.5	1 3 8
95001-55xxx-5x	95001-55001-50M <95001-55003-50M> <95001-55008-50M>	5.5	1 3 8
95001-55xxx-6x	95001-55001-60M <95001-55003-60M> <95001-55008-60M>	5.5	1 3 8
95001-75xxx-2x	95001-75001-50M <95001-75003-50M>	7.5	1 3
95001-75xxx-3x	95001-75001-60M <95001-75008-60M>	7.5	1 3 8
95001-75xxx-4x	95001-75001-60M <95001-75003-60M> <95001-75008-60M>	7.5	1 3 8
95001-75xxx-5x	95001-75001-50M <95001-75003-50M>	7.5	1 3
95001-75xxx-6x	95001-75001-60M <95001-75003-60M> <95001-75008-60M>	7.5	1 3 8
95001-80xxx-2x	95001-80001-50M	8.0	1
95001-80xxx-3x	95001-80001-60M	8.0	1
95001-80xxx-4x	95001-80001-60M	8.0	1
95001-80xxx-5x	95001-80001-50M	8.0	1
95001-80xxx-6x	95001-80001-60M	8.0	1

www.impex-jp.com

ビニールチューブ

標準部品番号	バルク部品番号	バルク部品 内径 (mm)	バルク部品 外径 (mm)	バルク部品 長さ (m)
95003-01xxx-3x	95003-01001-60M <95003-01003-60M>	2.9	6.8	1 3
95003-01xxx-60	95003-01001-60M <95003-01003-60M>	2.9	6.8	1 3
95003-03xxx-3x	95003-03001-60M <95003-03003-60M>	3.0	6.0	1 3
95003-03xxx-60	95003-03001-60M <95003-03003-60M>	3.0	6.0	1 3
95003-05xxx-3x	95003-05001-60M <95003-05003-60M> <95003-05008-60M>	3.5	6.5	1 3 8
95003-05xxx-60	95003-05001-60M <95003-05003-60M> <95003-05008-60M>	3.5	6.5	1 3 8
95003-07xxx-1x	95003-07001-10M <95003-07003-10M> <95003-07008-10M>	4.0	7.0	1 3 8
95003-07xxx-20	95003-07001-10M <95003-07003-10M> <95003-07008-10M>	4.0	7.0	1 3 8
95003-07xxx-3x	95003-07001-60M <95003-07003-60M> <95003-07008-60M>	4.0	7.0	1 3 8
95003-07xxx-60	95003-07001-60M <95003-07003-60M> <95003-07008-60M>	4.0	7.0	1 3 8
95003-07xxx-7x	95003-07001-70M <95003-07003-70M> <95003-07008-70M>	4.0	7.0	1 3 8
95003-08xxx-1x	95003-08001-10M <95003-08003-10M> <95003-08008-10M>	4.5	6.5	1 3 8
95003-09xxx-3x	95003-09001-60M <95003-09003-60M>	4.5	8.0	1 3
95003-09xxx-60	95003-09001-60M <95003-09003-60M>	4.5	8.0	1 3
95003-10xxx-1x	95003-10001-10M <95003-10003-10M>	5.0	8.0	1 3
95003-10xxx-20	95003-10001-10M <95003-10003-10M>	5.0	8.0	1 3
95003-10xxx-3x	95003-10001-60M <95003-10003-60M>	5.0	8.0	1 3
95003-10xxx-60	95003-10001-60M <95003-10003-60M>	5.0	8.0	1 3
95003-11xxx-3x	95003-11001-60M <95003-11003-60M> <95003-11008-60M>	5.0	9.0	1 3 8
95003-11xxx-60	95003-11001-60M <5003-11003-60M> <95003-11008-60M>	5.0	9.0	1 3 8
95003-12xxx-1x	95003-12001-10M <95003-12003-10M> <95003-12008-10M>	5.0	7.0	1 3 8
95003-12xxx-20	95003-12001-10M <95003-12003-10M> <95003-12008-10M>	5.0	7.0	1 3 8

ビニールチューブ

標準部品番号	バルク部品番号	バルク部品 内径 (mm)	バルク部品 外径 (mm)	バルク部品 長さ (m)
95003-14xxx-1x	95003-14001-10M <95003-14003-10M>	6.0	9.0	1 3
95003-14xxx-3x	95003-14001-60M <95003-14003-60M>	6.0	9.0	1 3
95003-14xxx-20	95003-14001-10M <95003-14003-10M>	6.0	9.0	1 3
95003-17xxx-1x	95003-17001-10M <95003-17003-10M>	7.0	9.0	1 3
95003-19xxx-1x	95003-19001-10M <95003-19003-10M> <95003-19008-10M>	7.0	11.0	1 3 8
95003-19xxx-20	95003-19001-10M <95003-19003-10M> <95003-19008-10M>	7.0	11.0	1 3 8
95003-19xxx-3x	95003-19001-60M <95003-19003-60M> <95003-19008-60M>	7.0	11.0	1 3 8
95003-19xxx-60	95003-19001-60M <95003-19003-60M> <95003-19008-60M>	7.0	11.0	1 3 8
95003-40xxx-20	95003-40001-10M <95003-40003-10M>	12.0	16.0	1 3
95003-21xxx-1x	95003-21001-10M <95003-21003-10M>	8.0	9.0	1 3
95003-21xxx-20	95003-21001-10M <95003-21003-10M>	8.0	9.0	1 3
95003-23xxx-1x	95003-23001-10M <95003-23003-10M>	8.0	12.0	1 3
95003-23xxx-20	95003-23001-10M <95003-23003-10M>	8.0	12.0	1 3
95003-23xxx-3x	95003-23001-60M <95003-23003-60M> <95003-23008-60M>	8.0	12.0	1 3 8
95003-23xxx-60	95003-23001-60M <95003-23003-60M> <95003-23008-60M>	8.0	12.0	1 3 8
95003-25xxx-1x	95003-25001-10M <95003-25003-10M>	9.0	11.0	1 3
95003-25xxx-20	95003-25001-10M <95003-25003-10M>	9.0	11.0	1 3
95003-25xxx-3x	95003-25001-60M <95003-25003-60M>	9.0	11.0	1 3
95003-25xxx-7x	95003-25001-70M <95003-25003-70M>	9.0	11.0	1 3
95003-27xxx-1x	95003-27001-10M <95003-27003-10M>	9.0	13.0	1 3
95003-27xxx-20	95003-27001-10M <95003-27003-10M>	9.0	13.0	1 3
95003-27xxx-3x	95003-27001-60M <95003-27003-60M>	9.0	13.0	1 3
95003-27xxx-60	95003-27001-60M <95003-27003-60M>	9.0	13.0	1 3
95003-33xxx-1x	95003-33001-10M <95003-33003-10M>	10.0	14.0	1 3

ビニールチューブ

標準部品番号	バルク部品番号	バルク部品 内径 (mm)	バルク部品 外径 (mm)	バルク部品 長さ (m)
95003-33xxx-20	95003-33001-10M <95003-33003-10M>	10.0	14.0	1 3
95003-36xxx-1x	95003-36001-10M <95003-36003-10M> <95003-36008-10M>	11.0	13.0	1 3 8
95003-36xxx-20	95003-36001-10M <95003-36003-10M> <95003-36008-10M>	11.0	13.0	1 3 8
95003-37xxx-3x	95003-37001-60M <95003-37003-60M>	11.0	15.0	1 3
95003-37xxx-60	95003-37001-60M <95003-37003-60M>	11.0	15.0	1 3
95003-38xxx-1x	95003-38001-10M <95003-38003-10M>	12.0	13.0	1 3
95003-38xxx-20	95003-38001-10M <95003-38003-10M>	12.0	13.0	1 3
95003-39xxx-1x	95003-39001-10M <95003-39003-10M>	12.0	14.0	1 3
95003-39xxx-20	95003-39001-10M <95003-39003-10M>	12.0	14.0	1 3
95003-40xxx-3x	95003-40001-60M <95003-40003-60M>	12.0	16.0	1 3
95003-40xxx-60	95003-40001-60M <95003-40003-60M>	12.0	16.0	1 3
95003-43xxx-1x	95003-43001-10M <95003-43003-10M> <95003-43008-10M>	13.0	15.0	1 3 8
95003-43xxx-20	95003-43001-10M <95003-43003-10M> <95003-43008-10M>	13.0	15.0	1 3 8
95003-45xxx-1x	95003-45001-10M <95003-45003-10M> <95003-45008-10M>	14.0	18.0	1 3 8
95003-45xxx-20	95003-45001-10M <95003-45003-10M> <95003-45008-10M>	14.0	18.0	1 3 8
95003-50xxx-1x	95003-50001-10M <95003-50003-10M>	16.0	19.0	1 3
95003-50xxx-20	95003-50001-10M <95003-50003-10M>	16.0	19.0	1 3
95003-50xxx-3x	95003-50001-60M <95003-50003-60M>	16.0	19.0	1 3
95003-55xxx-1x	95003-55001-10M <95003-55003-10M>	17.5	20.5	1 3
95003-55xxx-20	95003-55001-10M <95003-55003-10M>	17.5	20.5	1 3
95003-60xxx-1x	95003-60001-10M <95003-60003-10M>	22.0	27.0	1 3
95003-60xxx-20	95003-60001-10M <95003-60003-10M>	22.0	27.0	1 3
95003-60xxx-3x	95003-60001-60M <95003-60003-60M>	22.0	27.0	1 3
95003-60xxx-60	95003-60001-60M <95003-60003-60M>	22.0	27.0	1 3

一般用チューブ			
標準部品番号	バルク部品番号	バルク部品	
		内径 (mm)	長さ (m)
95005-11xxx-3x	95005-11001-30M	11.0	1
95005-11xxx-5x	95005-11001-50M	11.0	1
95005-12xxx-1x	95005-12001-10M <95005-12003-10M>	12.0	1 3
95005-12xxx-2x	95005-12001-20M	12.0	1
95005-12xxx-3x	95005-12001-30M	12.0	1
95005-12xxx-5x	95005-12001-50M	12.0	1
95005-14xxx-1x	95005-14001-10M	14.0	1
95005-14xxx-2x	95005-14001-20M <95005-14003-20M>	14.0	1 3
95005-14xxx-3x	95005-14001-30M	14.0	1
95005-14xxx-5x	95005-14001-50M	14.0	1
95005-17xxx-1x	95005-17001-10M	17.0	1
95005-17xxx-2x	95005-17001-20M	17.0	1
95005-17xxx-3x	95005-17001-30M	17.0	1
95005-17xxx-5x	95005-17001-50M	17.0	1
95005-30xxx-3x	95005-30001-30M	3.0	1
95005-30xxx-5x	95005-30001-50M	3.0	1
95005-35xxx-1x	95005-35001-10M <95005-35003-10M> <95005-35008-10M>	3.5	1 3 8
95005-35xxx-2x	95005-35001-20M	3.5	1
95005-35xxx-3x	95005-35001-30M	3.5	1
95005-35xxx-4x	95005-35001-10M <95005-35003-10M> <95005-35008-10M>	3.5	1 3 8
95005-35xxx-5x	95005-35001-50M	3.5	1
95005-45xxx-1x	95005-45001-10M <95005-45003-10M> <95005-45008-10M>	4.5	1 3 8
95005-45xxx-2x	95005-45001-20M	4.5	1
95005-45xxx-3x	95005-45001-30M	4.5	1

一般用チューブ			
標準部品番号	バルク部品番号	バルク部品	
		内径 (mm)	長さ (m)
95005-45xxx-4x	95005-45001-10M <95005-45003-10M> <95005-45008-10M>	4.5	1 3 8
95005-45xxx-5x	95005-45001-50M	4.5	1
95005-50xxx-3x	95005-50001-30M <95005-50003-30M>	5.0	1 3
95005-50xxx-5x	95005-50001-50M	5.0	1
95005-55xxx-1x	95005-55001-10M <95005-55003-10M> <95005-55008-10M>	5.3	1 3 8
95005-55xxx-2x	95005-55001-20M <95005-55003-20M>	5.3	1 3
95005-55xxx-4x	95005-55001-10M <95005-55003-10M> <95005-55008-10M>	5.3	1 3 8
95005-65xxx-1x	95005-65001-10M <95005-65003-10M>	6.5	1 3
95005-65xxx-2x	95005-65001-20M	6.5	1
95005-70xxx-3x	95005-70001-30M <95005-70003-30M>	7.0	1 3
95005-70xxx-5x	95005-70001-50M	7.0	1
95005-75xxx-1x	95005-75001-10M <95005-75003-10M>	7.3	1 3
95005-75xxx-2x	95005-75001-20M	7.3	1
95005-80xxx-1x	95005-80001-10M <95005-80003-10M>	8.0	1 3
95005-80xxx-2x	95005-80001-20M	8.0	1

＊注）Xは数字、英字を省略表示したものです。

◎ 注意：フューエルホース／チューブと一般用チューブ、及びビニールチューブを間違えて使用すると危険が生じます。
フューエルホース／チューブ使用箇所に一般用チューブ、及びビニールチューブを使用したり、その逆の使用は絶対しないで、パーツカタログ記載のバルク部品をサービスマニュアル及びバルク部品に同梱されている説明書に従って正しく使用してください。

www.impex-jp.com

●フューエルホース／チューブと一般用チューブ、及びビニールチューブのバルク部品番号の構成について

（例）９５００１－７５００１－５０Ｍ

バルク部品

バルク部品を表します。

マーキングコード（フューエルホース／チューブおよび一般用チューブ）

変更コード（ビニールチューブ）

・ナンバリングマークおよび変更順を示しますがバルク部品では０ でナンバーなしです。

種類コード

・フューエルホース　2 ：ブレード外部で赤色（内径 3mm のみ）
　　5 ：ブレード内部で黒色

・フューエルチューブ　3 ：赤色（内径 3mm のみ）
　　4 ：灰色＋赤線（内径 3mm のみ）
　　6 ：黒色

・ビニールチューブ　1 ：透明
　　2 ：黒色
　　3 ：うす赤色
　　6 ：うす赤色
　　7 ：うす黒色

・一般用チューブ　1 ：灰色
　　2 ：灰色
　　3 ：黒色
　　5 ：黒色

長さ

001 : 1 m（標準）
003 : 3 m
008 : 8 m
未設定のものもあります。

内径コード（フューエルホース／チューブおよび一般用チューブ）

30 : 3.0 mm
35 : 3.5 mm
45 : 4.5 mm
50 : 5.0 mm
55 : 5.3 mm 5.5 mm
65 : 6.5 mm
70 : 7.0 mm
75 : 7.3 mm 7.5 mm
80 : 8.0 mm
11 : 11 mm
91 : 12 mm（外径 15 mm）
92 : 12 mm（外径 16 mm）
12 : 12 mm（外径 17 mm）
14 : 14 mm
17 : 17 mm

内外径コード（ビニールチューブ）

01 : 内径 2.9 外径 6.8 mm
03 : 内径 3 外径 6 mm
05 : 内径 3.5 外径 6.5 mm
07 : 内径 4 外径 7 mm
08 : 内径 4.5 外径 6.5 mm
09 : 内径 4.5 外径 8 mm
12 : 内径 5 外径 7 mm
10 : 内径 5 外径 8 mm
11 : 内径 5 外径 9 mm
14 : 内径 6 外径 9 mm
17 : 内径 7 外径 9 mm
19 : 内径 7 外径 11 mm
21 : 内径 8 外径 9 mm
23 : 内径 8 外径 12 mm
25 : 内径 9 外径 11 mm
27 : 内径 9 外径 13 mm
33 : 内径 10 外径 14 mm
36 : 内径 11 外径 13 mm
37 : 内径 11 外径 15 mm
38 : 内径 12 外径 13 mm
39 : 内径 12 外径 14 mm
40 : 内径 12 外径 16 mm
43 : 内径 13 外径 15 mm
45 : 内径 14 外径 18 mm
50 : 内径 16 外径 19 mm
55 : 内径 17.5 外径 20.5 mm
60 : 内径 22 外径 27 mm

ホース／チューブのタイプ：

1 : フューエルホース／チューブ
3 : ビニールチューブ
5 : 一般用チューブ

www.impex-jp.com

標準整備時間

標準整備時間は車両整備に掛かる標準的な作業時間を表し、ディーラーでの実働工程管理や整備料金算出の目安として使用していただくために記載しています。
この資料に記載している標準整備時間は、補修部品と連携して検索できる案内にしていますので、補修部品を含む簡易的な修理見積りや帳票記入に便利な使い方ができます。

標準整備時間の設定体系

- 正味作業時間
  - 取外し、分解組立、取付
  - 点検、測定、調整、確認
  - 故障診断（電装系）
  - 完成検査
- 余裕時間
  - 作業準備（手順の確認、必要工具の確認と手配）
  - 作業関連（車輌の移動）

＊余裕時間は正味作業時間に一定の係数を乗じています。

標準整備時間の設定基準

・工賃算出に便利な十進法（0.1単位）で設定しています。
　例（0.1）→6分　　（0.2）→12分
　一時間当りの賃率×標準整備時間＝工賃

・標準整備時間の設定は、ハンドツールを使用しています。

・作業項目と標準整備時間は、工具・整備機器の進化や作業方法の改善により変更する場合があります。

編集形態について

本文中に案内されている整備項目は、イラストの補修用販売部品形態に合せた交換作業時間を主体に記載しています。その他の補修用部品を使用しない代表的な整備項目（脱着、調整、点検測定、その他の作業）は、前文中の作業別一覧に掲載しています。

作業手法について

・作業手順は、別冊のサービスマニュアルの手法に準じた作業時間で設定していますので必要な場合に参照してください。
・サービスマニュアルに掲載されていない整備項目の設定は、安全作業と製品保証が確保できる最短時間で整備できる作業手法を採用しています。
・作業は1名で行い、2名以上必要になる場合は、人数分の延べ時間で設定しています。
・作業者の技術レベルは、3年程度のHonda車修理経験者を標準とした設定値になっています。
・専用工具及び整備機器の適用は、サービスマニュアルで指定又は推奨する機器工具を採用しています。

標準整備時間を案内していない整備項目

・本文中に部品適用がない用品及びサービス対応部品。
・通常の使用過程において経時劣化及び破損しにくい部位。
・ワンタッチレベルで作業が完了する整備項目。
・故障要因と整備頻度が極端に少ない整備項目。

＊標準整備時間が案内されていない場合は、適正な実作業時間を基に工賃を算出してください。

標準整備時間に含まれない作業

・オイル、冷却水の抜取り、暖機運転に掛かる待ち時間。
・標準外装備品の脱着を伴う追加作業。
・出張サービスや引取り納車等の間接時間
・部品発注受入に要する間接時間。
・整備作業時に使用するグリース、接着剤等の材料費。

www.impex-jp.com

代表例で表す標準整備時間の説明
（代表例は実際の案内項目と異なります。）

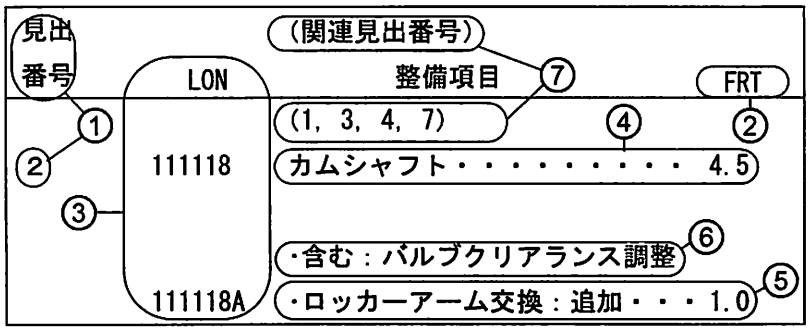

①交換作業部位を表す部品イラストの見出番号です。

②FRTはフラットレートタイムの略語を表し、交換作業に掛かる標準整備時間を表しています。

③LONはレーバーオペレーションナンバーの略語を表し、整備項目を作業単位のコードで分類しています。
作業コード（LON）は機種が異なっても同一コードを採用しています。基準作業は6桁コードで表示し、追加作業は7桁コードで表示しています。

④カムシャフト1本当りの交換作業とFRT4.5を表しています。

⑤カムシャフト1本当りの交換作業と同時に、追加作業（ロッカーアーム交換）を行った場合に加算されるFRT1.0を表しています。

⑥整備項目に含まれる作業内容を表しています。

⑦カムシャフトの交換作業と同一系統の作業で、FRT4.5と同時間になる見出番号の表示です。
（適用範囲は、同じブロック内でLON設定の無い整備項目を対象にしています。）

代表例（カムシャフト交換）を使用した整備項目の探し方

カムシャフトの補修用部品イラストが掲載されている該当ブロックのページを開く。

カムシャフトのイラストを探し見出番号と一致する整備項目とFRTを検索する。

www.impex-jp.com

整備項目が次ページに続く場合の表示マーク

見出番号	LON	（関連見出番号）整備項目	FRT
2	111118	カムシャフト・・・・・・・・・・	4.5
	・	・	・
	・	・	・
+			

最終行の位置に表示

標準整備時間を案内していないブロックの表示

見出番号	LON	（関連見出番号）整備項目	FRT
		未案内・・・・・・・・・・	

LONのコード体系

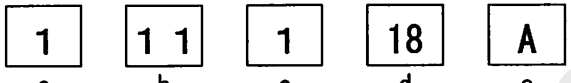

a）類別コード・・・・・・・エンジン

b）部位機能コード・・・・・エンジンアッパー

c）作業コード・・・・・・・交換

d）整備項目別コード・・・・カムシャフト
（英記号の場合有り）　（コードの規則性なし）

e）追加コード・・・・・・・ロッカーアーム交換追加
（コードの規則性なし）

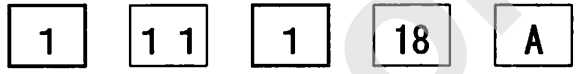

a）類別コードと分類

コード	カテゴリー
1	エンジン
2	トランスミッション
3	燃料系、排気系
4	フレーム、ボディー
5	ステアリング、サスペンション
6	電装系
7	ホイール、ブレーキ
8	コントロール、インストルメント
9	ー
0	ー

c）作業コードと分類

コード	作業分類
1	交換
2	オーバーホール
3	調整、バランス取り
4	（上塗り）
5	点検、測定／診断
6	（リボア、ボーリング）
7	（再生）
8	（研摩）
9	（仕上げ）
0	修正、清掃、エアー抜き

www.impex-jp.com

補修用部品を使用しない代表的な整備項目
(1)脱着、(2)調整、(3)点検測定、(4)オーバーホール、
(5)その他の作業

E：エンジン、F：フレーム

(1)脱着作業
車両から取り外した状態の部品形態で設定

	LON	整備項目	FRT
E	1101E5	エンジン脱着 必要な全ての点検、調整を含む	1.0
	1111K0	シリンダーヘッドアッセンブリー脱着	1.7
	1111BU	シリンダーヘッドアッセンブリー脱着 (A) エンジン脱着を含む 適用条件：PGM-FI タイプ	1.7
	3111D5	スロットルボディ脱着	0.4
	3111D6	キャブレター脱着	0.3
	1101E6	クランクケース分割 エンジン脱着を含む	3.0

(2)調整作業

	LON	整備項目	FRT
E	3113A0	キャブレターアイドリング調整	0.1
	1113A0	バルブクリアランス調整 作業条件：1台分	0.8
	6143A1	スパークプラグ調整／清掃	0.1
F	6163A0	ヘッドライト光軸調整	0.1
	7113A0	フロントブレーキ調整 フロントブレーキシューの調整を含まず	0.1
	7113A0A	イコライザー調整時は追加	0.9
	7113A0C	イコライザー調整時は追加 (A) 適用条件：'12- モデル	1.2
F	7113A1	リヤブレーキ調整 リヤブレーキシューの調整を含まず	0.1
	7113A1A	イコライザー調整時は追加	0.9
	7113A1D	イコライザー調整時は追加 (A) 適用条件：'12- モデル	1.2
	3113A3	スロットル作動調整	0.1

(3)点検、測定作業

	LON	整備項目	FRT
E	1115A0	圧縮圧力測定点検	0.1
	6145A0	点火時期点検	0.2
	3115A0	キャブレターフロートレベル測定	0.5
F	6105A0	バッテリー点検	0.2

(4)オーバーホール (O/H)
作業条件：本体の脱着作業を含み各部の必要な測定点検、調整、洗浄を行い不具合部品の交換を含む

	LON	整備項目	FRT
E	311200	キャブレター O/H 必要な全ての調整を含む	0.7

(5)その他の作業

	LON	整備項目	FRT
E	1130A1	オイルフィルタースクリーン清掃	0.2

エンジン　グループ

E-1

シュラウド(NSC50SH4/5/6/7)

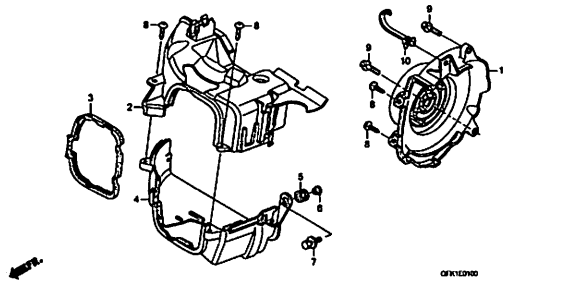

E-1-1

シュラウド(NSC50SH8/9/B)

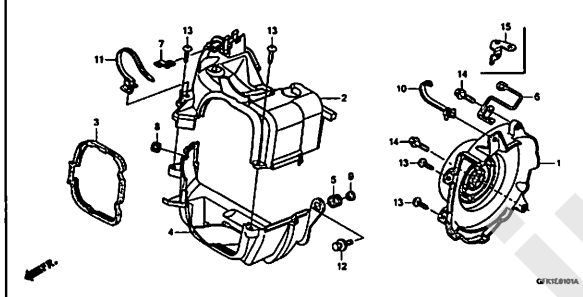

E-2

シリンダーヘッドカバー

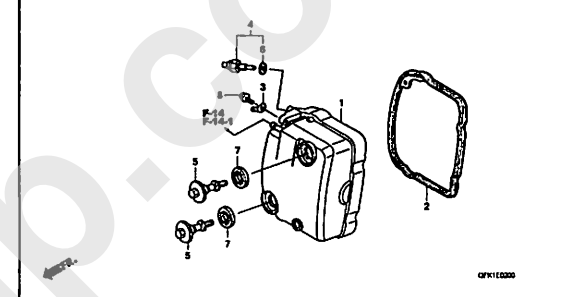

E-3

シリンダーヘッド(NSC50SH4/5/6/7)

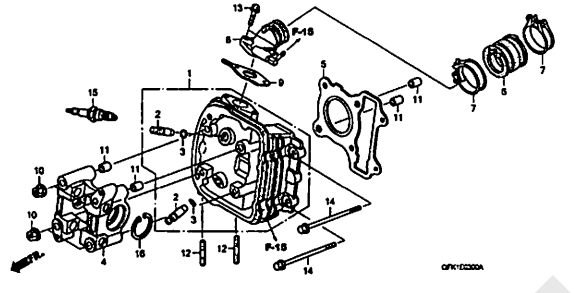

E-3-1

シリンダーヘッド(NSC50SH8/9/B)

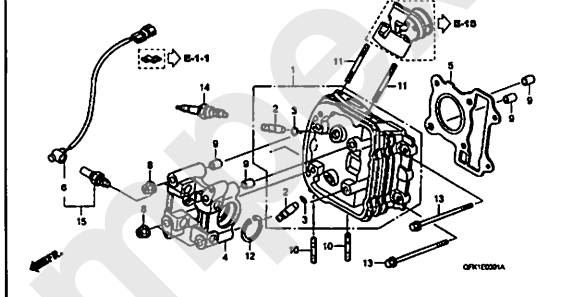

E-4

カムシャフト/バルブ

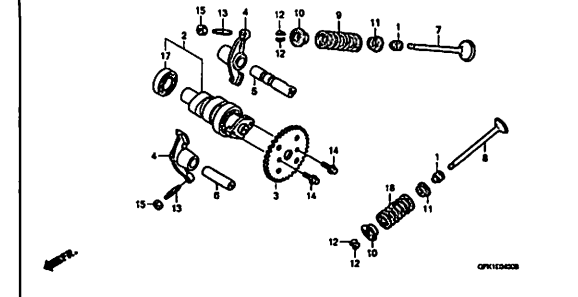

E-5

カムチェン/テンショナー

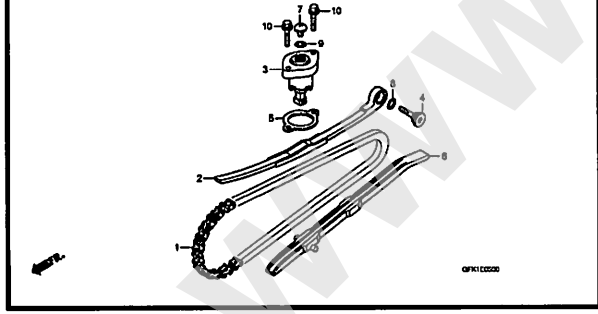

E-6

シリンダー

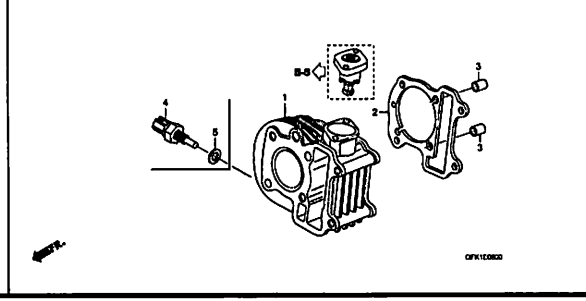

E-7

R. クランクケース

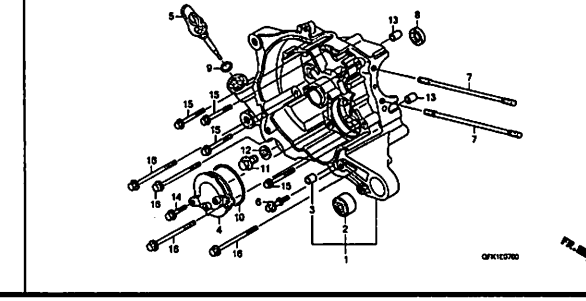

www.imex-jp.com

エンジン　グループ

E-8

ジェネレーター(NSC50SH4/5/6/7)

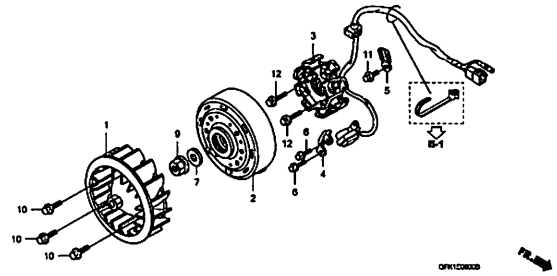

E-8-1

ジェネレーター(NSC50SH8/9/B)

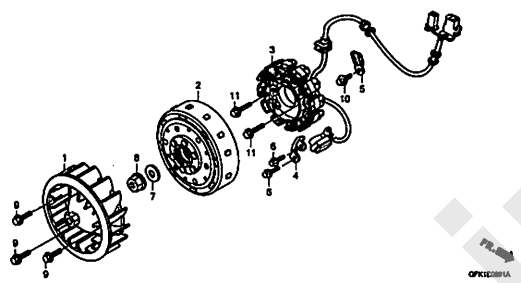

E-9

オイルポンプ

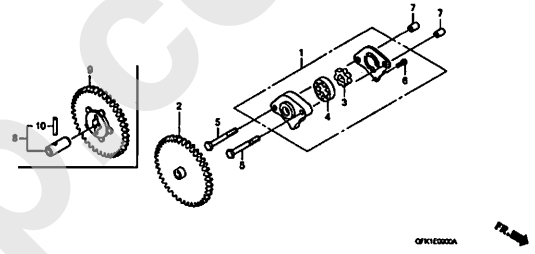

E-10

スターターモーター

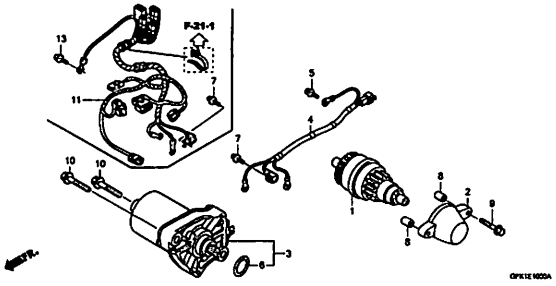

E-11

L. サイドカバー

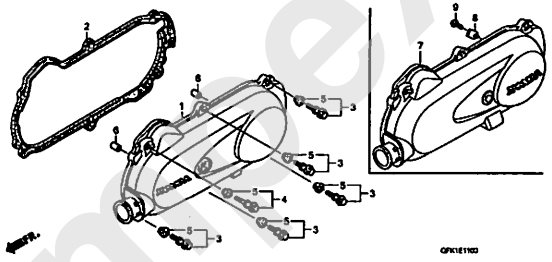

E-12

ドライブフェイス/キックスタータースピンドル
(NSC50SH4/5/6/7)

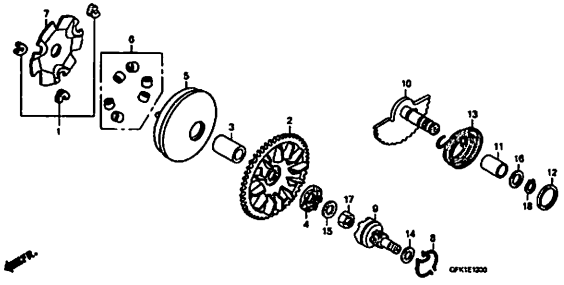

E-12-1

ドライブフェイス/キックスタータースピンドル
(NSC50SH8/9/B)

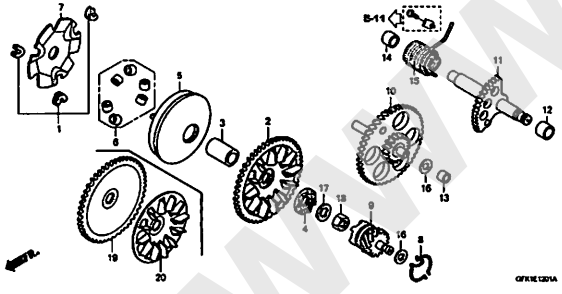

E-13

ドリブンフェイス

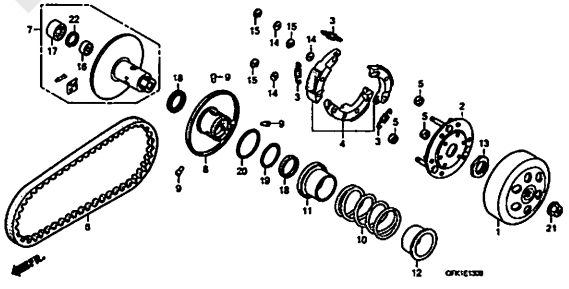

E-14

トランスミッション

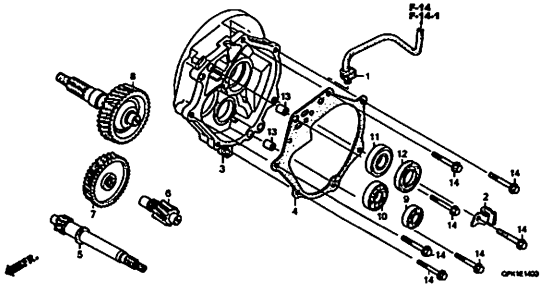

www.imex-jp.com

エンジン　グループ

E-15

L. クランクケース(NSC50SH4/5/6/7)

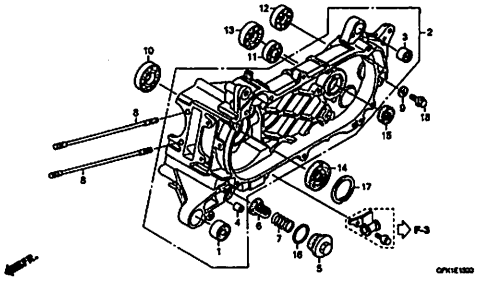

E-15-1

L. クランクケース(NSC50SH8/9/B)

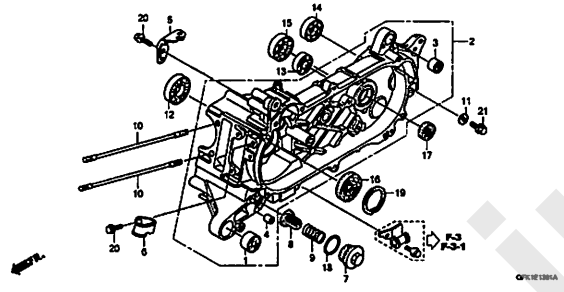

E-16

クランクシャフト

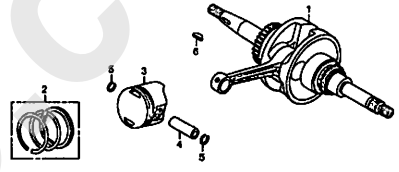

E-17

キャブレター

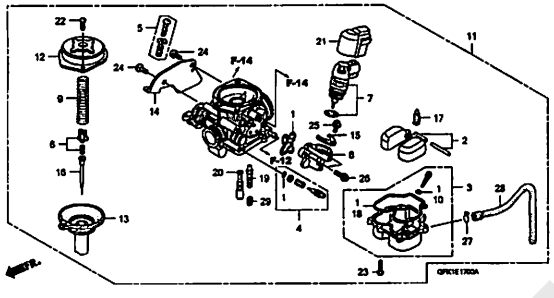

E-18

スロットルボディ/フューエルインジェクター

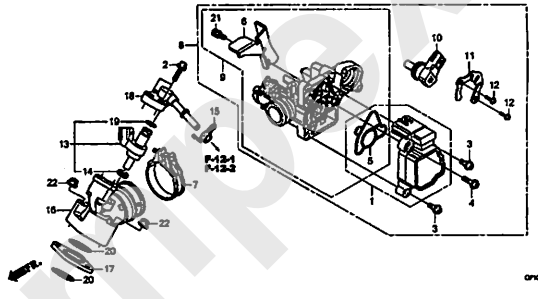

EOP-1

ガスケットキットA

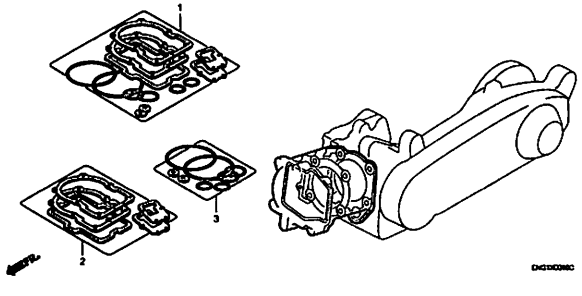

EOP-2

ガスケットキットB

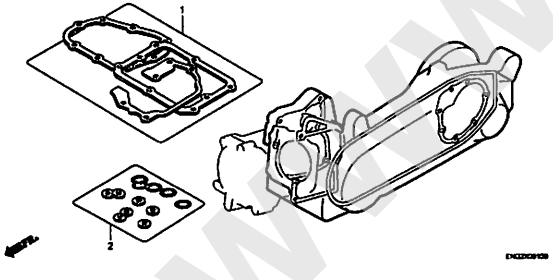

www.impex-jp.com

フレーム　グループ

F-1

ヘッドライト

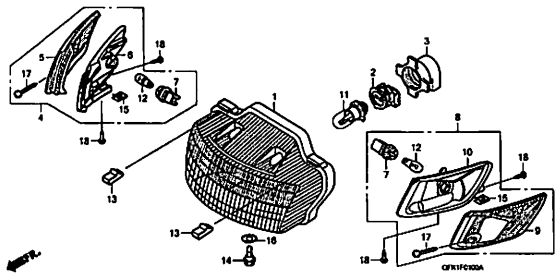

F-2

メーター

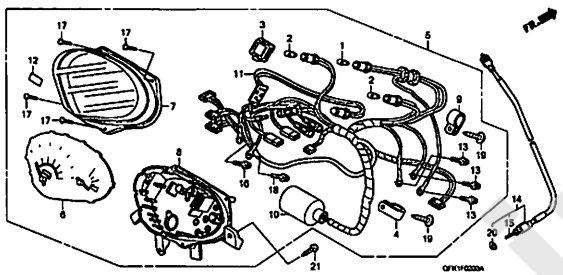

F-3

ハンドルレバー/スイッチ/ケーブル(NSC50SH4/5/6/7/8/9)

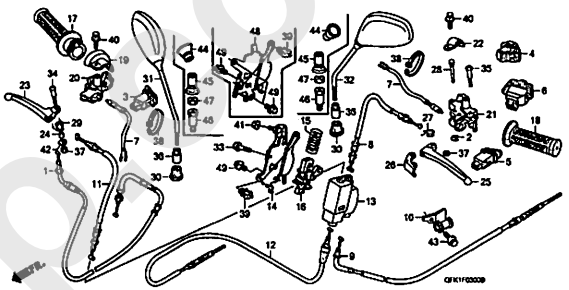

F-3-1

ハンドルレバー/スイッチ/ケーブル(NSC50SHB)

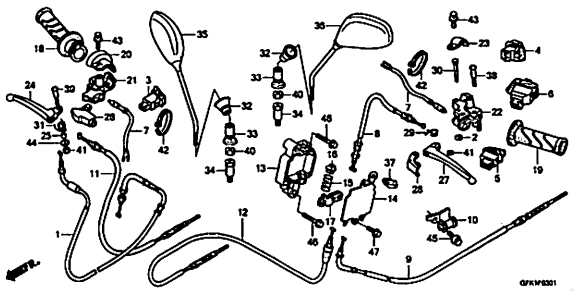

F-4

ハンドルパイプ

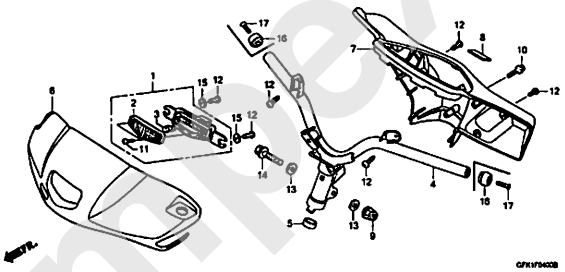

F-5

フロントフェンダー/インナーカバー

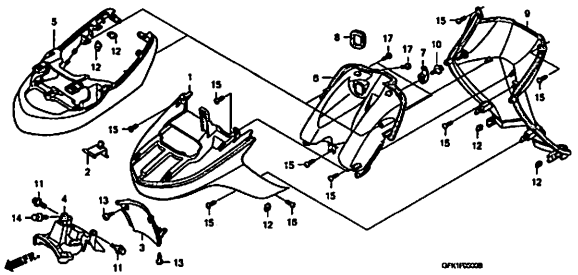

F-6

フロアーステップ/バッテリー(NSC50SH4/5/6/7)

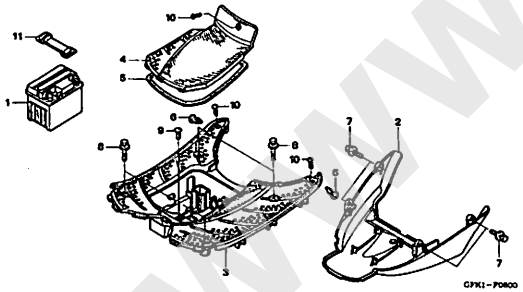

F-6-1

フロアーステップ/バッテリー(NSC50SH8/9/B)

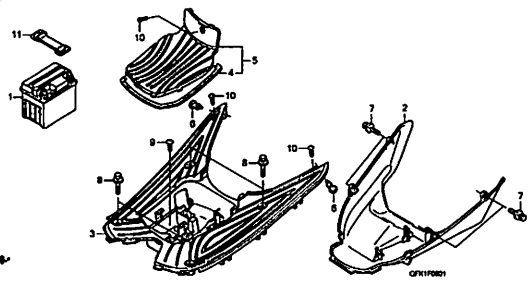

F-7

ボディカバー

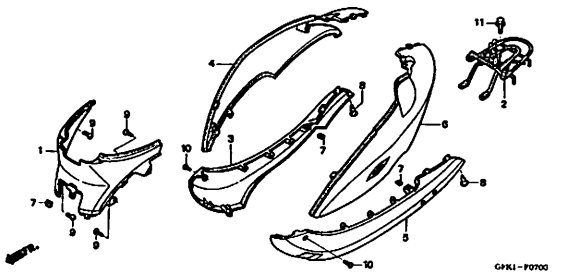

www.mpex-jp.com

フレーム　グループ

F-8

フロントフォーク/ステアリングステム

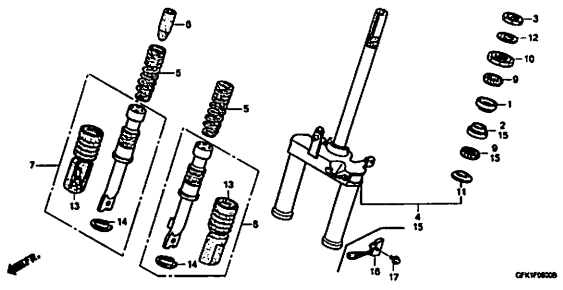

F-9

フロントホイール(NSC50SH4/5/6/7/8/9)

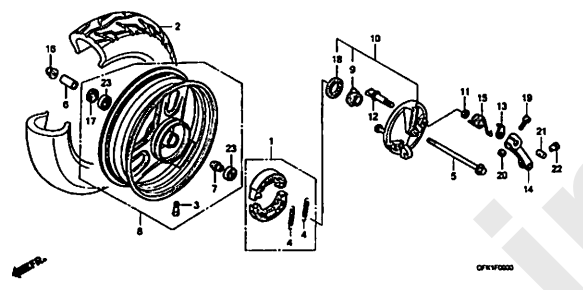

F-9-1

フロントホイール(NSC50SHB)

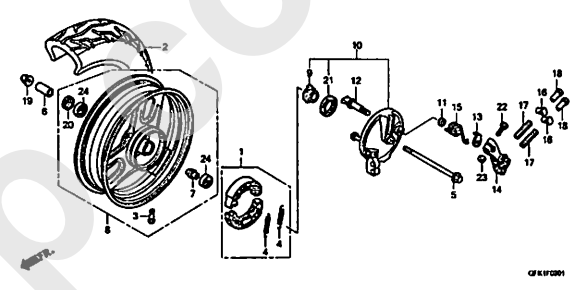

F-10

リヤーホイール

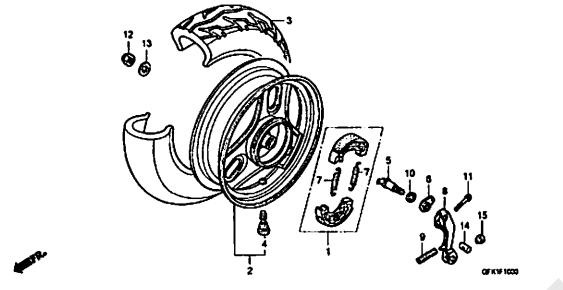

F-11

シート/ラギジボックス

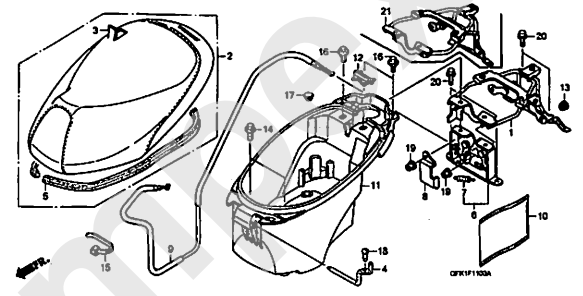

F-12

フューエルタンク(NSC50SH4/5/6/7)

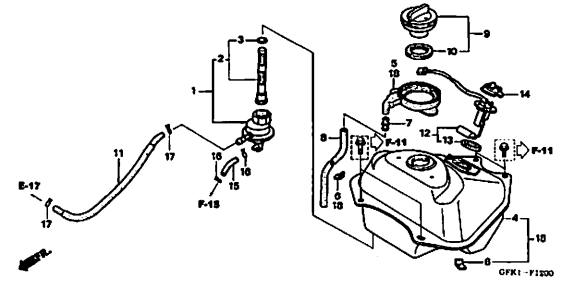

F-12-1

フューエルタンク/フューエルポンプ(NSC50SH8/9)

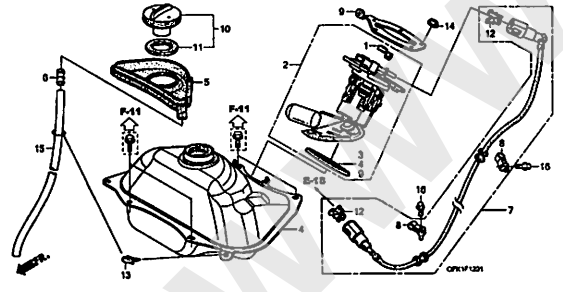

F-12-2

フューエルタンク/フューエルポンプ(NSC50SHB)

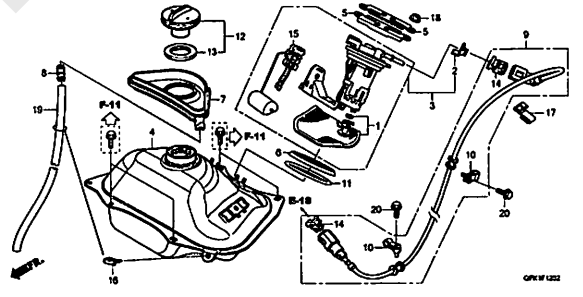

F-13

リヤーフェンダー

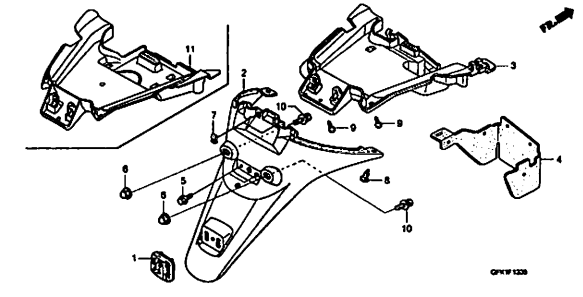

www.inmoex-jp.com

フレーム　グループ

F-14

エアークリーナー(NSC50SH4/5/6/7)

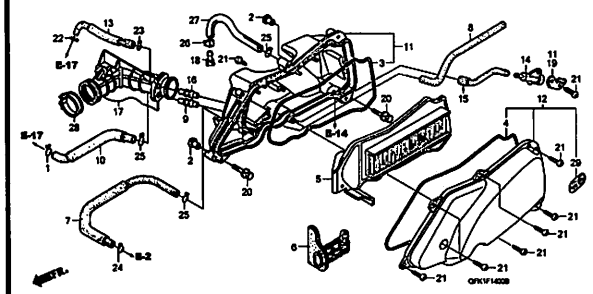

F-14-1

エアークリーナー(NSC50SH8/9/B)

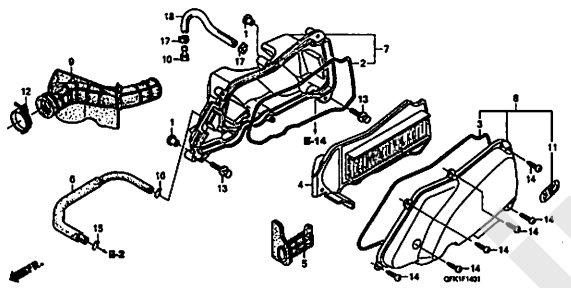

F-15

エアーサクションバルブ

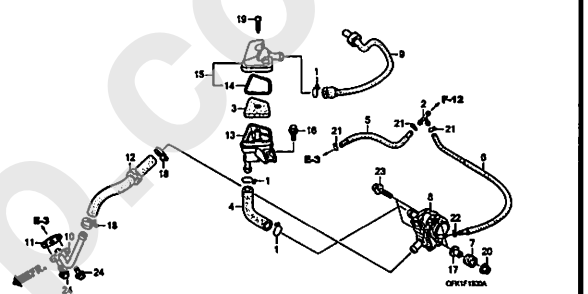

F-16

エキゾーストマフラー(NSC50SH4/5/6/7)

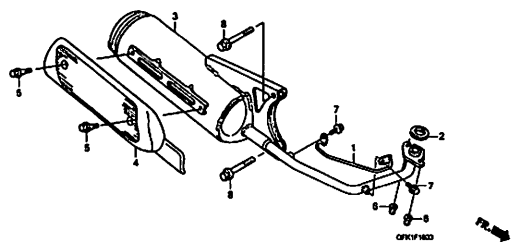

F-16-1

エキゾーストマフラー(NSC50SH8/9/B)

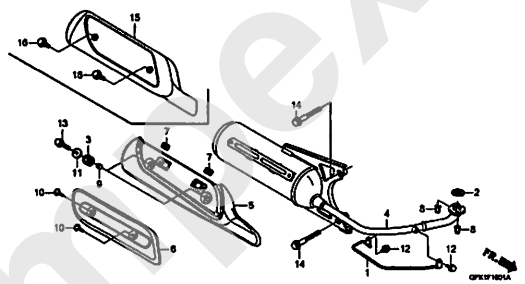

F-17

スタンド/キックペダル

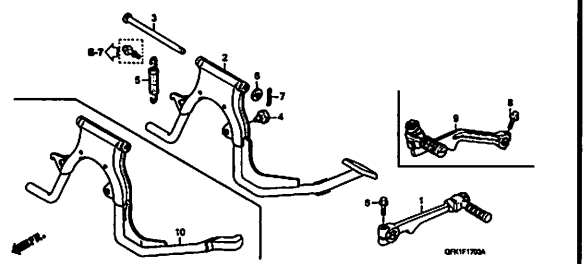

F-18

リヤークッション

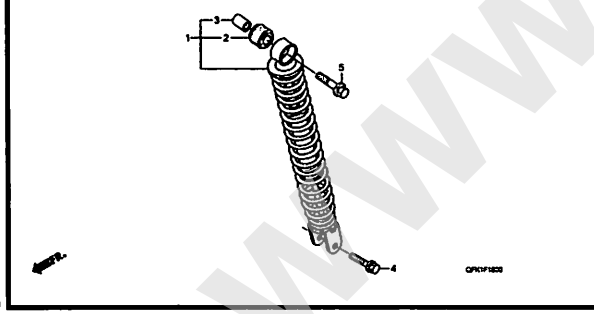

F-19

リヤーコンビネーションライト

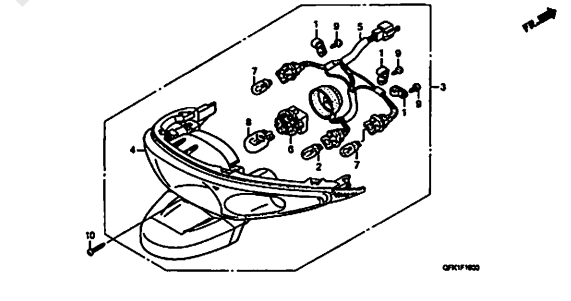

F-20

ワイヤーハーネス(NSC50SH4/5/6/7)

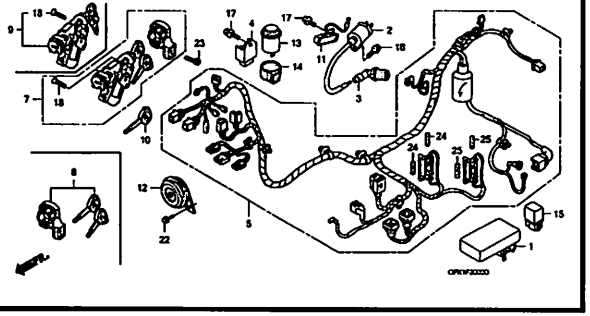

www.impex-jp.com

フレーム　グループ

F-20-1

ワイヤーハーネス (NSC50SH8/9/B)

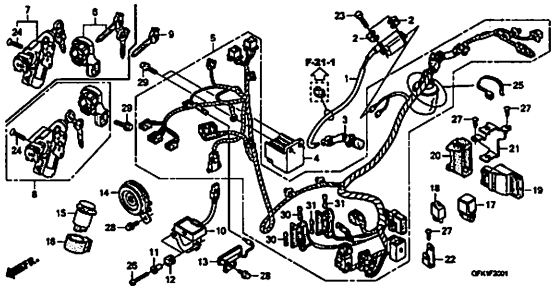

F-21

フレームボディ (NSC50SH4/5/6/7)

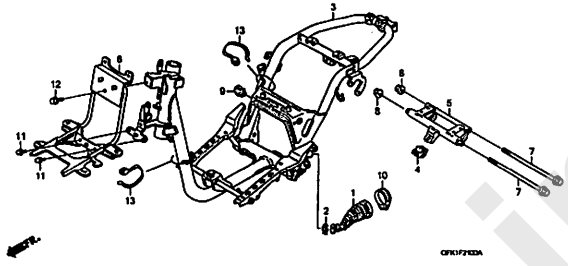

F-21-1

フレームボディ (NSC50SH8/9/B)

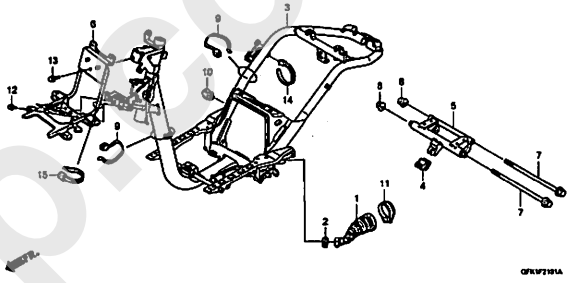

F-22

バスケット

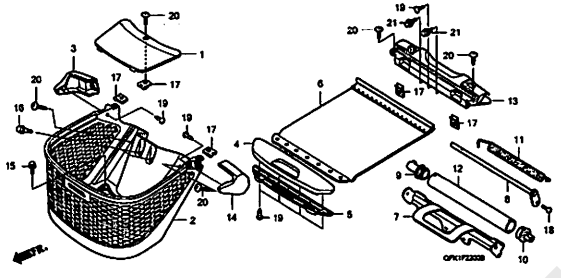

F-23

コーションラベル

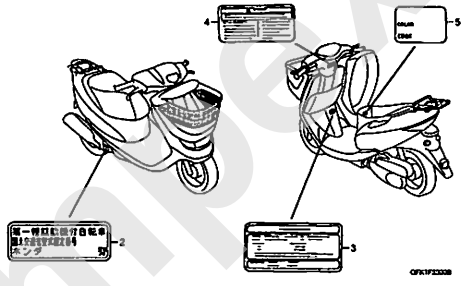

F-24

マーク

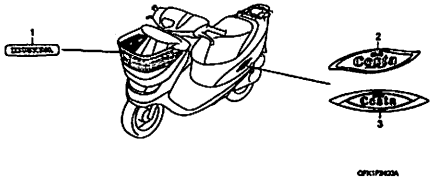

www.impex-ip.com

E-1 シュラウド (NSC50SH4/5/6/7)

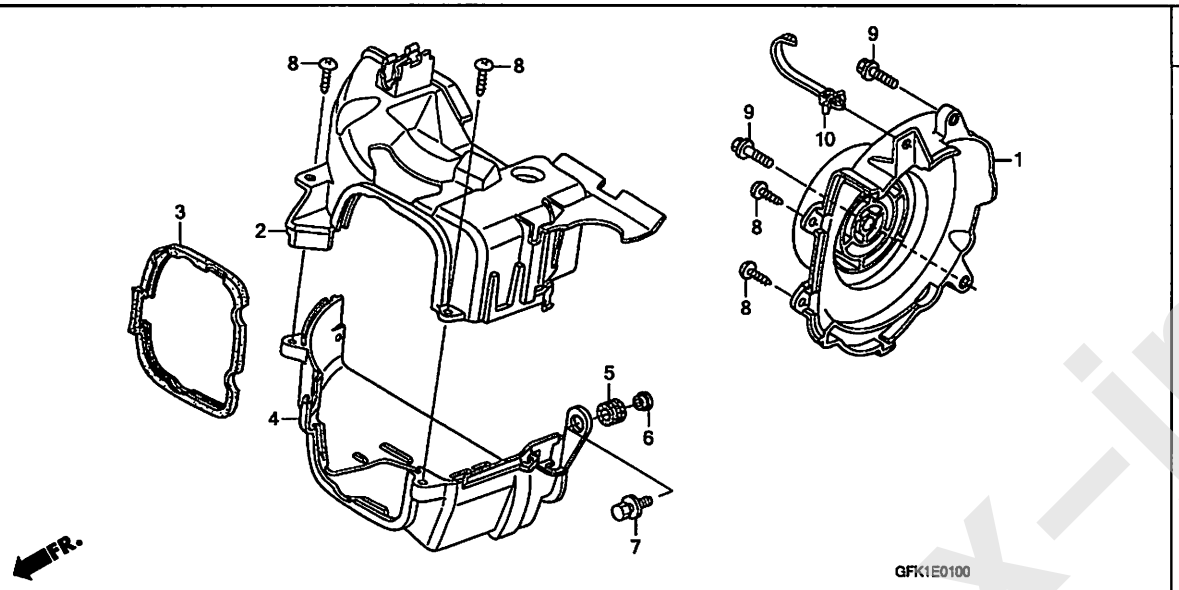

見出番号	LON	(関連見出番号) 整備項目	FRT
1	1151E0	カバー, ファン	0.1
2	1111U9	シュラウド, エンジン :アッパー	0.6
4		(3)	
	1111V0	シュラウド, エンジン :ロアー	1.0
	1111Y1	シュラウド, エンジン :両側	1.0

見出番号	部品番号	部品名	希望小売価格	使用個数 NSC50SH 4	5	6	7	8	9	B	適用号機 初号機	終号機	タイプ
1	19610-GFC-900	カバーCOMP., ファン	1,620	1	1	1	1	–	–	–			
2	19621-GFH-920	シュラウド, インテーク	1,470	1	1	1	1	–	–	–			
3	19625-GFC-900	シール, シュラウド	500	1	1	1	1	–	–	–			
4	19631-GFC-900	シュラウド, エキゾースト	1,200	1	1	1	1	–	–	–			
5	19639-GBC-000	ラバー, マウンテイング	80	1	1	1	1	–	–	–			
6	33715-GB0-900	カラー, テールライトセッテイング	160	1	1	1	1	–	–	–			
7	93404-06020-00	ボルトワッシャー 6X20	35	1	1	1	1	–	–	–			
8	93903-25380	スクリュー, タッピング 5X16	25	4	4	4	4	–	–	–			
9	96001-06025-07	ボルト, フランジ 6X25	40	2	2	2	2	–	–	–			
10	90672-GCC-000	ストラップ, ケーブル	230	1	1	1	1	–	–	–			

www.impex-jp.com

E-1-1 シュラウド (NSC50SH8/9/B)

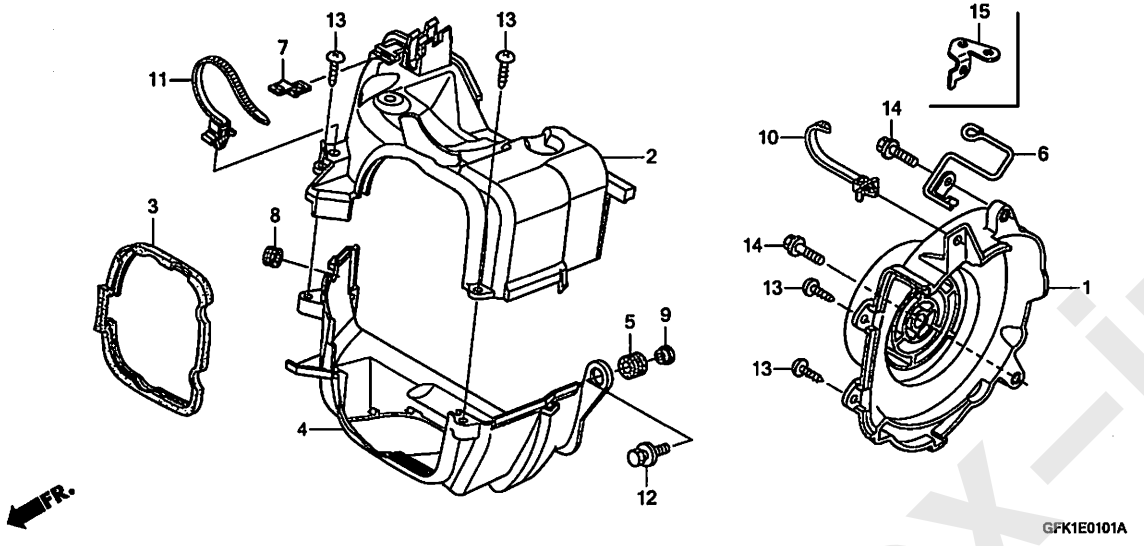

見出番号	LON	(関連見出番号) 整備項目	FRT
1	1151E0	カバー, ファン	0.1
2	1111U9	シュラウド, エンジン :アッパー	0.6
4		(3)	
	1111V0	シュラウド, エンジン :ロアー	1.0
	1111Y1	シュラウド, エンジン :両側	1.0

見出番号	部品番号	部品名	希望小売価格	使用個数 NSC50SH 4	5	6	7	8	9	B	適用号機 初号機	終号機	タイプ
1	19610-GFC-900	カバー-COMP., ファン	1,620	-	-	-	-	1	1	-			
	19610-GFC-901		1,620	-	-	-	-	-	-	1			
2	19621-GFC-770	シュラウド, インテーク	1,330	-	-	-	-	1	1	1			
3	19625-GFC-900	シール, シュラウド	500	-	-	-	-	1	1	1			
4	19631-GFC-770	シュラウド, エキゾースト	1,200	-	-	-	-	1	1	1			
5	19639-GBC-000	ラバー, マウンティング	80	-	-	-	-	1	1	1			
6	32108-GFC-770	ガイド, エンジンサブコード	235	-	-	-	-	1	1	-			
7	32121-GFC-770	ホルダー, カプラー	80	-	-	-	-	1	1	1			
8	32139-GFC-770	グロメット, センサーハーネス	165	-	-	-	-	1	1	1			
9	33715-GB0-900	カラー, テールライトセッティング	160	-	-	-	-	1	1	1			
10	90672-GCC-000	ストラップ, ケーブル	230	-	-	-	-	1	1	-			
11	90672-KFM-900	ストラップ, ケーブル	150	-	-	-	-	1	1	-			
	90011-GFC-J31		150	-	-	-	-	-	-	1			
12	93404-06020-00	ボルトワッシャー 6X20	35	-	-	-	-	1	1	1			
13	93903-25380	スクリュー, タッピング 5X16	25	-	-	-	-	4	4	4			
14	96001-06025-07	ボルト, フランジ 6X25	40	-	-	-	-	2	2	2			
15	32108-GGL-J00	ステー, エンジンサブコード	200	-	-	-	-	-	-	1			

www.impex-jp.com

E-2 シリンダーヘッドカバー

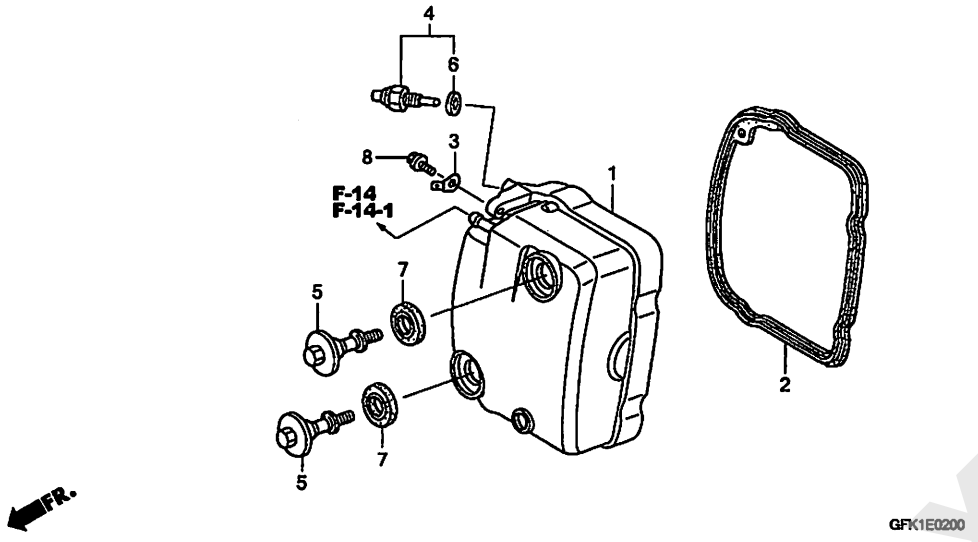

見出番号	LON	(関連見出番号) 整備項目	FRT
1	1111C4	ｶﾊﾞｰ, ｼﾘﾝﾀﾞｰﾍｯﾄﾞ	0.7
2	1111D2	ｶﾞｽｹｯﾄ, ｼﾘﾝﾀﾞｰﾍｯﾄﾞｶﾊﾞｰ	0.7
4	617151	ｾﾝｻｰ, ｵｲﾙﾃﾝﾌﾟﾚｰﾁｬｰ	0.4

見出番号	部品番号	部品名	希望小売価格	使用個数 NSC50SH 4	5	6	7	8	9	B	適用号機 初号機	終号機	タイプ
1	12310-GFC-890	ｶﾊﾞｰ, ｼﾘﾝﾀﾞｰﾍｯﾄﾞ	3,700	1	1	1	1	–	–	–			
	12310-GCC-B50	ｶﾊﾞｰCOMP., ﾍｯﾄﾞ	6,600	–	–	–	–	1	1	–			
	12310-GCC-C51		6,600	–	–	–	–	–	1	–	———	1323704	
	12310-GFC-J30		3,700	–	–	–	–	–	1	–	1323705	———	
				–	–	–	–	–	–	1			
2	12391-GCC-000	ｶﾞｽｹｯﾄ, ｼﾘﾝﾀﾞｰﾍｯﾄﾞｶﾊﾞｰ	540	1	1	1	1	1	1	1			
3	32152-MB3-000	ｺﾈｸﾀｰ, ｱｰｽ	115	1	1	1	1	–	–	–			
4	37750-GFC-890	ｾﾝｻｰASSY., ｵｲﾙｻｰﾓ	3,700	1	1	1	1	–	–	–			
5	90017-GCC-000	ﾎﾞﾙﾄ, ﾍｯﾄﾞｶﾊﾞｰ	225	2	2	2	2	2	2	2			
6	90401-HC4-750	ﾜｯｼｬｰ, ｼｰﾙ	185	1	1	1	1	–	–	–			
7	90543-MV9-670	ﾗﾊﾞｰ, ﾏｳﾝﾃｨﾝｸﾞ	170	2	2	2	2	2	2	2			
8	95701-06012-00	ﾎﾞﾙﾄ, ﾌﾗﾝｼﾞ 6X12	35	1	1	1	1	–	–	–			

www.impex-jp.com

E-3 シリンダーヘッド (NSC50SH4/5/6/7)

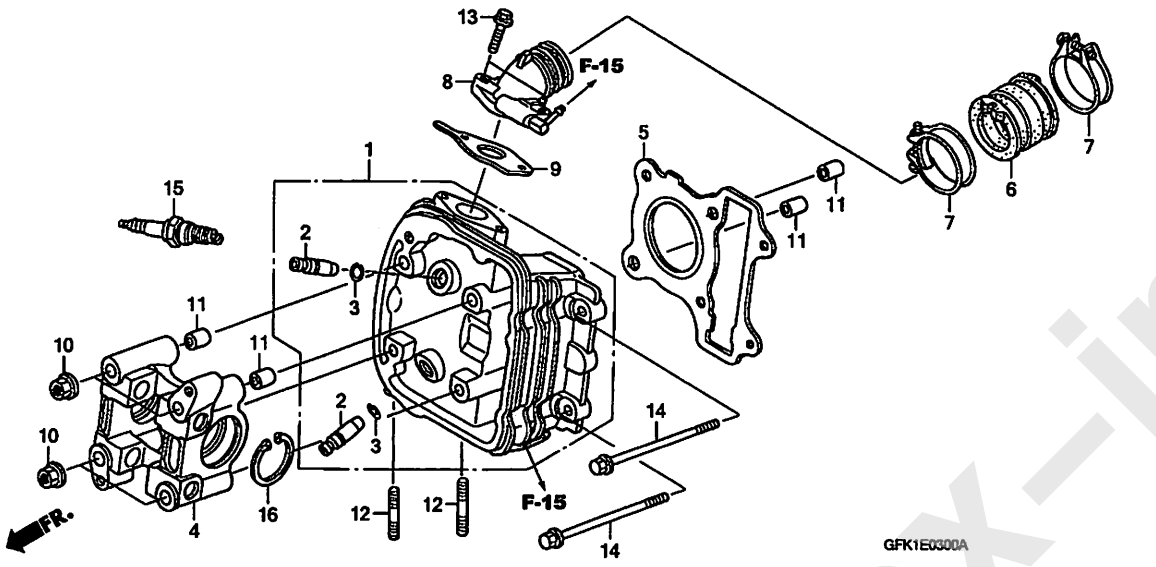

見出番号	LON	(関連見出番号) 整備項目	FRT
1	111106	ヘッド，シリンダー	2.5
		・含む：バルブ調整&修正	
2	1111L9	ガイド，インテークバルブ（1個）	2.5
		・含む：リーマ修正	
		・含む：バルブ調整&修正	
	1111M0	ガイド，エキゾーストバルブ（1個）	2.5
		・含む：リーマ修正	
		・含む：バルブ調整&修正	
	1111M9	ガイド，バルブ　：1台分	2.8
		・含む：リーマ修正	
		・含む：バルブ調整&修正	
4	1111B4	ホルダー，カムシャフト	1.7
5	111115	ガスケット，シリンダーヘッド	1.7
6	311131	インシュレーター，スロットルボディ/キャブレター	0.3
8	111107	マニホールド，インテーク	0.3
9	1111J1	ガスケット，インテークマニホールド	0.2
15	614130	プラグ，スパーク	0.1

見出番号	部品番号	部品名	希望小売価格	使用個数 NSC50SH 4	5	6	7	8	9	B	適用号機 初号機	終号機	タイプ
1	12200-GFC-891	ヘッドCOMP.，シリンダー	12,500	1	1	1	–	–	–	–			
	12200-GFC-892		11,900	–	–	–	1	–	–	–			
2	12204-GFC-P00	ガイド，バルブ（オーバーサイズ）	760	2	2	2	2	–	–	–			
3	12206-KPL-900	クリップ，バルブガイド	235	2	2	2	2	–	–	–			
4	12211-GFC-900	ホルダー，カムシャフト	3,600	1	1	1	1	–	–	–			
5	12251-GFC-890	ガスケット，シリンダーヘッド	650	1	1	1	1	–	–	–			
6	16211-GFC-900	インシュレーター，キャブレター	1,490	1	1	1	1	–	–	–			
7	16217-GFC-900	バンド，インシュレーター	350	2	2	2	2	–	–	–			
8	17110-GFC-901	パイプCOMP.，インテーク	1,570	1	1	1	–	–	–	–			
	17110-GFC-902		1,500	–	–	–	1	–	–	–			
9	17115-GFC-890	ガスケット，インレットパイプ	150	1	1	1	1	–	–	–			
10	90201-GFC-900	ナット，フランジ　7MM	50	4	4	4	4	–	–	–			
11	90701-GF6-000	ノックピン 8X14	150	4	4	4	4	–	–	–			
12	92900-06016-0B	ボルト，スタッド　6X16	40	2	2	2	2	–	–	–			
13	95701-06030-00	ボルト，フランジ　6X30	40	2	2	2	2	–	–	–			
14	95701-06085-00	ボルト，フランジ　6X85	60	2	2	2	2	–	–	–			
15	98056-57918	プラグ，スパーク(CR7HSA-9)	450	1	1	1	1	–	–	–			
16	94520-32000	サークリップ，インターナル 32MM	55	1	1	1	1	–	–	–			

www.impex-jp.com

E-3-1 シリンダーヘッド (NSC50SH8/9/B)

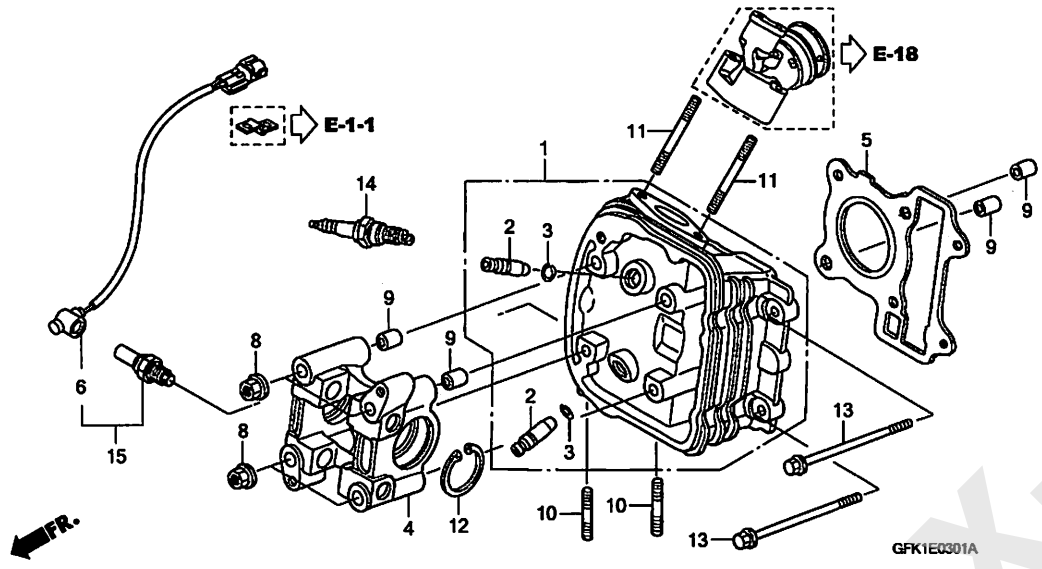

見出番号	LON	(関連見出番号) 整備項目	FRT
1	111106	ヘッド, シリンダー ・含む:エンジン脱着 ・含む:バルブ調整&修正	2.8
2	1111L9	ガイド, インテークバルブ (1個) ・含む:エンジン脱着 ・含む:リーマ修正 ・含む:バルブ調整&修正	2.5
	1111M0	ガイド, エキゾーストバルブ (1個) ・含む:エンジン脱着 ・含む:リーマ修正 ・含む:バルブ調整&修正	2.5
	1111M9	ガイド, バルブ :1台分 ・含む:エンジン脱着 ・含む:リーマ修正 ・含む:バルブ調整&修正	2.8
4	1111B4	ホルダー, カムシャフト ・含む:エンジン脱着	1.7
5	111115	ガスケット, シリンダーヘッド ・含む:エンジン脱着	1.7
6	6111P8	サブコード, O2センサー	0.6
14	614130	プラグ, スパーク	0.1
15	617121	センサー, O2	1.1

見出番号	部品番号	部品名	希望小売価格	使用個数 NSC50SH 4	5	6	7	8	9	B	適用号機 初号機	終号機	タイプ
1	12200-GFC-620	ヘッドCOMP., シリンダー	11,900	–	–	–	–	1	1	–			
	12200-GGL-J00		11,900	–	–	–	–	–	–	1			
2	12204-GFC-P00	ガイド, バルブ(オーバーサイズ)	760	–	–	–	–	2	2	2			
3	12206-KPL-900	クリップ, バルブガイド	235	–	–	–	–	2	2	2			
4	12211-GFC-901	ホルダー, カムシャフト	3,440	–	–	–	–	1	–	–	————	1136723	
	12211-GFC-770		3,440	–	–	–	–	1	–	–	1136724	————	
				–	–	–	–	–	1	1			
5	12251-GFC-620	ガスケット, シリンダーヘッド	650	–	–	–	–	1	1	–			
	12251-GFC-771		650	–	–	–	–	–	–	1			
6	36533-GFC-771	コードCOMP., O2センサー	2,940	–	–	–	–	1	1	–			
	36533-GGL-J01		2,940	–	–	–	–	–	–	1			
8	90201-GFC-900	ナット, フランジ 7MM	50	–	–	–	–	4	4	4			
9	90701-GF6-000	ノックピン 8X14	150	–	–	–	–	4	4	4			
10	92900-06016-0B	ボルト, スタッド 6X16	40	–	–	–	–	2	2	2			
11	92900-06040-0B	ボルト, スタッド 6X40	50	–	–	–	–	2	2	2			
12	94520-32000	サークリップ, インターナル 32MM	55	–	–	–	–	1	1	1			
13	95701-06085-00	ボルト, フランジ 6X85	60	–	–	–	–	2	2	2			
14	98056-57918	プラグ, スパーク(CR7HSA-9)	450	–	–	–	–	1	1	1			
15	36532-GFC-771	センサー, O2	7,300	–	–	–	–	1	1	–			
	36532-GGL-J01		7,300	–	–	–	–	–	–	1			

www.impex-jp.com

E-4 カムシャフト / バルブ

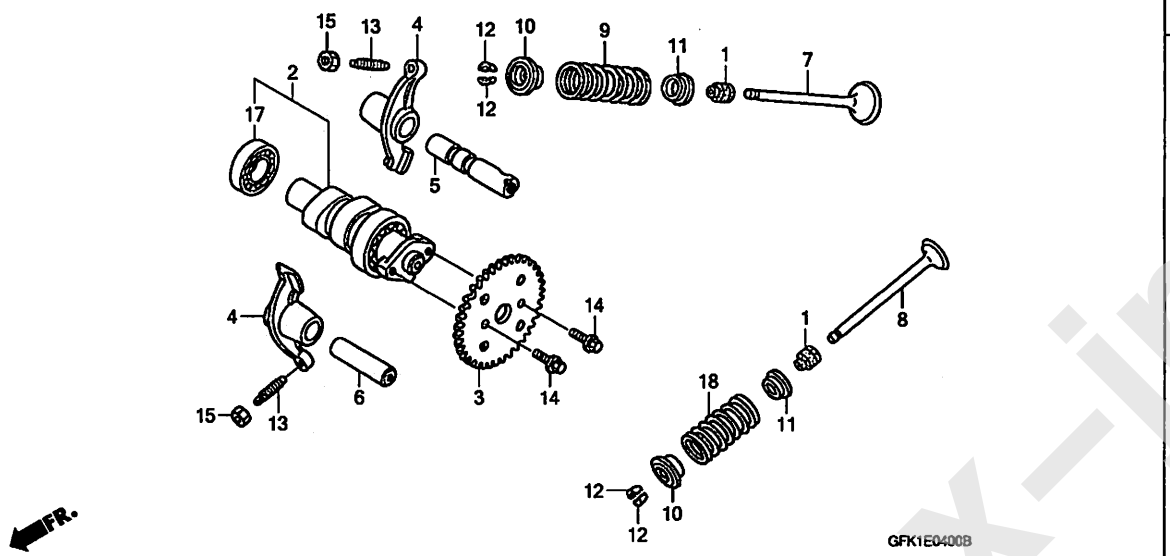

見出番号	LON	(関連見出番号) 整備項目	FRT
2	111118	カムシャフト ・・・・・・・・・・・・・・・・・・・・・・・・	1.8
		・含む:バルブ調整	
	1111BB	カムシャフト(A) ・・・・・・・・・・・・・・・・・・・・・	1.8
		・含む:エンジン脱着	
		・含む:バルブ調整	
		・適用条件:PGM-FIタイプ	
3	1111Q4	スプロケット,カム ・・・・・・・・・・・・・・・・・・・・	0.9
4		(5,6)	
	1111K8	アーム,インテークバルブロッカー(1個) ・・・・・・	1.8
		・含む:バルブ調整	
	1111BC	アーム,インテークバルブロッカー(1個) (A) ・・	1.8
		・含む:エンジン脱着	
		・含む:バルブ調整	
		・適用条件:PGM-FIタイプ	
	1111K9	アーム,エキゾーストバルブロッカー(1個) ・・・・	1.8
		・含む:バルブ調整	
	1111BD	アーム,エキゾーストバルブロッカー(1個) (A)	1.8
		・含む:エンジン脱着	
		・含む:バルブ調整	
		・適用条件:PGM-FIタイプ	
	1111L8	アーム,バルブロッカー :1台分 ・・・・・・・・・	1.8
		・含む:バルブ調整	
	1111BE	アーム,バルブロッカー(A) :1台分 ・・・・・・	1.8
		・含む:エンジン脱着	
+		・含む:バルブ調整	

見出番号	部品番号	部品名	希望小売価格	使用個数 NSC50SH 4	5	6	7	8	9	B	適用号機 初号機	終号機	タイプ
1	12209-GFC-890	シール,バルブステム(アライ) ・・・・・・	430	2	2	2	2	2	2	–			
	12209-KCW-880	シール,バルブステム(NOK) ・・・・・・	380	2	2	2	2	2	2	–			
	12209-GB4-682	シール,バルブステム(アライ) ・・・・・・	450	–	–	–	–	–	–	2			
2	14100-GFC-890	カムシャフトCOMP. ・・・・・・・・・・・・	4,690	1	1	1	1	1	1	–			
	14100-GGL-J00	・・・・・・・・・・・・・・・・・・・・・・・・	4,930	–	–	–	–	–	–	1			
3	14321-GFC-900	スプロケット,カム(34T) ・・・・・・・・	840	1	1	1	1	1	1	1			
4	14431-GFC-900	アーム,バルブロッカー ・・・・・・・・・・	1,070	2	2	2	2	2	2	–			
	14431-GGL-J00	・・・・・・・・・・・・・・・・・・・・・・・・	1,510	–	–	–	–	–	–	2			
5	14451-GFC-900	シャフト,インレットロッカーアーム ・・・・・・	560	1	1	1	1	1	1	–			
	14451-GGC-900	・・・・・・・・・・・・・・・・・・・・・・・・	480	–	–	–	–	–	–	1			
6	14461-GCC-000	シャフト,エキゾーストロッカーアーム ・・・・	400	1	1	1	1	1	1	1			
7	14711-GFC-900	バルブ,インレット ・・・・・・・・・・・・	1,070	1	1	1	1	1	1	1			
8	14721-GFC-900	バルブ,エキゾースト ・・・・・・・・・・	2,120	1	1	1	1	1	1	–			
	14721-GGL-J00	・・・・・・・・・・・・・・・・・・・・・・・・	2,120	–	–	–	–	–	–	1			
9	14751-GFC-900	スプリング,バルブ ・・・・・・・・・・・	290	1	1	1	1	1	1	1			
10	14771-KN6-960	リテーナー,バルブスプリング ・・・・・	430	2	2	2	2	2	2	2			
11	14775-GFC-900	シート,バルブスプリング ・・・・・・・	170	2	2	2	2	2	2	2			
12	14781-MA6-000	コッター,バルブ ・・・・・・・・・・・・	235	4	4	4	4	4	4	4			
13	90012-GFC-900	スクリュー,タペットアジャステイング ・・	165	2	2	2	2	2	2	2			
14	90083-GB6-911	ボルト,ノック 5MM ・・・・・・・・・・・	140	2	2	2	2	–	–	–			
				–	–	–	–	2	2	–	―――	1212099	
	90083-KRM-840	・・・・・・・・・・・・・・・・・・・・・・・・	95	–	–	–	–	–	2	–	1212100	―――	
				–	–	–	–	–	–	2			
15	90206-001-000	ナット,タペットアジャステイング ・・・・	150	2	2	2	2	2	2	2			
17	96100-60013-00	ベアリング,ラジアルボール 6001 ・	390	1	1	1	1	1	1	1			
18	14752-GFC-770	スプリング,エキゾーストバルブ ・・・	290	1	1	1	1	1	1	1			

www.impex-jp.com

カムシャフト / バルブ

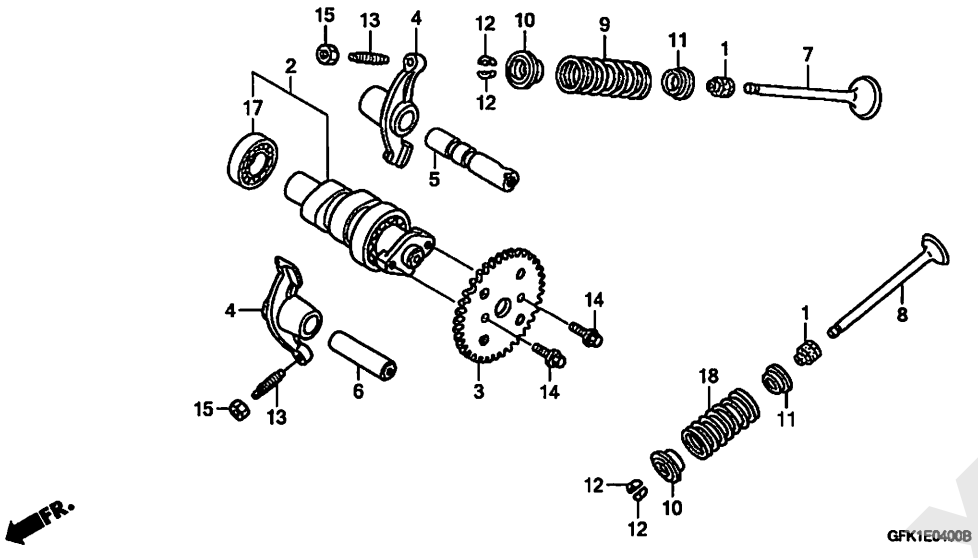

見出番号	LON	(関連見出番号) 整備項目	FRT
+ 4		・適用条件:PGM-FIタイプ	
7	1111N0	バルブ,インテーク(1本) ・・・・・・・・・・・・・	2.0
		・含む:バルブシート修正	
	1111BJ	バルブ,インテーク(1本) (A) ・・・・・・・・・	2.0
		・含む:エンジン脱着	
		・含む:バルブシート修正	
		・適用条件:PGM-FIタイプ	
8	1111N1	バルブ,エキゾースト(1本) ・・・・・・・・・・・	2.0
		・含む:バルブシート修正	
	1111BK	バルブ,エキゾースト(1本) (A) ・・・・・・・	2.0
		・含む:エンジン脱着	
		・含む:バルブシート修正	
		・適用条件:PGM-FIタイプ	
	1111P0	バルブ :1台分 ・・・・・・・・・・・・・・・・・	2.2
		・含む:バルブシート修正	
	1111BL	バルブ(A) :1台分 ・・・・・・・・・・・・・	2.2
		・含む:エンジン脱着	
		・含む:バルブシート修正	
		・適用条件:PGM-FIタイプ	
9		(1,10,11,12)	
	1111P2	スプリング/ステムシール,インテークバルブ(1個)	1.8
	1111BG	スプリング/ステムシール,インテークバルブ(1個) (A) ・・・・・・・・・・・・・・・・・・・・・・・・	1.8
		・含む:エンジン脱着	
		・適用条件:PGM-FIタイプ	

www.impex-jp.com

E-4 カムシャフト / バルブ

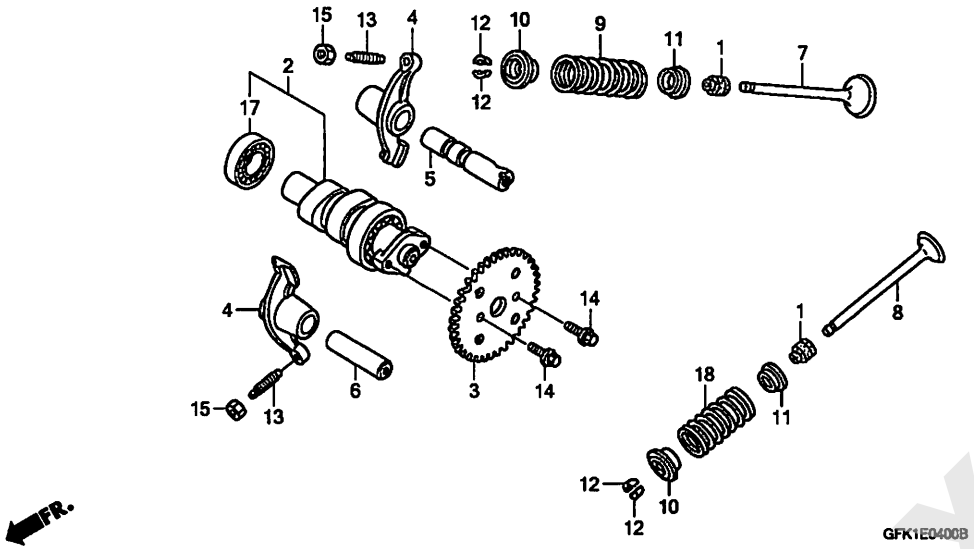

見出番号	LON	(関連見出番号) 整備項目	FRT
17	1111Q5	ベアリング，カムシャフト ·····	2.0
	1111BX	ベアリング，カムシャフト(A) ·····	2.0
		・含む：エンジン脱着	
		・適用条件：PGM-FIタイプ	
18	1111P3	スプリング/ステムシール，エキゾーストバルブ (1個) ·····	1.8
	1111BF	スプリング/ステムシール，エキゾーストバルブ (1個) (A) ·····	1.8
		・含む：エンジン脱着	
		・適用条件：PGM-FIタイプ	
	1111Q2	スプリング/ステムシール，バルブ :1台分 ··	1.9
	1111BH	スプリング/ステムシール，バルブ (A) :1台分	1.9
		・含む：エンジン脱着	
		・適用条件：PGM-FIタイプ	

www.impex-jp.com

E-5 カムチェン / テンショナー

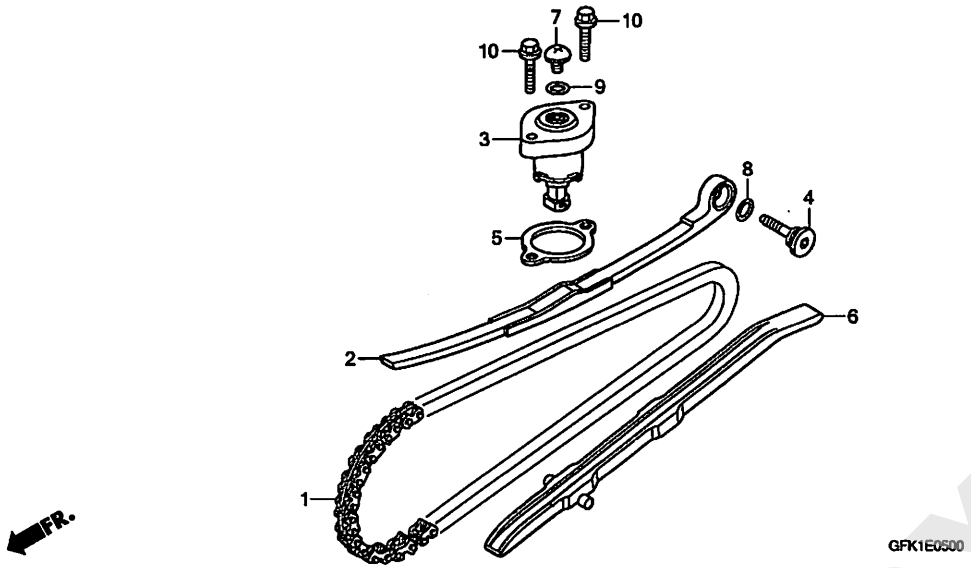

見出番号	LON	(関連見出番号) 整備項目	FRT
1	110140	チェーン, カム ・含む:エンジン脱着	3.3
2	111130	テンショナー, カムチェーン	1.3
3	(5)		
	111133	リフター, テンショナー	0.6
6	111139	ガイド, カムチェーン	1.7
	1111BP	ガイド, カムチェーン(A) ・含む:エンジン脱着 ・適用条件:PGM-FIタイプ	1.7

見出番号	部品番号	部品名	希望小売価格	使用個数 NSC50SH 4	5	6	7	8	9	B	適用号機 初号機	終号機	タイプ
1	14401-GCC-000	チエン, カム(86L)	2,120	1	1	1	1	1	–	–			
	14401-GCC-771		2,120	–	–	–	–	–	1	1			
2	14510-GCC-000	テンショナー, カムチエン	2,230	1	1	1	1	1	1	1			
3	14520-GFC-890	リフターASSY., テンショナー	3,850	1	1	1	1	–	–	–			
	14520-GFC-771		3,660	–	–	–	–	1	1	1			
4	14531-GCC-000	ピボット, カムチエンテンショナー	250	1	1	1	1	1	1	1			
5	14560-GFC-891	ガスケット, テンショナーリフター	240	1	1	1	1	1	1	–			
	14560-GFC-902		240	–	–	–	–	–	–	1			
6	14611-GFC-900	ガイド, カムチエン	800	1	1	1	1	1	1	1			
7	90005-GCC-000	スクリュー, パン 6X6	115	1	1	1	1	1	1	–			
	90005-KY7-000		115	–	–	–	–	–	–	1			
8	91301-HM5-630	Oリング 15.2X1.5	150	1	1	1	1	1	1	1			
9	91306-105-690	Oリング 1.5X9.5	145	1	1	1	1	1	1	1			
10	95701-06022-00	ボルト, フランジ 6X22	40	2	2	2	2	2	2	2			

www.impex-jp.com

E-6 シリンダー

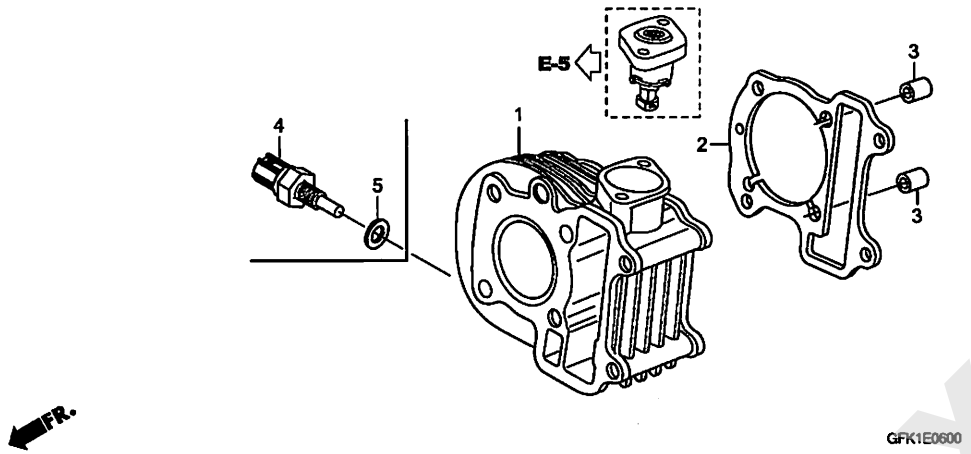

見出番号	LON	(関連見出番号) 整備項目	FRT
1	1111A5	シリンダー	2.1
	1111BR	シリンダー(A) ・含む:エンジン脱着 ・適用条件:PGM-FIタイプ	2.1
2	111102	ガスケット,シリンダー	2.0
	1111BQ	ガスケット,シリンダー(A) ・含む:エンジン脱着 ・適用条件:PGM-FIタイプ	2.0
4	617151	センサー,オイルテンプレーチャー	1.1

見出番号	部品番号	部品名	希望小売価格	使用個数 NSC50SH 4	5	6	7	8	9	B	適用号機 初号機	終号機	タイプ
1	12100-GFC-900	シリンダーCOMP.	10,900	1	–	–	–	–	–	–			
	12100-GFC-901		10,300	–	1	1	–	–	–	–			
	12100-GFC-902		9,700	–	–	–	1	–	–	–			
	12100-GFC-770		9,700	–	–	–	–	1	–	–			
				–	–	–	–	–	1	–	--------	1212090	
	12100-GFC-771		9,150	–	–	–	–	–	1	–	1212091	--------	
				–	–	–	–	–	–	1			
2	12191-GFC-890	ガスケット,シリンダー	230	1	1	1	1	–	–	–			
	12191-GFC-772		230	–	–	–	–	1	1	1			
3	90701-GF6-000	ノックピン 8X14	150	2	2	2	2	2	2	2			
4	37750-GFC-620	センサーASSY.,オイルサーモ	3,060	–	–	–	–	1	1	–			
	37750-KPH-701		3,060	–	–	–	–	–	–	1			
5	90441-GFC-770	ワッシャー,シーリング 10MM	110	–	–	–	–	1	1	1			

www.impex-jp.com

R. クランクケース

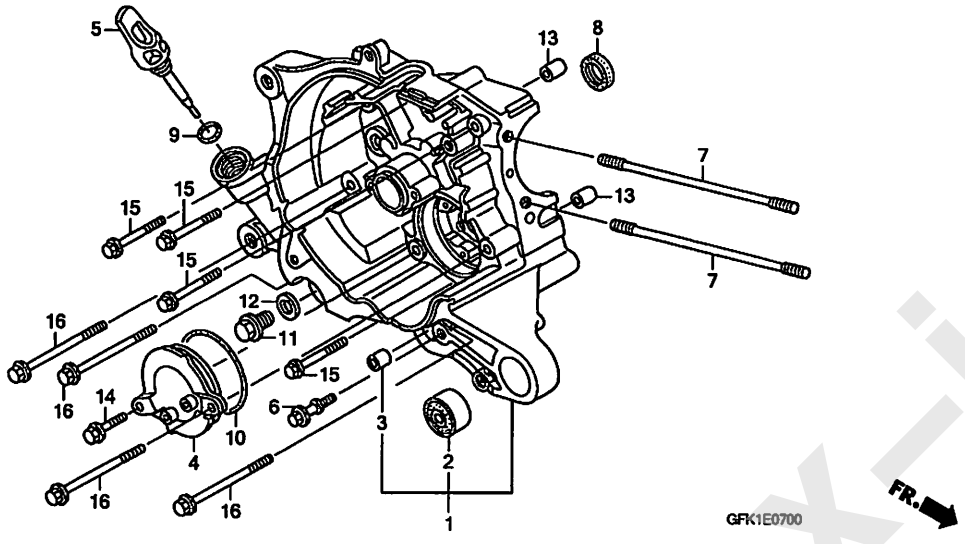

見出番号	LON	(関連見出番号) 整備項目	FRT
1	110120	クランクケース :ライト ・含む:エンジン脱着	3.3
	1101A2	クランクケース :両側 ・含む:エンジン脱着	4.4
8	110132	オイルシール, クランクシャフト :ライト ・含む:エンジン脱着	3.1
	1101H3	オイルシール, クランクシャフト :両側 ・含む:エンジン脱着	3.5

見出番号	部品番号	部品名	希望小売価格	使用個数 NSC50SH 4	5	6	7	8	9	B	適用号機 初号機	終号機	タイプ
1	11100-GFC-900	クランクケースCOMP., R.	8,500	1	1	1	1	1	1	–			
	11100-GGL-J00		8,500	–	–	–	–	–	–	1			
2	11105-GFC-900	ラバーブッシュ, エンジンハンガー	410	1	1	1	1	1	1	1			
3	11205-GBC-300	ブッシュ, メインスタンド	295	1	1	1	1	1	1	1			
4	11361-GCC-000	カバー, オイルポンプ	500	1	1	1	1	–	–	–			
	11361-GFC-770		500	–	–	–	–	1	1	1			
5	15651-GFC-900	ゲージ, オイルレベル	480	1	1	1	1	1	1	1			
6	90016-GAM-690	ボルト, スペシャル 6X27	310	1	1	1	1	1	1	1			
7	90031-GFC-900	ボルトA, スタッド 7X179.5	270	2	2	2	2	–	–	–			
				–	–	–	–	2	2	–	———	1212099	
	90031-GFC-901		270	–	–	–	–	–	2	–	1212100	———	
	90031-GGL-J00	ボルトA, スタッド 7X180	270	–	–	–	–	–	–	2			
8	91201-GCC-000	オイルシール 16X26X7	310	1	1	1	1	1	1	–			
	91201-GCC-771		300	–	–	–	–	–	–	1			
9	91307-035-000	Oリング 18X3	235	1	1	1	1	1	1	1			
10	91307-639-000	Oリング 64X2	275	1	1	1	1	1	1	1			
11	92800-12000	ボルト, ドレンプラグ 12MM	90	1	1	1	1	–	–	–			
				–	–	–	–	1	1	–	———	1212099	
	90004-GFC-J30		115	–	–	–	–	–	1	–	1212100	———	
				–	–	–	–	–	–	1			
12	94109-12000	ワッシャー, ドレンプラグ 12MM	30	1	1	1	1	1	1	1			
13	94301-08200	ノックピン 8X20	60	2	2	2	2	2	2	2			
14	95701-06022-00	ボルト, フランジ 6X22	40	1	1	1	1	1	1	1			
15	95701-06055-00	ボルト, フランジ 6X55	50	4	4	4	4	4	4	4			
16	95701-06080-00	ボルト, フランジ 6X80	55	4	4	4	4	4	4	4			

www.impex-jp.com

E-8 ジェネレーター (NSC50SH4/5/6/7)

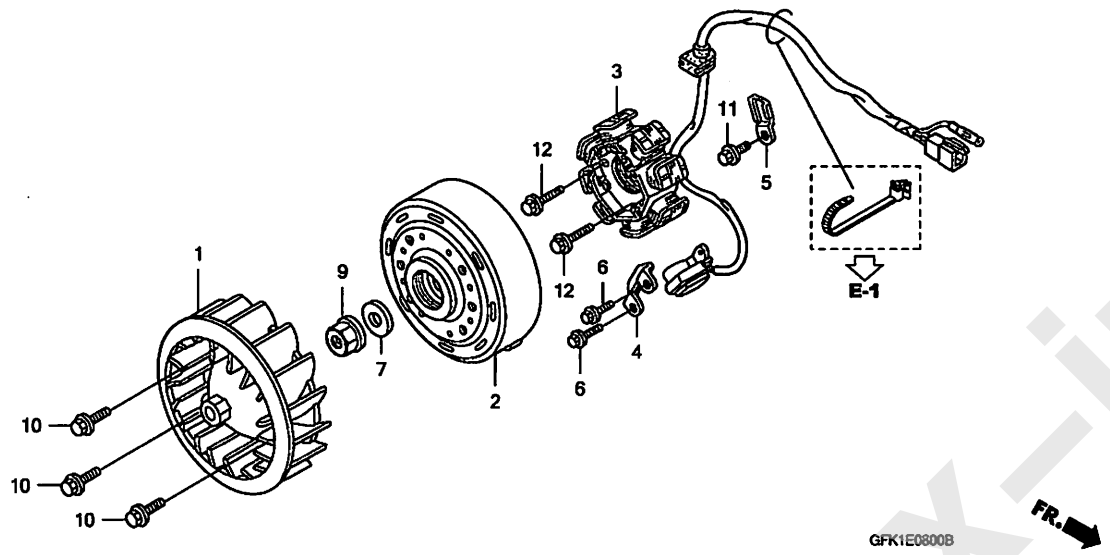

見出番号	LON	(関連見出番号) 整備項目	FRT
1	1151A6	ファン, クーリング	0.2
2	613105	ローター/フライホイール	0.4
3	6131A3	ステーター	0.7

見出番号	部品番号	部品名	希望小売価格	使用個数 NSC50SH 4	5	6	7	8	9	B	適用号機 初号機	終号機	タイプ
1	19510-GFC-950	ファンCOMP., クーリング	1,090	1	1	1	1	–	–	–			
2	31110-GFK-890	フライホイールCOMP.	7,800	1	1	1	1	–	–	–			
3	31120-GFC-870	ステーターCOMP.	8,050	1	1	1	1	–	–	–			
4	32907-GFC-890	クリップ, A.C.ジェネレーターコード	210	1	1	1	1	–	–	–			
5	32976-GFC-890	クランパー, ワイヤーハーネス	150	1	1	1	1	–	–	–			
6	90083-GB6-911	ボルト, ノック 5MM	140	2	2	2	2	–	–	–			
7	90410-GCC-000	ワッシャー 10MM	175	1	1	1	1	–	–	–			
9	94050-10000	ナット, フランジ 10MM	50	1	1	1	1	–	–	–			
10	95701-06016-00	ボルト, フランジ 6X16	35	3	3	3	3	–	–	–			
11	96001-06016-00	ボルト, フランジ 6X16	40	1	1	1	1	–	–	–			
12	96001-06022-00	ボルト, フランジ 6X22	50	2	2	2	2	–	–	–			

www.impex-jp.com

E-8-1 ジェネレーター (NSC50SH8/9/B)

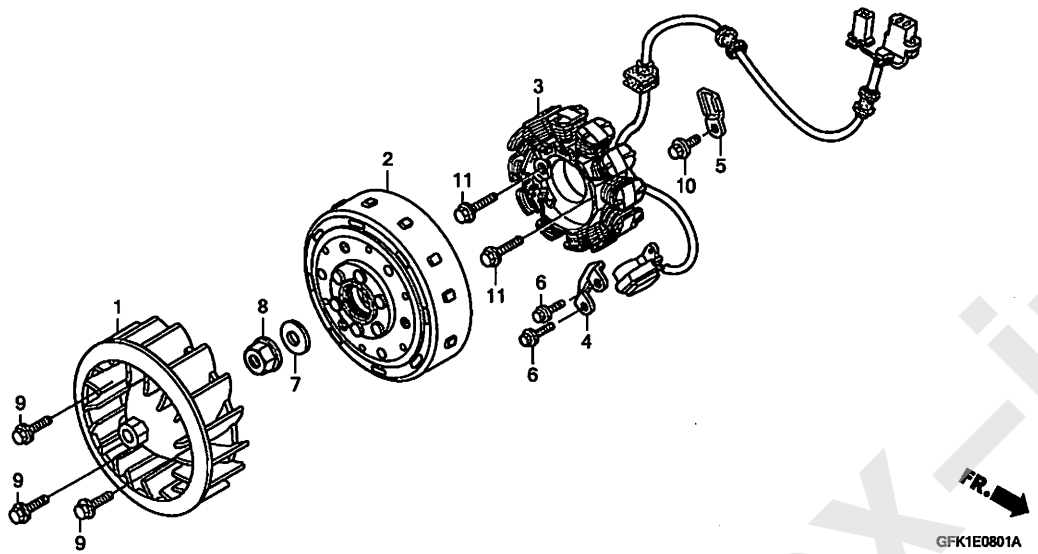

見出番号	LON	(関連見出番号) 整備項目	FRT
1	1151A6	ファン, クーリング	0.2
2	613105	ローター/フライホイール	0.4
3	6131A3	ステーター	0.7

見出番号	部品番号	部品名	希望小売価格	使用個数 NSC50SH 4	5	6	7	8	9	B	適用号機 初号機	終号機	タイプ
1	19510-GFC-770	ファンCOMP., クーリング	1,090	–	–	–	–	1	1	1			
2	31110-GFC-620	フライホイールCOMP.	7,800	–	–	–	–	1	1	–			
	31110-GGL-J01		7,800	–	–	–	–	–	–	1			
3	31120-GFH-760	ステーターCOMP.	8,050	–	–	–	–	1	1	–			
	31120-GFH-J01		8,050	–	–	–	–	–	–	1			
4	32907-GFC-890	クリップ, A.C.ジェネレーターコード	210	–	–	–	–	1	1	1			
5	32976-GFC-890	クランパー, ワイヤーハーネス	150	–	–	–	–	1	1	1			
6	90083-GB6-911	ボルト, ノック 5MM	140	–	–	–	–	2	2	–	————	1212099	
	90083-KRM-840		95	–	–	–	–	–	2	–	1212100	————	
				–	–	–	–	–	–	2			
7	90410-GCC-000	ワッシャー 10MM	175	–	–	–	–	1	1	1			
8	94050-10000	ナット, フランジ 10MM	50	–	–	–	–	1	1	1			
9	95701-06016-00	ボルト, フランジ 6X16	35	–	–	–	–	3	3	3			
10	96001-06016-00	ボルト, フランジ 6X16	40	–	–	–	–	1	1	1			
11	96001-06025-00	ボルト, フランジ 6X25	50	–	–	–	–	2	2	2			

www.impex-jp.com

E-9 オイルポンプ

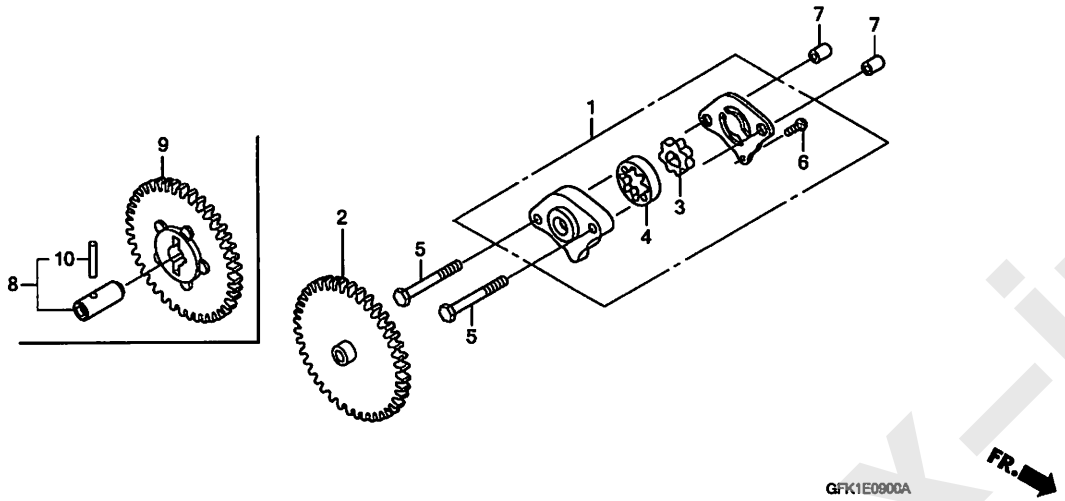

見出番号	LON	(関連見出番号) 整備項目	FRT
1	113105	ポンプASSY.,オイル	0.7
2	(9) 1131C4	ギヤー,オイルポンプドリブン	0.5

見出番号	部品番号	部品名	希望小売価格	使用個数 NSC50SH 4	5	6	7	8	9	B	適用号機 初号機	終号機	タイプ
1	15100-GFC-900	ポンプASSY.,オイル	2,080	1	1	1	1	1	1	1			
2	15133-GFC-901	ギヤー,オイルポンプドリブン(39T)	1,190	1	1	1	1	–	–	–			
3	15331-GFC-900	ローター,オイルポンプインナー	510	1	1	1	1	1	1	1			
4	15332-GFC-900	ローター,オイルポンプアウター	610	1	1	1	1	1	1	1			
5	90002-GFC-900	ボルト,6カク 6X30	55	2	2	2	2	2	2	2			
6	93901-34120	スクリュー,タツヒンング 4X8	25	1	1	1	1	1	1	1			
7	94301-08140	ノツクピン 8X14	60	2	2	2	2	2	2	2			
8	15130-GFC-770	シヤフトCOMP.,オイルポンプ	480	–	–	–	–	1	1	1			
9	15133-GFC-770	ギヤー,オイルポンプドリブン(39T)	1,190	–	–	–	–	1	1	1			
10	96220-30168	ローラー 3X16.8	15	–	–	–	–	1	1	1			

www.impex-jp.com

E-10 スターターモーター

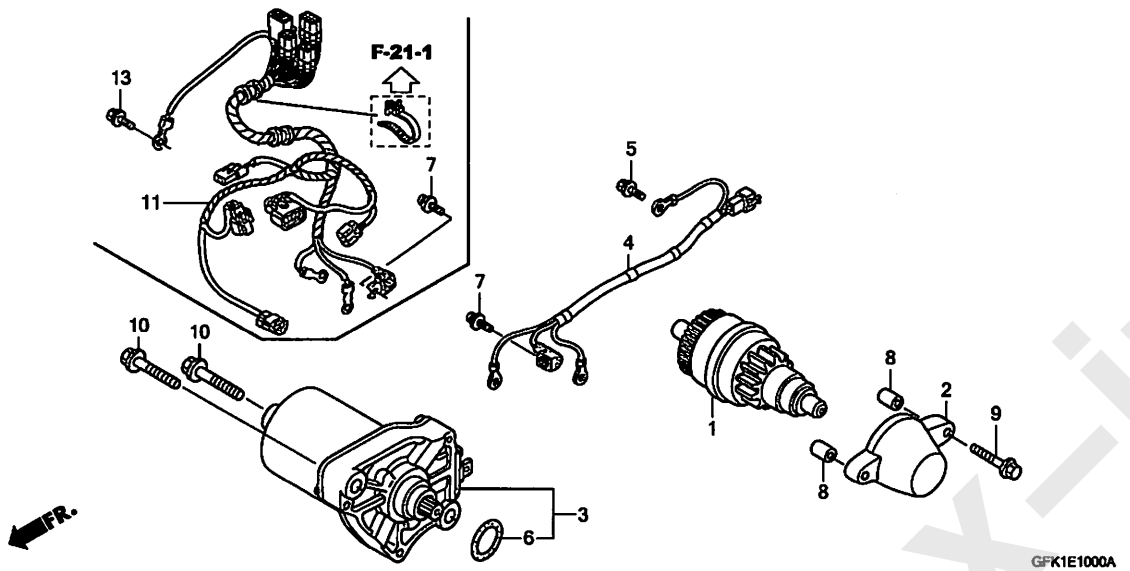

見出番号	LON	(関連見出番号) 整備項目	FRT
1	6121A6	ピニオン, スターター	0.4
2	612145	ホルダー, スタートドライブギヤー	0.3
3	612105	モーター, スターティング	0.6
4	6111A5	サブハーネス, スターター	0.7
11	611142	サブハーネス, エンジン	0.8

見出番号	部品番号	部品名	希望小売価格	使用個数 NSC50SH 4	5	6	7	8	9	B	適用号機 初号機	終号機	タイプ
1	28120-GCC-000	ピニオンASSY., スターター(14T/40T)	5,700	1	1	1	1	–	–	–			
	28120-GFC-771		5,700	–	–	–	–	1	1	1			
2	28150-GFC-900	ホルダーCOMP., スターターピニオン	750	1	1	1	1	1	1	1			
3	31210-GFC-871	モーターユニット, スターティング	13,200	1	1	1	1	1	1	–			
	31210-GFC-771		13,200	–	–	–	–	–	–	1			
4	32105-GFC-871	サブハーネス	1,640	1	1	1	1	–	–	–			
5	90149-SE0-003	ボルト, アース 6X16	150	1	–	–	–	–	–	–			
	90149-GAZ-980		200	–	1	1	1	–	–	–			
6	91309-KEE-630	Oリング	100	1	1	1	1	1	1	–			
	91309-GFC-771		125	–	–	–	–	–	–	1			
7	93892-04006-08	スクリューワッシャー 4X6	30	1	1	1	1	1	1	1			
8	94301-08140	ノックピン 8X14	60	2	2	2	2	2	2	2			
9	96001-06028-00	ボルト, フランジ 6X28	50	1	1	1	1	1	1	1			
10	96001-06035-00	ボルト, フランジ 6X35	50	2	2	2	2	2	2	2			
11	32105-GFC-620	サブコード, エンジン	7,550	–	–	–	–	1	1	–			
	32105-GGL-J00		7,550	–	–	–	–	–	–	1			
13	95701-06012-00	ボルト, フランジ 6X12	35	–	–	–	–	1	1	1			

www.impex-jp.com

E-11 L. サイドカバー

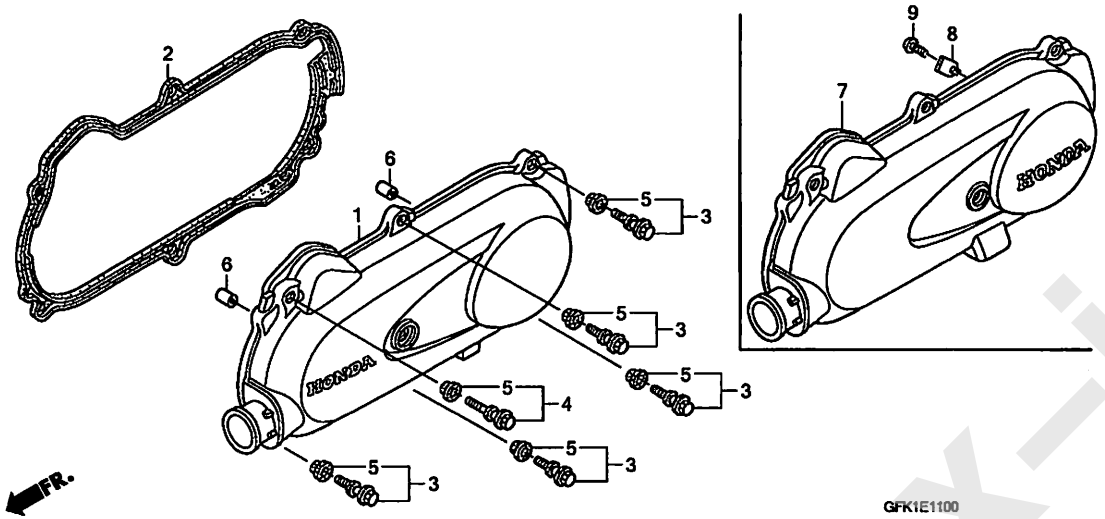

見出番号	LON	(関連見出番号) 整備項目	FRT
1		(7)	
	1101A6	カバー, クランクケース :レフト	0.3
2	1101A3	ガスケット, クランクケースカバー :レフト	0.2

見出番号	部品番号	部品名	希望小売価格	使用個数 NSC50SH 4	5	6	7	8	9	B	適用号機 初号機	終号機	タイプ
1	11341-GFC-900	カバー, L. サイド	9,200	1	1	1	1	–	–	–			
2	11395-GFC-900	ガスケット, L. カバー	1,020	1	1	1	1	1	1	1			
3	90006-GAM-690	ボルトASSY., スペシャル 6X27	300	5	5	5	5	5	5	5			
4	90007-GFC-900	ボルト, スペシャル 6X43	320	1	1	1	1	1	1	1			
5	90543-GAH-A00	ラバー, マウンティング	140	6	6	6	6	6	6	6			
6	94301-08140	ノックピン 8X14	60	2	2	2	2	–	–	–			
	94302-08140	ピンB, ノック 8X14	60	–	–	–	–	2	2	2			
7	11341-GFC-770	カバー, L. サイド	9,200	–	–	–	–	1	1	1			
8	11342-GFC-770	プレート, スプリングセッティング	75	–	–	–	–	1	1	1			
9	93903-34120	スクリュー, タッピング 4X8	25	–	–	–	–	1	1	1			

www.impex-jp.com

E-12 ドライブフェイス / キックスタータースピンドル (NSC50SH4/5/6/7)

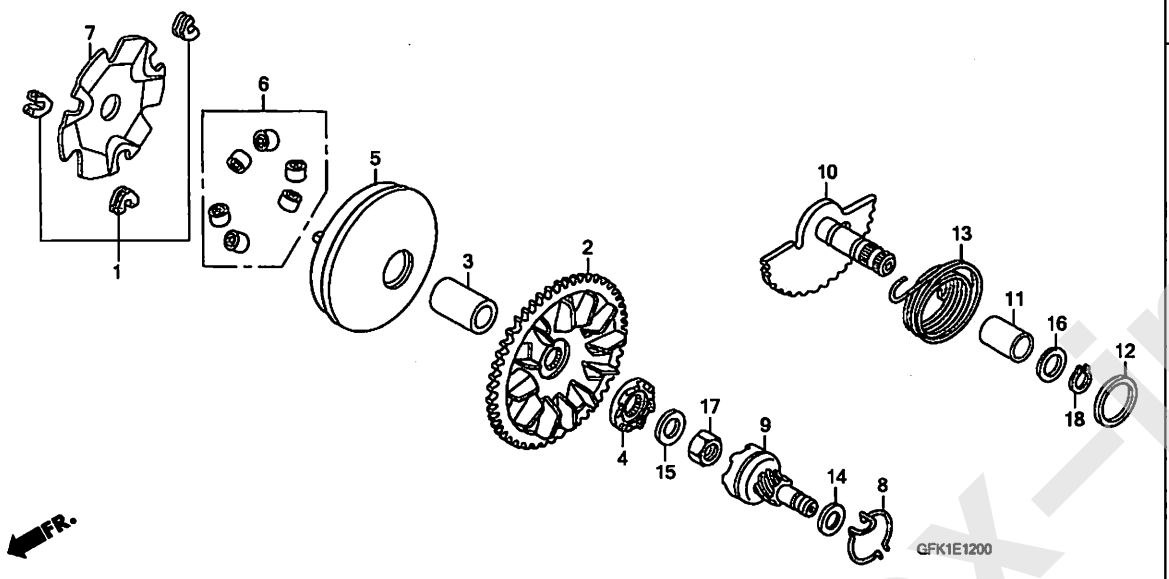

見出番号	LON	(関連見出番号) 整備項目	FRT
2	2111A0	フェイス, ドライブ	0.4
5		(3)	
	2111A1	フェイス, ムーバブルドライブ	0.4
6		(1, 7)	
	2111A4	ローラー, ウェイト	0.4
9		(8)	
	1121A9	ギヤー, キックスタータードリブン	0.2
10	1121A2	スピンドル, キックスターター	0.3
13	112103	スプリング, キックスターターリターン	0.3

見出番号	部品番号	部品名	希望小売価格	使用個数 NSC50SH 4	5	6	7	8	9	B	適用号機 初号機	終号機	タイプ
1	22011-GW0-000	ピースセット, スライド	480	1	1	1	1	–	–	–			
2	22102-GFC-900	フェイスCOMP., ドライブ (66T)	2,880	1	1	1	–	–	–	–			
	22102-GFC-901		2,740	–	–	–	1	–	–	–			
3	22105-GFC-900	ボス, ドライブフェイス	710	1	1	1	1	–	–	–			
4	22109-GFC-900	ラチェット, スターター	1,190	1	1	1	1	–	–	–			
5	22110-GFC-900	フェイスCOMP., ムーバブルドライブ	3,660	1	1	1	1	–	–	–			
6	22123-GFC-900	ローラーセット, ウェイト	860	1	1	1	1	–	–	–			
7	22131-GBC-000	プレート, ランプ	1,100	1	1	1	1	–	–	–			
8	28223-GCC-000	スプリング, キックドリブンギヤー	235	1	1	1	1	–	–	–			
9	28230-GCC-000	ギヤーCOMP., キックドリブン (7T)	1,130	1	1	1	1	–	–	–			
10	28250-GFC-900	スピンドルCOMP., キックスターター	2,010	1	1	1	1	–	–	–			
11	28253-GFC-900	ブッシュ, キックスピンドル	265	1	1	1	1	–	–	–			
12	28255-GS6-000	カラー, キックボス	200	1	1	1	1	–	–	–			
13	28281-GFC-900	スプリング, キックスターター	320	1	1	1	1	–	–	–			
14	90412-329-000	ワッシャー, スラスト 10MM	140	1	1	1	1	–	–	–			
15	90426-GFC-900	ワッシャー, スペシャル 12MM	175	1	1	1	1	–	–	–			
16	90451-GFC-900	ワッシャー, キックスピンドル	160	1	1	1	1	–	–	–			
17	94001-12200-0S	ナット, 6カク 12MM	40	1	1	1	1	–	–	–			
18	94511-14000	サークリップ, エキスターナル 14MM	30	1	1	1	1	–	–	–			

www.impex-jp.com

E-12-1 ドライブフェイス / キックスタータースピンドル (NSC50SH8/9/B)

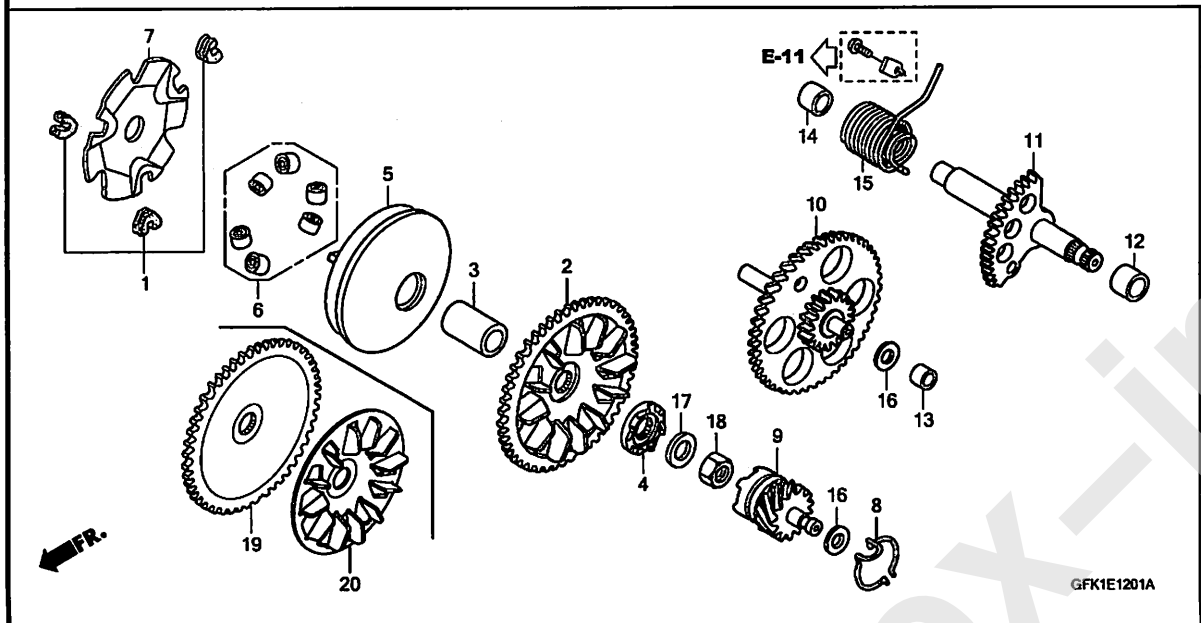

見出番号	LON	(関連見出番号) 整備項目	FRT
2		(19, 20)	
	2111A0	フェイス, ドライブ	0.4
5		(3)	
	2111A1	フェイス, ムーバブルドライブ	0.4
6		(1, 7)	
	2111A4	ローラー, ウェイト	0.4
9		(8)	
	1121A9	ギヤー, キックスタータードリブン	0.2
10	1121B2	ギヤー, キックスターターファーストアイドル	0.3
11	1121A2	スピンドル, キックスターター	0.3
15	112103	スプリング, キックスターターリターン	0.3

見出番号	部品番号	部品名	希望小売価格	使用個数 NSC50SH 4	5	6	7	8	9	B	適用号機 初号機	終号機	タイプ
1	22011-GW0-000	ピースセット, スライド	480	–	–	–	–	1	1	1			
2	22102-GFC-901	フェイスCOMP., ドライブ (66T)	2,740	–	–	–	–	1	1	–			
3	22105-GFC-900	ボス, ドライブフェイス	710	–	–	–	–	1	1	1			
4	22109-GFC-900	ラチエット, スターター	1,190	–	–	–	–	1	1	–			
	22109-GGL-J00		1,390	–	–	–	–	–	–	1			
5	22110-GFC-900	フェイスCOMP., ムーバブルドライブ	3,660	–	–	–	–	1	1	1			
6	22123-GFC-900	ローラーセット, ウエイト	860	–	–	–	–	1	1	1			
7	22131-GBC-000	プレート, ランプ	1,100	–	–	–	–	1	1	1			
8	28223-GCC-000	スプリング, キックドリブンギヤー	235	–	–	–	–	1	1	1			
9	28230-GFC-770	ギヤーCOMP., キックドリブン(12T)	1,130	–	–	–	–	1	1	1			
10	28240-GFC-770	ギヤーCOMP., スターターアイドル (42T/17T)	2,990	–	–	–	–	1	1	1			
11	28250-GFC-770	スピンドルCOMP., キックスターター	2,440	–	–	–	–	1	1	1			
12	28253-GFC-770	ブッシュ, キックスピンドル (14X18X15.5)	205	–	–	–	–	1	1	1			
13	28254-GFC-770	ブッシュ, キックスピンドル (10X14X10)	180	–	–	–	–	1	1	1			
14	28255-GFC-770	ブッシュ 12X16X14	190	–	–	–	–	1	1	1			
15	28281-GFC-770	スプリング, キックリターン	400	–	–	–	–	1	–	–			
				–	–	–	–	–	1	–	————	1151502	
	28281-GFC-771		400	–	–	–	–	–	1	–	1151503	————	
				–	–	–	–	–	–	1			
16	90412-GFC-770	ワッシャー 10X21	95	–	–	–	–	2	2	2			
17	90426-GFC-900	ワッシャー, スペシャル 12MM	175	–	–	–	–	1	1	1			
18	94001-12200-0S	ナット, 6カク 12MM	40	–	–	–	–	1	1	1			
19	22102-GGL-J00	フェイス, ドライブ	2,230	–	–	–	–	–	–	1			
20	22113-GGL-J00	フィン, ドライブフェイス	840	–	–	–	–	–	–	1			

www.impex-jp.com

E-13 ドリブンフェイス

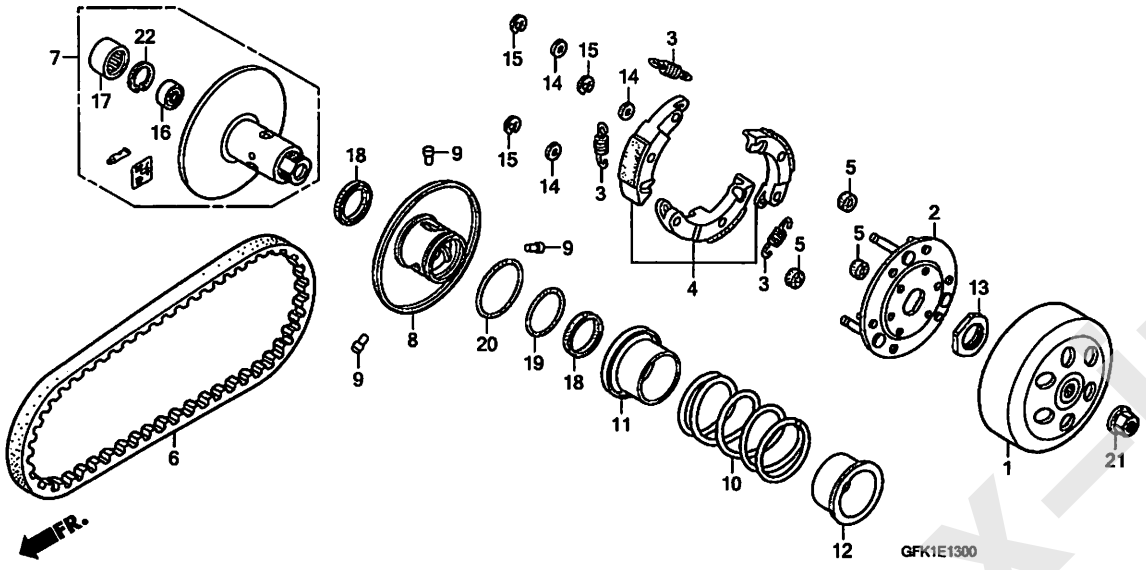

見出番号	LON	(関連見出番号) 整備項目	FRT
1	2121A0	アウター, クラッチ	0.3
4		(2, 3, 5, 14, 15)	
	2121A6	ウェイトセット, クラッチ	0.6
6	2111B2	ベルト, ドライブ	0.4
7	2111A2	フェイス, ドリブン	0.5
8		(9, 18)	
	2111A3	フェイス, ムーバブルドリブン	0.5
10		(11, 12)	
	2111A7	スプリング, ドリブンフェイス	0.5
17		(16)	
	2111A8	ベアリング, ドリブンフェイス	0.6
	2111A8A	・1個追加	0.1

見出番号	部品番号	部品名	希望小売価格	使用個数 NSC50SH 4	5	6	7	8	9	B	適用号機 初号機	終号機	タイプ
1	22100-GAZ-930	アウターCOMP., クラッチ	3,720	1	1	1	1	1	1	–			
	22100-GW2-710		3,720	–	–	–	–	–	–	1			
2	22350-GAK-930	プレートCOMP., ドライブ	2,800	1	1	1	1	1	1	1			
3	22401-GBY-960	スプリング, クラッチ	205	3	3	3	3	3	3	–			
	22401-GG2-900		205	–	–	–	–	–	–	3			
4	22535-GBY-306	ウエイトセット, クラッチ	3,920	1	1	1	1	1	1	–			
	22535-GAK-305		4,940	–	–	–	–	–	–	1			
5	22804-148-000	ラバー, クラッチダンパー	140	3	3	3	3	3	3	3			
6	23100-GFC-890	ベルト, ドライブ	1,910	1	1	1	1	1	1	–			
	23100-GFC-901		1,910	–	–	–	–	–	–	1			
7	23205-GFC-890	フェイスセット, ドリブン	5,200	1	1	1	1	1	1	–			
	23205-GGL-J00		5,200	–	–	–	–	–	–	1			
8	23220-GFC-900	フェイスCOMP., ムーバブルドリブン	3,410	1	1	1	1	1	1	1			
9	23225-GR1-750	ピン, ガイド	150	3	3	3	3	3	3	3			
10	23233-GEE-000	スプリング, ドリブンフェイス	880	1	1	1	1	1	1	1			
11	23237-GR1-880	カラー, シール	480	1	1	1	1	1	1	1			
12	23238-GS7-010	カラー, スプリング	480	1	1	1	1	1	1	1			
13	90202-187-000	ナット, スペシャル 28MM	340	1	1	1	1	1	1	1			
14	90442-044-000	ワッシャー, スラスト 6MM	175	3	3	3	3	3	3	3			
15	90454-GB2-000	サークリップ 6MM	65	3	3	3	3	3	3	3			
16	91006-GAZ-980	ベアリング, ラジアルボール 6901U	540	1	1	1	1	1	1	–			
	91006-GGL-J01		540	–	–	–	–	–	–	1			
17	91103-GAZ-980	ベアリング, ニードル 17X25X18	460	1	1	1	1	1	1	–			
	91103-GGL-J01		450	–	–	–	–	–	–	1			
18	91211-GFC-620	オイルシール 34X39X3	225	2	2	2	2	2	2	–			
	91211-GFC-771	オイルシール 34X39X3 (アライ)	225	–	–	–	–	–	–	2			

www.impex-jp.com

E-13 ドリブンフェイス

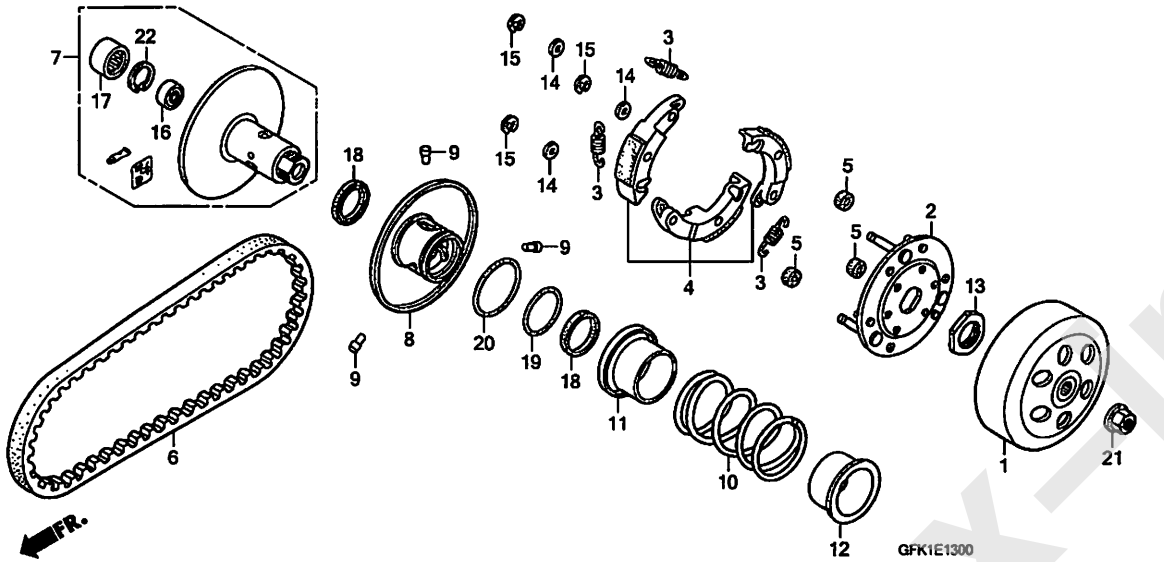

見出番号	部品番号	部品名	希望小売価格	使用個数 NSC50SH 4	5	6	7	8	9	B	適用号機 初号機	終号機	タイプ
19	91301-GBY-960	Oﾘﾝｸﾞ 36X1.5	290	1	1	1	1	1	1	-			
	91301-KA5-741	Oﾘﾝｸﾞ 36X1.5(ｱﾗｲ)	290	-	-	-	-	-	-	1			
20	91302-GBY-960	Oﾘﾝｸﾞ 39.8X2.2	185	1	1	1	1	1	1	-			
	91302-GGL-J01		140	-	-	-	-	-	-	1			
21	94050-10000	ﾅｯﾄ,ﾌﾗﾝｼﾞ 10MM	50	1	1	1	1	1	1	1			
22	94520-24000	ｻｰｸﾘｯﾌﾟ,ｲﾝﾀｰﾅﾙ 24MM	40	1	1	1	1	1	1	1			

www.impex-jp.com

トランスミッション

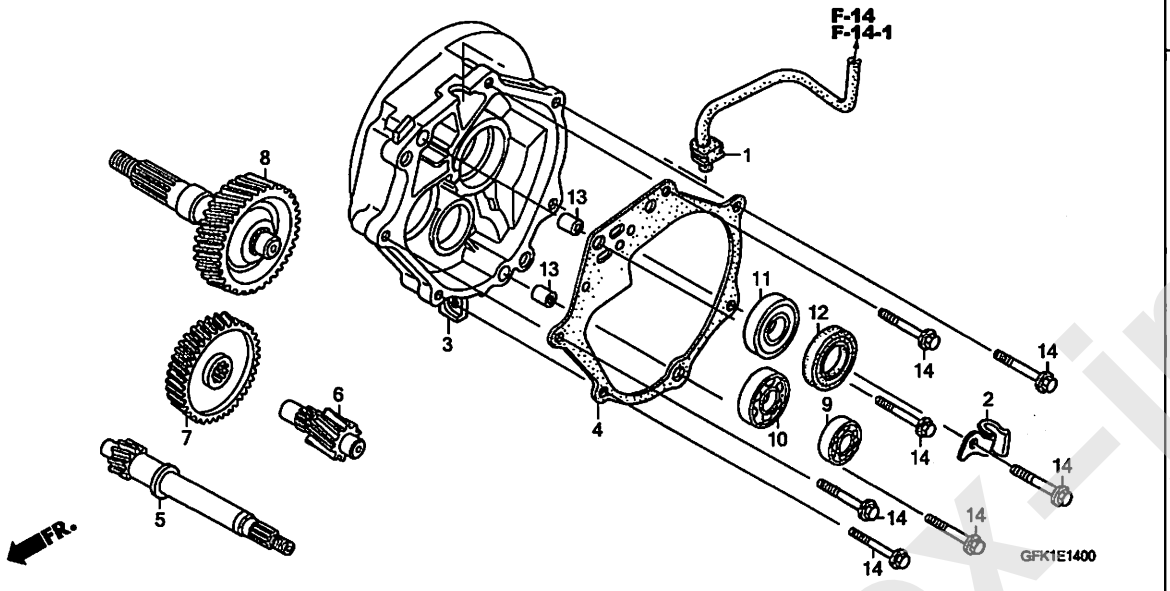

見出番号	LON	(関連見出番号) 整備項目	FRT
3	2101A2	ケース, トランスミッション	1.2
4	2101A1	ガスケット, トランスミッションカバー	0.8
5	2101E9	シャフト, ドライブ	1.1
6	210142	カウンターシャフト, トランスミッション	0.8
7	2101A5	ギヤー, カウンター	0.8
8	210170	シャフト, ファイナルギヤー	0.8
9	2101C8	ベアリング, カウンターシャフト :ライト	1.0
	2101C9	ベアリング, カウンターシャフト :両側	1.1
10	2101F1	ベアリング, ドライブシャフト :ライト	1.0
	2101J1	ベアリング, ドライブシャフト :両側	1.2
11	(12)		
	2101E6	ベアリング, ファイナルギヤーシャフト :ライト	1.0
	2101J0	ベアリング, ファイナルギヤーシャフト :両側	1.1

見出番号	部品番号	部品名	希望小売価格	使用個数 NSC50SH 4	5	6	7	8	9	B	適用号機 初号機	終号機	タイプ
1	11220-GFC-900	チューブ, ミッションブリーザー	350	1	1	1	1	1	1	1			
2	17222-GFC-900	クランプ, ドレン	185	1	1	1	1	1	1	–			
	17222-GGL-J00		220	–	–	–	–	–	–	1			
3	21200-GFC-900	ケースCOMP., トランスミッション	6,700	1	1	1	1	–	–	–			
	21200-GFC-770		6,700	–	–	–	–	1	1	–			
	21200-GFC-771		6,700	–	–	–	–	–	–	1			
4	21395-GFC-890	ガスケット, トランスミッションカバー	490	1	1	1	1	–	–	–			
	21395-GFC-901		490	–	–	–	–	1	1	1			
5	23411-GFH-920	シャフト, ドライブ (15T)	2,890	1	1	1	1	1	1	1			
6	23421-GFH-920	カウンターシャフト (13T)	1,860	1	1	1	1	1	1	1			
7	23422-GFH-920	ギヤー, カウンター (54T)	2,460	1	1	1	1	1	1	1			
8	23430-GFC-900	ギヤーCOMP., ファイナル (49T)	5,450	1	1	1	1	1	1	1			
9	91005-GFC-890	ベアリング, ラジアルボール 6201	750	1	1	1	1	1	1	–			
	91005-GFC-901	ベアリング, ラジアルボール 6201 (NSK)	750	–	–	–	–	–	–	1			
	96100-62010-00	ベアリング, ラジアルボール 6201	300	–	–	–	–	–	–	1			
10	91006-GFC-890	ベアリング, ラジアルボール 6202	780	1	1	1	1	1	1	–			
	91006-GFC-901	ベアリング, ラジアルボール 6202 (NSK)	780	–	–	–	–	–	–	1			
	96100-62020-00	ベアリング, ラジアルボール 6202	330	–	–	–	–	–	–	1			
11	91009-GFC-890	ベアリング, ラジアルボール 6004UU C3 (NSK)	790	1	1	1	1	1	1	–			
	91009-GW3-980	ベアリング, ラジアルボール 6004UU (NTN)	830	1	1	1	1	1	1	–			
	91009-GE0-004		830	–	–	–	–	–	–	1			
	91009-GFC-901	ベアリング, ラジアルボール 6004UU C3 (NSK)	790	–	–	–	–	–	–	1			

www.impex-jp.com

E-14 トランスミッション

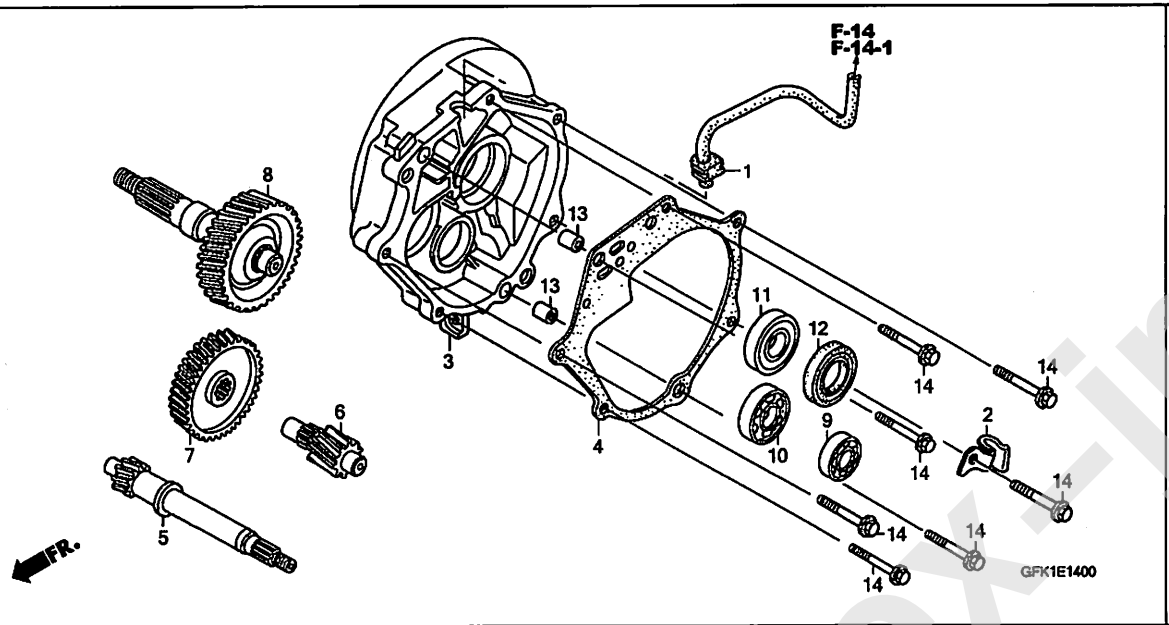

見出番号	部品番号	部品名	希望小売価格	使用個数 NSC50SH 4	5	6	7	8	9	B	適用号機 初号機	終号機	タイプ
12	91257-KCS-920	ｵｲﾙｼｰﾙ 28X42X7 ·····	430	1	1	1	1	1	1	–			
	91203-GGL-J01	·····	490	–	–	–	–	–	–	1			
13	94301-08140	ﾉｯｸﾋﾟﾝ 8X14 ·····	60	2	2	2	2	2	2	2			
14	95701-06035-00	ﾎﾞﾙﾄ,ﾌﾗﾝｼﾞ 6X35 ·····	40	7	7	7	7	7	7	7			

www.impex-jp.com

L. クランクケース (NSC50SH4/5/6/7)

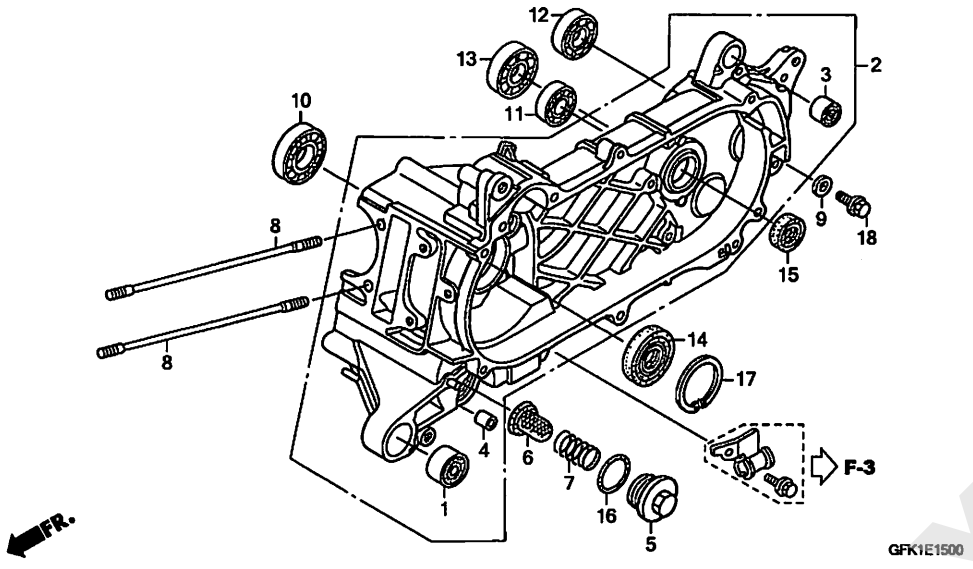

見出番号	LON	(関連見出番号) 整備項目	FRT
2	110115	クランクケース :レフト ・含む:エンジン脱着	4.2
	1101A2	クランクケース :両側 ・含む:エンジン脱着	4.4
6	1131B5	スクリーン, オイルフィルター	0.2
10	1101B6	ベアリング, クランクシャフト :レフト ・含む:エンジン脱着	3.4
11	2101C7	ベアリング, カウンターシャフト :レフト	1.0
	2101C9	ベアリング, カウンターシャフト :両側	1.1
12	2101E5	ベアリング, ファイナルギヤーシャフト :レフト	1.0
	2101J0	ベアリング, ファイナルギヤーシャフト :両側	1.1
13	2101F0	ベアリング, ドライブシャフト :レフト	1.1
	2101J1	ベアリング, ドライブシャフト :両側	1.2
14	110131	オイルシール, クランクシャフト :レフト ・含む:エンジン脱着	3.4
	1101H3	オイルシール, クランクシャフト :両側 ・含む:エンジン脱着	3.5
15	2101E7	オイルシール, ドライブシャフト	1.1

見出番号	部品番号	部品名	希望小売価格	使用個数 NSC50SH 4	5	6	7	8	9	B	適用号機 初号機	終号機	タイプ
1	11105-GFC-900	ラバーブッシュ, エンジンハンガー	410	1	1	1	1	-	-	-			
2	11200-GFC-900	クランクケースCOMP., L.	15,900	1	1	1	-	-	-	-			
	11200-GFC-901		15,100	-	-	-	1	-	-	-			
3	11203-GC7-300	ブッシュ, リヤークッションアンダーラバー	360	1	1	1	1	-	-	-			
4	11205-GBC-300	ブッシュ, メインスタンド	295	1	1	1	1	-	-	-			
5	12361-035-000	キャップ, タペットアジャステイングホール	290	1	1	1	1	-	-	-			
6	15421-GFC-900	スクリーン, オイルフィルター	380	1	1	1	1	-	-	-			
7	15426-KCW-880	スプリング, オイルフィルタースクリーン	235	1	1	1	1	-	-	-			
8	90032-GFC-900	ボルトB, スタッド 7X184.5	290	2	2	2	2	-	-	-			
9	90474-333-000	ワッシャー, シーリング 8MM	150	1	1	1	1	-	-	-			
10	91002-GFC-890	ベアリング, ラジアルボール 6007	1,920	1	1	1	1	-	-	-			
11	91005-GFC-890	ベアリング, ラジアルボール 6201	750	1	1	1	1	-	-	-			
12	91006-GFC-890	ベアリング, ラジアルボール 6202	780	1	1	1	1	-	-	-			
13	91007-GFC-890	ベアリング, ラジアルボール 6203 C3	820	1	1	1	1	-	-	-			
14	91202-GFC-900	オイルシール 20X52X6	330	1	1	1	1	-	-	-			
15	91204-GW3-980	オイルシール 17X30X5	310	1	1	1	1	-	-	-			
16	91302-001-020	Oリング 30.8MM	210	1	1	1	1	-	-	-			
17	94520-52150	サークリップ, インターナル 52MM	100	1	1	1	1	-	-	-			
18	95701-08012-00	ボルト, フランジ 8X12	40	1	1	1	1	-	-	-			

www.impex-jp.com

E-15-1 L. クランクケース (NSC50SH8/9/B)

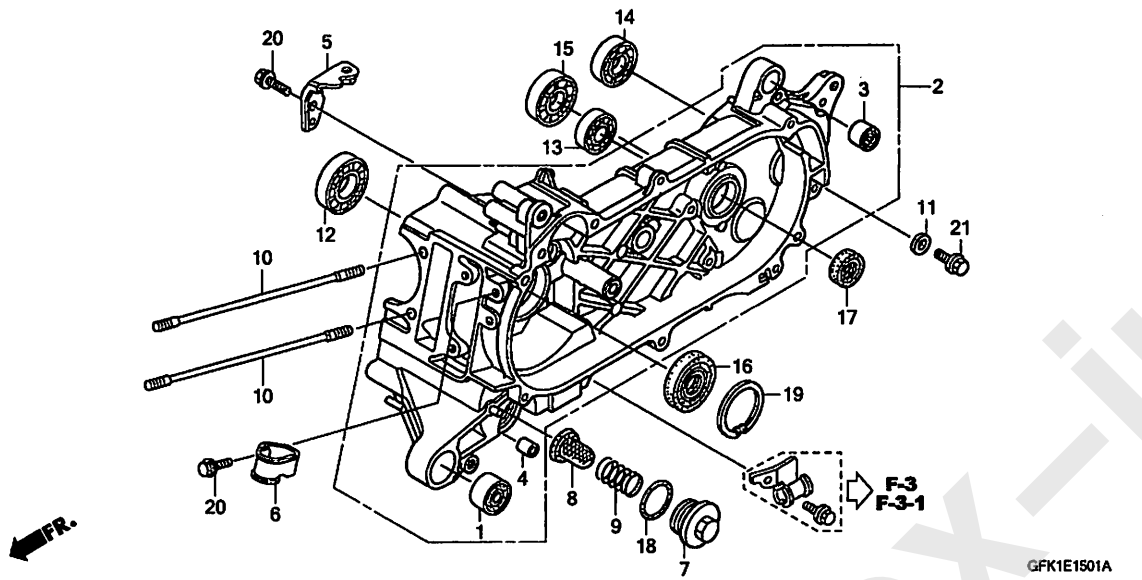

見出番号	LON	(関連見出番号) 整備項目	FRT
2	110115	クランクケース :レフト ・含む:エンジン脱着	4.2
	1101A2	クランクケース :両側 ・含む:エンジン脱着	4.4
8	1131B5	スクリーン, オイルフィルター	0.2
12	1101B6	ベアリング, クランクシャフト :レフト ・含む:エンジン脱着	3.4
13	2101C7	ベアリング, カウンターシャフト :レフト	1.0
	2101C9	ベアリング, カウンターシャフト :両側	1.1
14	2101E5	ベアリング, ファイナルギヤーシャフト :レフト	1.0
	2101J0	ベアリング, ファイナルギヤーシャフト :両側	1.1
15	2101F0	ベアリング, ドライブシャフト :レフト	1.1
	2101J1	ベアリング, ドライブシャフト :両側	1.2
16	1101E1	オイルシール, クランクケース :レフト ・含む:エンジン脱着	3.4
	1101E2	オイルシール, クランクケース :ライト ・含む:エンジン脱着	3.5
17	2101E7	オイルシール, ドライブシャフト	1.1

見出番号	部品番号	部品名	希望小売価格	使用個数 NSC50SH 4	5	6	7	8	9	B	適用号機 初号機	終号機	タイプ
1	11105-GFC-900	ラバーブッシュ, エンジンハンガー	410	–	–	–	–	1	1	1			
2	11200-GFC-770	クランクケースCOMP., L.	15,100	–	–	–	–	1	1	–	————	1212055	
	11200-GFC-771		15,100	–	–	–	–	–	1	–	1212056	————	
	11200-GGL-J00		15,100	–	–	–	–	–	–	1			
3	11203-GFC-770	ブッシュ, リヤークッションアンダーラバー	360	–	–	–	–	1	1	1			
4	11205-GBC-300	ブッシュ, メインスタンド	295	–	–	–	–	1	1	1			
5	11230-GFC-770	ステーCOMP., ホースクランパー	225	–	–	–	–	1	1	1			
6	11241-GFC-770	クランパー, スロットルケーブル	200	–	–	–	–	1	1	1			
7	12361-035-000	キャップ, タペットアジャスティングホール	290	–	–	–	–	1	1	1			
8	15421-GFC-900	スクリーン, オイルフィルター	380	–	–	–	–	1	1	1			
9	15426-KCW-880	スプリング, オイルフィルタースクリーン	235	–	–	–	–	1	1	1			
10	90032-GFC-900	ボルトB, スタッド 7X184.5	290	–	–	–	–	2	2	–	————	1212099	
	90032-GFC-901		290	–	–	–	–	–	2	–	1212100	————	
	90032-GGL-J00	ボルトB, スタッド 7X185	270	–	–	–	–	–	–	2			
11	90474-333-000	ワッシャー, シーリング 8MM	150	–	–	–	–	1	1	1			
12	91002-GFC-890	ベアリング, ラジアルボール 6007	1,920	–	–	–	–	1	1	–			
	91002-GFC-901		1,920	–	–	–	–	–	–	1			
13	91005-GFC-890	ベアリング, ラジアルボール 6201	750	–	–	–	–	1	1	–			
	91005-GFC-901	ベアリング, ラジアルボール 6201 (NSK)	750	–	–	–	–	–	–	1			
	96100-62010-00	ベアリング, ラジアルボール 6201	300	–	–	–	–	–	–	1			
14	91006-GFC-890	ベアリング, ラジアルボール 6202	780	–	–	–	–	1	1	–			
	91006-GFC-901	ベアリング, ラジアルボール 6202 (NSK)	780	–	–	–	–	–	–	1			
	96100-62020-00	ベアリング, ラジアルボール 6202	330	–	–	–	–	–	–	1			
15	91007-GFC-890	ベアリング, ラジアルボール 6203 C3	820	–	–	–	–	1	1	–			
	91007-GFC-901	ベアリング, ラジアルボール 6203_C3	820	–	–	–	–	–	–	1			

www.impex-jp.com

L. クランクケース (NSC50SH8/9/B)

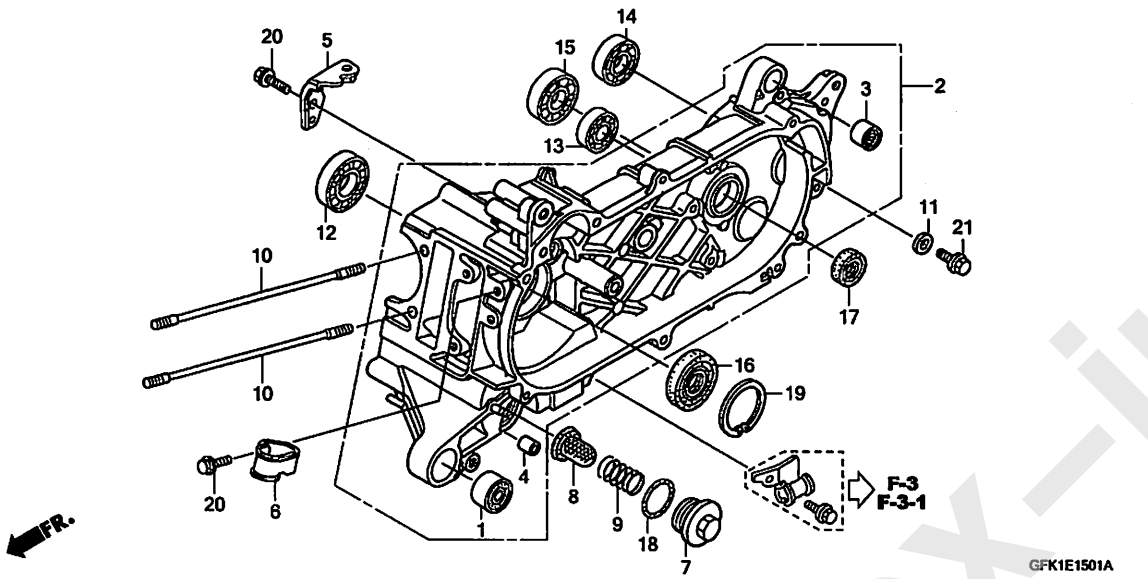

見出番号	部品番号	部品名	希望小売価格	使用個数 NSC50SH 4	5	6	7	8	9	B	適用号機 初号機	終号機	タイプ
15)	96100-62033-00	ベアリング, ラジアルボール 6203	410	–	–	–	–	–	–	1			
16	91202-GFC-900	オイルシール 20X52X6	330	–	–	–	–	1	1	–			
	91202-GGL-J01		330	–	–	–	–	–	–	1			
17	91204-GW3-980	オイルシール 17X30X5	310	–	–	–	–	1	1	–			
	91204-GBB-003	オイルシール 17X30X5 (アライ)	310	–	–	–	–	–	–	1			
18	91302-001-020	Oリング 30.8MM	210	–	–	–	–	1	1	1			
19	94520-52150	サークリップ, インターナル 52MM	100	–	–	–	–	1	1	1			
20	95701-06014-00	ボルト, フランジ 6X14	35	–	–	–	–	2	2	2			
21	95701-08012-00	ボルト, フランジ 8X12	40	–	–	–	–	1	1	1			

www.impex-jp.com

E-16 クランクシャフト

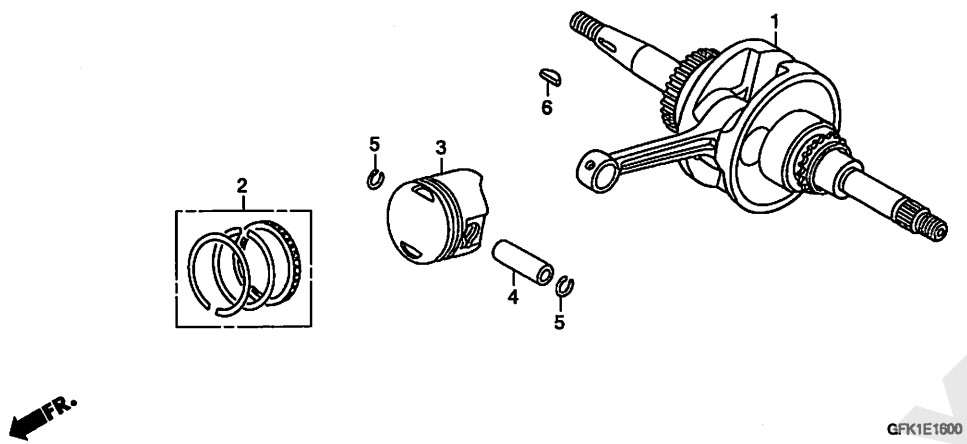

見出番号	LON	(関連見出番号) 整備項目	FRT
1	1101B5	ｸﾗﾝｸｼｬﾌﾄ ・・・・・・・・・・・・・・・・・・・・・・	3.6
		・含む:ｴﾝｼﾞﾝ脱着	
3		(2,4,5)	
	111103	ﾘﾝｸﾞ,ﾋﾟｽﾄﾝ/ﾋﾟｽﾄﾝ(1個分) ・・・・・・	2.2
	1111BS	ﾘﾝｸﾞ,ﾋﾟｽﾄﾝ/ﾋﾟｽﾄﾝ(1個分) (A) ・・	2.2
		・含む:ｴﾝｼﾞﾝ脱着	
		・適用条件:PGM-FIﾀｲﾌﾟ	

見出番号	部品番号	部品名	希望小売価格	使用個数 NSC50SH 4	5	6	7	8	9	B	適用号機 初号機	終号機	タイプ
1	13000-GFC-891	ｸﾗﾝｸｼｬﾌﾄCOMP. ・・・・・・・・・・	15,300	1	1	1	1	1	1	-			
	13000-GFC-901	・・・・・・・・・・・・・・・・・・・・・・・	16,300	-	-	-	-	-	-	1			
2	13011-GFC-890	ﾘﾝｸﾞｾｯﾄ,ﾋﾟｽﾄﾝ(ｽﾀﾝﾀﾞｰﾄﾞ)	1,860	1	1	1	1	-	-	-			
				-	-	-	-	1	-	-	――――	1136723	
	13011-GFC-770	・・・・・・・・・・・・・・・・・・・・・・・	1,860	-	-	-	-	1	-	-	1136724	――――	
				-	-	-	-	-	1	1			
3	13101-GFC-900	ﾋﾟｽﾄﾝ ・・・・・・・・・・・・・・・・・・	1,920	1	1	1	1	-	-	-			
				-	-	-	-	1	-	-	――――	1136723	
	13101-GFC-770	・・・・・・・・・・・・・・・・・・・・・・・	1,920	-	-	-	-	1	-	-	1136724	――――	
				-	-	-	-	-	1	1			
4	13111-GFC-900	ﾋﾟﾝ,ﾋﾟｽﾄﾝ ・・・・・・・・・・・・・・	400	1	1	1	1	1	1	1			
5	13115-147-000	ｸﾘｯﾌﾟ,ﾋﾟｽﾄﾝﾋﾟﾝ 10MM ・・・・	115	2	2	2	2	2	2	2			
6	90741-GFC-900	ｷｰ,ｳｯﾄﾞﾗﾌ ・・・・・・・・・・・・・・	160	1	1	1	1	1	1	1			

www.impex-jp.com

キャブレター

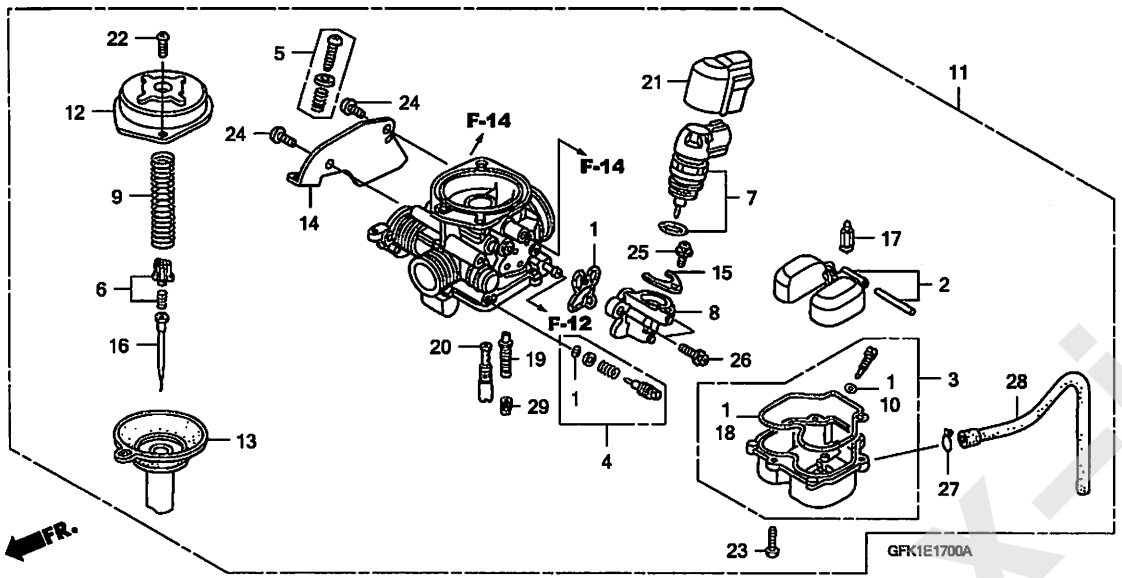

見出番号	LON	(関連見出番号) 整備項目	FRT
2		(17)	
	311120	フロート/フロートバルブ	0.5
3	3111A6	チャンバー, フロート	0.4
7	3111B1	バイスターター, オート	0.3
11	3111B5	キャブレターアッセンブリー	0.5
13	311109	ピストン, バキューム	0.2
16	3111A3	ニードル, ジェット	0.2
29		(19, 20)	
	3111D4	ジェット, メイン	0.5

見出番号	部品番号	部品名	希望小売価格	使用個数 NSC50SH 4	5	6	7	8	9	B	適用号機 初号機	終号機	タイプ
1	16010-GCC-770	ガスケットセット	1,300	1	1	1	1	–	–	–			
2	16013-KEW-900	フロートセット	2,560	1	1	1	1	–	–	–			
3	16015-GCC-770	チャンバーセット, フロート	5,450	1	1	1	1	–	–	–			
4	16016-GFC-890	スクリューセットA	740	1	1	1	1	–	–	–			
5	16028-GCC-770	スクリューセットB	810	1	1	1	1	–	–	–			
6	16037-GFC-890	プレートセット, バルブ	740	1	1	1	1	–	–	–			
7	16046-GFC-892	バイスターターASSY., オート	3,330	1	1	1	1	–	–	–			
8	16047-GFC-890	ボディCOMP., バイスターター	1,680	1	1	1	1	–	–	–			
9	16050-GFC-890	スプリング, コンプレッションコイル	610	1	1	1	1	–	–	–			
10	16075-KEE-730	Oリング 1.3X4.3	115	1	1	1	1	–	–	–			
11	16100-GFH-930	キャブレターASSY. (VK0DB A)	19,500	1	–	–	–	–	–	–			
	16100-GFH-931	キャブレターASSY. (VK0DB B)	18,600	–	1	1	1	–	–	–			
12	16107-GFC-890	トップ	1,340	1	1	1	1	–	–	–			
13	16111-GFC-890	ピストンCOMP., バキューム	3,890	1	1	1	1	–	–	–			
14	16119-GFC-891	ステー, ワイヤー	390	1	1	1	1	–	–	–			
15	16131-GFC-890	プレート, セッティング	190	1	1	1	1	–	–	–			
16	16151-GFC-890	ニードルCOMP., ジェット	1,250	1	–	–	–	–	–	–			
	16151-GFC-891		1,130	–	1	1	1	–	–	–			
17	16155-GCC-B50	バルブCOMP., フロート	1,590	1	1	1	1	–	–	–			
18	16163-GCC-770	ガスケット, フロートチャンバー	590	1	1	1	1	–	–	–			
19	16166-GFC-890	ジェット, ニードル	800	1	–	–	–	–	–	–			
	16166-GFH-930		800	–	1	1	1	–	–	–			
20	16180-GFC-890	ジェットCOMP., スロー, #35	540	1	1	1	1	–	–	–			
21	16190-GFC-890	キャップ, ホルダー	340	1	1	1	1	–	–	–			
22	93500-04008-1H	スクリュー, パン 4X8	25	2	2	2	2	–	–	–			

www.impex-jp.com

E-17 キャブレター

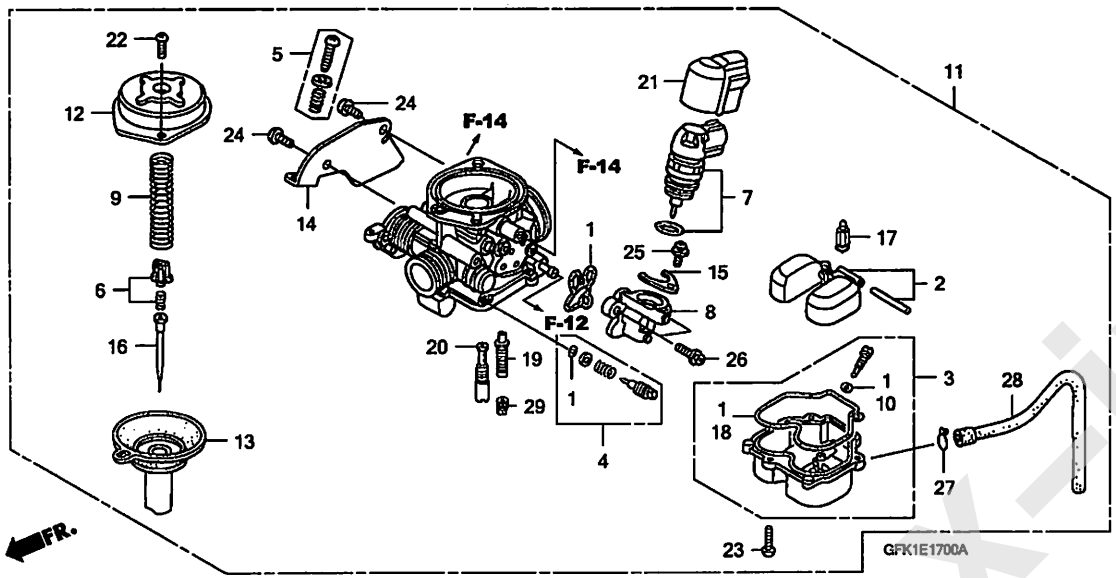

見出番号	部品番号	部品名	希望小売価格	使用個数 4	5	6	7	8	9	B	適用号機 初号機	終号機	タイプ
				NSC50SH									
23	93500-04012-1H	ｽｸﾘｭｰ,ﾊﾞﾝ 4X12 ･････････	25	3	3	3	3	-	-	-			
24	93500-05010-1H	ｽｸﾘｭｰ,ﾊﾞﾝ 5X10 ･････････	25	2	2	2	2	-	-	-			
25	93892-04008-18	ｽｸﾘｭｰﾜｯｼｬｰ 4X8 ･････････	30	1	1	1	1	-	-	-			
26	93892-05012-18	ｽｸﾘｭｰﾜｯｼｬｰ 5X12 ････････	30	2	2	2	2	-	-	-			
27	95002-02089	ｸﾘｯﾌﾟ,ﾁｭｰﾌﾞ(B8) ････････	30	1	1	1	1	-	-	-			
28	95003-09033-31	ﾁｭｰﾌﾞ,ﾋﾞﾆｰﾙ 4.5X8X330 (95003-09001-60M)	70	1	1	1	1	-	-	-			
29	99102-GFC-0000	ｼﾞｪｯﾄ,ﾒｲﾝ #72 ･････････	300	1	1	1	1	-	-	-			

www.impex-jp.com

E-18 スロットルボディ / フューエルインジェクター

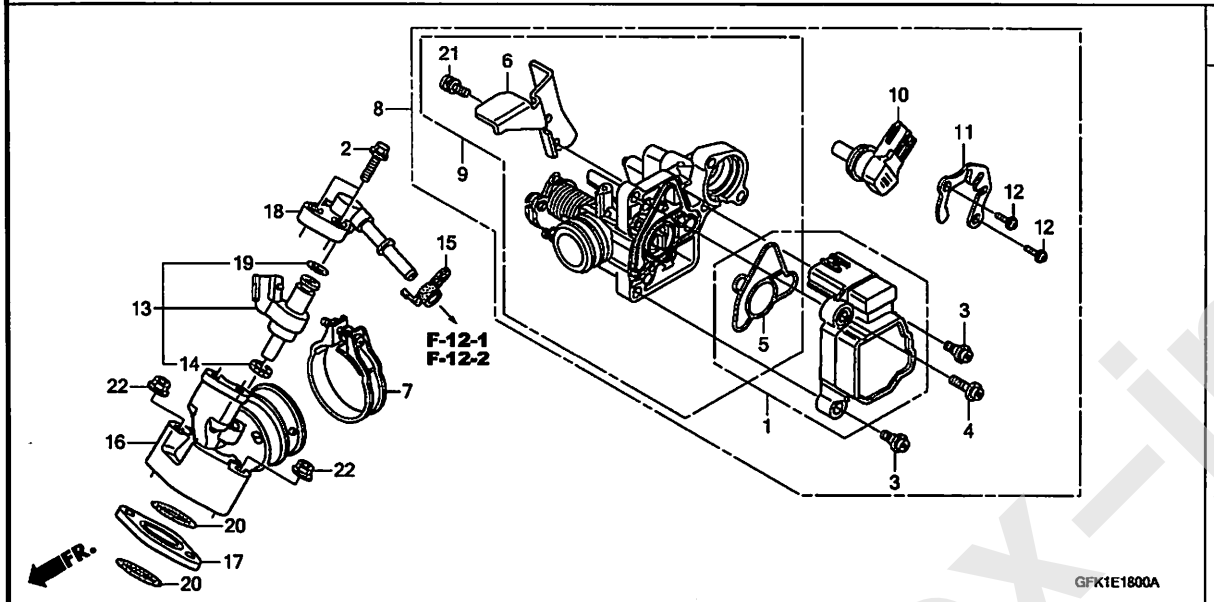

見出番号	LON	(関連見出番号) 整備項目	FRT
1	617115	センサー, スロットル	0.6
8	311132	ボディASSY., スロットル	0.5
9	311130	ボディ, スロットル	0.6
10	3111N5	バルブ, アイドルエアーコントロール	0.4
13	311145	インジェクター, フューエル	0.5
16	111107	マニホールド, インテーク	0.4
17	(20) 1111J1	ガスケット, インテークマニホールド	0.3

見出番号	部品番号	部品名	希望小売価格	使用個数 NSC50SH 4	5	6	7	8	9	B	適用号機 初号機	終号機	タイプ
1	16060-GFM-890	センサーセット	6,600	–	–	–	–	1	1	–			
	16060-GFZ-003		6,300	–	–	–	–	–	–	1			
2	16080-GFC-620	ボルト, フランジ 5X20	115	–	–	–	–	2	2	–			
	16080-KPH-701		110	–	–	–	–	–	–	2			
3	16081-GFM-890	スクリュー, トルクス 5X8.7	135	–	–	–	–	2	2	–			
	16081-KPH-701		130	–	–	–	–	–	–	2			
4	16082-GFM-890	スクリュー, トルクス 5X17	135	–	–	–	–	1	1	–			
	16082-KPH-701		130	–	–	–	–	–	–	1			
5	16083-GFM-890	Oリング, スロットルボディ	195	–	–	–	–	1	1	–			
	16083-KTR-941		185	–	–	–	–	–	–	1			
6	16169-GFM-890	ステー, ワイヤー	690	–	–	–	–	1	1	–			
	16169-GFM-901	プレート, ステー	660	–	–	–	–	–	–	1			
7	16217-GFC-770	バンド, インシュレーター	350	–	–	–	–	1	1	1			
8	16400-GFC-620	スロットルボディASSY. (GQW0A A)	18,300	–	–	–	–	1	1	–			
	16400-GFC-J32	スロットルボディASSY. (GQW6A B)	17,400	–	–	–	–	–	–	1			
9	16410-GFC-620	ボディセット	8,950	–	–	–	–	1	1	–			
	16410-GFC-J31		8,550	–	–	–	–	–	–	1			
10	16430-GFC-620	バルブセット, アイドルエアーコントロール	5,000	–	–	–	–	1	1	–			
	16430-KTM-D22		4,770	–	–	–	–	–	–	1			
11	16432-GFM-890	プレート, アイドルエアーコントロールバルブ	590	–	–	–	–	1	1	–			
	16432-GFM-901		570	–	–	–	–	–	–	1			
12	16433-GFM-890	スクリュー, トルクス	130	–	–	–	–	2	2	–			
	16433-HN8-A61		125	–	–	–	–	–	–	2			
13	16450-GFC-620	インジェクターASSY., フューエル	5,350	–	–	–	–	1	1	–			
	16450-GGL-J01		5,100	–	–	–	–	–	–	1			
14	16472-GFM-890	リング, シール	120	–	–	–	–	1	1	–			
	16472-KPC-D50		115	–	–	–	–	–	–	1			

www.impex-jp.com

E-18 スロットルボディ / フューエルインジェクター

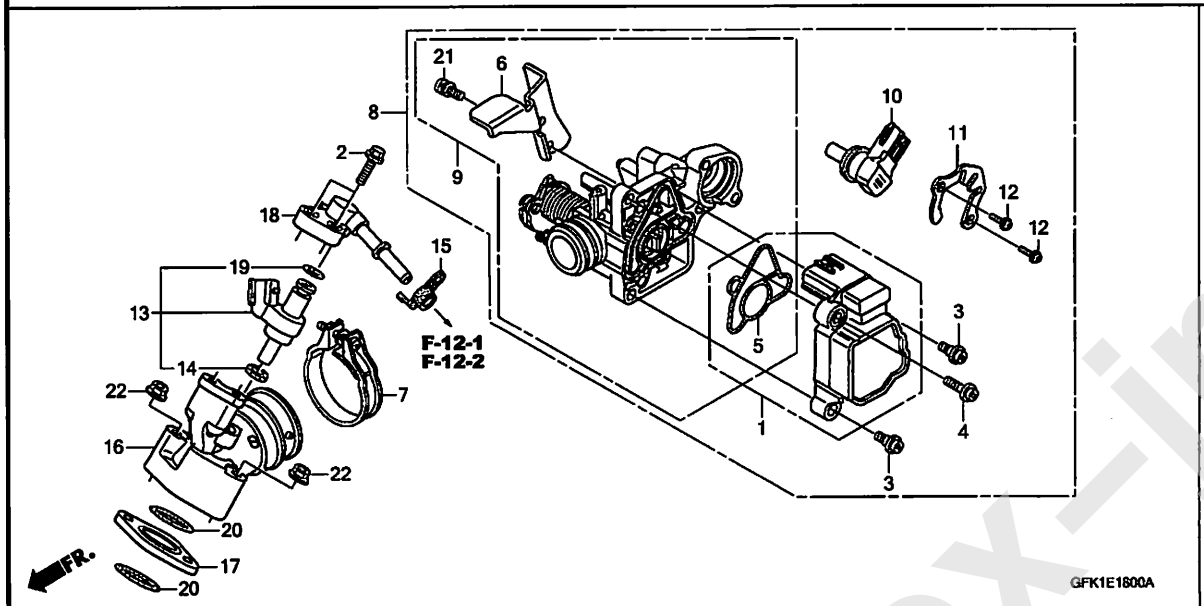

見出番号	部品番号	部品名	希望小売価格	使用個数 NSC50SH 4	5	6	7	8	9	B	適用号機 初号機	終号機	タイプ
15	16718-KTW-900	ﾀﾞﾝﾊﾟｰA, ｺﾈｸﾀｰ ·····	150	–	–	–	–	1	1	1			
16	17110-GFC-620	ﾊﾟｲﾌﾟ COMP., ｲﾝﾚｯﾄ ·····	1,570	–	–	–	–	1	1	–			
	17110-GGL-J01	·····	1,500	–	–	–	–	–	–	1			
17	17119-GFC-770	ｲﾝｼｭﾚｰﾀｰ, ｲﾝﾃｰｸﾊﾟｲﾌﾟ ····	340	–	–	–	–	1	1	1			
18	17560-GFC-770	ｼﾞｮｲﾝﾄCOMP., ｲﾝｼﾞｪｸﾀｰ ···	430	–	–	–	–	1	1	–			
	17560-GGL-J00	·····	520	–	–	–	–	–	–	1			
19	91301-GFM-890	Oﾘﾝｸﾞ 7.3X2.2 ·····	180	–	–	–	–	1	1	–			
	91301-GGL-J01	Oﾘﾝｸﾞ 6.3X2.2 ·····	300	–	–	–	–	–	–	1			
20	91308-GFC-900	Oﾘﾝｸﾞ 19.8X1.9 ·····	170	–	–	–	–	2	2	2			
21	93892-05012-18	ｽｸﾘｭｰﾜｯｼｬｰ 5X12 ·····	30	–	–	–	–	1	1	1			
22	94050-06000	ﾅｯﾄ, ﾌﾗﾝｼﾞ 6MM ·····	35	–	–	–	–	2	2	2			

www.impex-jp.com

EOP-1 ガスケットキットA

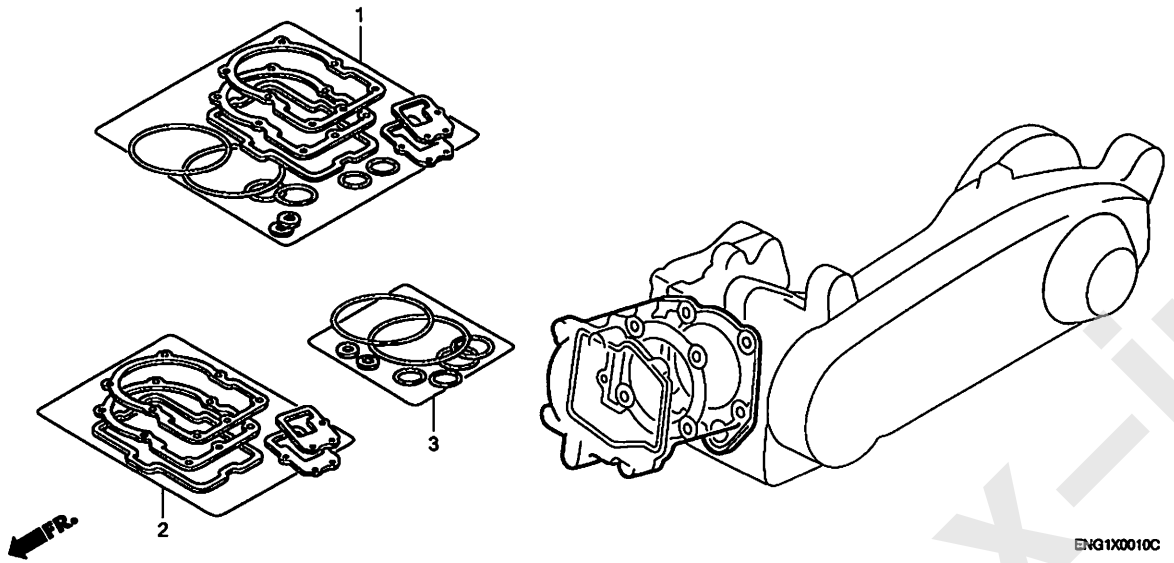

見出番号	LON	(関連見出番号) 整備項目	FRT
		未案内	

見出番号	部品番号	部品名	希望小売価格	使用個数 NSC50SH 4	5	6	7	8	9	B	適用号機 初号機	終号機	タイプ
1	06111-GFC-621	ｶﾞｽｹｯﾄｷｯﾄA	2,550	–	–	–	–	1	1	–			
	12191-GFC-772	ｶﾞｽｹｯﾄ, ｼﾘﾝﾀﾞｰ	230	–	–	–	–	1	1	–			
	12251-GFC-620	ｶﾞｽｹｯﾄ, ｼﾘﾝﾀﾞｰﾍｯﾄﾞ	650	–	–	–	–	1	1	–			
	12391-GCC-000	ｶﾞｽｹｯﾄ, ｼﾘﾝﾀﾞｰﾍｯﾄﾞｶﾊﾞｰ	540	–	–	–	–	1	1	–			
	14560-GFC-891	ｶﾞｽｹｯﾄ, ﾃﾝｼｮﾅｰﾘﾌﾀｰ	240	–	–	–	–	1	1	–			
	18291-GFC-900	ｶﾞｽｹｯﾄ, ｴｷｿﾞｰｽﾄﾊﾟｲﾌﾟ	300	–	–	–	–	1	1	–			
	90441-GFC-770	ﾜｯｼｬｰ, ｼｰﾘﾝｸﾞ 10MM	110	–	–	–	–	1	1	–			
	90543-MV9-670	ﾗﾊﾞｰ, ﾏｳﾝﾃｲﾝｸﾞ	170	–	–	–	–	2	2	–			
	91306-105-690	Oﾘﾝｸﾞ 1.5X9.5	145	–	–	–	–	1	1	–			
	91308-GFC-900	Oﾘﾝｸﾞ 19.8X1.9	170	–	–	–	–	2	2	–			
2	06113-GFH-931	ｶﾞｽｹｯﾄｼｰﾄｷｯﾄA	2,810	1	1	1	1	–	–	–			
	12191-GFC-890	ｶﾞｽｹｯﾄ, ｼﾘﾝﾀﾞｰ	230	1	1	1	1	–	–	–			
	12251-GFC-890	ｶﾞｽｹｯﾄ, ｼﾘﾝﾀﾞｰﾍｯﾄﾞ	650	1	1	1	1	–	–	–			
	12391-GCC-000	ｶﾞｽｹｯﾄ, ｼﾘﾝﾀﾞｰﾍｯﾄﾞｶﾊﾞｰ	540	1	1	1	1	–	–	–			
	14560-GFC-891	ｶﾞｽｹｯﾄ, ﾃﾝｼｮﾅｰﾘﾌﾀｰ	240	1	1	1	1	–	–	–			
	17115-GFC-890	ｶﾞｽｹｯﾄ, ｲﾝﾚｯﾄﾊﾟｲﾌﾟ	150	1	1	1	1	–	–	–			
	18291-GFC-900	ｶﾞｽｹｯﾄ, ｴｷｿﾞｰｽﾄﾊﾟｲﾌﾟ	300	1	1	1	1	–	–	–			
	18646-GFC-900	ｶﾞｽｹｯﾄ, ｴｱｰｲﾝﾃｰｸﾊﾟｲﾌﾟ	190	1	1	1	1	–	–	–			
	19625-GFC-900	ｼｰﾙ, ｼｭﾗｳﾄﾞ	500	1	1	1	1	–	–	–			
	19639-GBC-000	ﾗﾊﾞｰ, ﾏｳﾝﾃｲﾝｸﾞ	80	1	1	1	1	–	–	–			
	90543-MV9-670		170	2	2	2	2	–	–	–			
3	06114-GFH-920	ﾜｯｼｬｰOﾘﾝｸﾞｷｯﾄA	295	1	1	1	1	–	–	–			
	90401-HC4-750	ﾜｯｼｬｰ, ｼｰﾙ	185	1	1	1	1	–	–	–			
	91306-105-690	Oﾘﾝｸﾞ 1.5X9.5	145	1	1	1	1	–	–	–			

www.impex-jp.com

EOP-2 ガスケットキットB

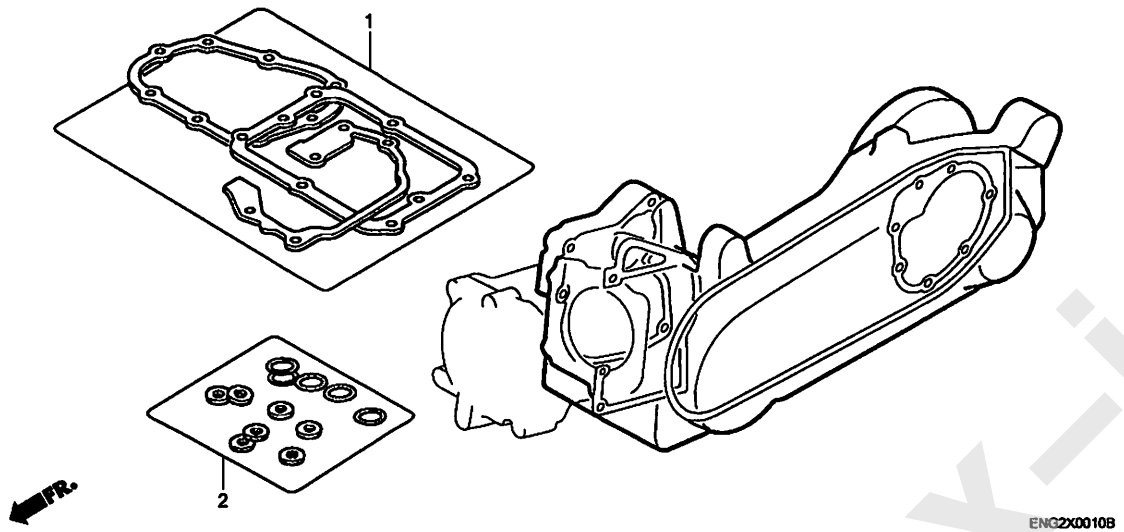

見出番号 LON (関連見出番号) 整備項目 FRT

未案内 ・・・・・・・・・・・・・・・・・・・・・・・・

見出番号	部品番号	部品名	希望小売価格	使用個数 NSC50SH 4	5	6	7	8	9	B	適用号機 初号機	終号機	タイプ
1	11395-GFC-900	ｶﾞｽｹｯﾄ, L. ｶﾊﾞｰ ・・・・・・・・・・	1,020	1	1	1	1	1	1	–			
	90543-GAH-A00	ﾗﾊﾞｰ, ﾏｳﾝﾃｲﾝｸﾞ ・・・・・・・・・・	140	6	6	6	6	6	6	–			
	06115-GFC-890	ｶﾞｽｹｯﾄｼｰﾄｷｯﾄB ・・・・・・・・・・	2,060	1	1	1	1	–	–	–			
	21395-GFC-890	ｶﾞｽｹｯﾄ, ﾄﾗﾝｽﾐｯｼｮﾝｶﾊﾞｰ ・・・	490	1	1	1	1	–	–	–			
	06115-GFC-901	ｶﾞｽｹｯﾄｼｰﾄｷｯﾄB ・・・・・・・・・・	2,060	–	–	–	–	1	1	–			
	21395-GFC-901	ｶﾞｽｹｯﾄ, ﾄﾗﾝｽﾐｯｼｮﾝｶﾊﾞｰ ・・・	490	–	–	–	–	1	1	–			
2	06116-GFC-890	ﾜｯｼｬｰOﾘﾝｸﾞｷｯﾄB ・・・・・・・・・	1,480	1	1	1	1	1	1	–			
	90474-333-000	ﾜｯｼｬｰ, ｼｰﾘﾝｸﾞ 8MM ・・・・・・・	150	1	1	1	1	1	1	–			
	91301-GBY-960	Oﾘﾝｸﾞ 36X1.5 ・・・・・・・・・・	290	1	1	1	1	1	1	–			
	91301-HM5-630	Oﾘﾝｸﾞ 15.2X1.5 ・・・・・・・・・	150	1	1	1	1	1	1	–			
	91302-001-020	Oﾘﾝｸﾞ 30.8MM ・・・・・・・・・・	210	1	1	1	1	1	1	–			
	91302-GBY-960	Oﾘﾝｸﾞ 39.8X2.2 ・・・・・・・・・	185	1	1	1	1	1	1	–			
	91307-035-000	Oﾘﾝｸﾞ 18X3 ・・・・・・・・・・・・	235	1	1	1	1	1	1	–			
	91307-639-000	Oﾘﾝｸﾞ 64X2 ・・・・・・・・・・・・	275	1	1	1	1	1	1	–			
	91309-KEE-630	Oﾘﾝｸﾞ ・・・・・・・・・・・・・・・・・	100	1	1	1	1	1	1	–			
	94109-12000	ﾜｯｼｬｰ, ﾄﾞﾚﾝﾌﾟﾗｸﾞ 12MM ・・・	30	1	1	1	1	1	1	–			

www.impex-jp.com

F-1 ヘッドライト

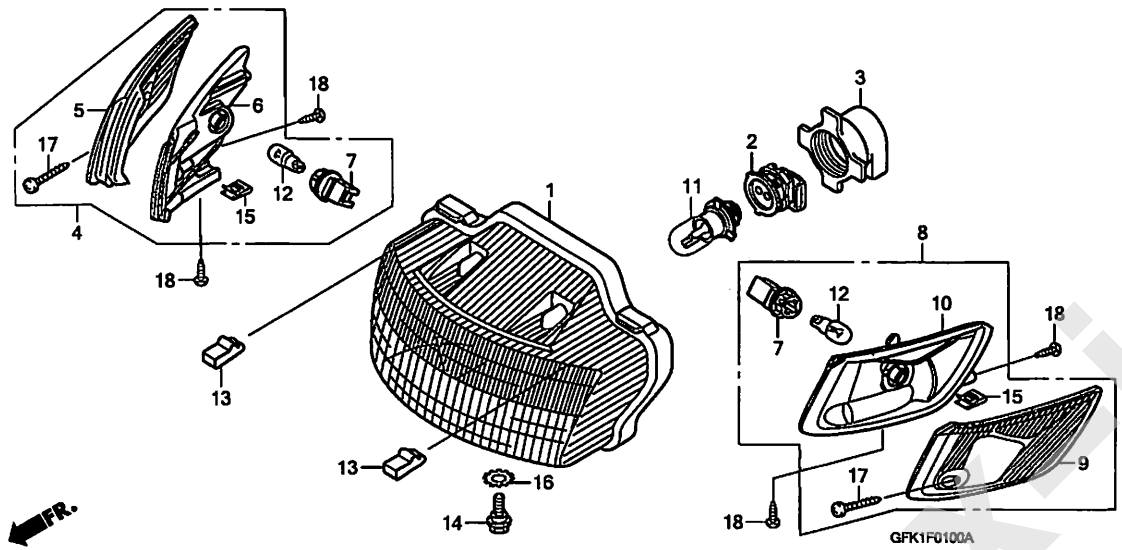

見出番号	LON	(関連見出番号) 整備項目	FRT
1	6161A7	ﾍｯﾄﾞﾗｲﾄﾕﾆｯﾄ	0.4
4	6161C4	ｳｲﾝｶｰ :ﾗｲﾄﾌﾛﾝﾄ	0.4
8	6161C3	ｳｲﾝｶｰ :ﾚﾌﾄﾌﾛﾝﾄ	0.4
	6161C5	ｳｲﾝｶｰ :ﾌﾛﾝﾄ両側	0.4
11		(2)	
	616118	ﾊﾞﾙﾌﾞ,ﾍｯﾄﾞﾗｲﾄ	0.1
12		(5,9)	
	616133	ﾊﾞﾙﾌﾞ,ｳｲﾝｶｰ :ﾌﾛﾝﾄ	0.1
		･作業条件:2個でも同一時間	
	6161G0	ﾊﾞﾙﾌﾞ,ｳｲﾝｶｰ :1台分	0.2

見出番号	部品番号	部品名	希望小売価格	使用個数 NSC50SH 4	5	6	7	8	9	B	適用号機 初号機	終号機	タイプ
1	33010-GFK-890	ﾍｯﾄﾞﾗｲﾄﾕﾆｯﾄ	4,710	1	1	1	1	1	1	–			
	33010-GFK-901		4,940	–	–	–	–	–	–	1			
2	33111-GAZ-930	ｿｹｯﾄCOMP.,ﾍｯﾄﾞﾗｲﾄ	1,090	1	1	1	1	–	–	–			
	33111-GFK-960		1,100	–	–	–	–	1	1	–			
	33111-GFK-951		1,100	–	–	–	–	–	–	1			
3	33135-GBL-710	ｶﾊﾞｰ,ﾃﾞｨｽｸｿｹｯﾄ	450	1	1	1	1	1	1	1			
4	33400-GFK-890	ｳｲﾝｶｰASSY.,R.ﾌﾛﾝﾄ (12V 10W)	2,370	1	1	1	1	1	1	–			
	33400-GFK-901		2,480	–	–	–	–	–	–	1			
5	33402-GFK-890	ﾚﾝｽﾞ,R.ﾌﾛﾝﾄｳｲﾝｶｰ	800	1	1	1	1	1	1	–			
	33402-GBL-711		1,000	–	–	–	–	–	–	1			
6	33403-GFK-890	ﾍﾞｰｽ,R.ﾌﾛﾝﾄｳｲﾝｶｰ	860	1	1	1	1	1	1	–			
	33403-GFK-901		910	–	–	–	–	–	–	1			
7	33405-GFK-890	ｿｹｯﾄ,ﾊﾞﾙﾌﾞ(2P)	600	2	2	2	2	2	2	–			
	33405-GBJ-013		600	–	–	–	–	–	–	2			
8	33450-GFK-890	ｳｲﾝｶｰASSY.,L.ﾌﾛﾝﾄ (12V 10W)	2,370	1	1	1	1	1	1	–			
	33450-GFK-901		2,480	–	–	–	–	–	–	1			
9	33452-GFK-890	ﾚﾝｽﾞ,L.ﾌﾛﾝﾄｳｲﾝｶｰ	800	1	1	1	1	1	1	–			
	33452-GBL-711		1,000	–	–	–	–	–	–	1			
10	33453-GFK-890	ﾍﾞｰｽ,L.ﾌﾛﾝﾄｳｲﾝｶｰ	860	1	1	1	1	1	1	–			
	33453-GFK-901		910	–	–	–	–	–	–	1			
11	34901-KEV-950	ﾊﾞﾙﾌﾞ,ﾍｯﾄﾞﾗｲﾄ(12V 35/30W)	1,280	1	1	1	1	–	–	–			
	34901-GFK-960		1,070	–	–	–	–	1	1	–			
	34901-GFK-951		1,070	–	–	–	–	–	–	1			
12	34905-GW3-980	ﾊﾞﾙﾌﾞ,ｳｲﾝｶｰ(12V 10W)	210	2	2	2	2	2	2	–			

www.impex-jp.com

F-1 ヘッドライト

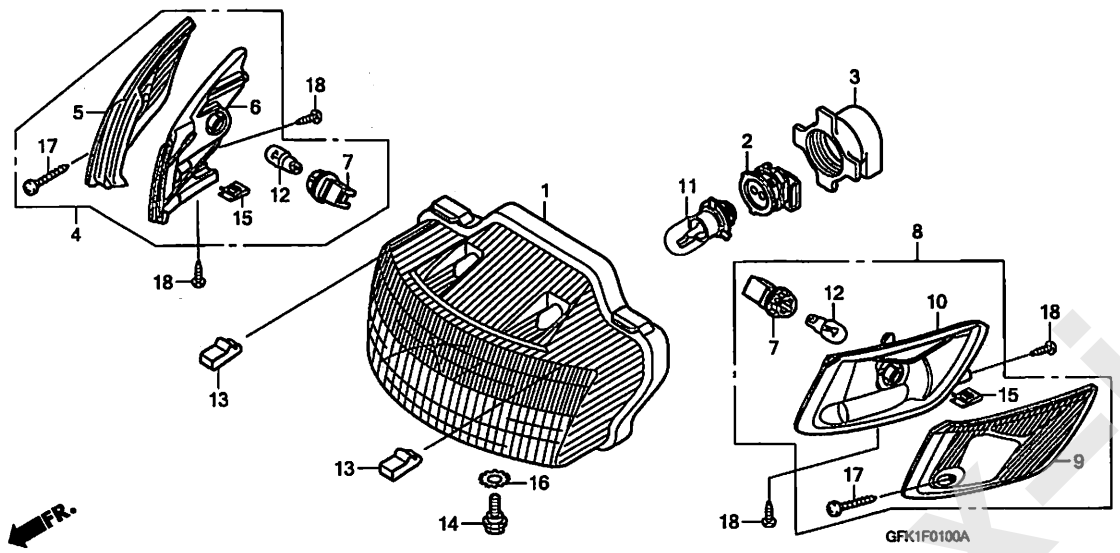

見出番号	部品番号	部品名	希望小売価格	使用個数 NSC50SH 4	5	6	7	8	9	B	適用号機 初号機	終号機	タイプ
12)	34905-GM9-003	バルブ，ウインカー(12V 10W)(スタンレー)	205	–	–	–	–	–	–	2			
13	53209-GW3-980	クリップ，ヘッドライト	110	2	2	2	2	2	2	2			
14	90101-GJ6-000	ボルト，アジャスティング	175	1	1	1	1	–	–	1			
	90103-GW3-980		205	–	–	–	–	1	1	–			
15	90303-GCC-000	ナット，スプリング 4MM	160	2	2	2	2	2	2	–			
	90302-SA4-003		125	–	–	–	–	–	–	2			
16	90307-GJ6-003	ワッシャー，ロック 6MM	175	1	1	1	1	–	–	–			
	90307-GFC-900		140	–	–	–	–	1	1	1			
17	93901-24410	スクリュー，タッピング 4X16	25	2	2	2	2	2	2	2			
18	93903-34380	スクリュー，タッピング 4X12	25	4	4	4	4	4	4	4			

www.impex-jp.com

F-2 メーター

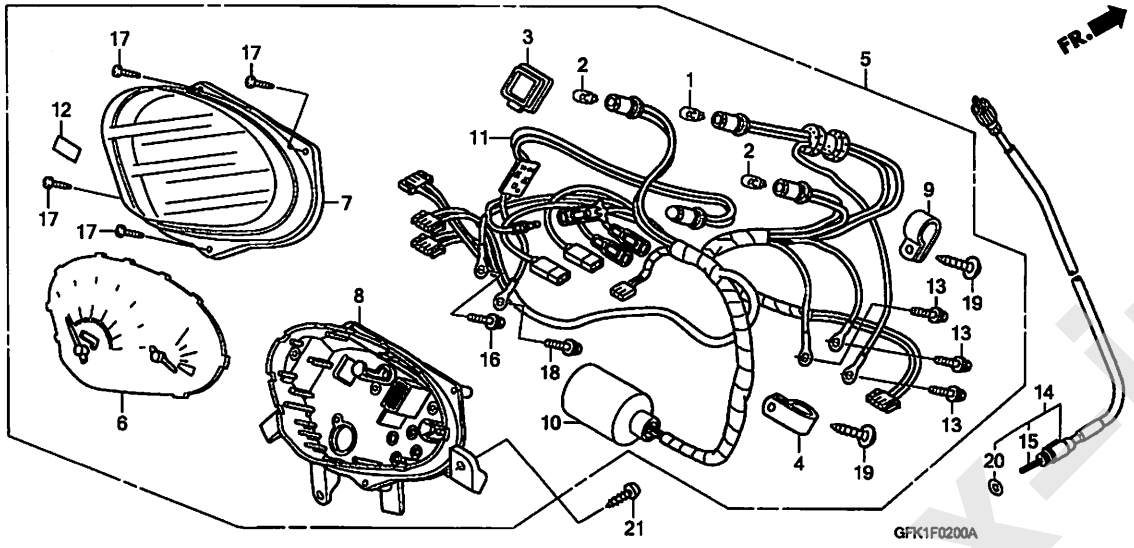

見出番号	LON	(関連見出番号) 整備項目	FRT
1		(2)	
	6161G3	ﾊﾞﾙﾌﾞ,ﾒｰﾀｰ	0.2
		・作業条件:2個以上でも同一時間	
	6161X8	ﾊﾞﾙﾌﾞ,ﾒｰﾀｰ(A)	0.5
		・作業条件:2個以上でも同一時間	
		・適用条件:PGM-FIﾀｲﾌﾟ	
5	8121A1	ﾒｰﾀｰASSY.,ｺﾝﾋﾞﾈｰｼｮﾝ	0.6
6	8121A2	ﾒｰﾀｰ,ｺﾝﾋﾞﾈｰｼｮﾝ	0.7
	8121H4	ﾒｰﾀｰ,ｺﾝﾋﾞﾈｰｼｮﾝ(A)	0.8
		・適用条件:PGM-FIﾀｲﾌﾟ	
7	8121B7	ﾚﾝｽﾞ,ﾒｰﾀｰ	0.4
	8121H6	ﾚﾝｽﾞ,ﾒｰﾀｰ(A)	0.7
		・適用条件:PGM-FIﾀｲﾌﾟ	
8	8121B3	ｹｰｽ,ﾒｰﾀｰ	0.7
	8121H8	ｹｰｽ,ﾒｰﾀｰ(A)	0.8
		・適用条件:PGM-FIﾀｲﾌﾟ	
10	6161G4	ｿｹｯﾄASSY.,ﾒｰﾀｰﾊﾞﾙﾌﾞ	0.7
14	811160	ｹｰﾌﾞﾙ,ｽﾋﾟｰﾄﾞﾒｰﾀｰ	0.4
15	8111B2	ｹｰﾌﾞﾙ,ｽﾋﾟｰﾄﾞﾒｰﾀｰｲﾝﾅｰ	0.1

見出番号	部品番号	部品名	希望小売価格	使用個数 NSC50SH 4	5	6	7	8	9	B	適用号機 初号機	終号機	タイプ
1	34908-GCC-B50	ﾊﾞﾙﾌﾞ,ｳｴｯｼﾞﾍﾞｰｽ(T10) (12V 3.4W)	125	1	1	1	1	1	1	–			
	34908-GCC-C51	・・・・・・・・・・・・・・・・・・・・・・・・	125	–	–	–	–	–	–	1			
2	34909-GCC-B50	ﾊﾞﾙﾌﾞ,ｳｴｯｼﾞﾍﾞｰｽ(T10) (12V 1.7W)	115	2	2	2	2	2	2	–			
	34909-GCC-C51	・・・・・・・・・・・・・・・・・・・・・・・・	115	–	–	–	–	–	–	2			
3	37113-GFH-930	ｷｬｯﾌﾟ ・・・・・・・・・・・・・・・・・・・・	175	1	1	1	1	1	1	–			
	37113-KV3-951	・・・・・・・・・・・・・・・・・・・・・・・・	190	–	–	–	–	–	–	1			
4	37121-KW6-840	ｸﾗﾝﾌﾟ ・・・・・・・・・・・・・・・・・・・・	180	1	1	1	1	1	1	–			
	37121-ML7-671	・・・・・・・・・・・・・・・・・・・・・・・・	150	–	–	–	–	–	–	1			
5	37200-GFK-890	ｽﾋﾟｰﾄﾞﾒｰﾀｰASSY. ・・・・・・・・	12,400	1	1	1	–	–	–	–			
	37200-GFK-870	・・・・・・・・・・・・・・・・・・・・・・・・	12,400	–	–	–	1	–	–	–			
	37200-GFK-960	・・・・・・・・・・・・・・・・・・・・・・・・	11,900	–	–	–	–	1	1	–			
	37200-GFK-J01	・・・・・・・・・・・・・・・・・・・・・・・・	11,900	–	–	–	–	–	–	1			
6	37210-GFH-930	ｽﾋﾟｰﾄﾞﾒｰﾀｰCOMP. ・・・・・・・・	8,800	1	1	1	–	–	–	–			
	37210-GFH-980	・・・・・・・・・・・・・・・・・・・・・・・・	8,800	–	–	–	1	–	–	–			
	37210-GFH-760	・・・・・・・・・・・・・・・・・・・・・・・・	8,800	–	–	–	–	1	1	–			
	37210-GFH-J01	・・・・・・・・・・・・・・・・・・・・・・・・	8,800	–	–	–	–	–	–	1			
7	37211-GFH-930	ﾚﾝｽﾞ ・・・・・・・・・・・・・・・・・・・・	1,110	1	1	1	1	1	1	–			
	37211-GFH-920	・・・・・・・・・・・・・・・・・・・・・・・・	1,170	–	–	–	–	–	–	1			
8	37212-GFH-930	ｹｰｽASSY. ・・・・・・・・・・・・・・・・・・	1,540	1	1	1	1	–	–	–			
	37212-GFH-760	・・・・・・・・・・・・・・・・・・・・・・・・	1,540	–	–	–	–	1	1	–			
	37212-GFH-751	・・・・・・・・・・・・・・・・・・・・・・・・	1,540	–	–	–	–	–	–	1			
9	37215-KFA-900	ｸﾗﾝﾌﾟ ・・・・・・・・・・・・・・・・・・・・	130	1	1	1	1	1	1	–			
	37215-KAF-008	・・・・・・・・・・・・・・・・・・・・・・・・	130	–	–	–	–	–	–	1			
10	37224-GFK-890	ｿｹｯﾄCOMP. ・・・・・・・・・・・・・・・・	1,990	1	1	1	1	–	–	–			
	37224-GFK-960	・・・・・・・・・・・・・・・・・・・・・・・・	1,990	–	–	–	–	1	1	–			
	37224-GFK-J01	・・・・・・・・・・・・・・・・・・・・・・・・	1,990	–	–	–	–	–	–	1			

www.impex-jp.com

F-2 メーター

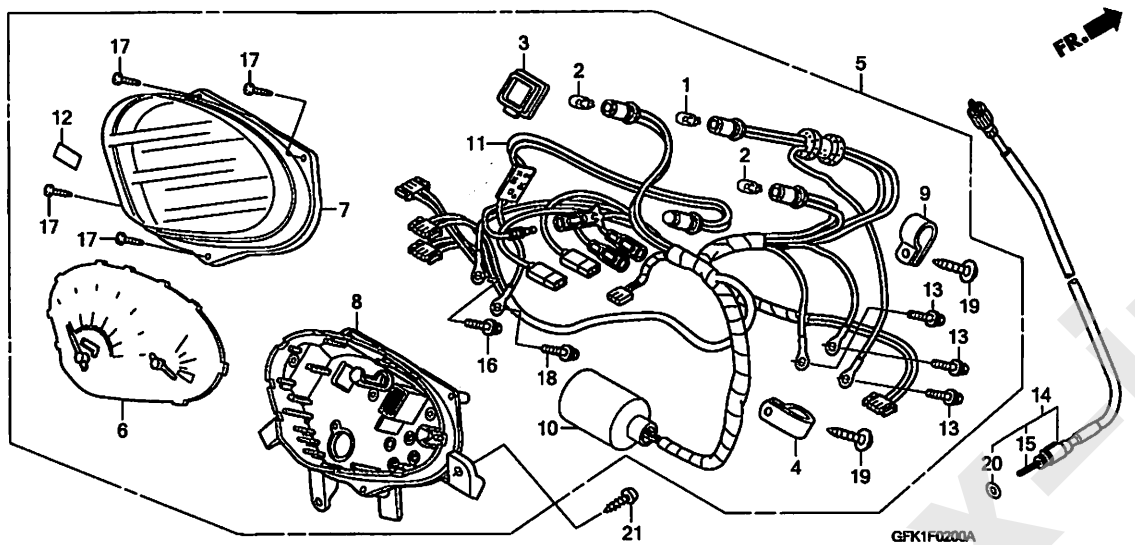

見出番号	部品番号	部品名	希望小売価格	使用個数 NSC50SH 4	5	6	7	8	9	B	適用号機 初号機	終号機	タイプ
11	37230-GFH-930	ｲﾝｼﾞｹｰﾀｰCOMP.,LED ·····	600	1	1	1	1	–	–	–			
	37230-GFH-760	·····	600	–	–	–	–	1	1	–			
	37230-GFH-751	·····	600	–	–	–	–	–	–	1			
12	37280-GFC-890	ﾗﾍﾞﾙ,ｵｲﾙｺｰｼｮﾝ ·····	85	1	1	1	1	1	1	–			
	37280-GFC-900	·····	90	–	–	–	–	–	–	1			
13	37305-GW3-780	ｽｸﾘｭｰﾜｯｼｬｰ 3X22 ·····	55	3	3	3	3	3	3	–			
	37305-KE5-008	·····	145	–	–	–	–	–	–	3			
14	44830-GFK-901	ｹｰﾌﾞﾙCOMP.,ｽﾋﾟｰﾄﾞﾒｰﾀｰ ··	1,020	1	1	1	1	1	1	1			
15	44831-GFK-900	ｹｰﾌﾞﾙ,ｲﾝﾅｰ ·····	410	1	1	1	1	1	1	1			
16	90035-GW3-980	ｽｸﾘｭｰﾜｯｼｬｰ,ｽﾍﾟｼｬﾙ 4X10 ·	75	2	2	2	2	2	2	–			
	90035-166-008	·····	145	–	–	–	–	–	–	2			
17	90101-KCJ-710	ｽｸﾘｭｰ,ﾀｯﾋﾟﾝｸﾞ 3X14 ·····	55	4	4	4	4	4	4	–			
	90101-KY6-008	·····	115	–	–	–	–	–	–	4			
18	90108-KCJ-710	ｽｸﾘｭｰﾜｯｼｬｰ 3X10 ·····	125	1	1	1	1	1	1	–			
	90108-GN2-008	·····	125	–	–	–	–	–	–	1			
19	90109-GFH-930	ｽｸﾘｭｰ,ﾀｯﾋﾟﾝｸﾞ 4X14 ·····	190	2	2	2	2	2	2	–			
	90109-MZ5-008	·····	190	–	–	–	–	–	–	2			
20	91352-GFC-900	Oﾘﾝｸﾞ 8.5X1.5 ·····	130	1	1	1	1	1	1	1			
21	93903-35320	ｽｸﾘｭｰ,ﾀｯﾋﾟﾝｸﾞ 5X16 ·····	25	3	3	3	3	3	3	3			

www.impex-jp.com

F-3 ハンドルレバー / スイッチ / ケーブル (NSC50SH4/5/6/7/8/9)

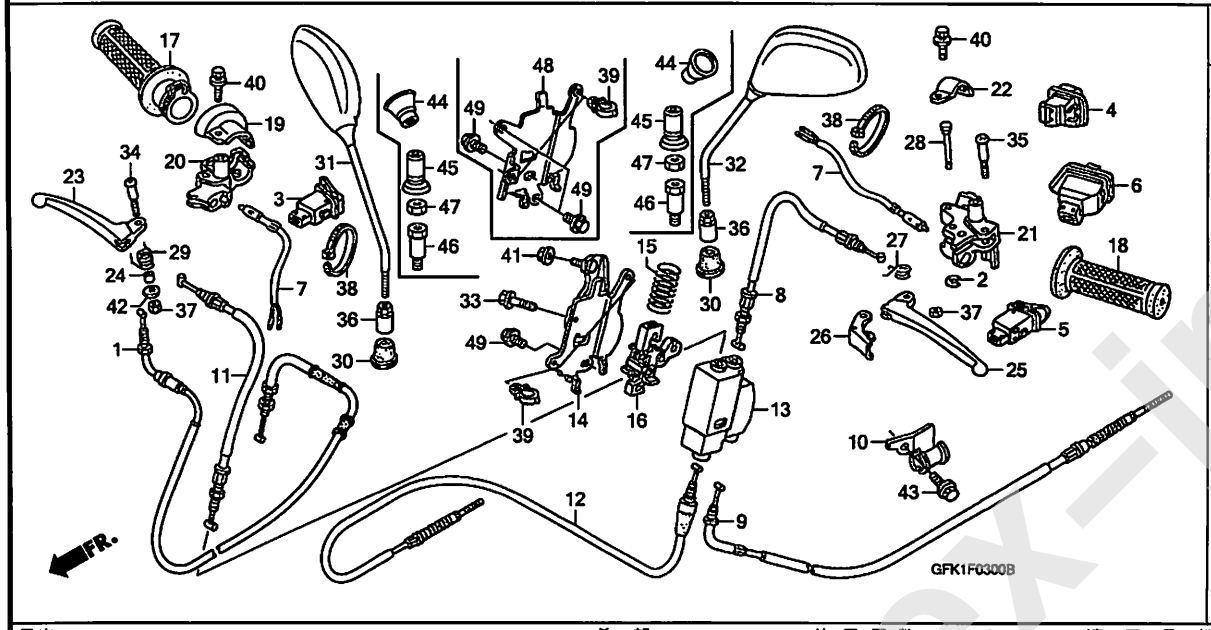

見出番号	LON	(関連見出番号) 整備項目	FRT
1	811100	ケーブル,スロットル	1.2
3	615116	スイッチ,スターター	0.3
	6151G1	スイッチ,スターター(A)	0.6
		・適用条件:PGM-FIタイプ	
4	615117	スイッチ,ディマー	0.3
	6151G2	スイッチ,ディマー(A)	0.6
		・適用条件:PGM-FIタイプ	
5	6151A3	スイッチ,ホーン	0.3
	6151G3	スイッチ,ホーン(A)	0.6
		・適用条件:PGM-FIタイプ	
6	615118	スイッチ,ウインカー	0.3
	6151G5	スイッチ,ウインカー(A)	0.6
		・適用条件:PGM-FIタイプ	
7	6151B2	スイッチ,フロントストップ	0.3
	6151F5	スイッチ,フロントストップ(A)	0.6
		・適用条件:PGM-FIタイプ	
	6151B3	スイッチ,リヤーストップ :レバー側	0.3
	6151F6	スイッチ,リヤーストップ(A) :レバー側	0.6
		・適用条件:PGM-FIタイプ	
	6151B6	スイッチ,ストップ :両側	0.5
	6151F7	スイッチ,ストップ(A) :両側	0.8
		・適用条件:PGM-FIタイプ	
8	811130	ケーブル,リヤーブレーキ	1.2
9	8111A6	ケーブル,リヤーブレーキセカンド	1.2
11	811125	ケーブル,フロントブレーキ	1.2

見出番号	部品番号	部品名	希望小売価格	使用個数 NSC50SH 4	5	6	7	8	9	B	適用号機 初号機	終号機	タイプ
1	17910-GFC-900	ケーブルCOMP.,スロットル	1,740	1	1	1	1	–	–	–			
	17910-GFC-772		1,740	–	–	–	–	1	1	–			
2	30158-GW3-980	Eリング 3MM	75	1	1	1	1	1	1	–			
3	35160-GFH-930	スイッチユニット,スターター	710	1	1	1	1	1	1	–			
4	35170-GBY-630	スイッチユニット,ディマー	1,100	1	1	1	1	1	1	–			
5	35180-GFH-930	スイッチユニット,ホーン	710	1	1	1	1	1	1	–			
6	35200-KEE-630	スイッチユニット,ウインカー	750	1	1	1	1	1	1	–			
7	35340-GBY-630	スイッチASSY.,フロントストップ	840	2	2	2	2	2	–	–			
	35340-GFK-960		800	–	–	–	–	–	2	–			
8	43440-GFH-930	ケーブルCOMP.,リヤーブレーキフアースト	790	1	1	1	1	1	1	–			
9	43450-GFC-890	ケーブルCOMP.,リヤーブレーキセカンド	1,690	1	1	1	1	1	1	–			
10	43455-GFC-900	クランパー,リヤーブレーキケーブル	210	1	1	1	1	1	1	–			
11	45440-GFH-930	ケーブルCOMP.,フロントブレーキフアースト	880	1	1	1	1	1	1	–			
12	45450-GFC-890	ケーブルCOMP.,フロントブレーキセカンド	1,070	1	1	1	1	1	1	–			
13	47601-GFC-900	ブラケット,ブレーキ	2,230	1	1	1	1	1	1	–			
14	47602-GFC-900	カバーCOMP.,ブラケット	1,110	1	1	1	1	–	–	–			
15	47604-GFC-900	スプリング,ディレイ	290	1	1	1	1	1	1	–			
16	47650-GFC-900	イコライザーCOMP.	1,020	1	1	1	1	1	1	–			
17	53140-GFC-900	グリップCOMP.,スロットル	350	1	1	1	1	1	1	–			
18	53166-GFC-900	グリップ,L.ハンドル	380	1	1	1	1	1	1	–			
19	53167-GT8-A01	ハウジング,アッパースロットル	650	1	1	1	1	1	–	–			
	53167-GS7-013		650	–	–	–	–	–	1	–			
20	53168-GFH-930	ハウジング,アンダースロットル	2,150	1	1	1	1	–	–	–			
	53168-GFH-931		2,050	–	–	–	–	1	–	–			
	53168-GEV-023		2,150	–	–	–	–	–	1	–			

www.impex-jp.com

F-3 ハンドルレバー / スイッチ / ケーブル (NSC50SH4/5/6/7/8/9)

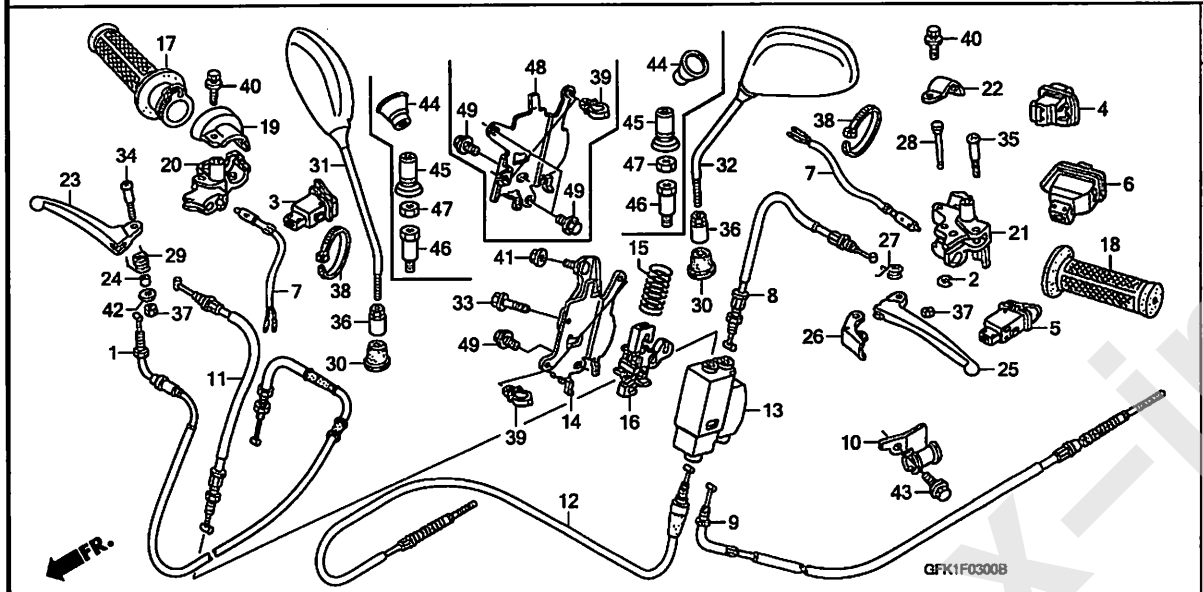

見出番号	LON	(関連見出番号) 整備項目	FRT
12	8111B3	ケーブル, フロントブレーキセカンド ・・・・・・・・・	1.2
14		(48)	
	8101F9	ブラケット, イコライザーカバー ・・・・・・・・・・・	0.9
16		(13)	
	8101D1	イコライザー, ブレーキケーブル ・・・・・・・・・・・	1.2
17	810150	グリップ, スロットル ・・・・・・・・・・・・・・・・・	0.2
	8101J5	グリップ, スロットル(A) ・・・・・・・・・・・・・・	0.5
		・適用条件:PGM-FIタイプ	
18	8101C0	グリップ, ハンドル :レフト ・・・・・・・・・・・・・	0.1
20	810155	ハウジング, スロットル ・・・・・・・・・・・・・・・・	0.4
	8101J6	ハウジング, スロットル(A) ・・・・・・・・・・・・・・	0.7
		・適用条件:PGM-FIタイプ	
21	8101C8	ブラケット, ハンドルレバー :レフト ・・・・・・・・	0.4
	8101H7	ブラケット, ハンドルレバー(A) :レフト ・・・・・	0.7
		・適用条件:PGM-FIタイプ	
23	8101C7	レバー, ハンドル :ライト ・・・・・・・・・・・・・・	0.2
	8101H5	レバー, ハンドル(A) :ライト ・・・・・・・・・・・	0.5
		・適用条件:PGM-FIタイプ	
25	8101C6	レバー, ハンドル :レフト ・・・・・・・・・・・・・・	0.2
	8101F5	レバー, ハンドル :両側 ・・・・・・・・・・・・・・	0.3
	8101H6	レバー, ハンドル(A) :レフト ・・・・・・・・・・・	0.5
		・適用条件:PGM-FIタイプ	
	8101H8	レバー, ハンドル(A) :両側 ・・・・・・・・・・	0.6
		・適用条件:PGM-FIタイプ	
+26	810170	レバー, パーキングロック ・・・・・・・・・・・・・・	0.2

見出番号	部品番号	部品名	希望小売価格	使用個数 NSC50SH 4	5	6	7	8	9	B	適用号機 初号機	終号機	タイプ
21	53172-GFH-930	ブラケット, L. ハンドル ・・・・・・・・・	1,670	1	1	1	1	-	-	-			
	53172-GFH-931	・・・・・・・・・・・・・・・・・・・・・・・・	1,570	-	-	-	-	1	-	-			
	53172-GEV-013	ブラケット, L. ハンドルレバー ・・・・・	1,660	-	-	-	-	-	1	-			
22	53173-GFH-930	バンド, ハンドルブラケット ・・・・・・	320	1	1	1	1	1	-	-			
	53173-GEV-003	・・・・・・・・・・・・・・・・・・・・・・・・	320	-	-	-	-	-	1	-			
23	53175-GR2-010	レバー, R. ステアリングハンドル ・・・・	750	1	1	1	1	1	1	-			
24	53176-GET-000	ガイド, リターンスプリング ・・・・・・	205	1	1	1	1	1	1	-			
25	53178-GR2-000	レバー, L. ステアリングハンドル ・・・・	700	1	1	1	1	1	1	-			
26	53181-GW3-980	レバーCOMP., パーキング ・・・・・・	480	1	1	1	1	-	-	-			
	53181-GFC-770	・・・・・・・・・・・・・・・・・・・・・・・・	480	-	-	-	-	1	1	-			
27	53182-GW3-980	スプリング, パーキングレバーリターン	185	1	1	1	1	1	1	-			
28	53183-GW3-980	ピン, パーキングレバーピボット ・・	310	1	1	1	1	1	1	-			
29	53199-GEE-000	スプリング, ブレーキレバーリターン ・・	185	1	1	1	1	1	1	-			
30	88113-GFH-920	キャップ, ロックナット ・・・・・・・・・・・	200	2	2	2	-	-	-	-			
31	88210-GFH-920	ミラーCOMP., R. ・・・・・・・・・・・・・	1,330	1	1	1	-	-	-	-			
	88210-GCC-J70	・・・・・・・・・・・・・・・・・・・・・・・・	1,330	-	-	-	1	1	1	-			
32	88220-GFH-920	ミラーCOMP., L. ・・・・・・・・・・・・	1,330	1	1	1	-	-	-	-			
	88220-GCC-J70	・・・・・・・・・・・・・・・・・・・・・・・・	1,330	-	-	-	1	1	1	-			
33	90001-GFC-900	ボルト, フランジソケット 6X14 ・・・・	75	1	1	1	1	-	-	-			
34	90115-GEE-000	スクリュー, ハンドルレバーピボット ・・	150	1	1	1	1	1	1	-			
35	90115-147-000	スクリュー, ハンドルレバーピボット, 5X26	160	1	1	1	1	1	1	-			
36	90134-GCC-C00	ナット, ロック ・・・・・・・・・・・・・・・・	240	2	2	2	-	-	-	-			
37	90302-435-761	ナット, 6カク 5MM ・・・・・・・・・・・・	175	2	2	2	2	2	2	-			
38	90652-KET-940	バンド, ワイヤー ・・・・・・・・・・・・・	155	2	2	2	2	2	2	-			
39	90659-MBC-680	クリップ, ハーネス ・・・・・・・・・・・・・	115	2	2	2	2	2	2	-			

www.impex-jp.com

F-3 ハンドルレバー / スイッチ / ケーブル (NSC50SH4/5/6/7/8/9)

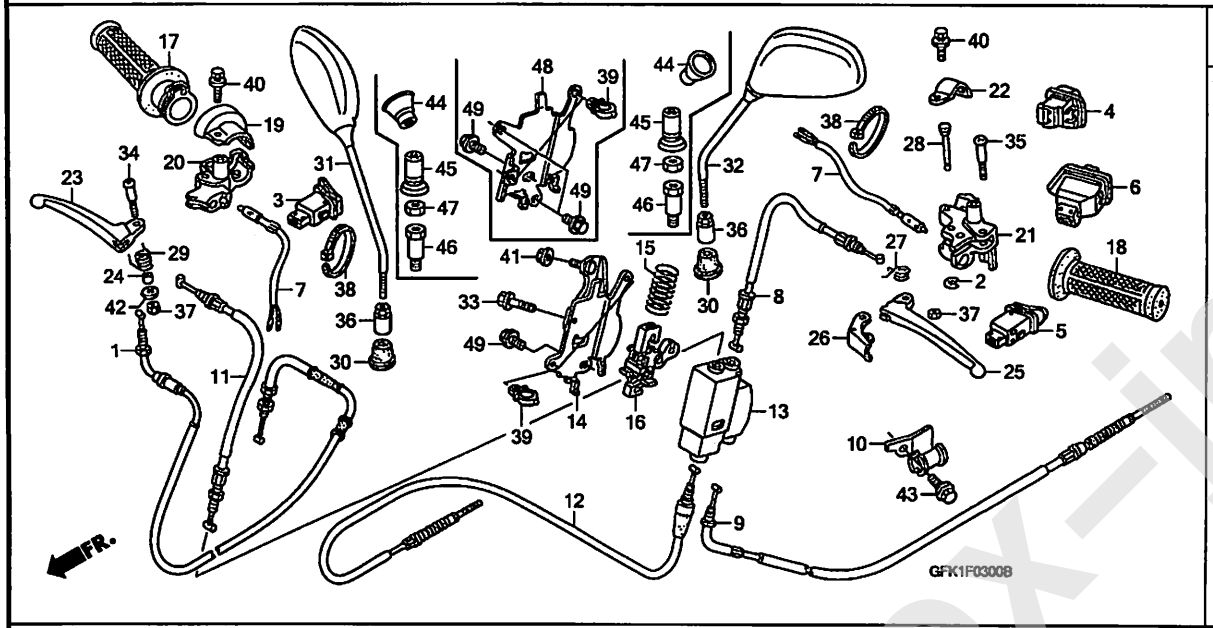

見出番号	LON	(関連見出番号) 整備項目	FRT
+26	8101J8	レバー, パーキングロック(A) ・適用条件:PGM-FIタイプ	0.5

見出番号	部品番号	部品名	希望小売価格	使用個数 NSC50SH 4	5	6	7	8	9	B	適用号機 初号機	終号機	タイプ
40	93401-06020-00	ボルトワッシャー 6X20	35	2	2	2	2	2	2	-			
41	94050-06080	ナット, フランジ 6MM	35	1	1	1	1	-	-	-			
42	94103-05000	ワッシャー, プレイン 5MM	25	1	1	1	1	1	1	-			
43	95701-06012-00	ボルト, フランジ 6X12	35	1	1	1	1	1	1	-			
44	88113-GCC-J70	プーツ, ミラー	190	-	-	-	2	2	2	-			
45	88113-GEV-K60	キャップ, ロックナット	175	-	-	-	2	2	2	-			
46	88115-GFC-B40	ボルト, アダプター	400	-	-	-	2	2	2	-			
47	90201-GC8-650	ナット, 6カク 8MM(ヒダリネジ)	110	-	-	-	2	-	-	-			
	90301-KBA-900	ナット, ロック(ヒダリネジ)	95	-	-	-	-	2	2	-			
48	47602-GFC-620	カバー, イコライザー	810	-	-	-	-	1	1	-			
49	95701-06012-00	ボルト, フランジ 6X12	35	1	1	1	1	3	3	-			

www.impex-jp.com

F-3-1 ハンドルレバー / スイッチ / ケーブル (NSC50SHB)

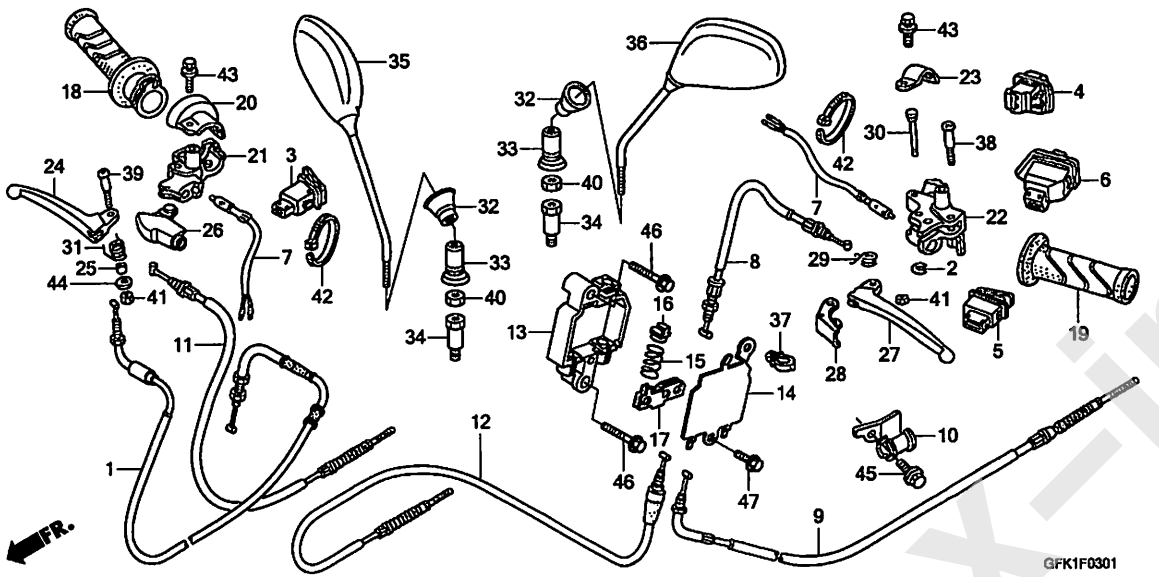

見出番号	LON	(関連見出番号) 整備項目	FRT
1	811100	ケーブル, スロットル	1.2
3	615116	スイッチ, スターター	0.6
4	615117	スイッチ, ディマー	0.6
5	6151A3	スイッチ, ホーン	0.6
6	615118	スイッチ, ウインカー	0.6
7	6151B2	スイッチ, フロントストップ	0.6
	6151B3	スイッチ, リヤーストップ :レバー側	0.6
	6151B6	スイッチ, ストップ :両側	0.8
8	811130	ケーブル, リヤーブレーキ	1.5
9	8111A6	ケーブル, リヤーブレーキセカンド	1.3
11	811125	ケーブル, フロントブレーキ	0.6
12	8111B3	ケーブル, フロントブレーキセカンド	1.3
14	8101F9	ブラケット, イコライザーカバー	1.1
17	(13)		
	8101D1	イコライザー, ブレーキケーブル	1.2
18	810150	グリップ, スロットル	0.5
19	8101C0	グリップ, ハンドル :レフト	0.1
21	810155	ハウジング, スロットル	0.7
22	8101C8	ブラケット, ハンドルレバー :レフト	0.7
24	8101C7	レバー, ハンドル :ライト	0.5
27	8101C6	レバー, ハンドル :レフト	0.5
	8101F5	レバー, ハンドル :両側	0.6
28	810170	レバー, パーキングロック	0.5

見出番号	部品番号	部品名	希望小売価格	使用個数 NSC50SH 4	5	6	7	8	9	B	適用号機 初号機	終号機	タイプ
1	17910-GGL-J01	ケーブルCOMP., スロットル(HI-LEX)	1,740	-	-	-	-	-	-	1			
	17910-GGL-J02	ケーブルCOMP., スロットル(YAMATO)	1,740	-	-	-	-	-	-	1			
2	30158-GW3-980	Eリング 3MM	75	-	-	-	-	-	-	1			
3	35160-KPH-881	スイッチユニット, スターティング	710	-	-	-	-	-	-	1			
4	35170-GBM-701	スイッチユニット, ディマー	980	-	-	-	-	-	-	1			
5	35180-KPH-881	スイッチユニット, ホーン	710	-	-	-	-	-	-	1			
6	35200-GFH-J01	スイッチユニット, ウインカー	710	-	-	-	-	-	-	1			
7	35340-GFK-951	スイッチASSY., フロントストップ	800	-	-	-	-	-	-	2			
8	43440-GFC-J81	ケーブルCOMP., リヤーブレーキアースト	870	-	-	-	-	-	-	1			
9	43450-GGL-J01	ケーブルCOMP., リヤーブレーキセカンド	1,690	-	-	-	-	-	-	1			
10	43455-GGL-J00	クランパー, リヤーブレーキケーブル	210	-	-	-	-	-	-	1			
11	45440-GFC-J81	ケーブルCOMP., フロントブレーキアースト	1,240	-	-	-	-	-	-	1			
12	45450-GGL-J01	ケーブルCOMP., フロントブレーキセカンド	1,140	-	-	-	-	-	-	1			
13	47601-GGL-J00	ブラケット, ブレーキ	1,000	-	-	-	-	-	-	1			
14	47602-GGL-J00	カバー, ブラケット	550	-	-	-	-	-	-	1			
15	47604-GGL-J00	スプリング, ディレイ	150	-	-	-	-	-	-	1			
16	47605-GGL-J00	ストッパー, イコライザー	160	-	-	-	-	-	-	1			
17	47651-GGL-J00	イコライザー	380	-	-	-	-	-	-	1			
18	53140-GGL-J00ZA	グリップCOMP., スロットル *NH1L*.....ブラック	810	-	-	-	-	-	-	1			
19	53166-GGL-J00ZA	グリップ, L.ハンドル *NH1L*.....ブラック	410	-	-	-	-	-	-	1			
20	53167-GS7-013	ハウジング, アッパースロットル	650	-	-	-	-	-	-	1			
21	53168-GEV-023	ハウジング, アンダースロットル	2,150	-	-	-	-	-	-	1			
22	53172-GEV-013	ブラケット, L.ハンドルレバー	1,660	-	-	-	-	-	-	1			

www.impex-jp.com

F-3-1 ハンドルレバー / スイッチ / ケーブル (NSC50SHB)

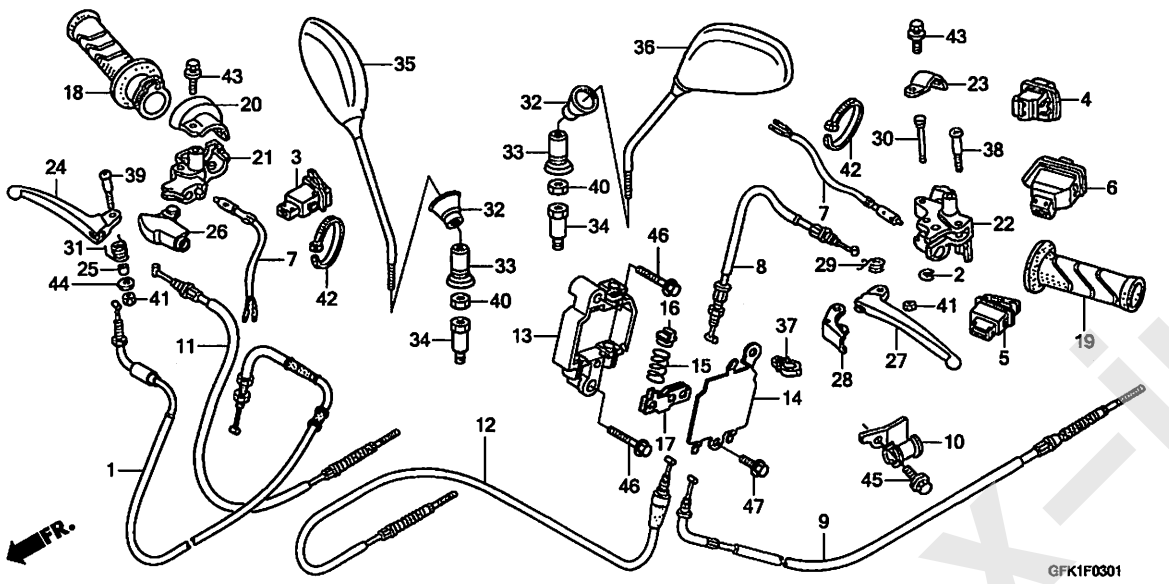

見出番号	部品番号	部品名	希望小売価格	使用個数 4	5	6	7	8	9	B	適用号機 初号機	終号機	タイプ
				NSC50SH									
23	53173-GEV-003	バンド, ハンドルブラケット ·····	320	–	–	–	–	–	–	1			
24	53175-GR2-010	レバー, R. ステアリングハンドル ····	750	–	–	–	–	–	–	1			
25	53176-GET-000	ガイド, リターンスプリング ·····	205	–	–	–	–	–	–	1			
26	53176-GFC-950	カバー, R. ハンドルレバー ·····	710	–	–	–	–	–	–	1			
27	53178-GR2-000	レバー, L. ステアリングハンドル ····	700	–	–	–	–	–	–	1			
28	53181-GFC-770	レバーCOMP., パーキング ·····	480	–	–	–	–	–	–	1			
29	53182-GW3-980	スプリング, パーキングレバーリターン	185	–	–	–	–	–	–	1			
30	53183-GW3-980	ピン, パーキングレバーピボット ··	310	–	–	–	–	–	–	1			
31	53199-GEE-010	スプリング, ブレーキレバーリターン ··	185	–	–	–	–	–	–	1			
32	88113-GCC-J70	ブーツ, ミラー ·····	190	–	–	–	–	–	–	2			
33	88113-GEV-K60	キャップ, ロックナット ·····	175	–	–	–	–	–	–	2			
34	88115-GFC-B50	ボルト, アダプター 8MM ·····	400	–	–	–	–	–	–	2			
35	88210-GCC-J70	ミラーCOMP., R. ·····	1,330	–	–	–	–	–	–	1			
36	88220-GCC-J70	ミラーCOMP., L. ·····	1,330	–	–	–	–	–	–	1			
37	90112-GFC-J31	クリップ, ハーネス ·····	115	–	–	–	–	–	–	1			
38	90115-147-000	スクリュー, ハンドルレバーピボット, 5X26	160	–	–	–	–	–	–	1			
39	90115-GBL-870	スクリュー, ハンドルレバーピボット ··	80	–	–	–	–	–	–	1			
40	90301-KBA-900	ナット, ロック(ヒダリネジ) ·····	95	–	–	–	–	–	–	2			
41	90302-435-761	ナット, 6カク 5MM ·····	175	–	–	–	–	–	–	2			
42	90652-KET-940	バンド, ワイヤー ·····	155	–	–	–	–	–	–	2			
43	93401-06020-00	ボルトワッシャー 6X20 ·····	35	–	–	–	–	–	–	2			
44	94103-05000	ワッシャー, プレイン 5MM ·····	25	–	–	–	–	–	–	1			
45	95701-06012-00	ボルト, フランジ 6X12 ·····	35	–	–	–	–	–	–	1			

www.impex-jp.com

F-3-1 ハンドルレバー / スイッチ / ケーブル (NSC50SHB)

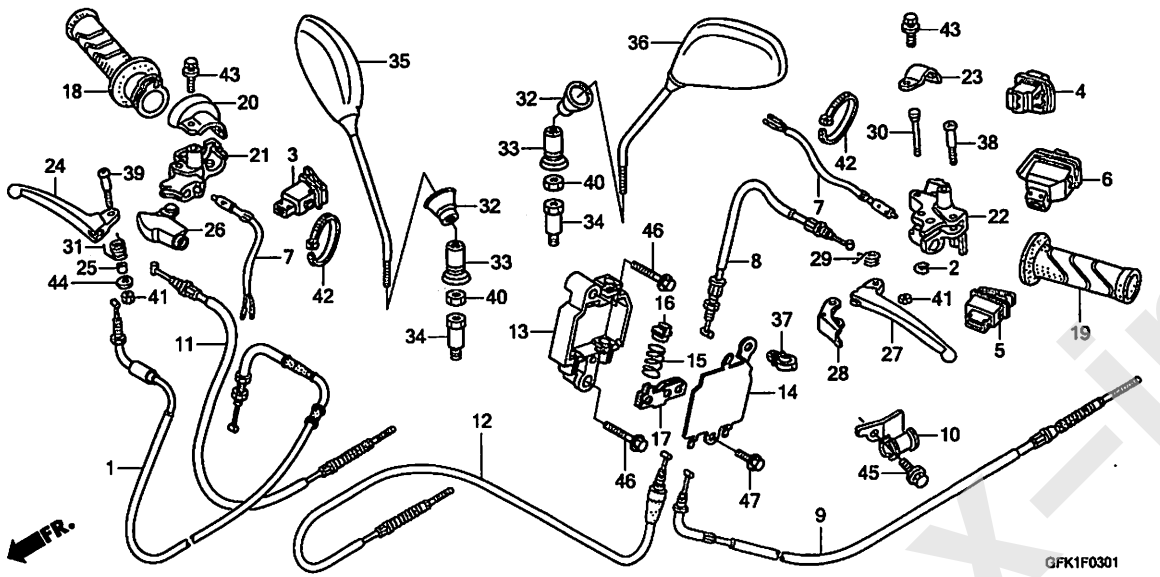

見出番号	部品番号	部品名	希望小売価格	使用個数 4	5	6	7	8	9	B	適用号機 初号機	終号機	タイプ
				NSC50SH									
46	95701-06030-08	ボルト,フランジ 6X30 ·····	50	–	–	–	–	–	–	2			
47	96001-06012-00	ボルト,フランジ 6X12 ·····	40	–	–	–	–	–	–	1			

www.impex-jp.com

ハンドルパイプ

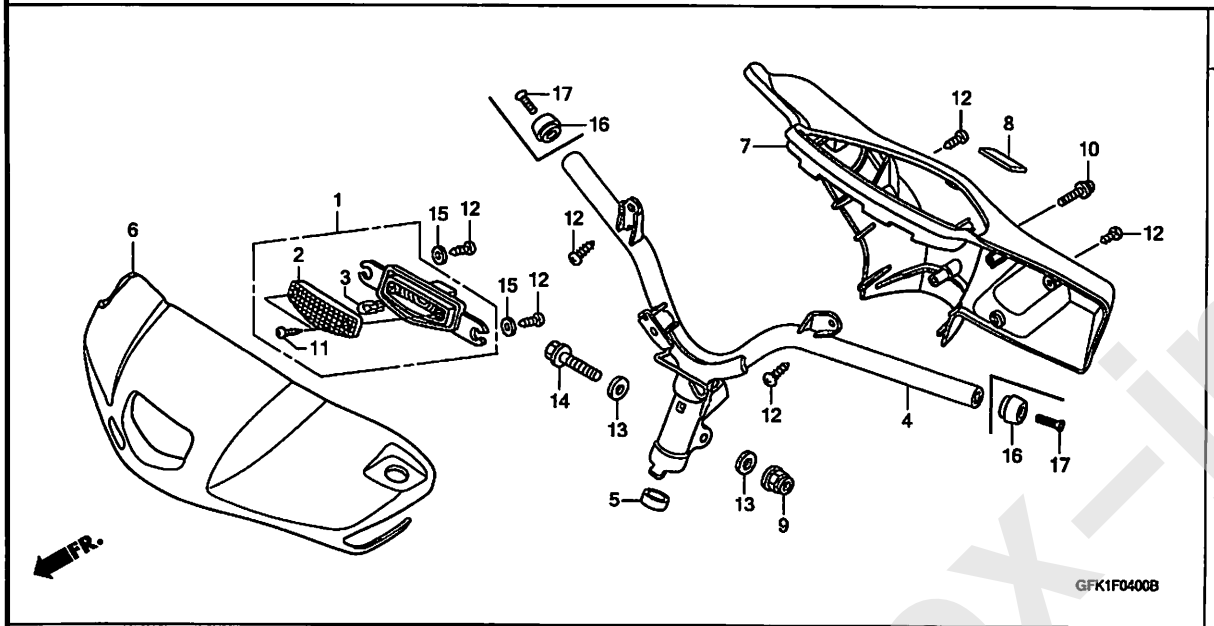

見出番号	LON	(関連見出番号) 整備項目	FRT
1	6161M0	ライトASSY.,ポジション	0.2
	6161X9	ライトASSY.,ポジション(A)	0.5
		・適用条件:PGM-FIタイプ	
4	810100	パイプ,ステアリングハンドル	0.8
6	4131B5	カバー,ハンドル :フロント	0.2
	4131AP	カバー,ハンドル(A) :フロント	0.5
		・適用条件:PGM-FIタイプ	
7	4131B6	カバー,ハンドル :リヤー	0.5
	4131U1	カバー,ハンドル :両側	0.6
	4131AQ	カバー,ハンドル(A) :リヤー	0.5
		・適用条件:PGM-FIタイプ	
	4131AR	カバー,ハンドル(A) :両側	0.6
		・適用条件:PGM-FIタイプ	

見出番号	部品番号	部品名	希望小売価格	使用個数 NSC50SH 4	5	6	7	8	9	B	適用号機 初号機	終号機	タイプ
1	33180-GFK-890	ライトASSY.,ポジション	2,760	1	–	–	–	–	–	–			
	33180-GBL-711		2,510	–	1	1	1	1	1	1			
2	33181-GFK-890	レンズ,ポジションライト	770	1	–	–	–	–	–	–			
	33181-GBL-711		700	–	1	1	1	1	1	1			
3	33301-KPN-710	バルブ(12V 5W)	205	1	–	–	–	–	1	–			
	33301-SA0-741	バルブ(12V 5W)(スタンレー)	160	–	1	1	1	1	1	1			
4	53100-GFK-900	ハンドルCOMP.,ステアリング	4,430	1	1	1	1	–	–	–			
	53100-GFK-950		4,430	–	–	–	–	1	1	–			
	53100-GFK-J00		4,430	–	–	–	–	–	–	1			
5	53135-GFK-900	カバー,ステム	160	1	1	1	1	1	1	1			
6	53205-GFK-900ZA	カバー,フロントハンドル											
		B178M....シリウスブルーメタリック	4,600	1	1	1	1	1	–	–			
	53205-GFK-900ZD	*Y184P*.....パールクエンチイエロー	4,600	1	1	1	1	–	–	–			
	53205-GFK-900ZB	*NHA06P*.パールブロキオンブラック	4,600	1	1	–	–	–	–	–			
	53205-GFK-900ZE	*R284M*....スピカビンクメタリック	4,600	–	–	1	1	1	1	–	--------	--------	J
	53205-GFK-900ZF	*NHA88P*..パールコットンアイボリー	4,600	–	–	–	–	1	1	1	--------	--------	J
	53205-GFK-900ZG	*YR274M*ペルセウスブラウンメタリック	4,600	–	–	–	–	–	1	–	--------	--------	2J
				–	–	–	–	–	–	1			
	53205-GFK-900ZJ	*P103M*スウィートバイオレットメタリック	4,600	–	–	–	–	–	–	1			
7	53206-GFH-920ZJ	カバー,リヤーハンドル											
		YR167R.....ファンキーブラウン	2,870	1	1	1	1	1	1	1			
8	86150-GFC-890	エンブレム,プロダクション	170	1	1	1	1	1	1	1			
9	90304-GE8-003	ナット,U 10MM	185	1	1	1	1	1	1	1			
10	93891-05025-07	スクリューワッシャー 5X25	35	1	1	1	1	1	1	1			
11	93901-24310	スクリュー,タッピング 4X12	25	2	2	2	2	2	2	2			
12	93903-34380	スクリュー,タッピング 4X12	25	8	8	8	8	8	8	8			
13	94101-10800	ワッシャー,プレイン 10MM	35	2	2	2	2	2	2	2			

www.impex-jp.com

F-4 ハンドルパイプ

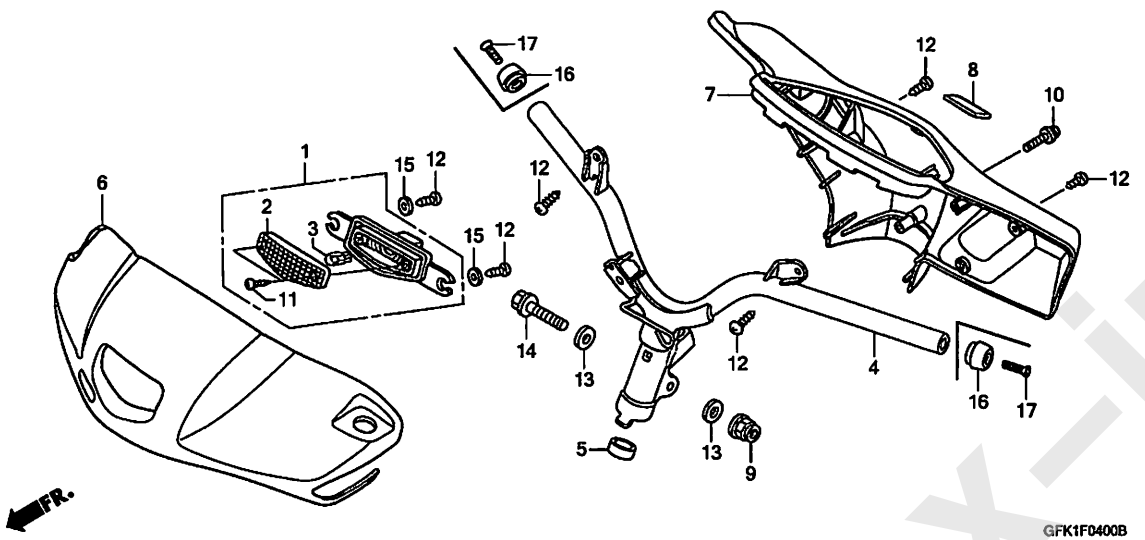

見出番号	部品番号	部品名	希望小売価格	使用個数 4	5	6	7	8	9	B	適用号機 初号機	終号機	タイプ
				NSC50SH									
14	95801-10045-08	ﾎﾞﾙﾄ,ﾌﾗﾝｼﾞ 10X45 ·····	60	1	1	1	1	1	1	1			
15	94103-05000	ﾜｯｼｬｰ,ﾌﾟﾚｲﾝ 5MM ·····	25	–	–	–	2	2	2	2			
16	53105-GGL-J00	ｳｴｲﾄA,ﾊﾝﾄﾞﾙ ·····	700	–	–	–	–	–	–	2			
17	90108-GGL-J00	ｽｸﾘｭｰ,ｵｰﾊﾞﾙ 6X30 ·····	140	–	–	–	–	–	–	2			

www.impex-jp.com

F-5 フロントフェンダー / インナーカバー

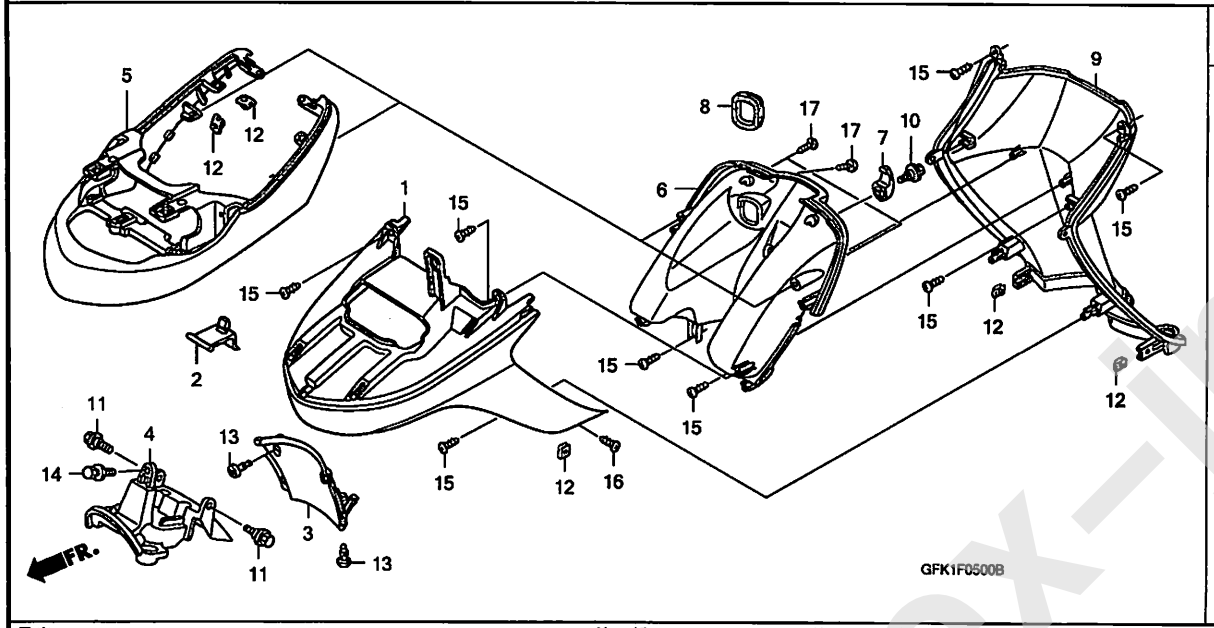

見出番号	LON	(関連見出番号) 整備項目	FRT
1	4131B7	フェンダー, フロント	0.6
3	413130	カバー, フロントロアー	0.2
4	4131N3	フェンダー, インナー :フロント	0.6
5	4111E3	カバー, フロント	0.5
6	4111H5	パネル, インナー :アッパー	1.0
9	4111H6	パネル, インナー :ロアー	1.0
	4111E6	パネル, インナー :両側	1.0

見出番号	部品番号	部品名	希望小売価格	使用個数 NSC50SH 4	5	6	7	8	9	B	適用号機 初号機	終号機	タイプ
1	61100-GFK-900ZA	フェンダー, フロント											
		B178M....シリウスブルーメタリック	5,250	1	1	1	1	1	-	-			
	61100-GFK-900ZD	*Y184P*.....パールクエンチイエロー	5,250	1	1	1	1	-	-	-			
	61100-GFK-900ZB	*NHA06P*.パールプロキオンブラック	5,250	1	1	-	-	-	-	-			
	61100-GFK-900ZE	*R284M*....スピカピンクメタリック	5,250	-	-	1	1	1	1	-	-------	-------	J
	61100-GFK-900ZF	*NHA88P*..パールコットンアイボリー	5,250	-	-	-	-	1	1	1	-------	-------	J
	61100-GFK-900ZG	*YR274M*ペルセウスブラウンメタリック	5,250	-	-	-	-	-	1	-	-------	-------	2J
				-	-	-	-	-	-	1			
	61100-GFK-900ZJ	*P103M*スウィートバイオレットメタリック	5,250	-	-	-	-	-	-	1			
2	61101-GFK-900ZA	リヤトップ, ヘッドライトアジャスター											
		YR167R.....ファンキーブラウン	205	1	1	1	1	-	1	1			
	61101-GFK-900ZB	*B179R*.....レグラスブルー	205	-	-	-	-	1	-	-			
	61101-GFK-900ZC	*NHA89R*.....ブラシグレーR	205	-	-	-	-	1	-	-			
	61101-GFK-900ZD	*R324R*.....チークピンクR	205	-	-	-	-	1	-	-			
3	61105-GFH-920ZA	フェンダー, フロントロアー											
		B179R.....レグラスブルー	2,180	1	1	1	1	1	-	-			
	61105-GFH-920ZJ	*Y185R*.....メローイエロー	2,180	1	1	1	1	-	-	-			
	61105-GFH-920ZC	*NH1*.....ブラック	2,180	1	1	-	-	-	-	-			
	61105-GFH-920ZQ	*R285R*.....リーダピンク	2,180	-	-	1	1	1	1	-	-------	-------	J
	61105-GFH-920ZS	*NHA93R*											
		ナチュラルアンダイドホワイトR	2,180	-	-	-	-	1	1	-	-------	-------	J
	61105-GFH-850ZA	*YR167R*.....ファンキーブラウン	2,180	-	-	-	-	-	1	-	-------	-------	2J
				-	-	-	-	-	-	1			
4	61110-GFH-920	フェンダー, フロントインナー	2,620	1	1	1	1	1	1	-			
	61110-GFH-J00	.....	2,620	-	-	-	-	-	-	1			
5	64301-GFK-900ZA	カバー, フロント											
		B178M....シリウスブルーメタリック	9,400	1	1	1	1	1	-	-			
	64301-GFK-900ZD	*Y184P*.....パールクエンチイエロー	9,400	1	1	1	1	-	-	-			
	64301-GFK-900ZB	*NHA06P*.パールプロキオンブラック	9,400	1	1	-	-	-	-	-			

www.impex-jp.com

F-5 フロントフェンダー / インナーカバー

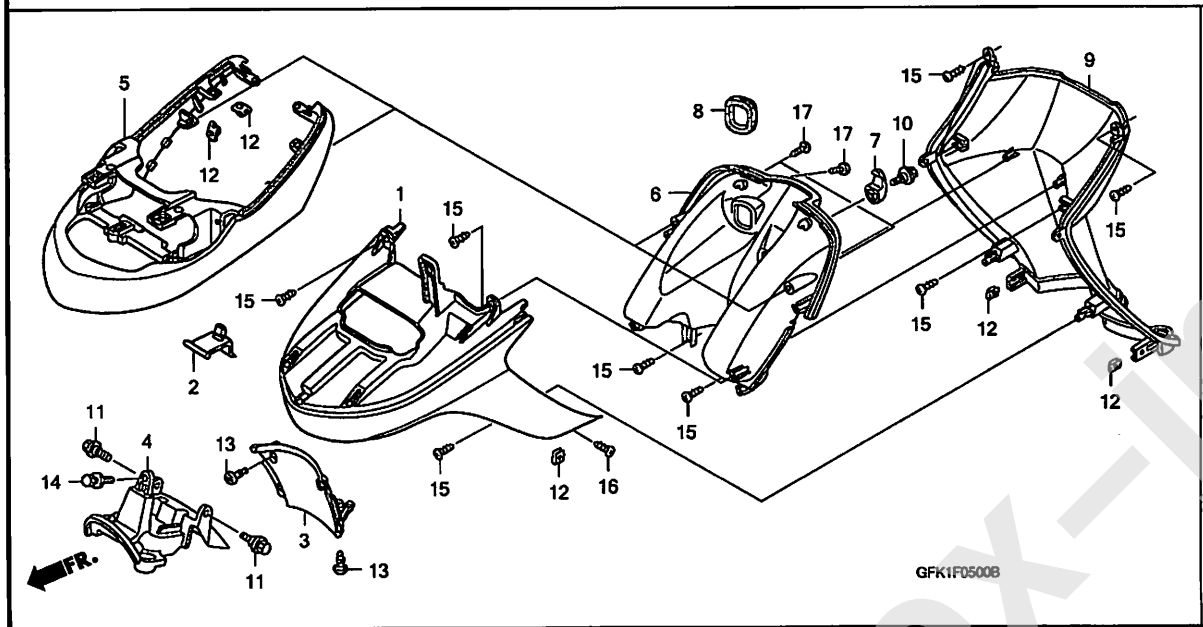

見出番号	部品番号	部品名	希望小売価格	使用個数 NSC50SH 4	5	6	7	8	9	B	適用号機 初号機	終号機	タイプ
(5)	64301-GFK-900ZE	カバー, フロント *R284M*....スピカビンクメタリック	9,400	–	–	1	1	1	1	–	--------	--------	J
	64301-GFK-900ZF	*NHA88P*..パールコットンアイボリー	9,400	–	–	–	–	1	1	1	--------	--------	J
	64301-GFK-900ZG	*YR274M*ペルセウスブラウンメタリック	9,400	–	–	–	–	–	1	–	--------	--------	2J
				–	–	–	–	–	–	1			
	64301-GFK-900ZJ	*P103M*スウィートバイオレットメタリック	9,400	–	–	–	–	–	–	1			
6	81131-GFH-921ZB	カバー, フロントインナーアッパー *YR167R*.....ファンキーブラウン	4,220	1	1	1	1	–	–	–			
	81131-GFH-750ZB	*YR167R*.....ファンキーブラウン	4,220	–	–	–	–	1	1	1			
7	81132-GAH-000ZW	フック, ラギジ *NH1*.....ブラック	170	1	1	1	1	1	1	1			
8	81133-GFH-920	カバー, コンビネーション&ロックスイッチ	330	1	1	1	1	1	1	1			
9	81141-GFH-920ZB	カバー, フロントインナーロアー *YR167R*.....ファンキーブラウン	5,700	1	1	1	1	1	1	1			
10	90107-GFC-900	ボルト, スペシャル 6MM	125	1	1	1	1	1	1	1			
11	90111-162-000	ボルト, フランジ 6MM	205	2	2	2	2	2	2	2			
12	90303-GCC-000	ナット, スプリング 4MM	160	8	8	8	8	8	8	–			
	90303-GGL-J01	.....	160	–	–	–	–	–	–	8			
13	90683-GAZ-930	クリップ, トリム	135	4	4	4	4	4	4	–			
	90683-GFC-T11	.....	125	–	–	–	–	–	–	4			
14	93404-06012-00	ボルトワッシャー 6X12	35	1	1	1	1	1	1	1			
15	93903-34380	スクリュー, タッピング 4X12	25	10	10	10	10	10	10	10			
16	93903-44380	スクリュー, タッピング 4X12	25	2	2	2	2	2	2	2			
17	93903-44480	スクリュー, タッピング 4X16	25	4	4	4	4	4	4	4			

www.impex-jp.com

F-6 フロアーステップ / バッテリー (NSC50SH4/5/6/7)

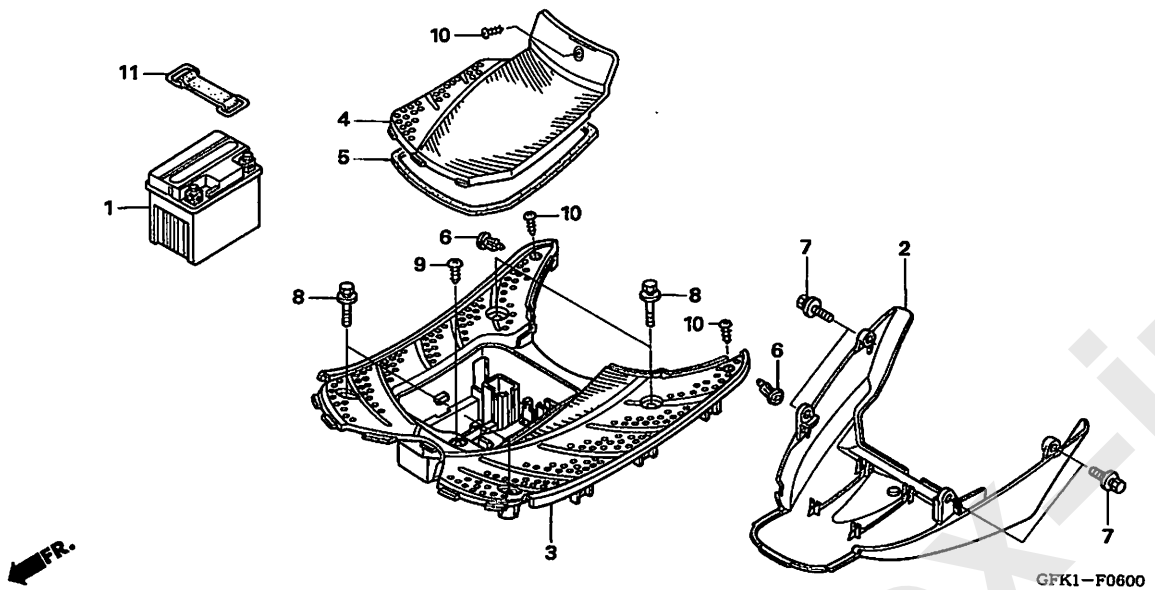

見出番号	LON	(関連見出番号) 整備項目	FRT
1	610100	バッテリー	0.2
2	4131B4	カバー, アンダー	0.2
3	4131D2	ステップ, フロアー	0.6
4	(5)		
	413185	カバー, メンテナンス	0.1

見出番号	部品番号	部品名	希望小売価格	使用個数 NSC50SH 4	5	6	7	8	9	B	適用号機 初号機	終号機	タイプ
1	31500-GFC-901	バッテリー(YTX4L-BS)	オープン	1	1	1	1	–	–	–			
2	50611-GFH-920ZA	カバー, アンダー *NH1*. ブラック	1,160	1	1	1	1	–	–	–			
3	64310-GFH-920ZB	ステップ, フロアー *YR167R*. ファンキーブラウン	4,050	1	1	1	1	–	–	–			
4	64320-GFH-920ZB	リット, メインテナンス *YR167R*. ファンキーブラウン	1,900	1	1	1	1	–	–	–			
5	64321-GFH-920	シール, メインテナンスリット	330	1	1	1	1	–	–	–			
6	90683-GAZ-930	クリップ, トリム	135	2	2	2	2	–	–	–			
7	93404-06012-00	ボルトワッシャー 6X12	35	4	4	4	4	–	–	–			
8	93404-06035-00	ボルトワッシャー 6X35	40	4	4	4	4	–	–	–			
9	93903-35220	スクリュー, タッピング 5X12	25	1	1	1	1	–	–	–			
10	93903-44380	スクリュー, タッピング 4X12	25	3	3	3	3	–	–	–			
11	95012-12001	バンド B1, バッテリー	235	1	1	1	1	–	–	–			

www.impex-jp.com

F-6-1 フロアーステップ / バッテリー (NSC50SH8/9/B)

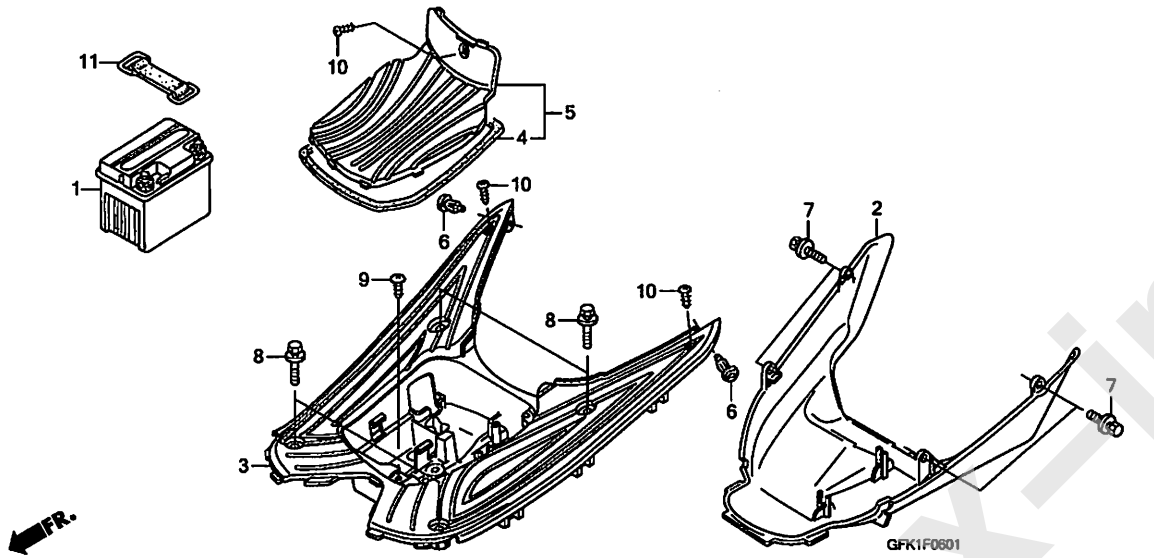

見出番号	LON	(関連見出番号) 整備項目	FRT
1	610100	バッテリー	0.2
2	4131B4	カバー, アンダー	0.2
3	4131D2	ステップ, フロアー	0.6
5		(4)	
	413185	カバー, メンテナンス	0.1

見出番号	部品番号	部品名	希望小売価格	使用個数 NSC50SH 4	5	6	7	8	9	B	適用号機 初号機	終号機	タイプ
1	31500-GFC-901	バッテリー(YTX4L-BS)	オープン	–	–	–	–	1	1	–			
	31500-GFC-904		オープン	–	–	–	–	–	–	1			
2	50611-GFH-921ZA	カバー, アンダー *NH1* ブラック	1,110	–	–	–	–	1	1	1			
3	64310-GFH-750ZB	ステップ, フロアー *YR167R* ファンキーブラウン	4,050	–	–	–	–	1	1	1			
4	64321-GFH-750	シール, メインテナンスリッド	360	–	–	–	–	1	1	1			
5	64325-GFH-750ZB	リッド ASSY., メインテナンス *YR167R* ファンキーブラウン	2,220	–	–	–	–	1	1	1			
6	90683-GAZ-930	クリップ, トリム	135	–	–	–	–	2	2	–			
	90683-GFC-T11		125	–	–	–	–	–	–	2			
7	93404-06012-00	ボルトワッシャー 6X12	35	–	–	–	–	4	4	4			
8	93404-06035-00	ボルトワッシャー 6X35	40	–	–	–	–	4	4	4			
9	93903-35220	スクリュー, タッピング 5X12	25	–	–	–	–	1	1	1			
10	93903-44380	スクリュー, タッピング 4X12	25	–	–	–	–	3	3	3			
11	95012-12001	バンド B1, バッテリー	235	–	–	–	–	1	1	1			

www.impex-jp.com

ボディカバー

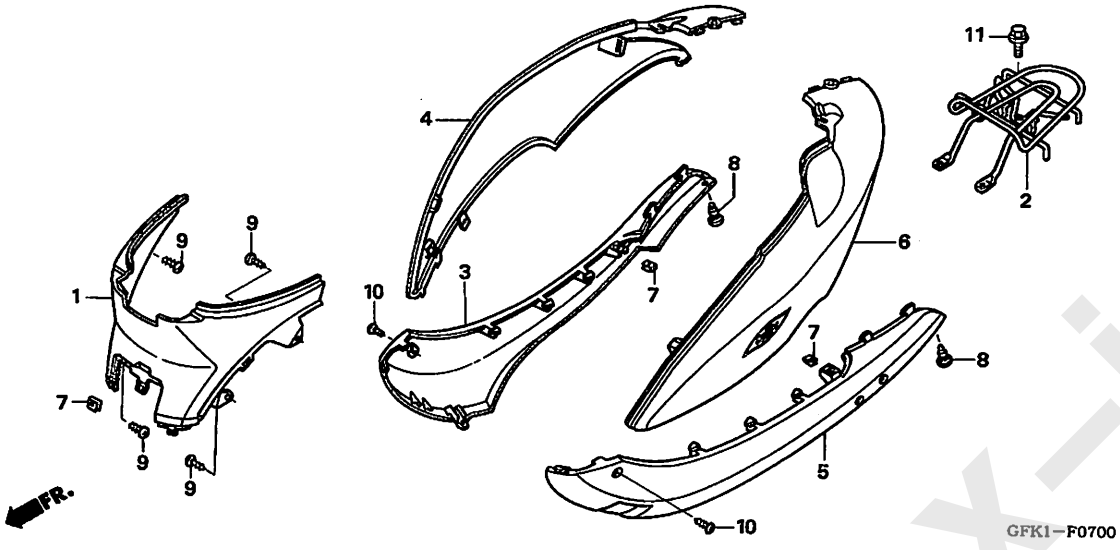

見出番号	LON	(関連見出番号) 整備項目	FRT
1	4131R6	カバー, ボディ :センター	0.5
2	410165	キャリヤー, ラギジ	0.1
3	4131J4	カバー, ボディサイド :ライト	0.1
4	4131J0	カバー, ボディ :ライト	0.5
5	4131J3	カバー, ボディサイド :レフト	0.1
	4131L6	カバー, ボディサイド :両側	0.2
6	4131H9	カバー, ボディ :レフト	0.5
	4131J1	カバー, ボディ :両側	0.5

見出番号	部品番号	部品名	希望小売価格	使用個数 NSC50SH 4	5	6	7	8	9	B	適用号機 初号機	終号機	タイプ
1	80151-GFH-920ZB	カバー, センター											
		YR167R.....ファンキーブラウン	4,550	1	1	1	1	-	-	-			
	80151-GFH-921ZB	*YR167R*.....ファンキーブラウン	4,350	-	-	-	-	1	1	1			
2	81200-GFH-920	キャリヤー, ラギジ	2,430	1	1	1	1	-	-	-			
	81200-GFH-750	.....	2,430	-	-	-	-	1	1	1			
3	83520-GFH-920ZA	カバー, R. サイド											
		B178M....シリウスブルーメタリック	4,180	1	1	1	1	1	-	-			
	83520-GFH-920ZJ	*Y184P*.....パールクエンチイエロー	4,180	1	1	1	1	-	-	-			
	83520-GFH-920ZC	*NHA06P*.パールブロキオンブラック	4,180	1	1	-	-	-	-	-			
	83520-GFH-920ZL	*R284M*....スピカビンクメタリック	4,180	-	-	1	1	1	1	-	--------	--------	J
	83520-GFH-920ZN	*NHA88P*..パールコットンアイボリー	4,180	-	-	-	-	1	1	1	--------	--------	J
	83520-GFH-920ZQ	*YR274M*ペルセウスブラウンメタリック	4,180	-	-	-	-	-	1	-	--------	--------	2J
				-	-	-	-	-	-	1			
	83520-GFH-920ZX	*P103M*スウィートバイオレットメタリック	4,180	-	-	-	-	-	-	1			
4	83550-GFK-900ZA	カバーセット, R. ボディ(WL)											
		B178M....シリウスブルーメタリック	4,800	1	1	1	1	-	-	-			
	83550-GFK-900ZD	*Y184P*.....パールクエンチイエロー	4,800	1	1	1	1	-	-	-			
	83550-GFK-900ZB	*NHA06P*.パールブロキオンブラック	4,800	1	1	-	-	-	-	-			
	83550-GFK-900ZE	*R284M*....スピカビンクメタリック	4,800	-	-	1	1	-	-	-			
	83550-GFK-950ZB	*NHA88P*..パールコットンアイボリー	4,870	-	-	-	-	1	1	1	--------	--------	J
	83550-GFK-950ZC	*R284M*....スピカビンクメタリック	4,870	-	-	-	-	1	1	-	--------	--------	J
	83550-GFK-950ZA	*B178M*....シリウスブルーメタリック	4,870	-	-	-	-	1	-	-			
	83550-GFK-950ZD	*YR274M*ペルセウスブラウンメタリック	4,870	-	-	-	-	-	1	-	--------	--------	2J
				-	-	-	-	-	-	1			
	83550-GFK-950ZF	*P103M*スウィートバイオレットメタリック	4,870	-	-	-	-	-	-	1			
5	83620-GFH-920ZA	カバー, L. サイド											
		B178M....シリウスブルーメタリック	4,180	1	1	1	1	1	-	-			
	83620-GFH-920ZJ	*Y184P*.....パールクエンチイエロー	4,180	1	1	1	1	-	-	-			
	83620-GFH-920ZC	*NHA06P*.パールブロキオンブラック	4,180	1	1	-	-	-	-	-			

www.impex-jp.com

ボディカバー

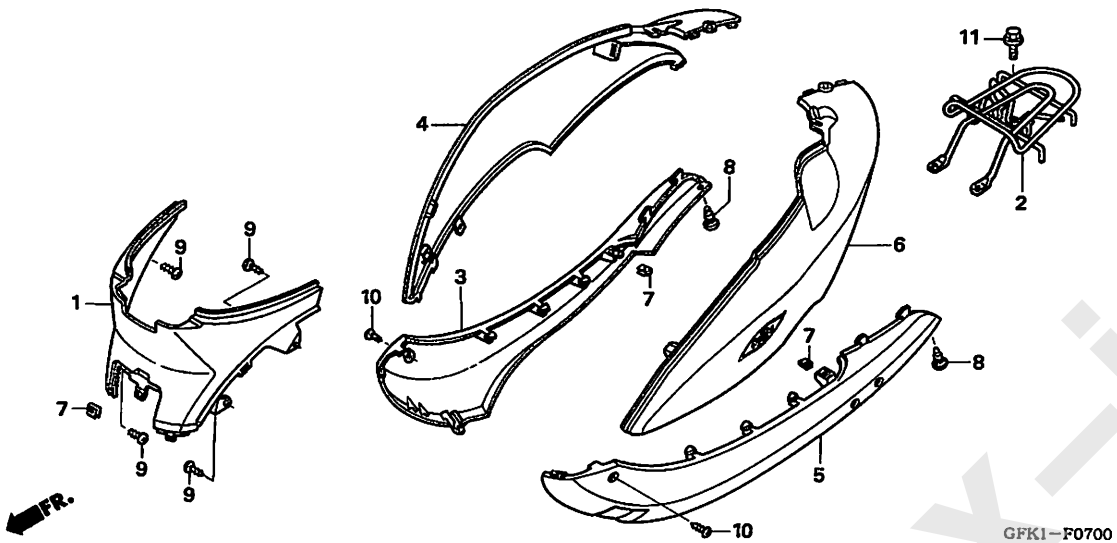

見出番号	部品番号	部品名	希望小売価格	使用個数 NSC50SH 4	5	6	7	8	9	B	適用号機 初号機	終号機	タイプ
(5)	83620-GFH-920ZL	カバー, L. サイド											
		R284M. . . . スピカビンクメタリック	4,180	-	-	1	1	1	1	-	--------	--------	J
	83620-GFH-920ZN	*NHA88P*. . パールコットンアイボリー	4,180	-	-	-	-	1	1	1	--------	--------	J
	83620-GFH-920ZQ	*YR274M*ペルセウスブラウンメタリック	4,180	-	-	-	-	-	1	-	--------	--------	2J
				-	-	-	-	-	-	1			
	83620-GFH-920ZY	*P103M*スウィートバイオレットメタリック	4,180	-	-	-	-	-	-	1			
6	83650-GFK-900ZA	カバーセット, L. ボディ(WL)											
		B178M. . . . シリウスブルーメタリック	5,050	1	1	1	1	-	-	-			
	83650-GFK-900ZD	*Y184P*. . . . . パールクエンチイエロー	5,050	1	1	1	1	-	-	-			
	83650-GFK-900ZB	*NHA06P*. パールブロキオンブラック	5,050	1	1	-	-	-	-	-			
	83650-GFK-900ZE	*R284M*. . . . スピカビンクメタリック	5,050	-	-	1	1	-	-	-			
	83650-GFK-950ZB	*NHA88P*. . パールコットンアイボリー	4,870	-	-	-	-	1	1	1	--------	--------	J
	83650-GFK-950ZC	*R284M*. . . . スピカビンクメタリック	4,870	-	-	-	-	1	1	-	--------	--------	J
	83650-GFK-950ZA	*B178M*. . . . シリウスブルーメタリック	4,870	-	-	-	-	1	-	-			
	83650-GFK-950ZD	*YR274M*ペルセウスブラウンメタリック	4,870	-	-	-	-	-	1	-	--------	--------	2J
				-	-	-	-	-	-	1			
	83650-GFK-950ZF	*P103M*スウィートバイオレットメタリック	4,870	-	-	-	-	-	-	1			
7	90303-GCC-000	ナット, スプリング 4MM	160	3	3	3	3	3	3	-			
	90303-GGL-J01	.....	160	-	-	-	-	-	-	3			
8	90683-GAZ-930	クリップ, トリム	135	2	2	2	2	2	2	-			
	90683-GFC-T11	.....	125	-	-	-	-	-	-	2			
9	93903-34380	スクリュー, タッピング 4X12	25	4	4	4	4	4	4	4			
10	93903-44380	スクリュー, タッピング 4X12	25	2	2	2	2	2	2	2			
11	95701-06012-07	ボルト, フランジ 6X12	35	1	1	1	1	1	1	1			

www.impex-jp.com

F-8 フロントフォーク / ステアリングステム

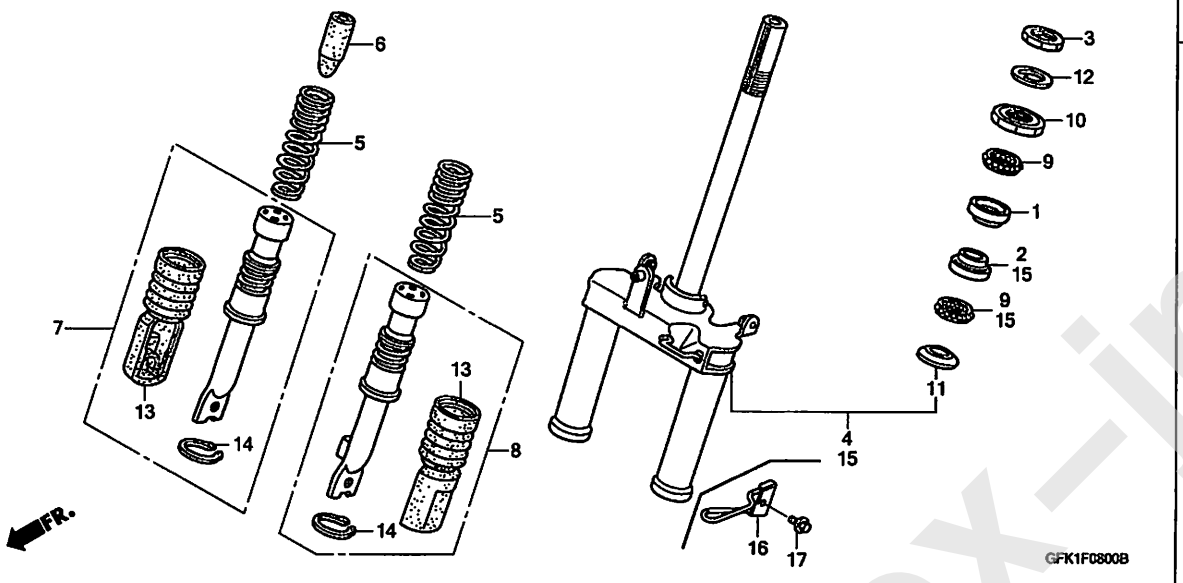

見出番号	LON	(関連見出番号) 整備項目	FRT
1	5101A0	レース, ステアリング ボール :アッパー	1.1
2	5101A1	レース, ステアリング ボール :ロアー	1.1
	5101C9	レース, ステアリング ボール :両側	1.1
4		(15)	
	511100	フォークASSY., フロント	1.3
5	5111C5	スプリング, フロントフォーク :レフト	0.3
	5111C6	スプリング, フロントフォーク :ライト	0.3
	5111C7	スプリング, フロントフォーク :両側	0.4
7	5111D5	パイプ, スライド :ライト	0.3
8	5111D4	パイプ, スライド :レフト	0.3
	5111D6	パイプ, スライド :両側	0.4
10	5101A9	レース, ステアリング トップコーン	0.7
11	5101B0	レース, ステアリング ボトムコーン	1.3
13	5111J9	ブーツ, フロントフォーク :レフト	0.2
	5111K0	ブーツ, フロントフォーク :ライト	0.2
	5111K1	ブーツ, フロントフォーク :両側	0.2

見出番号	部品番号	部品名	希望小売価格	使用個数 NSC50SH 4	5	6	7	8	9	B	適用号機 初号機	終号機	タイプ
1	50301-GM0-000	レース, ステアリング アッパーボール	450	1	1	1	1	1	1	1			
2	50305-GE8-680	レース, ステアリング アンダーボール	540	1	1	1	1	1	1	1			
3	50306-GFC-900	ナット, ステアリング ステムロック	260	1	1	1	1	1	1	1			
4	51110-GFC-890ZA	フォークセット, フロント											
		NH1. . . . . ブラック	8,600	1	1	1	1	–	–	–			
5	51401-GFC-890	スプリング, フロントフォーク	530	2	2	2	2	–	–	–			
	51401-GFC-771		500	–	–	–	–	2	2	2			
6	51406-GFC-890	ラバー, ストッパー	400	1	1	1	1	–	–	–			
	51406-GFC-771		390	–	–	–	–	1	1	1			
7	51420-GFC-890	パイプASSY., R. スライド	4,040	1	1	1	1	–	–	–			
	51420-GFC-771		3,860	–	–	–	–	1	1	1			
8	51520-GFC-890	パイプASSY., L. スライド	4,040	1	1	1	1	–	–	–			
	51520-GFC-771		3,860	–	–	–	–	1	1	1			
9	53210-GAZ-980	ボールASSY., ステアリング スチール	580	2	2	2	2	2	2	–			
	53210-GFM-970		580	–	–	–	–	–	–	2			
10	53211-GFC-900	レース, ステアリング トップコーン	400	1	1	1	1	1	1	1			
11	53212-GFC-901	レース, ステアリング ボトムコーン	300	1	1	1	1	1	1	1			
12	90506-KCW-870	ワッシャー, ロックナット	110	1	1	1	1	1	1	1			
13	51611-GFC-890	ブーツ, フロントフォーク	1,770	2	2	2	2	–	–	–			
	51611-GFC-771		1,690	–	–	–	–	2	2	2			
14	90652-GFC-890	サークリップ, インターナル 38MM	130	2	2	2	2	–	–	–			
	90652-GFC-771		130	–	–	–	–	2	2	2			
15	51110-GFC-772ZA	フォークサブ ASSY., フロント											
		NH1. . . . . ブラック	9,250	–	–	–	–	1	1	–			
	51110-GGL-J01		9,250	–	–	–	–	–	–	1			
16	51120-GGL-J00	ガイド COMP., ブレーキケーブル	500	–	–	–	–	–	–	1			
17	95701-06012-07	ボルト, フランジ 6X12	35	–	–	–	–	–	–	1			

www.impex-jp.com

F-9 フロントホイール (NSC50SH4/5/6/7/8/9)

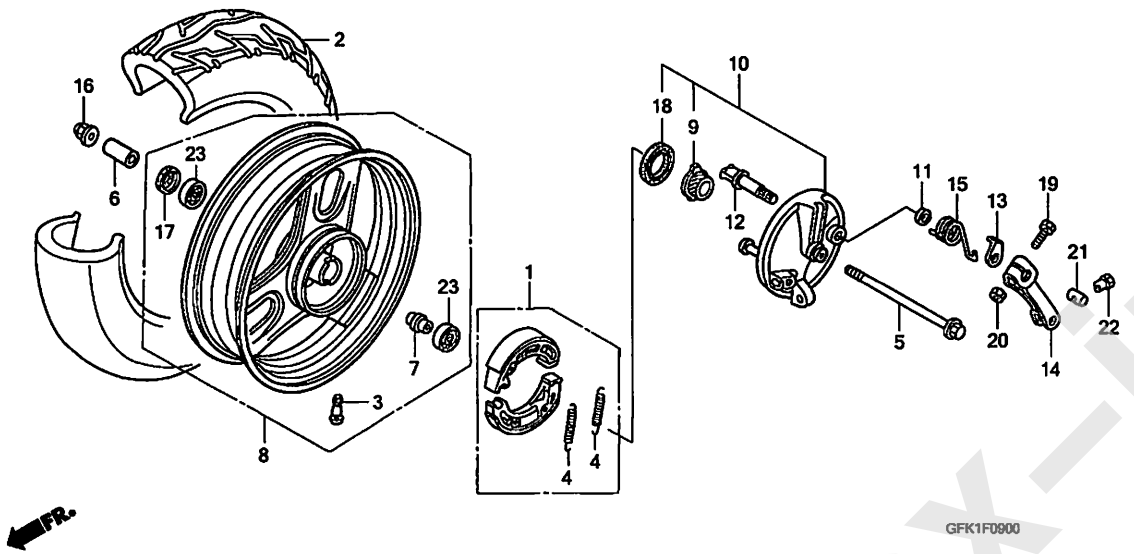

見出番号	LON	(関連見出番号) 整備項目	FRT
1	711115	シュー(パッド)セット,ブレーキ :フロント ····	0.3
2	710139	フロントタイヤ ·····	0.5
5	710151	アクスル,フロントホイール ·····	0.1
8	7101D4	フロントホイール ·····	0.5
9	7101C3	ギヤー,スピードメーター ·····	0.2
10		(12)	
	7111D0	パネル,フロントブレーキ ·····	0.4
14	7111C3	アーム,ブレーキ :フロント ·····	0.1
23	710115	ベアリング,フロントホイール(1個) ·····	0.3
	710115G	-1個追加 ·····	0.1

見出番号	部品番号	部品名	希望小売価格	使用個数 NSC50SH 4	5	6	7	8	9	B	適用号機 初号機	終号機	タイプ
1	06430-GET-000	シューセット,ブレーキ(JB) ·····	1,540	1	1	1	1	–	–	–			
	06450-GFC-620	シューセット,ブレーキ ·····	1,310	–	–	–	–	1	1	–			
2	42711-GFC-880	タイヤ(80/100-10 46J) ·····	オープン	1	1	1	1	1	1	–			
	44711-GFH-930	タイヤ,フロント(IRC) (80/100-10 46J)	オープン	1	1	1	1	1	1	–			
3	42753-GFC-880	バルブ,リム ·····	430	1	1	1	1	1	1	–			
	42753-GFC-890	·····	450	1	1	1	1	1	1	–			
4	43151-GC4-000	スプリング,ブレーキシュー ·····	235	2	2	2	2	2	2	–			
	45151-GFC-900	·····	205	–	–	–	–	2	2	–			
5	44301-GFC-900	アクスル,フロントホイール ·····	510	1	1	1	1	1	1	–			
6	44311-GFC-900	カラー,フロントホイールサイド ·····	330	1	1	1	1	1	1	–			
7	44620-GFC-900	カラーCOMP.,フロントディスタンス ···	145	1	1	1	1	1	1	–			
8	44650-GFC-890ZB	ホイールサブASSY.,フロント *NH295M* スパークリングシルバーメタリック	6,850	1	1	1	1	1	1	–			
9	44806-GS7-003	ギヤー,スピードメーター(14T) ···	670	1	1	1	1	1	1	–			
10	45010-GFC-900ZB	パネルサブCOMP.,フロントブレーキ *NH295M* スパークリングシルバーメタリック	4,690	1	1	1	–	–	–	–			
	45010-GFC-891ZB	*NH295M* スパークリングシルバーメタリック	4,470	–	–	–	1	–	–	–			
	45010-GFC-901ZB	*NH295M* スパークリングシルバーメタリック	4,690	–	–	–	–	1	1	–			
11	45134-165-890	シール,ブレーキカム ·····	145	1	1	1	1	1	1	–			
12	45141-GC1-003	カム,フロントブレーキ ·····	740	1	1	1	1	1	1	–			
	45141-GC1-010	カム,ブレーキ ·····	740	1	1	1	–	–	–	–			
13	45145-GFC-900	インジケーター,フロントブレーキ ·····	150	1	1	1	1	1	1	–			

www.impex-jp.com

F-9 フロントホイール (NSC50SH4/5/6/7/8/9)

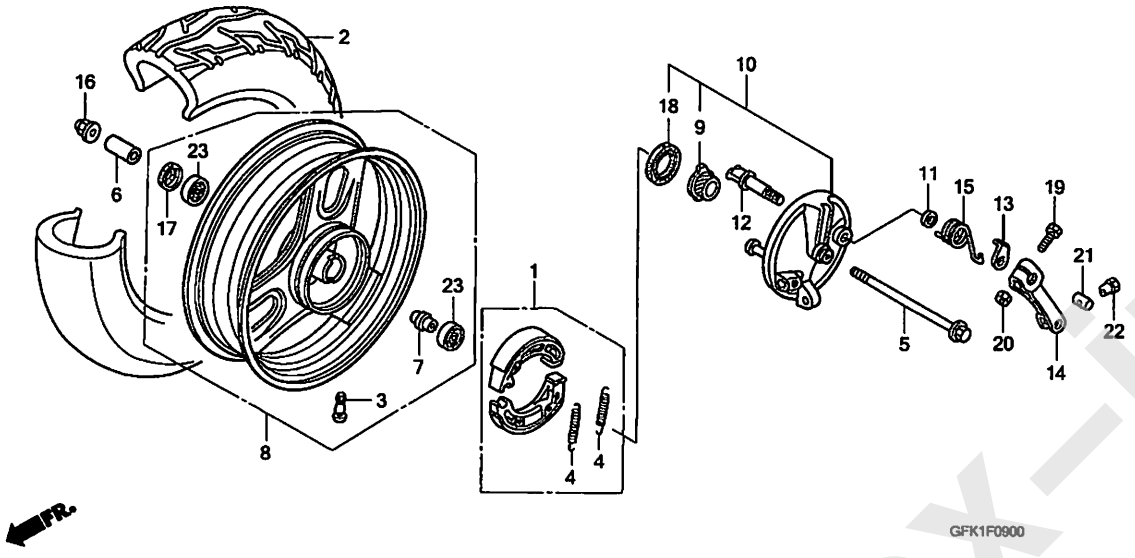

見出番号	部品番号	部品名	希望小売価格	使用個数 NSC50SH 4	5	6	7	8	9	B	適用号機 初号機	終号機	タイプ
14	45410-GFC-900	アーム, フロントブレーキ	710	1	1	1	1	1	1	-			
15	45435-GFC-900	スプリング, ブレーキアームリターン	255	1	1	1	1	-	-	-			
	45435-GFC-950		255	-	-	-	-	1	1	-			
16	90304-GE8-003	ナット, U 10MM	185	1	1	1	1	1	1	-			
17	90754-GAZ-980	オイルシール 19X30.5X7	320	1	1	1	1	1	1	-			
18	91252-GF0-003	オイルシール 34X42X5 (アライ)	360	1	1	1	1	1	1	-			
	91252-GF0-004	オイルシール 34X42X5 (NOK)	260	1	1	1	1	1	1	-			
19	92101-05025-0A	ボルト, 6カク 5X25	30	1	1	1	1	1	1	-			
20	94001-05000-0S	ナット, 6カク 5MM	25	1	1	1	1	1	1	-			
21	95015-31001	ジョイントA, ブレーキアーム	50	1	1	1	1	1	1	-			
22	95015-41000	ナットA, ブレーキロッドアジャスティング	55	1	1	1	1	1	1	-			
23	96140-62000-10	ベアリング, ラジアルボール 6200U	370	2	2	2	2	2	2	-			

www.impex-jp.com

F-9-1 フロントホイール (NSC50SHB)

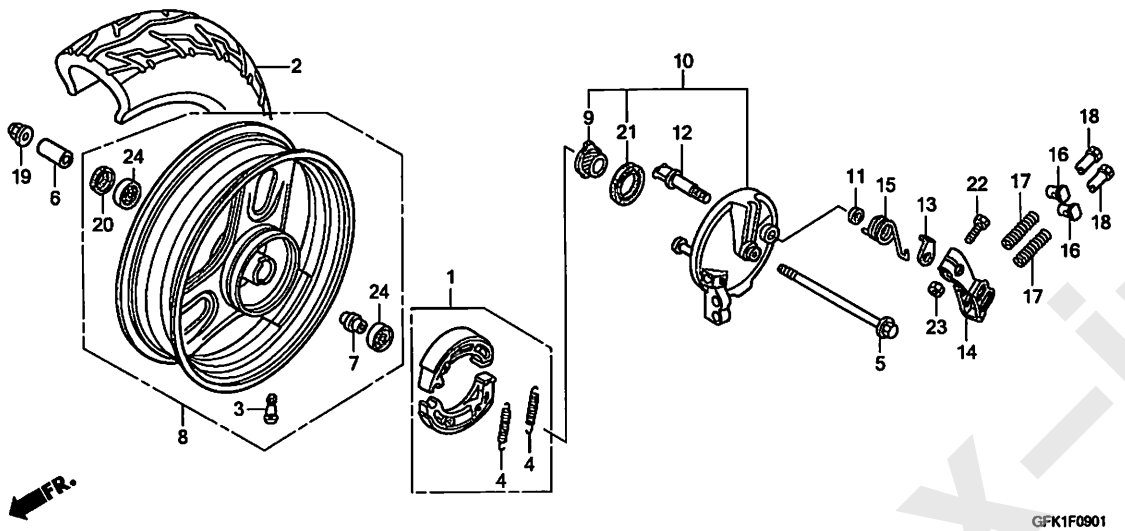

見出番号	LON	(関連見出番号) 整備項目	FRT
1	711115	シュー(バット)セット,ブレーキ :フロント	0.3
2	710139	フロントタイヤ	0.5
5	710151	アクスル,フロントホイール	0.1
8	7101D4	フロントホイール	0.5
9	7101C3	ギヤー,スピードメーター	0.2
10		(12)	
	7111D0	パネル,フロントブレーキ	0.4
14	7111C3	アーム,ブレーキ :フロント	0.1
24	710115	ベアリング,フロントホイール(1個)	0.3
	710115G	・1個追加	0.1

見出番号	部品番号	部品名	希望小売価格	使用個数 NSC50SH 4	5	6	7	8	9	B	適用号機 初号機	終号機	タイプ
1	06450-GFC-770	シューセット,ブレーキ	1,310	-	-	-	-	-	-	1			
2	42711-GFC-902	タイヤ(DURO) (80/100-10 46J)	オープン	-	-	-	-	-	-	1			
	44711-GFH-921	タイヤ,フロント(IRC) (80/100-10 46J)	オープン	-	-	-	-	-	-	1			
3	42753-GFC-902	バルブ,リム(DURO)	450	-	-	-	-	-	-	1			
	42753-GM9-743	バルブ,リム(IRC)	610	-	-	-	-	-	-	1			
4	43151-GC4-000	スプリング,ブレーキシュー	235	-	-	-	-	-	-	2			
	45151-GFC-900		205	-	-	-	-	-	-	2			
5	44301-GFC-900	アクスル,フロントホイール	510	-	-	-	-	-	-	1			
6	44311-GFC-900	カラー,フロントホイールサイド	330	-	-	-	-	-	-	1			
7	44620-GFC-900	カラーCOMP.,フロントデイスタンス	145	-	-	-	-	-	-	1			
8	44650-GFC-900ZB	ホイールサブASSY.,フロント *NH295M* スパークリングシルバーメタリック	6,850	-	-	-	-	-	-	1			
9	44806-GAZ-930	ギヤー,スピードメーター(14T)	710	-	-	-	-	-	-	1			
10	45010-GGL-J00ZC	パネルサブCOMP.,フロントブレーキ *NH295M* スパークリングシルバーメタリック	4,470	-	-	-	-	-	-	1			
11	45134-165-890	シール,ブレーキカム	145	-	-	-	-	-	-	1			
12	45141-GGL-J01	カム,フロントブレーキ	890	-	-	-	-	-	-	1			
13	45145-GFC-900	インジケーター,フロントブレーキ	150	-	-	-	-	-	-	1			
14	45410-GGL-J00	アーム,フロントブレーキ	780	-	-	-	-	-	-	1			
15	45435-GFC-950	スプリング,ブレーキアームリターン	255	-	-	-	-	-	-	1			
16	45453-GGL-J00	ジョイント,ブレーキアーム	310	-	-	-	-	-	-	2			
17	45456-GGL-J00	スプリング,ブレーキケーブルエンド	170	-	-	-	-	-	-	2			
18	45459-GGL-J00	ナット,ブレーキアジャスティング	570	-	-	-	-	-	-	2			

www.impex-jp.com

F-9-1 フロントホイール (NSC50SHB)

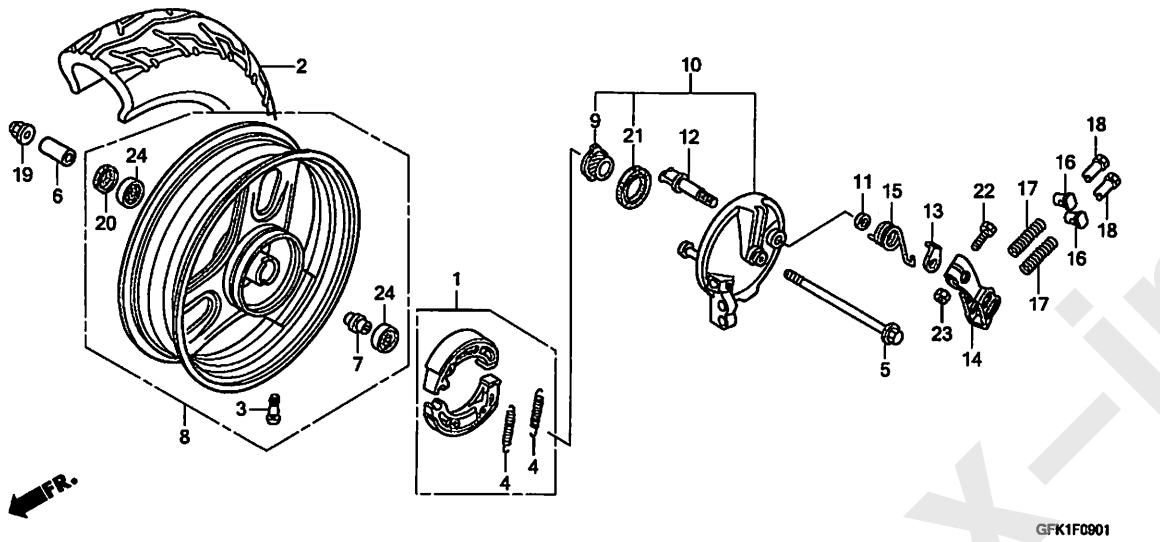

見出番号	部品番号	部品名	希望小売価格	使用個数 NSC50SH 4	5	6	7	8	9	B	適用号機 初号機	終号機	タイプ
19	90304-GE8-003	ナット, U 10MM	185	–	–	–	–	–	–	1			
20	90754-GAZ-980	オイルシール 19X30.5X7	320	–	–	–	–	–	–	1			
21	91252-GAZ-980	オイルシール 34X42X5	270	–	–	–	–	–	–	1			
22	92101-05025-0A	ボルト, 6カク 5X25	30	–	–	–	–	–	–	1			
23	94001-05000-0S	ナット, 6カク 5MM	25	–	–	–	–	–	–	1			
24	96140-62000-10	ベアリング, ラジアルボール 6200U	370	–	–	–	–	–	–	2			

www.impex-jp.com

F-10 リヤーホイール

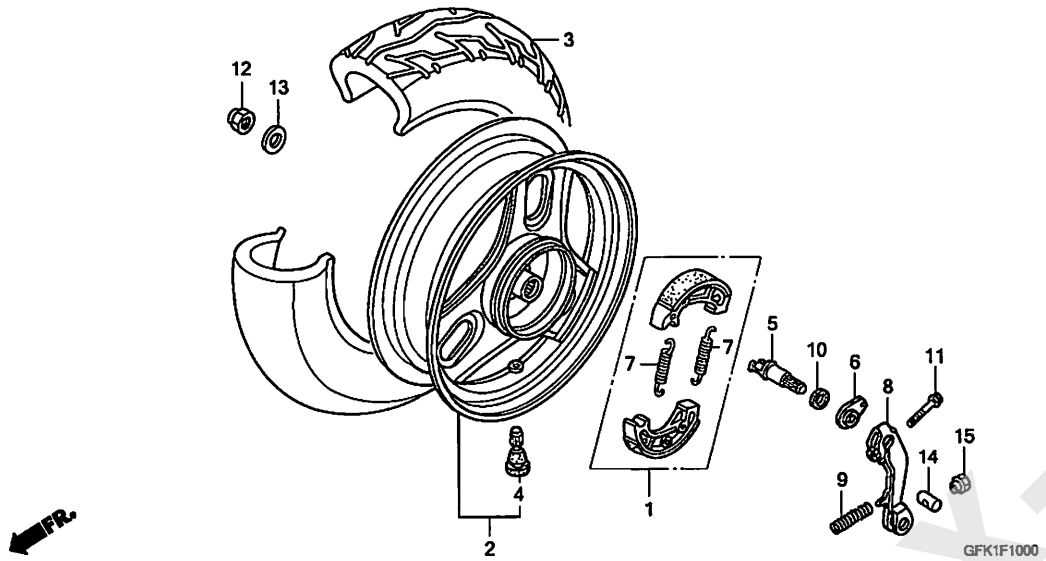

見出番号	LON	(関連見出番号) 整備項目	FRT
1	711140	シュー(パッド)セット,ブレーキ :リヤー ·····	0.4
2	710118	リヤーホイール ·····	0.6
3	710142	リヤータイヤ ·····	0.6
5	7111B4	カム,ブレーキ :リヤー ·····	0.5
8	7111C4	アーム,ブレーキ :リヤー ·····	0.5

見出番号	部品番号	部品名	希望小売価格	使用個数 NSC50SH 4	5	6	7	8	9	B	適用号機 初号機	終号機	タイプ
1	06430-GFC-890	シューセット,ブレーキ ·····	1,400	1	1	1	1	–	–	–			
	06430-GFH-750	·····	1,650	–	–	–	–	1	1	1			
2	42650-GFC-890ZA	ホイールセット,リヤー *NH295M* スパークリングシルバーメタリック	7,200	1	1	1	1	–	–	–			
	42650-GFC-891ZA	*NH295M* スパークリングシルバーメタリック	6,850	–	–	–	–	1	1	–			
	42650-GFC-901ZB	*NH295M* スパークリングシルバーメタリック	6,850	–	–	–	–	–	–	1			
3	42711-GFC-880	タイヤ(80/100-10 46J) ·····	オープン	1	1	1	1	1	1	–			
	42711-GFH-930	タイヤ,リヤー(IRC) (80/100-10 46J)	オープン	1	1	1	1	1	1	–			
	42711-GFC-902	タイヤ(DURO) (80/100-10 46J)	オープン	–	–	–	–	–	–	1			
	42711-GFH-921	タイヤ,リヤー(IRC) (80/100-10 46J)	オープン	–	–	–	–	–	–	1			
4	42753-GFC-880	バルブ,リム ·····	430	1	1	1	1	1	1	–			
	42753-GFC-890	·····	450	1	1	1	1	1	1	–			
	42753-GFC-902	バルブ,リム(DURO) ·····	450	–	–	–	–	–	–	1			
	42753-GM9-743	バルブ,リム(IRC) ·····	610	–	–	–	–	–	–	1			
5	43141-GFC-901	カム,リヤーブレーキ ·····	560	1	1	1	1	1	1	–			
	43141-GFC-900	·····	580	1	1	1	–	–	–	–			
	43141-GGL-J01	·····	560	–	–	–	–	–	–	1			
6	43145-GFC-900	インジケーター,リヤーブレーキ ·····	150	1	1	1	1	1	1	1			
7	43151-110-000	スプリング,ブレーキシュー(NK) ···	235	2	2	2	2	2	2	2			
	43151-GFC-900	スプリング,ブレーキシュー ·····	225	2	2	2	2	2	2	2			
8	43410-GFH-920	アームCOMP.,リヤーブレーキ ·····	790	1	1	1	1	1	1	1			
9	43472-GFC-900	スプリング,リヤーブレーキアーム ····	170	1	1	1	1	–	–	–			
	43472-GFC-950	·····	170	–	–	–	–	1	1	1			

www.impex-jp.com

F-10 リヤーホイール

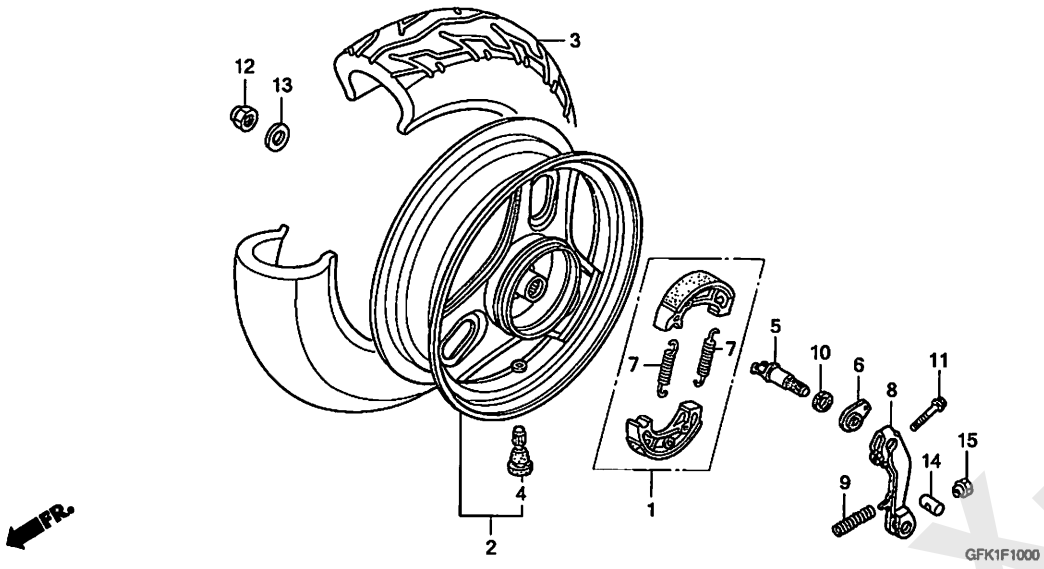

見出番号	部品番号	部品名	希望小売価格	使用個数 NSC50SH 4	5	6	7	8	9	B	適用号機 初号機	終号機	タイプ
10	45134-250-000	ダストシール, ブレーキカム ・・・・・・・・	125	1	1	1	1	1	1	1			
11	90102-GFH-920	ボルト, フランジ 6X40 ・・・・・・・・	110	1	1	1	1	1	1	1			
12	90305-KBN-901	ナット, U 16MM ・・・・・・・・・・・・・	560	1	1	1	1	1	1	1			
13	90501-GFC-900	ワッシャー 16MM ・・・・・・・・・・・・・	70	1	1	1	1	1	1	1			
14	95015-31001	ジョイントA, ブレーキアーム ・・・・・・・	50	1	1	1	1	1	1	1			
15	95015-41000	ナットA, ブレーキロッドアジャスティング	55	1	1	1	1	1	1	1			

www.impex-jp.com

F-11 シート / ラギジボックス

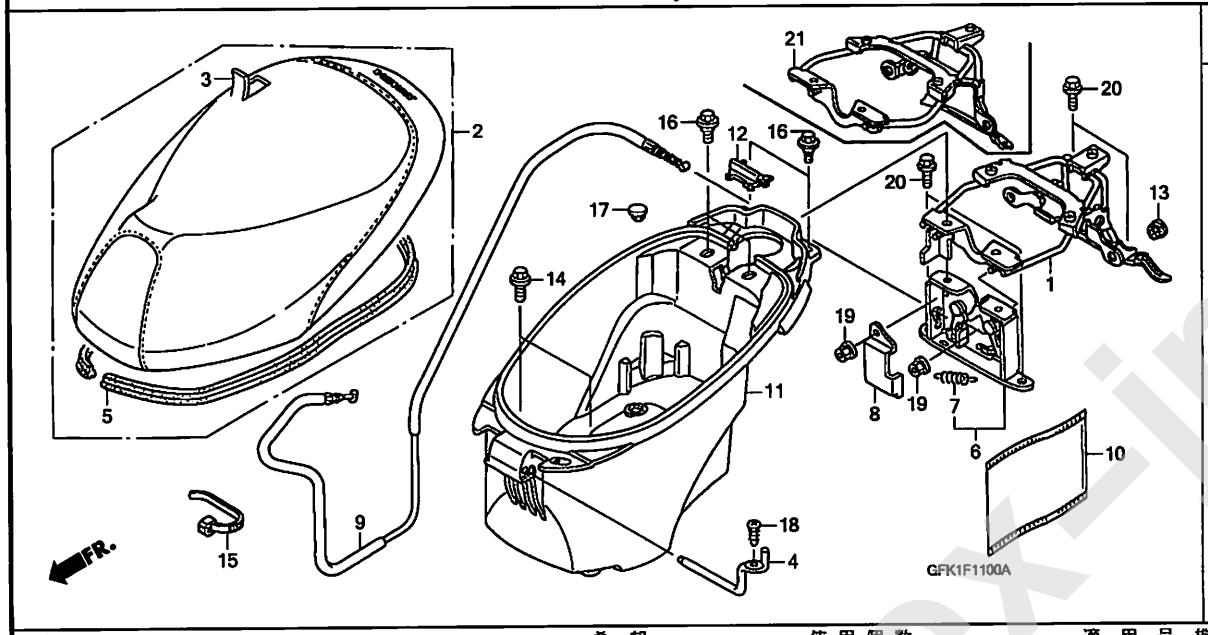

見出番号	LON	(関連見出番号) 整備項目	FRT
1		(21)	
	4101A7	ステー, リヤーキャリヤー	0.5
2	413150	シート	0.2
6	4131E8	キャッチ, シート :リヤー側	0.6
9	811175	ケーブル, シートロック	1.1
11	412102	ボックス, ラギジ	0.2

見出番号	部品番号	部品名	希望小売価格	使用個数 NSC50SH 4	5	6	7	8	9	B	適用号機 初号機	終号機	タイプ
1	50700-GFH-920	ステーCOMP., リヤーキャリヤー	2,370	1	1	1	1	–	–	–			
2	77100-GFK-890ZA	シートCOMP., シングル											
		TYPE1	9,750	1	–	–	–	–	–	–			
	77100-GFK-891ZA	*TYPE1*	8,800	–	1	1	1	–	–	–			
	77100-GFH-760ZA	*TYPE2*	8,800	–	–	–	–	1	–	–			
	77100-GFH-751ZA	*TYPE2*	8,800	–	–	–	–	–	1	1			
3	77101-GFK-900ZA	レザーCOMP., シート(マーク/モジナシ)											
		TYPE1	3,090	1	1	1	1	–	–	–			
	77101-GFH-920ZB	*TYPE2*	3,090	–	–	–	–	1	1	1			
4	77113-GFC-901	ピン, シートヒンジ	360	1	1	1	1	1	1	1			
5	77115-GFH-920	ラバー, シール	770	1	–	–	–	–	–	–			
	77115-GFH-921		700	–	1	1	1	–	–	–			
	77115-GFC-770		650	–	–	–	–	1	1	1			
6	77235-GFH-920	キャッチCOMP., シート	1,730	1	1	1	1	1	1	1			
7	77236-GET-000	スプリング, シートキャッチ	200	1	1	1	1	1	1	1			
8	77238-GFC-900	ガード, シートキャッチ	265	1	1	1	1	1	1	1			
9	77241-GFC-900	ケーブル, シートロック	1,730	1	1	1	1	–	–	–			
	77241-GFC-770	ケーブルCOMP., シートロック	1,730	–	–	–	–	1	1	1			
10	77251-GR1-000	バッグ, サービスブック	255	1	1	1	1	1	1	1			
11	81250-GFH-920	ボックス, ラギジ	2,960	1	1	1	1	–	–	–			
	81250-GFH-750		2,960	–	–	–	–	1	1	1			
12	81251-GFH-920	カバー, フューエルトレイ	310	1	1	1	1	–	–	–			
	81251-GFH-750		310	–	–	–	–	1	1	1			
13	83551-376-000	グロメット, サイドカバー	310	2	2	2	2	2	2	2			
14	90101-GCH-000	ボルト, フランジ 6X12	95	2	2	2	2	2	2	2			
15	90652-KET-940	バンド, ワイヤー	155	1	1	1	1	1	1	–			

www.impex-jp.com

F-11 シート / ラギジボックス

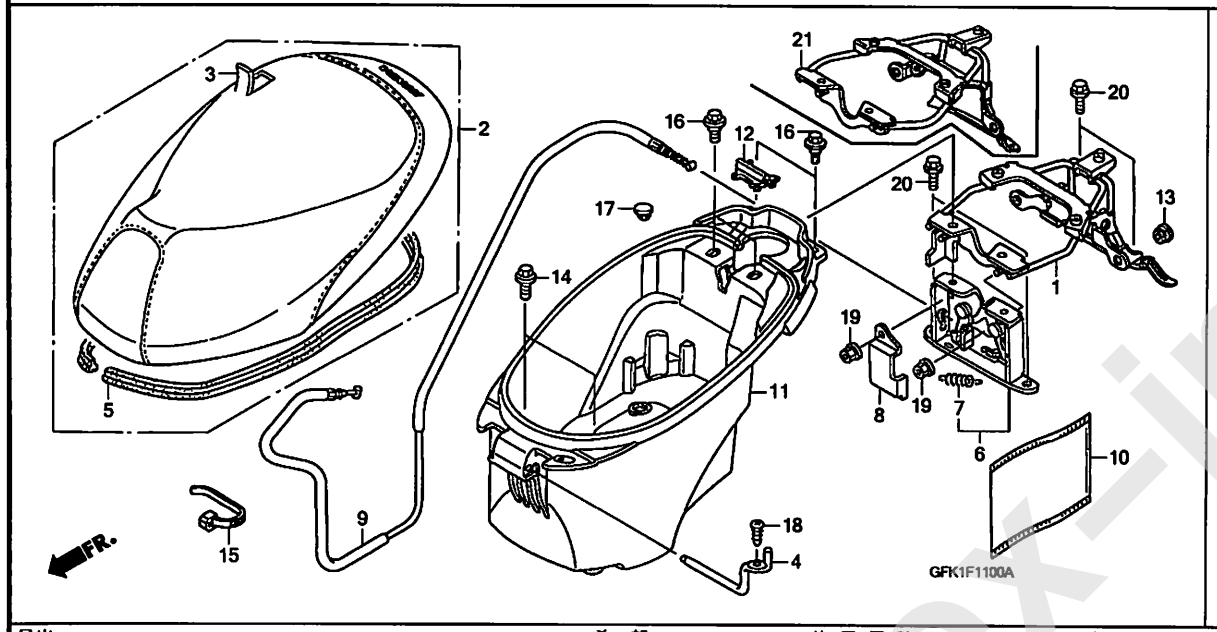

見出番号	部品番号	部品名	希望小売価格	使用個数 NSC50SH 4	5	6	7	8	9	B	適用号機 初号機	終号機	タイプ
16	90653-GFC-900	ボルト, スペシャル 6MM ·····	160	4	4	4	4	4	4	4			
17	90656-GCC-000ZC	プラグ, ホール *NH1*. . . . . プラック	140	1	1	1	1	–	–	–			
18	93903-34380	スクリュー, タッピング 4X12 ·····	25	1	1	1	1	1	1	1			
19	94050-06080	ナット, フランジ 6MM ·····	35	2	2	2	2	2	2	2			
20	95701-06012-00	ボルト, フランジ 6X12 ·····	35	4	4	4	4	4	4	4			
21	50700-GFH-750	ステーCOMP., リヤーキャリヤー ·····	2,370	–	–	–	–	1	1	1			

www.impex-jp.com

F-12 フューエルタンク (NSC50SH4/5/6/7)

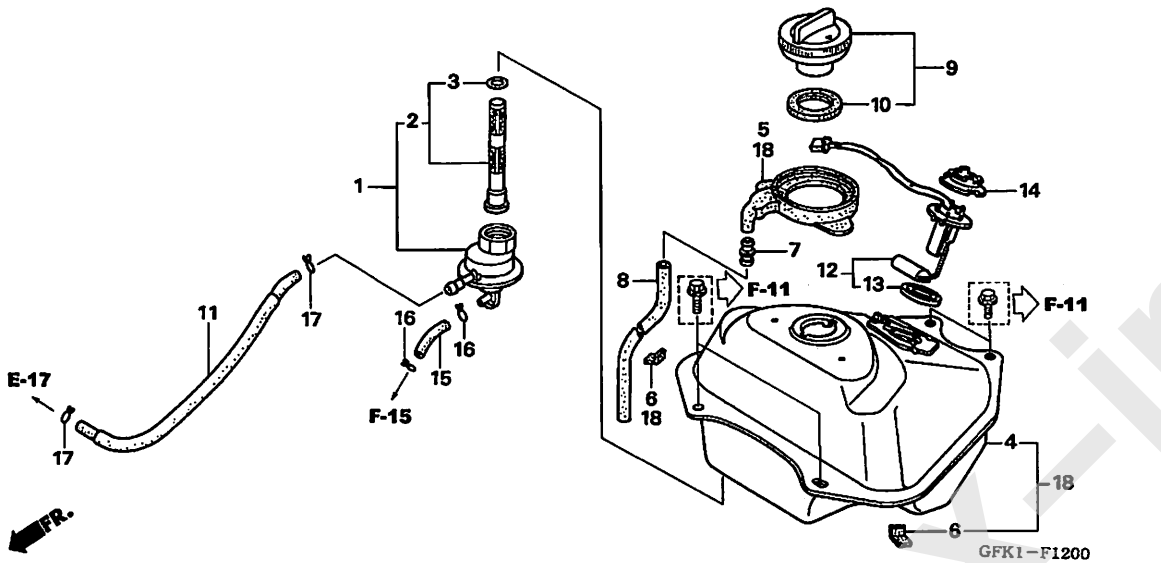

見出番号	LON	(関連見出番号) 整備項目	FRT
1	3101A3	コック, フューエルオート	0.6
2	(3)		
	310115	スクリーン, フューエルストレーナー	0.6
4	(18)		
	310100	タンク, フューエル	0.7
11	3101B5	チューブ, フューエル	0.2
12	617105	フューエルタンクセンディングユニット	0.6

見出番号	部品番号	部品名	希望小売価格	使用個数 NSC50SH 4	5	6	7	8	9	B	適用号機 初号機	終号機	タイプ
1	16950-KCW-870	コックASSY., フューエルオート	3,130	1	–	–	–	–	–	–			
				–	1	–	–	–	–	–		5101501	
	16950-GFK-890	コックASSY., フューエル	3,130	–	1	–	–	–	–	–	5101502		
				–	–	1	1	–	–	–			
2	16952-KCW-870	スクリーン, フューエルストレーナー	1,350	1	–	–	–	–	–	–			
				–	1	–	–	–	–	–		5101501	
	16952-GFK-900	フィルターセット	1,120	–	1	–	–	–	–	–	5101502		
				–	–	1	1	–	–	–			
3	16958-KCW-870	ガスケット, フューエルコックボディ	240	1	–	–	–	–	–	–			
				–	1	–	–	–	–	–		5101501	
	16958-GFK-900	Oリング	205	–	1	–	–	–	–	–	5101502		
				–	–	1	1	–	–	–			
4	17500-GFC-900	タンクCOMP., フューエル	7,950	1	1	1	1	–	–	–			
5	17505-GFC-900	トレイ, フューエル	1,090	1	1	1	1	–	–	–			
6	17506-GFC-901	ラバー, フューエルタンク	60	2	2	2	2	–	–	–			
7	17525-KBN-900	ジョイント, フューエルチューブ	280	1	1	1	1	–	–	–			
8	17526-GFC-900	チューブ, ドレン	400	1	1	1	1	–	–	–			
9	17620-GCC-C51	キャップCOMP., フューエルフィラー	2,050	1	1	1	–	–	–	–			
	17670-GFC-890		2,050	–	–	–	1	–	–	–			
10	17632-383-831	パッキン, フューエルフィラーキャップ	350	1	1	1	–	–	–	–			
	17674-GFC-890		350	–	–	–	1	–	–	–			
11	17681-GFC-900	チューブ, フューエル	450	1	1	1	1	–	–	–			
12	37080-GFH-930	フューエルユニットセット	2,990	1	1	1	1	–	–	–			
13	37801-GA7-700	パッキン, ベース	265	1	1	1	1	–	–	–			
14	37802-GA7-700	リテーナー, フューエルユニット	330	1	1	1	1	–	–	–			
15	95001-35050-40 (95001-35001-60M)	チューブ, フューエル 3.5X50	40	1	1	1	1	–	–	–			

www.impex-jp.com

F-12 フューエルタンク (NSC50SH4/5/6/7)

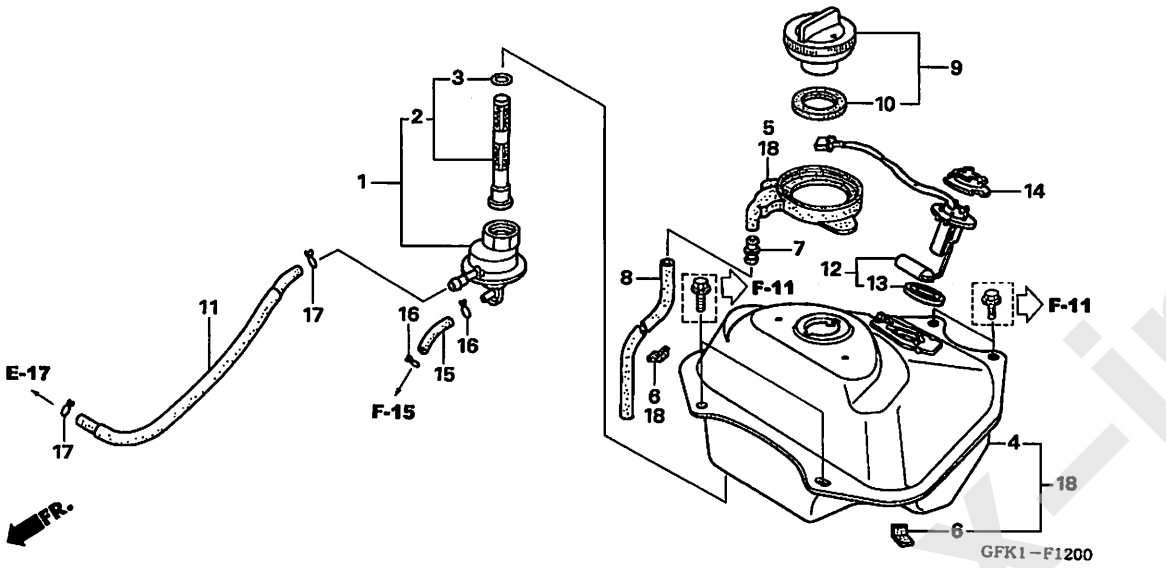

見出番号	部品番号	部品名	希望小売価格	使用個数 NSC50SH 4	5	6	7	8	9	B	適用号機 初号機	終号機	タイプ
16	95002-02070	ｸﾘｯﾌﾟ, ﾁｭｰﾌﾞ (B7) ·····	30	2	2	2	2	–	–	–			
17	95002-02080	ｸﾘｯﾌﾟ, ﾁｭｰﾌﾞ (B8) ·····	30	2	2	2	2	–	–	–			
18	17515-GFK-890	ﾀﾝｸｾｯﾄ, ﾌｭｰｴﾙ ·····	8,650	1	1	1	1	–	–	–			

www.impex-jp.com

F-12-1 フューエルタンク / フューエルポンプ (NSC50SH8/9)

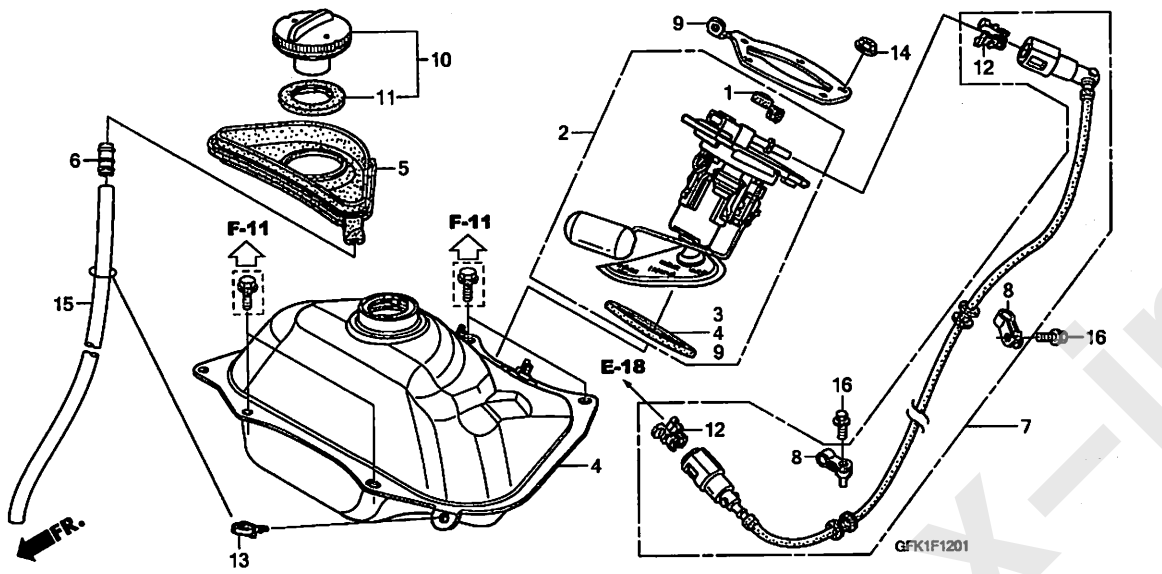

見出番号	LON	(関連見出番号) 整備項目	FRT
2	310120	ポンプASSY.,フューエル	0.8
4	310100	タンク,フューエル	0.8
7	310162	ホース,フューエルフィード	0.6

見出番号	部品番号	部品名	希望小売価格	使用個数 NSC50SH 4	5	6	7	8	9	B	適用号機 初号機	終号機	タイプ
1	16719-GFM-900	ダンパー-B,コネクター	180	-	-	-	-	1	1	-			
2	16730-GFH-760	ポンプユニット,フューエル	17,200	-	-	-	-	1	1	-			
3	17515-GFC-770	パッキン,フューエルポンプ	1,670	-	-	-	-	1	1	-			
4	17520-GFH-750	タンクセット,フューエル	9,450	-	-	-	-	1	1	-			
5	17525-GFC-770	トレイ,フューエル	1,640	-	-	-	-	1	1	-			
6	17525-KBN-900	ジョイント,フューエルチューブ	280	-	-	-	-	1	1	-			
7	17530-GFH-750	ホースASSY.,フューエルフィード	4,390	-	-	-	-	1	-	-			
	17530-GFH-760		4,190	-	-	-	-	-	1	-			
8	17532-GFC-770	クランパー,フューエルホース	145	-	-	-	-	2	2	-			
9	17540-GFH-750	プレートセット, フューエルポンプ セッテイング	1,920	-	-	-	-	1	1	-			
10	17670-GFC-890	キャップ COMP.,フューエルフィラー	2,050	-	-	-	-	1	1	-			
11	17674-GFC-890	パッキン,フューエルフィラーキャップ	350	-	-	-	-	1	1	-			
12	17711-SOX-A31	リテーナー(グリーン)(トウカイ)	220	-	-	-	-	2	2	-			
13	90659-MBC-680	クリップ,ハーネス	115	-	-	-	-	1	1	-			
14	94050-06000	ナット,フランジ 6MM	35	-	-	-	-	5	5	-			
15	95003-23073-60	チューブ,ビニール 8X12X730 (95003-23001-60M)	270	-	-	-	-	1	1	-			
16	95701-06012-00	ボルト,フランジ 6X12	35	-	-	-	-	2	2	-			

www.impex-jp.com

フューエルタンク / フューエルポンプ (NSC50SHB)

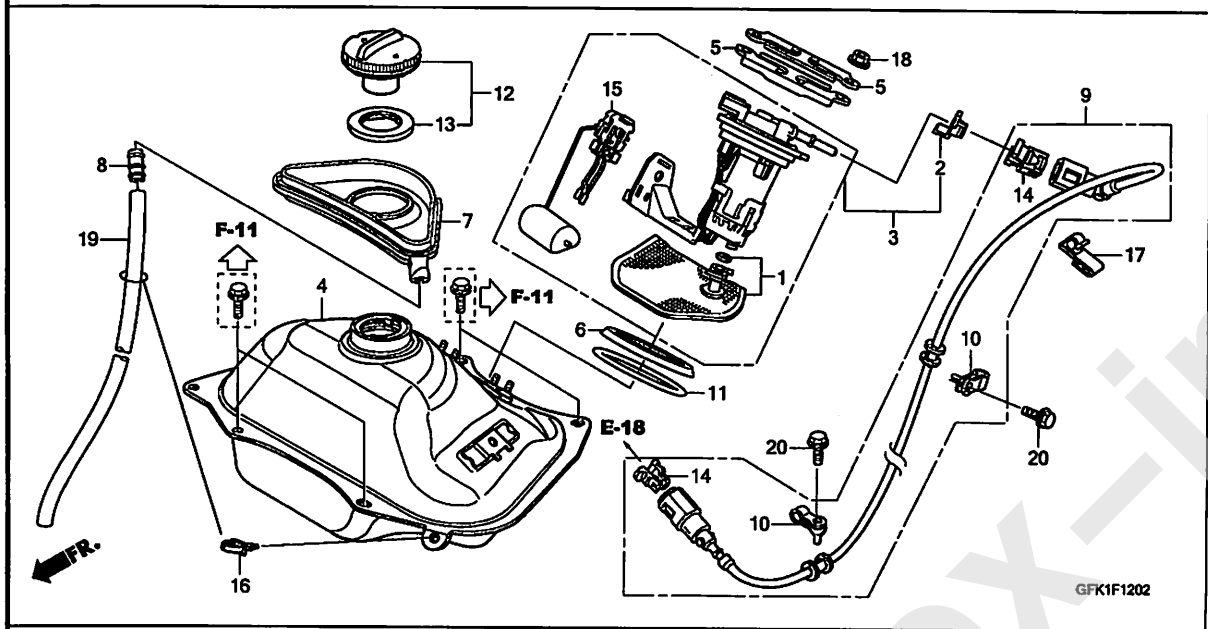

見出番号	LON	(関連見出番号) 整備項目	FRT
1	3101C7	フィルター, フューエル	0.9
3	3101A0	ポンプ, フューエル	0.8
4	310100	タンク, フューエル	0.8
9	310162	ホース, フューエルフィード	0.6
15	617105	フューエルタンクセンディングユニット	0.9

見出番号	部品番号	部品名	希望小売価格	使用個数 NSC50SH 4	5	6	7	8	9	B	適用号機 初号機	終号機	タイプ
1	16707-GGL-J01	フィルターセット	3,240	–	–	–	–	–	–	1			
2	16718-KTW-900	ダンパー-A, コネクター	150	–	–	–	–	–	–	1			
3	16800-GGL-J00	ポンプセット, フューエル	15,700	–	–	–	–	–	–	1			
4	17510-GGL-J00	タンクCOMP., フューエル	7,950	–	–	–	–	–	–	1			
5	17517-GGL-J00	リテーナー, フューエルポンプ	330	–	–	–	–	–	–	2			
6	17518-GGL-J00	ダストシール	850	–	–	–	–	–	–	1			
7	17525-GFC-770	トレイ, フューエル	1,640	–	–	–	–	–	–	1			
8	17525-KBN-900	ジョイント, フューエルチューブ	280	–	–	–	–	–	–	1			
9	17530-GGL-J00	ホースASSY., フューエルフィード	4,400	–	–	–	–	–	–	1			
10	17532-GFC-770	クランパー, フューエルホース	145	–	–	–	–	–	–	2			
11	17572-GGL-J00	Oリング, フューエルポンプ	540	–	–	–	–	–	–	1			
12	17670-GFC-901	キャップCOMP., フューエルフィラー	2,050	–	–	–	–	–	–	1			
13	17674-GFC-901	パッキン, フューエルフィラーキャップ	350	–	–	–	–	–	–	1			
14	17711-SOX-A31	リテーナー(グリーン)(トウカイ)	220	–	–	–	–	–	–	2			
15	37800-GGL-J01	フューエルユニット(ニッポンセイキ)	3,280	–	–	–	–	–	–	1			
16	90112-GFC-J31	クリップ, ハーネス	115	–	–	–	–	–	–	1			
17	91475-GFC-770	クリップ, フューエルホース	165	–	–	–	–	–	–	1			
18	94050-06000	ナット, フランジ 6MM	35	–	–	–	–	–	–	4			
19	95003-23071-60	チューブ, ビニール 8X12X710 (95003-23001-60M)	270	–	–	–	–	–	–	1			
20	95701-06012-00	ボルト, フランジ 6X12	35	–	–	–	–	–	–	2			

www.impex-jp.com

F-13 リヤーフェンダー

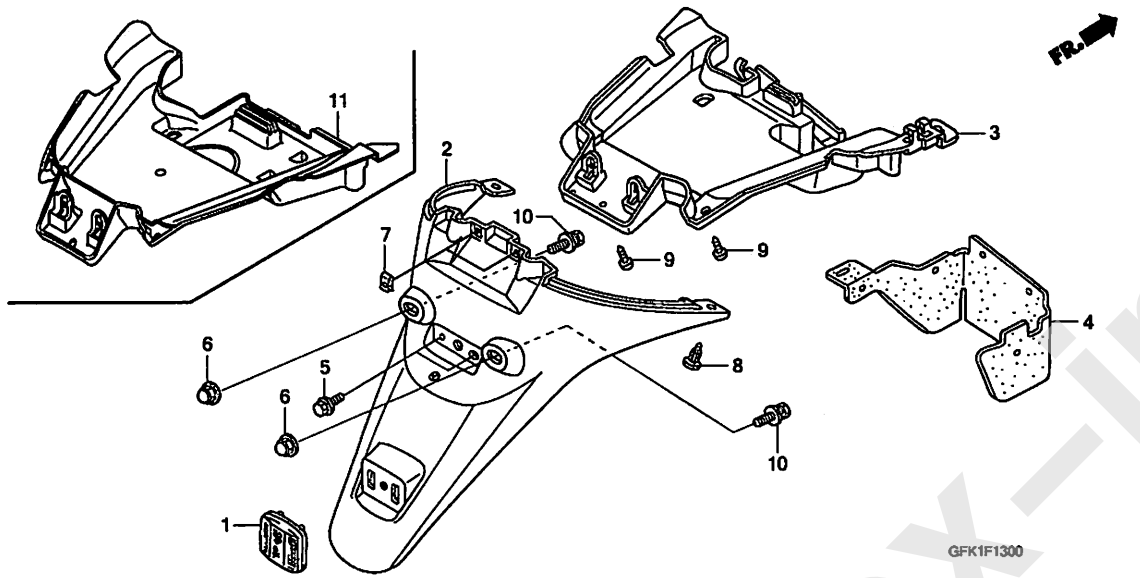

見出番号	LON	(関連見出番号) 整備項目	FRT
2	413105	ﾌｪﾝﾀﾞｰA, ﾘﾔｰ	0.3
3	413110	ﾌｪﾝﾀﾞｰB, ﾘﾔｰ	0.6
11	413110	ﾌｪﾝﾀﾞｰB, ﾘﾔｰ	0.3

見出番号	部品番号	部品名	希望小売価格	使用個数 NSC50SH 4	5	6	7	8	9	B	適用号機 初号機	終号機	タイプ
1	33741-GET-000	ﾘﾌﾚｸﾀｰ, ﾘﾌﾚｯｸｽ	920	1	1	1	1	–	–	–			
	33741-GFC-890		870	–	–	–	–	1	1	–			
	33741-GET-003		870	–	–	–	–	–	–	1			
2	80105-GFH-920ZA	ﾌｪﾝﾀﾞｰA, ﾘﾔｰ *NH1* ﾌﾞﾗｯｸ	1,180	1	1	1	1	–	–	–			
	80105-GFH-750ZA	*NH1* ﾌﾞﾗｯｸ	1,180	–	–	–	–	1	1	1			
3	80106-GFH-920	ﾌｪﾝﾀﾞｰB, ﾘﾔｰ	1,470	1	1	1	1	–	–	–			
4	80107-GFH-920	ﾌﾟﾚｰﾄ, ﾘﾔｰﾌｪﾝﾀﾞｰｽﾌﾟﾗｯｼｭｶﾞｰﾄﾞ	890	1	1	1	1	–	–	–			
	80107-GFH-750		890	–	–	–	–	1	1	1			
5	90101-GCH-000	ﾎﾞﾙﾄ, ﾌﾗﾝｼﾞ 6X12	95	2	2	2	2	2	2	2			
6	90202-GFH-920	ﾅｯﾄ, ｷｬｯﾌﾟ 6MM	185	2	2	2	2	2	2	2			
7	90301-GAZ-930	ﾅｯﾄ, ｽﾌﾟﾘﾝｸﾞ 5MM	185	2	2	2	2	–	–	–			
	90302-GFM-890		175	–	–	–	–	2	2	2			
8	90683-GAZ-930	ｸﾘｯﾌﾟ, ﾄﾘﾑ	135	2	2	2	2	2	2	–			
	90683-GFC-T11		125	–	–	–	–	–	–	2			
9	93903-34380	ｽｸﾘｭｰ, ﾀｯﾋﾟﾝｸﾞ 4X12	25	3	3	3	3	3	3	3			
10	93404-06012-00	ﾎﾞﾙﾄﾜｯｼｬｰ 6X12	35	2	2	2	2	2	2	2			
11	80106-GFH-750	ﾌｪﾝﾀﾞｰB, ﾘﾔｰ	1,470	–	–	–	–	1	1	1			

www.impex-jp.com

F-14 エアークリーナー (NSC50SH4/5/6/7)

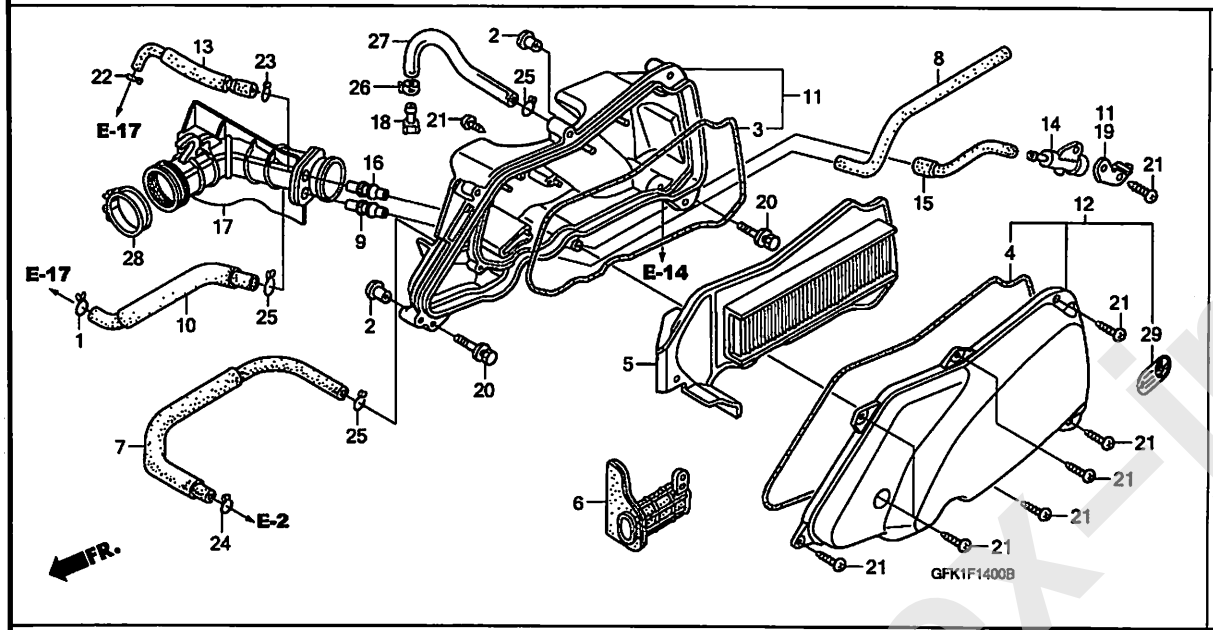

見出番号	LON	(関連見出番号) 整備項目	FRT
5	312105	エレメント, エアークリーナー	0.1
11	3121A5	ケース, エアークリーナー	0.6
12	312102	カバー, エアークリーナーケース	0.1
14	3121B4	バルブ, エアーフローコントロール	0.2
17	3121B6	チューブ, エアークリーナーコネクティング	0.6

見出番号	部品番号	部品名	希望小売価格	使用個数 NSC50SH 4	5	6	7	8	9	B	適用号機 初号機	終号機	タイプ
1	15772-GW3-980	クリップ, プリーザーチューブ	200	1	1	1	1	–	–	–			
2	17208-GR1-010	カラー, エアークリーナーセッテイング	125	2	2	2	2	–	–	–			
3	17211-GFC-900	シールC, エアークリーナー	205	1	1	1	1	–	–	–			
4	17212-GFC-900	シールD, エアークリーナー	260	1	1	1	1	–	–	–			
5	17213-GFC-900	エレメント, エアークリーナー	1,440	1	1	1	1	–	–	–			
6	17217-GFC-900	ダクト, エアークリーナー	660	1	1	1	1	–	–	–			
7	17218-GFC-900	チューブA, プリーザー	670	1	1	1	1	–	–	–			
8	17219-GFC-900	チューブ, キャブレターバージコントロールバルブ	430	1	1	1	1	–	–	–			
9	17220-GFC-900	ジョイント, PCV	160	1	1	1	1	–	–	–			
10	17221-GFC-901	チューブA, キャブレターPV	540	1	1	1	1	–	–	–			
11	17225-GFC-902	ケースサブASSY., エアークリーナー	1,350	1	1	1	1	–	–	–			
12	17235-GFC-830	カバーサブASSY., エアークリーナー	1,310	1	1	1	1	–	–	–			
13	17249-GFC-900	チューブB, エアーリード	460	1	1	1	1	–	–	–			
14	17250-GEC-003	バルブ, エアーコントロール	2,880	1	1	1	1	–	–	–			
15	17251-GFC-900	チューブ, エアーリード	215	1	1	1	1	–	–	–			
16	17252-GFC-900	ジョイント, エアーリード	130	1	1	1	1	–	–	–			
17	17253-GFC-900	チューブ, エアークリーナーコネクテイング	1,200	1	1	1	1	–	–	–			
18	17370-419-700	プラグ, プリーザーチューブ	200	1	1	1	1	–	–	–			
19	90502-GFC-900	ワッシャー, タングド	270	1	1	1	1	–	–	–			
20	93404-06032-00	ボルトワッシャー 6X32	40	2	2	2	2	–	–	–			
21	93903-25580	スクリュー, タッピング 5X25	30	9	9	9	9	–	–	–			
22	95002-02080	クリップ, チューブ (B8)	30	1	1	1	1	–	–	–			
23	95002-02100	クリップ, チューブ (B10)	35	1	1	1	1	–	–	–			
24	95002-02120	クリップ, チューブ (B12)	35	1	1	1	1	–	–	–			

www.impex-jp.com

F-14 エアークリーナー (NSC50SH4/5/6/7)

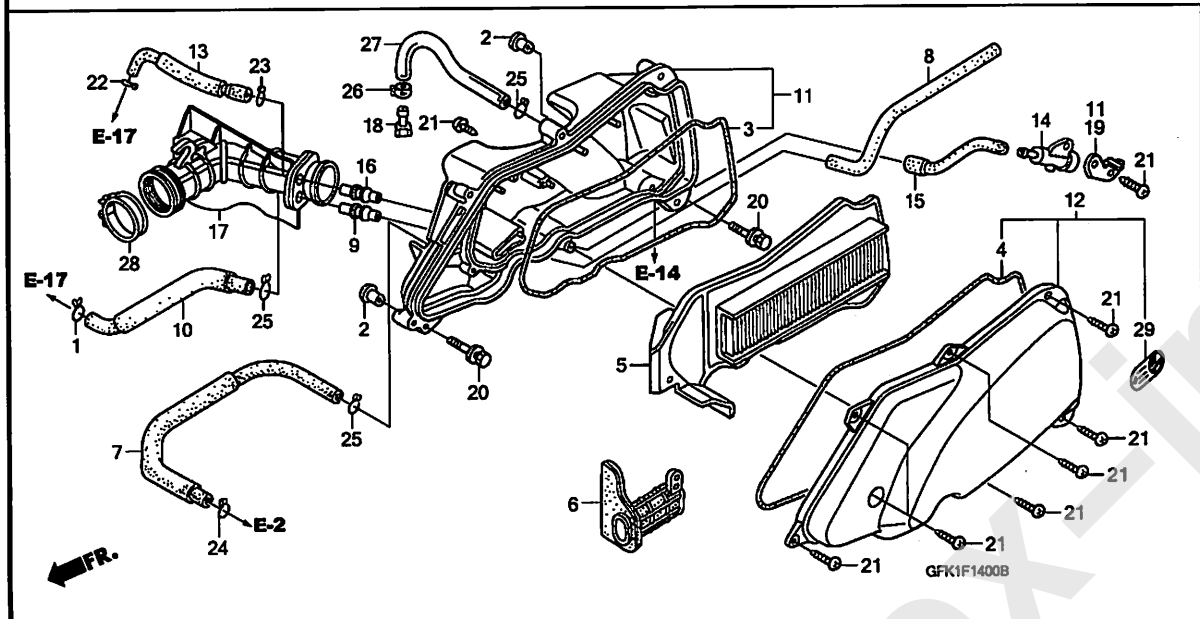

見出番号	部品番号	部品名	希望小売価格	使用個数 NSC50SH 4	5	6	7	8	9	B	適用号機 初号機	終号機	タイプ
25	95002-02130	ｸﾘｯﾌﾟ, ﾁｭｰﾌﾞ (B12.5) ·····	35	3	3	3	3	-	-	-			
26	95002-41050-08	ｸﾗﾝﾌﾟ, ﾁｭｰﾌﾞ (D10.5) ·····	50	1	1	1	1	-	-	-			
27	95003-23020-60	ﾁｭｰﾌﾞ, ﾋﾞﾆｰﾙ 8X12X200 (95003-23001-60M)	95	1	1	1	1	-	-	-			
28	95018-46250	ﾊﾞﾝﾄﾞ, ｴｱｰｸﾘｰﾅｰｺﾈｸﾃｲﾝｸﾞﾁｭｰﾌﾞ (46)	220	1	1	1	1	-	-	-			
29	17528-GEV-650	ﾏｰｸ, ｸﾘｰﾝ4ｴﾝｼﾞﾝ ·····	320	1	1	1	1	-	-	-			

www.impex-jp.com

F-14-1 エアークリーナー (NSC50SH8/9/B)

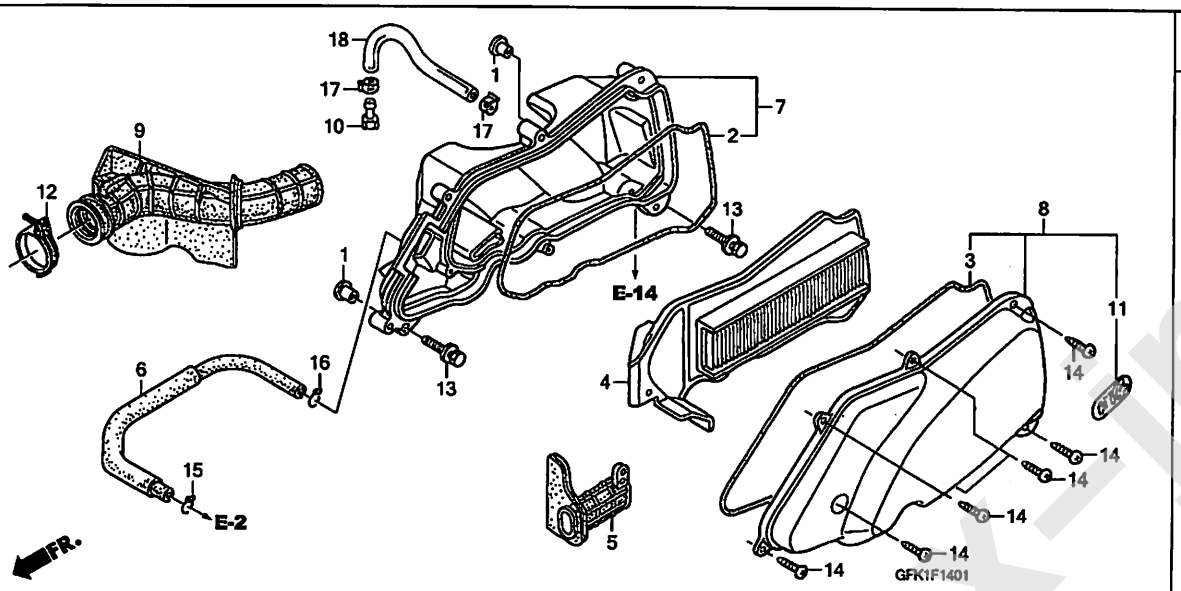

見出番号	LON	(関連見出番号) 整備項目	FRT
4	312105	エレメント, エアークリーナー	0.1
7	3121A5	ケース, エアークリーナー	0.6
8	312102	カバー, エアークリーナーケース	0.1
9	3121B6	チューブ, エアークリーナーコネクティング	0.6

見出番号	部品番号	部品名	希望小売価格	使用個数 NSC50SH 4	5	6	7	8	9	B	適用号機 初号機	終号機	タイプ
1	17208-GR1-010	カラー, エアークリーナーセッテイング	125	–	–	–	–	2	2	2			
2	17211-GFC-900	シールC, エアークリーナー	205	–	–	–	–	1	1	1			
3	17212-GFC-900	シールD, エアークリーナー	260	–	–	–	–	1	1	1			
4	17213-GFC-770	エレメント, エアークリーナー	1,440	–	–	–	–	1	1	1			
5	17217-GFC-900	ダクト, エアークリーナー	660	–	–	–	–	1	1	1			
6	17218-GFC-900	チューブA, ブリーザー	670	–	–	–	–	1	1	1			
7	17225-GFC-770	ケースサブASSY., エアークリーナー	1,350	–	–	–	–	1	1	1			
8	17235-GFC-770	カバーサブASSY., エアークリーナー	1,310	–	–	–	–	1	1	1			
9	17253-GFC-770	チューブ, エアークリーナーコネクティング	1,640	–	–	–	–	1	1	1			
10	17370-419-700	ブラケット, ブリーザーチューブ	200	–	–	–	–	1	1	1			
11	17528-GFC-770	マーク, クリーン4エンジン	320	–	–	–	–	1	1	1			
12	90653-GFC-770	バンド, エアークリーナーコネクティング チューブ (38)	460	–	–	–	–	1	–	–			
	90653-GFC-771	バンド, エアークリーナーコネクティング チューブ (39)	440	–	–	–	–	–	1	1			
13	93404-06032-00	ボルトワッシャー 6X32	40	–	–	–	–	2	2	2			
14	93903-25580	スクリュー, タッピング 5X25	30	–	–	–	–	7	7	7			
15	95002-02120	クリップ, チューブ (B12)	35	–	–	–	–	1	1	1			
16	95002-02130	クリップ, チューブ (B12.5)	35	–	–	–	–	1	1	1			
17	95002-41050-08	クランプ, チューブ (D10.5)	50	–	–	–	–	2	2	2			
18	95003-23020-60	チューブ, ビニール 8X12X200 (95003-23001-60M)	95	–	–	–	–	1	1	1			

www.impex-jp.com

F-15 エアーサクションバルブ

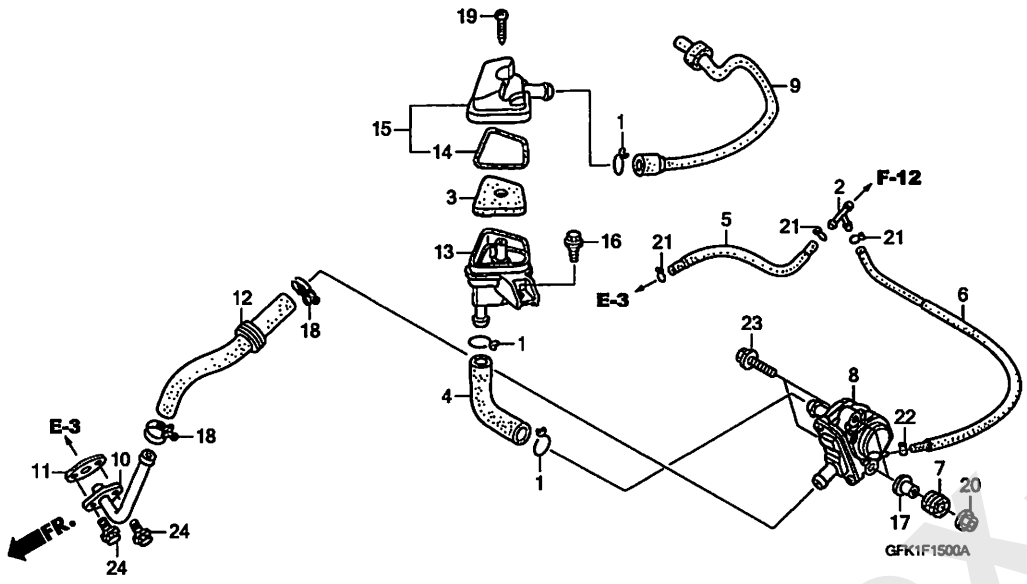

見出番号	LON	(関連見出番号) 整備項目	FRT
3		(15)	
	312120	エレメント, サブエアークリーナー ·····	0.2
8	314130	バルブ, セカンダリーエアーコントロール ·····	0.5
10		(11)	
	3111D1	パイプ, セカンダリーエアー ·····	0.2

見出番号	部品番号	部品名	希望小売価格	使用個数 NSC50SH 4	5	6	7	8	9	B	適用号機 初号機	終号機	タイプ
1	15772-GW3-980	クリップ, ブリーザーチューブ ·····	200	3	3	3	3	–	–	–			
2	17201-GFC-900	ジョイント, スリーウエイ ·····	185	1	1	1	1	–	–	–			
3	17214-GFH-920	フイルター, エアーサクションバルブ ····	320	1	1	1	1	–	–	–			
4	17215-GFH-920	チューブ, エアーサクションバルブ ····	440	1	1	1	1	–	–	–			
5	17513-GFC-901	チューブA, フューエル(VACUUM) ···	430	1	1	1	1	–	–	–			
6	17514-GFH-920	チューブB, フューエル(VACUUM) ···	390	1	1	1	1	–	–	–			
7	17622-GB7-900	ラバー, クッション ·····	160	2	2	2	2	–	–	–			
8	18600-GFK-890	バルブ ASSY., エアーサクション ····	8,300	1	1	1	1	–	–	–			
9	18605-GFH-920	チューブC, エアーサクションバルブ ···	760	1	1	1	1	–	–	–			
10	18640-GFH-920	パイプ COMP., エアーフィード ····	850	1	1	1	1	–	–	–			
11	18646-GFC-900	ガスケット, エアーインテークパイプ ···	190	1	1	1	1	–	–	–			
12	18652-GFH-920	ホース, エアーサクションバルブ ·····	1,230	1	1	1	1	–	–	–			
13	18801-GFH-920	ケース, エアークリーナー(ASV) ·····	660	1	1	1	1	–	–	–			
14	18804-GFH-920	シール, エアークリーナー(ASV) ·····	145	1	1	1	1	–	–	–			
15	18835-GFH-920	カバーサブ ASSY., エアークリーナー (ASV)	710	1	1	1	1	–	–	–			
16	90003-GE0-000	ボルト, リヤーフエンダー ·····	140	1	1	1	1	–	–	–			
17	90504-GFC-900	カラー, エアーサクションバルブセッテイング	170	2	2	2	2	–	–	–			
18	91462-GFC-900	クリップ, チューブ ·····	160	2	2	2	2	–	–	–			
19	93903-25580	スクリュー, タッピング 5X25 ·····	30	1	1	1	1	–	–	–			
20	94050-06000	ナット, フランジ 6MM ·····	35	2	2	2	2	–	–	–			
21	95002-02070	クリップ, チューブ(B7) ·····	30	3	3	3	3	–	–	–			
22	95002-02080	クリップ, チューブ(B8) ·····	30	1	1	1	1	–	–	–			
23	95701-06030-08	ボルト, フランジ 6X30 ·····	50	2	2	2	2	–	–	–			
24	96001-06016-00	ボルト, フランジ 6X16 ·····	40	2	2	2	2	–	–	–			

www.impex-jp.com

F-16 エキゾーストマフラー (NSC50SH4/5/6/7)

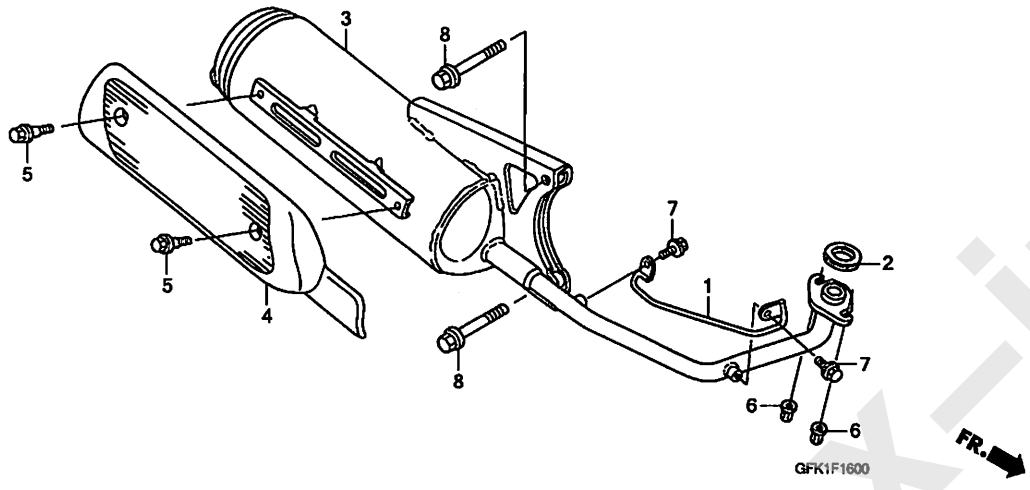

見出番号	LON	(関連見出番号) 整備項目	FRT
2	3131B4	ｶﾞｽｹｯﾄ, ｴｷｿﾞｰｽﾄﾊﾟｲﾌﾟ ･････････	0.2
3	313120	ﾏﾌﾗｰ ･････････････････････	0.2
4	313121	ﾌﾟﾛﾃｸﾀｰ, ﾏﾌﾗｰ ･････････････････	0.1

見出番号	部品番号	部品名	希望小売価格	使用個数 NSC50SH 4	5	6	7	8	9	B	適用号機 初号機	終号機	タイプ
1	18155-GFH-920	ﾌﾟﾛﾃｸﾀｰ, ｴｷｿﾞｰｽﾄﾊﾟｲﾌﾟ ･･･	250	1	1	1	1	–	–	–			
2	18291-GFC-900	ｶﾞｽｹｯﾄ, ｴｷｿﾞｰｽﾄﾊﾟｲﾌﾟ ････	300	1	1	1	1	–	–	–			
3	18300-GFH-920	ﾏﾌﾗｰCOMP., ｴｷｿﾞｰｽﾄ ･････	14,500	1	1	1	1	–	–	–			
4	18318-GFC-900	ﾌﾟﾛﾃｸﾀｰ, ﾏﾌﾗｰ ･････････････	790	1	1	1	1	–	–	–			
5	90003-GFC-900	ﾎﾞﾙﾄ, ﾏﾌﾗｰﾌﾟﾛﾃｸﾀｰ ･･････	115	2	2	2	2	–	–	–			
6	90304-GW0-000	ﾅｯﾄ, ｽﾍﾟｼｬﾙ 6MM ･････････	240	2	2	2	2	–	–	–			
7	95701-06008-02	ﾎﾞﾙﾄ, ﾌﾗﾝｼﾞ 6X8 ･････････	50	2	2	2	2	–	–	–			
8	95701-08040-07	ﾎﾞﾙﾄ, ﾌﾗﾝｼﾞ 8X40 ････････	50	2	2	2	2	–	–	–			

www.impex-jp.com

F-16-1 エキゾーストマフラー (NSC50SH8/9/B)

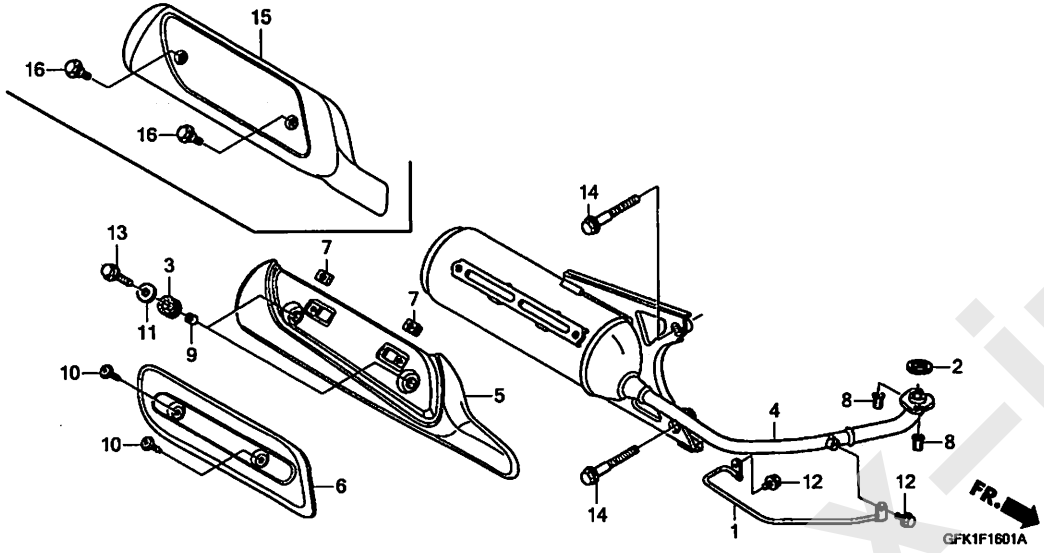

見出番号	LON	(関連見出番号) 整備項目	FRT
2	3131B4	ｶﾞｽｹｯﾄ, ｴｷｿﾞｰｽﾄﾊﾟｲﾌﾟ ･････････	0.2
4	313120	ﾏﾌﾗｰ ･････････････････････	0.2
5		(6, 15)	
	313121	ﾌﾟﾛﾃｸﾀｰ, ﾏﾌﾗｰ ･････････････	0.1

見出番号	部品番号	部品名	希望小売価格	使用個数 NSC50SH 4	5	6	7	8	9	B	適用号機 初号機	終号機	タイプ
1	18155-GFH-750	ﾌﾟﾛﾃｸﾀｰ, ｴｷｿﾞｰｽﾄﾊﾟｲﾌﾟ ･･･	250	-	-	-	-	1	1	1			
2	18291-GFC-900	ｶﾞｽｹｯﾄ, ｴｷｿﾞｰｽﾄﾊﾟｲﾌﾟ ････	300	-	-	-	-	1	1	1			
3	18293-KSB-900	ﾗﾊﾞｰ, ﾌﾟﾛﾃｸﾀｰﾊﾞｯｷﾝ ･･････	150	-	-	-	-	2	2	-			
4	18300-GFH-750	ﾏﾌﾗｰCOMP., ｴｷｿﾞｰｽﾄ ･･････	33,200	-	-	-	-	1	1	-			
	18300-GFH-J00	･････････････････････	31,700	-	-	-	-	-	-	1			
5	18318-GFC-770	ﾌﾟﾛﾃｸﾀｰA, ﾏﾌﾗｰ ･････････	790	-	-	-	-	1	1	-			
6	18319-GFC-770	ﾌﾟﾛﾃｸﾀｰB, ﾏﾌﾗｰ ･････････	490	-	-	-	-	1	1	-			
7	90301-KE1-003	ﾅｯﾄ, ｽﾌﾟﾘﾝｸﾞ 5MM ････････	175	-	-	-	-	2	2	-			
8	90304-GW0-000	ﾅｯﾄ, ｽﾍﾟｼｬﾙ 6MM ･････････	240	-	-	-	-	2	2	2			
9	90312-GFM-900	ｶﾗｰ, ﾎﾞﾃﾞｨｶﾊﾞｰ ･････････	80	-	-	-	-	2	2	-			
10	93903-25280	ｽｸﾘｭｰ, ﾀｯﾋﾟﾝｸﾞ 5X12 ････	25	-	-	-	-	2	2	-			
11	94103-06800	ﾜｯｼｬｰ, ﾌﾟﾚｲﾝ 6MM ････････	25	-	-	-	-	2	2	-			
12	95701-06008-02	ﾎﾞﾙﾄ, ﾌﾗﾝｼﾞ 6X8 ･････････	50	-	-	-	-	2	2	2			
13	95701-06016-02	ﾎﾞﾙﾄ, ﾌﾗﾝｼﾞ 6X16 ････････	45	-	-	-	-	2	2	-			
14	95801-08040-02	ﾎﾞﾙﾄ, ﾌﾗﾝｼﾞ 8X40 ････････	60	-	-	-	-	2	2	2			
15	18318-GFC-900	ﾌﾟﾛﾃｸﾀｰ, ﾏﾌﾗｰ ･････････	790	-	-	-	-	-	-	1			
16	90003-GFC-900	ﾎﾞﾙﾄ, ﾏﾌﾗｰﾌﾟﾛﾃｸﾀｰ ･･････	115	-	-	-	-	-	-	2			

www.impex-jp.com

F-17 スタンド / キックペダル

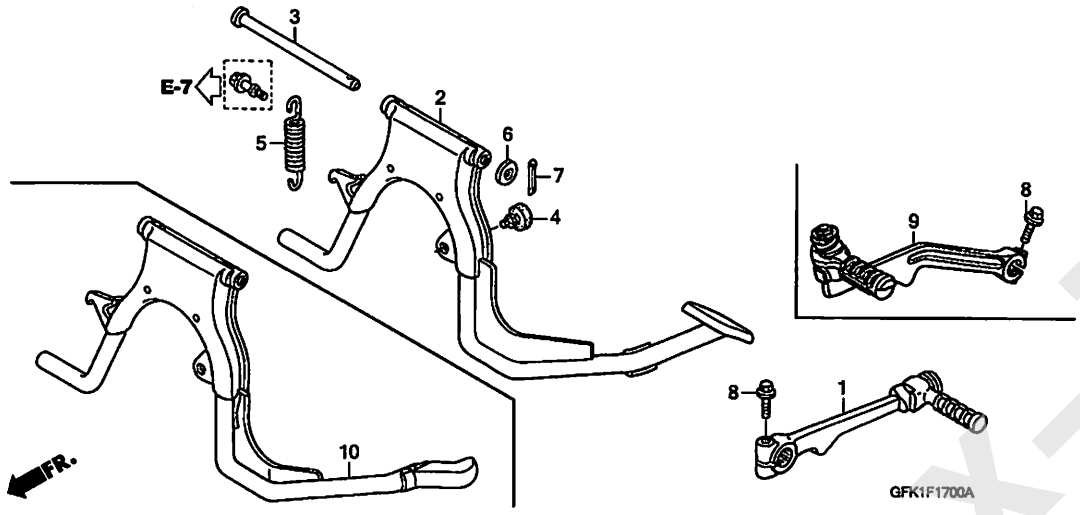

見出番号	LON	(関連見出番号) 整備項目	FRT
1		(9)	
	112107	アーム, キックスターター	0.1
2		(3, 10)	
	410175	スタンド, メイン	0.3
5	410176	スプリング, メインスタンド	0.1

見出番号	部品番号	部品名	希望小売価格	使用個数 NSC50SH 4	5	6	7	8	9	B	適用号機 初号機	終号機	タイプ
1	28300-GFC-900	アームASSY., キックスターター	2,730	1	1	1	1	–	–	–			
2	50500-GFK-900	スタンドCOMP., メイン	2,400	1	1	1	1	–	–	–			
3	50503-GFC-901	シャフト, メインスタンド	295	1	1	1	1	1	1	1			
4	50511-GFC-900	ラバー, スタンドストッパー	65	1	1	1	1	1	1	1			
5	50520-GFC-900	スプリング, メインスタンド	130	1	1	1	1	1	1	1			
6	94101-10800	ワッシャー, プレイン 10MM	35	1	1	1	1	1	1	1			
7	94201-25200	ピン, スプリット 2.5X20	25	1	1	1	1	1	1	1			
8	95701-06022-07	ボルト, フランジ 6X22	40	1	1	1	1	1	1	1			
9	28300-GFC-770	アームASSY., キックスターター	2,730	–	–	–	–	1	1	1			
10	50500-GFC-770	スタンドCOMP., メイン	2,400	–	–	–	–	1	1	1			

www.impex-jp.com

F-18 リヤークッション

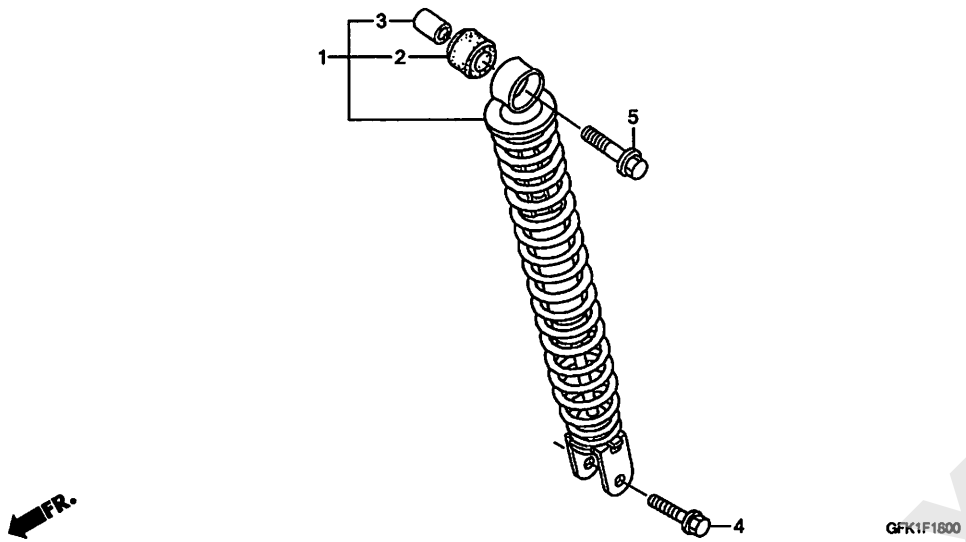

見出番号	LON	(関連見出番号) 整備項目	FRT
1	512115	ｸｯｼｮﾝASSY.,ﾘﾔｰ	0.6

見出番号	部品番号	部品名	希望小売価格	使用個数 NSC50SH 4	5	6	7	8	9	B	適用号機 初号機	終号機	タイプ
1	52400-GFC-890	ｸｯｼｮﾝASSY.,ﾘﾔｰ	4,560	1	1	1	1	–	–	–			
	52400-GFC-771		4,560	–	–	–	–	1	1	1			
2	52485-GFC-890	ﾌﾞｯｼｭ,ﾗﾊﾞｰ	190	1	1	1	1	–	–	–			
	52485-GFC-771		190	–	–	–	–	1	1	1			
3	52486-GFC-890	ｶﾗｰ,ﾗﾊﾞｰﾌﾞｯｼｭ	150	1	1	1	1	–	–	–			
	52486-GFC-771		150	–	–	–	–	1	1	1			
4	95801-08032-00	ﾎﾞﾙﾄ,ﾌﾗﾝｼﾞ 8X32	50	1	1	1	1	1	1	1			
5	95801-10035-00	ﾎﾞﾙﾄ,ﾌﾗﾝｼﾞ 10X35	55	1	1	1	1	1	1	1			

www.impex-jp.com

F-19 リヤーコンビネーションライト

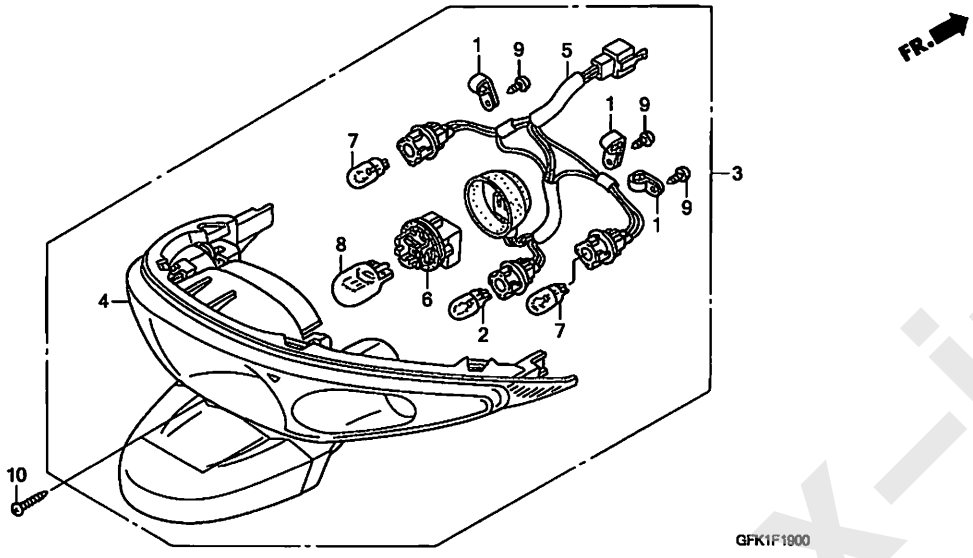

見出番号	LON	(関連見出番号) 整備項目	FRT
2	6161F3	バルブ，ライセンスライト	0.1
3	6161H2	テールライトアッセンブリー	0.1
4	6161E2	ベース，テールライト	0.1
5		(6)	
	6161E7	ソケット，テールライト	0.1
7	616139	バルブ，ウインカー：リヤー	0.1
		・作業条件：2個でも同一時間	
	6161G0	バルブ，ウインカー：1台分	0.2
8	6161G1	バルブ，テールライト	0.1

見出番号	部品番号	部品名	希望小売価格	使用個数 NSC50SH 4	5	6	7	8	9	B	適用号機 初号機	終号機	タイプ
1	32920-GFH-930	クランプ，コード	145	3	3	3	3	3	3	3			
2	33301-KPN-710	バルブ(12V 5W)	205	1	1	1	1	1	1	1			
3	33700-GFH-930	ライトASSY.，リヤーコンビネーション	10,600	1	1	1	1	1	1	1			
4	33704-GFH-930	ベースCOMP.，リヤーコンビネーション	7,950	1	1	1	1	1	1	1			
5	33720-GFH-930	ソケットCOMP.	2,120	1	1	1	1	1	1	1			
6	33720-KCW-870	ソケット(DFWB)	660	1	1	1	1	1	1	1			
7	34905-GW3-980	バルブ，ウインカー(12V 10W)	210	2	2	2	2	2	2	2			
8	34906-KCW-880	バルブ，テールライト(12V 18/5W)	230	1	1	1	1	1	1	1			
9	93901-34320	スクリュー，タッピング 4X12	25	3	3	3	3	3	3	3			
10	93903-25380	スクリュー，タッピング 5X16	25	2	2	2	2	2	2	2			

www.impex-jp.com

F-20 ワイヤーハーネス (NSC50SH4/5/6/7)

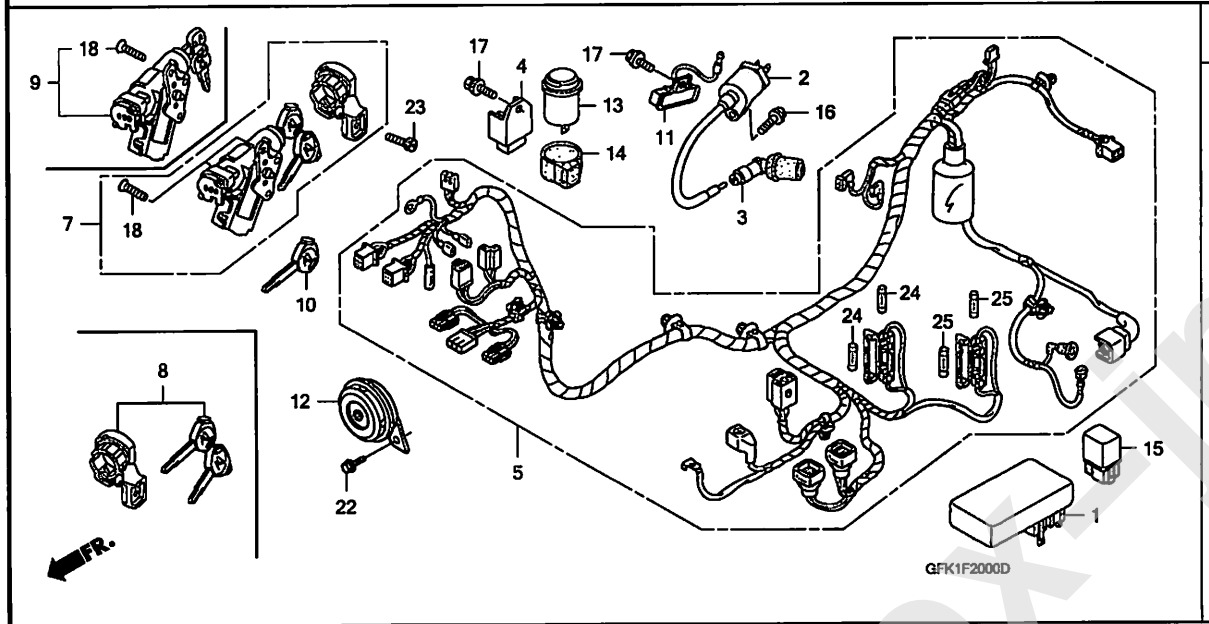

見出番号	LON	(関連見出番号) 整備項目	FRT
1	6141A1	イグニッションコントロールモジュール	0.3
2	614105	コイル, イグニッション	0.5
4	6131B2	レクチファイヤー, レギュレート	0.6
5	611100	ハーネス, ワイヤー	1.6
7	6151A1	キーセット	1.1
8	6151A2	キー, シャッター ・キー溝加工含まず	0.9
9	615145	スイッチ, コンビネーション&ロック	1.1
11	613140	レジスター(フレーム/エンジン)	0.3
12	616169	ホーン	0.2
13	6111C3	リレー, ウインカー	0.5
15	6111C5	リレー, スターター	0.2

見出番号	部品番号	部品名	希望小売価格	使用個数 NSC50SH 4	5	6	7	8	9	B	適用号機 初号機	終号機	タイプ
1	30410-GFK-890	C.D.I.ユニット	19,200	1	–	–	–	–	–	–			
	30410-GFK-892		17,300	–	1	1	1	–	–	–			
2	30510-GFC-890	コイルCOMP., イグニッション	3,060	1	1	1	1	–	–	–			
3	30700-GFC-890	キャップASSY., ノイズサプレッサー	980	1	1	1	1	–	–	–			
4	31600-GFK-890	レクチファイヤーCOMP., レギュレーター	5,850	1	1	1	1	–	–	–			
5	32100-GFK-890	ハーネス, ワイヤー	9,650	1	–	–	–	–	–	–			
	32100-GFK-892		9,250	–	1	1	1	–	–	–			
7	35014-GFC-870	キー&スクリューセット	11,100	1	1	1	–	–	–	–			
	35014-GFC-871		10,500	–	–	–	1	–	–	–			
8	35011-GFC-890	シャッターセット, キー (8ハキーカミ1ケタ9ハ0ニオキカエ)	4,280	(1)	(1)	(1)	(1)	–	–	–			
9	35012-GFC-870	スイッチASSY. セット, コンビネーション&ロック	5,650	(1)	(1)	(1)	–	–	–	–			
	35012-GFC-871		5,350	–	–	–	(1)	–	–	–			
10	35121-GFC-890	キー, ブランク(NO.1) (89キーカミ2ケタオキカエチュウモン)	1,400	(1)	(1)	(1)	(1)	–	–	–			
11	35400-GFH-930	レジスターCOMP.	990	1	1	1	1	–	–	–			
12	38110-GFK-890	ホーンCOMP.(ハイ)	1,770	1	1	1	1	–	–	–			
13	38301-GFC-850	リレーCOMP., オーディブルパイロット&ウインカー	2,370	1	1	1	1	–	–	–			
14	38306-292-000	サスペンション, ウインカーリレー	240	1	1	1	1	–	–	–			
15	38501-GFC-890	リレーCOMP., スターター	1,680	1	1	1	1	–	–	–			
16	90112-GK8-010	ボルト, フランジ 5X22	145	1	1	1	1	–	–	–			
17	90149-SE0-003	ボルト, アース 6X16	150	2	–	–	–	–	–	–			
	90149-GAZ-980		200	–	2	2	2	–	–	–			
18	90164-GEE-000	スクリュー, フラット 6X22	85	2	2	2	–	–	–	–			

www.impex-jp.com

F-20 ワイヤーハーネス (NSC50SH4/5/6/7)

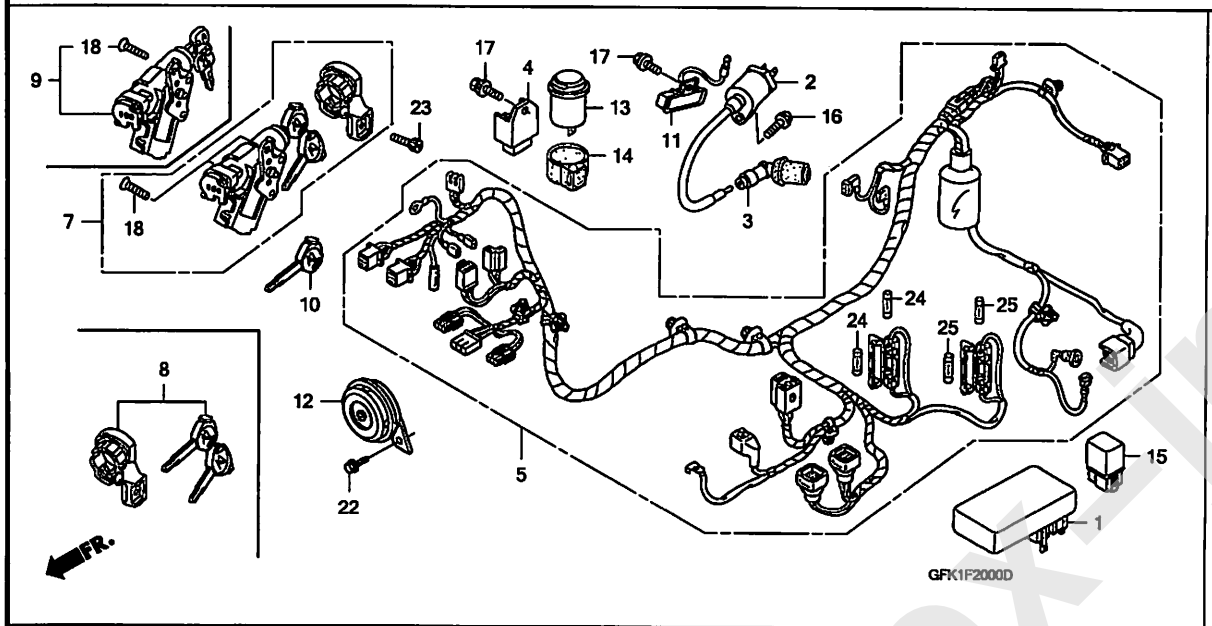

見出番号	部品番号	部品名	希望小売価格	使用個数 NSC50SH 4	5	6	7	8	9	B	適用号機 初号機	終号機	タイプ
18)	90164-GFC-890	ｽｸﾘｭｰ, ﾌﾗｯﾄ 6X22 ·····	80	–	–	–	2	–	–	–			
22	95701-06012-00	ﾎﾞﾙﾄ, ﾌﾗﾝｼﾞ 6X12 ·····	35	1	1	1	1	–	–	–			
23	96600-06016-00	ﾎﾞﾙﾄ, ｿｹｯﾄ 6X16 ·····	40	1	1	1	1	–	–	–			
24	98200-21000	ﾋｭｰｽﾞ B (10A) ·····	40	2	2	2	2	–	–	–			
25	98200-21500	ﾋｭｰｽﾞ B (15A) ·····	40	2	2	2	2	–	–	–			

www.impex-jp.com

F-20-1 ワイヤーハーネス (NSC50SH8/9/B)

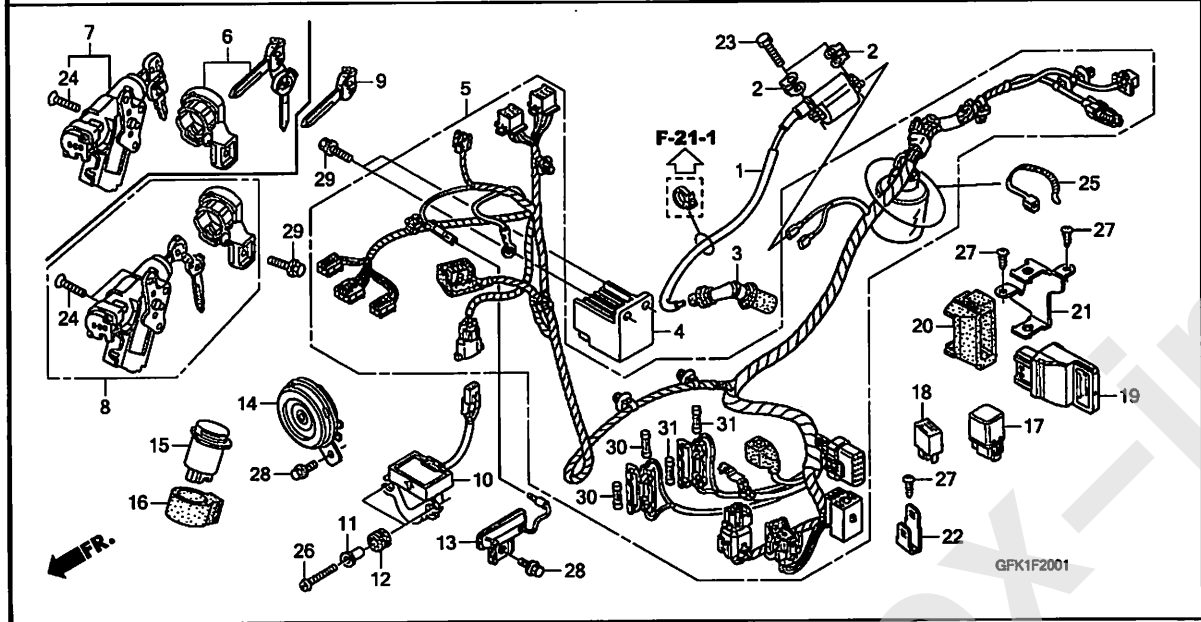

見出番号	LON	(関連見出番号) 整備項目	FRT
1	614105	コイル, イグニッション	0.5
4	6131B2	レクチファイヤー, レギュレート	0.7
5	611100	ハーネス, ワイヤー	1.6
6	6151A2	キー, シャッター	0.9
		・キー溝加工含まず	
7	615145	スイッチ, コンビネーション&ロック	1.1
8	6151A1	キーセット	1.1
10	617125	センサー, バンクアングル	0.6
13	613140	レジスター(フレーム/エンジン)	0.6
14	616169	ホーン	0.2
15	6111C3	リレー, ウインカー	0.6
17	6111C5	リレー, スターター	0.2
18	611155	リレー, メイン	0.2
19	618135	エンジンコントロールモジュール(ECM)	0.3

見出番号	部品番号	部品名	希望小売価格	使用個数 NSC50SH 4	5	6	7	8	9	B	適用号機 初号機	終号機	タイプ
1	30510-GFH-760	コイルCOMP., イグニッション	3,830	-	-	-	-	1	1	-			
	30510-GFH-751		3,830	-	-	-	-	-	-	1			
2	30520-GFM-900	スペーサー, イグニッションコイル	185	-	-	-	-	2	2	2			
3	30700-GFC-890	キャップASSY., ノイズサプレッサー	980	-	-	-	-	1	1	-			
	30700-GFC-901		1,040	-	-	-	-	-	1	1			
4	31600-GFC-620	レクチファイヤーCOMP., レギュレーター	8,550	-	-	-	-	1	1	-			
	31600-GFC-771		8,550	-	-	-	-	-	-	1			
5	32100-GFK-960	ハーネス, ワイヤー	18,900	-	-	-	-	1	1	-			
	32100-GFK-J00		18,900	-	-	-	-	-	-	1			
6	35011-GFC-620	シャッターセット, キー	3,720										
		(6ハキーカミ1ケタ2ハOニオキカエ)		-	-	-	-	(1)	(1)	(1)			
7	35012-GFC-620	スイッチASSY. セット, コンビネーション&ロック	5,350	-	-	-	-	(1)	(1)	-			
	35012-GFC-770		5,650	-	-	-	-	-	-	(1)			
8	35014-GFC-620	キー&スクリューセット	10,500	-	-	-	-	1	1	-			
	35014-GFC-770		11,100	-	-	-	-	-	-	1			
9	35121-GFC-620	キー, ブランク	1,320										
		(62キーカミ2ケタオキカエチユウモン)		-	-	-	-	(1)	-	-			
	35121-GFC-771		1,320										
		(77キーカミ2ケタオキカエチユウモン)		-	-	-	-	-	(1)	(1)			
10	35171-GFC-620	センサーCOMP., バンクアングル	6,250	-	-	-	-	1	1	-			
11	35172-GFM-890	カラー	280	-	-	-	-	2	2	-			
12	35173-GFM-890	グロメット	145	-	-	-	-	2	2	-			
13	35400-GFH-930	レジスターCOMP.	990	-	-	-	-	1	1	-			
	35400-GFH-J00		990	-	-	-	-	-	-	1			
14	38110-GFK-960	ホーンCOMP. (ハイ)	1,770	-	-	-	-	1	1	-			
	38110-GFK-951		1,770	-	-	-	-	-	-	1			

www.impex-jpn.com

ワイヤーハーネス (NSC50SH8/9/B)

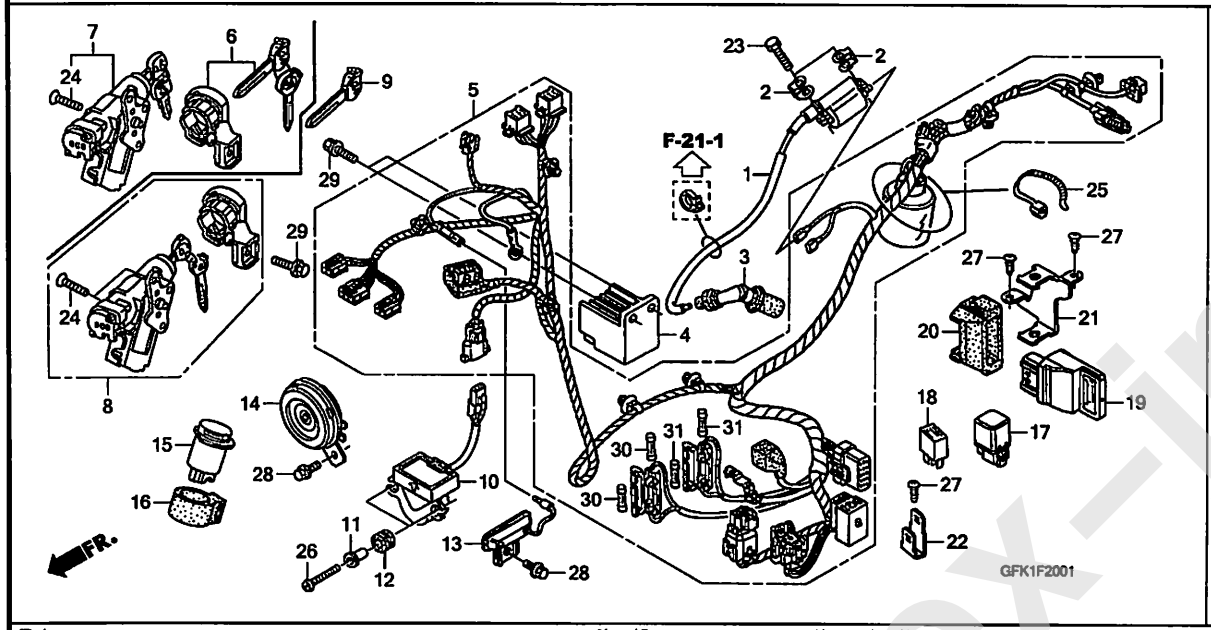

見出番号	部品番号	部品名	希望小売価格	4	5	6	7	8	9	B	適用号機 初号機	終号機	タイプ
				使用個数 NSC50SH									
15	38301-GFH-751	リレーCOMP.,オーディブルパイロット&ウインカー	2,500	-	-	-	-	1	1	1			
16	38306-292-000	サスペンション,ウインカーリレー	240	-	-	-	-	1	1	1			
17	38501-GFC-890	リレーCOMP.,スターター	1,680	-	-	-	-	1	1	-			
	38501-GFC-901		1,750	-	-	-	-	-	1	1			
18	38502-GFM-890	リレーCOMP.,パワー (MICRO ISO 4P)	680	-	-	-	-	1	1	-			
	38501-MCS-G01		680	-	-	-	-	-	-	1			
19	38770-GFC-773	PGM-FIユニット	14,400	-	-	-	-	1	1	-			
	38770-GGL-J03		14,400	-	-	-	-	-	-	1			
20	38771-GFC-770	サスペンション,エンジンコントロールユニット	215	-	-	-	-	1	1	-			
	38771-GGL-J00		215	-	-	-	-	-	-	1			
21	64341-GFH-750	ステー,ECU	480	-	-	-	-	1	1	1			
22	64342-GFH-750	ステー,リレー	215	-	-	-	-	1	1	1			
23	90106-GFM-900	ボルト,6カク 6X22	140	-	-	-	-	2	2	2			
24	90164-GFC-890	スクリュー,フラット 6X22	80	-	-	-	-	2	2	-			
	90164-GEE-003		80	-	-	-	-	-	-	2			
25	90620-KRF-T00	バンド,ワイヤー 235MM	450	-	-	-	-	1	1	-			
	90111-GFC-J31	バンド,ワイヤーハーネス	270	-	-	-	-	-	-	1			
26	93500-04020-0H	スクリュー,パン 4X20	25	-	-	-	-	2	2	-			
27	93903-34380	スクリュー,タッピング 4X12	25	-	-	-	-	3	3	3			
28	95701-06012-00	ボルト,フランジ 6X12	35	-	-	-	-	2	2	2			
29	95701-06016-00	ボルト,フランジ 6X16	35	-	-	-	-	3	3	3			
30	98200-21000	ヒューズB(10A)	40	-	-	-	-	2	2	2			
31	98200-21500	ヒューズB(15A)	40	-	-	-	-	2	2	2			

www.impex-jp.com

F-21 フレームボディ (NSC50SH4/5/6/7)

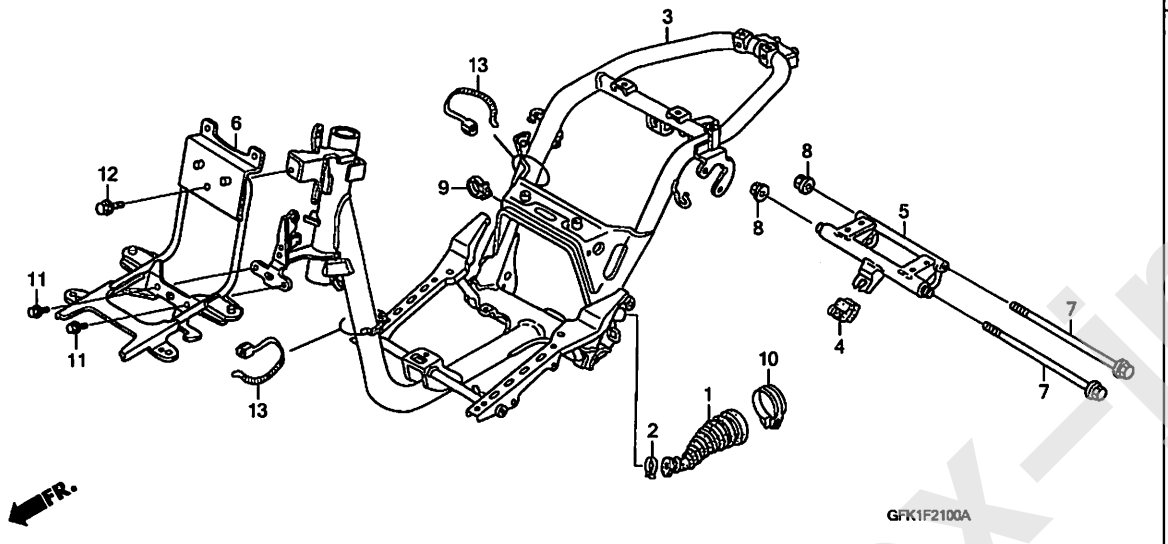

見出番号	LON	(関連見出番号) 整備項目	FRT
1	1101H4	ダクト, ベルトカバー	0.1
3	410100	ボディ, フレーム ・含む:エンジン脱着	4.4
5	4101B5	リンク, エンジンハンガー ・含む:エンジン脱着	1.1
6	4121L7	ステー, フロントパスケット	0.4

見出番号	部品番号	部品名	希望小売価格	使用個数 NSC50SH 4	5	6	7	8	9	B	適用号機 初号機	終号機	タイプ
1	11345-GFC-900	ダクト, L. カバー	890	1	1	1	1	-	-	-			
2	17255-GFC-900	クリップ, ダクト	250	1	1	1	1	-	-	-			
3	50100-GFK-901	ボディCOMP., フレーム	26,200	1	1	1	1	-	-	-			
4	50352-GFC-900	ラバー, リンクストッパー	265	1	1	1	1	-	-	-			
5	50355-GFC-900	リンクサブASSY., エンジンハンガー	3,400	1	1	1	1	-	-	-			
6	64315-GFK-900	ステーCOMP., フロントパスケット	2,550	1	-	-	-	-	-	-			
	64315-GFK-901		2,310	-	1	1	1	-	-	-			
7	90106-GFC-900	ボルト, フランジ 10X238	460	2	2	2	2	-	-	-			
8	90304-GE8-003	ナット, U 10MM	185	2	2	2	2	-	-	-			
9	90659-MBC-680	クリップ, ハーネス	115	1	1	1	1	-	-	-			
10	95018-46250	バンド, エアークリーナーコネクティングチューブ (46)	220	1	1	1	1	-	-	-			
11	95701-06012-00	ボルト, フランジ 6X12	35	2	2	2	2	-	-	-			
12	95701-08014-00	ボルト, フランジ 8X14	40	1	1	1	1	-	-	-			
13	90620-KRF-T00	バンド, ワイヤー 235MM	450	2	2	2	2	-	-	-			

www.impex-jp.com

F-21-1 フレームボディ (NSC50SH8/9/B)

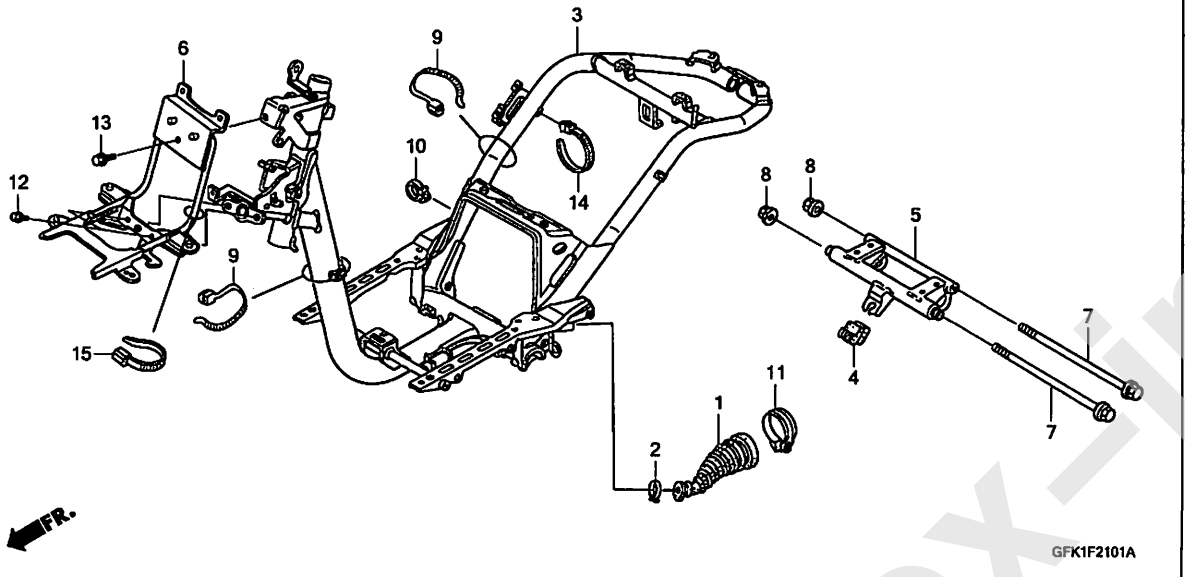

見出番号	LON	(関連見出番号) 整備項目	FRT
1	1101H4	ﾀﾞｸﾄ,ﾍﾞﾙﾄｶﾊﾞｰ	0.1
3	410100	ﾎﾞﾃﾞｨ,ﾌﾚｰﾑ ・含む:ｴﾝｼﾞﾝ脱着	4.4
5	4101B5	ﾘﾝｸ,ｴﾝｼﾞﾝﾊﾝｶﾞｰ ・含む:ｴﾝｼﾞﾝ脱着	1.1
6	4121L7	ｽﾃｰ,ﾌﾛﾝﾄﾊﾞｽｹｯﾄ	0.4

見出番号	部品番号	部品名	希望小売価格	使用個数 NSC50SH 4	5	6	7	8	9	B	適用号機 初号機	終号機	タイプ
1	11345-GFC-900	ﾀﾞｸﾄ,L.ｶﾊﾞｰ	890	–	–	–	–	1	1	1			
2	17255-GFC-900	ｸﾘｯﾌﾟ,ﾀﾞｸﾄ	250	–	–	–	–	1	1	1			
3	50100-GFK-950	ﾎﾞﾃﾞｨCOMP.,ﾌﾚｰﾑ	26,200	–	–	–	–	1	1	–			
	50100-GFK-J00		26,200	–	–	–	–	–	–	1			
4	50352-GFC-900	ﾗﾊﾞｰ,ﾘﾝｸｽﾄｯﾊﾟｰ	265	–	–	–	–	1	1	1			
5	50355-GFC-900	ﾘﾝｸｻﾌﾞASSY.,ｴﾝｼﾞﾝﾊﾝｶﾞｰ	3,400	–	–	–	–	1	1	1			
6	64315-GFK-950	ｽﾃｰCOMP.,ﾌﾛﾝﾄﾊﾞｽｹｯﾄ	2,310	–	–	–	–	1	1	1			
7	90106-GFC-900	ﾎﾞﾙﾄ,ﾌﾗﾝｼﾞ 10X238	460	–	–	–	–	2	2	2			
8	90304-GE8-003	ﾅｯﾄ,U 10MM	185	–	–	–	–	2	2	2			
9	90620-KRF-T00	ﾊﾞﾝﾄﾞ,ﾜｲﾔｰ 235MM	450	–	–	–	–	2	2	–			
	90111-GFC-J31	ﾊﾞﾝﾄﾞ,ﾜｲﾔｰﾊｰﾈｽ	270	–	–	–	–	–	–	2			
10	90659-MBC-680	ｸﾘｯﾌﾟ,ﾊｰﾈｽ	115	–	–	–	–	1	1	–			
	90112-GFC-J31		115	–	–	–	–	–	–	1			
11	95018-46250	ﾊﾞﾝﾄﾞ,ｴｱｰｸﾘｰﾅｰｺﾈｸﾃｲﾝｸﾞﾁｭｰﾌﾞ(46)	220	–	–	–	–	1	1	1			
12	95701-06012-00	ﾎﾞﾙﾄ,ﾌﾗﾝｼﾞ 6X12	35	–	–	–	–	2	2	2			
13	95701-08014-00	ﾎﾞﾙﾄ,ﾌﾗﾝｼﾞ 8X14	40	–	–	–	–	1	1	1			
14	90672-GCC-000	ｽﾄﾗｯﾌﾟ,ｹｰﾌﾞﾙ	230	–	–	–	–	1	1	–			
	90113-GFC-J31		140	–	–	–	–	–	–	1			
15	90652-GFK-J01	ﾊﾞﾝﾄﾞ,ﾜｲﾔｰ	150	–	–	–	–	–	–	1			

www.impex-jp.com

F-22 バスケット

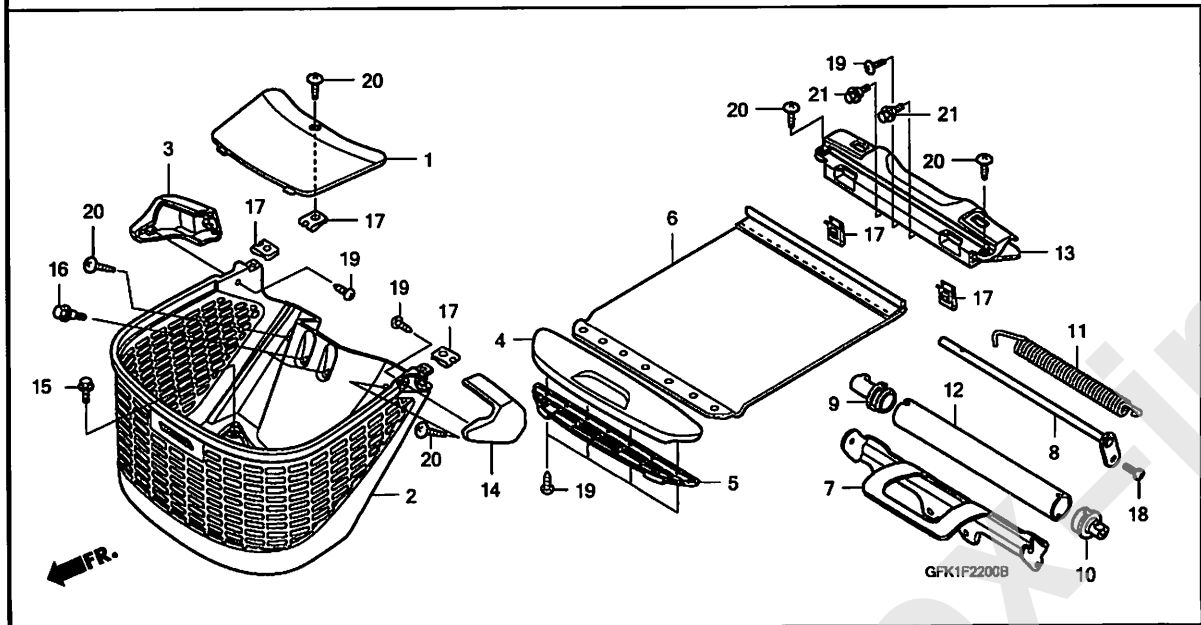

見出番号	LON	(関連見出番号) 整備項目	FRT
2	4121K6	バスケット, フロント	0.2
6	4121L9	スクリーン, シャッター	0.4
8		(7, 11)	
	4121L8	シャフト, シャッター	0.5
13	4121M0	ケース, シャッター	0.4

見出番号	部品番号	部品名	希望小売価格	使用個数 NSC50SH 4	5	6	7	8	9	B	適用号機 初号機	終号機	タイプ
1	81305-GFK-900ZA	リット, バルブメインテナンス											
		YR167R..... ファンキーブラウン	610	1	1	1	1	–	1	1			
	81305-GFK-900ZB	*B179R*..... レグラスブルー	610	–	–	–	–	1	–	–			
	81305-GFK-900ZC	*NHA89R*..... プラシグレーR	610	–	–	–	–	1	–	–			
	81305-GFK-900ZD	*R324R*..... チークピンクR	610	–	–	–	–	1	–	–			
2	81310-GFK-900ZA	バスケットセット, フロント(WL)											
		YR167R..... ファンキーブラウン	4,050	1	1	1	1	–	1	1			
	81310-GFK-900ZB	*B179R*..... レグラスブルー	4,050	–	–	–	–	1	–	–			
	81310-GFK-900ZC	*NHA89R*..... プラシグレーR	4,050	–	–	–	–	1	–	–			
	81310-GFK-900ZD	*R324R*..... チークピンクR	4,050	–	–	–	–	1	–	–			
3	81365-GFK-900ZA	カバー, R. シャッター											
		YR167R..... ファンキーブラウン	1,230	1	1	1	1	–	1	1			
	81365-GFK-900ZB	*B179R*..... レグラスブルー	1,230	–	–	–	–	1	–	–			
	81365-GFK-900ZC	*NHA89R*..... プラシグレーR	1,230	–	–	–	–	1	–	–			
	81365-GFK-900ZD	*R324R*..... チークピンクR	1,230	–	–	–	–	1	–	–			
4	81411-GFK-900ZA	ハンドル, シャッター											
		YR167R..... ファンキーブラウン	1,320	1	1	1	1	–	1	1			
	81411-GFK-900ZB	*B179R*..... レグラスブルー	1,320	–	–	–	–	1	–	–			
	81411-GFK-900ZC	*NHA89R*..... プラシグレーR	1,320	–	–	–	–	1	–	–			
	81411-GFK-900ZD	*R324R*..... チークピンクR	1,320	–	–	–	–	1	–	–			
5	81412-GFK-900ZA	ホルダー, シャッター											
		YR167R..... ファンキーブラウン	1,190	1	1	1	1	–	1	1			
	81412-GFK-900ZB	*B179R*..... レグラスブルー	1,190	–	–	–	–	1	–	–			
	81412-GFK-900ZC	*NHA89R*..... プラシグレーR	1,190	–	–	–	–	1	–	–			
	81412-GFK-900ZD	*R324R*..... チークピンクR	1,190	–	–	–	–	1	–	–			
6	81415-GFK-890	スクリーン, シャッター	1,500	1	1	1	1	1	1	1			
7	81421-GFK-901	プレート, シャッター	1,050	1	1	1	1	1	1	1			
8	81425-GFK-901	シャフト, シャッター	580	1	1	1	1	1	1	1			

www.impex-jp.com

F-22 バスケット

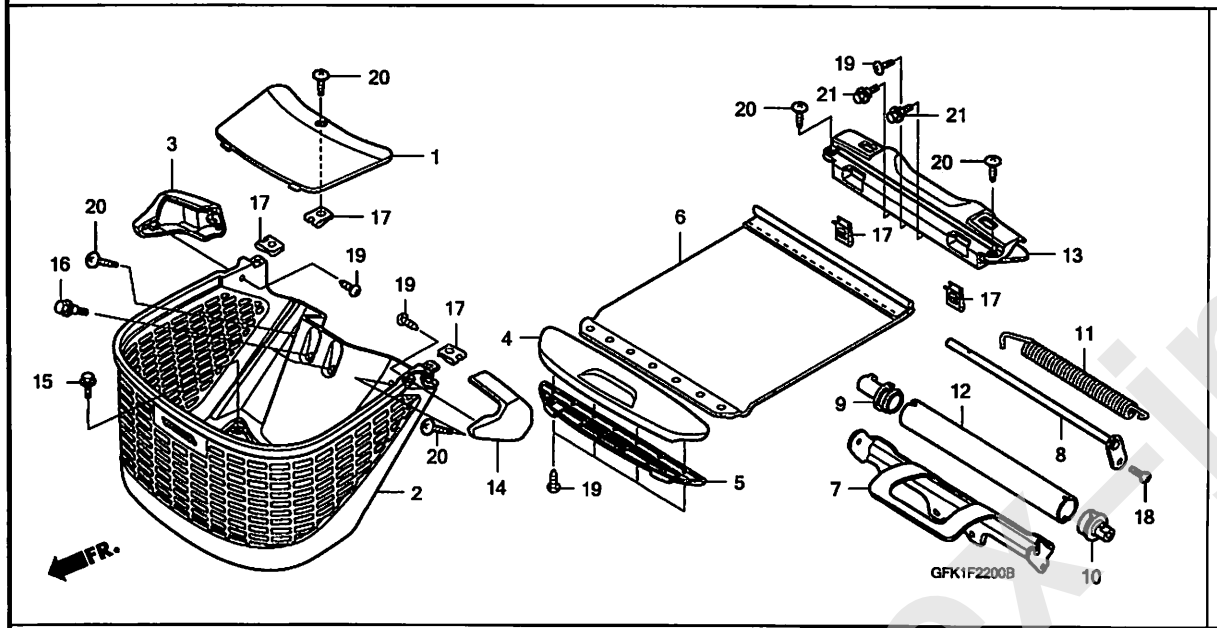

見出番号	部品番号	部品名	希望小売価格	使用個数 NSC50SH 4	5	6	7	8	9	B	適用号機 初号機	終号機	タイプ
9	81426-GFK-900	カラーA, シャッター ・・・・・・・・・・・・・	265	1	1	1	1	1	1	1			
10	81427-GFK-900	カラーB, シャッター ・・・・・・・・・・・・・	265	1	1	1	1	1	1	1			
11	81428-GFK-900	スプリング, シャッター ・・・・・・・・・・	510	1	1	1	1	1	1	1			
12	81429-GFK-900	パイプ, シャッター ・・・・・・・・・・・・	870	1	1	1	1	1	1	1			
13	81430-GFK-900ZA	ケース, シャッター											
		YR167R. . . . . ファンキーブラウン	2,180	1	1	1	1	-	1	1			
	81430-GFK-900ZB	*B179R*. . . . . レグラスブルー	2,180	-	-	-	-	1	-	-			
	81430-GFK-900ZC	*NHA89R*. . . . . ブラシグレーR	2,180	-	-	-	-	1	-	-			
	81430-GFK-900ZD	*R324R*. . . . . チークピンクR	2,180	-	-	-	-	1	-	-			
14	81465-GFK-900ZA	カバー, L. シャッター											
		YR167R. . . . . ファンキーブラウン	1,230	1	1	1	1	-	1	1			
	81465-GFK-900ZB	*B179R*. . . . . レグラスブルー	1,230	-	-	-	-	1	-	-			
	81465-GFK-900ZC	*NHA89R*. . . . . ブラシグレーR	1,230	-	-	-	-	1	-	-			
	81465-GFK-900ZD	*R324R*. . . . . チークピンクR	1,230	-	-	-	-	1	-	-			
15	90101-GCH-000	ボルト, フランジ 6X12 ・・・・・・・・	95	4	4	4	4	4	4	4			
16	90101-GFK-900	ボルト, フランジ ・・・・・・・・・・・・・	150	2	2	2	2	2	2	2			
17	90303-GCC-000	ナット, スプリング 4MM ・・・・・・・・	160	5	5	5	5	5	5	-			
	90303-GGL-J01	・・・・・・・・・・・・・・・・・・・・・・	160	-	-	-	-	-	-	5			
18	93500-05008-0H	スクリュー, パン 5X8 ・・・・・・・・・・	25	1	1	1	1	1	1	1			
19	93903-34380	スクリュー, タッピング 4X12 ・・・・・	25	7	7	7	7	7	7	7			
20	93903-44380	スクリュー, タッピング 4X12 ・・・・・	25	5	5	5	5	5	5	5			
21	90653-GFC-900	ボルト, スペシャル 6MM ・・・・・・・・	160	2	2	2	2	2	2	2			

www.impex-jp.com

F-23 コーションラベル

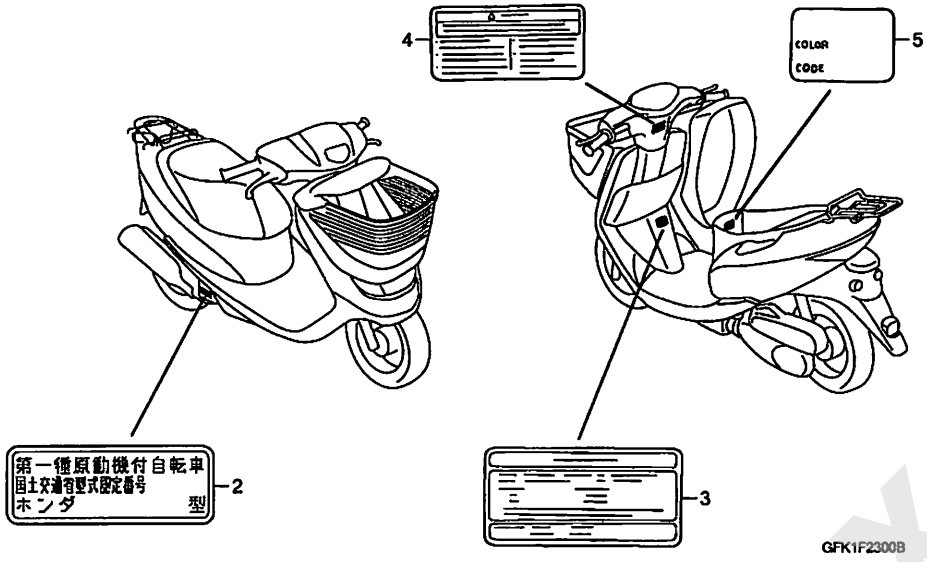

見出番号	LON	(関連見出番号) 整備項目	FRT
	未案内		

見出番号	部品番号	部品名	希望小売価格	使用個数 NSC50SH 4	5	6	7	8	9	B	適用号機 初号機	終号機	タイプ
2	87501-GFH-920	ﾌﾟﾚｰﾄ,ﾚｼﾞｽﾃｯﾄﾞﾅﾝﾊﾞｰ ････	130	1	1	1	1	–	–	–			
	87501-GFH-750	･･････････････････	130	–	–	–	–	1	1	–			
	87501-GFH-751	･･････････････････	120	–	–	–	–	–	–	1			
3	87505-GFK-900ZA	ﾗﾍﾞﾙ,ﾀｲﾔ *TYPEW*･････････････････	230	1	1	1	1	1	1	1			
4	87560-147-040	ﾏｰｸ,ﾄﾞﾗｲﾌﾞｺｰｼｮﾝ ･････････	190	1	1	1	1	1	1	1			
5	87565-GFK-900ZA	ﾗﾍﾞﾙ,ｶﾗｰ(###) *TYPE1*･････････････ (NHA06)	115	1	–	–	–	–	–	–			
	87565-GFK-900ZC	*TYPE3*･････････････ (B178)	115	1	–	–	–	–	–	–			
	87565-GFK-900ZD	*TYPE4*･････････････ (Y184)	115	1	–	–	–	–	–	–			
	87565-GFK-910ZA	*TYPE1*･････････････ (NHA06)	115	–	1	–	–	–	–	–			
	87565-GFK-910ZC	*TYPE3*･････････････ (B178)	115	–	1	–	–	–	–	–			
	87565-GFK-910ZD	*TYPE4*･････････････ (Y184)	115	–	1	–	–	–	–	–			

www.impex-jp.com

マーク

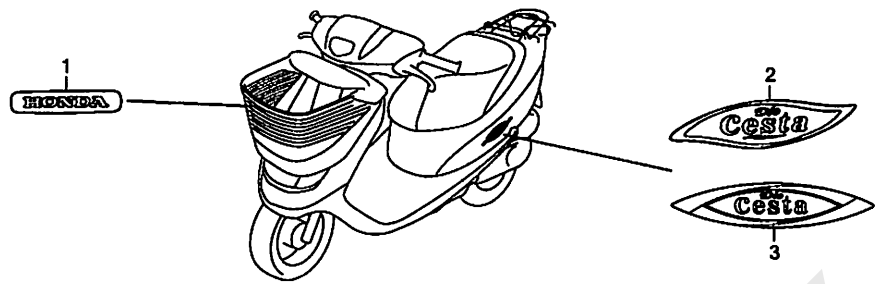

見出番号 LON (関連見出番号) 整備項目 FRT

未案内 .....

見出番号	部品番号	部品名	希望小売価格	使用個数 NSC50SH 4	5	6	7	8	9	B	適用号機 初号機	終号機	タイプ
1	87125-GFK-900ZA	マーク(HONDA) *TYPE1*.....	165	1	1	1	1	1	1	1			
2	87130-GFK-900ZA	マーク,ボディカバー *TYPE1*.....	500	2	2	2	2	–	–	–			
3	87130-GFK-950ZA	マーク,ボディカバー *TYPE1*.....	590	–	–	–	–	2	2	2			

www.impex-jp.com

部品番号索引

部品番号	頁	見出
06000		
06111-GFC-621	68	1
06113-GFH-931	68	2
06114-GFH-920	68	3
06115-GFC-890	69	1
06115-GFC-901	69	1
06116-GFC-890	69	2
06430-GET-000	89	1
06430-GFC-890	93	1
06430-GFH-750	93	1
06450-GFC-620	89	1
06450-GFC-770	91	1
11000		
11100-GFC-900	48	1
11100-GGL-J00	48	1
11105-GFC-900	48	2
	60	1
	61	1
11200-GFC-770	61	2
11200-GFC-771	61	2
11200-GFC-900	60	2
11200-GFC-901	60	2
11200-GGL-J00	61	2
11203-GC7-300	60	3
11203-GFC-770	61	3
11205-GBC-300	48	3
	60	4
	61	4
11220-GFC-900	58	1
11230-GFC-770	61	5
11241-GFC-770	61	6
11341-GFC-770	53	7
11341-GFC-900	53	1
11342-GFC-770	53	8
11345-GFC-900	115	1
	116	1
11361-GCC-000	48	4
11361-GFC-770	48	4
11395-GFC-900	53	2
	69	1
12000		
12100-GFC-770	47	1
12100-GFC-771	47	1
12100-GFC-900	47	1
12100-GFC-901	47	1
12100-GFC-902	47	1
12191-GFC-772	47	2
	68	1
12191-GFC-890	47	2
	68	2
12200-GFC-620	42	1
12200-GFC-891	41	1
12200-GFC-892	41	1
12200-GGL-J00	42	1
12204-GFC-P00	41	2
	42	2
12206-KPL-900	41	3
	42	3
12209-GB4-682	43	1
12209-GFC-890	43	1
12209-KCW-880	43	1
12211-GFC-770	42	4
12211-GFC-900	41	4
12211-GFC-901	42	4
12251-GFC-620	42	5
	68	1
12251-GFC-771	42	5
12251-GFC-890	41	5
	68	2
12310-GCC-B50	40	1
12310-GCC-C51	40	1
12310-GFC-890	40	1
12310-GFC-J30	40	1
12361-035-000	60	5
	61	7
12391-GCC-000	40	2
	68	1
		2
13000		
13000-GFC-891	63	1
13000-GFC-901	63	1
13011-GFC-770	63	2
13011-GFC-890	63	2
13101-GFC-770	63	3
13101-GFC-900	63	3
13111-GFC-900	63	4
13115-147-000	63	5
14000		
14100-GFC-890	43	2
14100-GGL-J00	43	2
14321-GFC-900	43	3
14401-GCC-000	46	1
14401-GCC-771	46	1
14431-GFC-900	43	4
14431-GGL-J00	43	4
14451-GFC-900	43	5
14451-GGC-900	43	5
14461-GCC-000	43	6
14510-GCC-000	46	2
14520-GFC-771	46	3
14520-GFC-890	46	3
14531-GCC-000	46	4
14560-GFC-891	46	5
	68	1
		2
14560-GFC-902	46	5
14611-GFC-900	46	6
14711-GFC-900	43	7
14721-GFC-900	43	8
14721-GGL-J00	43	8
14751-GFC-900	43	9
14752-GFC-770	43	18
14771-KN6-960	43	10
14775-GFC-900	43	11
14781-MA6-000	43	12
15000		
15100-GFC-900	51	1
15130-GFC-770	51	8
15133-GFC-770	51	9
15133-GFC-901	51	2
15331-GFC-900	51	3
15332-GFC-900	51	4
15421-GFC-900	60	6
	61	8
15426-KCW-880	60	7
	61	9
15651-GFC-900	48	5
15772-GW3-980	102	1
	105	1
16000		
16010-GCC-770	64	1
16013-KEW-900	64	2
16015-GCC-770	64	3
16016-GFC-890	64	4
16028-GCC-770	64	5
16037-GFC-890	64	6
16046-GFC-892	64	7
16047-GFC-890	64	8
16050-GFC-890	64	9
16060-GFM-890	66	1
16060-GFZ-003	66	1
16075-KEE-730	64	10
16080-GFC-620	66	2
16080-KPH-701	66	2
16081-GFM-890	66	3
16081-KPH-701	66	3
16082-GFM-890	66	4
16082-KPH-701	66	4
16083-GFM-890	66	5
16083-KTR-941	66	5
16100-GFH-930	64	11
16100-GFH-931	64	11
16107-GFC-890	64	12
16111-GFC-890	64	13
16119-GFC-891	64	14
16131-GFC-890	64	15
16151-GFC-890	64	16
16151-GFC-891	64	16
16155-GCC-B50	64	17
16163-GCC-770	64	18
16166-GFC-890	64	19
16166-GFH-930	64	19
16169-GFM-890	66	6
16169-GFM-901	66	6
16180-GFC-890	64	20
16190-GFC-890	64	21
16211-GFC-900	41	6
16217-GFC-770	66	7
16217-GFC-900	41	7
16400-GFC-620	66	8
16400-GFC-J32	66	8
16410-GFC-620	66	9
16410-GFC-J31	66	9
16430-GFC-620	66	10
16430-KTM-D22	66	10
16432-GFM-890	66	11
16432-GFM-901	66	11
16433-GFM-890	66	12
16433-HN8-A61	66	12
16450-GFC-620	66	13
16450-GGL-J01	66	13
16472-GFM-890	66	14
16472-KPC-D50	66	14
16707-GGL-J01	100	1
16718-KTW-900	67	15
	100	2
16719-GFM-900	99	1
16730-GFH-760	99	2
16800-GGL-J00	100	3
16950-GFK-890	97	1
16950-KCW-870	97	1
16952-GFK-900	97	2
16952-KCW-870	97	2
16958-GFK-900	97	3
16958-KCW-870	97	3
17000		
17110-GFC-620	67	16
17110-GFC-901	41	8
17110-GFC-902	41	8
17110-GGL-J01	67	16
17115-GFC-890	41	9
	68	2
17119-GFC-770	67	17
17201-GFC-900	105	2
17208-GR1-010	102	2
	104	1
17211-GFC-900	102	3
	104	2
17212-GFC-900	102	4
	104	3
17213-GFC-770	104	4
17213-GFC-900	102	5
17214-GFH-920	105	3
17215-GFH-920	105	4
17217-GFC-900	102	6
	104	5
17218-GFC-900	102	7
	104	6
17219-GFC-900	102	8
17220-GFC-900	102	9
17221-GFC-901	102	10
17222-GFC-900	58	2
17222-GGL-J00	58	2
17225-GFC-770	104	7
17225-GFC-902	102	11
17235-GFC-770	104	8
17235-GFC-830	102	12
17249-GFC-900	102	13
17250-GEC-003	102	14
17251-GFC-900	102	15
17252-GFC-900	102	16
17253-GFC-770	104	9
17253-GFC-900	102	17
17255-GFC-900	115	2
	116	2
17370-419-700	102	18
	104	10
17500-GFC-900	97	4
17505-GFC-900	97	5
17506-GFC-901	97	6
17510-GGL-J00	100	4
17513-GFC-901	105	5
17514-GFH-920	105	6
17515-GFC-770	99	3
17515-GFK-890	98	18
17517-GGL-J00	100	5
17518-GGL-J00	100	6
17520-GFH-750	99	4
17525-GFC-770	99	5
	100	7
17525-KBN-900	97	7
	99	6
	100	8
17526-GFC-900	97	8
17528-GEV-650	103	29
17528-GFC-770	104	11
17530-GFH-750	99	7
17530-GFH-760	99	7
17530-GGL-J00	100	9
17532-GFC-770	99	8
	100	10
17540-GFH-750	99	9
17560-GFC-770	67	18
17560-GGL-J00	67	18
17572-GGL-J00	100	11
17620-GCC-C51	97	9
17622-GB7-900	105	7
17632-383-831	97	10
17670-GFC-890	97	9
	99	10
17670-GFC-901	100	12
17674-GFC-890	97	10
	99	11
17674-GFC-901	100	13
17681-GFC-900	97	11
17711-SOX-A31	99	12
	100	14
17910-GFC-772	74	1
17910-GFC-900	74	1
17910-GGL-J01	77	1
17910-GGL-J02	77	1
18000		
18155-GFH-750	107	1
18155-GFH-920	106	1
18291-GFC-900	68	1
		2
	106	2
	107	2
18293-KSB-900	107	3
18300-GFH-750	107	4
18300-GFH-920	106	3
18300-GFH-J00	107	4
18318-GFC-770	107	5
18318-GFC-900	106	4
	107	15
18319-GFC-770	107	6
18600-GFK-890	105	8
18605-GFH-920	105	9
18640-GFH-920	105	10
18646-GFC-900	68	2
	105	11
18652-GFH-920	105	12
18801-GFH-920	105	13
18804-GFH-920	105	14
18835-GFH-920	105	15
19000		
19510-GFC-770	50	1
19510-GFC-950	49	1
19610-GFC-900	38	1
	39	1
19610-GFC-901	39	1
19621-GFC-770	39	2
19621-GFH-920	38	2
19625-GFC-900	38	3
	39	3
	68	2
19631-GFC-770	39	4
19631-GFC-900	38	4
19639-GBC-000	38	5
	39	5
	68	2
21000		
21200-GFC-770	58	3
21200-GFC-771	58	3
21200-GFC-900	58	3
21395-GFC-890	58	4
	69	1
21395-GFC-901	58	4
	69	1
22000		
22011-GW0-000	54	1

4

部品番号索引

部品番号	頁	見出
22011-GW0-000	55	1
22100-GAZ-930	56	1
22100-GW2-710	56	1
22102-GFC-900	54	2
22102-GFC-901	54	2
	55	2
22102-GGL-J00	55	19
22105-GFC-900	54	3
	55	3
22109-GFC-900	54	4
	55	4
22109-GGL-J00	55	4
22110-GFC-900	54	5
	55	5
22113-GGL-J00	55	20
22123-GFC-900	54	6
	55	6
22131-GBC-000	54	7
	55	7
22350-GAK-930	56	2
22401-GBY-960	56	3
22401-GG2-900	56	3
22535-GAK-305	56	4
22535-GBY-306	56	4
22804-148-000	56	5
23000		
23100-GFC-890	56	6
23100-GFC-901	56	6
23205-GFC-890	56	7
23205-GGL-J00	56	7
23220-GFC-900	56	8
23225-GR1-750	56	9
23233-GEE-000	56	10
23237-GR1-880	56	11
23238-GS7-010	56	12
23411-GFH-920	58	5
23421-GFH-920	58	6
23422-GFH-920	58	7
23430-GFC-900	58	8
28000		
28120-GCC-000	52	1
28120-GFC-771	52	1
28150-GFC-900	52	2
28223-GCC-000	54	8
	55	8
28230-GCC-000	54	9
28230-GFC-770	55	9
28240-GFC-770	55	10
28250-GFC-770	55	11
28250-GFC-900	54	10
28253-GFC-770	55	12
28253-GFC-900	54	11
28254-GFC-770	55	13
28255-GFC-770	55	14
28255-GS6-000	54	12
28281-GFC-770	55	15
28281-GFC-771	55	15
28281-GFC-900	54	13
28300-GFC-770	108	9
28300-GFC-900	108	1
30000		
30158-GW3-980	74	2
	77	2
30410-GFK-890	111	1
30410-GFK-892	111	1
30510-GFC-890	111	2
30510-GFH-751	113	1
30510-GFH-760	113	1
30520-GFM-900	113	2
30700-GFC-890	111	3
	113	3
30700-GFC-901	113	3
31000		
31110-GFC-620	50	2
31110-GFK-890	49	2
31110-GGL-J01	50	2
31120-GFC-870	49	3
31120-GFH-760	50	3
31120-GFH-J01	50	3
31210-GFC-771	52	3
31210-GFC-871	52	3
31500-GFC-901	84	1
	85	1
31500-GFC-904	85	1
31600-GFC-620	113	4
31600-GFC-771	113	4
31600-GFK-890	111	4
32000		
32100-GFK-890	111	5
32100-GFK-892	111	5
32100-GFK-960	113	5
32100-GFK-J00	113	5
32105-GFC-620	52	11
32105-GFC-871	52	4
32105-GGL-J00	52	11
32108-GFC-770	39	6
32108-GGL-J00	39	15
32121-GFC-770	39	7
32139-GFC-770	39	8
32152-MB3-000	40	3
32907-GFC-890	49	4
	50	4
32920-GFH-930	110	1
32976-GFC-890	49	5
	50	5
33000		
33010-GFK-890	70	1
33010-GFK-901	70	1
33111-GAZ-930	70	2
33111-GFK-951	70	2
33111-GFK-960	70	2
33135-GBL-710	70	3
33180-GBL-711	80	1
33180-GFK-890	80	1
33181-GBL-711	80	2
33181-GFK-890	80	2
33301-KPN-710	80	3
	110	2
33301-SA0-741	80	3
33400-GFK-890	70	4
33400-GFK-901	70	4
33402-GBL-711	70	5
33402-GFK-890	70	5
33403-GFK-890	70	6
33403-GFK-901	70	6
33405-GBJ-013	70	7
33405-GFK-890	70	7
33450-GFK-890	70	8
33450-GFK-901	70	8
33452-GBL-711	70	9
33452-GFK-890	70	9
33453-GFK-890	70	10
33453-GFK-901	70	10
33700-GFH-930	110	3
33704-GFH-930	110	4
33715-GB0-900	38	6
	39	9
33720-GFH-930	110	5
33720-KCW-870	110	6
33741-GET-000	101	1
33741-GET-003	101	1
33741-GFC-890	101	1
34000		
34901-GFK-951	70	11
34901-GFK-960	70	11
34901-KEV-950	70	11
34905-GM9-003	71	12
34905-GW3-980	70	12
	110	7
34906-KCW-880	110	8
34908-GCC-B50	72	1
34908-GCC-C51	72	1
34909-GCC-B50	72	2
34909-GCC-C51	72	2
35000		
35011-GFC-620	113	6
35011-GFC-890	111	8
35012-GFC-620	113	7
35012-GFC-770	113	7
35012-GFC-870	111	9
35012-GFC-871	111	9
35014-GFC-620	113	8
35014-GFC-770	113	8
35014-GFC-870	111	7
35014-GFC-871	111	7
35121-GFC-620	113	9
35121-GFC-771	113	9
35121-GFC-890	111	10
35160-GFH-930	74	3
35160-KPH-881	77	3
35170-GBM-701	77	4
35170-GBY-630	74	4
35171-GFC-620	113	10
35172-GFM-890	113	11
35173-GFM-890	113	12
35180-GFH-930	74	5
35180-KPH-881	77	5
35200-GFH-J01	77	6
35200-KEE-630	74	6
35340-GBY-630	74	7
35340-GFK-951	77	7
35340-GFK-960	74	7
35400-GFH-930	111	11
	113	13
35400-GFH-J00	113	13
36000		
36532-GFC-771	42	15
36532-GGL-J01	42	15
36533-GFC-771	42	6
36533-GGL-J01	42	6
37000		
37080-GFH-930	97	12
37113-GFH-930	72	3
37113-KV3-951	72	3
37121-KW6-840	72	4
37121-ML7-671	72	4
37200-GFK-870	72	5
37200-GFK-890	72	5
37200-GFK-960	72	5
37200-GFK-J01	72	5
37210-GFH-760	72	6
37210-GFH-930	72	6
37210-GFH-980	72	6
37210-GFH-J01	72	6
37211-GFH-920	72	7
37211-GFH-930	72	7
37212-GFH-751	72	8
37212-GFH-760	72	8
37212-GFH-930	72	8
37215-KAF-008	72	9
37215-KFA-900	72	9
37224-GFK-890	72	10
37224-GFK-960	72	10
37224-GFK-J01	72	10
37230-GFH-751	73	11
37230-GFH-760	73	11
37230-GFH-930	73	11
37280-GFC-890	73	12
37280-GFC-900	73	12
37305-GW3-780	73	13
37305-KE5-008	73	13
37750-GFC-620	47	4
37750-GFC-890	40	4
37750-KPH-701	47	4
37800-GGL-J01	100	15
37801-GA7-700	97	13
37802-GA7-700	97	14
38000		
38110-GFK-890	111	12
38110-GFK-951	113	14
38110-GFK-960	113	14
38301-GFC-850	111	13
38301-GFH-751	114	15
38306-292-000	111	14
	114	16
38501-GFC-890	111	15
	114	17
38501-GFC-901	114	17
38501-MCS-G01	114	18
38502-GFM-890	114	18
38770-GFC-773	114	19
38770-GGL-J03	114	19
38771-GFC-770	114	20
38771-GGL-J00	114	20
42000		
42650-GFC-890ZA	93	2
42650-GFC-891ZA	93	2
42650-GFC-901ZB	93	2
42711-GFC-880	89	2
	93	3
42711-GFC-902	91	2
	93	3
42711-GFH-921	93	3
42711-GFH-930	93	3
42753-GFC-880	89	3
	93	4
42753-GFC-890	89	3
	93	4
42753-GFC-902	91	3
	93	4
42753-GM9-743	91	3
	93	4
43000		
43141-GFC-900	93	5
43141-GFC-901	93	5
43141-GGL-J01	93	5
43145-GFC-900	93	6
43151-110-000	93	7
43151-GC4-000	89	4
	91	4
43151-GFC-900	93	7
43410-GFH-920	93	8
43440-GFC-J81	77	8
43440-GFH-930	74	8
43450-GFC-890	74	9
43450-GGL-J01	77	9
43455-GFC-900	74	10
43455-GGL-J00	77	10
43472-GFC-900	93	9
43472-GFC-950	93	9
44000		
44301-GFC-900	89	5
	91	5
44311-GFC-900	89	6
	91	6
44620-GFC-900	89	7
	91	7
44650-GFC-890ZB	89	8
44650-GFC-900ZB	91	8
44711-GFH-921	91	2
44711-GFH-930	89	2
44806-GAZ-930	91	9
44806-GS7-003	89	9
44830-GFK-901	73	14
44831-GFK-900	73	15
45000		
45010-GFC-891ZB	89	10
45010-GFC-900ZB	89	10
45010-GFC-901ZB	89	10
45010-GGL-J00ZC	91	10
45134-165-890	89	11
	91	11
45134-250-000	94	10
45141-GC1-003	89	12
45141-GC1-010	89	12
45141-GGL-J01	91	12
45145-GFC-900	89	13
	91	13
45151-GFC-900	89	4
	91	4
45410-GFC-900	90	14
45410-GGL-J00	91	14
45435-GFC-900	90	15
45435-GFC-950	90	15
	91	15
45440-GFC-J81	77	11
45440-GFH-930	74	11
45450-GFC-890	74	12
45450-GGL-J01	77	12
45453-GGL-J00	91	16
45456-GGL-J00	91	17
45459-GGL-J00	91	18

4

部品番号索引

部品番号	頁	見出
47000		
47601-GFC-900	74	13
47601-GGL-J00	77	13
47602-GFC-620	76	48
47602-GFC-900	74	14
47602-GGL-J00	77	14
47604-GFC-900	74	15
47604-GGL-J00	77	15
47605-GGL-J00	77	16
47650-GFC-900	74	16
47651-GGL-J00	77	17
50000		
50100-GFK-901	115	3
50100-GFK-950	116	3
50100-GFK-J00	116	3
50301-GM0-000	88	1
50305-GE8-680	88	2
50306-GFC-900	88	3
50352-GFC-900	115	4
	116	4
50355-GFC-900	115	5
	116	5
50500-GFC-770	108	10
50500-GFK-900	108	2
50503-GFC-901	108	3
50511-GFC-900	108	4
50520-GFC-900	108	5
50611-GFH-920ZA	84	2
50611-GFH-921ZA	85	2
50700-GFH-750	96	21
50700-GFH-920	95	1
51000		
51110-GFC-772ZA	88	15
51110-GFC-890ZA	88	4
51110-GGL-J01	88	15
51120-GGL-J00	88	16
51401-GFC-771	88	5
51401-GFC-890	88	5
51406-GFC-771	88	6
51406-GFC-890	88	6
51420-GFC-771	88	7
51420-GFC-890	88	7
51520-GFC-771	88	8
51520-GFC-890	88	8
51611-GFC-771	88	13
51611-GFC-890	88	13
52000		
52400-GFC-771	109	1
52400-GFC-890	109	1
52485-GFC-771	109	2
52485-GFC-890	109	2
52486-GFC-771	109	3
52486-GFC-890	109	3
53000		
53100-GFK-900	80	4
53100-GFK-950	80	4
53100-GFK-J00	80	4
53105-GGL-J00	81	16
53135-GFK-900	80	5
53140-GFC-900	74	17
53140-GGL-J00ZA	77	18
53166-GFC-900	74	18
53166-GGL-J00ZA	77	19
53167-GS7-013	74	19
	77	20
53167-GT8-A01	74	19
53168-GEV-023	74	20
	77	21
53168-GFH-930	74	20
53168-GFH-931	74	20
53172-GEV-013	75	21
	77	22
53172-GFH-930	75	21
53172-GFH-931	75	21
53173-GEV-003	75	22
	78	23
53173-GFH-930	75	22
53175-GR2-010	75	23
	78	24
53176-GET-000	75	24
	78	25
53176-GFC-950	78	26
53178-GR2-000	75	25
	78	27
53181-GFC-770	75	26
	78	28
53181-GW3-980	75	26
53182-GW3-980	75	27
	78	29
53183-GW3-980	75	28
	78	30
53199-GEE-000	75	29
53199-GEE-010	78	31
53205-GFK-900ZA	80	6
53205-GFK-900ZB	80	6
53205-GFK-900ZD	80	6
53205-GFK-900ZE	80	6
53205-GFK-900ZF	80	6
53205-GFK-900ZG	80	6
53205-GFK-900ZJ	80	6
53206-GFH-920ZJ	80	7
53209-GW3-980	71	13
53210-GAZ-980	88	9
53210-GFM-970	88	9
53211-GFC-900	88	10
53212-GFC-901	88	11
61000		
61100-GFK-900ZA	82	1
61100-GFK-900ZB	82	1
61100-GFK-900ZD	82	1
61100-GFK-900ZE	82	1
61100-GFK-900ZF	82	1
61100-GFK-900ZG	82	1
61100-GFK-900ZJ	82	1
61101-GFK-900ZA	82	2
61101-GFK-900ZB	82	2
61101-GFK-900ZC	82	2
61101-GFK-900ZD	82	2
61105-GFH-850ZA	82	3
61105-GFH-920ZA	82	3
61105-GFH-920ZC	82	3
61105-GFH-920ZJ	82	3
61105-GFH-920ZQ	82	3
61105-GFH-920ZS	82	3
61110-GFH-920	82	4
61110-GFH-J00	82	4
64000		
64301-GFK-900ZA	82	5
64301-GFK-900ZB	82	5
64301-GFK-900ZD	82	5
64301-GFK-900ZE	83	5
64301-GFK-900ZF	83	5
64301-GFK-900ZG	83	5
64301-GFK-900ZJ	83	5
64310-GFH-750ZB	85	3
64310-GFH-920ZB	84	3
64315-GFK-900	115	6
64315-GFK-901	115	6
64315-GFK-950	116	6
64320-GFH-920ZB	84	4
64321-GFH-750	85	4
64321-GFH-920	84	5
64325-GFH-750ZB	85	5
64341-GFH-750	114	21
64342-GFH-750	114	22
77000		
77100-GFH-751ZA	95	2
77100-GFH-760ZA	95	2
77100-GFK-890ZA	95	2
77100-GFK-891ZA	95	2
77101-GFH-920ZB	95	3
77101-GFK-900ZA	95	3
77113-GFC-901	95	4
77115-GFC-770	95	5
77115-GFH-920	95	5
77115-GFH-921	95	5
77235-GFH-920	95	6
77236-GET-000	95	7
77238-GFC-900	95	8
77241-GFC-770	95	9
77241-GFC-900	95	9
77251-GR1-000	95	10
80000		
80105-GFH-750ZA	101	2
80105-GFH-920ZA	101	2
80106-GFH-750	101	11
80106-GFH-920	101	3
80107-GFH-750	101	4
80107-GFH-920	101	4
80151-GFH-920ZB	86	1
80151-GFH-921ZB	86	1
81000		
81131-GFH-750ZB	83	6
81131-GFH-921ZB	83	6
81132-GAH-000ZW	83	7
81133-GFH-920	83	8
81141-GFH-920ZB	83	9
81200-GFH-750	86	2
81200-GFH-920	86	2
81250-GFH-750	95	11
81250-GFH-920	95	11
81251-GFH-750	95	12
81251-GFH-920	95	12
81305-GFK-900ZA	117	1
81305-GFK-900ZB	117	1
81305-GFK-900ZC	117	1
81305-GFK-900ZD	117	1
81310-GFK-900ZA	117	2
81310-GFK-900ZB	117	2
81310-GFK-900ZC	117	2
81310-GFK-900ZD	117	2
81365-GFK-900ZA	117	3
81365-GFK-900ZB	117	3
81365-GFK-900ZC	117	3
81365-GFK-900ZD	117	3
81411-GFK-900ZA	117	4
81411-GFK-900ZB	117	4
81411-GFK-900ZC	117	4
81411-GFK-900ZD	117	4
81412-GFK-900ZA	117	5
81412-GFK-900ZB	117	5
81412-GFK-900ZC	117	5
81412-GFK-900ZD	117	5
81415-GFK-890	117	6
81421-GFK-901	117	7
81425-GFK-901	117	8
81426-GFK-900	118	9
81427-GFK-900	118	10
81428-GFK-900	118	11
81429-GFK-900	118	12
81430-GFK-900ZA	118	13
81430-GFK-900ZB	118	13
81430-GFK-900ZC	118	13
81430-GFK-900ZD	118	13
81465-GFK-900ZA	118	14
81465-GFK-900ZB	118	14
81465-GFK-900ZC	118	14
81465-GFK-900ZD	118	14
83000		
83520-GFH-920ZA	86	3
83520-GFH-920ZC	86	3
83520-GFH-920ZJ	86	3
83520-GFH-920ZL	86	3
83520-GFH-920ZN	86	3
83520-GFH-920ZQ	86	3
83520-GFH-920ZX	86	3
83550-GFK-900ZA	86	4
83550-GFK-900ZB	86	4
83550-GFK-900ZD	86	4
83550-GFK-900ZE	86	4
83550-GFK-950ZA	86	4
83550-GFK-950ZB	86	4
83550-GFK-950ZC	86	4
83550-GFK-950ZD	86	4
83550-GFK-950ZF	86	4
83551-376-000	95	13
83620-GFH-920ZA	86	5
83620-GFH-920ZC	86	5
83620-GFH-920ZJ	86	5
83620-GFH-920ZL	87	5
83620-GFH-920ZN	87	5
83620-GFH-920ZQ	87	5
83620-GFH-920ZY	87	5
83650-GFK-900ZA	87	6
83650-GFK-900ZB	87	6
83650-GFK-900ZD	87	6
83650-GFK-900ZE	87	6
83650-GFK-950ZA	87	6
83650-GFK-950ZB	87	6
83650-GFK-950ZC	87	6
83650-GFK-950ZD	87	6
83650-GFK-950ZF	87	6
86000		
86150-GFC-890	80	8
87000		
87125-GFK-900ZA	120	1
87130-GFK-900ZA	120	2
87130-GFK-950ZA	120	3
87501-GFH-750	119	2
87501-GFH-751	119	2
87501-GFH-920	119	2
87505-GFK-900ZA	119	3
87560-147-040	119	4
87565-GFK-900ZA	119	5
87565-GFK-900ZC	119	5
87565-GFK-900ZD	119	5
87565-GFK-910ZA	119	5
87565-GFK-910ZC	119	5
87565-GFK-910ZD	119	5
88000		
88113-GCC-J70	76	44
	78	32
88113-GEV-K60	76	45
	78	33
88113-GFH-920	75	30
88115-GFC-B40	76	46
88115-GFC-B50	78	34
88210-GCC-J70	75	31
	78	35
88210-GFH-920	75	31
88220-GCC-J70	75	32
	78	36
88220-GFH-920	75	32
90000		
90001-GFC-900	75	33
90002-GFC-900	51	5
90003-GE0-000	105	16
90003-GFC-900	106	5
	107	16
90004-GFC-J30	48	11
90005-GCC-000	46	7
90005-KY7-000	46	7
90006-GAM-690	53	3
90007-GFC-900	53	4
90011-GFC-J31	39	11
90012-GFC-900	43	13
90016-GAM-690	48	6
90017-GCC-000	40	5
90031-GFC-900	48	7
90031-GFC-901	48	7
90031-GGL-J00	48	7
90032-GFC-900	60	8
	61	10
90032-GFC-901	61	10
90032-GGL-J00	61	10
90035-166-008	73	16
90035-GW3-980	73	16
90083-GB6-911	43	14
	49	6
	50	6
90083-KRM-840	43	14
	50	6
90101-GCH-000	95	14
	101	5
	118	15
90101-GFK-900	118	16
90101-GJ6-000	71	14
90101-KCJ-710	73	17
90101-KY6-008	73	17
90102-GFH-920	94	11
90103-GW3-980	71	14
90106-GFC-900	115	7
	116	7

www.tro-x-lite.com

部品番号索引

部品番号	頁	見出
90106-GFM-900	114	23
90107-GFC-900	83	10
90108-GGL-J00	81	17
90108-GN2-008	73	18
90108-KCJ-710	73	18
90109-GFH-930	73	19
90109-MZ5-008	73	19
90111-162-000	83	11
90111-GFC-J31	114	25
	116	9
90112-GFC-J31	78	37
	100	16
	116	10
90112-GK8-010	111	16
90113-GFC-J31	116	14
90115-147-000	75	35
	78	38
90115-GBL-870	78	39
90115-GEE-000	75	34
90134-GCC-C00	75	36
90149-GAZ-980	52	5
	111	17
90149-SE0-003	52	5
	111	17
90164-GEE-000	111	18
90164-GEE-003	114	24
90164-GFC-890	112	18
	114	24
90201-GC8-650	76	47
90201-GFC-900	41	10
	42	8
90202-187-000	56	13
90202-GFH-920	101	6
90206-001-000	43	15
90301-GAZ-930	101	7
90301-KBA-900	76	47
	78	40
90301-KE1-003	107	7
90302-435-761	75	37
	78	41
90302-GFM-890	101	7
90302-SA4-003	71	15
90303-GCC-000	71	15
	83	12
	87	7
	118	17
90303-GGL-J01	83	12
	87	7
	118	17
90304-GE8-003	80	9
	90	16
	92	19
	115	8
	116	8
90304-GW0-000	106	6
	107	8
90305-KBN-901	94	12
90307-GFC-900	71	16
90307-GJ6-003	71	16
90312-GFM-900	107	9
90401-HC4-750	40	6
	68	3
90410-GCC-000	49	7
	50	7
90412-329-000	54	14
90412-GFC-770	55	16
90426-GFC-900	54	15
	55	17
90441-GFC-770	47	5
	68	1
90442-044-000	56	14
90451-GFC-900	54	16
90454-GB2-000	56	15
90474-333-000	60	9
	61	11
	69	2
90501-GFC-900	94	13
90502-GFC-900	102	19
90504-GFC-900	105	17
90506-KCW-870	88	12
90543-GAH-A00	53	5
	69	1
90543-MV9-670	40	7
	68	1
		2
90620-KRF-T00	114	25
	115	13
	116	9
90652-GFC-771	88	14
90652-GFC-890	88	14
90652-GFK-J01	116	15
90652-KET-940	75	38
	78	42
	95	15
90653-GFC-770	104	12
90653-GFC-771	104	12
90653-GFC-900	96	16
	118	21
90656-GCC-000ZC	96	17
90659-MBC-680	75	39
	99	13
	115	9
	116	10
90672-GCC-000	38	10
	39	10
	116	14
90672-KFM-900	39	11
90683-GAZ-930	83	13
	84	6
	85	6
	87	8
	101	8
90683-GFC-T11	83	13
	85	6
	87	8
	101	8
90701-GF6-000	41	11
	42	9
90741-GFC-900	47	3
	63	6
90754-GAZ-980	90	17
	92	20
91000		
91002-GFC-890	60	10
	61	12
91002-GFC-901	61	12
91005-GFC-890	58	9
	60	11
	61	13
91005-GFC-901	58	9
	61	13
91006-GAZ-980	56	16
91006-GFC-890	58	10
	60	12
	61	14
91006-GFC-901	58	10
	61	14
91006-GGL-J01	56	16
91007-GFC-890	60	13
	61	15
91007-GFC-901	61	15
91009-GE0-004	58	11
91009-GFC-890	58	11
91009-GFC-901	58	11
91009-GW3-980	58	11
91103-GAZ-980	56	17
91103-GGL-J01	56	17
91201-GCC-000	48	8
91201-GCC-771	48	8
91202-GFC-900	60	14
	62	16
91202-GGL-J01	62	16
91203-GGL-J01	59	12
91204-GBB-003	62	17
91204-GW3-980	60	15
	62	17
91211-GFC-620	56	18
91211-GFC-771	56	18
91252-GAZ-980	92	21
91252-GF0-003	90	18
91252-GF0-004	90	18
91257-KCS-920	59	12
91301-GBY-960	57	19
	69	2
91301-GFM-890	67	19
91301-GGL-J01	67	19
91301-HM5-630	46	8
	69	2
91301-KA5-741	57	19
91302-001-020	60	16
	62	18
	69	2
91302-GBY-960	57	20
	69	2
91302-GGL-J01	57	20
91306-105-690	46	9
	68	1
		3
91307-035-000	48	9
	69	2
91307-639-000	48	10
	69	2
91308-GFC-900	67	20
	68	1
91309-GFC-771	52	6
91309-KEE-630	52	6
	69	2
91352-GFC-900	73	20
91462-GFC-900	105	18
91475-GFC-770	100	17
92000		
92101-05025-0A	90	19
	92	22
92800-12000	48	11
92900-06016-0B	41	12
	42	10
92900-06040-0B	42	11
93000		
93401-06020-00	76	40
	78	43
93404-06012-00	83	14
	84	7
	85	7
	101	10
93404-06020-00	38	7
	39	12
93404-06032-00	102	20
	104	13
93404-06035-00	84	8
	85	8
93500-04008-1H	64	22
93500-04012-1H	65	23
93500-04020-0H	114	26
93500-05008-0H	118	18
93500-05010-1H	65	24
93891-05025-07	80	10
93892-04006-08	52	7
93892-04008-18	65	25
93892-05012-18	65	26
	67	21
93901-24310	80	11
93901-24410	71	17
93901-34120	51	6
93901-34320	110	9
93903-25280	107	10
93903-25380	38	8
	39	13
	110	10
93903-25580	102	21
	104	14
	105	19
93903-34120	53	9
93903-34380	71	18
	80	12
	83	15
	87	9
	96	18
	101	9
	114	27
	118	19
93903-35220	84	9
	85	9
93903-35320	73	21
93903-44380	83	16
	84	10
	85	10
	87	10
	118	20
93903-44480	83	17
94000		
94001-05000-0S	90	20
	92	23
94001-12200-0S	54	17
	55	18
94050-06000	67	22
	99	14
	100	18
	105	20
94050-06080	76	41
	96	19
94050-10000	49	9
	50	8
	57	21
94101-10800	80	13
	108	6
94103-05000	76	42
	78	44
	81	15
94103-06800	107	11
94109-12000	48	12
	69	2
94201-25200	108	7
94301-08140	51	7
	52	8
	53	6
	59	13
94301-08200	48	13
94302-08140	53	6
94511-14000	54	18
94520-24000	57	22
94520-32000	41	16
	42	12
94520-52150	60	17
	62	19
95000		
95001-35050-40	97	15
95002-02070	98	16
	105	21
95002-02080	98	17
	102	22
	105	22
95002-02089	65	27
95002-02100	102	23
95002-02120	102	24
	104	15
95002-02130	103	25
	104	16
95002-41050-08	103	26
	104	17
95003-09033-31	65	28
95003-23020-60	103	27
	104	18
95003-23071-60	100	19
95003-23073-60	99	15
95012-12001	84	11
	85	11
95015-31001	90	21
	94	14
95015-41000	90	22
	94	15
95018-46250	103	28
	115	10
	116	11
95701-06008-02	106	7
	107	12
95701-06012-00	40	8
	52	13
	76	43
		49
	78	45
	96	20
	99	16
	100	20
	112	22
	114	28
	115	11
	116	12
95701-06012-07	87	11
	88	17
95701-06014-00	62	20
95701-06016-00	49	10
	50	9
	114	29
95701-06016-02	107	13
95701-06022-00	46	10
	48	14
95701-06022-07	108	8
95701-06030-00	41	13
95701-06030-08	79	46
	105	23
95701-06035-00	59	14
95701-06055-00	48	15

www.mtnex-jp.com

部品番号索引

部品番号	頁	見出
95701-06080-00	48	16
95701-06085-00	41	14
	42	13
95701-08012-00	60	18
	62	21
95701-08014-00	115	12
	116	13
95701-08040-07	106	8
95801-08032-00	109	4
95801-08040-02	107	14
95801-10035-00	109	5
95801-10045-08	81	14
96000		
96001-06012-00	79	47
96001-06016-00	49	11
	50	10
	105	24
96001-06022-00	49	12
96001-06025-00	50	11
96001-06025-07	38	9
	39	14
96001-06028-00	52	9
96001-06035-00	52	10
96100-60013-00	43	17
96100-62010-00	58	9
	61	13
96100-62020-00	58	10
	61	14
96100-62033-00	62	15
96140-62000-10	90	23
	92	24
96220-30168	51	10
96600-06016-00	112	23
98000		
98056-57918	41	15
	42	14
98200-21000	112	24
	114	30
98200-21500	112	25
	114	31
99000		
99102-GFC-0000	65	29

www.impex-jp.com

部品名索引

部品名	頁	見出
〔ア〕		
アーム, バルブロッカー	43	4
アーム, フロントブレーキ	90	14
	91	14
アームASSY., キックスターター	108	1
		9
アームCOMP., リヤーブレーキ	93	8
アウターCOMP., クラッチ	56	1
アクスル, フロントホイール	89	5
	91	5
〔イ〕		
イコライザー	77	17
イコライザーCOMP.	74	16
インジェクターASSY., フューエル	66	13
インジケーター, フロントブレーキ	89	13
	91	13
インジケーター, リヤーブレーキ	93	6
インジケーターCOMP., LED	73	11
インシュレーター, インテークパイプ	67	17
インシュレーター, キャブレター	41	6
〔ウ〕		
ウインカーASSY., L. フロント	70	8
ウインカーASSY., R. フロント	70	4
ウエイトセット, クラッチ	56	4
ウエイトA, ハンドル	81	16
〔エ〕		
エレメント, エアークリーナー	102	5
	104	4
エンブレム, プロダクション	80	8
〔オ〕		
オイルシール 16X26X7	48	8
オイルシール 17X30X5	60	15
	62	17
オイルシール 19X30.5X7	90	17
	92	20
オイルシール 20X52X6	60	14
	62	16
オイルシール 28X42X7	59	12
オイルシール 34X39X3	56	18
オイルシール 34X42X5	90	18
	92	21
〔カ〕		
ガード, シートキャッチ	95	8
ガイド, エンジンサブコード	39	6
ガイド, カムチェン	46	6
ガイド, バルブ	41	2
	42	2
ガイド, リターンスプリング	75	24
ガイド, リターンスプリング	78	25
ガイドCOMP., ブレーキケーブル	88	16
カウンターシャフト	58	6
ガスケット, インレットパイプ	41	9
	68	2
ガスケット, エアーインテークパイプ	68	2
	105	11
ガスケット, エキゾーストパイプ	68	1
		2
	106	2
	107	2
ガスケット, シリンダー	47	2
	68	1
		2
ガスケット, シリンダーヘッド	41	5
	42	5
	68	1
		2
ガスケット, シリンダーヘッドカバー	40	2
	68	1
		2
ガスケット, テンショナーリフター	46	5
	68	1
		2
ガスケット, トランスミッションカバー	58	4
	69	1
ガスケット, フューエルコックボディ	97	3
ガスケット, フロートチャンバー	64	18
ガスケット, L. カバー	53	2
	69	1
ガスケットキットA	68	1
ガスケットシートキットA	68	2
ガスケットシートキットB	69	1
ガスケットセット	64	1
カバー, アンダー	84	2
	85	2
カバー, イコライザー	76	48
カバー, オイルポンプ	48	4
カバー, コンビネーション&ロックスイッチ	83	8
カバー, シリンダーヘッド	40	1
カバー, ステム	80	5
カバー, センター	86	1
カバー, ディスクソケット	70	3
カバー, フューエルトレイ	95	12
カバー, ブラケット	77	14
カバー, フロント	82	5
	83	5
カバー, フロントインナーアッパー	83	6
カバー, フロントインナーロアー	83	9
カバー, フロントハンドル	80	6
カバー, リヤーハンドル	80	7
カバー, L. サイド	53	1
		7
	86	5
	87	5
カバー, L. シャッター	118	14
カバー, R. サイド	86	3
カバー, R. シャッター	117	3
カバー, R. ハンドルレバー	78	26
カバーサブASSY., エアークリーナー	102	12
	104	8
	105	15
カバーセット, L. ボディ	87	6
カバーセット, R. ボディ	86	4
カバーCOMP., ファン	38	1
	39	1
カバーCOMP., ブラケット	74	14
カバーCOMP., ヘッド	40	1
カム, ブレーキ	89	12
カム, フロントブレーキ	89	12
	91	12
カム, リヤーブレーキ	93	5
カムシャフトCOMP.	43	2
カラー	113	11
カラー, エアークリーナーセッティング	102	2
	104	1
カラー, エアーサクションバルブセッティング	105	17
カラー, キックボス	54	12
カラー, シール	56	11
カラー, スプリング	56	12
カラー, テールライトセッティング	38	6
	39	9
カラー, フロントホイールサイド	89	6
	91	6
カラー, ボディカバー	107	9
カラー, ラバーブッシュ	109	3
カラーA, シャッター	118	9
カラーB, シャッター	118	10
カラーCOMP., フロントディスタンス	89	7
	91	7
〔キ〕		
キー&スクリューセット	111	7
	113	8
キー, ウッドラフ	63	6
キー, プランク	111	10
	113	9
ギヤー, オイルポンプドリブン	51	2
		9
ギヤー, カウンター	58	7
ギヤー, スピードメーター	89	9
	91	9
ギヤーCOMP., キックドリブン	54	9
	55	9
ギヤーCOMP., スターターアイドル	55	10
ギヤーCOMP., ファイナル	58	8
キャッチCOMP., シート	95	6
キャップ	72	3
キャップ, タペットアジャスティングホール	60	5
	61	7
キャップ, ホルダー	64	21
キャップ, ロックナット	75	30
	76	45
	78	33
キャップASSY., ノイズサプレッサー	111	3
	113	3
キャップCOMP., フューエルフィラー	97	9
キャップCOMP., フューエルフィラー	99	10
	100	12
キャブレターASSY.	64	11
キャリヤー, ラギジ	86	2
〔ク〕		
クッションASSY., リヤー	109	1
クランクケースCOMP., L.	60	2
	61	2
クランクケースCOMP., R.	48	1
クランクシャフトCOMP.	63	1
クランパー, スロットルケーブル	61	6
クランパー, フューエルホース	99	8
	100	10
クランパー, リヤーブレーキケーブル	74	10
	77	10
クランパー, ワイヤーハーネス	49	5
	50	5
クランプ	72	4
		9
クランプ, コード	110	1
クランプ, チューブ	103	26
	104	17
クランプ, ドレン	58	2
クリップ, ダクト	115	2
	116	2
クリップ, チューブ	65	27
	98	16
		17
	102	22
		23
		24
	103	25
	104	15
		16
	105	18
		21
		22
クリップ, トリム	83	13
	84	6
	85	6
	87	8
	101	8
クリップ, ハーネス	75	39
	78	37
	99	13
	100	16
	115	9
	116	10
クリップ, バルブガイド	41	3
	42	3
クリップ, ピストンピン 10MM	63	5
クリップ, フューエルホース	100	17
クリップ, プリーザーチューブ	102	1
	105	1
クリップ, ヘッドライト	71	13
クリップ, A. C. ジェネレーターコード	49	4
	50	4

部品名索引

部品名	頁	見出
ｸﾞﾘｯﾌﾟ, L. ﾊﾝﾄﾞﾙ	74	18
	77	19
ｸﾞﾘｯﾌﾟ COMP., ｽﾛｯﾄﾙ	74	17
	77	18
ｸﾞﾛﾒｯﾄ	113	12
ｸﾞﾛﾒｯﾄ, ｻｲﾄﾞｶﾊﾞｰ	95	13
ｸﾞﾛﾒｯﾄ, ｾﾝｻｰﾊｰﾈｽ	39	8
〔 ｹ 〕		
ｹﾞｰｼﾞ, ｵｲﾙﾚﾍﾞﾙ	48	5
ｹｰｽ, ｴｱｰｸﾘｰﾅｰ	105	13
ｹｰｽ, ｼｬｯﾀｰ	118	13
ｹｰｽｻﾌﾞ ASSY., ｴｱｰｸﾘｰﾅｰ	102	11
	104	7
ｹｰｽASSY.	72	8
ｹｰｽCOMP., ﾄﾗﾝｽﾐｯｼｮﾝ	58	3
ｹｰﾌﾞﾙ, ｲﾝﾅｰ	73	15
ｹｰﾌﾞﾙ, ｼｰﾄﾛｯｸ	95	9
ｹｰﾌﾞﾙCOMP., ｼｰﾄﾛｯｸ	95	9
ｹｰﾌﾞﾙCOMP., ｽﾋﾟｰﾄﾞﾒｰﾀｰ	73	14
ｹｰﾌﾞﾙCOMP., ｽﾛｯﾄﾙ	74	1
	77	1
ｹｰﾌﾞﾙCOMP., ﾌﾛﾝﾄﾌﾞﾚｰｷｾｶﾝﾄﾞ	74	12
	77	12
ｹｰﾌﾞﾙCOMP., ﾌﾛﾝﾄﾌﾞﾚｰｷｱｰｽﾄ	74	11
	77	11
ｹｰﾌﾞﾙCOMP., ﾘﾔｰﾌﾞﾚｰｷｾｶﾝﾄﾞ・	74	9
	77	9
ｹｰﾌﾞﾙCOMP., ﾘﾔｰﾌﾞﾚｰｷｱｰｽﾄ・	74	8
	77	8
〔 ｺ 〕		
ｺｲﾙCOMP., ｲｸﾞﾆｯｼｮﾝ	111	2
	113	1
ｺｰﾄﾞCOMP., O2ｾﾝｻｰ	42	6
ｺｯｸASSY., ﾌｭｰｴﾙ	97	1
ｺｯｸASSY., ﾌｭｰｴﾙｵｰﾄ	97	1
ｺｯﾀｰ, ﾊﾞﾙﾌﾞ	43	12
ｺﾈｸﾀｰ, ｱｰｽ	40	3
〔 ｻ 〕		
ｻｰｸﾘｯﾌﾟ 6MM	56	15
ｻｰｸﾘｯﾌﾟ, ｲﾝﾀｰﾅﾙ 24MM	57	22
ｻｰｸﾘｯﾌﾟ, ｲﾝﾀｰﾅﾙ 32MM	41	16
	42	12
ｻｰｸﾘｯﾌﾟ, ｲﾝﾀｰﾅﾙ 38MM	88	14
ｻｰｸﾘｯﾌﾟ, ｲﾝﾀｰﾅﾙ 52MM	60	17
	62	19
ｻｰｸﾘｯﾌﾟ, ｴｷｽﾀｰﾅﾙ 14MM	54	18
ｻｽﾍﾟﾝｼｮﾝ, ｳｲﾝｶｰﾘﾚｰ	111	14
	114	16
ｻｽﾍﾟﾝｼｮﾝ, ｴﾝｼﾞﾝｺﾝﾄﾛｰﾙﾕﾆｯﾄ・	114	20
ｻﾌﾞｺｰﾄﾞ, ｴﾝｼﾞﾝ	52	11
ｻﾌﾞﾊｰﾈｽ	52	4
〔 ｼ 〕		
ｼｰﾄ, ﾊﾞﾙﾌﾞｽﾌﾟﾘﾝｸﾞ	43	11
ｼｰﾄCOMP., ｼﾝｸﾞﾙ	95	2
ｼｰﾙ, ｴｱｰｸﾘｰﾅｰ	105	14
ｼｰﾙ, ｼｭﾗｳﾄﾞ	38	3
	39	3
	68	2
ｼｰﾙ, ﾊﾞﾙﾌﾞｽﾃﾑ	43	1
ｼｰﾙ, ﾌﾞﾚｰｷｶﾑ	89	11
	91	11
ｼｰﾙ, ﾒｲﾝﾃﾅﾝｽﾘｯﾄﾞ	84	5
	85	4
ｼｰﾙC, ｴｱｰｸﾘｰﾅｰ	102	3
	104	2
ｼｰﾙD, ｴｱｰｸﾘｰﾅｰ	102	4
	104	3
ｼﾞｪｯﾄ, ﾆｰﾄﾞﾙ	64	19
ｼﾞｪｯﾄ, ﾒｲﾝ #72	65	29
ｼﾞｪｯﾄCOMP., ｽﾛｰ, #35	64	20
ｼｬｯﾀｰｾｯﾄ, ｷｰ	111	8
	113	6
ｼｬﾌﾄ, ｲﾝﾚｯﾄﾛｯｶｰｱｰﾑ	43	5
ｼｬﾌﾄ, ｴｷｿﾞｰｽﾄﾛｯｶｰｱｰﾑ	43	6
ｼｬﾌﾄ, ｼｬｯﾀｰ	117	8
ｼｬﾌﾄ, ﾄﾞﾗｲﾌﾞ	58	5
ｼｬﾌﾄ, ﾒｲﾝｽﾀﾝﾄﾞ	108	3
ｼｬﾌﾄCOMP., ｵｲﾙﾎﾟﾝﾌﾟ	51	8
ｼｭｰｾｯﾄ, ﾌﾞﾚｰｷ	89	1
	91	1
	93	1
ｼｭﾗｳﾄﾞ, ｲﾝﾃｰｸ	38	2
	39	2
ｼｭﾗｳﾄﾞ, ｴｷｿﾞｰｽﾄ	38	4
	39	4
ｼﾞｮｲﾝﾄ, ｴｱｰﾘｰﾄﾞ	102	16
ｼﾞｮｲﾝﾄ, ｽﾘｰｳｴｲ	105	2
ｼﾞｮｲﾝﾄ, ﾌｭｰｴﾙﾁｭｰﾌﾞ	97	7
	99	6
	100	8
ｼﾞｮｲﾝﾄ, ﾌﾞﾚｰｷｱｰﾑ	91	16
ｼﾞｮｲﾝﾄ, PCV	102	9
ｼﾞｮｲﾝﾄA, ﾌﾞﾚｰｷｱｰﾑ	90	21
	94	14
ｼﾞｮｲﾝﾄCOMP., ｲﾝｼﾞｪｸﾀｰ	67	18
ｼﾘﾝﾀﾞｰCOMP.	47	1
〔 ｽ 〕		
ｽｲｯﾁﾕﾆｯﾄ, ｳｲﾝｶｰ	74	6
	77	6
ｽｲｯﾁﾕﾆｯﾄ, ｽﾀｰﾀｰ	74	3
ｽｲｯﾁﾕﾆｯﾄ, ｽﾀｰﾃｲﾝｸﾞ	77	3
ｽｲｯﾁﾕﾆｯﾄ, ﾃﾞｲﾏｰ	74	4
	77	4
ｽｲｯﾁﾕﾆｯﾄ, ﾎｰﾝ	74	5
	77	5
ｽｲｯﾁASSY., ﾌﾛﾝﾄｽﾄｯﾌﾟ	74	7
	77	7
ｽｲｯﾁASSY. ｾｯﾄ, ｺﾝﾋﾞﾈｰｼｮﾝ& ﾛｯｸ	111	9
	113	7
ｽｸﾘｰﾝ, ｵｲﾙﾌｨﾙﾀｰ	60	6
	61	8
ｽｸﾘｰﾝ, ｼｬｯﾀｰ	117	6
ｽｸﾘｰﾝ, ﾌｭｰｴﾙｽﾄﾚｰﾅｰ	97	2
ｽｸﾘｭｰ, ｵｰﾊﾞﾙ 6X30	81	17
ｽｸﾘｭｰ, ﾀｯﾋﾟﾝｸﾞ 3X14	73	17
ｽｸﾘｭｰ, ﾀｯﾋﾟﾝｸﾞ 4X12	71	18
	80	11
		12
	83	15
		16
	84	10
	85	10
	87	9
		10
	96	18
	101	9
	110	9
	114	27
	118	19
		20
ｽｸﾘｭｰ, ﾀｯﾋﾟﾝｸﾞ 4X14	73	19
ｽｸﾘｭｰ, ﾀｯﾋﾟﾝｸﾞ 4X16	71	17
	83	17
ｽｸﾘｭｰ, ﾀｯﾋﾟﾝｸﾞ 4X8	51	6
	53	9
ｽｸﾘｭｰ, ﾀｯﾋﾟﾝｸﾞ 5X12	84	9
	85	9
	107	10
ｽｸﾘｭｰ, ﾀｯﾋﾟﾝｸﾞ 5X16	38	8
	39	13
	73	21
	110	10
ｽｸﾘｭｰ, ﾀｯﾋﾟﾝｸﾞ 5X25	102	21
	104	14
	105	19
ｽｸﾘｭｰ, ﾀﾍﾞｯﾄｱｼﾞｬｽﾃｲﾝｸﾞ	43	13
ｽｸﾘｭｰ, ﾄﾙｸｽ	66	12
ｽｸﾘｭｰ, ﾄﾙｸｽ 5X17	66	4
ｽｸﾘｭｰ, ﾄﾙｸｽ 5X8.7	66	3
ｽｸﾘｭｰ, ﾊﾟﾝ 4X12	65	23
ｽｸﾘｭｰ, ﾊﾟﾝ 4X20	114	26
ｽｸﾘｭｰ, ﾊﾟﾝ 4X8	64	22
ｽｸﾘｭｰ, ﾊﾟﾝ 5X10	65	24
ｽｸﾘｭｰ, ﾊﾟﾝ 5X8	118	18
ｽｸﾘｭｰ, ﾊﾟﾝ 6X6	46	7
ｽｸﾘｭｰ, ﾊﾝﾄﾞﾙﾚﾊﾞｰﾋﾞﾎﾞｯﾄ	75	34
	78	39
ｽｸﾘｭｰ, ﾊﾝﾄﾞﾙﾚﾊﾞｰﾋﾞﾎﾞｯﾄ, 5X26	75	35
	78	38
ｽｸﾘｭｰ, ﾌﾗｯﾄ 6X22	111	18
	112	18
	114	24
ｽｸﾘｭｰｾｯﾄA	64	4
ｽｸﾘｭｰｾｯﾄB	64	5
ｽｸﾘｭｰﾜｯｼｬｰ 3X10	73	18
ｽｸﾘｭｰﾜｯｼｬｰ 3X22	73	13
ｽｸﾘｭｰﾜｯｼｬｰ 4X6	52	7
ｽｸﾘｭｰﾜｯｼｬｰ 4X8	65	25
ｽｸﾘｭｰﾜｯｼｬｰ 5X12	65	26
	67	21
ｽｸﾘｭｰﾜｯｼｬｰ 5X25	80	10
ｽｸﾘｭｰﾜｯｼｬｰ, ｽﾍﾟｼｬﾙ 4X10	73	16
ｽﾀﾝﾄﾞ COMP., ﾒｲﾝ	108	2
		10
ｽﾃｰ, ｴﾝｼﾞﾝｻﾌﾞｺｰﾄﾞ	39	15
ｽﾃｰ, ﾘﾚｰ	114	22
ｽﾃｰ, ﾜｲﾔｰ	64	14
	66	6
ｽﾃｰ, ECU	114	21
ｽﾃｰﾀｰCOMP.	49	3
	50	3
ｽﾃｰCOMP., ﾌﾛﾝﾄﾊﾞｽｹｯﾄ	115	6
	116	6
ｽﾃｰCOMP., ﾎｰｽｸﾗﾝﾊﾟｰ	61	5
ｽﾃｰCOMP., ﾘﾔｰｷｬﾘﾔｰ	95	1
	96	21
ｽﾃｯﾌﾟ, ﾌﾛｱｰ	84	3
	85	3
ｽﾄｯﾊﾟｰ, ｲｺﾗｲｻﾞｰ	77	16
ｽﾄﾗｯﾌﾟ, ｹｰﾌﾞﾙ	38	10
	39	10
		11
	116	14
ｽﾋﾟｰﾄﾞﾒｰﾀｰASSY.	72	5
ｽﾋﾟｰﾄﾞﾒｰﾀｰCOMP.	72	6
ｽﾋﾟﾝﾄﾞﾙCOMP., ｷｯｸｽﾀｰﾀｰ	54	10
	55	11
ｽﾌﾟﾘﾝｸﾞ, ｴｷｿﾞｰｽﾄﾊﾞﾙﾌﾞ	43	18
ｽﾌﾟﾘﾝｸﾞ, ｵｲﾙﾌｨﾙﾀｰｽｸﾘｰﾝ	60	7
	61	9
ｽﾌﾟﾘﾝｸﾞ, ｷｯｸｽﾀｰﾀｰ	54	13
ｽﾌﾟﾘﾝｸﾞ, ｷｯｸﾄﾞﾘﾌﾞﾝｷﾞﾔｰ	54	8
	55	8
ｽﾌﾟﾘﾝｸﾞ, ｷｯｸﾘﾀｰﾝ	55	15
ｽﾌﾟﾘﾝｸﾞ, ｸﾗｯﾁ	56	3
ｽﾌﾟﾘﾝｸﾞ, ｺﾝﾌﾟﾚｯｼｮﾝｺｲﾙ	64	9
ｽﾌﾟﾘﾝｸﾞ, ｼｰﾄｷｬｯﾁ	95	7
ｽﾌﾟﾘﾝｸﾞ, ｼｬｯﾀｰ	118	11
ｽﾌﾟﾘﾝｸﾞ, ﾃﾞｲﾚｲ	74	15
	77	15
ｽﾌﾟﾘﾝｸﾞ, ﾄﾞﾘﾌﾞﾝﾌｪｲｽ	56	10
ｽﾌﾟﾘﾝｸﾞ, ﾊﾟｰｷﾝｸﾞﾚﾊﾞｰﾘﾀｰﾝ・	75	27
	78	29
ｽﾌﾟﾘﾝｸﾞ, ﾊﾞﾙﾌﾞ	43	9
ｽﾌﾟﾘﾝｸﾞ, ﾌﾞﾚｰｷｱｰﾑﾘﾀｰﾝ	90	15
	91	15
ｽﾌﾟﾘﾝｸﾞ, ﾌﾞﾚｰｷｹｰﾌﾞﾙｴﾝﾄﾞ	91	17
ｽﾌﾟﾘﾝｸﾞ, ﾌﾞﾚｰｷｼｭｰ	89	4
	91	4
	93	7
ｽﾌﾟﾘﾝｸﾞ, ﾌﾞﾚｰｷﾚﾊﾞｰﾘﾀｰﾝ	75	29
	78	31
ｽﾌﾟﾘﾝｸﾞ, ﾌﾛﾝﾄﾌｫｰｸ	88	5

www.impex-jp.com

部品名索引

部品名	頁	見出
スプリング, メインスタント	108	5
スプリング, リヤーブレーキアーム	93	9
スプロケット, カム	43	3
スペーサー, イグニッションコイル	113	2
スロットルボディASSY.	66	8
〔 セ 〕		
センサー, O2	42	15
センサーセット	66	1
センサーASSY., オイルサーモ	40	4
	47	4
センサーCOMP., バンクアングル	113	10
〔 ソ 〕		
ソケット	110	6
ソケット, バルブ	70	7
ソケットCOMP.	72	10
	110	5
ソケットCOMP., ヘッドライト	70	2
〔 タ 〕		
タイヤ	89	2
	91	2
	93	3
タイヤ, フロント	89	2
	91	2
タイヤ, リヤー	93	3
ダクト, エアークリーナー	102	6
	104	5
ダクト, L. カバー	115	1
	116	1
ダストシール	100	6
ダストシール, ブレーキカム	94	10
タンクセット, フューエル	98	18
	99	4
タンクCOMP., フューエル	97	4
	100	4
ダンパーA, コネクター	67	15
	100	2
ダンパーB, コネクター	99	1
〔 チ 〕		
チエン, カム	46	1
チヤンバーセット, フロート	64	3
チューブ, エアークリーナーコネクテイング	102	17
	104	9
チューブ, エアーサクシヨンバルブ	105	4
チューブ, エアーリード	102	15
チューブ, キヤブレターバージコントロールバルブ	102	8
チューブ, ドレン	97	8
チューブ, ビニール 4.5X8X330	65	28
チューブ, ビニール 8X12X200	103	27
	104	18
チューブ, ビニール 8X12X710	100	19
チューブ, ビニール 8X12X730	99	15
チューブ, フューエル	97	11
チューブ, フューエル 3.5X50	97	15
チューブ, ミツシヨンブリーザー	58	1
チューブA, キヤブレターPV	102	10
チューブA, フューエル	105	5
チューブA, ブリーザー	102	7
	104	6
チューブB, エアーリード	102	13
チューブB, フューエル	105	6
チューブC, エアーサクシヨンバルブ	105	9
〔 テ 〕		
テンシヨナー, カムチエン	46	2
〔 ト 〕		
トツプ	64	12
トレイ, フューエル	97	5
	99	5
	100	7
〔 ナ 〕		
ナット, 6カク 12MM	54	17
	55	18
ナット, 6カク 5MM	75	37
	78	41
	90	20
	92	23
ナット, 6カク 8MM	76	47
ナット, キヤツプ 6MM	101	6
ナット, ステアリングステムロツク	88	3
ナット, スプリング 4MM	71	15
	83	12
	87	7
	118	17
ナット, スプリング 5MM	101	7
	107	7
ナット, スペシヤル 28MM	56	13
ナット, スペシヤル 6MM	106	6
	107	8
ナット, タペットアジヤステイング	43	15
ナット, フランジ 10MM	49	9
	50	8
	57	21
ナット, フランジ 6MM	67	22
	76	41
	96	19
	99	14
	100	18
	105	20
ナット, フランジ 7MM	41	10
	42	8
ナット, ブレーキアジヤステイング	91	18
ナット, ロツク	75	36
	76	47
	78	40
ナット, U 10MM	80	9
	90	16
	92	19
	115	8
	116	8
ナット, U 16MM	94	12
ナットA, ブレーキロツドアジヤステイング	90	22
	94	15
〔 ニ 〕		
ニードルCOMP., ジエット	64	16
〔 ノ 〕		
ノツクピン 8X14	41	11
	42	9
	47	3
	51	7
	52	8
	53	6
	59	13
ノツクピン 8X20	48	13
〔 ハ 〕		
ハーネス, ワイヤー	111	5
	113	5
バイスターターASSY., オート	64	7
パイプ, シヤツター	118	12
パイプASSY., L. スライド	88	8
パイプASSY., R. スライド	88	7
パイプCOMP., インテーク	41	8
パイプCOMP., インレット	67	16
パイプCOMP., エアーフイード	105	10
ハウジング, アツパースロツトル	74	19
	77	20
ハウジング, アンダースロツトル	74	20
	77	21
バスケツトセット, フロント	117	2
パツキン, フューエルフイラーキヤツプ	97	10
	99	11
	100	13
パツキン, フューエルポンプ	99	3
パツキン, ベース	97	13
パツク, サービスプツク	95	10
バツテリー	84	1
	85	1
パネルサブCOMP., フロントブレーキ	89	10
	91	10
バルブ	80	3
	110	2
バルブ, インレット	43	7
バルブ, ウインカー	70	12
	71	12
	110	7
バルブ, ウエツジベース	72	1
		2
バルブ, エアーコントロール	102	14
バルブ, エキゾースト	43	8
バルブ, テールライト	110	8
バルブ, ヘツドライト	70	11
バルブ, リム	89	3
	91	3
	93	4
バルブセット, アイドルエアーコントロール	66	10
バルブASSY., エアーサクシヨン	105	8
バルブCOMP., フロート	64	17
バント, インシユレーター	41	7
	66	7
バント, エアークリーナーコネクテイング チューブ	103	28
	104	12
	115	10
	116	11
バント, ハンドルブラケット	75	22
	78	23
バント, ワイヤー	75	38
	78	42
	95	15
	116	15
バント, ワイヤー 235MM	114	25
	115	13
	116	9
バント, ワイヤーハーネス	114	25
	116	9
ハンドル, シヤツター	117	4
ハンドルCOMP., ステアリング	80	4
バンドB1, バツテリー	84	11
	85	11
〔 ヒ 〕		
ピースセット, スライド	54	1
	55	1
ピストン	63	3
ピストンCOMP., バキユーム	64	13
ピニオンASSY., スターター	52	1
ピボツト, カムチエンテンシヨナー	46	4
ヒユーズB	112	24
		25
	114	30
		31
ピン, ガイド	56	9
ピン, シートヒンジ	95	4
ピン, スプリツト 2.5X20	108	7
ピン, パーキングレバーピボツト	75	28
	78	30
ピン, ピストン	63	4
ピンB, ノツク 8X14	53	6
〔 フ 〕		
ファンCOMP., クーリング	49	1
	50	1
フイルター, エアーサクシヨンバルブ	105	3
フイルターセット	97	2
	100	1

www.imrex-jp.com

部品名索引

部品名	頁	見出
ﾌｲﾝ, ﾄﾞﾗｲﾌﾞﾌｪｲｽ	55	20
ﾌﾞｰﾂ, ﾌﾛﾝﾄﾌｫｰｸ	88	13
ﾌﾞｰﾂ, ﾐﾗｰ	76	44
	78	32
ﾌｪｲｽ, ﾄﾞﾗｲﾌﾞ	55	19
ﾌｪｲｽｾｯﾄ, ﾄﾞﾘﾌﾞﾝ	56	7
ﾌｪｲｽCOMP., ﾄﾞﾗｲﾌﾞ	54	2
	55	2
ﾌｪｲｽCOMP., ﾑｰﾊﾞﾌﾞﾙﾄﾞﾗｲﾌﾞ	54	5
	55	5
ﾌｪｲｽCOMP., ﾑｰﾊﾞﾌﾞﾙﾄﾞﾘﾌﾞﾝ	56	8
ﾌｪﾝﾀﾞｰ, ﾌﾛﾝﾄ	82	1
ﾌｪﾝﾀﾞｰ, ﾌﾛﾝﾄｲﾝﾅｰ	82	4
ﾌｪﾝﾀﾞｰ, ﾌﾛﾝﾄﾛｱｰ	82	3
ﾌｪﾝﾀﾞｰA, ﾘﾔｰ	101	2
ﾌｪﾝﾀﾞｰB, ﾘﾔｰ	101	3
		11
ﾌｫｰｸｻﾌﾞASSY., ﾌﾛﾝﾄ	88	15
ﾌｫｰｸｾｯﾄ, ﾌﾛﾝﾄ	88	4
ﾌﾂｸ, ﾗｷﾞｼﾞ	83	7
ﾌﾞｯｼｭ 12X16X14	55	14
ﾌﾞｯｼｭ, ｷｯｸｽﾋﾟﾝﾄﾞﾙ	54	11
	55	12
		13
ﾌﾞｯｼｭ, ﾒｲﾝｽﾀﾝﾄﾞ	48	3
	60	4
	61	4
ﾌﾞｯｼｭ, ﾗﾊﾞｰ	109	2
ﾌﾞｯｼｭ, ﾘﾔｰｸｯｼｮﾝｱﾝﾀﾞｰﾗﾊﾞｰ	60	3
	61	3
ﾌｭｰｴﾙﾕﾆｯﾄ	100	15
ﾌｭｰｴﾙﾕﾆｯﾄｾｯﾄ	97	12
ﾌﾗｲﾎｲｰﾙCOMP.	49	2
	50	2
ﾌﾟﾗｸﾞ, ｽﾊﾟｰｸ	41	15
	42	14
ﾌﾟﾗｸﾞ, ﾌﾟﾘｰｻﾞｰﾁｭｰﾌﾞ	102	18
	104	10
ﾌﾟﾗｸﾞ, ﾎｰﾙ	96	17
ﾌﾟﾗｹｯﾄ, ﾌﾞﾚｰｷ	74	13
	77	13
ﾌﾟﾗｹｯﾄ, L. ﾊﾝﾄﾞﾙ	75	21
ﾌﾟﾗｹｯﾄ, L. ﾊﾝﾄﾞﾙﾚﾊﾞｰ	75	21
	77	22
ﾌﾟﾚｰﾄ, ｱｲﾄﾞﾙｴｱｰｺﾝﾄﾛｰﾙﾊﾞﾙﾌﾞ	66	11
ﾌﾟﾚｰﾄ, ｼｬｯﾀｰ	117	7
ﾌﾟﾚｰﾄ, ｽﾃｰ	66	6
ﾌﾟﾚｰﾄ, ｽﾌﾟﾘﾝｸﾞｾｯﾃｲﾝｸﾞ	53	8
ﾌﾟﾚｰﾄ, ｾｯﾃｲﾝｸﾞ	64	15
ﾌﾟﾚｰﾄ, ﾗﾝﾌﾟ	54	7
	55	7
ﾌﾟﾚｰﾄ, ﾘﾔｰﾌｪﾝﾀﾞｰｽﾌﾟﾗｯｼｭｶﾞｰﾄﾞ	101	4
ﾌﾟﾚｰﾄ, ﾚｼﾞｽﾃｽﾄﾞﾅﾝﾊﾞｰ	119	2
ﾌﾟﾚｰﾄｾｯﾄ, ﾌｭｰｴﾙﾎﾞﾝﾌﾞｾｯﾃｲﾝｸﾞ	99	9
ﾌﾟﾚｰﾄｾｯﾄ, ﾊﾞﾙﾌﾞ	64	6
ﾌﾟﾚｰﾄCOMP., ﾄﾞﾗｲﾌﾞ	56	2
ﾌﾛｰﾄｾｯﾄ	64	2

部品名	頁	見出
ﾌﾟﾛﾃｸﾀｰ, ｴｷｿﾞｰｽﾄﾊﾟｲﾌﾟ	106	1
	107	1
ﾌﾟﾛﾃｸﾀｰ, ﾏﾌﾗｰ	106	4
	107	15
ﾌﾟﾛﾃｸﾀｰA, ﾏﾌﾗｰ	107	5
ﾌﾟﾛﾃｸﾀｰB, ﾏﾌﾗｰ	107	6
〔 ヘ 〕		
ﾍﾞｱﾘﾝｸﾞ, ﾆｰﾄﾞﾙ 17X25X18	56	17
ﾍﾞｱﾘﾝｸﾞ, ﾗｼﾞｱﾙﾎﾞｰﾙ 6001	43	17
ﾍﾞｱﾘﾝｸﾞ, ﾗｼﾞｱﾙﾎﾞｰﾙ 6004UU	58	11
ﾍﾞｱﾘﾝｸﾞ, ﾗｼﾞｱﾙﾎﾞｰﾙ 6007	60	10
	61	12
ﾍﾞｱﾘﾝｸﾞ, ﾗｼﾞｱﾙﾎﾞｰﾙ 6200U	90	23
	92	24
ﾍﾞｱﾘﾝｸﾞ, ﾗｼﾞｱﾙﾎﾞｰﾙ 6201	58	9
	60	11
	61	13
ﾍﾞｱﾘﾝｸﾞ, ﾗｼﾞｱﾙﾎﾞｰﾙ 6202	58	10
	60	12
	61	14
ﾍﾞｱﾘﾝｸﾞ, ﾗｼﾞｱﾙﾎﾞｰﾙ 6203	62	15
ﾍﾞｱﾘﾝｸﾞ, ﾗｼﾞｱﾙﾎﾞｰﾙ 6203 C3	60	13
	61	15
ﾍﾞｱﾘﾝｸﾞ, ﾗｼﾞｱﾙﾎﾞｰﾙ 6203_C3	61	15
ﾍﾞｱﾘﾝｸﾞ, ﾗｼﾞｱﾙﾎﾞｰﾙ 6901U	56	16
ﾍﾞｱﾘﾝｸﾞ, ﾗｼﾞｱﾙﾎﾞｰﾙ 6004UU C3	58	11
ﾍﾞｰｽ, L. ﾌﾛﾝﾄｳｲﾝｶｰ	70	10
ﾍﾞｰｽ, R. ﾌﾛﾝﾄｳｲﾝｶｰ	70	6
ﾍﾞｰｽCOMP., ﾘﾔｰｺﾝﾋﾞﾈｰｼｮﾝ	110	4
ﾍｯﾄﾞﾗｲﾄﾕﾆｯﾄ	70	1
ﾍｯﾄﾞCOMP., ｼﾘﾝﾀﾞｰ	41	1
	42	1
ﾍﾞﾙﾄ, ﾄﾞﾗｲﾌﾞ	56	6
〔 ホ 〕		
ﾎｲｰﾙｻﾌﾞASSY., ﾌﾛﾝﾄ	89	8
	91	8
ﾎｲｰﾙｾｯﾄ, ﾘﾔｰ	93	2
ﾎｰｽ, ｴｱｰｻｸｼｮﾝﾊﾞﾙﾌﾞ	105	12
ﾎｰｽASSY., ﾌｭｰｴﾙﾌｨｰﾄﾞ	99	7
	100	9
ﾎﾞｰﾙASSY., ｽﾃｱﾘﾝｸﾞｽﾁｰﾙ	88	9
ﾎｰﾝCOMP.	111	12
	113	14
ﾎﾞｽ, ﾄﾞﾗｲﾌﾞﾌｪｲｽ	54	3
	55	3
ﾎﾞｯｸｽ, ﾗｷﾞｼﾞ	95	11
ﾎﾞﾃﾞｨｾｯﾄ	66	9
ﾎﾞﾃﾞｨCOMP., ﾊﾞｲｽﾀｰﾀｰ	64	8
ﾎﾞﾃﾞｨCOMP., ﾌﾚｰﾑ	115	3
	116	3
ﾎﾙﾀﾞｰ, ｶﾌﾞﾗｰ	39	7
ﾎﾙﾀﾞｰ, ｶﾑｼｬﾌﾄ	41	4
	42	4
ﾎﾙﾀﾞｰ, ｼｬｯﾀｰ	117	5

部品名	頁	見出
ﾎﾙﾀﾞｰCOMP., ｽﾀｰﾀｰﾋﾞﾆｵﾝ	52	2
ﾎﾞﾙﾄ, 6ｶｸ 5X25	90	19
	92	22
ﾎﾞﾙﾄ, 6ｶｸ 6X22	114	23
ﾎﾞﾙﾄ, 6ｶｸ 6X30	51	5
ﾎﾞﾙﾄ, ｱｰｽ 6X16	52	5
	111	17
ﾎﾞﾙﾄ, ｱｼﾞｬｽﾃｲﾝｸﾞ	71	14
ﾎﾞﾙﾄ, ｱﾀﾞﾌﾟﾀｰ	76	46
ﾎﾞﾙﾄ, ｱﾀﾞﾌﾟﾀｰ 8MM	78	34
ﾎﾞﾙﾄ, ｽﾀｯﾄﾞ 6X16	41	12
	42	10
ﾎﾞﾙﾄ, ｽﾀｯﾄﾞ 6X40	42	11
ﾎﾞﾙﾄ, ｽﾍﾟｼｬﾙ 6MM	83	10
	96	16
	118	21
ﾎﾞﾙﾄ, ｽﾍﾟｼｬﾙ 6X27	48	6
ﾎﾞﾙﾄ, ｽﾍﾟｼｬﾙ 6X43	53	4
ﾎﾞﾙﾄ, ｿｹｯﾄ 6X16	112	23
ﾎﾞﾙﾄ, ﾄﾞﾚﾝﾌﾟﾗｸﾞ 12MM	48	11
ﾎﾞﾙﾄ, ﾉｯｸ 5MM	43	14
	49	6
	50	6
ﾎﾞﾙﾄ, ﾌﾗﾝｼﾞ	118	16
ﾎﾞﾙﾄ, ﾌﾗﾝｼﾞ 10X238	115	7
	116	7
ﾎﾞﾙﾄ, ﾌﾗﾝｼﾞ 10X35	109	5
ﾎﾞﾙﾄ, ﾌﾗﾝｼﾞ 10X45	81	14
ﾎﾞﾙﾄ, ﾌﾗﾝｼﾞ 5X20	66	2
ﾎﾞﾙﾄ, ﾌﾗﾝｼﾞ 5X22	111	16
ﾎﾞﾙﾄ, ﾌﾗﾝｼﾞ 6MM	83	11
ﾎﾞﾙﾄ, ﾌﾗﾝｼﾞ 6X12	40	8
	52	13
	76	43
		49
	78	45
	79	47
	87	11
	88	17
	95	14
	96	20
	99	16
	100	20
	101	5
	112	22
	114	28
	115	11
	116	12
	118	15
ﾎﾞﾙﾄ, ﾌﾗﾝｼﾞ 6X14	62	20
ﾎﾞﾙﾄ, ﾌﾗﾝｼﾞ 6X16	49	10
		11
	50	9
		10
	105	24
	107	13
	114	29
ﾎﾞﾙﾄ, ﾌﾗﾝｼﾞ 6X22	46	10
	48	14

部品名	頁	見出
ﾎﾞﾙﾄ, ﾌﾗﾝｼﾞ 6X22	49	12
	108	8
ﾎﾞﾙﾄ, ﾌﾗﾝｼﾞ 6X25	38	9
	39	14
	50	11
ﾎﾞﾙﾄ, ﾌﾗﾝｼﾞ 6X28	52	9
ﾎﾞﾙﾄ, ﾌﾗﾝｼﾞ 6X30	41	13
	79	46
	105	23
ﾎﾞﾙﾄ, ﾌﾗﾝｼﾞ 6X35	52	10
	59	14
ﾎﾞﾙﾄ, ﾌﾗﾝｼﾞ 6X40	94	11
ﾎﾞﾙﾄ, ﾌﾗﾝｼﾞ 6X55	48	15
ﾎﾞﾙﾄ, ﾌﾗﾝｼﾞ 6X8	106	7
	107	12
ﾎﾞﾙﾄ, ﾌﾗﾝｼﾞ 6X80	48	16
ﾎﾞﾙﾄ, ﾌﾗﾝｼﾞ 6X85	41	14
	42	13
ﾎﾞﾙﾄ, ﾌﾗﾝｼﾞ 8X12	60	18
	62	21
ﾎﾞﾙﾄ, ﾌﾗﾝｼﾞ 8X14	115	12
	116	13
ﾎﾞﾙﾄ, ﾌﾗﾝｼﾞ 8X32	109	4
ﾎﾞﾙﾄ, ﾌﾗﾝｼﾞ 8X40	106	8
	107	14
ﾎﾞﾙﾄ, ﾌﾗﾝｼﾞｿｹｯﾄ 6X14	75	33
ﾎﾞﾙﾄ, ﾍｯﾄﾞｶﾊﾞｰ	40	5
ﾎﾞﾙﾄ, ﾏﾌﾗｰﾌﾟﾛﾃｸﾀｰ	106	5
	107	16
ﾎﾞﾙﾄ, ﾘﾔｰﾌｪﾝﾀﾞｰ	105	16
ﾎﾞﾙﾄﾜｯｼｬｰ 6X12	83	14
	84	7
	85	7
	101	10
ﾎﾞﾙﾄﾜｯｼｬｰ 6X20	38	7
	39	12
	76	40
	78	43
ﾎﾞﾙﾄﾜｯｼｬｰ 6X32	102	20
	104	13
ﾎﾞﾙﾄﾜｯｼｬｰ 6X35	84	8
	85	8
ﾎﾞﾙﾄA, ｽﾀｯﾄﾞ 7X179.5	48	7
ﾎﾞﾙﾄA, ｽﾀｯﾄﾞ 7X180	48	7
ﾎﾞﾙﾄASSY., ｽﾍﾟｼｬﾙ 6X27	53	3
ﾎﾞﾙﾄB, ｽﾀｯﾄﾞ 7X184.5	60	8
	61	10
ﾎﾞﾙﾄB, ｽﾀｯﾄﾞ 7X185	61	10
ﾎﾟﾝﾌﾟｾｯﾄ, ﾌｭｰｴﾙ	100	3
ﾎﾟﾝﾌﾟﾕﾆｯﾄ, ﾌｭｰｴﾙ	99	2
ﾎﾟﾝﾌﾟASSY., ｵｲﾙ	51	1
〔 マ 〕		
ﾏｰｸ	120	1
ﾏｰｸ, ｸﾘｰﾝ4ｴﾝｼﾞﾝ	103	29
	104	11
ﾏｰｸ, ﾄﾞﾗｲﾌﾞｺｰｼｮﾝ	119	4
ﾏｰｸ, ﾎﾞﾃﾞｨｶﾊﾞｰ	120	2

www.impay-jp.com

部品名索引

部品名	頁	見出
マーク, ボディカバー	120	3
マフラーCOMP., エキゾースト	106	3
	107	4
〔ミ〕		
ミラーCOMP., L.	75	32
	78	36
ミラーCOMP., R.	75	31
	78	35
〔モ〕		
モーターユニット, スターティング	52	3
〔ラ〕		
ライトASSY., ポジション	80	1
ライトASSY., リヤーコンビネーション	110	3
ラチエット, スターター	54	4
	55	4
ラバー, クッション	105	7
ラバー, クラッチダンパー	56	5
ラバー, シール	95	5
ラバー, スタンドストッパー	108	4
ラバー, ストッパー	88	6
ラバー, フューエルタンク	97	6
ラバー, プロテクターパッキン	107	3
ラバー, マウンティング	38	5
	39	5
	40	7
	53	5
	68	1
		2
	69	1
ラバー, リンクストッパー	115	4
	116	4
ラバーブッシュ, エンジンハンガー	48	2
	60	1
	61	1
ラベル, オイルコーション	73	12
ラベル, カラー	119	5
ラベル, タイヤ	119	3
〔リ〕		
リッド, バルブメインテナンス	117	1
リッド, ヘッドライトアジャスター	82	2
リッド, メインテナンス	84	4
リッドASSY., メインテナンス	85	5
リテーナー	99	12
	100	14
リテーナー, バルブスプリング	43	10
リテーナー, フューエルポンプ	100	5
リテーナー, フューエルユニット	97	14
リフターASSY., テンショナー	46	3
リフレクター, リフレックス	101	1
リレーCOMP., オーディブルパイロット&ウインカー	111	13
	114	15
リレーCOMP., スターター	111	15
	114	17
リレーCOMP., パワー	114	18
リング, シール	66	14
リンクサブASSY., エンジンハンガー	115	5
	116	5
リングセット, ピストン	63	2
〔レ〕		
レース, ステアリングアッパーボール	88	1
レース, ステアリングアンダーボール	88	2
レース, ステアリングトップコーン	88	10
レース, ステアリングボトムコーン	88	11
レクチフアイヤーCOMP., レギュレーター	111	4
	113	4
レザーCOMP., シート	95	3
レジスターCOMP.	111	11
	113	13
レバー, L. ステアリングハンドル	75	25
	78	27
レバー, R. ステアリングハンドル	75	23
	78	24
レバーCOMP., パーキング	75	26
	78	28
レンズ	72	7
レンズ, ポジションライト	80	2
レンズ, L. フロントウインカー	70	9
レンズ, R. フロントウインカー	70	5
〔ロ〕		
ローター, オイルポンプアウター	51	4
ローター, オイルポンプインナー	51	3
ローラー 3X16.8	51	10
ローラーセット, ウエイト	54	6
	55	6
〔ワ〕		
ワッシャー 10MM	49	7
	50	7
ワッシャー 10X21	55	16
ワッシャー 16MM	94	13
ワッシャー, キックスピンドル	54	16
ワッシャー, シーリング 10MM	47	5
	68	1
ワッシャー, シーリング 8MM	60	9
	61	11
	69	2
ワッシャー, シール	40	6
	68	3
ワッシャー, スペシャル 12MM	54	15
	55	17
ワッシャー, スラスト 10MM	54	14
ワッシャー, スラスト 6MM	56	14
ワッシャー, タンクド	102	19
ワッシャー, ドレンプラグ 12MM	48	12
	69	2
ワッシャー, プレイン 10MM	80	13
	108	6
ワッシャー, プレイン 5MM	76	42
	78	44
	81	15
ワッシャー, プレイン 6MM	107	11
ワッシャー, ロック 6MM	71	16
ワッシャー, ロックナット	88	12
ワッシャーOリングキットA	68	3
ワッシャーOリングキットB	69	2
〔C〕		
C.D.I.ユニット	111	1
〔E〕		
Eリング 3MM	74	2
	77	2
〔O〕		
Oリング	52	6
	69	2
	97	3
Oリング 1.3X4.3	64	10
Oリング 1.5X9.5	46	9
	68	1
		3
Oリング 15.2X1.5	46	8
	69	2
Oリング 18X3	48	9
	69	2
Oリング 19.8X1.9	67	20
	68	1
Oリング 30.8MM	60	16
	62	18
	69	2
Oリング 36X1.5	57	19
	69	2
Oリング 39.8X2.2	57	20
	69	2
Oリング 6.3X2.2	67	19
Oリング 64X2	48	10
	69	2
Oリング 7.3X2.2	67	19
Oリング 8.5X1.5	73	20
Oリング, スロットルボディ	66	5
Oリング, フューエルポンプ	100	11
〔P〕		
PGM-FIユニット	114	19

www.impex-jp.com

1 まえがき
目次

2 エンジン

3 フレーム

4 部品番号索引

5 部品名索引

Dio Cesta
〔AF62-500・510・520・530/AF68-300・310・320〕

パーツカタログ

不許複製

発行 本田技研工業株式会社

編集 本田技研工業株式会社
技術開発部 サービス情報統括ブロック

www.impex-jp.com

HONDA

The Power of Dreams

www.impex-jp.com

O A 3600.2011.02

Published by Honda Motor Co., Ltd.
Printed in Japan