HONDA

モンキー125

Z125MAN
[JB03-100]

PDF

当パーツカタログは Web 公開用です

・部品番号を検索いただく際は、必ず巻末の「パーツカタログニュース」も合わせてご確認ください。
・部品在庫状況・価格は、Honda正規販売店にご相談ください。

パーツカタログ
1版

管理 No.11K0FN01

発行　2021 年 9 月
© Honda Motor Co., Ltd. 2021

www.impex-jp.com

まえがき
目次 1
エンジン 2
フレーム 3
部品番号索引 4
部品名索引 5

www.impex-jp.com

カラー写真とカラーラベルのご利用方法

●製品カタログで案内された車体色の写真が掲載されています。

●色物部品の受、発注のときにご利用ください。
- ・どのような車体色が売られているかひと目でわかります。
- ・現車がないときでも、お客様の車体色を確認するのに便利です。
- ・フォトNO.とまえがきの配色表を使用すれば正しい色物部品の部品番号を簡単に引くことができます。
- ・カラーラベルの貼付位置は、カラーラベルの貼り付け位置確認をご参照下さい。

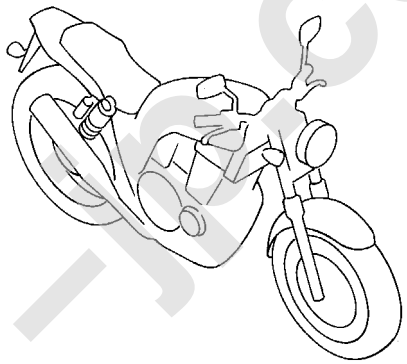

●カラーラベル

CBR400SF1

COLOR　NH-138

CODE　NH138H

●配色表

シャスタホワイト（NH-138）
〔フォト NO.1〕

	機種名（MODEL）		CBR400SF1					
	フォトNO.		NO.1	NO.2	適用号機		掲載ブロック	見出番号
	主体色（COLOR）		ｼｬｽﾀ ﾎﾜｲﾄ	ｼｬｽﾀ ﾎﾜｲﾄ				
	コード（CODE）		NH-138	NH-138				
NO.	色物部品名	基本部品番号	NH138H	NH138H	初号機	終号機		
1								
2								
3								
4								
5								
6								

www.impex-jp.com

＊車体色は印刷のため実物と多少異なる場合があります。

モンキー125〔Z125MAN〕　フレーム号機　JB03-1000001～

パールグリッターリングブルー（B-231P）
〔フォト NO.1〕

パールシャイニングブラック（NH-B98P）
〔フォト NO.2〕

パールネビュラレッド（R-376P）
〔フォト NO.3〕

www.impex-jp.com

www.impex-jp.com

パーツカタログのご使用にあたって

●このパーツカタログは2021年 9月10日現在で編集してあります。
- その後、補修部品の販売形態変更、削除（非販売）を行うことがございます。
- 変更情報は最新のEPC（Electronic Parts Catalogue）に反映しています。
  又パーツカタログニュースで案内していますので確認して下さい。

●部品注文は部品番号でご連絡下さい。
- 部品注文時は、モデル、タイプ、号機、色、メーカー名、サイズを必要に応じて確認して下さい。
- イラストレーション（部品図）は部品検索の目安として記載していますので、現品と形状が異なる場合があります。

●部品の希望小売価格は、2021年 9月現在の価格を記載しています。
- 部品の希望小売価格は、予告なしに変更する事があります。
- 部品の希望小売価格には消費税は含まれていません。

初版 2021年 9月10日
本田技研工業株式会社

目　次

ページNo.

- パーツカタログのご使用にあたって 1 **1**
- 部品情報の探し方 2
- パーツカタログの構成 3
- 部品に変更があったとき 4
- パーツカタログに使用されている略語 4
- 部品の記載ブロックと打刻号機の確認 5
- カラーラベルの貼り付け位置確認 5
- 号 機 管 理 表 6
- 配色表 7
- フューエルホース／チューブとビニールチューブ、および一般用チューブの使用について 8
- 標準整備時間 12
- イラスト　インデックス 16
- エンジン　グループ 23 **2**
- フレーム　グループ 43 **3**
- 部品番号索引 86 **4**
- 部品名索引 89 **5**

www.impex-jp.com

部品情報の探し方

Ⓐ「イラストインデックス」から探す方法

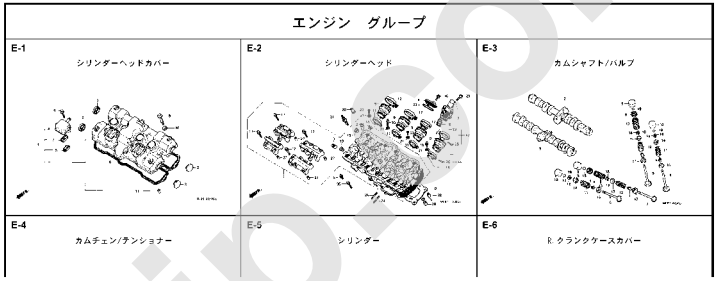

Ⓑ「部品番号索引」から探す方法

部　品　番　号　索　引

部品番号	頁	見出	部品番号	頁	見出	部品番号
04000			13323-MY9-751	36	10	14929-KT7-013
			13324-MY9-751	36	10	14930-KT7-013
04911-MCE-000	34	1	13325-MY9-751	36	10	14931-KT7-013
06000			13327-MY9-751	36	10	14932-KT7-013
						14933-KT7-013
			14000			14934-KT7-013
06405-MY5-P00	74	3				14935-KT7-013
06405-MY5-P10	74	3	14100-MCE-000	21	2	14936-KT7-013
06410-MY9-860	63	1	14200-MCE-000	21	3	14937-KT7-013
06435-MCE-006	62	1	14321-MCE-000	24	2	14938-KT7-013
06451-166-405	59	2	14401-MCE-003	24	3	14939-KT7-013
06451-443-405	62	2	14510-MBE-000	24	4	14940-KT7-013
06451-MA7-405	59	1	14520-MY9-691	24	5	14941-KT7-013
06455-MCE-006	59	3	14524-MY9-690	24	6	14942-KT7-013
			14546-MCE-000	24	7	14943-KT7-013
11000			14620-MY9-691	24	8	14944-KT7-013
			14711-MCE-000	21	4	14945-KT7-013
11210-MCE-000	33	1	14712-MCE-000	21	5	14946-KT7-013
11330-MCE-305	26	1	14721-MCE-000	21	6	14947-KT7-013
11333-KT8-000	30	1	14722-MCE-000	21	7	14948-KT7-013
11335-MCE-000	26	2	14730-MCE-000	21	8	14949-KT7-013
11360-MCE-000	31	1	14731-MCE-000	21	9	14950-KT7-013
11365-MCE-000	31	2	14731-MY9-751	21	10	14951-KT7-013
11396-MY9-000	26	3	14751-KY2-000	21	11	14952-KT7-013
11631-MCE-000	29	1	14751-MCE-000	21	12	14953-KT7-013
11691-MY9-000	29	2	14761-MCE-000	21	13	14954-KT7-013

Ⓒ「部品名索引」から探す方法

部　品　名　索　引

部品名	頁	見出
〔ア〕		
アーム, L. ビリオンステップ	72	12
アーム, L. フインステップ	72	8
アーム, R. ビリオンステップ	72	11
アーム, R. フインステップ	72	5
アームCOMP., キックチェンジ	71	3
アウター, ニードルベアリング	38	36
アウターCOMP., クラッチ	27	2
アウターCOMP., スターティングクラッチ	28	4
アクスル, フロントホイール	60	3
アクスル, リヤーホイール	63	3
アジャスター, チェン	74	5
〔イ〕		
インシュレーター, キャブレター	19	9
〔ウ〕		
ウインカーASSY., L. フロント	78	4
ウインカーASSY., L. リヤー	78	8
ウインカーASSY., R. フロント	78	1
ウインカーASSY., R. リヤー	78	7
ウエイト, ステアリングハンドル	54	7
ウエイト, バランス	60	1
ガスケット, スターターカバー		
ガスケット, テンショナーホール		
ガスケット, フロートチャンバー		
ガスケット, マフラー		
ガスケット, R. クランクケースカバー		
ガスケットセット		
ガスケットセットB		
カップCOMP., オイル		
カバー, アウター		
カバー, エアークリーナー		
カバー, サブエアークリーナー		
カバー, スクリュー		
カバー, スターター		
カバー, スターターマグネチックターミナル		
カバー, スターターモーターターミナル		
カバー, スピードメーターアウター		
カバー, スロットルセンサー		
カバー, タコメーターアウター		
カバー, ダスト		
カバー, バッテリー		
カバー, バッテリーターミナル		
カバー, ビームアジャスティングビボット		
カバー, ラジエターサイド		
カバー, ラバー		

F-7　フロントフェンダー

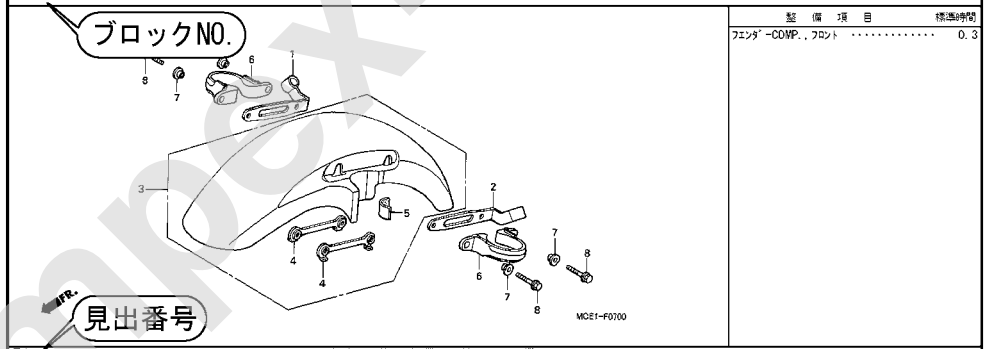

整備項目	標準時間
フェンダーCOMP., フロント	0.3

見出番号	部品番号	部品名	希望小売価格	使用個数 CB400 SFX	SFY	適用号機 初号機	終号機	タイプ
1	45156-MCE-000	クランパー, R. フロントブレーキホース	380	1	1			
2	45157-MCE-000	クランパー, L. フロントブレーキホース	380	1	1			
3	61100-MCE-000ZA	フェンダーCOMP., フロント *NH411M*, フォースシルバーメタリック	6,700	1	–	———	———	3J, 4J
				–	1			
	61100-MCE-000ZB	*PB284C*キャンディフェニックスブルー	6,700	1	–	———	———	J, 2J
4	61101-MCE-000	プレート, フロントフェンダー	400	2	2	———	1008000	
	61101-MCE-010		400	2	2	1008001	———	
5	61102-MCE-300	クッション, フロントフェンダー (ブラック)	120	2	2			
6	61105-MCE-000	ステー, フロントフェンダーマウンティング	400	2	2			
7	61107-MR7-000	カラー (6.5)	110	4	4			
8	96001-06020-00	ボルト, フランジ 6X20	40	4	4			

57

2000.09.01　J

ページNO.

www.impex-jp.com

パーツカタログの構成

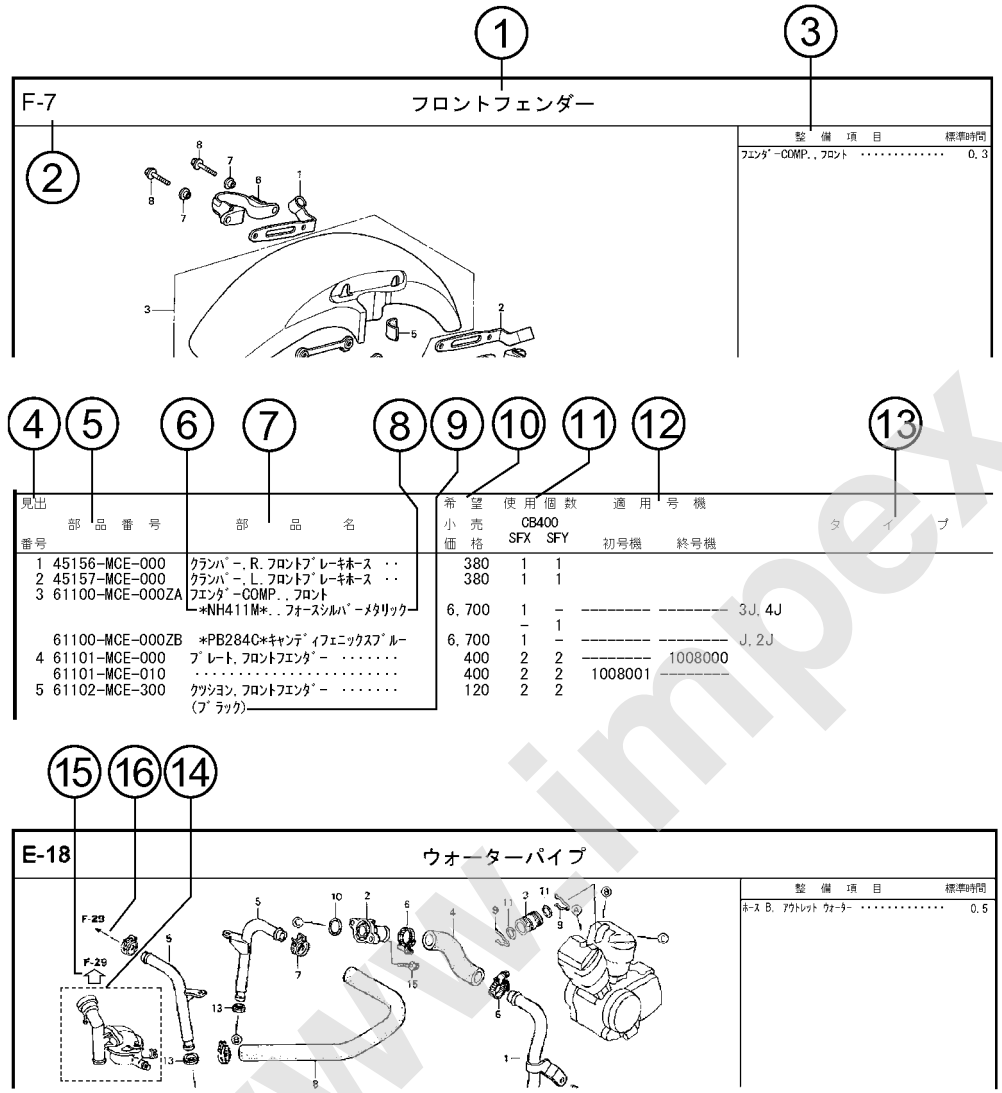

①ブロックタイトル　②ブロックNO.

③整備項目／標準時間－標準整備時間

④見出番号

・本文の見出し番号に（　），）が付いているものは、前ページより同じ見出し番号が続いていることを示します。

⑤部品番号 ⑥Honda色記号 ⑦部品名 ⑧色名称

⑨注記

・特記事項を部品名欄に（　）で表示しています。

⑩希望小売価格

・ジカ　市場状況等により変動するメーカー希望小売価格。

・オープン　メーカー希望小売価格が存在せず、各小売店が独自に決定する小売値。オープン価格。

⑪使用個数

・使用個数に（　），（ がつけられている部品はオプショナル部品です。

・使用個数に “N” と表示されている部品は必要に応じて選択して使用する部品です。

・使用個数は各ブロック内に使用されている数を示します。

⑫適用号機

⑬タイプ

・タイプ欄が無記入のものは、すべてのタイプに共通使用されます。

⑭

・ 内の部品は、他のブロックで案内されています。

⑮⇦

・⇦は で囲まれている掲載ブロックNo.を表示しています。

⑯←

・←は該当部品の接続先ブロックNo.を表示しています。

www.impex-jp.com

部品に変更があったとき

見出番号	部品番号	部品名	希望小売価格	使用個数 CB400 SFX	使用個数 CB400 SFY	適用号機 初号機	適用号機 終号機
1	45156-MCE-000	ｸﾗﾝﾊﾟｰ,R.ﾌﾛﾝﾄﾌﾞﾚｰｷﾎｰｽ ･･	380	1	1		
2	45157-MCE-000	ｸﾗﾝﾊﾟｰ,L.ﾌﾛﾝﾄﾌﾞﾚｰｷﾎｰｽ ･･	380	1	1		
3	61100-MCE-000ZA	ﾌｴﾝﾀﾞｰCOMP.,ﾌﾛﾝﾄ					
		＊NH411M＊.,ﾌｫｰｽﾞｼﾙﾊﾞｰﾒﾀﾘｯｸ	6,700	1	–	--------	-------- 3J,4J
				–	1		
	61100-MCE-000ZB	＊PB284C＊ｷｬﾝﾃﾞｨﾌｪﾆｯｸｽﾌﾞﾙｰ	6,700	1	–	--------	-------- J,2J
4	61101-MCE-000	ﾌﾟﾚｰﾄ,ﾌﾛﾝﾄﾌｴﾝﾀﾞｰ ･･････	400	2	2	--------	1008000
	61101-MCE-010	･････････････････････	400	2	2	1008001	--------
5	61102-MCE-300	ｸｯｼｮﾝ,ﾌﾛﾝﾄﾌｴﾝﾀﾞｰ(###)･･ (ﾌﾞﾗｯｸ)	120	2	2		
6	61105-MCE-000	ｽﾃｰ,ﾌﾛﾝﾄﾌｴﾝﾀﾞｰﾏｳﾝﾃｲﾝｸﾞ ･	400	2	2		
7	61107-MR7-000	ｶﾗｰ (6.5) ･･････････････	110	4	4		
8	96001-06020-00	ﾎﾞﾙﾄ,ﾌﾗﾝｼﾞ 6X20 ･･･････	40	4	4		

初号機から変更しないで使用している。

左側にある場合は、1008001号機からの車に使用する。

右側にある場合は、1008000号機までの車に使用する。

●部品各末尾の（＃＃＃）マークがあるものは供給に期限（非販売部品）があることを示します。

パーツカタログに使用されている略語

●パーツカタログには下記の略語が使用されています。

A･････ アンペア
A.C.････ オルタネーティングカーレント（交流）
A.M.････ アタッチングマーク（貼り付けマーク）
ASSY.･･･ アッセンブリー
C.D.I.･･･キャパシティブディスチャージイグニッション（容量放電点火）
COMP.･･･ コンプリート
D.C.･････ダイレクトカーレント（直流）
G･･････ グラム
KPH････ キロメーター毎時
L.･････ レフト（左）
L(100L)･ リンク（駒数 100）
L.E.D.･･ ライトエミッテッドダイオード（発光ダイオード）
MM･････ ミリメーター
R.･････ ライト（右）
STD.････ スタンダード
T(22T)･･ チョウ（歯数 22）
T.M.････ トランスクリプトマーク（転写マーク）
V･･････ ボルト
W･･････ ワット
WL･････ ウイズラベリング（ストライプ、ラベル類を含む）
WOL･････ウイズアウトラベリング（ストライプ、ラベル類を除く）

www.impex-jp.com

部品の記載ブロックと打刻号機の確認

部品の記載ブロック	エンジン部品 E－2～	スロットルボディ部品 E－23	フレーム部品 F－1～
必要な打刻号機	エンジン号機	スロットルボディ号機	フレーム号機
確認するところ	①	②	③

カラーラベルの貼り付け位置確認

	カラー部品
	カラーラベル
	④

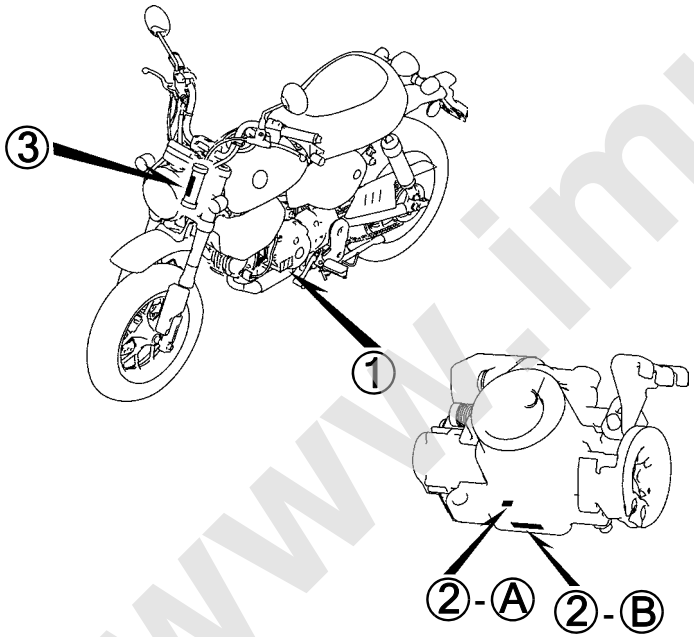

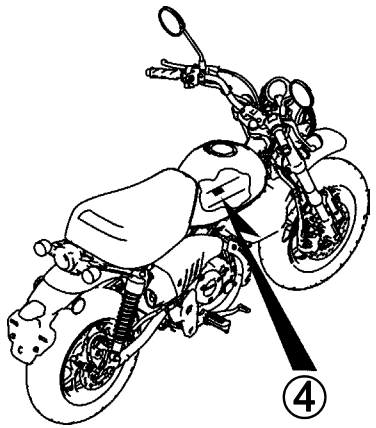

www.impex-jp.com

号 機 管 理 表

販売呼称	機種名	タイプ	エンジン号機	フレーム号機	スロットルボディ号機
モンキー125	Z125MAN	J	JB03E-5000001～	JB03-1000001～	GQYTB A

・エンジン部品はエンジン号機・フレーム部品はフレーム号機を確認のうえ部品注文をして下さい。
・キャブレター/スロットルボディアッセンブリーはエンジン号機で管理されていますが、その構成部品は下記アンダーラインで示したキャブレター/スロットルボディ号機で管理されていますので、部品注文時はキャブレター/スロットルボディ号機を確認して下さい。

GQ YTB A KC ア
Ⓐ Ⓑ

www.impex-jp.com

配色表

・色物部品をご注文の際は下記一覧表を参照して基本部品番号にパーツ色記号を加えた部品番号でご注文下さい。

モンキー125（Z125MAN）

NO.	機種名（MODEL）		Z125MAN						
	フォトNO.		NO.1	NO.2	NO.3	適用号機		掲載ブロック	見出番号
	主体色（COLOR）		ﾊﾟｰﾙ ｸﾞﾘｯﾀｰﾘﾝｸﾞﾌﾞﾙｰ	ﾊﾟｰﾙｼｬｲﾆﾝｸﾞﾌﾞﾗｯｸ	ﾊﾟｰﾙﾈﾋﾞｭﾗﾚｯﾄﾞ				
	コード（CODE）		B-231P	NH-B98P	R-376P				
NO.	色物部品名	基本部品番号	B231	NHB98	R376	初号機	終号機		
1	ｶﾊﾞｰCOMP.,R.ﾌﾛﾝﾄﾌｫｰｸ	51650-K0F-D10	ZA	ZA	ZA			F-11	17
2	ｶﾊﾞｰｾｯﾄ,L.ｻｲﾄﾞｱｳﾀｰ	64550-K0F-T60	ZC	ZD	ZB			F-24	2
3	ｸｯｼｮﾝASSY.,ﾘﾔｰ	52400-K0F-N71	ZA	-	-			F-33	1
4	ｸｯｼｮﾝASSY.,ﾘﾔｰ	52400-K0F-T61	-	ZA	-			F-33	1
5	ｸｯｼｮﾝASSY.,ﾘﾔｰ	52400-K0F-V61	-	-	ZA			F-33	1
6	ｼｰﾄCOMP.,ｼﾝｸﾞﾙ	77100-K0F-T61	ZA	ZA	ZA			F-23	2
7	ｽｳｲﾝｸﾞｱｰﾑｻﾌﾞASSY.,ﾘﾔｰ	52200-K0F-T00	ZE	ZE	ZE			F-32	8
8	ｽﾄﾗｲﾌﾟA,ﾌｭｰｴﾙﾀﾝｸ	86171-K0F-T60	ZA	ZB	ZA			F-50	1
9	ｽﾄﾗｲﾌﾟB,ﾌｭｰｴﾙﾀﾝｸ	86172-K0F-T60	ZA	ZB	ZA			F-50	2
10	ﾀﾝｸｾｯﾄ,ﾌｭｰｴﾙ	17520-K0F-T60	ZL	ZM	ZK			F-21	4
11	ﾊﾞﾂｼﾞ,L.ﾌﾟﾛﾀﾞｸﾄ	86202-K0F-T00	ZA	ZA	ZA			F-50	4
12	ﾊﾞﾂｼﾞ,R.ﾌﾟﾛﾀﾞｸﾄ	86201-K0F-T00	ZA	ZA	ZA			F-50	3
13	ﾌｫｰｸASSY.,L.ﾌﾛﾝﾄ	51500-K0F-N71	ZA	-	-			F-11	14
14	ﾌｫｰｸASSY.,L.ﾌﾛﾝﾄ	51500-K0F-T61	-	ZA	-			F-11	14
15	ﾌｫｰｸASSY.,L.ﾌﾛﾝﾄ	51500-K0F-V61	-	-	ZA			F-11	14
16	ﾌｫｰｸASSY.,R.ﾌﾛﾝﾄ	51400-K0F-D71	-	ZA	-			F-11	4
17	ﾌｫｰｸASSY.,R.ﾌﾛﾝﾄ	51400-K0F-J71	-	-	ZA			F-11	4
18	ﾌｫｰｸASSY.,R.ﾌﾛﾝﾄ	51400-K0F-N71	ZA	-	-			F-11	4
19	ﾌﾞﾗｹｯﾄ,L.ﾍｯﾄﾞﾗｲﾄ	61320-K0F-T00	ZE	ZE	ZE			F-43	5
20	ﾌﾞﾗｹｯﾄ,R.ﾍｯﾄﾞﾗｲﾄ	61310-K0F-T00	ZE	ZE	ZE			F-43	2
21	ﾎｲｰﾙｻﾌﾞASSY.,ﾌﾛﾝﾄ	44650-K0F-D70	ZA	ZA	ZA			F-14-40	6
22	ﾎｲｰﾙｻﾌﾞASSY.,ﾘﾔｰ	42650-K0F-T60	ZA	ZA	ZA			F-19-40	9
23	ﾎﾞﾃﾞｨCOMP.,ﾌﾚｰﾑ	50100-K0F-J70	ZA	ZA	ZA			F-39	1
24	ﾏｰｸ	86511-K0F-D10	ZA	ZA	ZA			F-50	5
25	ﾏｰｸ	86641-K0F-T60	ZC	ZD	ZB			F-50	6

www.impex-jp.com

フューエルホース／チューブとビニールチューブ、および一般用チューブの使用について

・標準部品のフューエルホース／チューブとビニールチューブ、および一般用チューブは長巻のバルク部品に代替されます。
・標準部品のフューエルホース／チューブとビニールチューブ、および一般用チューブを注文の際は、パーツカタログ本文中の部品名下に記載されている（ ）付バルク部品番号または下記一覧表でご確認の上ご注文ください。
・交換の際は部品名中に記載されている正規の長さにカットして使用してください。
（バルク部品のカット方法、ナンバー記入方法等の取り扱いについては、サービスマニュアルおよびバルク部品に同梱されている説明書を参照してください。）
・カット後の価格については、パーツカタログ本文に記載されている希望小売価格を参照してください。

・下記の表は標準部品番号とバルク部品番号一覧表です。記載の代替部品以外は絶対に使用しないで下さい。

フューエルホース／チューブ

標準部品番号	バルク部品番号	バルク部品	
		内径 (mm)	長さ (m)
95001-30xxx-2x	95001-30001-20M	3.0	1
95001-30xxx-3x	95001-30001-30M	3.0	1
95001-30xxx-4x	95001-30001-40M	3.0	1
95001-35xxx-2x	95001-35001-50M <95001-35003-50M>	3.5	1 3
95001-35xxx-3x	95001-35001-60M <95001-35003-60M>	3.5	1 3
95001-35xxx-4x	95001-35001-60M <95001-35003-60M>	3.5	1 3
95001-35xxx-5x	95001-35001-50M <95001-35003-50M>	3.5	1 3
95001-35xxx-6x	95001-35001-60M <95001-35003-60M>	3.5	1 3
95001-45xxx-2x	95001-45001-50M <95001-45003-50M>	4.5	1 3
95001-45xxx-3x	95001-45001-60M <95001-45003-60M> <95001-45008-60M>	4.5	1 3 8
95001-45xxx-4x	95001-45001-60M <95001-45003-60M> <95001-45008-60M>	4.5	1 3 8
95001-45xxx-5x	95001-45001-50M <95001-45003-50M>	4.5	1 3
95001-45xxx-6x	95001-45001-60M <95001-45003-60M> <95001-45008-60M>	4.5	1 3 8
95001-55xxx-2x	95001-55001-50M <95001-55003-50M> <95001-55008-50M>	5.5	1 3 8

フューエルホース／チューブ

標準部品番号	バルク部品番号	バルク部品	
		内径 (mm)	長さ (m)
95001-55xxx-3x	95001-55001-60M <95001-55003-60M> <95001-55008-60M>	5.5	1 3 8
95001-55xxx-4x	95001-55001-60M <95001-55003-60M> <95001-55008-60M>	5.5	1 3 8
95001-55xxx-5x	95001-55001-50M <95001-55003-50M> <95001-55008-50M>	5.5	1 3 8
95001-55xxx-6x	95001-55001-60M <95001-55003-60M> <95001-55008-60M>	5.5	1 3 8
95001-75xxx-2x	95001-75001-50M <95001-75003-50M>	7.5	1 3
95001-75xxx-3x	95001-75001-60M <95001-75008-60M>	7.5	1 3 8
95001-75xxx-4x	95001-75001-60M <95001-75003-60M> <95001-75008-60M>	7.5	1 3 8
95001-75xxx-5x	95001-75001-50M <95001-75003-50M>	7.5	1 3
95001-75xxx-6x	95001-75001-60M <95001-75003-60M> <95001-75008-60M>	7.5	1 3 8
95001-80xxx-2x	95001-80001-50M	8.0	1
95001-80xxx-3x	95001-80001-60M	8.0	1
95001-80xxx-4x	95001-80001-60M	8.0	1
95001-80xxx-5x	95001-80001-50M	8.0	1
95001-80xxx-6x	95001-80001-60M	8.0	1

www.impex-jp.com

ビニールチューブ				
標準部品番号	バルク部品番号	バルク部品		
		内径 (mm)	外径 (mm)	長さ (m)
95003-01xxx-3x	95003-01001-60M <95003-01003-60M>	2.9	6.8	1 3
95003-01xxx-60	95003-01001-60M <95003-01003-60M>	2.9	6.8	1 3
95003-03xxx-3x	95003-03001-60M <95003-03003-60M>	3.0	6.0	1 3
95003-03xxx-60	95003-03001-60M <95003-03003-60M>	3.0	6.0	1 3
95003-05xxx-3x	95003-05001-60M <95003-05003-60M> <95003-05008-60M>	3.5	6.5	1 3 8
95003-05xxx-60	95003-05001-60M <95003-05003-60M> <95003-05008-60M>	3.5	6.5	1 3 8
95003-07xxx-1x	95003-07001-10M <95003-07003-10M> <95003-07008-10M>	4.0	7.0	1 3 8
95003-07xxx-20	95003-07001-10M <95003-07003-10M> <95003-07008-10M>	4.0	7.0	1 3 8
95003-07xxx-3x	95003-07001-60M <95003-07003-60M> <95003-07008-60M>	4.0	7.0	1 3 8
95003-07xxx-60	95003-07001-60M <95003-07003-60M> <95003-07008-60M>	4.0	7.0	1 3 8
95003-07xxx-7x	95003-07001-70M <95003-07003-70M> <95003-07008-70M>	4.0	7.0	1 3 8
95003-08xxx-1x	95003-08001-10M <95003-08003-10M> <95003-08008-10M>	4.5	6.5	1 3 8
95003-09xxx-3x	95003-09001-60M <95003-09003-60M>	4.5	8.0	1 3
95003-09xxx-60	95003-09001-60M <95003-09003-60M>	4.5	8.0	1 3
95003-10xxx-1x	95003-10001-10M <95003-10003-10M>	5.0	8.0	1 3
95003-10xxx-20	95003-10001-10M <95003-10003-10M>	5.0	8.0	1 3
95003-10xxx-3x	95003-10001-60M <95003-10003-60M>	5.0	8.0	1 3
95003-10xxx-60	95003-10001-60M <95003-10003-60M>	5.0	8.0	1 3
95003-11xxx-3x	95003-11001-60M <95003-11003-60M> <95003-11008-60M>	5.0	9.0	1 3 8
95003-11xxx-60	95003-11001-60M <5003-11003-60M> <95003-11008-60M>	5.0	9.0	1 3 8
95003-12xxx-1x	95003-12001-10M <95003-12003-10M> <95003-12008-10M>	5.0	7.0	1 3 8
95003-12xxx-20	95003-12001-10M <95003-12003-10M> <95003-12008-10M>	5.0	7.0	1 3 8

ビニールチューブ				
標準部品番号	バルク部品番号	バルク部品		
		内径 (mm)	外径 (mm)	長さ (m)
95003-14xxx-1x	95003-14001-10M <95003-14003-10M>	6.0	9.0	1 3
95003-14xxx-3x	95003-14001-60M <95003-14003-60M>	6.0	9.0	1 3
95003-14xxx-20	95003-14001-10M <95003-14003-10M>	6.0	9.0	1 3
95003-17xxx-1x	95003-17001-10M <95003-17003-10M>	7.0	9.0	1 3
95003-19xxx-1x	95003-19001-10M <95003-19003-10M> <95003-19008-10M>	7.0	11.0	1 3 8
95003-19xxx-20	95003-19001-10M <95003-19003-10M> <95003-19008-10M>	7.0	11.0	1 3 8
95003-19xxx-3x	95003-19001-60M <95003-19003-60M> <95003-19008-60M>	7.0	11.0	1 3 8
95003-19xxx-60	95003-19001-60M <95003-19003-60M> <95003-19008-60M>	7.0	11.0	1 3 8
95003-40xxx-20	95003-40001-10M <95003-40003-10M>	12.0	16.0	1 3
95003-21xxx-1x	95003-21001-10M <95003-21003-10M>	8.0	9.0	1 3
95003-21xxx-20	95003-21001-10M <95003-21003-10M>	8.0	9.0	1 3
95003-23xxx-1x	95003-23001-10M <95003-23003-10M>	8.0	12.0	1 3
95003-23xxx-20	95003-23001-10M <95003-23003-10M>	8.0	12.0	1 3
95003-23xxx-3x	95003-23001-60M <95003-23003-60M> <95003-23008-60M>	8.0	12.0	1 3 8
95003-23xxx-60	95003-23001-60M <95003-23003-60M> <95003-23008-60M>	8.0	12.0	1 3 8
95003-25xxx-1x	95003-25001-10M <95003-25003-10M>	9.0	11.0	1 3
95003-25xxx-20	95003-25001-10M <95003-25003-10M>	9.0	11.0	1 3
95003-25xxx-3x	95003-25001-60M <95003-25003-60M>	9.0	11.0	1 3
95003-25xxx-7x	95003-25001-70M <95003-25003-70M>	9.0	11.0	1 3
95003-27xxx-1x	95003-27001-10M <95003-27003-10M>	9.0	13.0	1 3
95003-27xxx-20	95003-27001-10M <95003-27003-10M>	9.0	13.0	1 3
95003-27xxx-3x	95003-27001-60M <95003-27003-60M>	9.0	13.0	1 3
95003-27xxx-60	95003-27001-60M <95003-27003-60M>	9.0	13.0	1 3
95003-33xxx-1x	95003-33001-10M <95003-33003-10M>	10.0	14.0	1 3

ビニールチューブ				
標準部品番号	バルク部品番号	バルク部品		
		内径 (mm)	外径 (mm)	長さ (m)
95003-33xxx-20	95003-33001-10M <95003-33003-10M>	10.0	14.0	1 3
95003-36xxx-1x	95003-36001-10M <95003-36003-10M> <95003-36008-10M>	11.0	13.0	1 3 8
95003-36xxx-20	95003-36001-10M <95003-36003-10M> <95003-36008-10M>	11.0	13.0	1 3 8
95003-37xxx-3x	95003-37001-60M <95003-37003-60M>	11.0	15.0	1 3
95003-37xxx-60	95003-37001-60M <95003-37003-60M>	11.0	15.0	1 3
95003-38xxx-1x	95003-38001-10M <95003-38003-10M>	12.0	13.0	1 3
95003-38xxx-20	95003-38001-10M <95003-38003-10M>	12.0	13.0	1 3
95003-39xxx-1x	95003-39001-10M <95003-39003-10M>	12.0	14.0	1 3
95003-39xxx-20	95003-39001-10M <95003-39003-10M>	12.0	14.0	1 3
95003-40xxx-3x	95003-40001-60M <95003-40003-60M>	12.0	16.0	1 3
95003-40xxx-60	95003-40001-60M <95003-40003-60M>	12.0	16.0	1 3
95003-43xxx-1x	95003-43001-10M <95003-43003-10M> <95003-43008-10M>	13.0	15.0	1 3 8
95003-43xxx-20	95003-43001-10M <95003-43003-10M> <95003-43008-10M>	13.0	15.0	1 3 8
95003-45xxx-1x	95003-45001-10M <95003-45003-10M> <95003-45008-10M>	14.0	18.0	1 3 8
95003-45xxx-20	95003-45001-10M <95003-45003-10M> <95003-45008-10M>	14.0	18.0	1 3 8
95003-50xxx-1x	95003-50001-10M <95003-50003-10M>	16.0	19.0	1 3
95003-50xxx-20	95003-50001-10M <95003-50003-10M>	16.0	19.0	1 3
95003-50xxx-3x	95003-50001-60M <95003-50003-60M>	16.0	19.0	1 3
95003-55xxx-1x	95003-55001-10M <95003-55003-10M>	17.5	20.5	1 3
95003-55xxx-20	95003-55001-10M <95003-55003-10M>	17.5	20.5	1 3
95003-60xxx-1x	95003-60001-10M <95003-60003-10M>	22.0	27.0	1 3
95003-60xxx-20	95003-60001-10M <95003-60003-10M>	22.0	27.0	1 3
95003-60xxx-3x	95003-60001-60M <95003-60003-60M>	22.0	27.0	1 3
95003-60xxx-60	95003-60001-60M <95003-60003-60M>	22.0	27.0	1 3

www.index-jp.com

一般用チューブ			
標準部品番号	バルク部品番号	バルク部品	
		内径 (mm)	長さ (m)
95005-11xxx-3x	95005-11001-30M	11.0	1
95005-11xxx-5x	95005-11001-50M	11.0	1
95005-12xxx-1x	95005-12001-10M <95005-12003-10M>	12.0	1 3
95005-12xxx-2x	95005-12001-20M	12.0	1
95005-12xxx-3x	95005-12001-30M	12.0	1
95005-12xxx-5x	95005-12001-50M	12.0	1
95005-14xxx-1x	95005-14001-10M	14.0	1
95005-14xxx-2x	95005-14001-20M <95005-14003-20M>	14.0	1 3
95005-14xxx-3x	95005-14001-30M	14.0	1
95005-14xxx-5x	95005-14001-50M	14.0	1
95005-17xxx-1x	95005-17001-10M	17.0	1
95005-17xxx-2x	95005-17001-20M	17.0	1
95005-17xxx-3x	95005-17001-30M	17.0	1
95005-17xxx-5x	95005-17001-50M	17.0	1
95005-30xxx-3x	95005-30001-30M	3.0	1
95005-30xxx-5x	95005-30001-50M	3.0	1
95005-35xxx-1x	95005-35001-10M <95005-35003-10M> <95005-35008-10M>	3.5	1 3 8
95005-35xxx-2x	95005-35001-20M	3.5	1
95005-35xxx-3x	95005-35001-30M	3.5	1
95005-35xxx-4x	95005-35001-10M <95005-35003-10M> <95005-35008-10M>	3.5	1 3 8
95005-35xxx-5x	95005-35001-50M	3.5	1
95005-45xxx-1x	95005-45001-10M <95005-45003-10M> <95005-45008-10M>	4.5	1 3 8
95005-45xxx-2x	95005-45001-20M	4.5	1
95005-45xxx-3x	95005-45001-30M	4.5	1

一般用チューブ			
標準部品番号	バルク部品番号	バルク部品	
		内径 (mm)	長さ (m)
95005-45xxx-4x	95005-45001-10M <95005-45003-10M> <95005-45008-10M>	4.5	1 3 8
95005-45xxx-5x	95005-45001-50M	4.5	1
95005-50xxx-3x	95005-50001-30M <95005-50003-30M>	5.0	1 3
95005-50xxx-5x	95005-50001-50M	5.0	1
95005-55xxx-1x	95005-55001-10M <95005-55003-10M> <95005-55008-10M>	5.3	1 3 8
95005-55xxx-2x	95005-55001-20M <95005-55003-20M>	5.3	1 3
95005-55xxx-4x	95005-55001-10M <95005-55003-10M> <95005-55008-10M>	5.3	1 3 8
95005-65xxx-1x	95005-65001-10M <95005-65003-10M>	6.5	1 3
95005-65xxx-2x	95005-65001-20M	6.5	1
95005-70xxx-3x	95005-70001-30M <95005-70003-30M>	7.0	1 3
95005-70xxx-5x	95005-70001-50M	7.0	1
95005-75xxx-1x	95005-75001-10M <95005-75003-10M>	7.3	1 3
95005-75xxx-2x	95005-75001-20M	7.3	1
95005-80xxx-1x	95005-80001-10M <95005-80003-10M>	8.0	1 3
95005-80xxx-2x	95005-80001-20M	8.0	1

＊注）Xは数字、英字を省略表示したものです。

◎ **注意: フューエルホース／チューブと一般用チューブ、及びビニールチューブを間違えて使用すると危険が生じます。**
フューエルホース／チューブ使用箇所に一般用チューブ、及びビニールチューブを使用したり、その逆の使用は絶対しないで、パーツカタログ記載のバルク部品をサービスマニュアル及びバルク部品に同梱されている説明書に従って正しく使用してください。

www.impex-inc.com

●フューエルホース／チューブと一般用チューブ、及びビニールチューブのバルク部品番号の構成について

（例）９５００１－７５００１－５０Ｍ

バルク部品

バルク部品を表します。

マーキングコード（フューエルホース／チューブおよび一般用チューブ）

変更コード（ビニールチューブ）

・ナンバリングマークおよび変更順を示しますがバルク部品では 0 でナンバーなしです。

種類コード

・フューエルホース　2 ：ブレード外部で赤色（内径 3mm のみ）
　　5 ：ブレード内部で黒色

・フューエルチューブ　3 ：赤色（内径 3mm のみ）
　　4 ：灰色＋赤線（内径 3mm のみ）
　　6 ：黒色

・ビニールチューブ　1 ：透明
　　2 ：黒色
　　3 ：うす赤色
　　6 ：うす赤色
　　7 ：うす黒色

・一般用チューブ　1 ：灰色
　　2 ：灰色
　　3 ：黒色
　　5 ：黒色

長さ

001：1 m（標準）
003：3 m
008：8 m
未設定のものもあります。

内径コード（フューエルホース／チューブおよび一般用チューブ）

30：3.0 mm
35：3.5 mm
45：4.5 mm
50：5.0 mm
55：5.3 mm 5.5 mm
65：6.5 mm
70：7.0 mm
75：7.3 mm 7.5 mm
80：8.0 mm
11：11 mm
91：12 mm（外径 15 mm）
92：12 mm（外径 16 mm）
12：12 mm（外径 17 mm）
14：14 mm
17：17 mm

内外径コード（ビニールチューブ）

01：内径 2.9　外径 6.8 mm
03：内径 3　外径 6 mm
05：内径 3.5　外径 6.5 mm
07：内径 4　外径 7 mm
08：内径 4.5　外径 6.5 mm
09：内径 4.5　外径 8 mm
12：内径 5　外径 7 mm
10：内径 5　外径 8 mm
11：内径 5　外径 9 mm
14：内径 6　外径 9 mm
17：内径 7　外径 9 mm
19：内径 7　外径 11 mm
21：内径 8　外径 9 mm
23：内径 8　外径 12 mm
25：内径 9　外径 11 mm
27：内径 9　外径 13 mm
33：内径 10　外径 14 mm
36：内径 11　外径 13 mm
37：内径 11　外径 15 mm
38：内径 12　外径 13 mm
39：内径 12　外径 14 mm
40：内径 12　外径 16 mm
43：内径 13　外径 15 mm
45：内径 14　外径 18 mm
50：内径 16　外径 19 mm
55：内径 17.5　外径 20.5 mm
60：内径 22　外径 27 mm

ホース／チューブのタイプ：

1：フューエルホース／チューブ
3：ビニールチューブ
5：一般用チューブ

www.impex-jp.com

エンジン　グループ

E-2

シリンダーヘッド

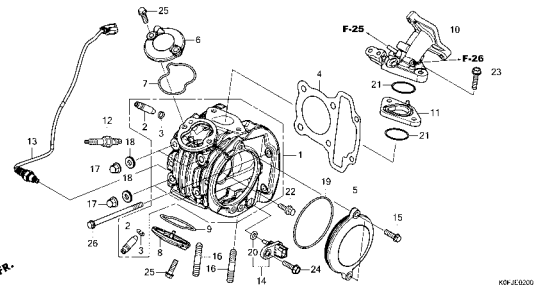

E-3

カムシャフト/バルブ

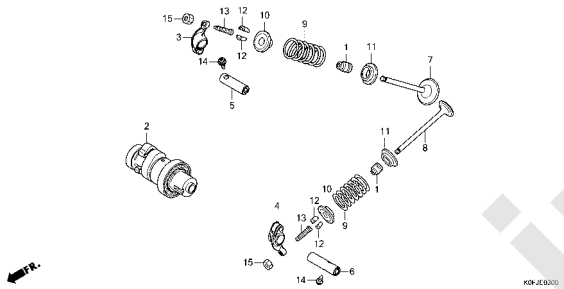

E-4

カムチェン/テンショナー

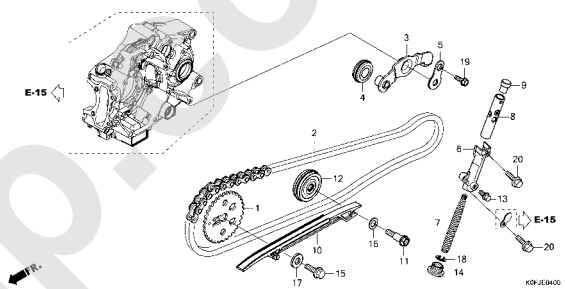

E-5

シリンダー

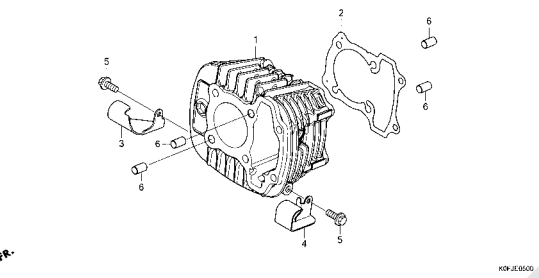

E-6

R.クランクケースカバー

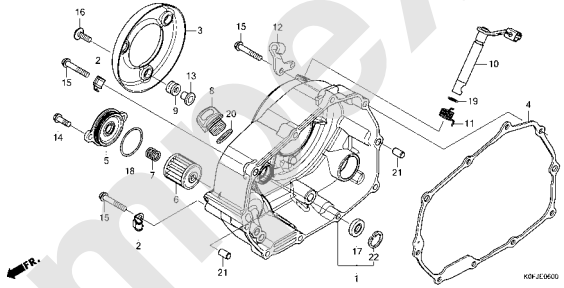

E-8

クラッチ

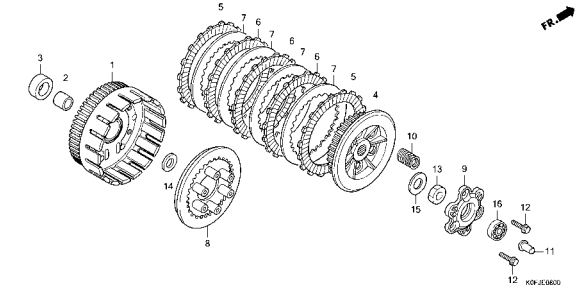

E-9

スターティングクラッチ

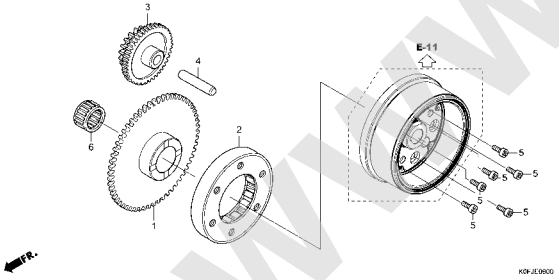

E-10

L.クランクケースカバー

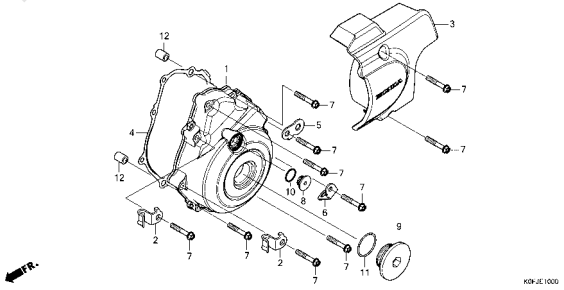

E-11

ジェネレーター

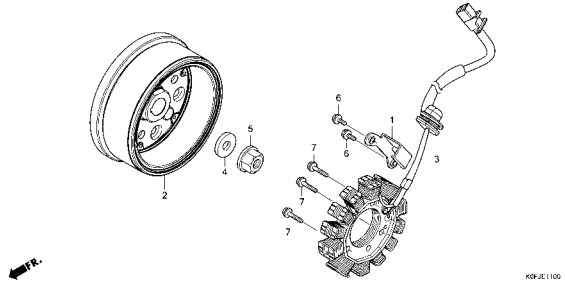

www.index-jp.com

エンジン　グループ

E-13

スターターモーター

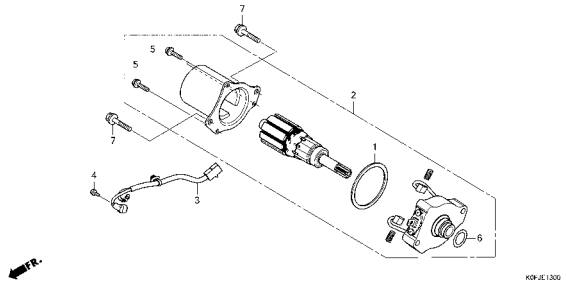

E-14

オイルポンプ

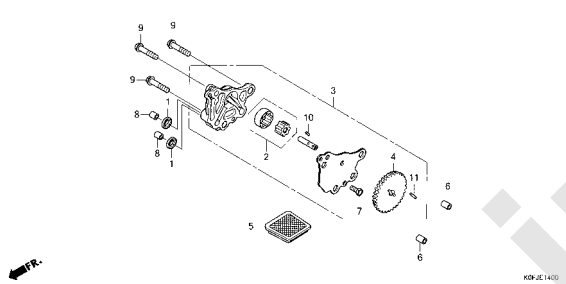

E-15

クランクケース

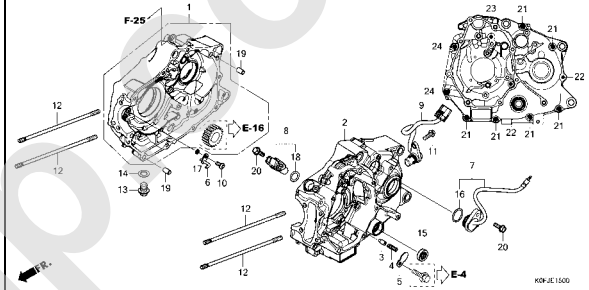

E-16

クランクシャフト/ピストン

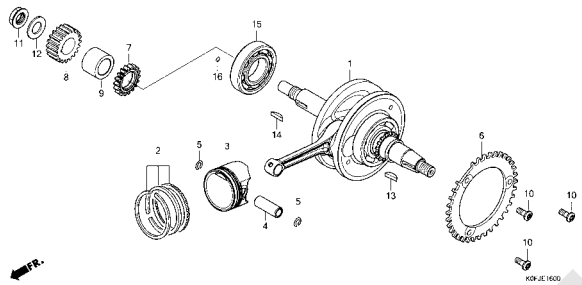

E-17

トランスミッション

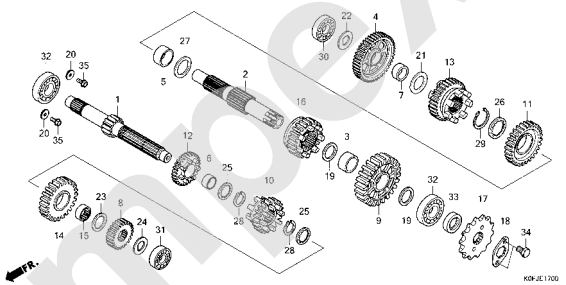

E-19

ギヤーシフトドラム

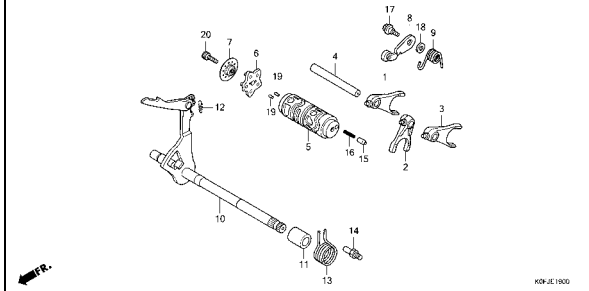

E-23

スロットルボディ

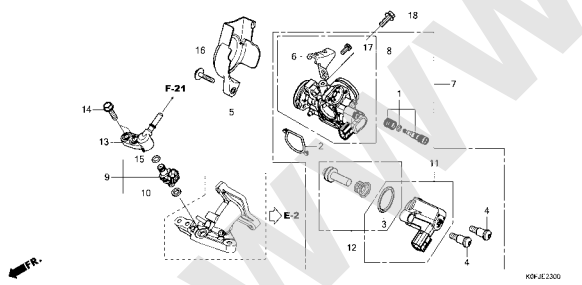

EOP-1

ガスケットキットA

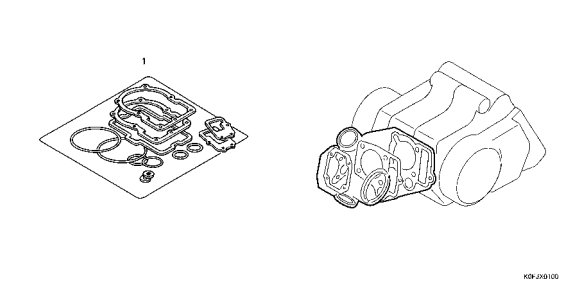

EOP-2

ガスケットキットB

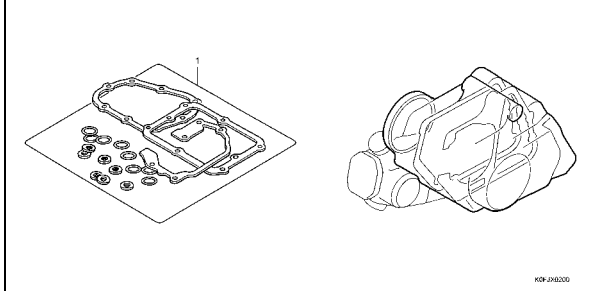

www.imoex-jp.com

フレーム　グループ

F-1

ヘッドライト

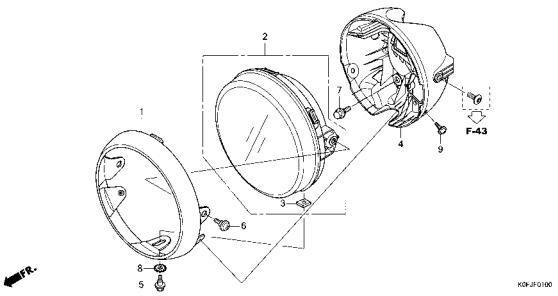

F-2

メーター

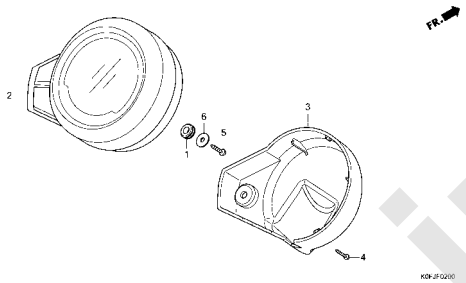

F-3

ミラー

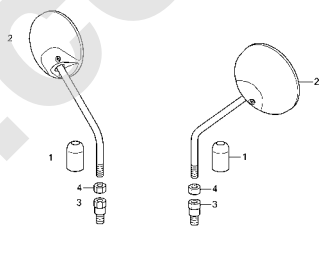

F-4

ハンドルレバー/スイッチ/ケーブル

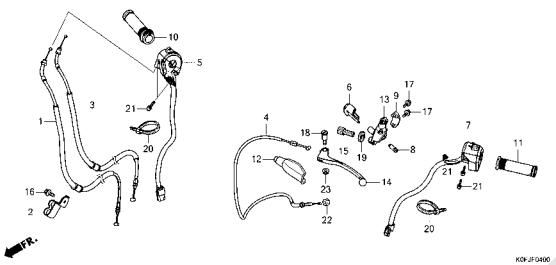

F-5

フロントブレーキマスターシリンダー

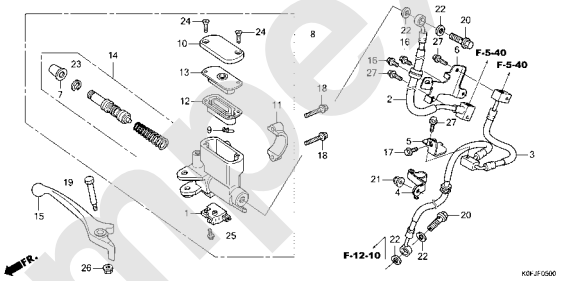

F-5-20

ABSモジュレーター

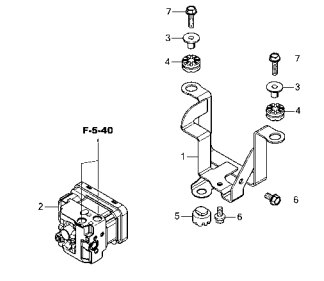

F-5-40

ブレーキパイプ

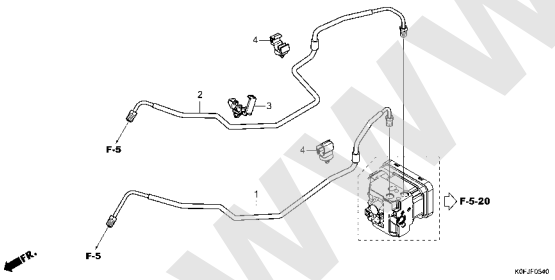

F-7

ハンドルパイプ

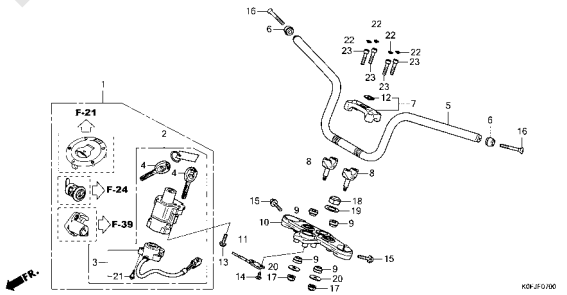

F-9

ステアリングステム

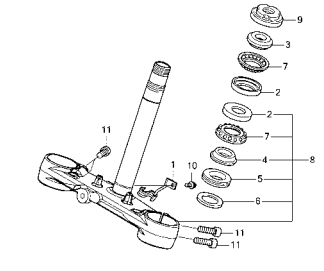

www.impex-jp.com

フレーム　グループ

F-10

フロントフェンダー

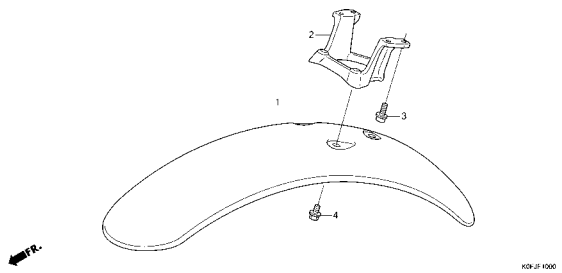

F-11

フロントフォーク

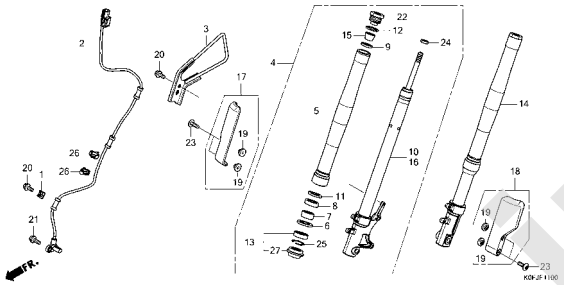

F-12-10

フロントブレーキキャリパー

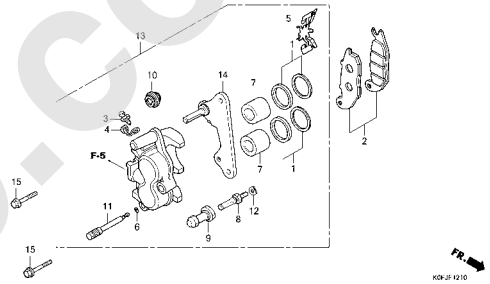

F-14-40

フロントホイール

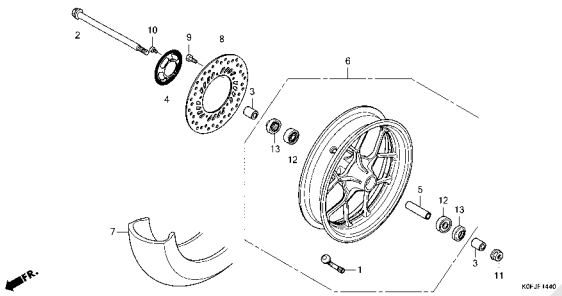

F-15

リヤーブレーキマスターシリンダー

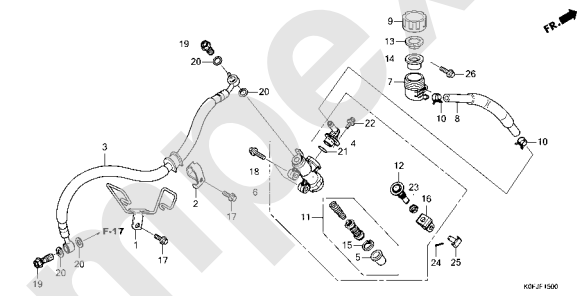

F-17

リヤーブレーキキャリパー

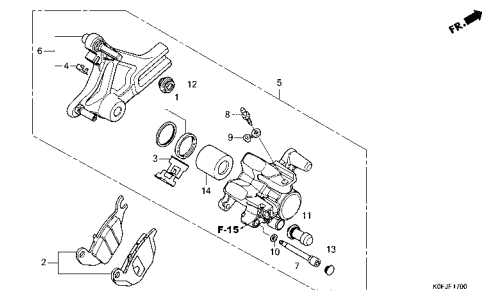

F-19-40

リヤーホイール

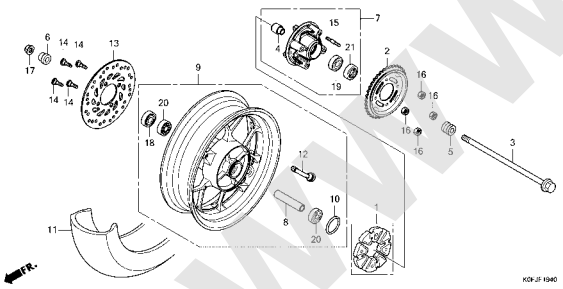

F-21

フューエルタンク

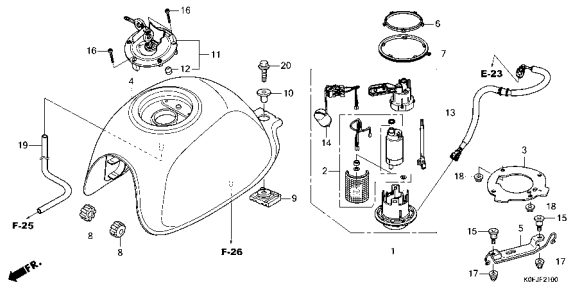

F-23

シート

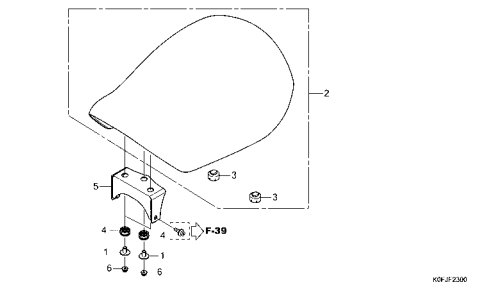

www.impex-jp.com

フレーム　グループ

F-24

サイドアウターカバー

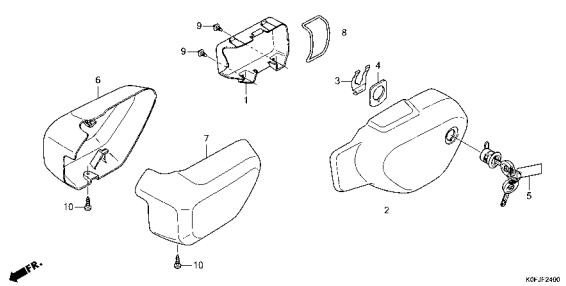

F-25

エアークリーナー

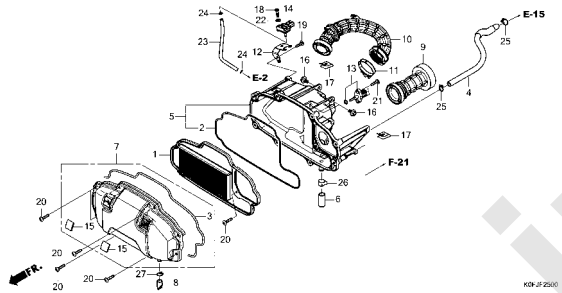

F-26

キャニスター

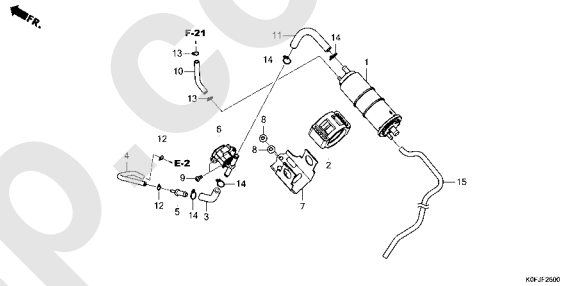

F-27

エキゾーストマフラー

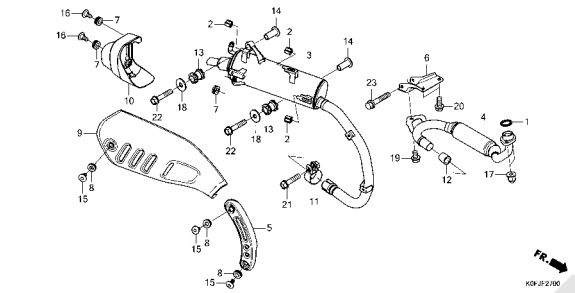

F-29

ペダル

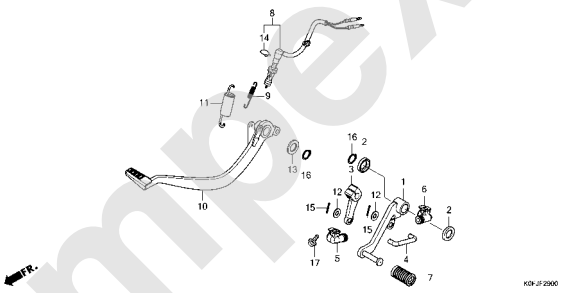

F-30

ステップ

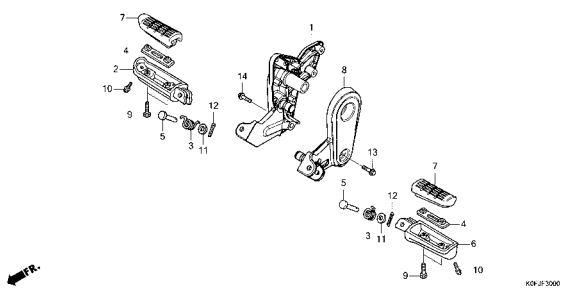

F-31

スタンド

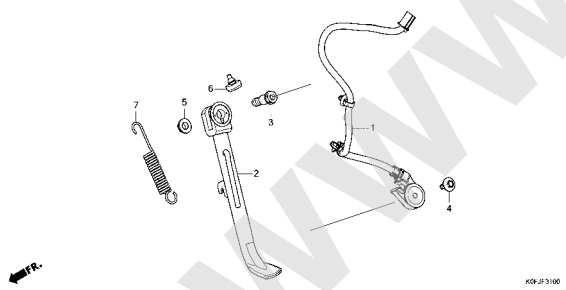

F-32

スウィングアーム

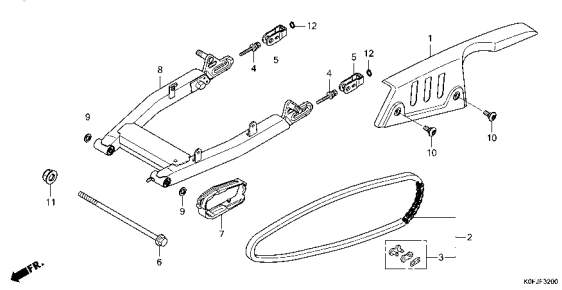

F-33

リヤークッション

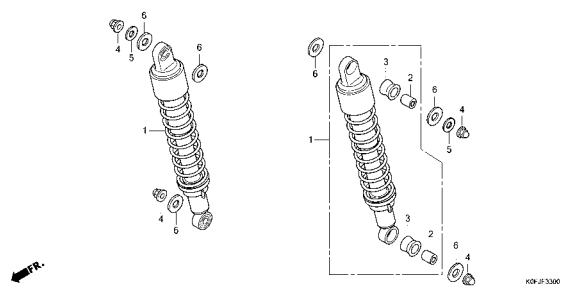

www.impex-jp.com

フレーム　グループ

F-34

リヤーフェンダー

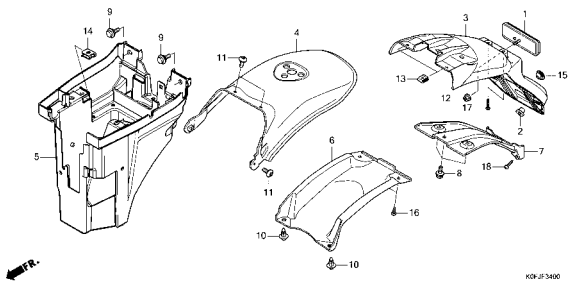

F-35

ウインカー

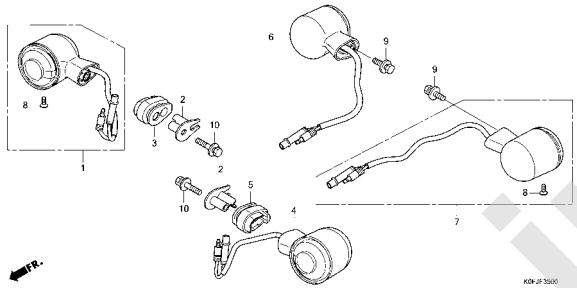

F-36

テールライト

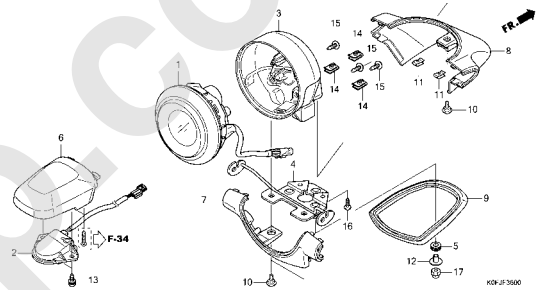

F-37

バッテリー

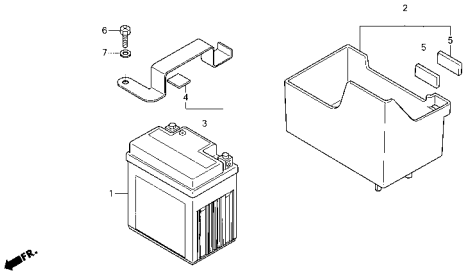

F-38

ワイヤーハーネス

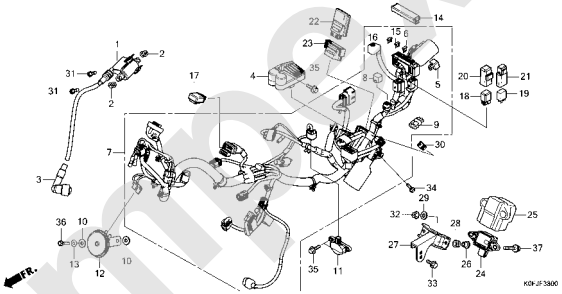

F-39

フレームボディ

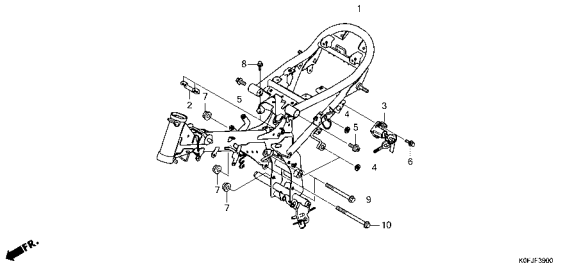

F-43

ヘッドライトブラケット

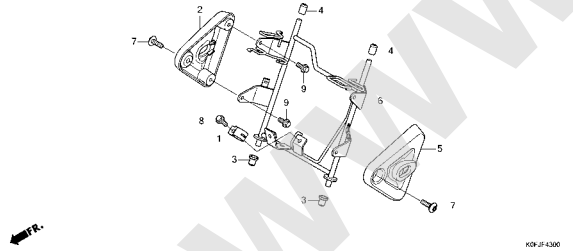

F-48

ツール

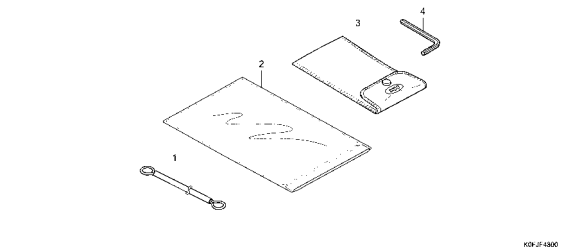

F-49

コーションラベル

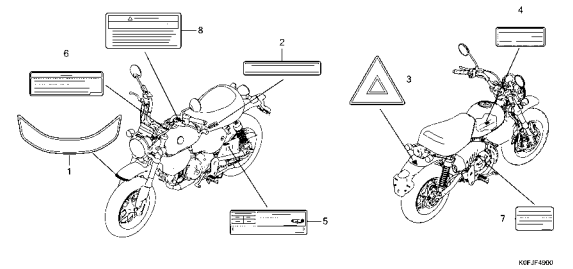

www.innocx-jp.com

フレーム　グループ

F-50

マーク/ストライプ

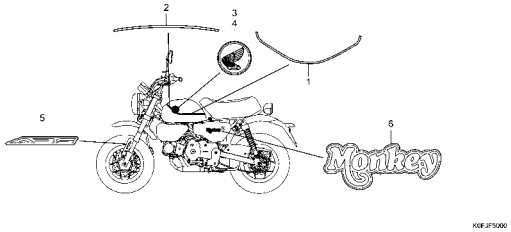

www.impex-jp.com

E-2 シリンダーヘッド

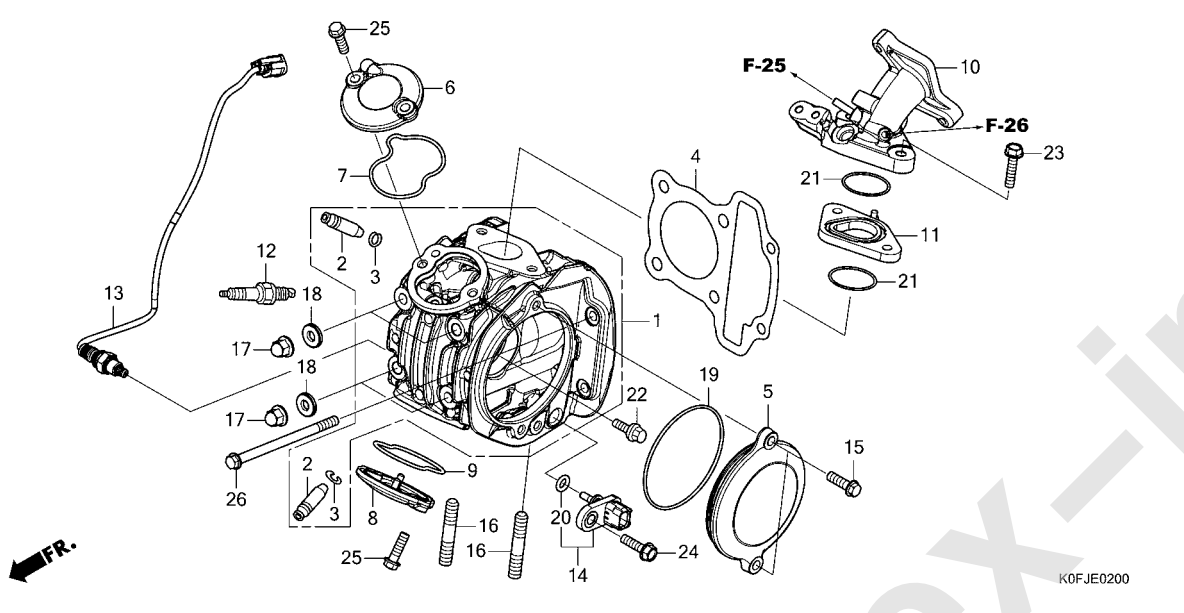

見出番号	部品番号	部品名	使用個数 Z125 MAN	適用号機 初号機	適用号機 終号機	タイプ
1	12200-K0G-T20	ヘッドCOMP.,シリンダー・・・・・・・・	1			
2	12204-K0J-P00	ガイド,バルブ(オーバーサイズ)・・	2			
3	12206-K0J-N00	クリップ,バルブガイド・・・・・・・・	2			
4	12251-K26-G01	ガスケット,シリンダーヘッド・・・・・・・	1			
5	12341-K0G-T20	カバー,L.シリンダーヘッドサイド・・・	1			
6	12361-K0G-T20	カバー,インテークタペットホール・・・・・・	1			
7	12365-K1M-T00	ガスケット,インテークタペットホールカバー	1			
8	12371-K0G-T20	カバー,エキゾーストタペットホール・・・・	1			
9	12375-K1M-T00	ガスケット,エキゾーストタペットホールカバー	1			
10	17110-K0F-D70	パイプCOMP.,インレット・・・・・・・・	1			
11	17119-K26-G00	インシュレーター,インテークパイプ・・・・・	1			
12	31917-KWB-601	プラグ,スパーク(CPR7EA-9S)(NGK)	1			
13	36533-K0F-D71	センサー,エアーフューエルレシオ・・・・・・・・	1			
14	37750-K0J-N21	センサーASSY.,オイルテンプレチャー(ミツビシ)	1			
15	90002-K0G-T20	ボルト,フランジ 6X20・・・・・・・・	2			
16	90004-K1M-T00	ボルト,スタッド 8X32・・・・・・・・・	2			
17	90201-K1M-T00	ナット,キャップ 7MM・・・・・・・・・・	4			
18	90443-GGN-J00	ワッシャーA,シーリング・・・・・・・・・・	4			
19	91301-PH8-005	Oリング 74.5X2.5(NOK)・・・・・	1			
20	91304-K0J-N21	Oリング・・・・・・・・・・・・・・・・・・	1			
21	91304-K1M-T00	Oリング 31.5X2.4・・・・・・・・・・	2			
22	93404-06012-00	ボルトワッシャー 6X12・・・・・・・・・・	1			

www.impex-jp.com

E-2 シリンダーヘッド

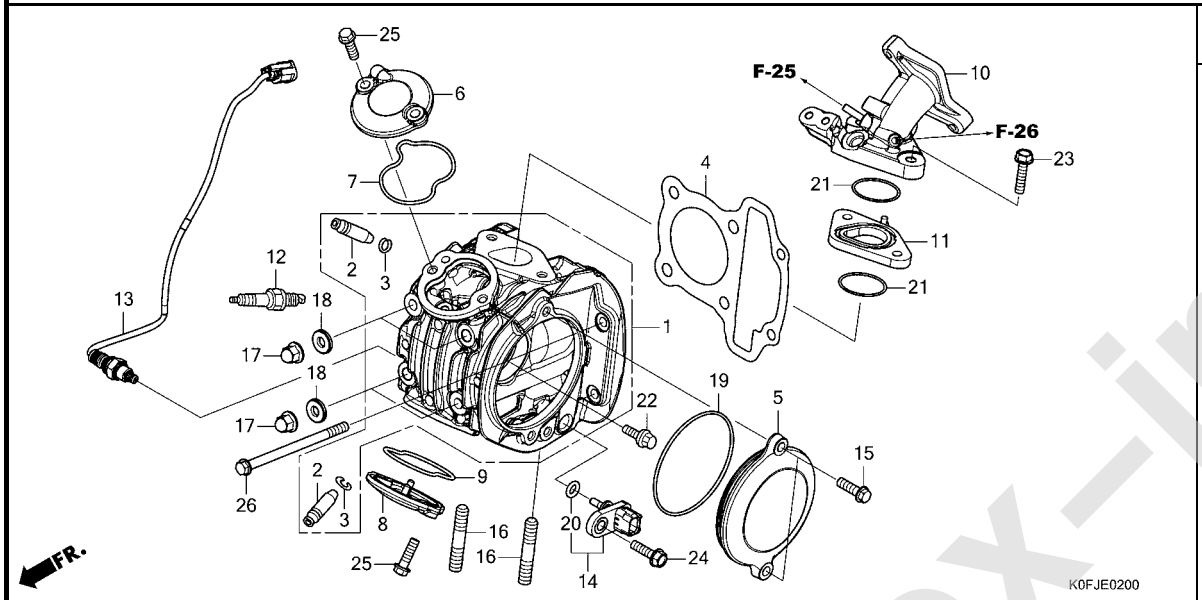

見出番号	部品番号	部品名	使用個数 Z125 MAN	適用号機 初号機	終号機	タイプ
23	95701-06028-00	ﾎﾞﾙﾄ,ﾌﾗﾝｼﾞ 6X28 ･････････	2			
24	96001-06016-00	ﾎﾞﾙﾄ,ﾌﾗﾝｼﾞ 6X16 ･････････	1			
25	96001-06020-00	ﾎﾞﾙﾄ,ﾌﾗﾝｼﾞ 6X20 ･････････	4			
26	96001-06095-00	ﾎﾞﾙﾄ,ﾌﾗﾝｼﾞ 6X95 ･････････	2			

www.impex-jp.com

E-3 カムシャフト / バルブ

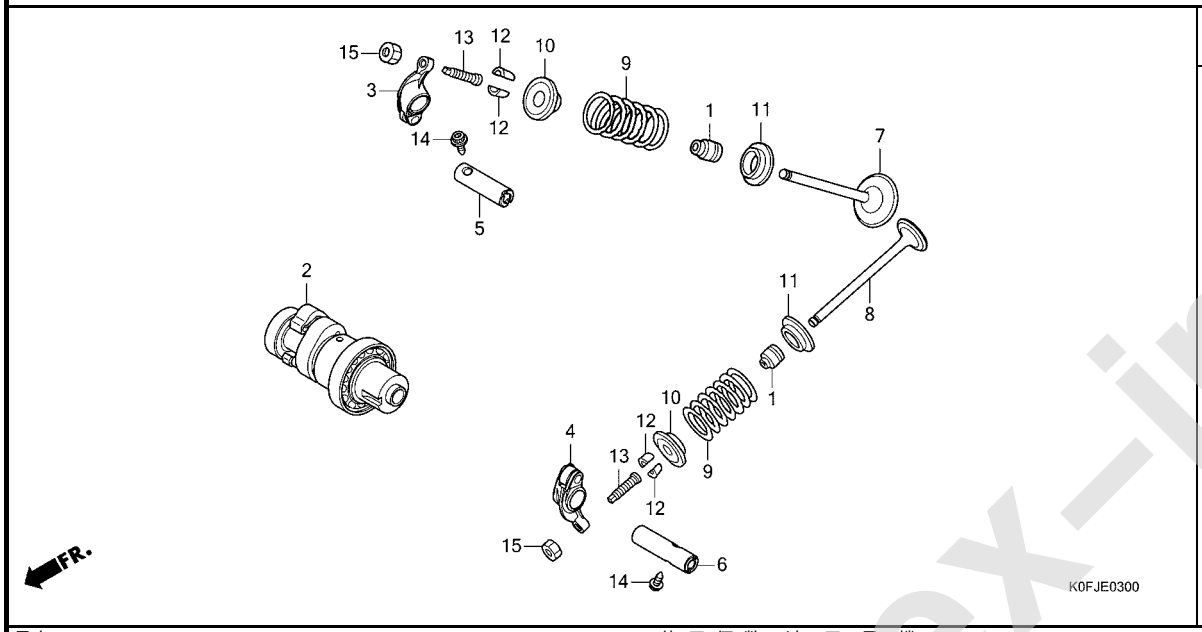

見出番号	部品番号	部品名	使用個数 Z125 MAN	適用号機 初号機	適用号機 終号機	タイプ
1	12209-K1B-T01	ｼｰﾙ,ﾊﾞﾙﾌﾞｽﾃﾑ ･････････････	2			
2	14100-K1M-T00	ｶﾑｼｬﾌﾄCOMP. ･････････････	1			
3	14430-K0J-N00	ｱｰﾑCOMP.,ｲﾝﾃｰｸﾊﾞﾙﾌﾞﾛｯｶｰ ･	1			
4	14440-K1M-T00	ｱｰﾑCOMP.,ｴｷｿﾞｰｽﾄﾊﾞﾙﾌﾞﾛｯｶｰ	1			
5	14451-K1M-T00	ｼｬﾌﾄ,ｲﾝﾚｯﾄﾛｯｶｰｱｰﾑ ･･････････	1			
6	14452-K1M-T00	ｼｬﾌﾄ,ｴｷｿﾞｰｽﾄﾛｯｶｰｱｰﾑ ･････	1			
7	14711-K26-G00	ﾊﾞﾙﾌﾞ,ｲﾝﾚｯﾄ ･････････････	1			
8	14721-K26-G00	ﾊﾞﾙﾌﾞ,ｴｷｿﾞｰｽﾄ ･････････････	1			
9	14751-K0N-D01	ｽﾌﾟﾘﾝｸﾞ,ﾊﾞﾙﾌﾞ (ﾆｯﾎﾟﾝﾊﾂｼﾞﾖｳ)	2			
10	14771-K1M-T00	ﾘﾃｰﾅｰ,ﾊﾞﾙﾌﾞｽﾌﾟﾘﾝｸﾞ ･･････	2			
11	14777-K0J-N00	ｼｰﾄ,ﾊﾞﾙﾌﾞｽﾌﾟﾘﾝｸﾞ ････････	2			
12	14781-MJE-D00	ｺｯﾀｰ,ﾊﾞﾙﾌﾞ ･････････････	4			
13	90012-KWW-740	ｽｸﾘｭｰ,ﾀﾍﾟｯﾄｱｼﾞﾔｽﾃｲﾝｸﾞ ･･･	2			
14	90089-K1M-T00	ﾎﾞﾙﾄ,ﾌﾗﾝｼﾞｿｹｯﾄ 5X14 ･････	2			
15	90206-001-000	ﾅｯﾄ,ﾀﾍﾟｯﾄｱｼﾞﾔｽﾃｲﾝｸﾞ ･････	2			

www.impex-jp.com

E-4 カムチェン / テンショナー

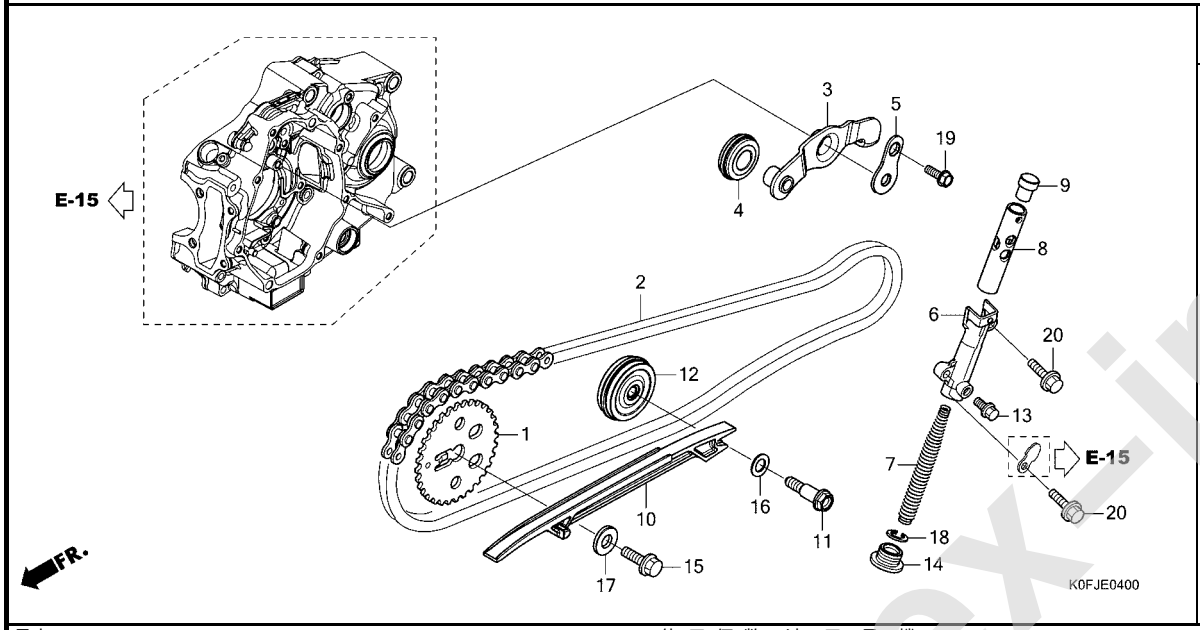

見出番号	部品番号	部品名	使用個数 Z125 MAN	適用号機 初号機	適用号機 終号機	タイプ
1	14321-K1M-T00	ｽﾌﾟﾛｹｯﾄ,ｶﾑ(32T)	1			
2	14401-K1M-T01	ﾁｪﾝ,ｶﾑ(RK-M)(25HDS-90LE)	1			
3	14500-K1M-T00	ｱｰﾑCOMP.,ｶﾑﾁｪﾝﾃﾝｼｮﾅｰ	1			
4	14510-K1M-T01	ﾛｰﾗｰCOMP.,ｶﾑﾁｪﾝﾃﾝｼｮﾅｰ	1			
5	14515-K1M-T00	ﾌﾟﾚｰﾄ,ﾃﾝｼｮﾅｰｱｰﾑｾﾂﾃｲﾝｸﾞ	1			
6	14521-K26-G01	ﾃﾝｼｮﾅｰ,ﾘﾌﾀｰﾎﾞﾃﾞｨ	1			
7	14541-GB4-681	ｽﾌﾟﾘﾝｸﾞ,ｶﾑﾁｪﾝﾃﾝｼｮﾅｰ	1			
8	14550-K26-G00	ﾛｯﾄﾞCOMP.,ﾃﾝｼｮﾅｰﾌﾟｯｼｭ	1			
9	14566-086-030	ﾍｯﾄﾞ,ｶﾑﾁｪﾝﾃﾝｼｮﾅｰﾌﾟｯｼｭﾛｯﾄﾞ	1			
10	14611-K1M-T00	ｶﾞｲﾄﾞ,ｶﾑﾁｪﾝ	1			
11	14615-K1M-T00	ﾋﾟﾝ,ｶﾞｲﾄﾞﾛｰﾗｰ	1			
12	14620-K1M-T01	ﾛｰﾗｰCOMP.,ｶﾑﾁｪﾝｶﾞｲﾄﾞ	1			
13	90005-K1M-T00	ﾎﾞﾙﾄ,ﾌﾗﾝｼﾞ 6X12(NSHF)	1			
14	90081-K1M-T00	ﾎﾞﾙﾄ,ｷｬｯﾌﾟ 14MM	1			
15	90082-K1M-T00	ﾎﾞﾙﾄ,ﾌﾗﾝｼﾞ 8X22	1			
16	90475-KWB-600	ﾜｯｼｬｰ 8MM	1			
17	90483-KWN-900	ﾜｯｼｬｰ 8MM	1			
18	90603-K1M-T00	ｸﾘｯﾌﾟ 12MM	1			
19	95701-06014-00	ﾎﾞﾙﾄ,ﾌﾗﾝｼﾞ 6X14	1			
20	96001-06022-00	ﾎﾞﾙﾄ,ﾌﾗﾝｼﾞ 6X22	2			

www.impex-jp.com

E-5 シリンダー

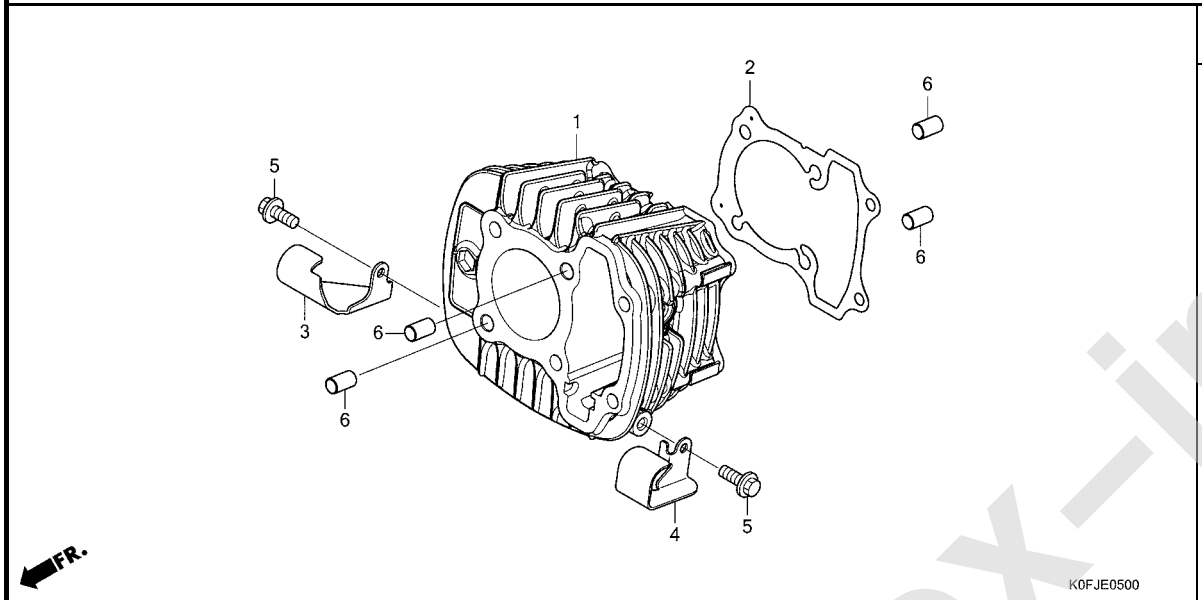

見出番号	部品番号	部品名	使用個数 Z125 MAN	適用号機 初号機	適用号機 終号機	タイプ
1	12100-K0G-T20	ｼﾘﾝﾀﾞｰCOMP.	1			
2	12191-K1M-T02	ｶﾞｽｹｯﾄ,ｼﾘﾝﾀﾞｰ(ﾆｹｱｽ)	1			
3	36535-K26-G00	ｶﾞｰﾄﾞ,O2ｾﾝｻｰ	1			
4	37751-K26-G00	ｶﾞｰﾄﾞ,ｻｰﾓｽﾀｯﾄｵｲﾙ	1			
5	90005-MGZ-J00	ﾎﾞﾙﾄ,ﾌﾗﾝｼﾞ 6X14(NSHF)	2			
6	90701-KFM-900	ﾉｯｸﾋﾟﾝ,ｽﾍﾟｼｬﾙ 8X14	4			

www.impex-jp.com

E-6 R. クランクケースカバー

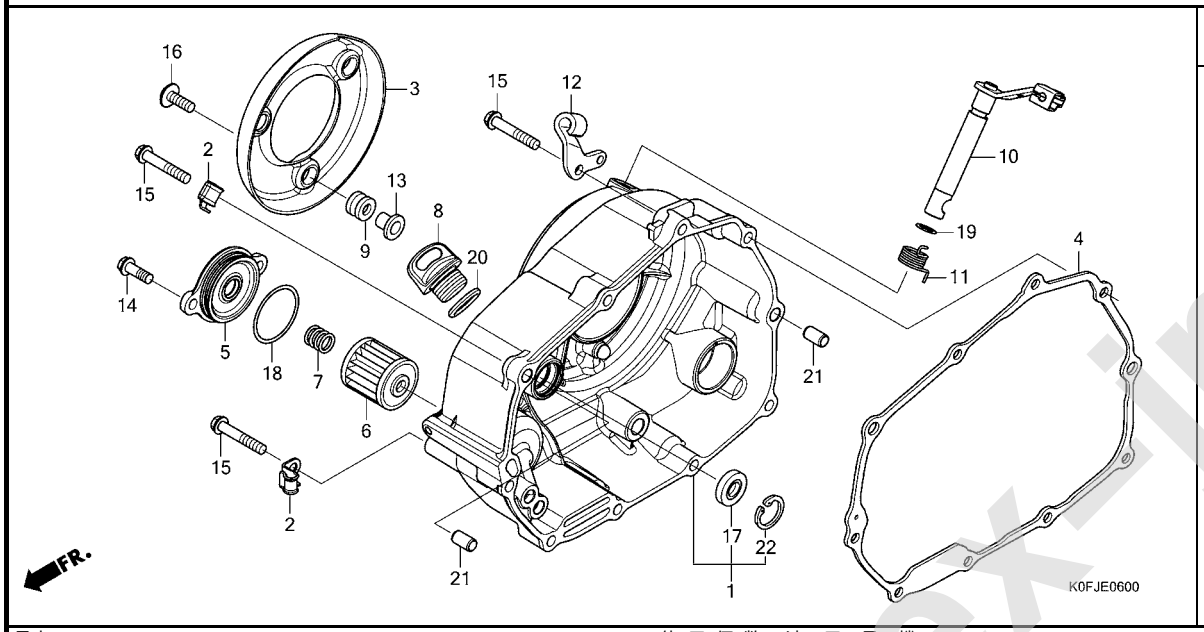

見出番号	部品番号	部品名	使用個数 Z125 MAN	適用号機 初号機	適用号機 終号機	タイプ
1	11330-K0F-T60	カバーCOMP.,R.クランクケース	1			
2	11346-KTR-940	クランパA,オイルテンプセンサーコード	2			
3	11371-K0F-T60	プロテクター,R.カバー	1			
4	11394-K1M-T02	ガスケット,R.クランクケースカバー (ニチアス)	1			
5	15411-K0G-T20	カバー,オイルフイルター	1			
6	15412-MGS-D21	エレメント,オイルフイルター	1			
7	15414-MEB-670	スプリング,オイルフイルター	1			
8	15611-K0F-T00	キヤツプ,オイルフイラー	1			
9	19639-GBC-000	ラバー,マウンテイング	3			
10	22810-K26-G00	レバーCOMP.,クラツチ	1			
11	22815-166-000	スプリング,クラツチレバー	1			
12	22821-K26-G00	レシーバー,クラツチケーブル	1			
13	33715-GB0-900	カラー,テールライトセツテイング	3			
14	90001-K0G-T20	ボルト,フランジ 6X18	2			
15	90004-K0G-T20	ボルト,フランジ 6X35	10			
16	90130-K26-900	スクリユー,パン 6X18	3			
17	91205-KF0-003	オイルシール 12X20X5(アライ)	1			
18	91302-PA9-003	Oリング 39.8X2.2(アライ)	1			
19	91305-K26-900	Oリング 8.8X1.9	1			
20	91307-KRM-840	Oリング 18X3	1			
21	94301-08140	ノツクピン 8X14	2			
22	94520-22000	サークリツプ,インターナル 22MM	1			

www.impex-jp.com

E-8 クラッチ

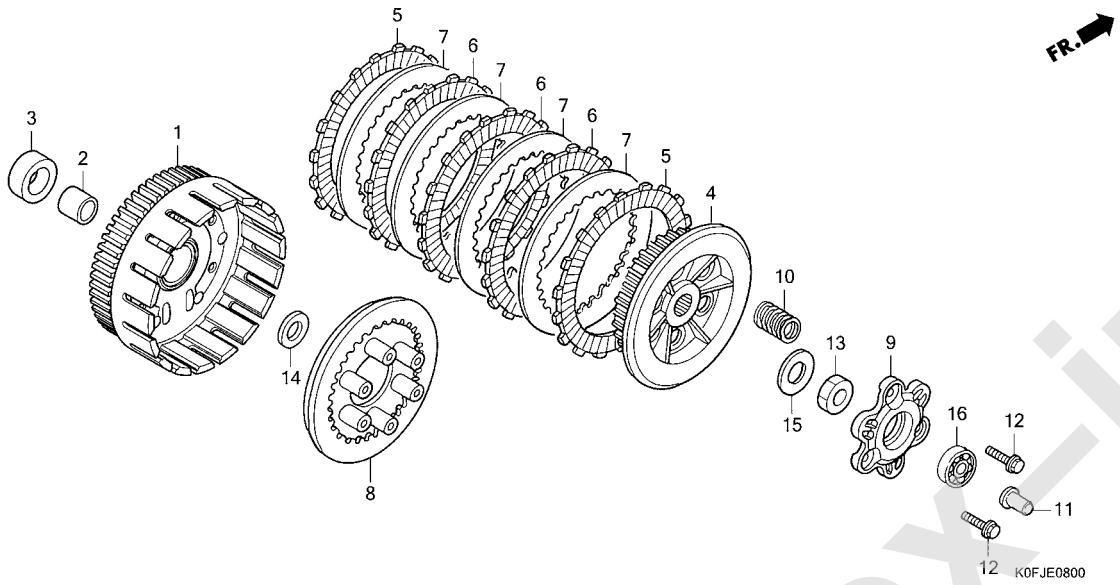

見出番号	部品番号	部品名	使用個数 Z125 MAN	適用号機 初号機	適用号機 終号機	タイプ
1	22100-K26-G02	ｱｳﾀｰCOMP.,ｸﾗｯﾁ(76T) ·····	1			
2	22115-KPH-900	ｶﾞｲﾄﾞ,ｸﾗｯﾁｱｳﾀｰ ·····	1			
3	22116-K26-G00	ｶﾗｰ,ｸﾗｯﾁｱｳﾀｰ ·····	1			
4	22121-K26-G01	ｾﾝﾀｰ,ｸﾗｯﾁ ·····	1			
5	22201-KPH-900	ﾃﾞｨｽｸ,ｸﾗｯﾁﾌﾘｸｼｮﾝ ·····	2			
6	22204-K26-G01	ﾃﾞｨｽｸB,ｸﾗｯﾁﾌﾘｸｼｮﾝ ·····	3			
7	22321-KE8-000	ﾌﾟﾚｰﾄ,ｸﾗｯﾁ ·····	4			
8	22350-KPH-900	ﾌﾟﾚｰﾄ,ｸﾗｯﾁﾌﾟﾚｯｼｬｰ ·····	1			
9	22361-K1M-T01	ﾌﾟﾚｰﾄ,ｸﾗｯﾁﾘﾌﾀｰ ·····	1			
10	22401-KPH-900	ｽﾌﾟﾘﾝｸﾞ,ｸﾗｯﾁ ·····	6			
11	22847-K26-900	ﾛｯﾄﾞ,ｸﾗｯﾁﾘﾌﾀｰ ·····	1			
12	90050-KPH-900	ﾎﾞﾙﾄ,ｽﾍﾟｼｬﾙﾌﾗﾝｼﾞ 6X20 ···	3			
13	90204-KYJ-900	ﾅｯﾄ,6ｶｸ 14MM ·····	1			
14	90403-KPH-900	ﾜｯｼｬｰ,ｽﾗｽﾄ 17MM ·····	1			
15	90432-KPT-A00	ﾜｯｼｬｰ 14.2X26X3 ·····	1			
16	96100-62000-00	ﾍﾞｱﾘﾝｸﾞ,ﾗｼﾞｱﾙﾎﾞｰﾙ 6200 ··	1			

www.impex-jp.com

E-9 スターティングクラッチ

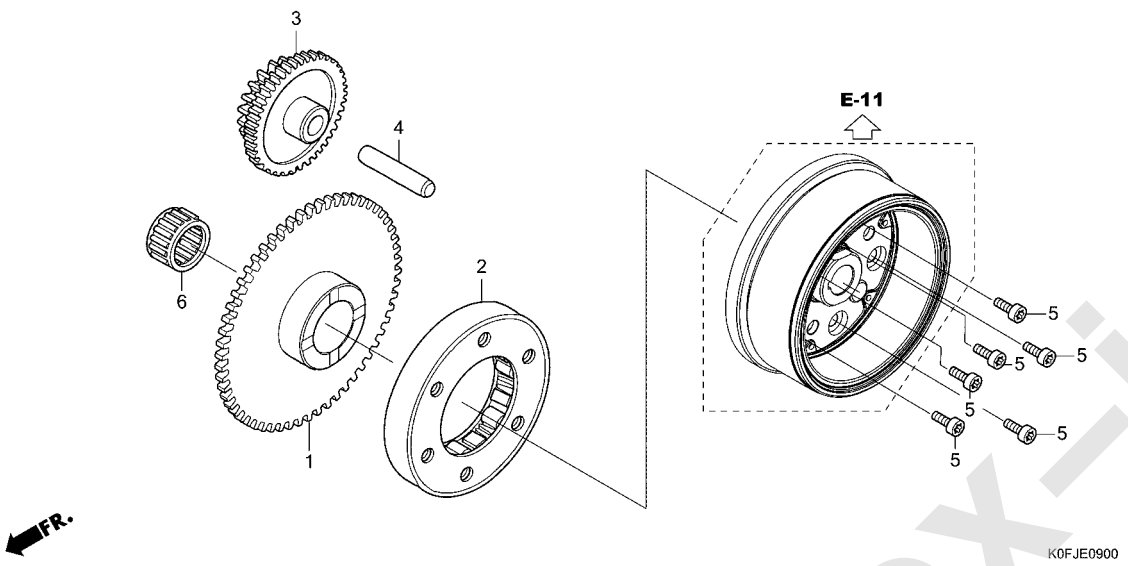

見出番号	部品番号	部品名	使用個数 Z125 MAN	適用号機 初号機	終号機	タイプ
1	28111-K1M-T00	ｷﾞﾔｰ,ｽﾀｰﾀｰﾄﾞﾘﾌﾞﾝ(56T)･･･	1			
2	28120-KWB-921	ｸﾗﾂﾁASSY.,ﾜﾝｳｴｲ (ｷｭｳｼｭｳﾑｻｼｾｲﾐﾂ)	1			
3	28131-K26-G00	ｷﾞﾔｰ,ｽﾀｰﾀｰﾘﾀﾞｸｼｮﾝ (13T/58T)	1			
4	28132-K1M-T00	ｼﾔﾌﾄ,ﾘﾀﾞｸｼｮﾝｷﾞﾔｰ･･････	1			
5	90085-KRM-850	ﾎﾞﾙﾄ,ｿｹﾂﾄ 6MM･････････	6			
6	91011-KWW-741	ﾍﾞｱﾘﾝｸﾞ,ﾆｰﾄﾞﾙ 21X27X18 (NTN)	1			

www.impex-jp.com

E-10 L. クランクケースカバー

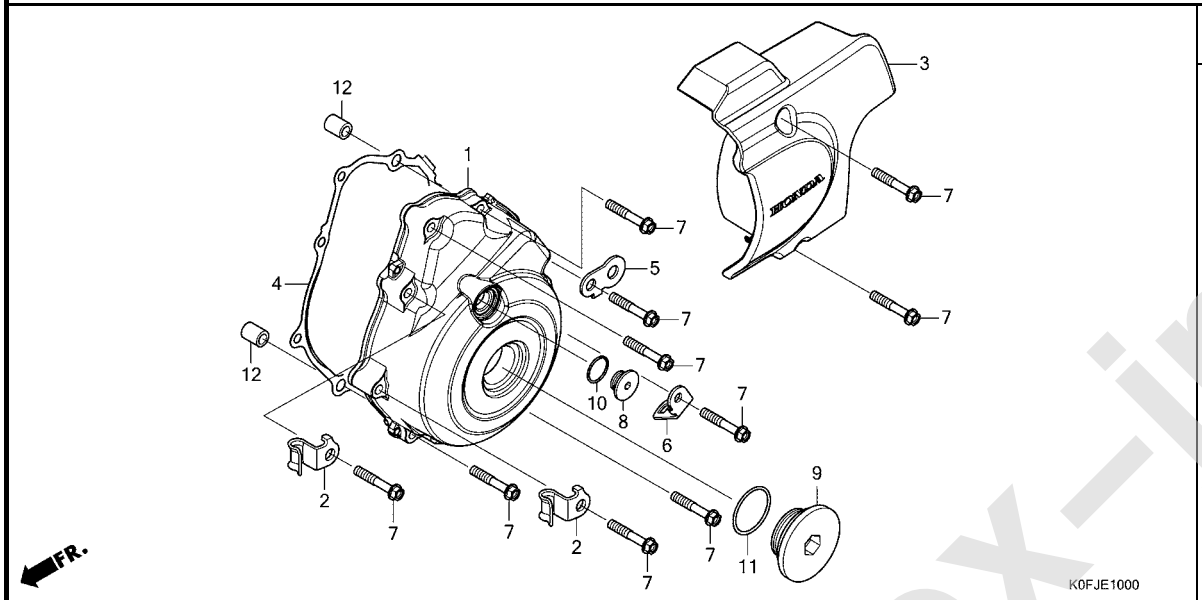

見出番号	部品番号	部品名	使用個数 Z125 MAN	適用号機 初号機	終号機	タイプ
1	11341-K0F-T60	カバー,L.クランクケース	1			
2	11346-KTR-940	クランパーA,オイルテンプセンサーコード	2			
3	11360-K0F-T60	カバーASSY.,L.リヤー	1			
4	11395-K1M-T02	ガスケット,L.クランクケースカバー (ニチアス)	1			
5	32157-MJM-D00	ステー,ハーネスクリップ	1			
6	35711-K0F-D70	ステー,サイドスタンドスイッチ	1			
7	90004-K0G-T20	ボルト,フランジ 6X35	10			
8	90084-K0F-T00	キャップ 14MM	1			
9	90087-K0F-T00	キャップ 30MM	1			
10	91308-KVR-C00	Oリング 13.8X2.5	1			
11	91356-KWV-000	Oリング 30MM	1			
12	94301-08140	ノックピン 8X14	2			

www.impex-jp.com

E-11 ジェネレーター

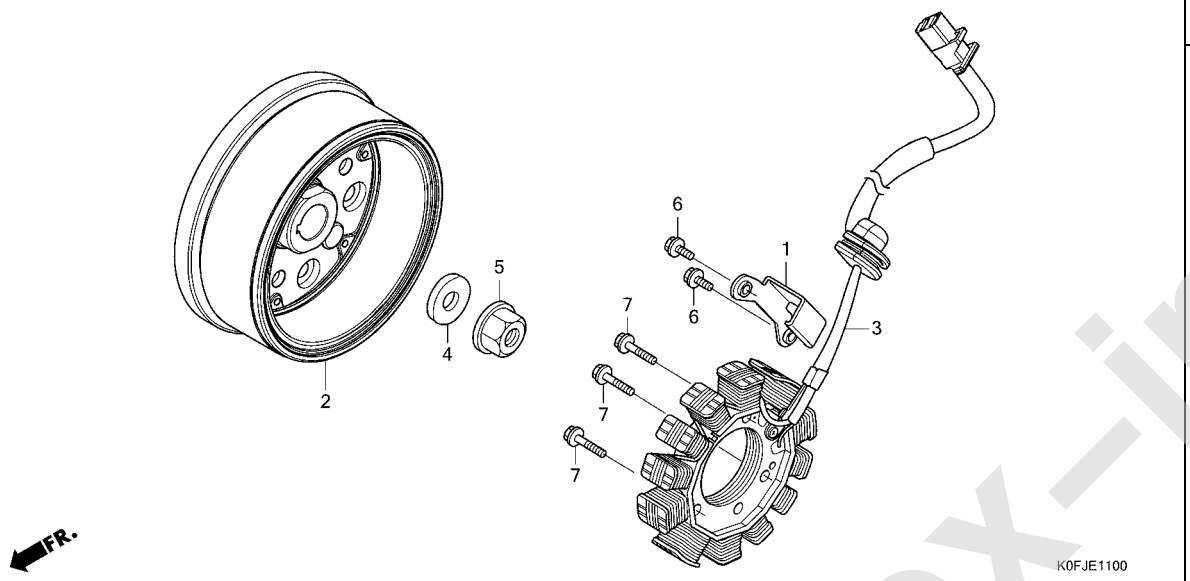

見出番号	部品番号	部品名	使用個数 Z125 MAN	適用号機 初号機	適用号機 終号機	タイプ
1	31101-K26-G80	ｶﾞｲﾄﾞ,ｺｰﾄﾞ(ACG)・・・・・・・・・	1			
2	31110-K26-G81	ﾌﾗｲﾎｲｰﾙCOMP.・・・・・・・・・・・・	1			
3	31120-K0G-D21	ｽﾃｰﾀｰCOMP.・・・・・・・・・・・・・・	1			
4	90439-KWZ-900	ﾜｯｼｬｰ 12X24X2.3・・・・・・・・・	1			
5	94050-12000	ﾅｯﾄ,ﾌﾗﾝｼﾞ 12MM・・・・・・・・・・	1			
6	96001-06016-00	ﾎﾞﾙﾄ,ﾌﾗﾝｼﾞ 6X16・・・・・・・・・	2			
7	96001-06025-00	ﾎﾞﾙﾄ,ﾌﾗﾝｼﾞ 6X25・・・・・・・・・	3			

www.impex-jp.com

E-13 スターターモーター

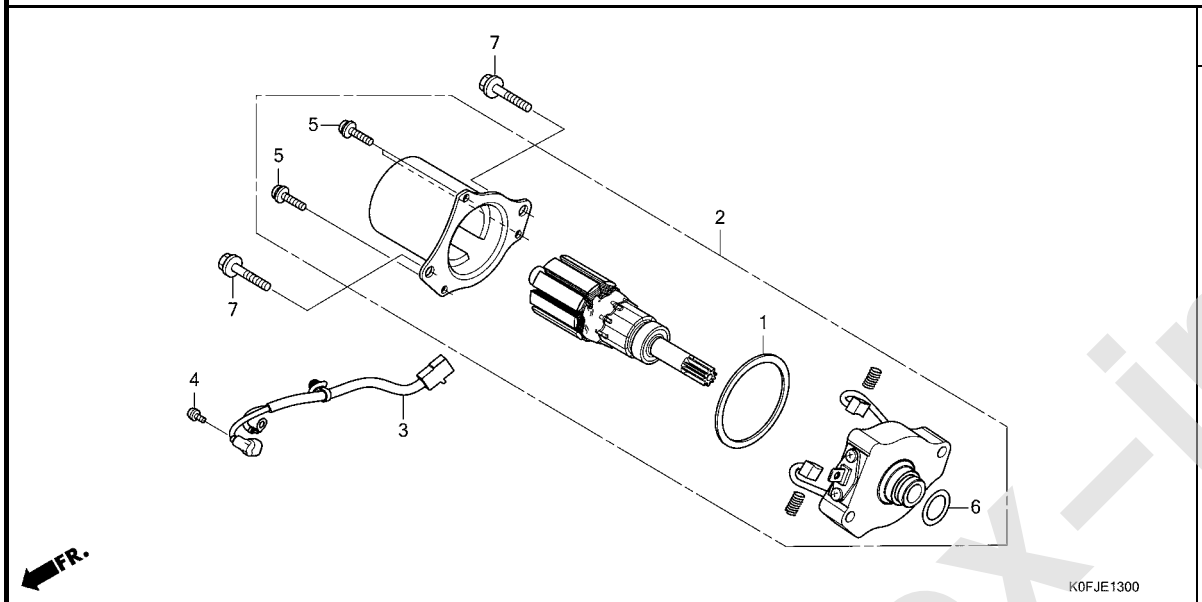

見出番号	部品番号	部品名	使用個数 Z125 MAN	適用号機 初号機	適用号機 終号機	タイプ
1	31206-GFC-771	ﾊﾟｯｷﾝ	1			
2	31210-K1M-T01	ﾓｰﾀｰﾕﾆｯﾄ,ｽﾀｰﾀｰ	1			
3	32105-K0F-T61	ｻﾌﾞｺｰﾄﾞ,ｽﾀｰﾀｰﾓｰﾀｰ	1			
4	90001-KWW-742	ｽｸﾘｭｰﾜｯｼｬｰ 4X6	1			
5	90004-KWW-742	ｽｸﾘｭｰﾜｯｼｬｰ 5X16	3			
6	91309-GFC-771	Oﾘﾝｸﾞ 16X3.1	1			
7	95701-06030-00	ﾎﾞﾙﾄ,ﾌﾗﾝｼﾞ 6X30	2			

www.impex-jp.com

E-14 オイルポンプ

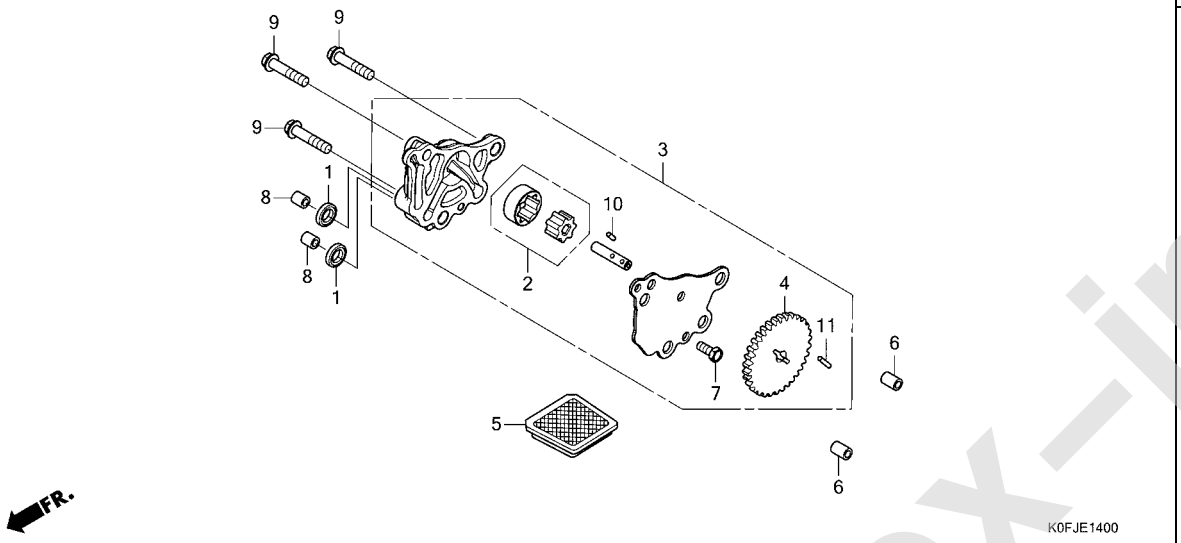

見出番号	部品番号	部品名	使用個数 Z125 MAN	適用号機 初号機	適用号機 終号機	タイプ
1	12396-KRM-840	ｶﾞｽｹｯﾄB,ﾍｯﾄﾞｶﾊﾞｰ	2			
2	15021-K1M-T00	ﾛｰﾀｰｾｯﾄ,ｵｲﾙﾎﾟﾝﾌﾟ	1			
3	15100-K26-G00	ｵｲﾙﾎﾟﾝﾌﾟASSY.	1			
4	15133-K1M-T00	ｷﾞﾔｰ,ｵｲﾙﾎﾟﾝﾌﾟﾄﾞﾘﾌﾞﾝ(25T)	1			
5	15421-KSP-910	ｽｸﾘｰﾝ,ｵｲﾙﾌｨﾙﾀｰ	1			
6	90702-KFM-900	ﾉｯｸﾋﾟﾝ 8X12	2			
7	93301-05012-0J	ﾎﾞﾙﾄ,6ｶｸ 5X12	1			
8	94301-08100	ﾉｯｸﾋﾟﾝ 8X10	2			
9	95701-06028-00	ﾎﾞﾙﾄ,ﾌﾗﾝｼﾞ 6X28	3			
10	96220-25085	ﾛｰﾗｰ 2.5X8.5	1			
11	96220-25135	ﾛｰﾗｰ 2.5X13.5	1			

www.impex-jp.com

E-15 クランクケース

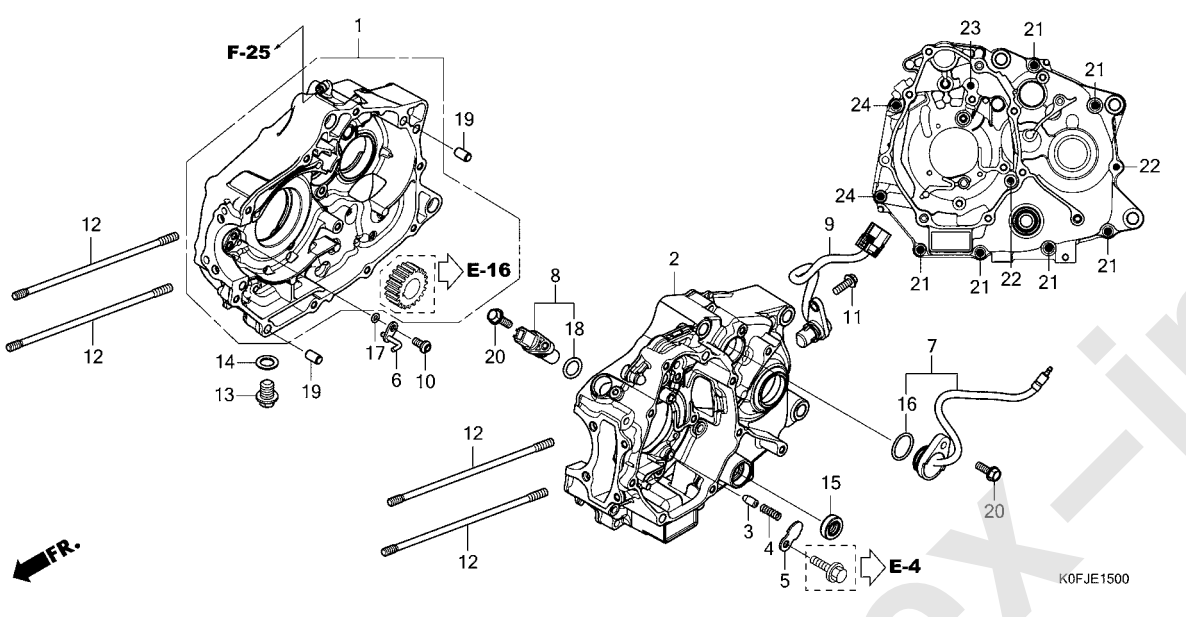

見出番号	部品番号	部品名	使用個数 Z125 MAN	適用号機 初号機	適用号機 終号機	タイプ
1	11010-K0F-T60	ｸﾗﾝｸｹｰｽｾｯﾄ,R.	1			
2	11200-K0F-D70	ｸﾗﾝｸｹｰｽCOMP.,L.	1			
3	11215-KYZ-900	ﾌﾟﾗｸﾞ,ﾍﾞｱﾘﾝｸﾞﾌﾟｯｼｭ	1			
4	11216-KYZ-900	ｽﾌﾟﾘﾝｸﾞ,ﾍﾞｱﾘﾝｸﾞﾌﾟｯｼｭ	1			
5	11218-K26-G00	ﾌﾟﾚｰﾄ,ﾌﾟｯｼｭﾌﾟﾗｸﾞ	1			
6	15201-K1M-T02	ｼﾞｪｯﾄCOMP.,ﾋﾟｽﾄﾝ	1			
7	35759-K0F-T61	ｺﾝﾀｸﾄASSY.,ﾆｭｰﾄﾗﾙｽｲｯﾁ	1			
8	37500-K26-G81	ｾﾝｻｰASSY.,ｸﾗﾝｸ	1			
9	37700-KVS-F01	ｾﾝｻｰASSY.,ｽﾋﾟｰﾄﾞ(NS)	1			
10	90003-K0J-N00	ﾎﾞﾙﾄ,ｽﾍﾟｼｬﾙ 6X12	1			
11	90004-GHB-640	ﾎﾞﾙﾄ,ﾌﾗﾝｼﾞ 6X18(NSHF)	1			
12	90031-KYY-900	ﾎﾞﾙﾄ,ｼﾘﾝﾀﾞｰｽﾀｯﾄﾞ	4			
13	90131-883-000	ﾎﾞﾙﾄ,ﾄﾞﾚﾝﾌﾟﾗｸﾞ 12X15	1			
14	90407-259-000	ﾊﾟｯｷﾝ,ﾄﾞﾚﾝｺｯｸ 12.5X20	1			
15	91208-KWB-601	ｵｲﾙｼｰﾙ 11.6X22X7	1			
16	91301-HP2-671	Oﾘﾝｸﾞ 21X2.4	1			
17	91305-K0J-N00	Oﾘﾝｸﾞ 3.8X1.4	1			
18	91333-PNC-006	Oﾘﾝｸﾞ	1			
19	94301-08140	ﾉｯｸﾋﾟﾝ 8X14	2			
20	95701-06018-00	ﾎﾞﾙﾄ,ﾌﾗﾝｼﾞ 6X18	2			
21	96001-06040-00	ﾎﾞﾙﾄ,ﾌﾗﾝｼﾞ 6X40	6			
22	96001-06050-00	ﾎﾞﾙﾄ,ﾌﾗﾝｼﾞ 6X50	2			
23	96001-06060-00	ﾎﾞﾙﾄ,ﾌﾗﾝｼﾞ 6X60	1			
24	96001-06070-00	ﾎﾞﾙﾄ,ﾌﾗﾝｼﾞ 6X70	2			

www.impex-jp.com

E-16 クランクシャフト / ピストン

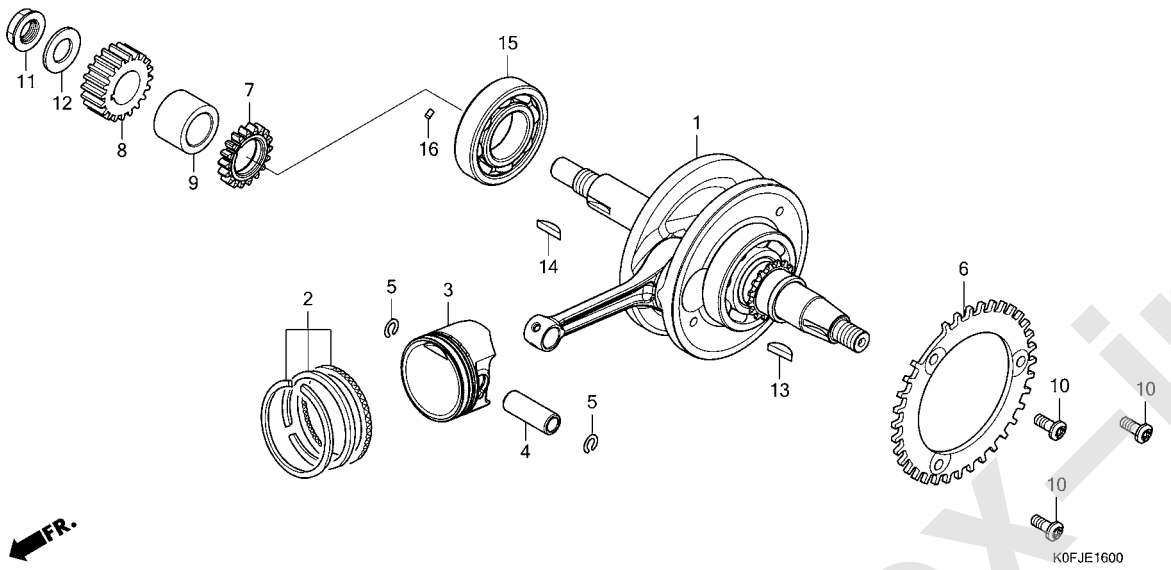

見出番号	部品番号	部品名	使用個数 Z125 MAN	適用号機 初号機	適用号機 終号機	タイプ
1	13000-K26-G80	ｸﾗﾝｸｼｬﾌﾄCOMP.	1			
2	13011-K1J-D00	ﾘﾝｸﾞｾｯﾄ,ﾋﾟｽﾄﾝ(ｽﾀﾝﾀﾞｰﾄﾞ) (TPR)	1			
3	13101-K26-G00	ﾋﾟｽﾄﾝ(STD)	1			
4	13111-K0J-N00	ﾋﾟﾝ,ﾋﾟｽﾄﾝ	1			
5	13115-K1M-T00	ｸﾘｯﾌﾟ,ﾋﾟｽﾄﾝﾋﾟﾝ 12MM	2			
6	13325-K26-G80	ﾌﾟﾚｰﾄ,ｸﾗﾝｸﾊﾟﾙｻｰ	1			
7	15341-K1M-T01	ｷﾞﾔｰ,ｵｲﾙﾎﾟﾝﾌﾟﾄﾞﾗｲﾌﾞ(18T)	1			
8	23121-K26-G00	ｷﾞﾔｰA,ﾌﾟﾗｲﾏﾘｰﾄﾞﾗｲﾌﾞ(25T)	1			
	23122-K26-G00	ｷﾞﾔｰB,ﾌﾟﾗｲﾏﾘｰﾄﾞﾗｲﾌﾞ(25T)	1			
	23123-K26-G00	ｷﾞﾔｰC,ﾌﾟﾗｲﾏﾘｰﾄﾞﾗｲﾌﾞ(25T)	1			
	23124-K26-G00	ｷﾞﾔｰD,ﾌﾟﾗｲﾏﾘｰﾄﾞﾗｲﾌﾞ(25T)	1			
9	23125-K26-G00	ｶﾗｰ,ﾌﾟﾗｲﾏﾘｰﾄﾞﾗｲﾌﾞｷﾞﾔｰ	1			
10	90003-K26-G80	ﾎﾞﾙﾄ,ﾉｯｸﾄﾙｸｽ 6MM	3			
11	90202-KRM-840	ﾅｯﾄ,ｽﾍﾟｼｬﾙﾌﾗﾝｼﾞ 14MM	1			
12	90432-KPT-A00	ﾜｯｼｬｰ 14.2X26X3	1			
13	90741-003-010	ｷｰ,ｳｯﾄﾞﾗﾌ 4MM	1			
14	90741-KGH-900	ｷｰ,ｳｯﾄﾞﾗﾌ 4MM	1			
15	91001-K1M-T02	ﾍﾞｱﾘﾝｸﾞ,R.ﾗｼﾞｱﾙﾎﾞｰﾙ ｽﾍﾟｼｬﾙ 62/28(NTN)	1			
16	94303-03050	ﾉｯｸﾋﾟﾝ 3X5	1			

www.impex-jp.com

E-17 トランスミッション

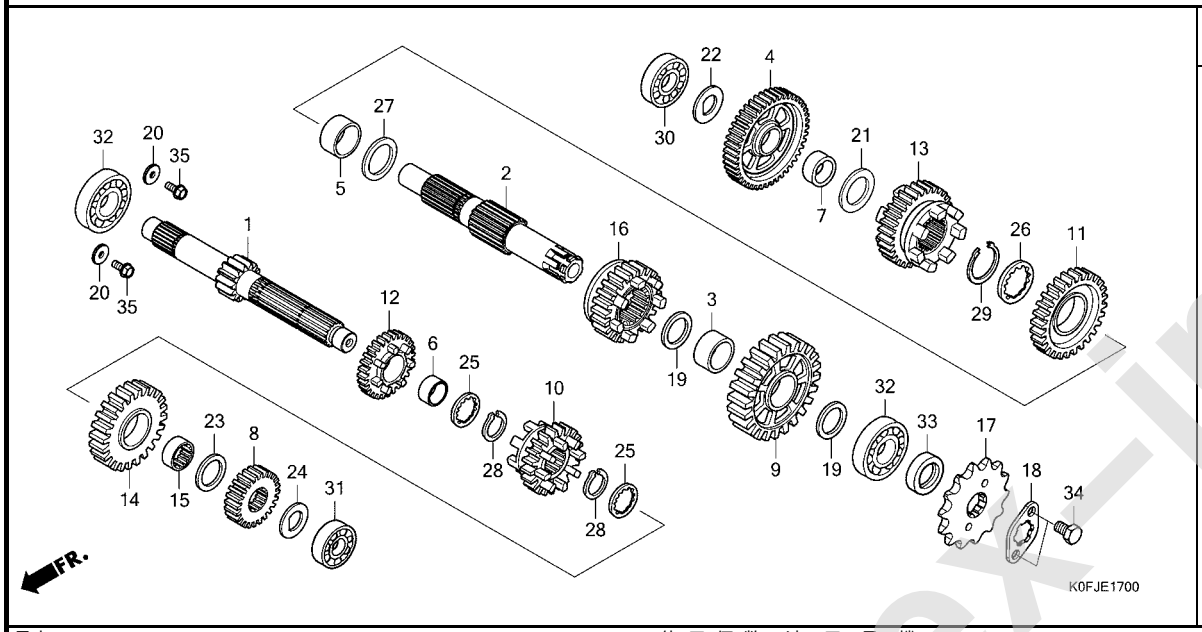

見出番号	部品番号	部品名	使用個数 Z125 MAN	適用号機 初号機	適用号機 終号機	タイプ
1	23211-K26-G00	ﾒｲﾝｼｬﾌﾄ(13T)	1			
2	23221-K26-G00	ｶｳﾝﾀｰｼｬﾌﾄ	1			
3	23415-K26-G00	ﾌﾞｯｼｭ 17MM	1			
4	23421-K26-G00	ｷﾞﾔｰ,ｶｳﾝﾀｰﾌｱｰｽﾄ(37T)	1			
5	23422-GB4-770	ﾌﾞｯｼｭ 20X9	1			
6	23422-K26-G00	ﾌﾞｯｼｭ 17MM	1			
7	23427-K26-G00	ﾌﾞｯｼｭ 15MM	1			
8	23431-K26-G00	ｷﾞﾔｰ,ﾒｲﾝｼｬﾌﾄｾｶﾝﾄﾞ(18T)	1			
9	23441-K26-G00	ｷﾞﾔｰ,ｶｳﾝﾀｰｼｬﾌﾄｾｶﾝﾄﾞ(32T)	1			
10	23451-K26-G00	ｷﾞﾔｰ,ﾒｲﾝｼｬﾌﾄｻｰﾄﾞ(19T)	1			
11	23461-K26-G00	ｷﾞﾔｰ,ｶｳﾝﾀｰｻｰﾄﾞ(25T)	1			
12	23471-K26-G00	ｷﾞﾔｰ,ﾒｲﾝｼｬﾌﾄﾌｫｰｽ(29T)	1			
13	23481-K26-G00	ｷﾞﾔｰ,ｶｳﾝﾀｰﾌｫｰｽ(30T)	1			
14	23491-K26-G00	ｷﾞﾔｰ,ﾒｲﾝｼｬﾌﾄﾌｲﾌｽ(32T)	1			
15	23492-K26-G00	ｶﾗｰ,ｽﾌﾟﾗｲﾝ 17X20X11	1			
16	23501-K26-G00	ｷﾞﾔｰ,ｶｳﾝﾀｰｼｬﾌﾄﾌｲﾌｽ(27T)	1			
17	23801-K2J-T00	ｽﾌﾟﾛｹｯﾄ,ﾄﾞﾗｲﾌﾞ(14T)	1			
18	23802-GN5-910	ﾌﾟﾚｰﾄ,ﾌｲｷｼﾝｸﾞ	1			
19	90405-KYJ-900	ﾜｯｼｬｰ 17X26X1.0	2			
20	90407-KWW-740	ﾜｯｼｬｰ 6.2X19X2.3	2			
21	90412-187-000	ﾜｯｼｬｰ,ｽﾗｽﾄ 15MM	1			
22	90412-K56-N00	ﾜｯｼｬｰ,ｽﾍﾟｼｬﾙ 15MM	1			
23	90452-115-000	ﾜｯｼｬｰ 17MM	1			
24	90452-KGH-900	ﾜｯｼｬｰ,ｽﾍﾟｼｬﾙ 12MM	1			
25	90452-KRM-840	ﾜｯｼｬｰ,ｽﾌﾟﾗｲﾝ 17X23X1.6	2			

www.impex-jp.com

E-17 トランスミッション

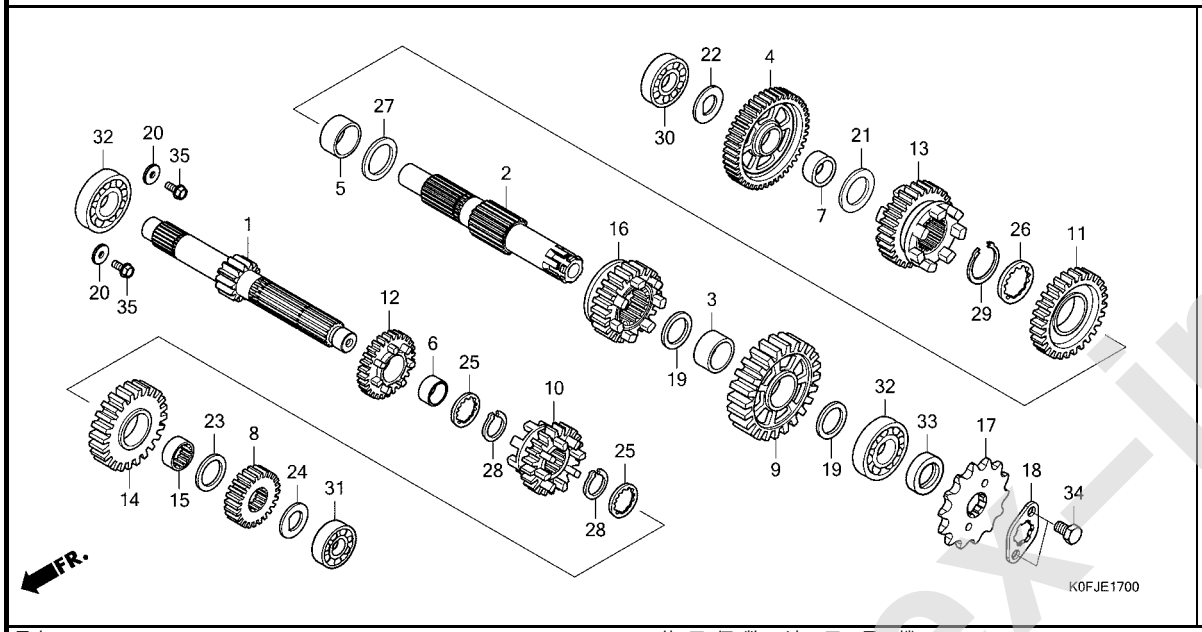

見出番号	部品番号	部品名	使用個数 Z125 MAN	適用号機 初号機	適用号機 終号機	タイプ
26	90453-KRM-840	ﾜｯｼｬｰ,ｽﾌﾟﾗｲﾝ 20MM	1			
27	90454-KPS-900	ﾜｯｼｬｰB,ｽﾗｽﾄ 20MM	1			
28	90601-KRM-840	ｻｰｸﾘｯﾌﾟ 17MM	2			
29	90605-KVS-900	ｾｯﾄﾘﾝｸﾞ 20MM	1			
30	91003-K1M-T01	ﾍﾞｱﾘﾝｸﾞ,ﾗｼﾞｱﾙﾎﾞｰﾙ 15X42X11	1			
31	91013-KSS-901	ﾍﾞｱﾘﾝｸﾞ,ﾗｼﾞｱﾙﾎﾞｰﾙ 6001	1			
	91013-KZV-J01		1			
32	91015-KSS-901	ﾍﾞｱﾘﾝｸﾞ,ﾗｼﾞｱﾙﾎﾞｰﾙ 6203	2			
	91015-KZV-J01		2			
33	91204-KPH-902	ｵｲﾙｼｰﾙ 17X30X5(NOK)	1			
34	92101-06010-0A	ﾎﾞﾙﾄ,6ｶｸ 6X10	2			
35	95701-06014-00	ﾎﾞﾙﾄ,ﾌﾗﾝｼﾞ 6X14	2			

www.impex-jp.com

E-19 ギヤーシフトドラム

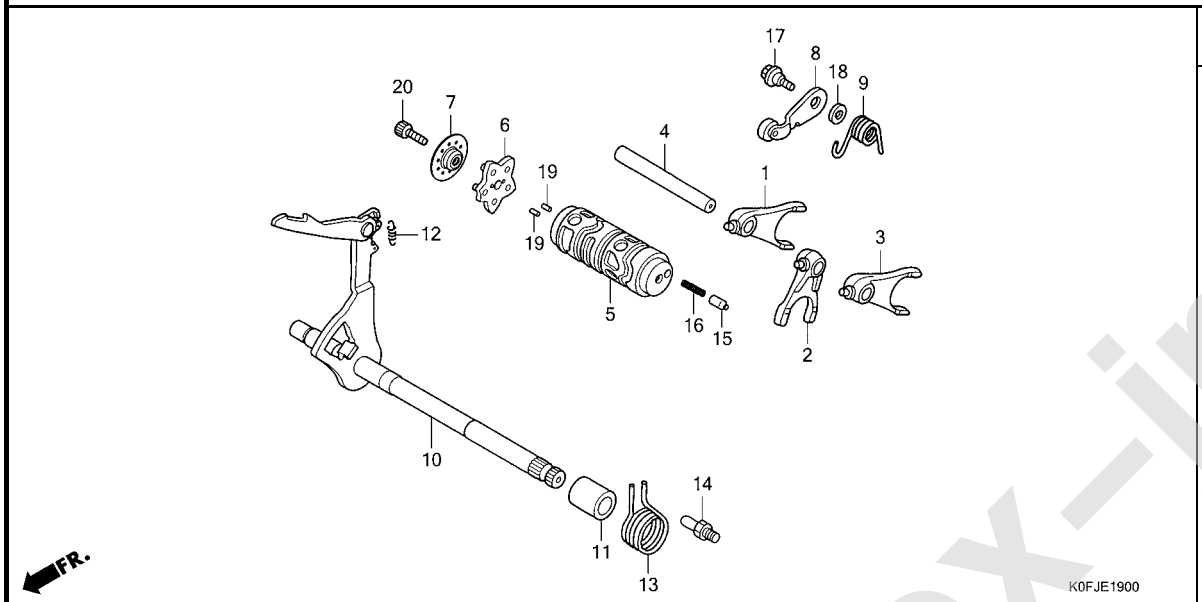

見出番号	部品番号	部品名	使用個数 Z125 MAN	適用号機 初号機	適用号機 終号機	タイプ
1	24211-K26-G00	ﾌｵｰｸ,R.ｷﾞﾔｰｼﾌﾄ	1			
2	24212-K26-G00	ﾌｵｰｸ,ｾﾝﾀｰｷﾞﾔｰｼﾌﾄ	1			
3	24213-K26-G00	ﾌｵｰｸ,L.ｷﾞﾔｰｼﾌﾄ	1			
4	24241-K26-G00	ｼﾔﾌﾄ,ｷﾞﾔｰｼﾌﾄﾌｵｰｸ	1			
5	24301-K26-G00	ﾄﾞﾗﾑ,ｷﾞﾔｰｼﾌﾄ	1			
6	24410-K26-G01	ﾌﾟﾚｰﾄCOMP.,ｼﾌﾄﾄﾞﾗﾑｽﾄｯﾊﾟｰ	1			
7	24421-K1M-T00	ﾎﾙﾀﾞｰ,ﾄﾞﾗﾑｽﾄｯﾊﾟｰ	1			
8	24430-K1M-T00	ｽﾄｯﾊﾟｰCOMP.,ｷﾞﾔｰｼﾌﾄﾄﾞﾗﾑ	1			
9	24435-K26-G00	ｽﾌﾟﾘﾝｸﾞ,ｼﾌﾄﾄﾞﾗﾑｽﾄｯﾊﾟｰ	1			
10	24610-K26-G00	ｽﾋﾟﾝﾄﾞﾙCOMP.,ｷﾞﾔｰｼﾌﾄ	1			
11	24639-KPG-T00	ｶﾗｰ 12.2MM	1			
12	24641-K1M-T00	ｽﾌﾟﾘﾝｸﾞ,ｷﾞﾔｰｼﾌﾄｱｰﾑ	1			
13	24651-KPH-900	ｽﾌﾟﾘﾝｸﾞ,ｷﾞﾔｰｼﾌﾄﾘﾀｰﾝ	1			
14	24652-KPH-900	ﾋﾟﾝ,ｼﾌﾄﾘﾀｰﾝｽﾌﾟﾘﾝｸﾞ	1			
15	35751-K26-920	ｷﾔﾂﾌﾟ,ﾁｪﾝｼﾞｽｲｯﾁｺﾝﾀｸﾄ	1			
16	35752-KPH-900	ｽﾌﾟﾘﾝｸﾞ,ﾁｪﾝｼﾞｽｲｯﾁｺﾝﾀｸﾄ	1			
17	90022-MG8-000	ﾋﾟﾎﾞｯﾄ,ｼﾌﾄﾄﾞﾗﾑｽﾄｯﾊﾟｰｱｰﾑ	1			
18	90435-HB3-000	ﾜｯｼｬｰ 6.1MM	1			
19	96220-30085	ﾛｰﾗｰ 3X8.5	2			
20	96600-06016-00	ﾎﾞﾙﾄ,ｿｹｯﾄ 6X16	1			

www.impex-jp.com

E-23 スロットルボディ

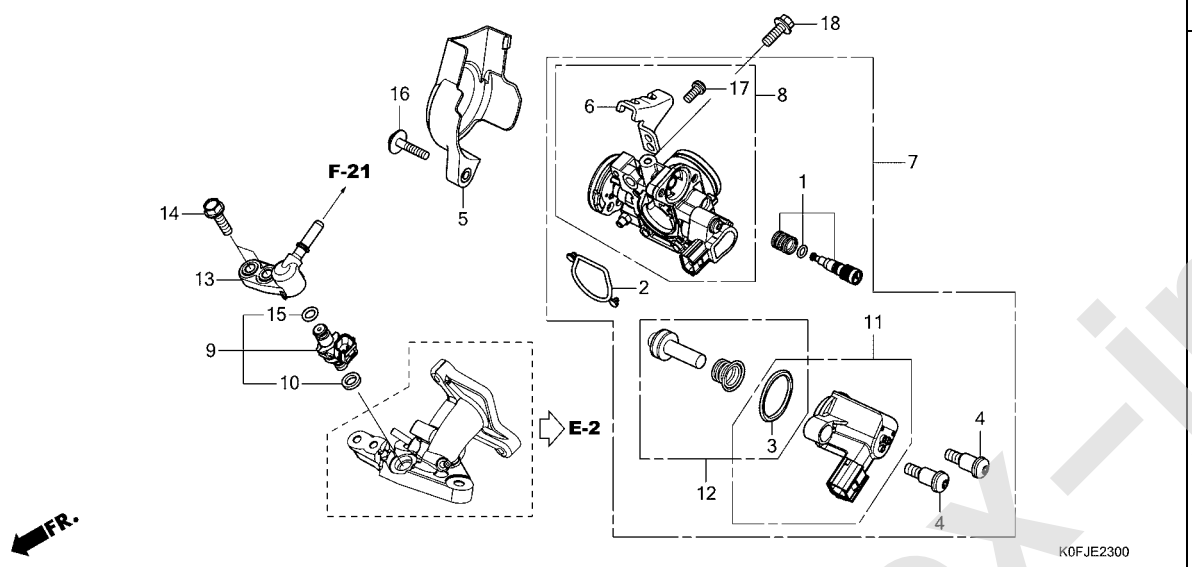

見出番号	部品番号	部品名	使用個数 Z125 MAN	適用号機 初号機	適用号機 終号機	タイプ
1	16016-K03-H11	ｽｸﾘｭｰｾｯﾄ	1			
2	16075-KYZ-711	Oﾘﾝｸﾞ	1			
3	16077-KVB-S51	Oﾘﾝｸﾞ 1.9X20.4	1			
4	16081-KPH-701	ｽｸﾘｭｰ,ﾄﾙｸｽ 5X8.7	2			
5	16157-K26-G00	ｶﾊﾞｰ,ｽﾛｯﾄﾙ	1			
6	16169-K18-901	ｽﾃｰ,ﾜｲﾔｰ	1			
7	16400-K26-G11	ﾎﾞﾃﾞｨASSY.,ｽﾛｯﾄﾙ(GQYTB A)	1			
8	16410-K26-G11	ﾎﾞﾃﾞｨｾｯﾄ	1			
9	16450-K76-T61	ｲﾝｼﾞｪｸﾀｰASSY.,ﾌｭｰｴﾙ	1			
10	16472-KPC-D50	ﾘﾝｸﾞ,ｼｰﾙ	1			
11	16480-KVB-S51	ｿﾚﾉｲﾄﾞ	1			
12	16485-GGZ-J01	ｼｰﾄｾｯﾄ	1			
13	17560-K26-G00	ｼﾞｮｲﾝﾄCOMP.,ｲﾝｼﾞｪｸﾀｰ	1			
14	90001-K26-900	ﾎﾞﾙﾄ,ﾌﾗﾝｼﾞ 6X22	2			
15	91301-GGL-J01	Oﾘﾝｸﾞ 6.3X2.2	1			
16	93414-05025-08	ﾎﾞﾙﾄﾜｯｼｬｰ 5X25	1			
17	93892-05012-18	ｽｸﾘｭｰﾜｯｼｬｰ 5X12	1			
18	96001-06020-00	ﾎﾞﾙﾄ,ﾌﾗﾝｼﾞ 6X20	2			

www.impex-jp.com

EOP-1 ガスケットキット A

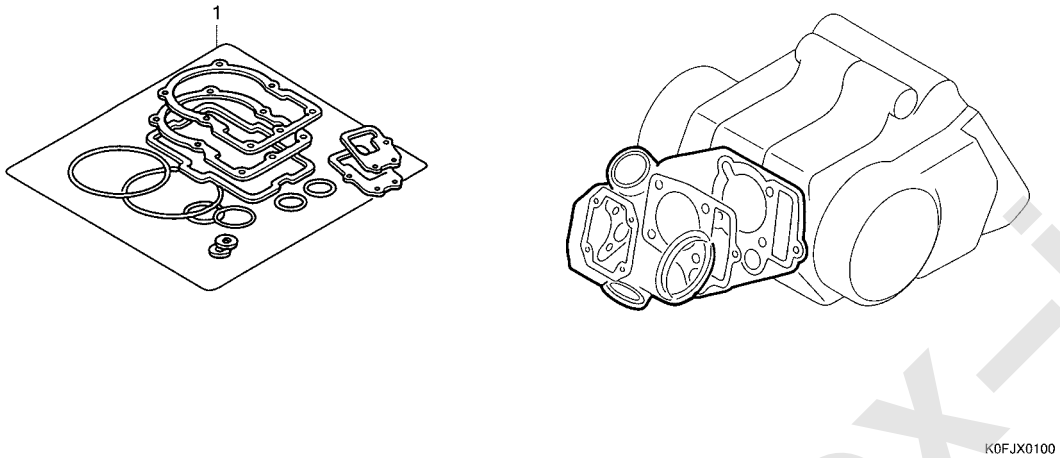

見出番号	部品番号	部品名	使用個数 Z125 MAN	適用号機 初号機	適用号機 終号機	タイプ
1	06111-K26-G80	ｶﾞｽｹｯﾄｷｯﾄA	1			
	12191-K1M-T02	ｶﾞｽｹｯﾄ,ｼﾘﾝﾀﾞｰ(ﾆﾁｱｽ)	1			
	12251-K26-G01	ｶﾞｽｹｯﾄ,ｼﾘﾝﾀﾞｰﾍｯﾄﾞ	1			
	12365-K1M-T00	ｶﾞｽｹｯﾄ,ｲﾝﾃｰｸﾀﾍﾟｯﾄﾎｰﾙｶﾊﾞｰ	1			
	12375-K1M-T00	ｶﾞｽｹｯﾄ,ｴｷｿﾞｰｽﾄﾀﾍﾟｯﾄﾎｰﾙｶﾊﾞｰ	1			
	18291-GE2-920	ｶﾞｽｹｯﾄ,ｴｷｿﾞｰｽﾄﾊﾟｲﾌﾟ	1			
	90443-GGN-J00	ﾜｯｼｬｰA,ｼｰﾘﾝｸﾞ	4			
	90475-KWB-600	ﾜｯｼｬｰ 8MM	1			
	91301-PH8-005	Oﾘﾝｸﾞ 74.5X2.5(NOK)	1			
	91304-K0J-N21	Oﾘﾝｸﾞ	1			
	91304-K1M-T00	Oﾘﾝｸﾞ 31.5X2.4	2			

www.impex-jp.com

EOP-2 ガスケットキット B

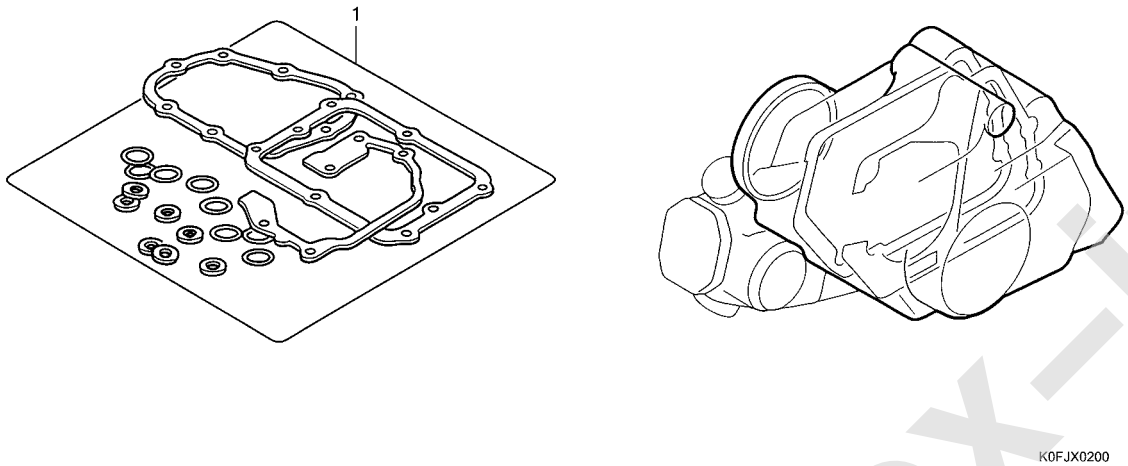

見出番号	部品番号	部品名	使用個数 Z125 MAN	適用号機 初号機	終号機	タイプ
1	06112-K26-G80	ｶﾞｽｹｯﾄｷｯﾄB	1			
	11394-K1M-T02	ｶﾞｽｹｯﾄ,R.ｸﾗﾝｸｹｰｽｶﾊﾞｰ (ﾆﾁｱｽ)	1			
	11395-K1M-T02	ｶﾞｽｹｯﾄ,L.ｸﾗﾝｸｹｰｽｶﾊﾞｰ (ﾆﾁｱｽ)	1			
	12396-KRM-840	ｶﾞｽｹｯﾄB,ﾍｯﾄﾞｶﾊﾞｰ	2			
	90407-259-000	ﾊﾟｯｷﾝ,ﾄﾞﾚﾝｺｯｸ 12.5X20	1			
	91301-HP2-671	Oﾘﾝｸﾞ 21X2.4	1			
	91302-PA9-003	Oﾘﾝｸﾞ 39.8X2.2(ｱﾗｲ)	1			
	91305-K0J-N00	Oﾘﾝｸﾞ 3.8X1.4	1			
	91305-K26-900	Oﾘﾝｸﾞ 8.8X1.9	1			
	91307-KRM-840	Oﾘﾝｸﾞ 18X3	1			
	91308-KVR-C00	Oﾘﾝｸﾞ 13.8X2.5	1			
	91309-GFC-771	Oﾘﾝｸﾞ 16X3.1	1			
	91333-PNC-006	Oﾘﾝｸﾞ	1			
	91356-KWV-000	Oﾘﾝｸﾞ 30MM	1			

www.impex-jp.com

F-1 ヘッドライト

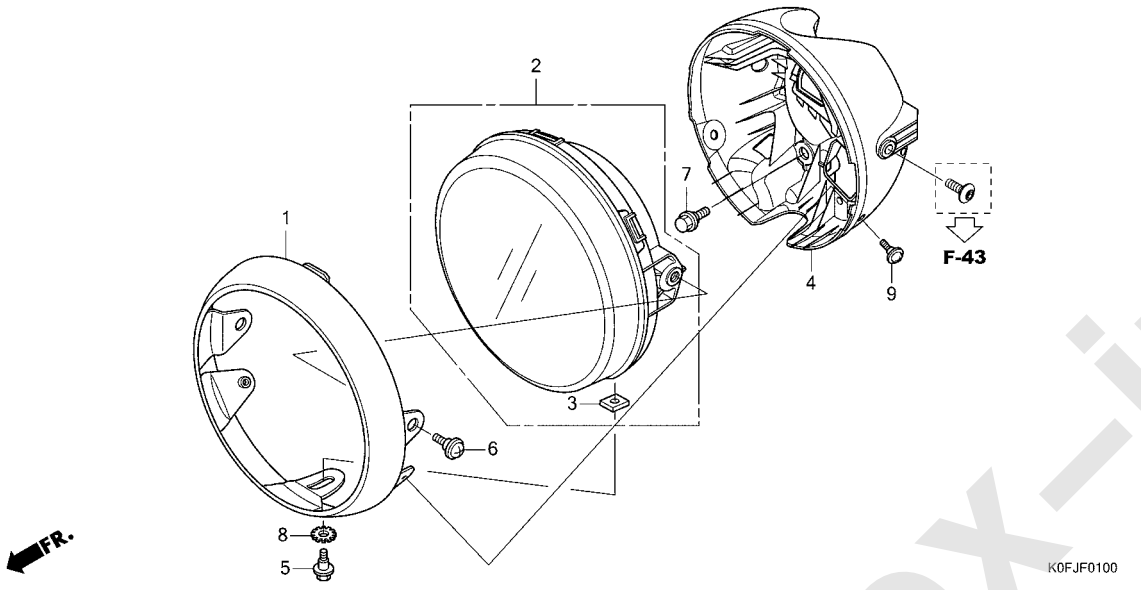

見出番号	部品番号	部品名	使用個数 Z125 MAN	適用号機 初号機	適用号機 終号機	タイプ
1	33101-K0F-T01	ﾘﾑCOMP.,ﾍｯﾄﾞﾗｲﾄ	1			
2	33110-K0F-T02	ﾍｯﾄﾞﾗｲﾄﾕﾆｯﾄ	1			
3	33128-GBL-003	ﾅｯﾄ,ｽﾍﾟｼｬﾙ	1			
4	61300-K0F-T01	ｹｰｽ,ﾍｯﾄﾞﾗｲﾄ	1			
5	90101-GJ6-000	ﾎﾞﾙﾄ,ｱｼﾞｬｽﾃｲﾝｸﾞ	1			
6	90108-KVN-900	ﾎﾞﾙﾄ,ｶｳﾙｾｯﾃｲﾝｸﾞ	2			
7	90111-162-000	ﾎﾞﾙﾄ,ﾌﾗﾝｼﾞ 6MM	1			
8	90307-GJ6-003	ﾜｯｼｬｰ,ﾛｯｸ 6MM	1			
9	91509-GE2-760	ｽｸﾘｭｰ,ﾊﾟﾝ 5X11.5	2			

www.impex-jp.com

F-2 メーター

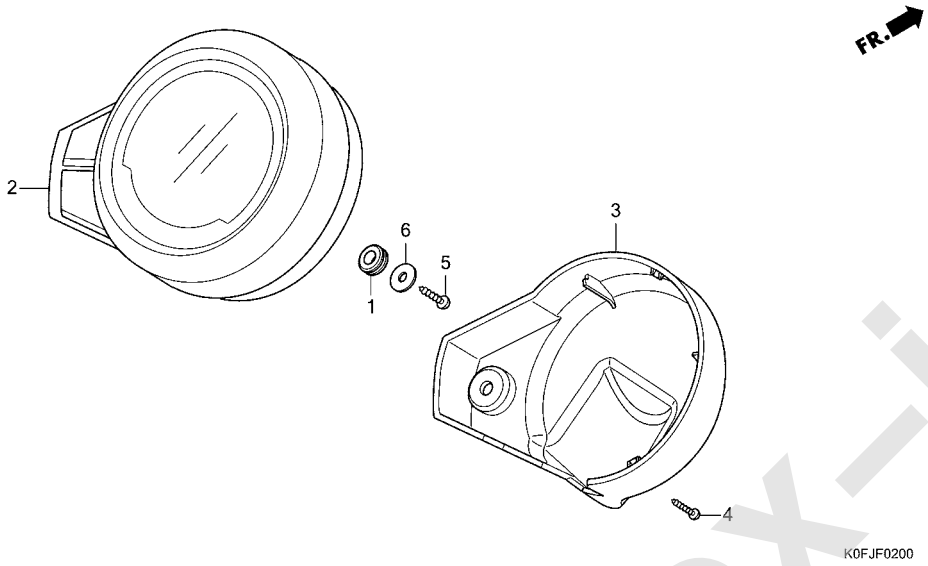

見出番号	部品番号	部品名	使用個数 Z125 MAN	適用号機 初号機	適用号機 終号機	タイプ
1	11344-MB0-000	ｸﾞﾛﾒｯﾄA,ﾘﾔｰｶﾊﾞｰ(8X16X6.6)	2			
2	37100-K0F-J71	ﾒｰﾀｰASSY.,ｺﾝﾋﾞﾈｰｼｮﾝ(KPH)	1			
3	37210-K0F-T00	ｹｰｽ,ﾒｰﾀｰﾛｱｰ・・・・・・・・・・・・・	1			
4	93903-34480	ｽｸﾘｭｰ,ﾀｯﾋﾟﾝｸﾞ 4X16・・・・・・	1			
5	93903-35320	ｽｸﾘｭｰ,ﾀｯﾋﾟﾝｸﾞ 5X16・・・・・・	2			
6	94103-05800	ﾜｯｼｬｰ,ﾌﾟﾚｲﾝ 5MM・・・・・・・・・	2			

www.impex-jp.com

F-3 ミラー

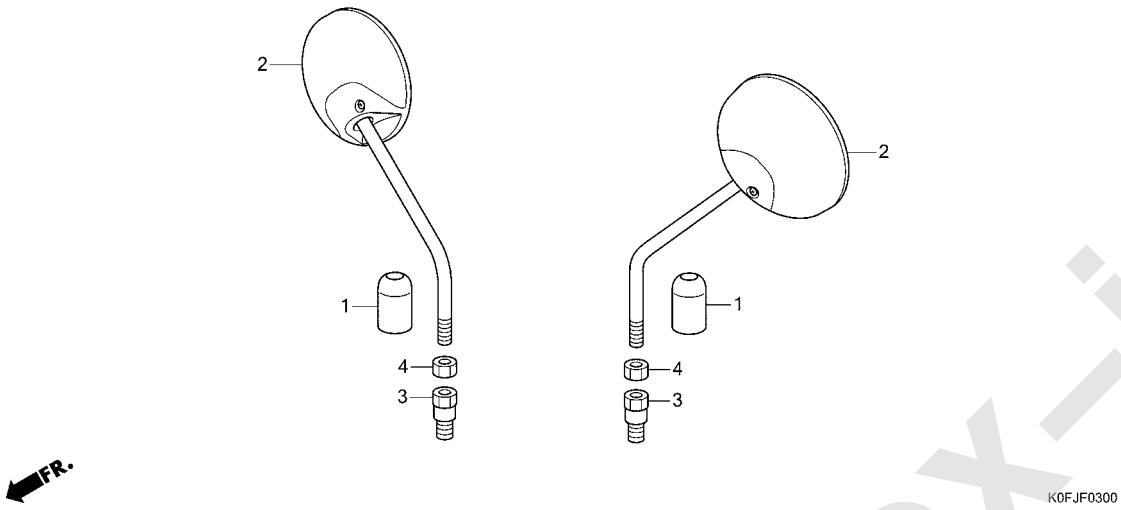

見出番号	部品番号	部品名	使用個数 Z125 MAN	適用号機 初号機	適用号機 終号機	タイプ
1	88119-KWW-640	ｷﾔﾂﾌﾟ,ﾛｯｸﾅｯﾄ	2			
2	88210-K0F-T01	ﾐﾗｰCOMP.	2			
3	90101-KWW-640	ﾎﾞﾙﾄ,ｱﾀﾞﾌﾟﾀｰ 10MM	2			
4	90301-KWW-640	ﾅｯﾄ,6ｶｸ 10MM(ﾋﾀﾞﾘﾈｼﾞ)	2			

www.impex-jp.com

F-4 ハンドルレバー / スイッチ / ケーブル

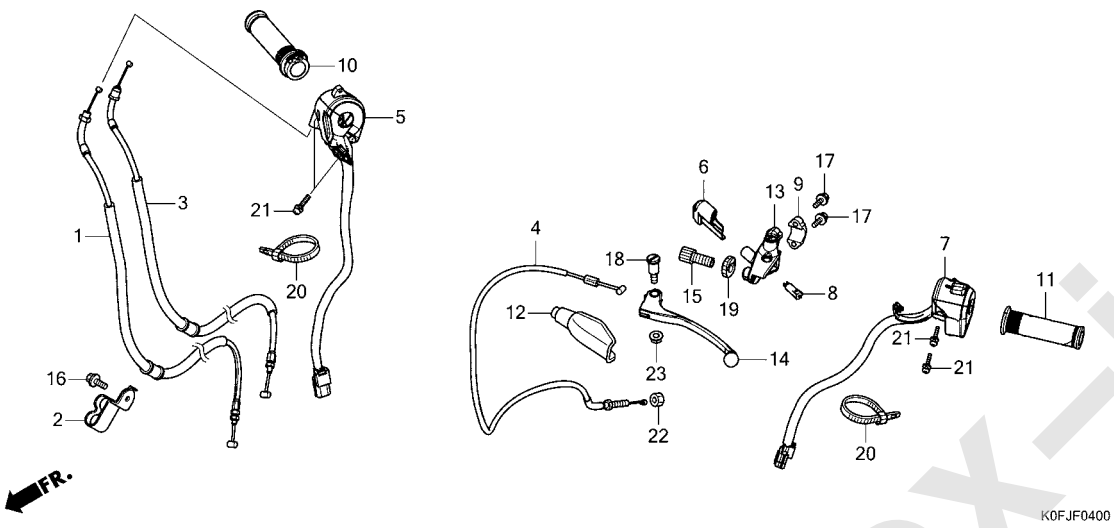

見出番号	部品番号	部品名	使用個数 Z125 MAN	適用号機 初号機	適用号機 終号機	タイプ
1	17910-K0F-T61	ｹｰﾌﾞﾙCOMP.A,ｽﾛｯﾄﾙ・・・・・・・	1			
2	17911-K0F-T00	ｸﾗﾝﾊﾟｰ,ｽﾛｯﾄﾙｹｰﾌﾞﾙ・・・・・・・	1			
3	17920-K0F-T61	ｹｰﾌﾞﾙCOMP.B,ｽﾛｯﾄﾙ・・・・・・・	1			
4	22870-K0F-T61	ｹｰﾌﾞﾙCOMP.,ｸﾗｯﾁ・・・・・・・・・	1			
5	35130-K0F-T61	ｽｲｯﾁASSY.,ｴﾝｼﾞﾝｽﾄｯﾌﾟ・・・・	1			
6	35152-KRY-970	ｶﾊﾞｰ,ｸﾗｯﾁｽｲｯﾁ・・・・・・・・・・・	1			
7	35200-K0F-T61	ｽｲｯﾁASSY.,ﾃﾞｲﾏｰ&ﾎｰﾝ&ｳｲﾝｶｰ	1			
8	35330-KYJ-901	ｽｲｯﾁCOMP.,ﾌﾛﾝﾄﾚﾊﾞｰ・・・・・・	1			
9	45517-KCW-870	ﾎﾙﾀﾞｰ,ﾏｽﾀｰｼﾘﾝﾀﾞｰ・・・・・・・・	1			
10	53140-K0F-T00	ｸﾞﾘｯﾌﾟCOMP.,ｽﾛｯﾄﾙ・・・・・・・	1			
11	53166-K0F-T00	ｸﾞﾘｯﾌﾟ,L.ﾊﾝﾄﾞﾙ・・・・・・・・・・	1			
12	53172-402-700	ｶﾊﾞｰ,L.ﾊﾝﾄﾞﾙﾚﾊﾞｰ・・・・・・・・	1			
13	53172-KYJ-900	ﾌﾞﾗｹｯﾄ,ﾊﾝﾄﾞﾙﾚﾊﾞｰ・・・・・・・・	1			
14	53178-KV0-000	ﾚﾊﾞｰCOMP.,L.ﾊﾝﾄﾞﾙ・・・・・・・	1			
15	53192-268-000	ﾎﾞﾙﾄ,ﾜｲﾔｰｱｼﾞｬｽﾃｲﾝｸﾞ・・・・・	1			
16	90013-GHB-610	ﾎﾞﾙﾄ,ﾌﾗﾝｼﾞ 6X12・・・・・・・・・	1			
17	90013-GHB-660	ﾎﾞﾙﾄ,ﾌﾗﾝｼﾞ 6X22・・・・・・・・・	2			
18	90113-438-000	ﾎﾞﾙﾄ,L.ｽﾃｱﾘﾝｸﾞﾊﾝﾄﾞﾙﾚﾊﾞｰ ﾋﾟﾎﾞｯﾄ	1			
19	90321-315-670	ﾅｯﾄ,ﾌｲｷｼﾝｸﾞ・・・・・・・・・・・・・	1			
20	90650-KW3-000	ﾊﾞﾝﾄﾞ,ﾜｲﾔｰ・・・・・・・・・・・・・・	2			
21	93892-05020-07	ｽｸﾘｭｰﾜｯｼｬｰ 5X20・・・・・・・・・	4			
22	94030-08000	ﾅｯﾄ,6ｶｸ 8MM・・・・・・・・・・・・・	1			
23	94050-06000	ﾅｯﾄ,ﾌﾗﾝｼﾞ 6MM・・・・・・・・・・・	1			

www.impex-jp.com

F-5 フロントブレーキマスターシリンダー

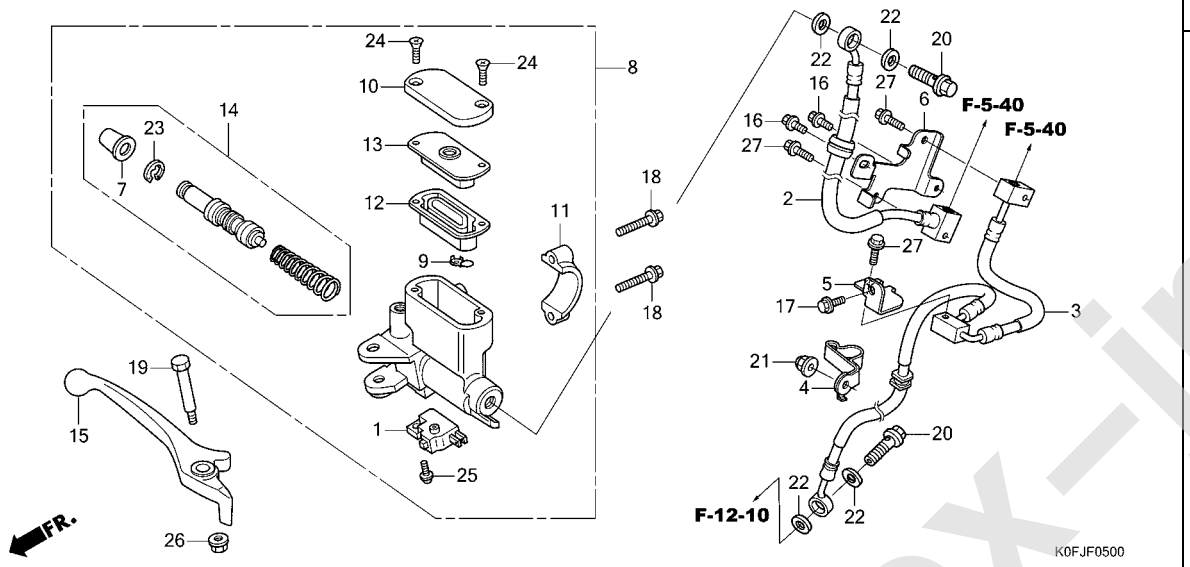

見出番号	部品番号	部品名	使用個数 Z125 MAN	適用号機 初号機	適用号機 終号機	タイプ
1	35340-MGS-D31	ｽｲｯﾁASSY.,ﾌﾛﾝﾄｽﾄｯﾌﾟ ·····	1			
2	45125-K0F-A11	ﾎｰｽCOMP.A,ﾌﾛﾝﾄﾌﾞﾚｰｷ ·····	1			
3	45128-K0F-A11	ﾎｰｽCOMP.B,ﾌﾛﾝﾄﾌﾞﾚｰｷ ·····	1			
4	45156-K0F-D10	ｸﾗﾝﾊﾟｰA,ﾌﾛﾝﾄﾌﾞﾚｰｷﾎｰｽ ····	1			
5	45157-K0F-D10	ｽﾃｰB,ﾌﾛﾝﾄﾌﾞﾚｰｷﾎｰｽ ·····	1			
6	45158-K0F-D10	ｽﾃｰC,ﾌﾛﾝﾄﾌﾞﾚｰｷﾎｰｽ ·····	1			
7	45504-410-003	ﾌﾞｰﾂCOMP. ·····	1			
8	45510-K0F-T01	ｼﾘﾝﾀﾞｰｻﾌﾞASSY.,ﾌﾛﾝﾄﾌﾞﾚｰｷ ﾏｽﾀｰ	1			
9	45512-MA6-006	ﾌﾟﾛﾃｸﾀｰ ·····	1			
10	45513-GW0-911	ｷｬｯﾌﾟ,ﾏｽﾀｰｼﾘﾝﾀﾞｰ ·····	1			
11	45517-166-006	ﾎﾙﾀﾞｰ,ﾏｽﾀｰｼﾘﾝﾀﾞｰ ·····	1			
12	45520-GW0-911	ﾀﾞｲﾔﾌﾗﾑ ·····	1			
13	45521-GW0-911	ﾌﾟﾚｰﾄ,ﾀﾞｲﾔﾌﾗﾑ ·····	1			
14	45530-471-831	ｼﾘﾝﾀﾞｰｾｯﾄ,ﾏｽﾀｰ ·····	1			
15	53175-K26-901	ﾚﾊﾞｰ,R.ｽﾃｱﾘﾝｸﾞﾊﾝﾄﾞﾙ ·····	1			
16	90013-GHB-600	ﾎﾞﾙﾄ,ﾌﾗﾝｼﾞ 6X10 ·····	2			
17	90013-GHB-610	ﾎﾞﾙﾄ,ﾌﾗﾝｼﾞ 6X12 ·····	1			
18	90013-GHB-660	ﾎﾞﾙﾄ,ﾌﾗﾝｼﾞ 6X22 ·····	2			
19	90114-KGH-900	ﾎﾞﾙﾄ,ﾊﾝﾄﾞﾙﾚﾊﾞｰﾋﾟﾎﾞｯﾄ ····	1			
20	90145-KPH-B30	ﾎﾞﾙﾄ,ｵｲﾙ 10X22(ﾆｯｼﾝ) ····	2			
21	90304-GFM-970	ﾅｯﾄ,ｷｬｯﾌﾟ 6MM ·····	1			
22	90545-300-000	ﾜｯｼｬｰ,ｵｲﾙﾎﾞﾙﾄ ·····	4			
23	90651-MA5-671	ｻｰｸﾘｯﾌﾟ ·····	1			
24	93600-04012-1G	ｽｸﾘｭｰ,ﾌﾗｯﾄ 4X12 ·····	2			

www.impex-jp.com

F-5 フロントブレーキマスターシリンダー

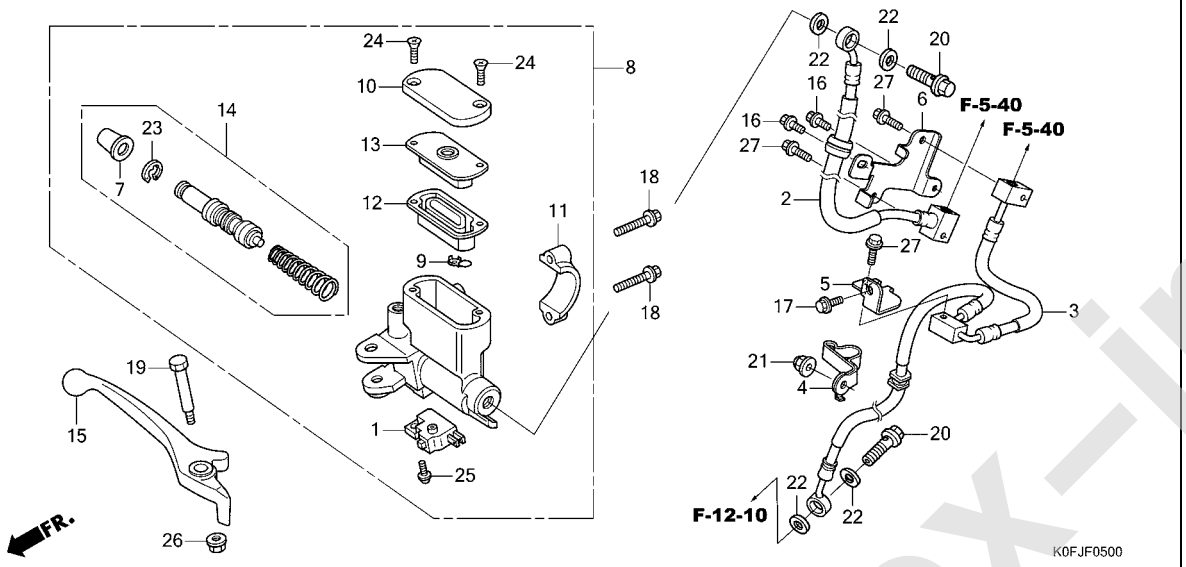

見出番号	部品番号	部品名	使用個数 Z125 MAN	適用号機 初号機	終号機	タイプ
25	93893-04012-17	ｽｸﾘｭｰﾜｯｼｬｰ 4X12 ·····	1			
26	94050-06000	ﾅｯﾄ,ﾌﾗﾝｼﾞ 6MM ·····	1			
27	96001-06018-07	ﾎﾞﾙﾄ,ﾌﾗﾝｼﾞ 6X18 ·····	3			

www.impex-jp.com

F-5-20 ABS モジュレーター

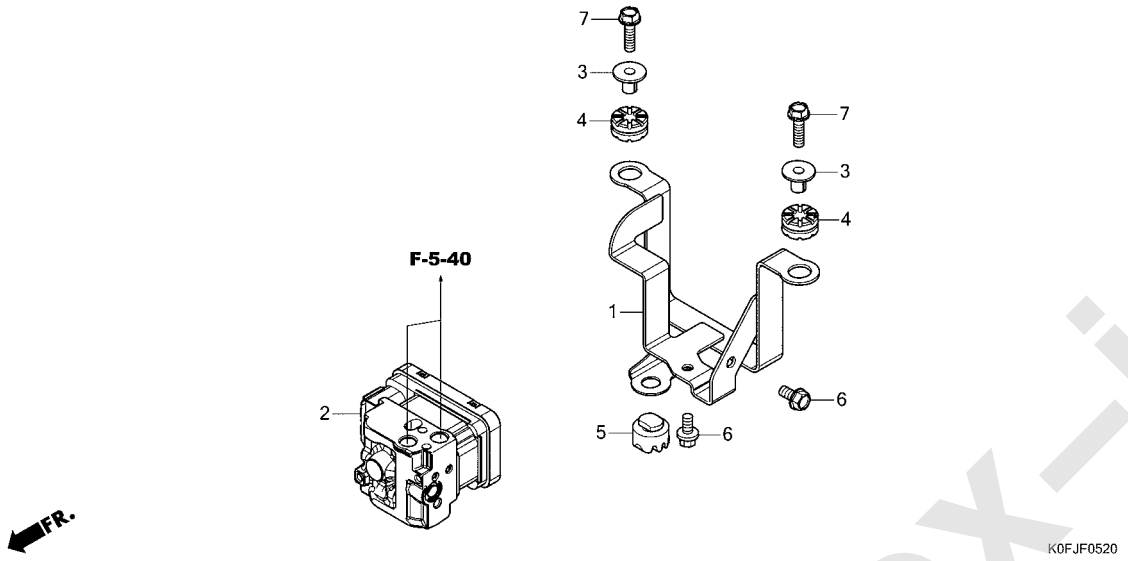

見出番号	部品番号	部品名	使用個数 Z125 MAN	適用号機 初号機	適用号機 終号機	タイプ
1	50245-K0F-T00	ﾌﾞﾗｹｯﾄ,ABSﾓｼﾞｭﾚｰﾀｰ・・・・・・	1			
2	57110-K0F-D71	ﾓｼﾞｭﾚｰﾀｰASSY.・・・・・・・・・・・	1			
3	61102-KTY-D30	ｶﾗｰ,ﾗｼﾞｴﾀｰﾏｳﾝﾃｲﾝｸﾞ・・・・・・	2			
4	77208-KW7-900	ﾗﾊﾞｰB,ｼｰﾄﾏｳﾝﾃｲﾝｸﾞ・・・・・・・	2			
5	77214-KPH-900	ﾗﾊﾞｰB,ｼｰﾄｾｯﾃｲﾝｸﾞ・・・・・・・・	1			
6	95701-06012-00	ﾎﾞﾙﾄ,ﾌﾗﾝｼﾞ 6X12・・・・・・・・・	2			
7	95701-06022-08	ﾎﾞﾙﾄ,ﾌﾗﾝｼﾞ 6X22・・・・・・・・・	2			

www.impex-jp.com

F-5-40 ブレーキパイプ

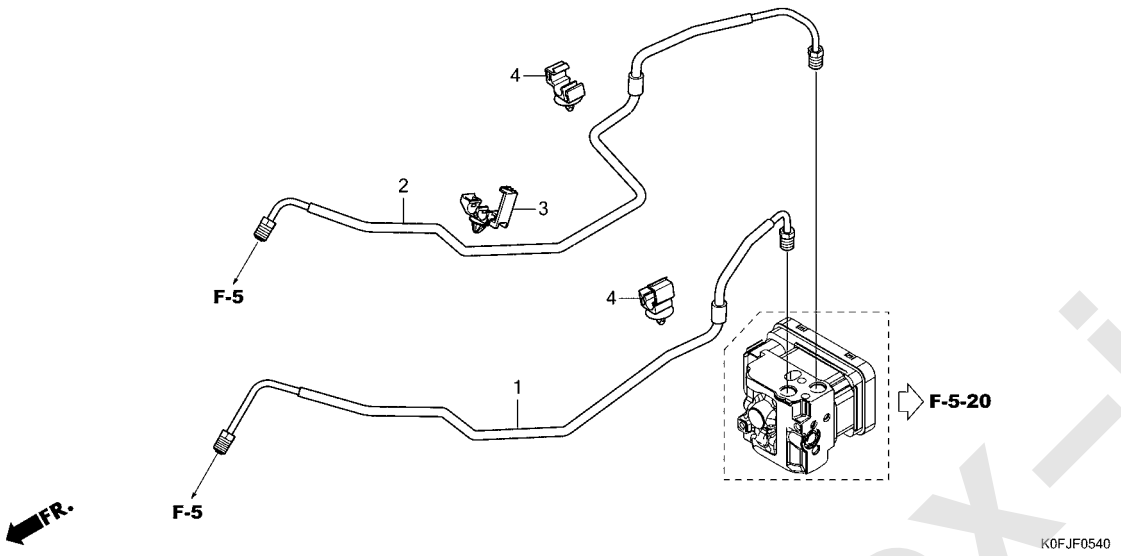

見出番号	部品番号	部品名	使用個数 Z125 MAN	適用号機 初号機	終号機	タイプ
1	45126-K0F-D70	ﾊﾟｲﾌﾟ COMP.A,ﾌﾛﾝﾄﾌﾞﾚｰｷ･･･	1			
2	45127-K0F-D70	ﾊﾟｲﾌﾟ COMP.B,ﾌﾛﾝﾄﾌﾞﾚｰｷ･･･	1			
3	46392-TF0-003	ｸﾘｯﾌﾟ,ﾌﾞﾚｰｷﾊﾟｲﾌﾟ ････････	1			
4	90661-MGS-D71	ｸﾗﾝﾌﾟ,ﾌﾞﾚｰｷﾊﾟｲﾌﾟ(7.0)･･･	2			

www.impex-jp.com

F-7 ハンドルパイプ

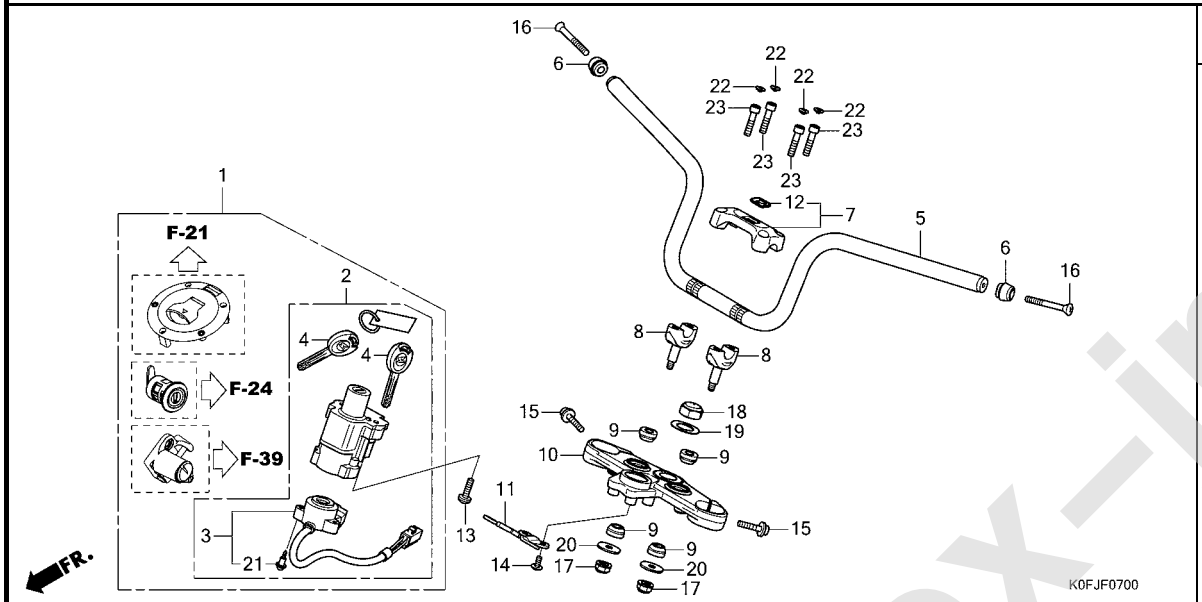

見出番号	部品番号	部品名	使用個数 Z125 MAN	適用号機 初号機	適用号機 終号機	タイプ
1	35010-K0F-T60	キーセット	1			
2	35100-K0F-T61	スイッチASSY.,コンビネーション&ロック	1			
3	35101-K0F-T61	ベースCOMP.,コンタクト	1			
4	35111-K0F-T01	キーCOMP.(WAVE)	2			
5	53100-K0F-T00	パイプ,ステアリングハンドル	1			
6	53102-K0F-T00	ウエイトA,ハンドル	2			
7	53130-K0F-T00	ホルダーCOMP.,ハンドルアッパー	1			
8	53132-K0F-T00	ホルダー,ハンドルアンダー	2			
9	53133-K26-900	ラバー,ハンドルクッション	4			
10	53230-K0F-T00	ブリッジ,フォークトップ	1			
11	61350-K0F-T00	ステー,メーター	1			
12	86150-KPG-901	エンブレム,プロダクション(マルイ)	1			
13	90107-MBG-000	ボルト,ワンウエイ 8MM	2			
14	90118-MGZ-D80	スクリュー,パン 6X14	2			
15	90160-K26-900	ボルト,フランジソケット 8X32	2			
16	90191-K29-900	スクリュー,オーバル 6X45	2			
17	90304-KPG-901	ナット,U 8MM	2			
18	90305-KGH-900	ナット,ステアリングステム	1			
19	90503-KGA-900	ワッシャー,ステアリングステム	1			
20	90535-K26-900	ワッシャー,ハンドルアンダーホルダー	2			
21	91059-KY2-711	スクリュー,タッピング 3X16	3			
22	91455-KEA-000	キャップ,ソケットボルト 8MM	4			
23	96700-08035-00	ボルト,ソケット 8X35	4			

www.impex-jp.com

F-9 ステアリングステム

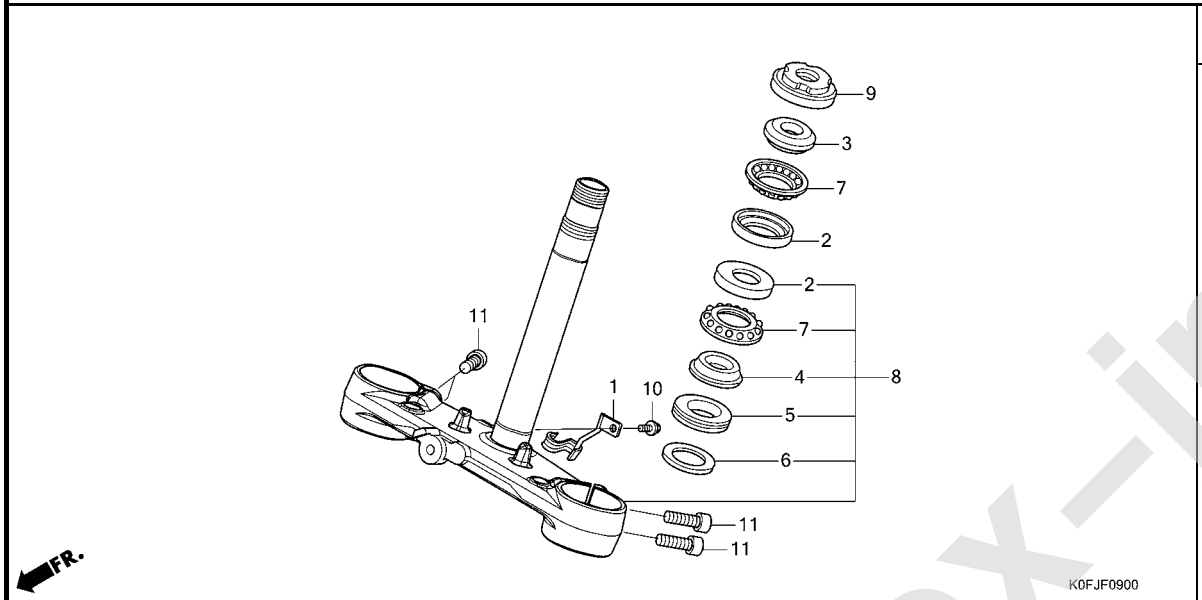

見出番号	部品番号	部品名	使用個数 Z125 MAN	適用号機 初号機	適用号機 終号機	タイプ
1	38526-K0F-J10	ｽﾃｰ,ｾﾝｻｰｺｰﾄﾞ ･････････････	1			
2	50301-KTR-900	ﾚｰｽ,ｽﾃｱﾘﾝｸﾞﾄｯﾌﾟﾎﾞｰﾙ･････	2			
3	53211-268-010	ﾚｰｽ,ｽﾃｱﾘﾝｸﾞﾄｯﾌﾟｺｰﾝ･･････	1			
4	53212-200-000	ﾚｰｽ,ｽﾃｱﾘﾝｸﾞﾎﾞﾄﾑｺｰﾝ･･････	1			
5	53214-200-000	ﾀﾞｽﾄｼｰﾙ,ｽﾃｱﾘﾝｸﾞﾍｯﾄﾞ ･････	1			
6	53215-200-000	ﾜｯｼｬｰ,ｽﾃｱﾘﾝｸﾞﾍｯﾄﾞﾀﾞｽﾄｼｰﾙ	1			
7	53215-KTR-900	ﾎﾞｰﾙASSY.,ｽﾃｱﾘﾝｸﾞｽﾁｰﾙ･･･	2			
8	53219-K0F-D10	ｽﾃﾑｻﾌﾞASSY.,ｽﾃｱﾘﾝｸﾞ ･････	1			
9	53220-KE8-010	ｽﾚｯﾄﾞCOMP.,ｽﾃｱﾘﾝｸﾞﾍｯﾄﾞﾄｯﾌﾟ	1			
10	90013-GHB-610	ﾎﾞﾙﾄ,ﾌﾗﾝｼﾞ 6X12･････････	1			
11	96600-08025-00	ﾎﾞﾙﾄ,ｿｹｯﾄ 8X25･････････	4			

www.impex-jp.com

F-10 フロントフェンダー

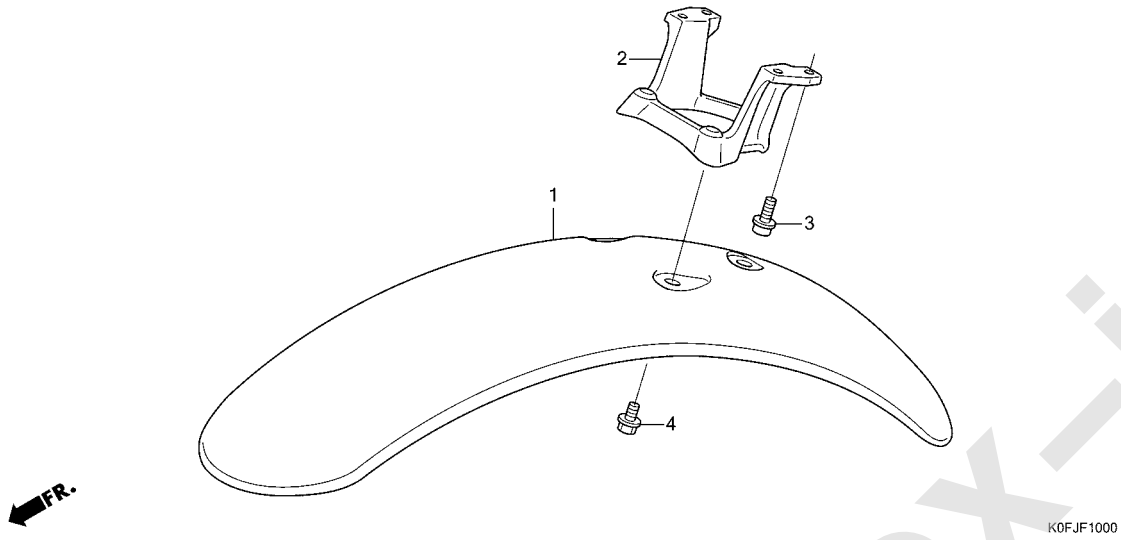

見出番号	部品番号	部品名	使用個数 Z125 MAN	適用号機 初号機	適用号機 終号機	タイプ
1	61100-K0F-T00	ﾌｪﾝﾀﾞｰ,ﾌﾛﾝﾄ	1			
2	61200-K0F-T00	ﾌﾞﾗｹｯﾄ,ﾌﾛﾝﾄﾌｪﾝﾀﾞｰ	1			
3	90071-MEL-000	ﾎﾞﾙﾄ,ﾌﾗﾝｼﾞｿｹｯﾄ 6X16	4			
4	90102-KGH-900	ﾎﾞﾙﾄ,ﾌﾗﾝｼﾞ 6X10	3			

www.impex-jp.com

F-11 フロントフォーク

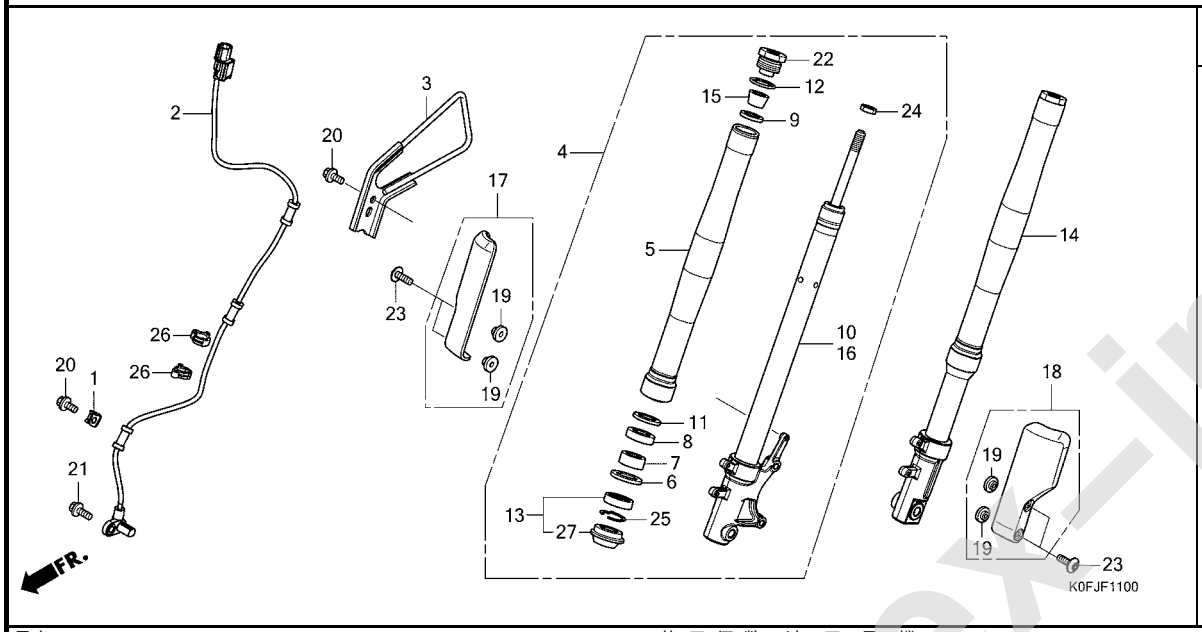

見出番号	部品番号	部品名	使用個数 Z125 MAN	適用号機 初号機	適用号機 終号機	タイプ
1	38515-K26-C10	ｶﾞｲﾄﾞ,ｾﾝｻｰｺｰﾄﾞ・・・・・・・・・・	1			
2	38520-K0F-D71	ｾﾝｻｰ,ﾌﾛﾝﾄﾎｲｰﾙｽﾋﾟｰﾄﾞ・・・・・	1			
3	45155-K0F-T00	ｶﾞｲﾄﾞCOMP.,ﾌﾛﾝﾄﾌﾞﾚｰｷﾎｰｽ・	1			
4	51400-K0F-D71ZA	ﾌｫｰｸASSY.,R.ﾌﾛﾝﾄ *TYPE1*.....	1			
	51400-K0F-J71ZA	*TYPE1*.....	1			
	51400-K0F-N71ZA	*TYPE1*.....	1			
5	51410-K0F-J01	ﾁｭｰﾌﾞ,ｱｳﾀｰ(ﾚｯﾄﾞ)・・・・・・・・	2			
	51410-K0F-T01	ﾁｭｰﾌﾞ,ｱｳﾀｰ(ﾌﾞﾗｯｸ)・・・・・・・	2			
	51410-K0F-V01	ﾁｭｰﾌﾞ,ｱｳﾀｰ(ﾌﾞﾙｰ)・・・・・・・・	2			
6	51412-KK4-003	ﾘﾝｸﾞ,ﾊﾞｯｸｱｯﾌﾟ(ｼｮｳﾜ)・・・・・	2			
7	51414-K0F-T01	ﾌﾞｯｼｭ,ｶﾞｲﾄﾞ・・・・・・・・・・・・・	2			
8	51415-K20-901	ﾌﾞｯｼｭ,ｽﾗｲﾀﾞｰ・・・・・・・・・・・・	2			
9	51419-K20-T21	ｼｰﾄ・・・・・・・・・・・・・・・・・・・・	2			
10	51425-K0F-D71	ﾀﾞﾝﾊﾟｰCOMP.,R.ﾌﾛﾝﾄ・・・・・・	1			
11	51438-K20-901	ﾘﾝｸﾞB,ﾋﾟｽﾄﾝ・・・・・・・・・・・・	2			
12	51458-K20-901	Oﾘﾝｸﾞ・・・・・・・・・・・・・・・・・・	2			
13	51490-KRM-852	ｼｰﾙｾｯﾄ,ﾌﾛﾝﾄﾌｫｰｸ(ｼｮｳﾜ)・・・	2			
14	51500-K0F-N71ZA	ﾌｫｰｸASSY.,L.ﾌﾛﾝﾄ *TYPE1*.....	1			
	51500-K0F-T61ZA	*TYPE1*.....	1			
	51500-K0F-V61ZA	*TYPE1*.....	1			
15	51517-K20-T21	ﾗﾊﾞｰ,ｽﾄｯﾊﾟｰ・・・・・・・・・・・・・	2			
16	51525-K0F-T61	ﾀﾞﾝﾊﾟｰCOMP.,L.ﾌﾛﾝﾄ・・・・・・	1			
17	51650-K0F-D10ZA	ｶﾊﾞｰCOMP.,R.ﾌﾛﾝﾄﾌｫｰｸ(WL) *TYPE1*.....	1			

www.impex-jp.com

F-11 フロントフォーク

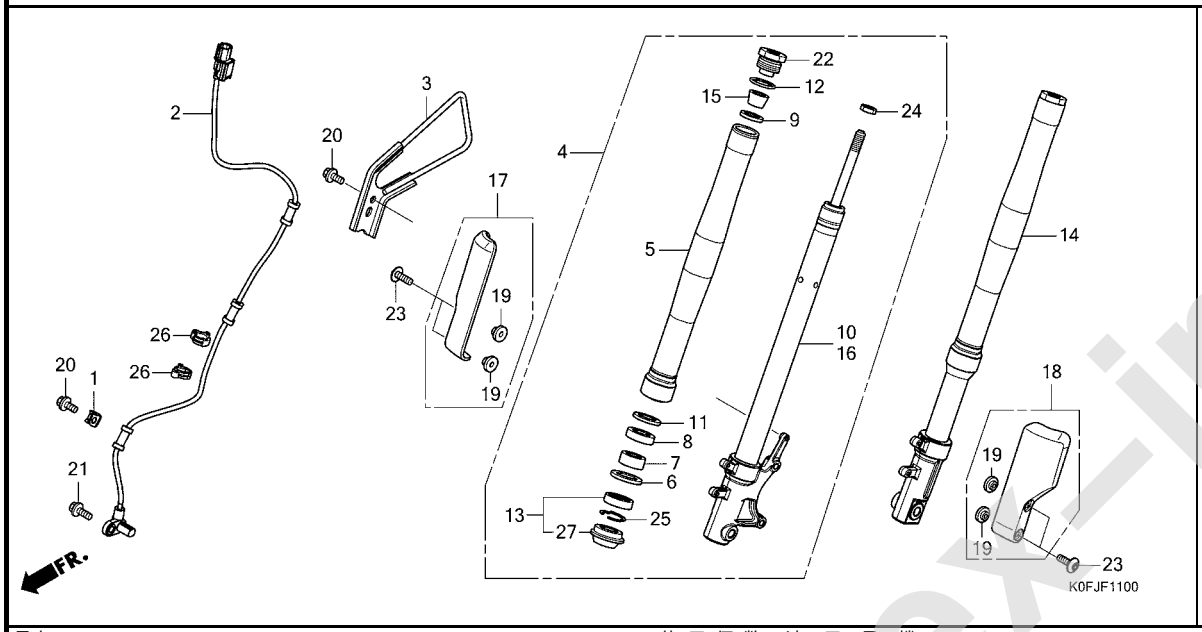

見出番号	部品番号	部品名	使用個数 Z125 MAN	適用号機 初号機	適用号機 終号機	タイプ
18	51620-K0F-T00	ｶﾊﾞｰCOMP.,L.ﾌﾛﾝﾄﾌｫｰｸ	1			
19	61101-KZZ-900	ｶﾗｰ,ﾌﾛﾝﾄﾌｪﾝﾀﾞｰ	4			
20	90013-GHB-610	ﾎﾞﾙﾄ,ﾌﾗﾝｼﾞ 6X12	2			
21	90117-KZZ-J80	ﾎﾞﾙﾄ,ﾌﾗﾝｼﾞ 6X14	1			
22	90123-K20-T21	ﾎﾞﾙﾄ,ﾌﾛﾝﾄﾌｫｰｸ	2			
23	90130-K26-900	ｽｸﾘｭｰ,ﾊﾟﾝ 6X18	4			
24	90301-MB9-950	ﾅｯﾄ,ﾛｯｸ 12MM	2			
25	90601-354-000	ﾘﾝｸﾞ,ｵｲﾙｼｰﾙｽﾄｯﾌﾟ(ｼｮｳﾜ)	2			
26	90690-MCA-003	ｸﾘｯﾌﾟ,ｹｰﾌﾞﾙ 14MM	2			
27	91254-GAA-003	ﾀﾞｽﾄｼｰﾙ(ｼｮｳﾜ)	2			

www.impex-jp.com

F-12-10 フロントブレーキキャリパー

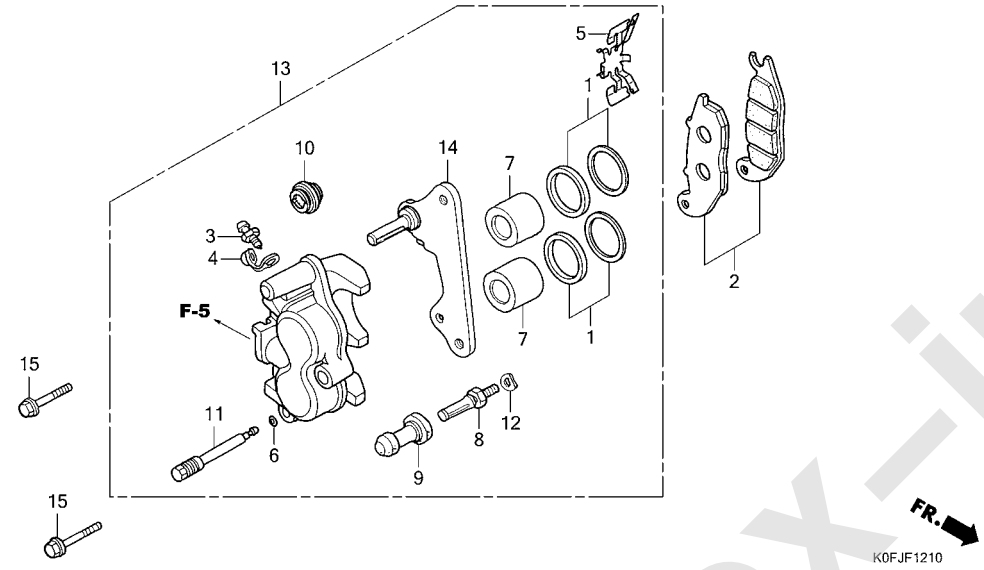

見出番号	部品番号	部品名	使用個数 Z125 MAN	適用号機 初号機	適用号機 終号機	タイプ
1	06451-GE2-405	ｼｰﾙｾｯﾄ,ﾋﾟｽﾄﾝ	2			
2	06455-KPP-902	ﾊﾟｯﾄﾞｾｯﾄ,ﾌﾛﾝﾄ	1			
3	43352-568-003	ｽｸﾘｭｰ,ﾌﾞﾘｰﾀﾞｰ(ﾆｯｼﾝ)	1			
4	43353-461-771	ｷｬｯﾌﾟ,ﾌﾞﾘｰﾀﾞｰ	1			
5	45108-KPH-951	ｽﾌﾟﾘﾝｸﾞ,ﾊﾟｯﾄﾞ	1			
6	45111-MAJ-G41	ﾘﾝｸﾞ,ｽﾄｯﾊﾟｰ	1			
7	45117-MAJ-G41	ﾋﾟｽﾄﾝA, 25X27	2			
8	45131-GZ0-006	ﾎﾞﾙﾄ,ﾋﾟﾝ	1			
9	45132-166-016	ﾌﾞｰｯ,ﾋﾟﾝﾌﾞｯｼｭ(ﾆｯｼﾝ)	1			
10	45133-MA3-006	ﾌﾞｰｯB	1			
11	45215-KPH-951	ﾋﾟﾝ,ﾊﾝｶﾞｰ	1			
12	45216-166-006	ﾜｯｼｬｰ,ｳｴｰﾌﾞ	1			
13	45250-K0F-T01	ｷｬﾘﾊﾟｰｻﾌﾞASSY.,R.ﾌﾛﾝﾄ (ﾆｯｼﾝ)	1			
14	45290-K26-C11	ﾌﾞﾗｹｯﾄｻﾌﾞASSY.,ﾌﾛﾝﾄｷｬﾘﾊﾟｰ	1			
15	90131-KGH-900	ﾎﾞﾙﾄ,ﾌﾗﾝｼﾞ 8X25	2			

www.impex-jp.com

F-14-40 フロントホイール

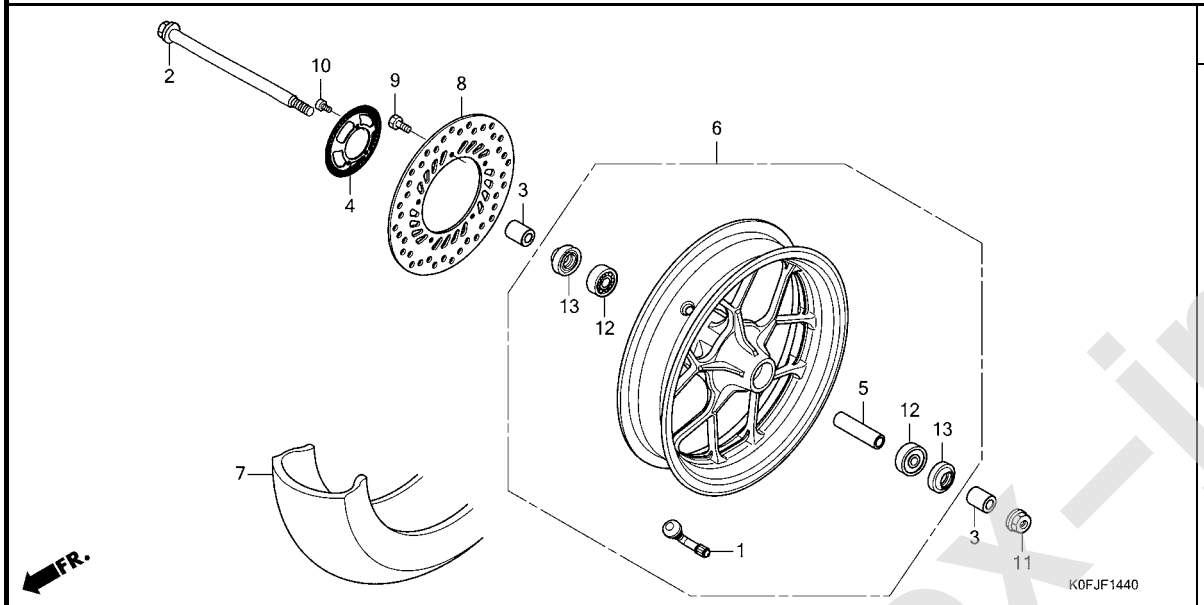

見出番号	部品番号	部品名	使用個数 Z125 MAN	適用号機 初号機	終号機	タイプ
1	42753-KJ9-004	ﾊﾞﾙﾌﾞ,ﾘﾑ(ﾀﾞﾝﾛﾂﾌﾟ)・・・・・・・	1			
2	44301-K0F-T00	ｱｸｽﾙ,ﾌﾛﾝﾄﾎｲｰﾙ・・・・・・・・・・・	1			
3	44311-K0F-T00	ｶﾗｰ,R.ﾌﾛﾝﾄﾎｲｰﾙｻｲﾄﾞ・・・・・・	2			
4	44515-K26-C10	ﾘﾝｸﾞ,ﾌﾛﾝﾄﾊﾟﾙｻｰ・・・・・・・・・・	1			
5	44620-K26-900	ｶﾗｰ,ﾌﾛﾝﾄｱｸｽﾙﾃﾞｲｽﾀﾝｽ・・・・・	1			
6	44650-K0F-D70ZA	ﾎｲｰﾙｻﾌﾞASSY.,ﾌﾛﾝﾄ *NH303M*ﾏｯﾄｱｸｼｽｸﾞﾚｰﾒﾀﾘｯｸ	1			
7	44711-K0F-T03	ﾀｲﾔ,ﾌﾛﾝﾄ(120/80-12 65J) (ﾋﾞｰ)	1			
8	45251-K26-C12	ﾃﾞｨｽｸ,ﾌﾛﾝﾄﾌﾞﾚｰｷ・・・・・・・・・	1			
9	90105-KZZ-900	ﾎﾞﾙﾄ,ﾃﾞｨｽｸ 6X17・・・・・・・・・	5			
10	90131-K26-G50	ﾎﾞﾙﾄ,ﾄﾙｸｽ 5X10・・・・・・・・・・	3			
11	90306-KWN-701	ﾅｯﾄ,U 12MM・・・・・・・・・・・・・	1			
12	91053-K03-H01	ﾍﾞｱﾘﾝｸﾞ,ﾗｼﾞｱﾙﾎﾞｰﾙ (6301U L)(NTN)	2			
	91053-K03-H02	ﾍﾞｱﾘﾝｸﾞ,ﾗｼﾞｱﾙﾎﾞｰﾙ (6301U L)(FAG)	2			
13	91252-KGH-902	ﾀﾞｽﾄｼｰﾙ 23X37X7(NOK)・・・・	2			

www.impex-jp.com

F-15 リヤーブレーキマスターシリンダー

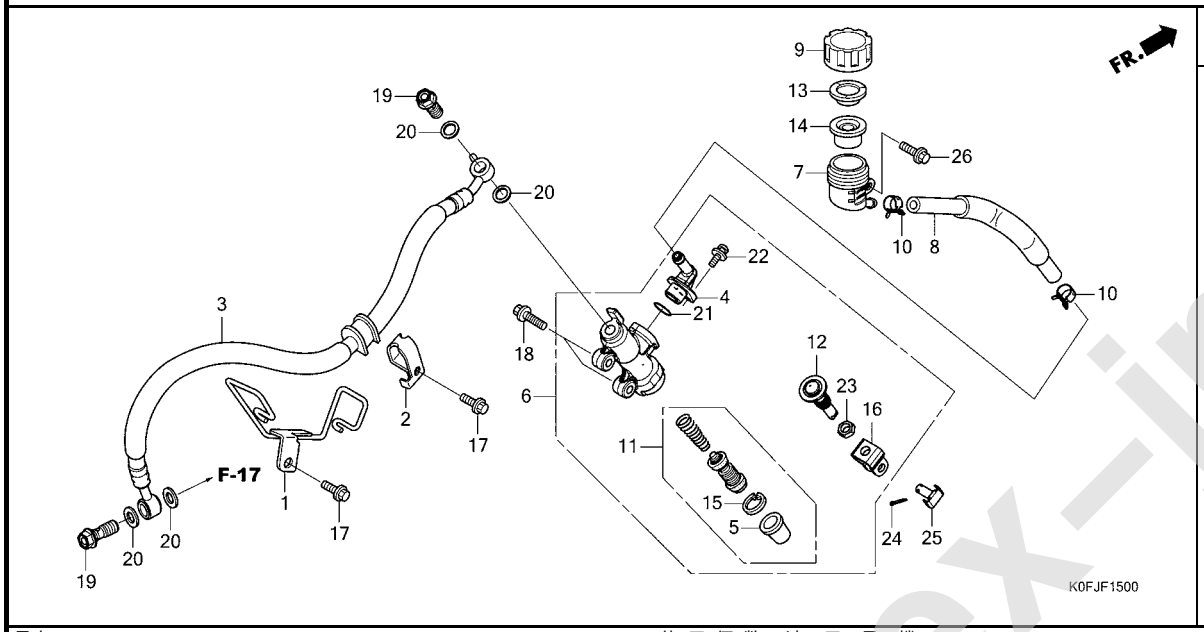

見出番号	部品番号	部品名	使用個数 Z125 MAN	適用号機 初号機	適用号機 終号機	タイプ
1	43155-K0F-T00	ｸﾗﾝﾊﾟｰCOMP.,ﾘﾔｰﾌﾞﾚｰｷﾎｰｽ・	1			
2	43156-K0F-T00	ｸﾗﾝﾊﾟｰ,ﾘﾔｰﾌﾞﾚｰｷﾎｰｽ・・・・・・	1			
3	43310-K0F-T01	ﾎｰｽCOMP.,ﾘﾔｰﾌﾞﾚｰｷ・・・・・・・	1			
4	43503-MR7-006	ｺﾈｸﾀｰ・・・・・・・・・・・・・・・・・・・	1			
5	43504-MB2-006	ﾌﾞｰﾂCOMP.・・・・・・・・・・・・・・・	1			
6	43510-K26-B01	ｼﾘﾝﾀﾞｰｻﾌﾞASSY.,ﾘﾔｰﾌﾞﾚｰｷ ﾏｽﾀｰ(ﾆﾂｼﾝ)	1			
7	43511-K1N-V01	ｶﾂﾌﾟCOMP.,ﾏｽﾀｰｼﾘﾝﾀﾞｰｵｲﾙ・	1			
8	43512-K0F-T01	ﾎｰｽCOMP.,ﾘﾔｰﾏｽﾀｰｼﾘﾝﾀﾞｰ・・	1			
9	43513-KWN-931	ｷｬｯﾌﾟ,ﾏｽﾀｰｼﾘﾝﾀﾞｰ・・・・・・・・	1			
10	43514-KS6-701	ｸﾗﾝﾌﾟ,ﾏｽﾀｰｼﾘﾝﾀﾞｰｵｲﾙﾎｰｽ・・	2			
11	43520-MJ6-315	ﾋﾟｽﾄﾝｾｯﾄ,ﾏｽﾀｰｼﾘﾝﾀﾞｰ(ﾆﾂｼﾝ)	1			
12	43530-KV3-831	ﾛｯﾄﾞCOMP.,ﾌﾟｯｼｭ・・・・・・・・・	1			
13	45518-GM9-711	ﾌﾟﾚｰﾄ,ﾀﾞｲﾔﾌﾗﾑ・・・・・・・・・・・	1			
14	45520-GM9-711	ﾀﾞｲﾔﾌﾗﾑ・・・・・・・・・・・・・・・・・	1			
15	46182-MEL-D21	ｻｰｸﾘｯﾌﾟ・・・・・・・・・・・・・・・・・	1			
16	46504-KV6-702	ｼﾞｮｲﾝﾄ,ﾌﾞﾚｰｷﾛｯﾄﾞ・・・・・・・・	1			
17	90013-GHB-610	ﾎﾞﾙﾄ,ﾌﾗﾝｼﾞ 6X12・・・・・・・・・	2			
18	90101-K26-B00	ﾎﾞﾙﾄ,ﾌﾗﾝｼﾞ 6X22・・・・・・・・・	2			
19	90145-KPH-B30	ﾎﾞﾙﾄ,ｵｲﾙ 10X22(ﾆﾂｼﾝ)・・・・	2			
20	90545-300-000	ﾜｯｼｬｰ,ｵｲﾙﾎﾞﾙﾄ・・・・・・・・・・・	4			
21	91212-422-006	Oﾘﾝｸﾞ 14.8X2.4・・・・・・・・・・	1			
22	93893-04012-17	ｽｸﾘｭｰﾜｯｼｬｰ 4X12・・・・・・・・・	1			
23	94002-08000-0S	ﾅｯﾄ,6ｶｸ 8MM・・・・・・・・・・・・・	1			
24	94201-20120	ﾋﾟﾝ,ｽﾌﾟﾘｯﾄ 2.0X12・・・・・・・	1			

www.impex-jp.com

F-15 リヤーブレーキマスターシリンダー

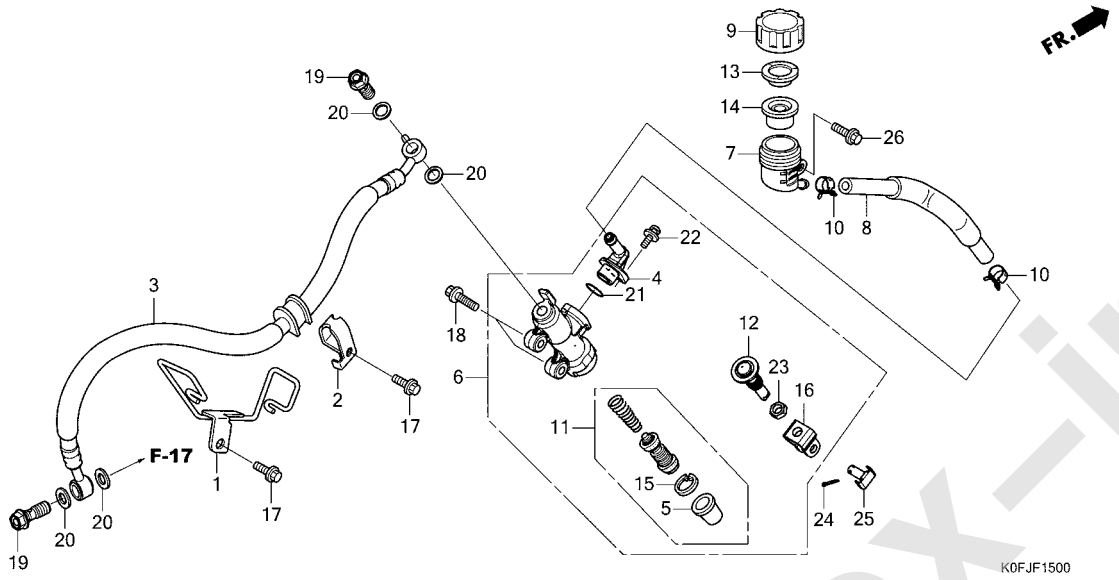

見出番号	部品番号	部品名	使用個数 Z125 MAN	適用号機 初号機	適用号機 終号機	タイプ
25	95015-54000	ﾋﾟﾝD,ｼﾞﾖｲﾝﾄ・・・・・・・・・・・・・	1			
26	95701-06014-00	ﾎﾞﾙﾄ,ﾌﾗﾝｼﾞ 6X14・・・・・・・・・	1			

www.impex-jp.com

F-17 リヤーブレーキキャリパー

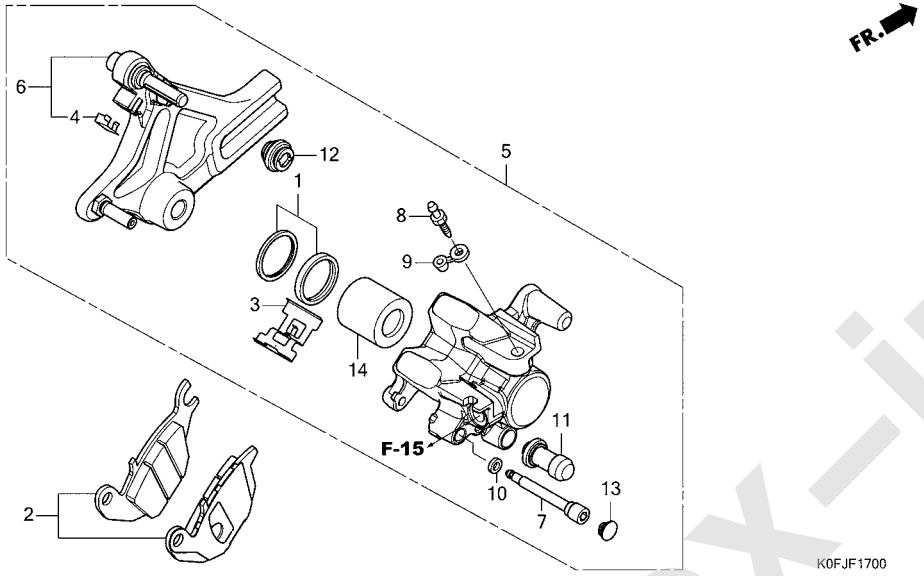

見出番号	部品番号	部品名	使用個数 Z125 MAN	適用号機 初号機	適用号機 終号機	タイプ
1	06431-MA3-405	ｼｰﾙｾｯﾄ,ﾋﾟｽﾄﾝ	1			
2	06435-K0F-T01	ﾊﾟｯﾄﾞｾｯﾄ,ﾘﾔｰ	1			
3	43108-KSP-B51	ｽﾌﾟﾘﾝｸﾞ,ﾊﾟｯﾄﾞ(ﾆｯｼﾝ)	1			
4	43112-KTM-751	ﾘﾃｰﾅｰ	1			
5	43150-K0F-T01	ｷｬﾘﾊﾟｰｻﾌﾞASSY.,ﾘﾔｰ(ﾆｯｼﾝ)	1			
6	43190-K0F-T01	ﾌﾞﾗｹｯﾄｻﾌﾞASSY.,ﾘﾔｰ	1			
7	43215-KGH-901	ﾋﾟﾝ,ﾊﾝｶﾞｰ	1			
8	43352-568-003	ｽｸﾘｭｰ,ﾌﾞﾘｰﾀﾞｰ(ﾆｯｼﾝ)	1			
9	43353-461-771	ｷｬｯﾌﾟ,ﾌﾞﾘｰﾀﾞｰ	1			
10	45111-MAJ-G41	ﾘﾝｸﾞ,ｽﾄｯﾊﾟｰ	1			
11	45132-166-016	ﾌﾞｰｯ,ﾋﾟﾝﾌﾞｯｼｭ(ﾆｯｼﾝ)	1			
12	45133-MA3-006	ﾌﾞｰｯB	1			
13	45203-MCC-006	ﾌﾟﾗｸﾞ,ﾋﾟﾝ	1			
14	45218-MAJ-G41	ﾋﾟｽﾄﾝB 27X35	1			

www.impex-jp.com

F-19-40 リヤーホイール

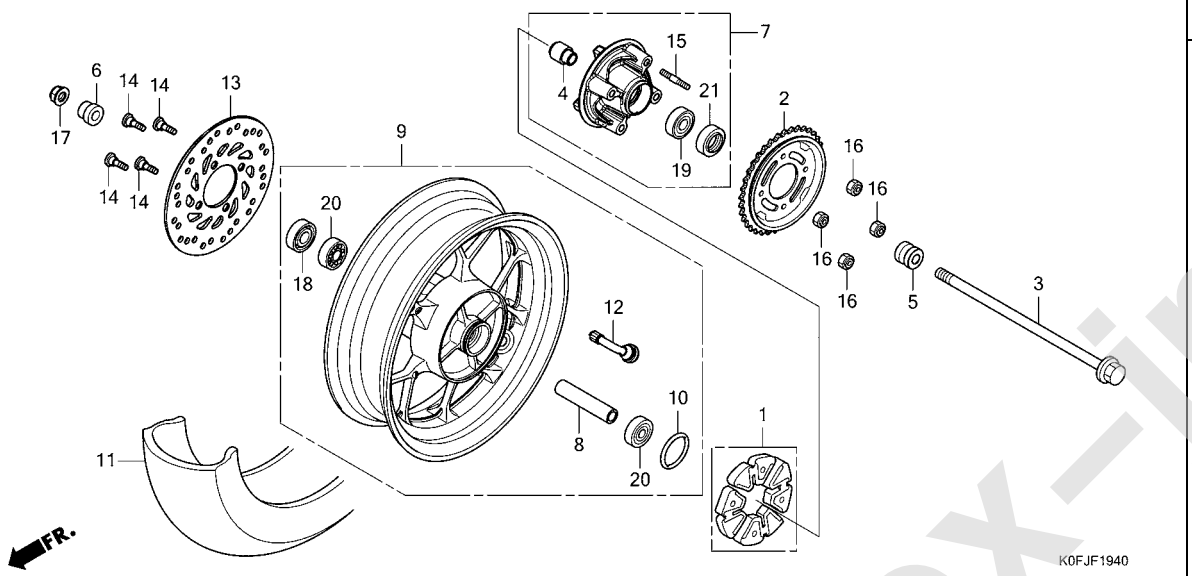

見出番号	部品番号	部品名	使用個数 Z125 MAN	適用号機 初号機	適用号機 終号機	タイプ
1	06410-KWB-600	ダンパーセット,ホイール・・・・・・・・・・	1			
2	41200-K0F-T61	スプロケットCOMP.,ファイナルドリブン (37T)	1			
3	42301-K0F-T00	アクスル,リヤーホイール・・・・・・・・・・・・	1			
4	42303-KWB-600	スリーブ,リヤーホイール・・・・・・・・・・・	1			
5	42311-K0F-T00	カラー,L.リヤーホイールサイド・・・・・・・	1			
6	42312-K0F-T00	カラー,R.リヤーホイールサイド・・・・・・・	1			
7	42615-K26-G70	フランジサブASSY.,ファイナルドリブン	1			
8	42620-K26-900	カラー,リヤーアクスルデイスタンス・・・・・・	1			
9	42650-K0F-T60ZA	ホイールサブASSY.,リヤー *NH303M*マットアクシスグレーメタリック	1			
10	42653-001-004	Oリング 40.5X3 (ニッポンダストキーパー)	1			
11	42711-K0F-T03	タイヤ,リヤー(130/80-12 69J) (ビー)	1			
12	42753-KJ9-004	バルブ,リム(ダンロップ)・・・・・・・	1			
13	43251-K26-G01	デイスク,リヤーブレーキ・・・・・・・・・・	1			
14	90105-KGH-900	ボルト,ブレーキデイスク 8X24・・・・	4			
15	90128-K26-G00	ボルト,スタッド 10X22・・・・・・・・	4			
16	90304-KGH-901	ナット,U 10MM(フジセイミツ)・・・・・	4			
17	90306-KWN-701	ナット,U 12MM・・・・・・・・・・・・・・	1			
18	90753-051-003	オイルシール 26X37X6(アライ)・・・・・	1			
19	91051-K35-V02	ベアリング,ラジアルボール 6203UU L(NTN)	1			
	91051-K35-V03	ベアリング,ラジアルボール 6203UU L(フジコシ)	1			

www.impex-jp.com

F-19-40 リヤーホイール

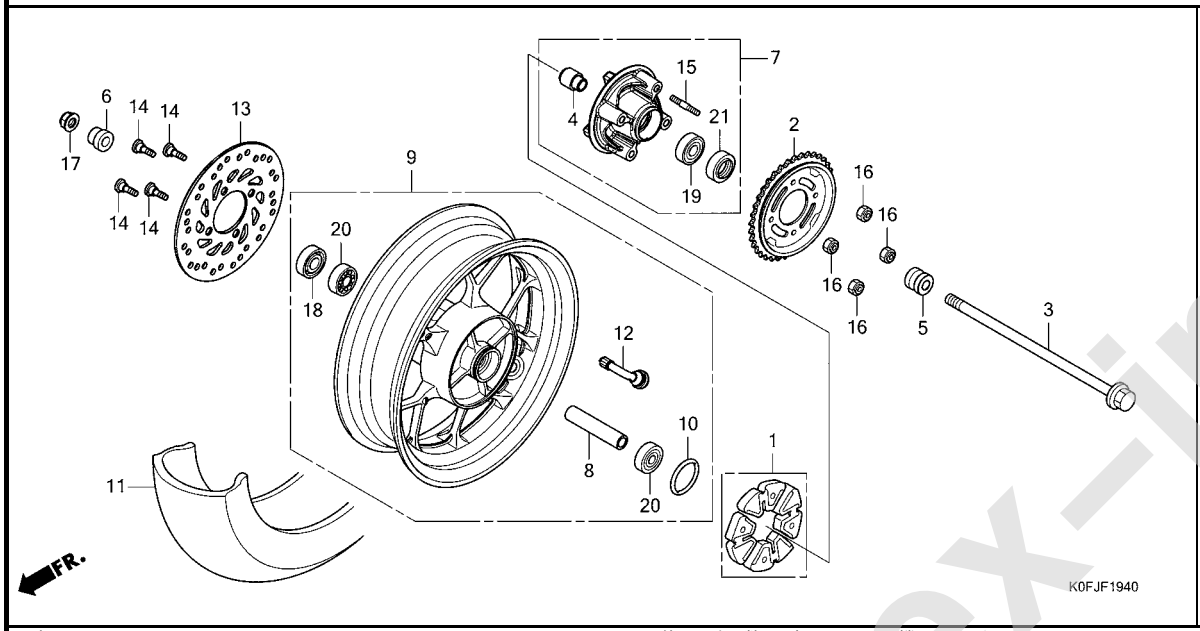

見出番号	部品番号	部品名	使用個数 Z125 MAN	適用号機 初号機	適用号機 終号機	タイプ
20	91053-K03-H01	ﾍﾞｱﾘﾝｸﾞ,ﾗｼﾞｱﾙﾎﾞｰﾙ (6301U L)(NTN)	2			
	91053-K03-H02	ﾍﾞｱﾘﾝｸﾞ,ﾗｼﾞｱﾙﾎﾞｰﾙ (6301U L)(FAG)	2			
21	91251-KGH-902	ﾀﾞｽﾄｼｰﾙ 27X40X4.5(NOK)･･	1			

www.impex-jp.com

F-21 フューエルタンク

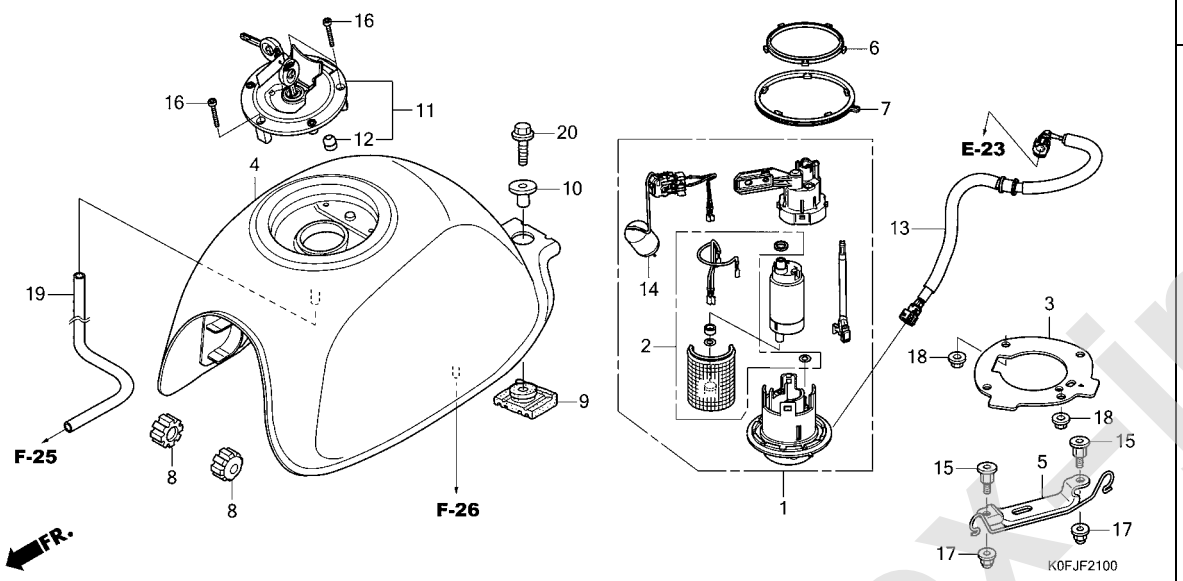

見出番号	部品番号	部品名	使用個数 Z125 MAN	適用号機 初号機	適用号機 終号機	タイプ
1	16700-K0F-T01	ﾎﾟﾝﾌﾟ ASSY.,ﾌｭｰｴﾙ	1			
2	16707-K45-N01	ﾌｨﾙﾀｰｾｯﾄ	1			
3	17507-K0F-T00	ﾌﾟﾚｰﾄ,ｾｯﾃｲﾝｸﾞ	1			
4	17520-K0F-T60ZK	ﾀﾝｸｾｯﾄ,ﾌｭｰｴﾙ(WL) *TYPE3 1*	1			
	17520-K0F-T60ZL	*TYPE2 1*	1			
	17520-K0F-T60ZM	*TYPE1 1*	1			
5	17542-K0F-J70	ﾌﾞﾗｹｯﾄ,ﾌｭｰｴﾙﾎﾟﾝﾌﾟ	1			
6	17572-GHB-613	ｶﾞｽｹｯﾄ,ﾌｭｰｴﾙﾎﾟﾝﾌﾟ	1			
7	17573-KPN-A71	ｼｰﾙ,ﾀﾞｽﾄ	1			
8	17611-286-000	ｸｯｼｮﾝ,ﾌﾛﾝﾄﾌｭｰｴﾙﾀﾝｸ	2			
9	17613-GAA-000	ﾗﾊﾞｰ,ﾘﾔｰﾌｭｰｴﾙﾀﾝｸ	1			
10	17614-K0F-T60	ｶﾗｰ,ﾌｭｰｴﾙﾀﾝｸﾏｳﾝﾃｲﾝｸﾞ	1			
11	17620-K0F-T02	ｷｬｯﾌﾟ COMP.,ﾌｭｰｴﾙﾌｨﾗｰ	1			
12	17621-MGP-D62	ｼｰﾙ,ﾌﾞﾘｰｻﾞｰ	1			
13	17650-K0F-D71	ﾎｰｽCOMP.,ﾌｭｰｴﾙﾌｨｰﾄﾞ	1			
14	37800-K0F-T01	ﾌｭｰｴﾙﾕﾆｯﾄ	1			
15	90101-K26-900	ﾎﾞﾙﾄ,ｽﾍﾟｼｬﾙ 6MM	2			
16	90120-MJE-D00	ﾎﾞﾙﾄ,ｿｹｯﾄ 4X25(ｽﾃﾝﾚｽ)	3			
17	90201-415-000	ﾅｯﾄ,ｷｬｯﾌﾟ 6MM	2			
18	94050-06000	ﾅｯﾄ,ﾌﾗﾝｼﾞ 6MM	2			
19	95005-80395-20	ﾁｭｰﾌﾞ 8X395	1			
20	95701-08028-07	ﾎﾞﾙﾄ,ﾌﾗﾝｼﾞ 8X28	1			

www.impex-jp.com

F-23 シート

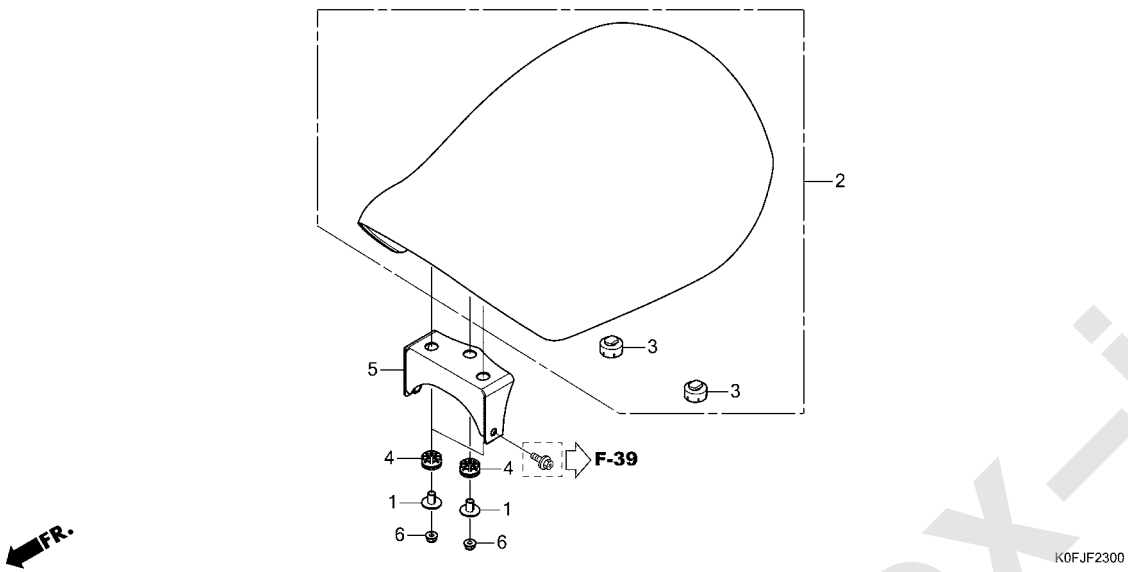

見出番号	部品番号	部品名	使用個数 Z125 MAN	適用号機 初号機	適用号機 終号機	タイプ
1	61104-428-010	カラー,フロントフエンダ゛ー(ホワイト)・・・・	3			
2	77100-K0F-T61ZA	シートCOMP.,シング゛ル *TYPE1*・・・・・・・・・・・・・・・・・	1			
3	77206-K0F-T60	ラバ゛ー,シートセツテイング゛・・・・・・・・・	2			
4	77208-KW7-960	ラバ゛ーB,シートマウンテイング゛・・・・・・・	3			
5	77220-K0F-T60	ブ゛ラケツト,シート・・・・・・・・・・・・・・	1			
6	90301-KGH-901	ナツト,U 6MM(フジ゛セイミツ)・・・・・・	3			

www.impex-jp.com

F-24 サイドアウターカバー

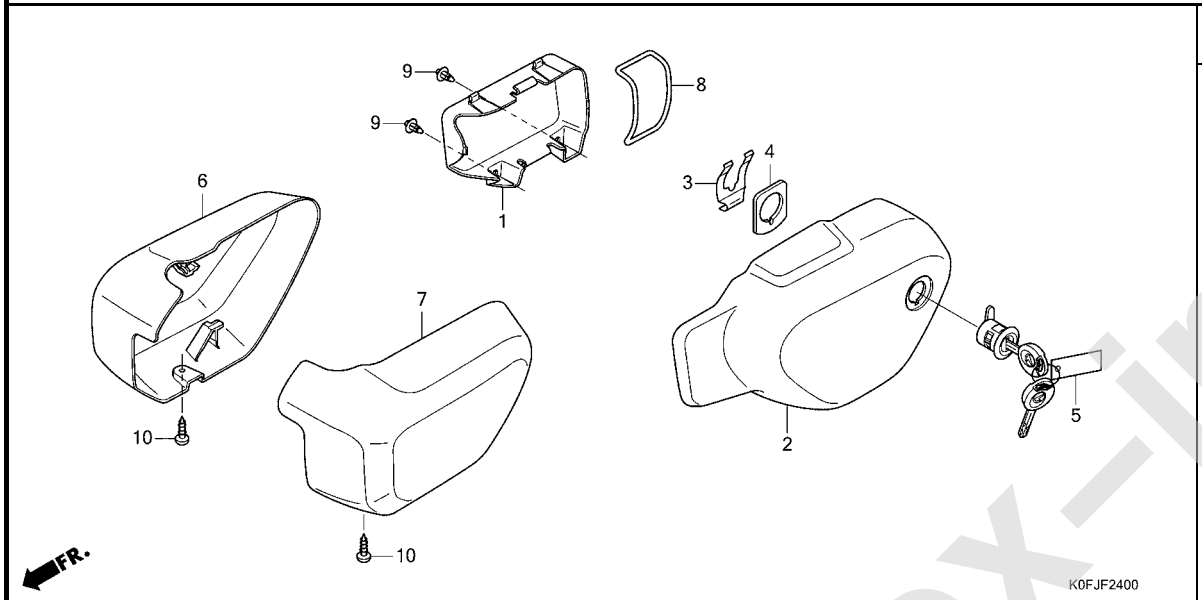

見出番号	部品番号	部品名	使用個数 Z125 MAN	適用号機 初号機	適用号機 終号機	タイプ
1	64450-K0F-T00	ｶﾊﾞｰ,L.ｻｲﾄﾞｲﾝﾅｰ	1			
2	64550-K0F-T60ZB	ｶﾊﾞｰｾｯﾄ,L.ｻｲﾄﾞｱｳﾀｰ(WL) *TYPE3*	1			
	64550-K0F-T60ZC	*TYPE2*	1			
	64550-K0F-T60ZD	*TYPE1*	1			
3	75581-MGP-D60	ﾌﾟﾚｰﾄ,ﾛｯｸｷｰｾｯﾃｲﾝｸﾞ	1			
4	77236-K0F-T00	ﾜｯｼｬｰ,ｼｰﾄﾛｯｸ	1			
5	77239-K0F-T01	ｷｰ,ｼｰﾄﾛｯｸ(WAVE)	1			
6	83585-K0F-T00	ｶﾞｰﾆｯｼｭ,R.	1			
7	83595-K0F-T60	ｶﾞｰﾆｯｼｭ,L.	1			
8	89012-KZL-930	ﾊﾞﾝﾄﾞ,ﾂｰﾙ	1			
9	90116-KWT-900	ﾘﾍﾞｯﾄ,ﾌﾟｯｼｭ 7MM	2			
10	93903-24380	ｽｸﾘｭｰ,ﾀｯﾋﾟﾝｸﾞ 4X12	2			

www.impex-jp.com

F-25 エアークリーナー

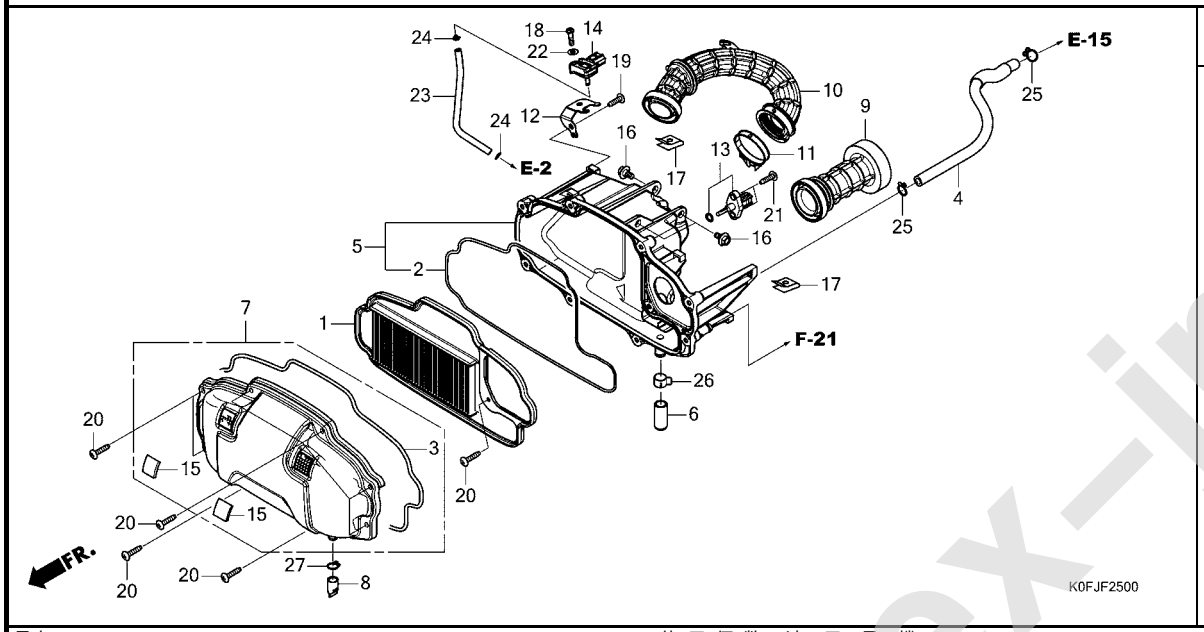

見出番号	部品番号	部品名	使用個数 Z125 MAN	適用号機 初号機	適用号機 終号機	タイプ
1	17210-K0F-T00	ｴﾚﾒﾝﾄCOMP.,ｴｱｰｸﾘｰﾅｰ(WOL)	1			
2	17212-KWN-900	ｼｰﾙ,ｴｱｰｸﾘｰﾅｰ・・・・・・・・・・・・	1			
3	17214-K0F-T00	ｼｰﾙ,ｴｱｰｸﾘｰﾅｰｶﾊﾞｰ・・・・・・・・	1			
4	17218-K0F-T60	ﾁｭｰﾌﾞ,ﾌﾞﾘｰｻﾞｰ・・・・・・・・・・・	1			
5	17225-K0F-J70	ｹｰｽｻﾌﾞASSY.,ｴｱｰｸﾘｰﾅｰ・・・・	1			
6	17227-KPK-900	ﾁｭｰﾌﾞ,ﾋﾞﾆｰﾙ 11X15X35・・・・	1			
7	17235-K0F-T60	ｶﾊﾞｰｻﾌﾞASSY.,ｴｱｰｸﾘｰﾅｰ・・・	1			
8	17236-KVB-900	ﾌﾟﾗｸﾞ,ｴｱｰｸﾘｰﾅｰﾄﾞﾚﾝ・・・・・・	1			
9	17241-K0F-T60	ﾀﾞｸﾄ,ｴｱｰｸﾘｰﾅｰ・・・・・・・・・・・	1			
10	17253-K0F-T60	ﾁｭｰﾌﾞ,ｴｱｰｸﾘｰﾅｰｺﾈｸﾃｲﾝｸﾞ・・	1			
11	17254-K26-900	ﾊﾞﾝﾄﾞ,ｺﾈｸﾃｲﾝｸﾞﾁｭｰﾌﾞ(44)・	1			
12	17535-K26-G80	ｽﾃｰ,PB・・・・・・・・・・・・・・・・・・	1			
13	37880-KWW-C01	ｾﾝｻｰASSY.,ｴｱｰﾃﾝﾌﾟﾚﾁｬｰ・・・	1			
14	46401-TM8-A01	ｾﾝｻｰA,ﾏｽﾀｰﾊﾟﾜｰﾌﾟﾚｯｼｬｰ・・・	1			
15	50387-K0F-T00	ｸｯｼｮﾝ,ﾊﾞｯﾃﾘｰ・・・・・・・・・・・・	2			
16	90116-KVB-900	ﾎﾞﾙﾄ,ﾌﾗﾝｼﾞ 6MM・・・・・・・・・・	3			
17	90302-KWW-A00	ﾅｯﾄ,ｽﾌﾟﾘﾝｸﾞ 4MM・・・・・・・・・	2			
18	93500-05018-0H	ｽｸﾘｭｰ,ﾊﾟﾝ 5X18・・・・・・・・・・	1			
19	93903-25380	ｽｸﾘｭｰ,ﾀｯﾋﾟﾝｸﾞ 5X16・・・・・・	1			
20	93903-25580	ｽｸﾘｭｰ,ﾀｯﾋﾟﾝｸﾞ 5X25・・・・・・	9			
21	93913-255J0	ｽｸﾘｭｰ,ﾀｯﾋﾟﾝｸﾞ 5X20・・・・・・	2			
22	94101-05800	ﾜｯｼｬｰ,ﾌﾟﾚｲﾝ 5MM・・・・・・・・・	1			
23	95001-35170-40	ﾁｭｰﾌﾞ,ﾌｭｰｴﾙ 3.5X170 (95001-35001-60M)	1			
24	95002-02070	ｸﾘｯﾌﾟ,ﾁｭｰﾌﾞ(B7)・・・・・・・・・	2			

www.impex-jp.com

F-25 エアークリーナー

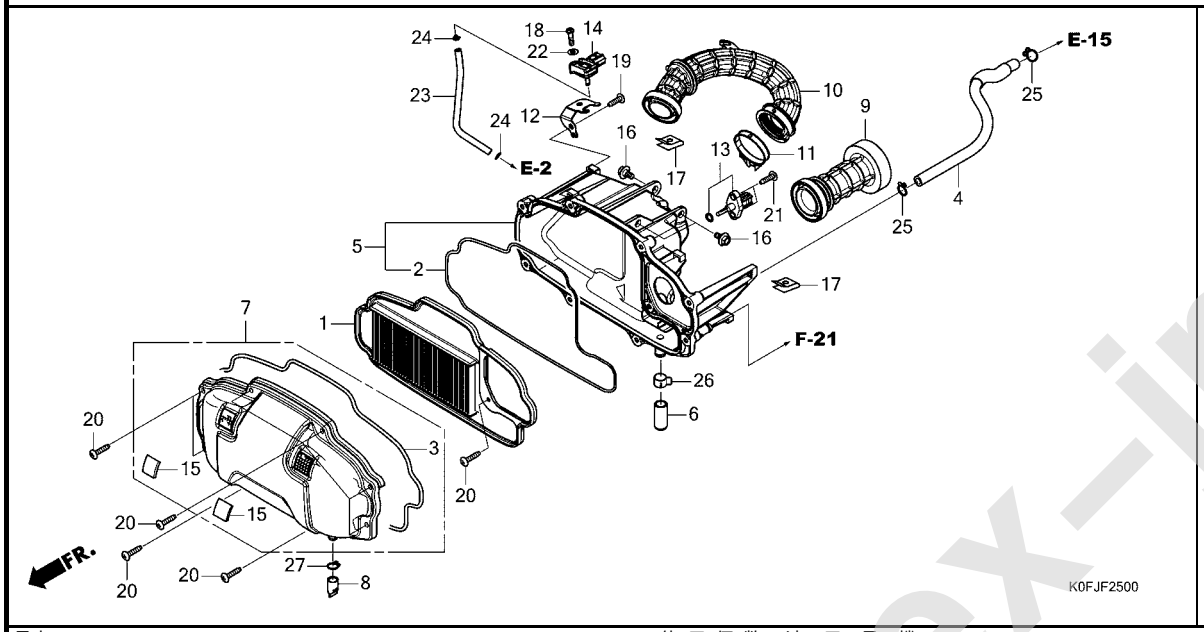

見出番号	部品番号	部品名	使用個数	適用号機 初号機	終号機	タイプ
			Z125 MAN			
25	95002-02130	ｸﾘｯﾌﾟ,ﾁｭｰﾌﾞ(B12.5)・・・・・・	2			
26	95002-41300-08	ｸﾗﾝﾌﾟ,ﾁｭｰﾌﾞ(D13)・・・・・・・・	1			
27	95002-80000	ｸﾘｯﾌﾟ,ﾁｭｰﾌﾞ(C12)・・・・・・・・	1			

www.impex-jp.com

F-26 キャニスター

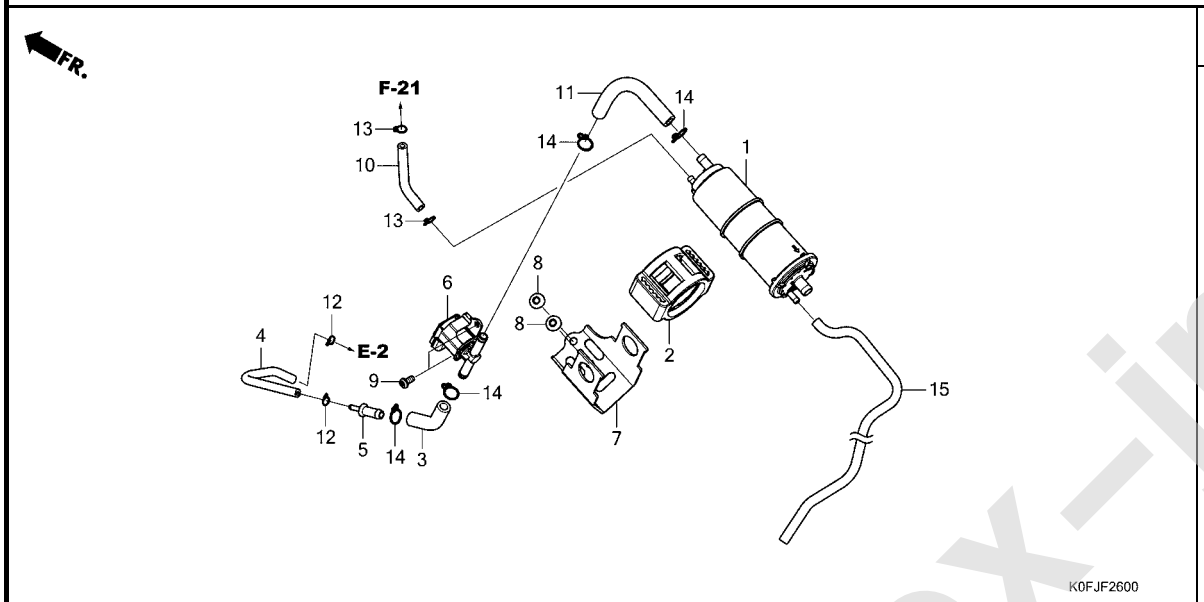

見出番号	部品番号	部品名	使用個数 Z125 MAN	適用号機 初号機	適用号機 終号機	タイプ
1	17410-GFM-K01	ｷｬﾆｽﾀｰCOMP.	1			
2	17411-KVR-C00	ﾗﾊﾞｰ,ｷｬﾆｽﾀｰﾏｳﾝﾃｲﾝｸﾞ	1			
3	17414-K0F-J70	ﾁｭｰﾌﾞA,ﾊﾟｰｼﾞ	1			
4	17415-K0F-J70	ﾁｭｰﾌﾞB,ﾊﾟｰｼﾞ	1			
5	19126-KM1-010	ｼﾞｮｲﾝﾄ,ﾁｭｰﾌﾞ	1			
6	36162-KZL-931	ﾊﾞﾙﾌﾞ,ﾊﾟｰｼﾞｺﾝﾄﾛｰﾙｿﾚﾉｲﾄﾞ	1			
7	50185-K0F-J70	ｽﾃｰ,ｷｬﾆｽﾀｰ	1			
8	90106-MAV-000	ｽｸﾘｭｰ,ﾊﾟﾝ 6X12	2			
9	93500-05010-0H	ｽｸﾘｭｰ,ﾊﾟﾝ 5X10	2			
10	95001-45090-40	ﾁｭｰﾌﾞ,ﾌｭｰｴﾙ 4.5X90 (95001-45001-60M)	1			
11	95001-75110-40	ﾁｭｰﾌﾞ,ﾌｭｰｴﾙ 7.3X110 (95001-75001-60M)	1			
12	95002-02070	ｸﾘｯﾌﾟ,ﾁｭｰﾌﾞ(B7)	2			
13	95002-02080	ｸﾘｯﾌﾟ,ﾁｭｰﾌﾞ(B8)	2			
14	95002-02130	ｸﾘｯﾌﾟ,ﾁｭｰﾌﾞ(B12.5)	4			
15	95005-45420-10	ﾁｭｰﾌﾞ 4.5X420	1			

www.impex-jp.com

F-27 エキゾーストマフラー

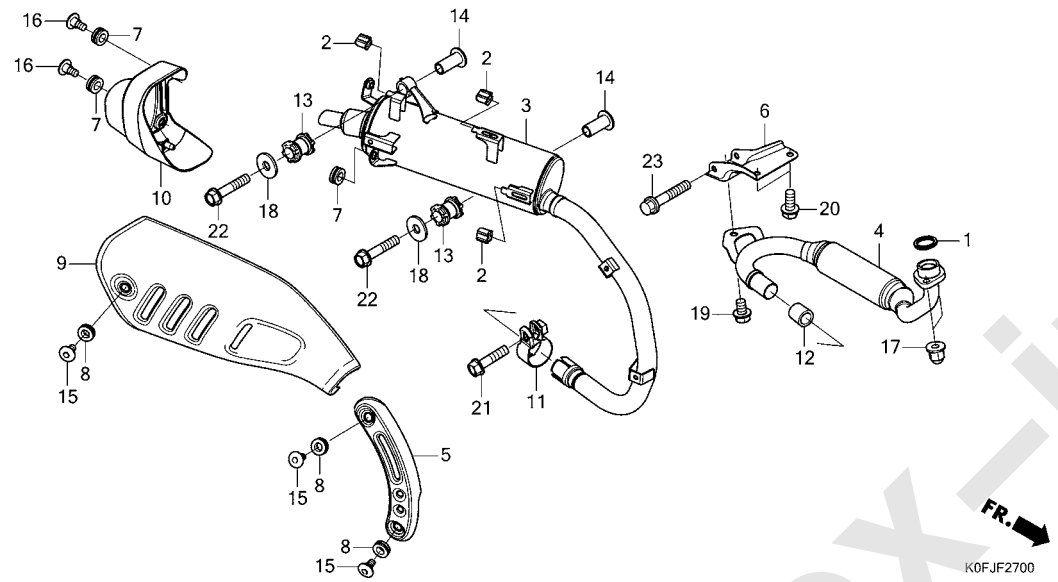

見出番号	部品番号	部品名	使用個数 Z125 MAN	適用号機 初号機	適用号機 終号機	タイプ
1	18291-GE2-920	ガスケット,エキゾーストパイプ	1			
2	18293-MCA-A20	ラバー,プロテクターパッキン	3			
3	18310-K0F-T61	マフラーCOMP.,エキゾースト	1			
4	18320-K0F-J70	パイプCOMP.,エキゾースト	1			
5	18325-K0F-T00	プロテクター,エキゾーストパイプ	1			
6	18330-K0F-T60	ステCOMP.,エキゾーストパイプ	1			
7	18345-K15-920	ラバー,マウンテイング	3			
8	18345-MBT-610	ラバー,プロテクターマウンテイング	3			
9	18356-K0F-T00	プロテクター,マフラー	1			
10	18358-K0F-T60	カバー,テールキヤツプ	1			
11	18371-K26-900	バンド,マフラー	1			
12	18391-HB7-000	パッキン,マフラー	1			
13	18421-K0F-T60	ラバー,マフラーマウンテイング	2			
14	18422-K26-900	カラー,マフラーマウンテイング	2			
15	90113-GFP-B00	スクリユー,パン 6X12	3			
16	90113-K15-920	スクリユー,パン 6X14	2			
17	90304-KPH-700	ナット,6カクキヤツプ 8MM	2			
18	94103-08700	ワツシヤー,プレイン 8MM	2			
19	95701-08012-08	ボルト,フランジ 8X12	1			
20	95701-08018-08	ボルト,フランジ 8X18	2			
21	95701-08032-02	ボルト,フランジ 8X32	1			
22	95701-08040-07	ボルト,フランジ 8X40	2			
23	95701-08060-08	ボルト,フランジ 8X60	1			

www.impex-jp.com

F-29 ペダル

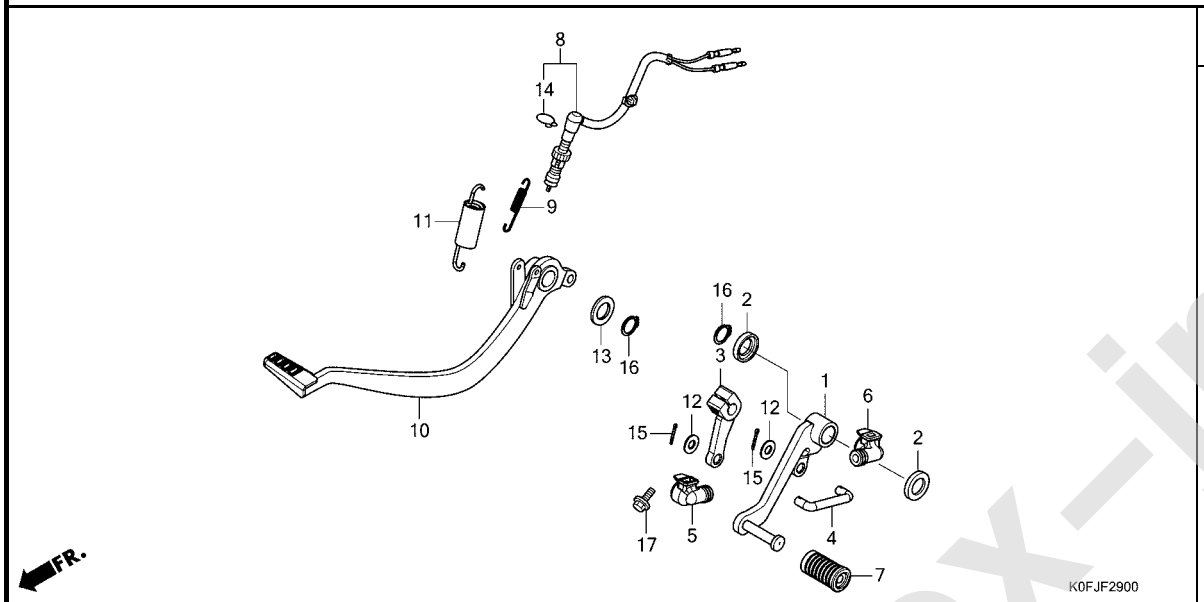

見出番号	部品番号	部品名	使用個数 Z125 MAN	適用号機 初号機	適用号機 終号機	タイプ
1	24701-K0F-T60	ペダル,ギヤーチエンジ	1			
2	24703-KGH-900	ワッシヤー,チエンジペダル	2			
3	24711-K26-900	アーム,ギヤーチエンジ	1			
4	24720-K26-900	ロッド,タイ	1			
5	24721-K26-900	カバー,チエンジペダル	1			
6	24721-KW6-960	カバー,チエンジペダル	1			
7	24781-KR3-770	ラバー,ギヤーチエンジペダル	1			
8	35350-K0F-T01	スイッチASSY.,リヤーストップ	1			
9	35357-K26-900	スプリング,ストップスイッチ	1			
10	46500-K0F-T00	ペダルCOMP.,ブレーキ	1			
11	46513-KPP-900	スプリングASSY.,ブレーキペダル	1			
12	90502-155-000	ワッシヤー,プレイン 7MM	2			
13	90557-230-000	ワッシヤー 15.2X25	1			
14	90601-KAF-003	クリップ,スイッチカバー	1			
15	94201-20120	ピン,スプリット 2.0X12	2			
16	94511-15000	サークリップ,エキスターナル 15MM	2			
17	95701-06020-00	ボルト,フランジ 6X20	1			

www.impex-jp.com

F-30 ステップ

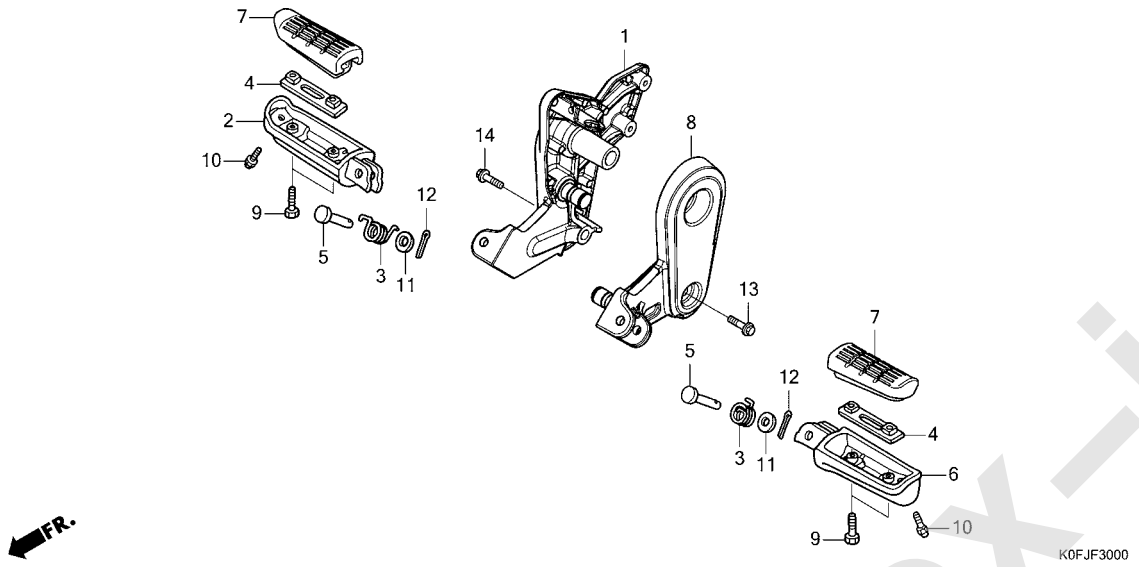

見出番号	部品番号	部品名	使用個数 Z125 MAN	適用号機 初号機	適用号機 終号機	タイプ
1	50601-K0F-T60	ホルダー,R.ステップ	1			
2	50612-MM5-000	アーム,R.ステップ	1			
3	50617-445-840	スプリング,R.ステップリターン	2			
4	50619-MM5-000	プレート,ステップセッテイング	2			
5	50639-ML0-010	ピン,ステップバー	2			
6	50642-MM5-000	アーム,L.ステップ	1			
7	50661-K0F-T00	ラバー,メインステップ	2			
8	50701-K0F-T60	ホルダー,L.ステップ	1			
9	90115-MV9-000	ボルト,メインステップラバーセッテイング	4			
10	92501-08008-0A	ボルト,キャップ 8X8	2			
11	94102-08000	ワッシャー,プレイン 8MM	2			
12	94201-20150	ピン,スプリット 2.0X15	2			
13	95701-08030-00	ボルト,フランジ 8X30	1			
14	95701-08035-00	ボルト,フランジ 8X35	1			

www.impex-jp.com

F-31 スタンド

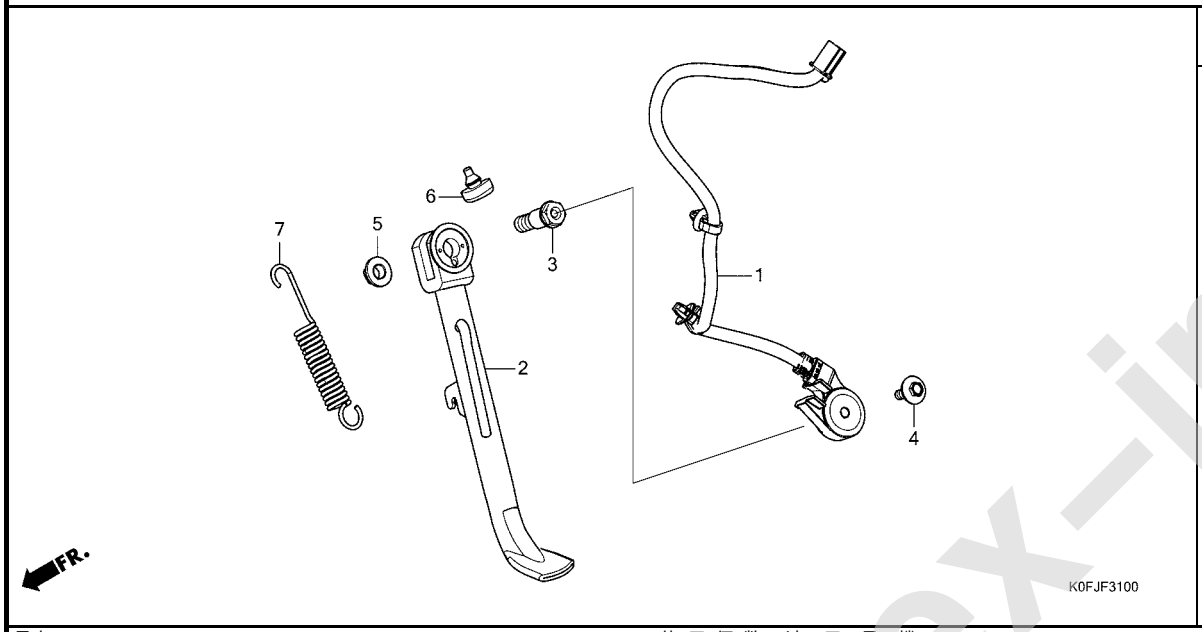

見出番号	部品番号	部品名	使用個数 Z125 MAN	適用号機 初号機	終号機	タイプ
1	35700-K26-G11	ｽｲｯﾁASSY.,ｻｲﾄﾞｽﾀﾝﾄﾞ ·····	1			
2	50530-K26-B10	ﾊﾞｰCOMP.,ｻｲﾄﾞｽﾀﾝﾄﾞ ·····	1			
3	90108-KZL-860	ﾎﾞﾙﾄ,ｻｲﾄﾞｽﾀﾝﾄﾞﾋﾟﾎﾞｯﾄ····	1			
4	90147-KVB-900	ﾎﾞﾙﾄ,ｽﾍﾟｼｬﾙ 6X16 ·····	1			
5	90203-KVB-900	ﾅｯﾄ,ｻｲﾄﾞｽﾀﾝﾄﾞ ·····	1			
6	95011-62000	ﾗﾊﾞｰB,ｽﾀﾝﾄﾞｽﾄｯﾊﾟｰ·····	1			
7	95014-72102	ｽﾌﾟﾘﾝｸﾞA,ｻｲﾄﾞｽﾀﾝﾄﾞ ·····	1			

www.impex-jp.com

F-32 スウィングアーム

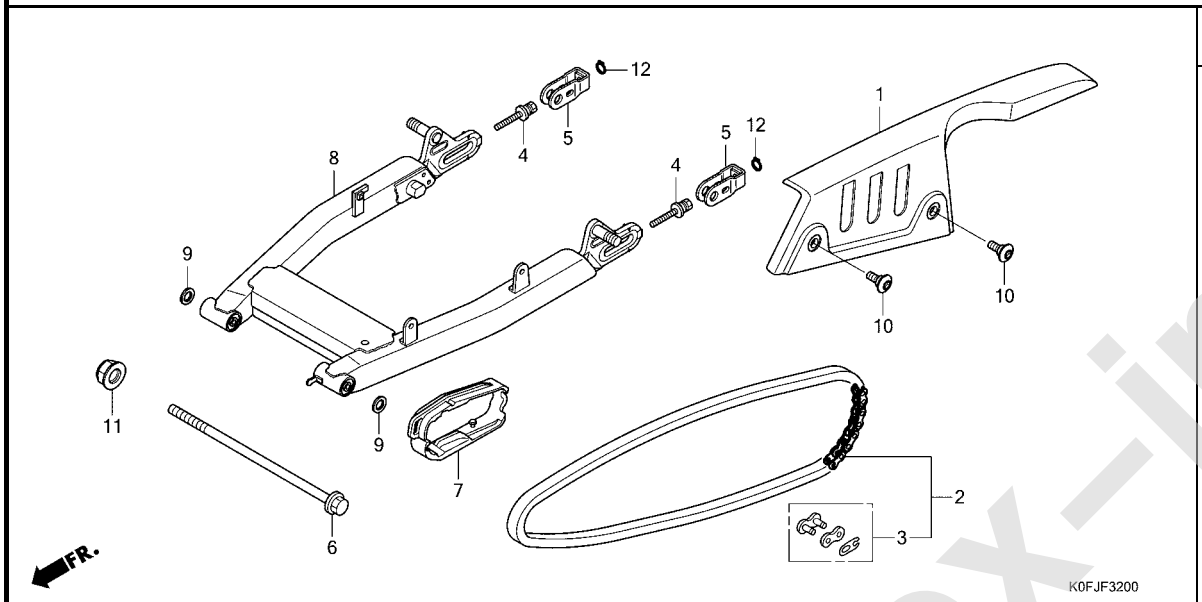

見出番号	部品番号	部品名	使用個数 Z125 MAN	適用号機 初号機	適用号機 終号機	タイプ
1	40510-K0F-T00	ケース,ドライブチエン・・・・・・・・・・・	1			
2	40530-K0F-D11	チエン,ドライブ(DID420D2-98RB)	1			
3	40531-KWV-003	ジョイント,ドライブチエン(ダイドー)	1			
4	40542-K0F-T00	ボルト,チエンアジヤステイング・・・・・・	2			
5	40543-K0F-T00	アジヤスターCOMP.,チエン・・・・・・・・	2			
6	52101-K0F-T00	ボルト,スウイングアームピボツト・・・・	1			
7	52170-K0F-T00	スライダー,チエン・・・・・・・・・・・・・	1			
8	52200-K0F-T00ZE	スウイングアームサブASSY.,リヤー *NH303M*マットアクシスグレーメタリック	1			
9	90122-KWB-600	ワツシヤー,ピボツトボルト・・・・・・・・	2			
10	90133-KPP-T00	スクリユー,パン 6X14・・・・・・・・・・	2			
11	90306-KWN-701	ナツト,U 12MM・・・・・・・・・・・・・	1			
12	94511-10000	サークリツプ,エキスターナル 10MM・・・・	2			

www.impex-jp.com

F-33 リヤークッション

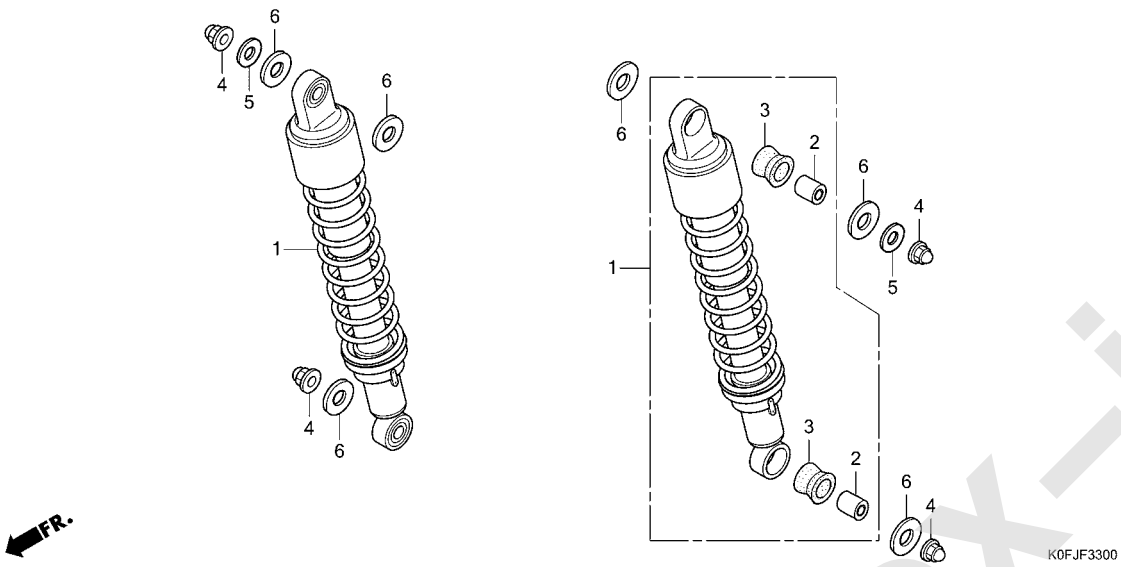

見出番号	部品番号	部品名	使用個数 Z125 MAN	適用号機 初号機	適用号機 終号機	タイプ
1	52400-K0F-N71ZA	ｸﾂｼｮﾝASSY.,ﾘﾔｰ *TYPE1*.....	2			
	52400-K0F-T61ZA	*TYPE1*.....	2			
	52400-K0F-V61ZA	*TYPE1*.....	2			
2	52486-KBW-901	ｶﾗｰ,ﾗﾊﾞｰﾌﾞﾂｼｭ.....	4			
3	52489-399-601	ﾌﾞﾂｼｭ,ｱﾂﾊﾟｰﾗﾊﾞｰ(ｼｮｳﾜ)...	4			
4	90201-HA0-000	ﾅｯﾄ,ｷｬﾂﾌﾟ 10MM.....	4			
5	90465-MM9-000	ﾜｯｼｬｰ 10MM.....	2			
6	90501-KWW-640	ﾜｯｼｬｰ,ﾌﾟﾚｲﾝ 10MM.....	6			

www.impex-jp.com

F-34 リヤーフェンダー

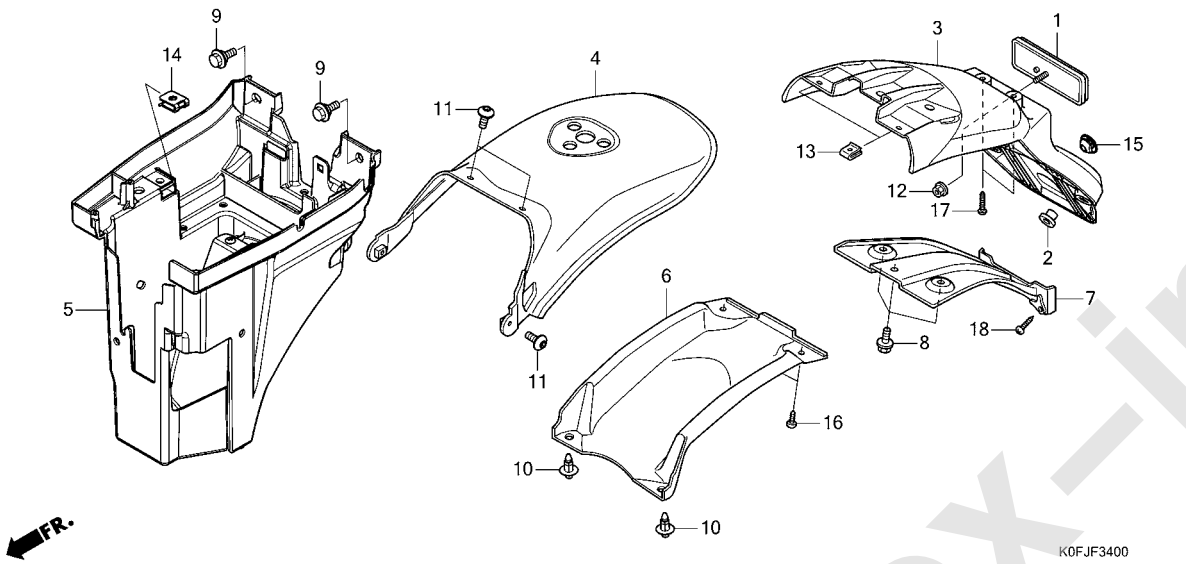

見出番号	部品番号	部品名	使用個数 Z125 MAN	適用号機 初号機	適用号機 終号機	タイプ
1	33741-KPL-902	ﾘﾌﾚｸﾀｰ,ﾘﾌﾚｯｸｽ(FIEM)·····	1			
2	44125-MN5-000	ｶﾗｰ,ﾌﾛﾝﾄﾎｲｰﾙｶﾊﾞｰ····· (ﾘﾔｰﾖｳ)	2			
3	80100-K0F-T60	ﾌｪﾝﾀﾞｰA,ﾘﾔｰ·····	1			
4	80101-K0F-T60	ﾌｪﾝﾀﾞｰCOMP.B,ﾘﾔｰ·····	1			
5	80102-K0F-J70	ﾌｪﾝﾀﾞｰASSY.C,ﾘﾔｰ·····	1			
6	80104-K0F-T00	ﾌｪﾝﾀﾞｰD,ﾘﾔｰ·····	1			
7	80105-K0F-V60	ﾌﾞﾗｹｯﾄ,ﾘﾔｰﾌｪﾝﾀﾞｰ·····	1			
8	90102-KGH-900	ﾎﾞﾙﾄ,ﾌﾗﾝｼﾞ 6X10·····	3			
9	90111-162-000	ﾎﾞﾙﾄ,ﾌﾗﾝｼﾞ 6MM·····	2			
10	90116-KWT-900	ﾘﾍﾞｯﾄ,ﾌﾟｯｼｭ 7MM·····	2			
11	90132-KPP-T00	ｽｸﾘｭｰ,ﾊﾟﾝ 6X10·····	4			
12	90301-KWN-901	ﾅｯﾄ,U 5MM·····	1			
13	90302-KWW-A00	ﾅｯﾄ,ｽﾌﾟﾘﾝｸﾞ 4MM·····	2			
14	90305-KWW-A00	ﾅｯﾄ,ｸﾘｯﾌﾟ 6MM·····	1			
15	90852-KPP-T00	ﾌﾟﾗｸﾞ,ﾎｰﾙ·····	1			
16	93903-24380	ｽｸﾘｭｰ,ﾀｯﾋﾟﾝｸﾞ 4X12·····	2			
17	93903-34420	ｽｸﾘｭｰ,ﾀｯﾋﾟﾝｸﾞ 4X16·····	2			
18	93903-34480	ｽｸﾘｭｰ,ﾀｯﾋﾟﾝｸﾞ 4X16·····	2			

3

www.impex-jp.com

F-35 ウインカー

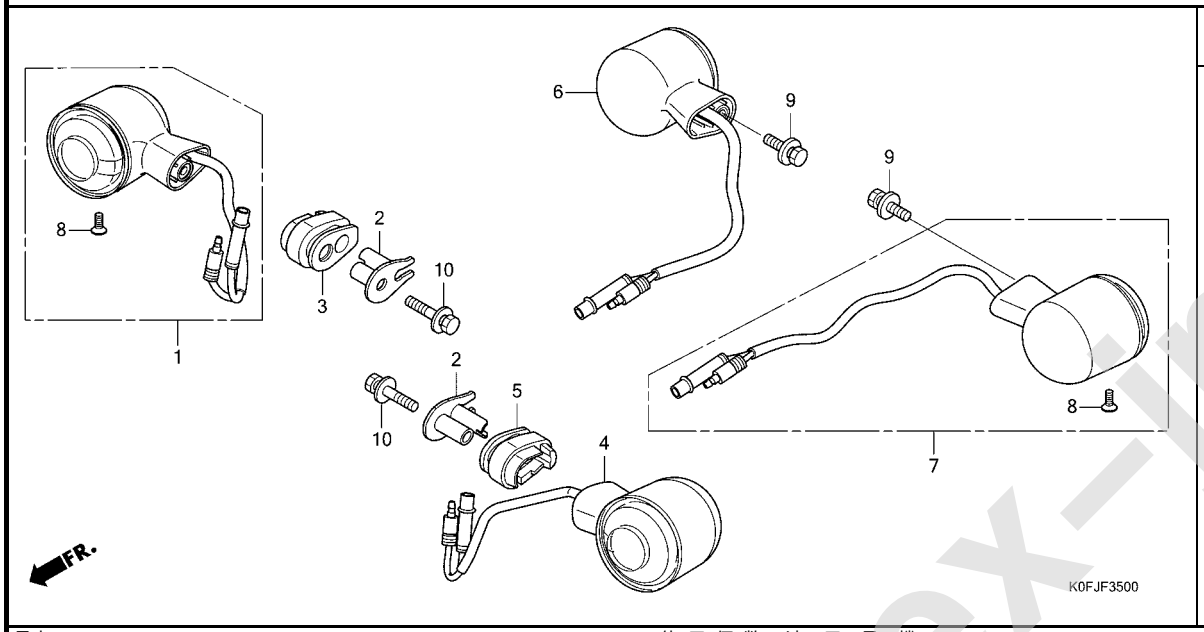

見出番号	部品番号	部品名	使用個数 Z125 MAN	適用号機 初号機	適用号機 終号機	タイプ
1	33400-K0F-T01	ｳｲﾝｶｰASSY.,R.ﾌﾛﾝﾄ・・・・・・・	1			
2	33411-K0F-T00	ｶﾗｰ,ｳｲﾝｶｰ・・・・・・・・・・・・・・	2			
3	33412-K0F-T00	ﾗﾊﾞｰ,R.ｳｲﾝｶｰﾏｳﾝﾃｲﾝｸﾞ・・・・	1			
4	33450-K0F-T01	ｳｲﾝｶｰASSY.,L.ﾌﾛﾝﾄ・・・・・・・	1			
5	33462-K0F-T00	ﾗﾊﾞｰ,L.ｳｲﾝｶｰﾏｳﾝﾃｲﾝｸﾞ・・・・	1			
6	33600-K0F-T01	ｳｲﾝｶｰASSY.,R.ﾘﾔｰ・・・・・・・・	1			
7	33650-K0F-T01	ｳｲﾝｶｰASSY.,L.ﾘﾔｰ・・・・・・・・	1			
8	90103-K0F-T00	ｽｸﾘｭｰ,ﾀｯﾋﾟﾝｸﾞ 4X10・・・・・・	4			
9	93411-05016-00	ﾎﾞﾙﾄﾜｯｼｬｰ 5X16・・・・・・・・・・	2			
10	93411-05025-00	ﾎﾞﾙﾄﾜｯｼｬｰ 5X25・・・・・・・・・・	2			

www.impex-jp.com

F-36 テールライト

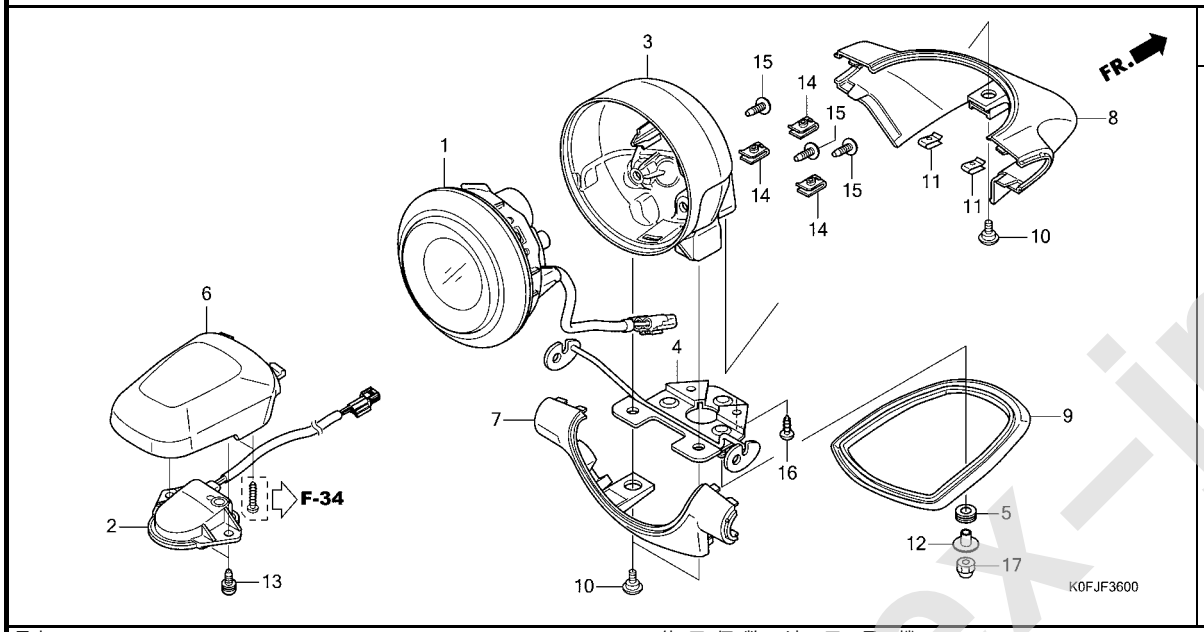

見出番号	部品番号	部品名	使用個数 Z125 MAN	適用号機 初号機	適用号機 終号機	タイプ
1	33710-K0F-T01	ﾃｰﾙﾗｲﾄﾕﾆｯﾄ	1			
2	33720-K0F-T01	ﾗｲﾄASSY.,ﾗｲｾﾝｽ	1			
3	33730-K0F-T01	ｶﾊﾞｰ,ﾃｰﾙﾗｲﾄ	1			
4	50316-K0F-T00	ｽﾃｰ,ﾃｰﾙﾗｲﾄ	1			
5	64312-KWW-640	ｸﾞﾛﾒｯﾄ,ﾒｲﾝﾊﾟｲﾌﾟｶﾊﾞｰ	3			
6	80103-K0F-T00	ｶﾊﾞｰ,ﾗｲｾﾝｽﾗｲﾄ	1			
7	80130-K0F-T00	ﾍﾞｰｽ,ﾘﾔｰﾃｰﾙﾗｲﾄ	1			
8	80140-K0F-T00	ﾍﾞｰｽ,ﾌﾛﾝﾄﾃｰﾙﾗｲﾄ	1			
9	80150-K0F-T00	ﾗﾊﾞｰ,ﾃｰﾙﾗｲﾄｶﾊﾞｰ	1			
10	90115-KW7-900	ｽｸﾘｭｰ,ﾊﾞｲｻﾞｰｽﾍﾟｼｬﾙｾｯﾃｲﾝｸﾞ	3			
11	90302-KWW-A00	ﾅｯﾄ,ｽﾌﾟﾘﾝｸﾞ 4MM	2			
12	90501-K0F-T00	ｶﾗｰ,ﾃｰﾙﾗｲﾄ	3			
13	90508-K0F-T00	ｽｸﾘｭｰﾜｯｼｬｰ 4X14	2			
14	90677-KAN-T00	ﾅｯﾄ,ｸﾘｯﾌﾟ 5MM	3			
15	93903-34410	ｽｸﾘｭｰ,ﾀｯﾋﾟﾝｸﾞ 4X16	3			
16	93903-44410	ｽｸﾘｭｰ,ﾀｯﾋﾟﾝｸﾞ 4X16	2			
17	94021-06000-0S	ﾅｯﾄ,ｷｬｯﾌﾟ 6MM	3			

www.impex-jp.com

F-37 バッテリー

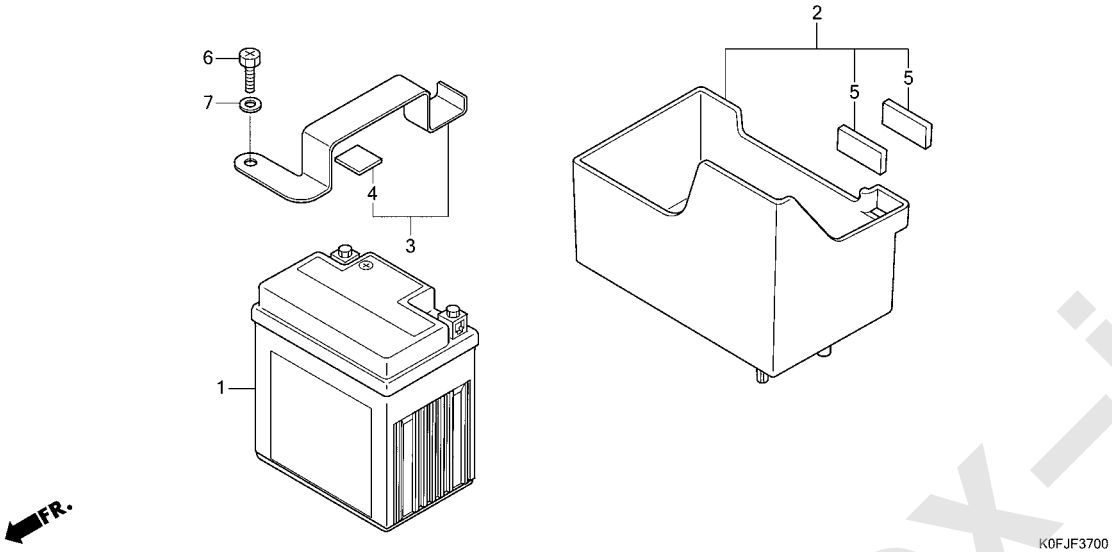

見出番号	部品番号	部品名	使用個数 Z125 MAN	適用号機 初号機	適用号機 終号機	タイプ
1	31500-K26-921	ﾊﾞｯﾃﾘｰ(YTZ5S)(GS ﾕｱｻ)・・・	1			
2	50381-K0F-T60	ﾎﾞｯｸｽCOMP.,ﾊﾞｯﾃﾘｰ・・・・・・・	1			
3	50386-K0F-T00	ﾊﾞﾝﾄﾞ,ﾊﾞｯﾃﾘｰ・・・・・・・・・・・・	1			
4	50387-K0F-T00	ｸｯｼｮﾝ,ﾊﾞｯﾃﾘｰ・・・・・・・・・・・・	1			
5	81257-KZR-600	ﾗﾊﾞｰ,ﾌﾟﾛﾃｸﾀｰ・・・・・・・・・・・・	2			
6	92301-06014-0A	ﾎﾞﾙﾄ,ﾘｾｽﾄﾞ 6X14・・・・・・・・・	1			
7	94101-06000	ﾜｯｼｬｰ,ﾌﾟﾚｲﾝ 6MM・・・・・・・・・	1			

www.impex-jp.com

F-38 ワイヤーハーネス

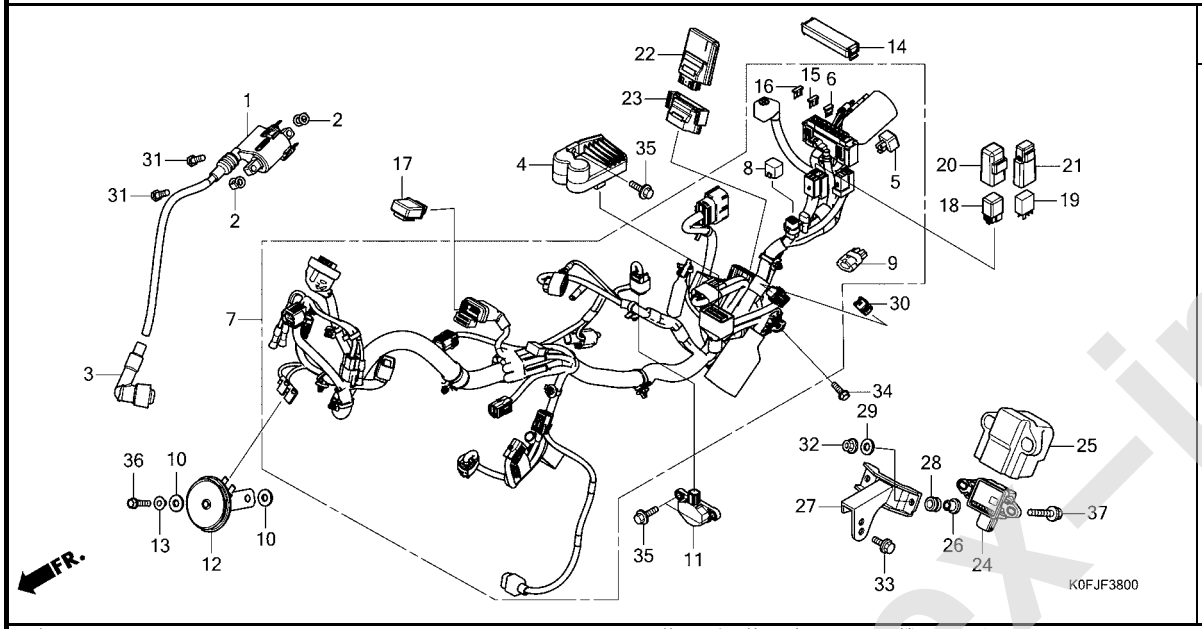

見出番号	部品番号	部品名	使用個数 Z125 MAN	適用号機 初号機	適用号機 終号機	タイプ
1	30510-K0F-T61	ｺｲﾙCOMP.,ｲｸﾞﾆｯｼｮﾝ・・・・・・・	1			
2	30520-GFM-900	ｽﾍﾟｰｻｰ,ｲｸﾞﾆｯｼｮﾝｺｲﾙ・・・・・・	2			
3	30700-K03-N51	ｷｬｯﾌﾟASSY.,ﾉｲｽﾞｻﾌﾟﾚｯｻｰ (NGK)	1			
4	31600-K26-G81	ﾚｸﾁﾌｱｲﾔｰCOMP.,ﾚｷﾞｭﾚｰﾄ (ｼﾝﾃﾞﾝｹﾞﾝ)	1			
5	31700-124-008	ﾚｸﾁﾌｱｲﾔｰASSY.,ｼﾘｺﾝ (ｼﾝﾃﾞﾝｹﾞﾝ)	1			
6	31730-MAS-601	ﾀﾞｲｵｰﾄﾞASSY.,ｽﾘｰｳｴｲ(ｽﾐﾄﾓ)	1			
7	32100-K0F-J70	ﾊｰﾈｽ,ﾜｲﾔｰ・・・・・・・・・・・・・・・	1			
8	32605-GEV-761	ｷｬｯﾌﾟ,ﾀﾞﾐｰ(WPC 4P 090 M) (ﾅﾁｭﾗﾙ)	1			
9	32605-KCW-J91	ｷｬｯﾌﾟ,ﾀﾞﾐｰ(2P)(ﾌﾞﾙｰ)・・・・	1			
10	33714-KL3-620	ﾗﾊﾞｰ,ﾃｰﾙﾗｲﾄﾌﾞﾗｹｯﾄ・・・・・・・	2			
11	35160-KVS-751	ｾﾝｻｰASSY.,ﾊﾞﾝｸｱﾝｸﾞﾙ(M6)・	1			
12	38110-K0F-T61	ﾎｰﾝCOMP.(ﾊｲ)・・・・・・・・・・・	1			
13	38117-KYZ-T00	ｶﾗｰ,ﾎｰﾝｾｯﾃｲﾝｸﾞ ・・・・・・・・・・	1			
14	38200-K0F-J11	ｶﾊﾞｰASSY.,ﾋｭｰｽﾞﾎﾞｯｸｽ・・・・	1			
15	38221-SNA-A41	ﾋｭｰｽﾞ,ﾌﾞﾚｰﾄﾞ(10A)・・・・・・・	5			
16	38221-SNA-A51	ﾋｭｰｽﾞ,ﾌﾞﾚｰﾄﾞ(15A)・・・・・・・	3			
17	38301-KZZ-J01	ﾘﾚｰCOMP.,ｳｲﾝｶｰ(LED)・・・・・	1			
18	38501-KVB-901	ﾘﾚｰCOMP.,ｽﾀｰﾀｰ(ﾎﾝﾀﾞﾛｯｸ)・	1			
19	38501-MCS-G01	ﾘﾚｰCOMP.,ﾊﾟﾜｰ (MICRO ISO 4P)	1			
20	38506-KWW-711	ｻｽﾍﾟﾝｼｮﾝ,ｽﾀｰﾀｰﾘﾚｰ (ﾎﾝﾀﾞﾛｯｸ)	1			

www.impex-jp.com

F-38 ワイヤーハーネス

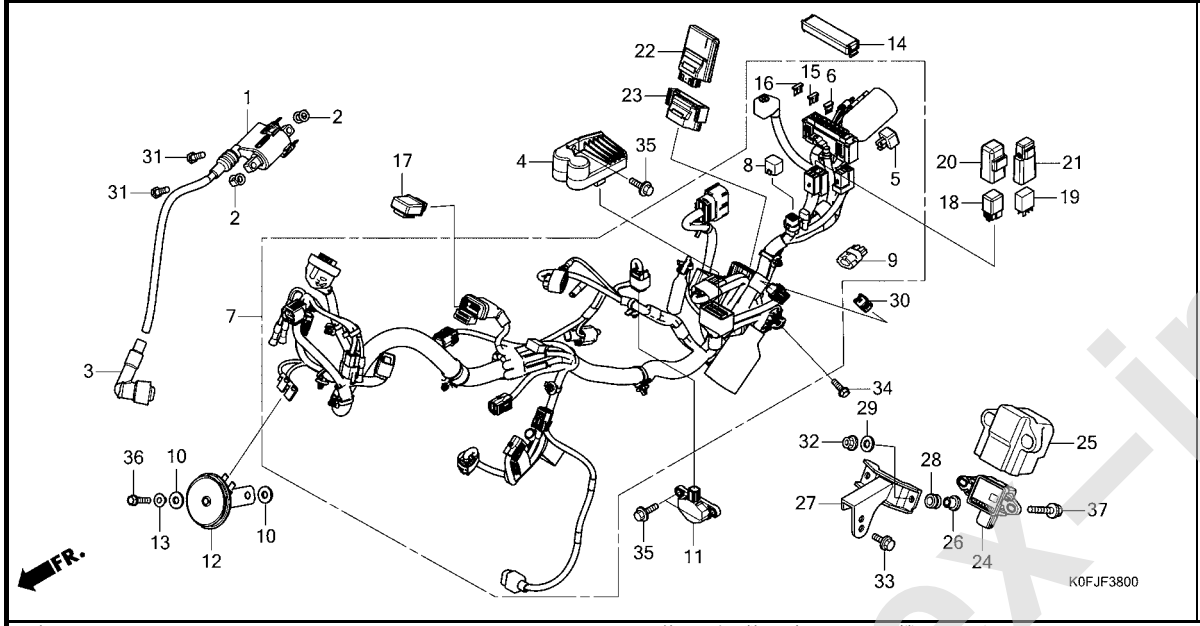

見出番号	部品番号	部品名	使用個数 Z125 MAN	適用号機 初号機	適用号機 終号機	タイプ
21	38506-MCS-G00	ｻｽﾍﾟﾝｼｮﾝ,ﾊﾟﾜｰﾘﾚｰ	1			
22	38770-K0F-J71	PGM-FIﾕﾆｯﾄ	1			
23	38771-K26-G80	ｸﾂｼｮﾝ,PGM-FIﾕﾆｯﾄ	1			
24	39960-K26-G51	ｾﾝｻｰASSY.,ｼﾞｬｲﾛ	1			
25	39961-K26-C10	ﾗﾊﾞｰ,Gｾﾝｻｰ	1			
26	50249-K26-C10	ｶﾗｰ 6.2X5	2			
27	50250-K0F-D10	ｽﾃｰ,ｲﾅｰｼｬﾙﾒｼﾞｬｰﾒﾝﾄﾕﾆｯﾄ	1			
28	64535-K26-C11	ﾗﾊﾞｰ,ｾﾝｻｰﾏｳﾝﾃｲﾝｸﾞ	2			
29	90439-MB0-000	ﾜｯｼｬｰ,ﾘﾔｰｶﾊﾞｰｸﾞﾛﾒｯﾄ	2			
30	91771-MKG-D81	ｶﾌﾟﾗｰ,ﾀﾞﾐｰ(6P 025M)	1			
31	92101-06020-4J	ﾎﾞﾙﾄ,6ｶｸ 6X20	2			
32	94050-06080	ﾅｯﾄ,ﾌﾗﾝｼﾞ 6MM	2			
33	95701-06010-00	ﾎﾞﾙﾄ,ﾌﾗﾝｼﾞ 6X10	2			
34	95701-06012-00	ﾎﾞﾙﾄ,ﾌﾗﾝｼﾞ 6X12	1			
35	95701-06014-00	ﾎﾞﾙﾄ,ﾌﾗﾝｼﾞ 6X14	3			
36	95701-06018-00	ﾎﾞﾙﾄ,ﾌﾗﾝｼﾞ 6X18	1			
37	95701-06022-08	ﾎﾞﾙﾄ,ﾌﾗﾝｼﾞ 6X22	2			

www.impex-jp.com

F-39 フレームボディ

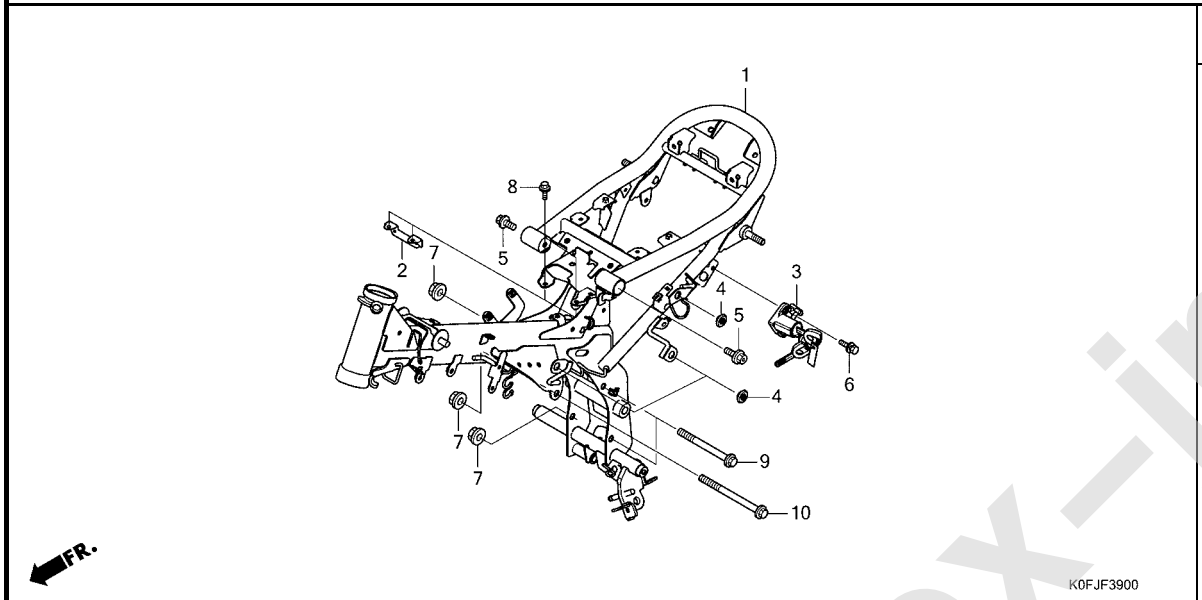

見出番号	部品番号	部品名	使用個数 Z125 MAN	適用号機 初号機	終号機	タイプ
1	50100-K0F-J70ZA	ﾎﾞﾃﾞｲCOMP.,ﾌﾚｰﾑ *NH303M*ﾏｯﾄｱｸｼｽｸﾞﾚｰﾒﾀﾘｯｸ	1			
2	50180-K0F-T00	ﾌﾞﾗｹｯﾄ,ﾊﾞﾝｸｱﾝｸﾞﾙｾﾝｻｰ・・・・	1			
3	50710-MGC-JB2	ﾎﾙﾀﾞｰASSY.,ﾍﾙﾒｯﾄ(ﾎﾝﾀﾞﾛｯｸ)	1			
4	83551-376-000	ｸﾞﾛﾒｯﾄ,ｻｲﾄﾞｶﾊﾞｰ・・・・・・・・・	3			
5	90101-K0F-T00	ﾎﾞﾙﾄ,ﾌﾗﾝｼﾞｿｹｯﾄ・・・・・・・・・・	2			
6	90114-ML0-720	ﾎﾞﾙﾄ,ﾌﾞﾚｰｸｵﾌ・・・・・・・・・・・・	1			
7	94050-10080	ﾅｯﾄ,ﾌﾗﾝｼﾞ 10MM・・・・・・・・・・	3			
8	95701-06012-08	ﾎﾞﾙﾄ,ﾌﾗﾝｼﾞ 6X12・・・・・・・・・	2			
9	95801-10110-08	ﾎﾞﾙﾄ,ﾌﾗﾝｼﾞ 10X110・・・・・・・	2			
10	95801-10130-08	ﾎﾞﾙﾄ,ﾌﾗﾝｼﾞ 10X130・・・・・・・	1			

www.impex-jp.com

F-43 ヘッドライトブラケット

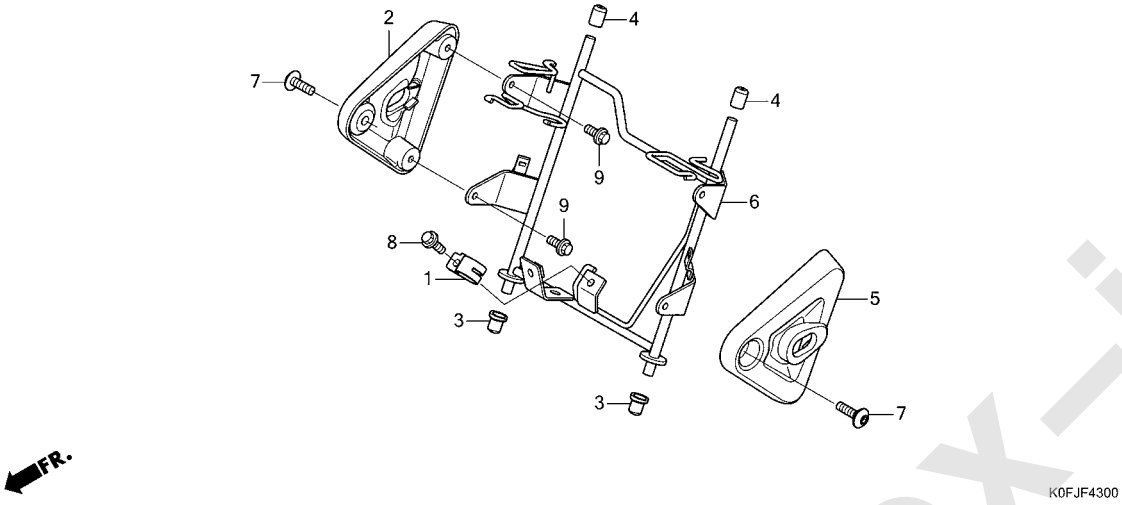

見出番号	部品番号	部品名	使用個数 Z125 MAN	適用号機 初号機	適用号機 終号機	タイプ
1	32111-K0F-T00	ｸﾗﾝﾊﾟｰ,ﾊｰﾈｽ・・・・・・・・・・・・・	1			
2	61310-K0F-T00ZE	ﾌﾞﾗｹｯﾄ,R.ﾍｯﾄﾞﾗｲﾄ *NH303M*ﾏｯﾄｱｸｼｽｸﾞﾚｰﾒﾀﾘｯｸ	1			
3	61312-149-300	ﾌﾞｰﾂ,ﾍｯﾄﾞﾗｲﾄﾌﾞﾗｹｯﾄ・・・・・・	2			
4	61312-K26-900	ﾌﾞｰﾂ,ﾍｯﾄﾞﾗｲﾄﾌﾞﾗｹｯﾄ・・・・・・	2			
5	61320-K0F-T00ZE	ﾌﾞﾗｹｯﾄ,L.ﾍｯﾄﾞﾗｲﾄ *NH303M*ﾏｯﾄｱｸｼｽｸﾞﾚｰﾒﾀﾘｯｸ	1			
6	61340-K0F-T00	ｽﾃｰCOMP.,ﾌﾛﾝﾄｶｳﾙ・・・・・・・・	1			
7	90130-K26-900	ｽｸﾘｭｰ,ﾊﾟﾝ 6X18・・・・・・・・・・	2			
8	95701-06012-00	ﾎﾞﾙﾄ,ﾌﾗﾝｼﾞ 6X12・・・・・・・・・	1			
9	95701-06012-08	ﾎﾞﾙﾄ,ﾌﾗﾝｼﾞ 6X12・・・・・・・・・	4			

www.impex-jp.com

F-48 ツール

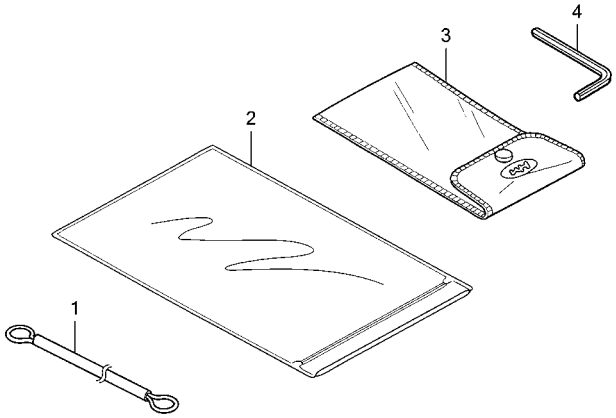

見出番号	部品番号	部品名	使用個数 Z125 MAN	適用号機 初号機	終号機	タイプ
1	77236-KPP-T00	ﾜｲﾔｰ,ﾍﾙﾒｯﾄｾｯﾄ	1			
2	77251-342-000	ﾊﾞｯｸﾞ,ｻｰﾋﾞｽﾌﾞｯｸ	1			
3	89219-KGH-900	ﾊﾞｯｸﾞ,ﾂｰﾙ 160MM	1			
4	89221-460-840	ﾚﾝﾁ,6ｶｸ 6MM	1			

www.impex-jp.com

F-49 コーションラベル

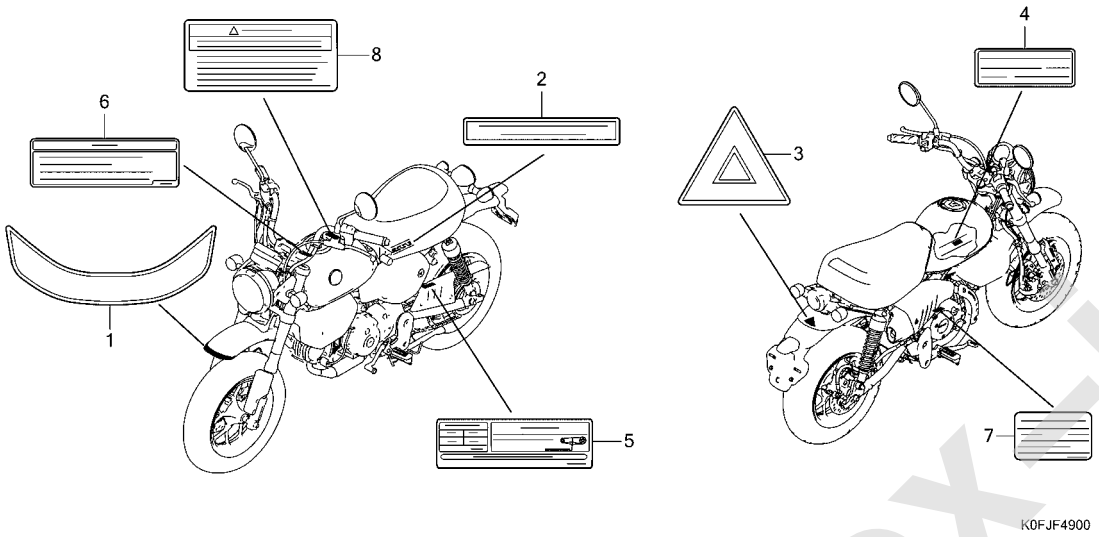

見出番号	部品番号	部品名	使用個数 Z125 MAN	適用号機 初号機	適用号機 終号機	タイプ
1	61105-K0F-J10	ﾏｰｸ,ﾌﾛﾝﾄ	1			
2	87125-GB0-900	ﾌﾟﾚｰﾄ,ﾈｰﾑ	1			
3	87141-KWN-700	ﾏｰｸ,ﾘﾔｰ	1			
4	87501-K0F-J71	ﾌﾟﾚｰﾄ,ﾚｼﾞｽﾃｯﾄﾞﾅﾝﾊﾞｰ	1			
5	87505-K0F-J70	ﾗﾍﾞﾙ,ﾀｲﾔ&ﾄﾞﾗｲﾌﾞﾁｪﾝ	1			
6	87514-K97-J10	ﾗﾍﾞﾙ,ABSｲﾝﾌｫﾒｰｼｮﾝ(1CH)	1			
7	87541-K0F-J70	ﾗﾍﾞﾙ,ｵｲﾙｷｬﾊﾟｼﾃｲｰ	1			
8	87560-MY1-701	ﾏｰｸ,ﾄﾞﾗｲﾌﾞｺｰｼｮﾝ	1			

www.impex-jp.com

F-50 マーク / ストライプ

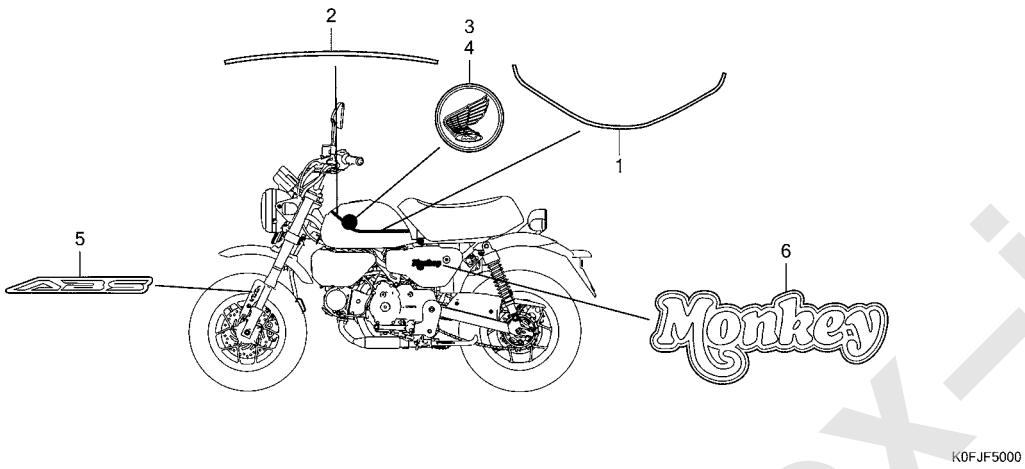

見出番号	部品番号	部品名	使用個数 Z125 MAN	適用号機 初号機	適用号機 終号機	タイプ
1	86171-K0F-T60ZA	ｽﾄﾗｲﾌﾟ A,ﾌｭｰｴﾙﾀﾝｸ *TYPE2*.....	1			
	86171-K0F-T60ZB	*TYPE1*.....	1			
2	86172-K0F-T60ZA	ｽﾄﾗｲﾌﾟ B,ﾌｭｰｴﾙﾀﾝｸ *TYPE2*.....	1			
	86172-K0F-T60ZB	*TYPE1*.....	1			
3	86201-K0F-T00ZA	ﾊﾞｯｼﾞ,R.ﾌﾟﾛﾀﾞｸﾄ *TYPE1*.....	1			
4	86202-K0F-T00ZA	ﾊﾞｯｼﾞ,L.ﾌﾟﾛﾀﾞｸﾄ *TYPE1*.....	1			
5	86511-K0F-D10ZA	ﾏｰｸ(ABS) *TYPE1*..... (Rｶﾞﾜﾉﾐ)	1			
6	86641-K0F-T60ZB	ﾏｰｸ(MONKEY) *TYPE3*.....	1			
	86641-K0F-T60ZC	*TYPE2*.....	1			
	86641-K0F-T60ZD	*TYPE1*.....	1			

www.impex-jp.com

部 品 番 号 索 引

部品番号	頁	見出
06000		
06111-K26-G80	41	1
06112-K26-G80	42	1
06410-KWB-600	61	1
06431-MA3-405	60	1
06435-K0F-T01	60	2
06451-GE2-405	56	1
06455-KPP-902	56	2
11000		
11010-K0F-T60	35	1
11200-K0F-D70	35	2
11215-KYZ-900	35	3
11216-KYZ-900	35	4
11218-K26-G00	35	5
11330-K0F-T60	28	1
11341-K0F-T60	31	1
11344-MB0-000	44	1
11346-KTR-940	28	2
	31	2
11360-K0F-T60	31	3
11371-K0F-T60	28	3
11394-K1M-T02	28	4
	42	1
11395-K1M-T02	31	4
	42	1
12000		
12100-K0G-T20	27	1
12191-K1M-T02	27	2
	41	1
12200-K0G-T20	23	1
12204-K0J-P00	23	2
12206-K0J-N00	23	3
12209-K1B-T01	25	1
12251-K26-G01	23	4
	41	1
12341-K0G-T20	23	5
12361-K0G-T20	23	6
12365-K1M-T00	23	7
	41	1
12371-K0G-T20	23	8
12375-K1M-T00	23	9
	41	1
12396-KRM-840	34	1
	42	1
13000		
13000-K26-G80	36	1
13011-K1J-D00	36	2
13101-K26-G00	36	3
13111-K0J-N00	36	4
13115-K1M-T00	36	5
13325-K26-G80	36	6
14000		
14100-K1M-T00	25	2
14321-K1M-T00	26	1
14401-K1M-T01	26	2
14430-K0J-N00	25	3
14440-K1M-T00	25	4
14451-K1M-T00	25	5
14452-K1M-T00	25	6
14500-K1M-T00	26	3
14510-K1M-T01	26	4
14515-K1M-T00	26	5
14521-K26-G01	26	6
14541-GB4-681	26	7
14550-K26-G00	26	8
14566-086-030	26	9
14611-K1M-T00	26	10
14615-K1M-T00	26	11
14620-K1M-T01	26	12
14711-K26-G00	25	7
14721-K26-G00	25	8
14751-K0N-D01	25	9
14771-K1M-T00	25	10
14777-K0J-N00	25	11
14781-MJE-D00	25	12
15000		
15021-K1M-T00	34	2
15100-K26-G00	34	3
15133-K1M-T00	34	4
15201-K1M-T02	35	6
15341-K1M-T01	36	7
15411-K0G-T20	28	5
15412-MGS-D21	28	6
15414-MEB-670	28	7
15421-KSP-910	34	5
15611-K0F-T00	28	8
16000		
16016-K03-H11	40	1
16075-KYZ-711	40	2
16077-KVB-S51	40	3
16081-KPH-701	40	4
16157-K26-G00	40	5
16169-K18-901	40	6
16400-K26-G11	40	7
16410-K26-G11	40	8
16450-K76-T61	40	9
16472-KPC-D50	40	10
16480-KVB-S51	40	11
16485-GGZ-J01	40	12
16700-K0F-T01	63	1
16707-K45-N01	63	2
17000		
17110-K0F-D70	23	10
17119-K26-G00	23	11
17210-K0F-T00	66	1
17212-KWN-900	66	2
17214-K0F-T00	66	3
17218-K0F-T60	66	4
17225-K0F-J70	66	5
17227-KPK-900	66	6
17235-K0F-T60	66	7
17236-KVB-900	66	8
17241-K0F-T60	66	9
17253-K0F-T60	66	10
17254-K26-900	66	11
17410-GFM-K01	68	1
17411-KVR-C00	68	2
17414-K0F-J70	68	3
17415-K0F-J70	68	4
17507-K0F-T00	63	3
17520-K0F-T60ZK	63	4
17520-K0F-T60ZL	63	4
17520-K0F-T60ZM	63	4
17535-K26-G80	66	12
17542-K0F-J70	63	5
17560-K26-G00	40	13
17572-GHB-613	63	6
17573-KPN-A71	63	7
17611-286-000	63	8
17613-GAA-000	63	9
17614-K0F-T60	63	10
17620-K0F-T02	63	11
17621-MGP-D62	63	12
17650-K0F-D71	63	13
17910-K0F-T61	46	1
17911-K0F-T00	46	2
17920-K0F-T61	46	3
18000		
18291-GE2-920	41	1
	69	1
18293-MCA-A20	69	2
18310-K0F-T61	69	3
18320-K0F-J70	69	4
18325-K0F-T00	69	5
18330-K0F-T60	69	6
18345-K15-920	69	7
18345-MBT-610	69	8
18356-K0F-T00	69	9
18358-K0F-T60	69	10
18371-K26-900	69	11
18391-HB7-000	69	12
18421-K0F-T60	69	13
18422-K26-900	69	14
19000		
19126-KM1-010	68	5
19639-GBC-000	28	9
22000		
22100-K26-G02	29	1
22115-KPH-900	29	2
22116-K26-G00	29	3
22121-K26-G01	29	4
22201-KPH-900	29	5
22204-K26-G01	29	6
22321-KE8-000	29	7
22350-KPH-900	29	8
22361-K1M-T01	29	9
22401-KPH-900	29	10
22810-K26-G00	28	10
22815-166-000	28	11
22821-K26-G00	28	12
22847-K26-900	29	11
22870-K0F-T61	46	4
23000		
23121-K26-G00	36	8
23122-K26-G00	36	8
23123-K26-G00	36	8
23124-K26-G00	36	8
23125-K26-G00	36	9
23211-K26-G00	37	1
23221-K26-G00	37	2
23415-K26-G00	37	3
23421-K26-G00	37	4
23422-GB4-770	37	5
23422-K26-G00	37	6
23427-K26-G00	37	7
23431-K26-G00	37	8
23441-K26-G00	37	9
23451-K26-G00	37	10
23461-K26-G00	37	11
23471-K26-G00	37	12
23481-K26-G00	37	13
23491-K26-G00	37	14
23492-K26-G00	37	15
23501-K26-G00	37	16
23801-K2J-T00	37	17
23802-GN5-910	37	18
24000		
24211-K26-G00	39	1
24212-K26-G00	39	2
24213-K26-G00	39	3
24241-K26-G00	39	4
24301-K26-G00	39	5
24410-K26-G01	39	6
24421-K1M-T00	39	7
24430-K1M-T00	39	8
24435-K26-G00	39	9
24610-K26-G00	39	10
24639-KPG-T00	39	11
24641-K1M-T00	39	12
24651-KPH-900	39	13
24652-KPH-900	39	14
24701-K0F-T60	70	1
24703-KGH-900	70	2
24711-K26-900	70	3
24720-K26-900	70	4
24721-K26-900	70	5
24721-KW6-960	70	6
24781-KR3-770	70	7
28000		
28111-K1M-T00	30	1
28120-KWB-921	30	2
28131-K26-G00	30	3
28132-K1M-T00	30	4
30000		
30510-K0F-T61	79	1
30520-GFM-900	79	2
30700-K03-N51	79	3
31000		
31101-K26-G80	32	1
31110-K26-G81	32	2
31120-K0G-D21	32	3
31206-GFC-771	33	1
31210-K1M-T01	33	2
31500-K26-921	78	1
31600-K26-G81	79	4
31700-124-008	79	5
31730-MAS-601	79	6
31917-KWB-601	23	12
32000		
32100-K0F-J70	79	7
32105-K0F-T61	33	3
32111-K0F-T00	82	1
32157-MJM-D00	31	5
32605-GEV-761	79	8
32605-KCW-J91	79	9
33000		
33101-K0F-T01	43	1
33110-K0F-T02	43	2
33128-GBL-003	43	3
33400-K0F-T01	76	1
33411-K0F-T00	76	2
33412-K0F-T00	76	3
33450-K0F-T01	76	4
33462-K0F-T00	76	5
33600-K0F-T01	76	6
33650-K0F-T01	76	7
33710-K0F-T01	77	1
33714-KL3-620	79	10
33715-GB0-900	28	13
33720-K0F-T01	77	2
33730-K0F-T01	77	3
33741-KPL-902	75	1
35000		
35010-K0F-T60	51	1
35100-K0F-T61	51	2
35101-K0F-T61	51	3
35111-K0F-T01	51	4
35130-K0F-T61	46	5
35152-KRY-970	46	6
35160-KVS-751	79	11
35200-K0F-T61	46	7
35330-KYJ-901	46	8
35340-MGS-D31	47	1
35350-K0F-T01	70	8
35357-K26-900	70	9
35700-K26-G11	72	1
35711-K0F-D70	31	6
35751-K26-920	39	15
35752-KPH-900	39	16
35759-K0F-T61	35	7
36000		
36162-KZL-931	68	6
36533-K0F-D71	23	13
36535-K26-G00	27	3
37000		
37100-K0F-J71	44	2
37210-K0F-T00	44	3
37500-K26-G81	35	8
37700-KVS-F01	35	9
37750-K0J-N21	23	14
37751-K26-G00	27	4
37800-K0F-T01	63	14
37880-KWW-C01	66	13
38000		
38110-K0F-T61	79	12
38117-KYZ-T00	79	13
38200-K0F-J11	79	14
38221-SNA-A41	79	15
38221-SNA-A51	79	16
38301-KZZ-J01	79	17
38501-KVB-901	79	18
38501-MCS-G01	79	19
38506-KWW-711	79	20
38506-MCS-G00	80	21
38515-K26-C10	54	1
38520-K0F-D71	54	2
38526-K0F-J10	52	1
38770-K0F-J71	80	22
38771-K26-G80	80	23

www.imma-jp.com

部 品 番 号 索 引

部品番号	頁	見出
39000		
39960-K26-G51	80	24
39961-K26-C10	80	25
40000		
40510-K0F-T00	73	1
40530-K0F-D11	73	2
40531-KWV-003	73	3
40542-K0F-T00	73	4
40543-K0F-T00	73	5
41000		
41200-K0F-T61	61	2
42000		
42301-K0F-T00	61	3
42303-KWB-600	61	4
42311-K0F-T00	61	5
42312-K0F-T00	61	6
42615-K26-G70	61	7
42620-K26-900	61	8
42650-K0F-T60ZA	61	9
42653-001-004	61	10
42711-K0F-T03	61	11
42753-KJ9-004	57	1
	61	12
43000		
43108-KSP-B51	60	3
43112-KTM-751	60	4
43150-K0F-T01	60	5
43155-K0F-T00	58	1
43156-K0F-T00	58	2
43190-K0F-T01	60	6
43215-KGH-901	60	7
43251-K26-G01	61	13
43310-K0F-T01	58	3
43352-568-003	56	3
	60	8
43353-461-771	56	4
	60	9
43503-MR7-006	58	4
43504-MB2-006	58	5
43510-K26-B01	58	6
43511-K1N-V01	58	7
43512-K0F-T01	58	8
43513-KWN-931	58	9
43514-KS6-701	58	10
43520-MJ6-315	58	11
43530-KV3-831	58	12
44000		
44125-MN5-000	75	2
44301-K0F-T00	57	2
44311-K0F-T00	57	3
44515-K26-C10	57	4
44620-K26-900	57	5
44650-K0F-D70ZA	57	6
44711-K0F-T03	57	7
45000		
45108-KPH-951	56	5
45111-MAJ-G41	56	6
	60	10
45117-MAJ-G41	56	7
45125-K0F-A11	47	2
45126-K0F-D70	50	1
45127-K0F-D70	50	2
45128-K0F-A11	47	3
45131-GZ0-006	56	8
45132-166-016	56	9
	60	11
45133-MA3-006	56	10
	60	12
45155-K0F-T00	54	3
45156-K0F-D10	47	4
45157-K0F-D10	47	5
45158-K0F-D10	47	6
45203-MCC-006	60	13
45215-KPH-951	56	11
45216-166-006	56	12
45218-MAJ-G41	60	14
45250-K0F-T01	56	13
45251-K26-C12	57	8
45290-K26-C11	56	14
45504-410-003	47	7
45510-K0F-T01	47	8
45512-MA6-006	47	9
45513-GW0-911	47	10
45517-166-006	47	11
45517-KCW-870	46	9
45518-GM9-711	58	13
45520-GM9-711	58	14
45520-GW0-911	47	12
45521-GW0-911	47	13
45530-471-831	47	14
46000		
46182-MEL-D21	58	15
46392-TF0-003	50	3
46401-TM8-A01	66	14
46500-K0F-T00	70	10
46504-KV6-702	58	16
46513-KPP-900	70	11
50000		
50100-K0F-J70ZA	81	1
50180-K0F-T00	81	2
50185-K0F-J70	68	7
50245-K0F-T00	49	1
50249-K26-C10	80	26
50250-K0F-D10	80	27
50301-KTR-900	52	2
50316-K0F-T00	77	4
50381-K0F-T60	78	2
50386-K0F-T00	78	3
50387-K0F-T00	66	15
	78	4
50530-K26-B10	72	2
50601-K0F-T60	71	1
50612-MM5-000	71	2
50617-445-840	71	3
50619-MM5-000	71	4
50639-ML0-010	71	5
50642-MM5-000	71	6
50661-K0F-T00	71	7
50701-K0F-T60	71	8
50710-MGC-JB2	81	3
51000		
51400-K0F-D71ZA	54	4
51400-K0F-J71ZA	54	4
51400-K0F-N71ZA	54	4
51410-K0F-J01	54	5
51410-K0F-T01	54	5
51410-K0F-V01	54	5
51412-KK4-003	54	6
51414-K0F-T01	54	7
51415-K20-901	54	8
51419-K20-T21	54	9
51425-K0F-D71	54	10
51438-K20-901	54	11
51458-K20-901	54	12
51490-KRM-852	54	13
51500-K0F-N71ZA	54	14
51500-K0F-T61ZA	54	14
51500-K0F-V61ZA	54	14
51517-K20-T21	54	15
51525-K0F-T61	54	16
51620-K0F-T00	55	18
51650-K0F-D10ZA	54	17
52000		
52101-K0F-T00	73	6
52170-K0F-T00	73	7
52200-K0F-T00ZE	73	8
52400-K0F-N71ZA	74	1
52400-K0F-T61ZA	74	1
52400-K0F-V61ZA	74	1
52486-KBW-901	74	2
52489-399-601	74	3
53000		
53100-K0F-T00	51	5
53102-K0F-T00	51	6
53130-K0F-T00	51	7
53132-K0F-T00	51	8
53133-K26-900	51	9
53140-K0F-T00	46	10
53166-K0F-T00	46	11
53172-402-700	46	12
53172-KYJ-900	46	13
53175-K26-901	47	15
53178-KV0-000	46	14
53192-268-000	46	15
53211-268-010	52	3
53212-200-000	52	4
53214-200-000	52	5
53215-200-000	52	6
53215-KTR-900	52	7
53219-K0F-D10	52	8
53220-KE8-010	52	9
53230-K0F-T00	51	10
57000		
57110-K0F-D71	49	2
61000		
61100-K0F-T00	53	1
61101-KZZ-900	55	19
61102-KTY-D30	49	3
61104-428-010	64	1
61105-K0F-J10	84	1
61200-K0F-T00	53	2
61300-K0F-T01	43	4
61310-K0F-T00ZE	82	2
61312-149-300	82	3
61312-K26-900	82	4
61320-K0F-T00ZE	82	5
61340-K0F-T00	82	6
61350-K0F-T00	51	11
64000		
64312-KWW-640	77	5
64450-K0F-T00	65	1
64535-K26-C11	80	28
64550-K0F-T60ZB	65	2
64550-K0F-T60ZC	65	2
64550-K0F-T60ZD	65	2
75000		
75581-MGP-D60	65	3
77000		
77100-K0F-T61ZA	64	2
77206-K0F-T60	64	3
77208-KW7-900	49	4
77208-KW7-960	64	4
77214-KPH-900	49	5
77220-K0F-T60	64	5
77236-K0F-T00	65	4
77236-KPP-T00	83	1
77239-K0F-T01	65	5
77251-342-000	83	2
80000		
80100-K0F-T60	75	3
80101-K0F-T60	75	4
80102-K0F-J70	75	5
80103-K0F-T00	77	6
80104-K0F-T00	75	6
80105-K0F-V60	75	7
80130-K0F-T00	77	7
80140-K0F-T00	77	8
80150-K0F-T00	77	9
81000		
81257-KZR-600	78	5
83000		
83551-376-000	81	4
83585-K0F-T00	65	6
83595-K0F-T60	65	7
86000		
86150-KPG-901	51	12
86171-K0F-T60ZA	85	1
86171-K0F-T60ZB	85	1
86172-K0F-T60ZA	85	2
86172-K0F-T60ZB	85	2
86201-K0F-T00ZA	85	3
86202-K0F-T00ZA	85	4
86511-K0F-D10ZA	85	5
86641-K0F-T60ZB	85	6
86641-K0F-T60ZC	85	6
86641-K0F-T60ZD	85	6
87000		
87125-GB0-900	84	2
87141-KWN-700	84	3
87501-K0F-J71	84	4
87505-K0F-J70	84	5
87514-K97-J10	84	6
87541-K0F-J70	84	7
87560-MY1-701	84	8
88000		
88119-KWW-640	45	1
88210-K0F-T01	45	2
89000		
89012-KZL-930	65	8
89219-KGH-900	83	3
89221-460-840	83	4
90000		
90001-K0G-T20	28	14
90001-K26-900	40	14
90001-KWW-742	33	4
90002-K0G-T20	23	15
90003-K0J-N00	35	10
90003-K26-G80	36	10
90004-GHB-640	35	11
90004-K0G-T20	28	15
	31	7
90004-K1M-T00	23	16
90004-KWW-742	33	5
90005-K1M-T00	26	13
90005-MGZ-J00	27	5
90012-KWW-740	25	13
90013-GHB-600	47	16
90013-GHB-610	46	16
	47	17
	52	10
	55	20
	58	17
90013-GHB-660	46	17
	47	18
90022-MG8-000	39	17
90031-KYY-900	35	12
90050-KPH-900	29	12
90071-MEL-000	53	3
90081-K1M-T00	26	14
90082-K1M-T00	26	15
90084-K0F-T00	31	8
90085-KRM-850	30	5
90087-K0F-T00	31	9
90089-K1M-T00	25	14
90101-GJ6-000	43	5
90101-K0F-T00	81	5
90101-K26-900	63	15
90101-K26-B00	58	18
90101-KWW-640	45	3
90102-KGH-900	53	4
	75	8
90103-K0F-T00	76	8
90105-KGH-900	61	14
90105-KZZ-900	57	9
90106-MAV-000	68	8
90107-MBG-000	51	13
90108-KVN-900	43	6
90108-KZL-860	72	3
90111-162-000	43	7
	75	9
90113-438-000	46	18
90113-GFP-B00	69	15
90113-K15-920	69	16

www.tmx-jp.com

部 品 番 号 索 引

部品番号	頁	見出
90114-KGH-900	47	19
90114-ML0-720	81	6
90115-KW7-900	77	10
90115-MV9-000	71	9
90116-KVB-900	66	16
90116-KWT-900	65	9
	75	10
90117-KZZ-J80	55	21
90118-MGZ-D80	51	14
90120-MJE-D00	63	16
90122-KWB-600	73	9
90123-K20-T21	55	22
90128-K26-G00	61	15
90130-K26-900	28	16
	55	23
	82	7
90131-883-000	35	13
90131-K26-G50	57	10
90131-KGH-900	56	15
90132-KPP-T00	75	11
90133-KPP-T00	73	10
90145-KPH-B30	47	20
	58	19
90147-KVB-900	72	4
90160-K26-900	51	15
90191-K29-900	51	16
90201-415-000	63	17
90201-HA0-000	74	4
90201-K1M-T00	23	17
90202-KRM-840	36	11
90203-KVB-900	72	5
90204-KYJ-900	29	13
90206-001-000	25	15
90301-KGH-901	64	6
90301-KWN-901	75	12
90301-KWW-640	45	4
90301-MB9-950	55	24
90302-KWW-A00	66	17
	75	13
	77	11
90304-GFM-970	47	21
90304-KGH-901	61	16
90304-KPG-901	51	17
90304-KPH-700	69	17
90305-KGH-900	51	18
90305-KWW-A00	75	14
90306-KWN-701	57	11
	61	17
	73	11
90307-GJ6-003	43	8
90321-315-670	46	19
90403-KPH-900	29	14
90405-KYJ-900	37	19
90407-259-000	35	14
	42	1
90407-KWW-740	37	20
90412-187-000	37	21
90412-K56-N00	37	22
90432-KPT-A00	29	15

部品番号	頁	見出
	36	12
90435-HB3-000	39	18
90439-KWZ-900	32	4
90439-MB0-000	80	29
90443-GGN-J00	23	18
	41	1
90452-115-000	37	23
90452-KGH-900	37	24
90452-KRM-840	37	25
90453-KRM-840	38	26
90454-KPS-900	38	27
90465-MM9-000	74	5
90475-KWB-600	26	16
	41	1
90483-KWN-900	26	17
90501-K0F-T00	77	12
90501-KWW-640	74	6
90502-155-000	70	12
90503-KGA-900	51	19
90508-K0F-T00	77	13
90535-K26-900	51	20
90545-300-000	47	22
	58	20
90557-230-000	70	13
90601-354-000	55	25
90601-KAF-003	70	14
90601-KRM-840	38	28
90603-K1M-T00	26	18
90605-KVS-900	38	29
90650-KW3-000	46	20
90651-MA5-671	47	23
90661-MGS-D71	50	4
90677-KAN-T00	77	14
90690-MCA-003	55	26
90701-KFM-900	27	6
90702-KFM-900	34	6
90741-003-010	36	13
90741-KGH-900	36	14
90753-051-003	61	18
90852-KPP-T00	75	15
91000		
91001-K1M-T02	36	15
91003-K1M-T01	38	30
91011-KWW-741	30	6
91013-KSS-901	38	31
91013-KZV-J01	38	31
91015-KSS-901	38	32
91015-KZV-J01	38	32
91051-K35-V02	61	19
91051-K35-V03	61	19
91053-K03-H01	57	12
	62	20
91053-K03-H02	57	12
	62	20
91059-KY2-711	51	21
91204-KPH-902	38	33
91205-KF0-003	28	17

部品番号	頁	見出
91208-KWB-601	35	15
91212-422-006	58	21
91251-KGH-902	62	21
91252-KGH-902	57	13
91254-GAA-003	55	27
91301-GGL-J01	40	15
91301-HP2-671	35	16
	42	1
91301-PH8-005	23	19
	41	1
91302-PA9-003	28	18
	42	1
91304-K0J-N21	23	20
	41	1
91304-K1M-T00	23	21
	41	1
91305-K0J-N00	35	17
	42	1
91305-K26-900	28	19
	42	1
91307-KRM-840	28	20
	42	1
91308-KVR-C00	31	10
	42	1
91309-GFC-771	33	6
	42	1
91333-PNC-006	35	18
	42	1
91356-KWV-000	31	11
	42	1
91455-KEA-000	51	22
91509-GE2-760	43	9
91771-MKG-D81	80	30
92000		
92101-06010-0A	38	34
92101-06020-4J	80	31
92301-06014-0A	78	6
92501-08008-0A	71	10
93000		
93301-05012-0J	34	7
93404-06012-00	23	22
93411-05016-00	76	9
93411-05025-00	76	10
93414-05025-08	40	16
93500-05010-0H	68	9
93500-05018-0H	66	18
93600-04012-1G	47	24
93892-05012-18	40	17
93892-05020-07	46	21
93893-04012-17	48	25
	58	22
93903-24380	65	10
	75	16
93903-25380	66	19
93903-25580	66	20

部品番号	頁	見出
93903-34410	77	15
93903-34420	75	17
93903-34480	44	4
	75	18
93903-35320	44	5
93903-44410	77	16
93913-255J0	66	21
94000		
94002-08000-0S	58	23
94021-06000-0S	77	17
94030-08000	46	22
94050-06000	46	23
	48	26
	63	18
94050-06080	80	32
94050-10080	81	7
94050-12000	32	5
94101-05800	66	22
94101-06000	78	7
94102-08000	71	11
94103-05800	44	6
94103-08700	69	18
94201-20120	58	24
	70	15
94201-20150	71	12
94301-08100	34	8
94301-08140	28	21
	31	12
	35	19
94303-03050	36	16
94511-10000	73	12
94511-15000	70	16
94520-22000	28	22
95000		
95001-35170-40	66	23
95001-45090-40	68	10
95001-75110-40	68	11
95002-02070	66	24
	68	12
95002-02080	68	13
95002-02130	67	25
	68	14
95002-41300-08	67	26
95002-80000	67	27
95005-45420-10	68	15
95005-80395-20	63	19
95011-62000	72	6
95014-72102	72	7
95015-54000	59	25
95701-06010-00	80	33
95701-06012-00	49	6
	80	34
	82	8
95701-06012-08	81	8
	82	9

部品番号	頁	見出
95701-06014-00	26	19
	38	35
	59	26
	80	35
95701-06018-00	35	20
	80	36
95701-06020-00	70	17
95701-06022-08	49	7
	80	37
95701-06028-00	24	23
	34	9
95701-06030-00	33	7
95701-08012-08	69	19
95701-08018-08	69	20
95701-08028-07	63	20
95701-08030-00	71	13
95701-08032-02	69	21
95701-08035-00	71	14
95701-08040-07	69	22
95701-08060-08	69	23
95801-10110-08	81	9
95801-10130-08	81	10
96000		
96001-06016-00	24	24
	32	6
96001-06018-07	48	27
96001-06020-00	24	25
	40	18
96001-06022-00	26	20
96001-06025-00	32	7
96001-06040-00	35	21
96001-06050-00	35	22
96001-06060-00	35	23
96001-06070-00	35	24
96001-06095-00	24	26
96100-62000-00	29	16
96220-25085	34	10
96220-25135	34	11
96220-30085	39	19
96600-06016-00	39	20
96600-08025-00	52	11
96700-08035-00	51	23

www.mpex-jp.com

部 品 名 索 引

部 品 名	頁	見出
〔 ア 〕		
アーム,ｷﾞﾔｰﾁｪﾝｼﾞ	70	3
アーム,L.ｽﾃｯﾌﾟ	71	6
アーム,R.ｽﾃｯﾌﾟ	71	2
アームCOMP.,ｲﾝﾃｰｸﾊﾞﾙﾌﾞﾛｯｶｰ	25	3
アームCOMP.,ｴｷｿﾞｰｽﾄﾊﾞﾙﾌﾞﾛｯｶｰ	25	4
アームCOMP.,ｶﾑﾁｪﾝﾃﾝｼｮﾅｰ	26	3
ｱｳﾀｰCOMP.,ｸﾗｯﾁ	29	1
ｱｸｽﾙ,ﾌﾛﾝﾄﾎｲｰﾙ	57	2
ｱｸｽﾙ,ﾘﾔｰﾎｲｰﾙ	61	3
ｱｼﾞｬｽﾀｰCOMP.,ﾁｪﾝ	73	5
〔 イ 〕		
ｲﾝｼﾞｪｸﾀｰASSY.,ﾌｭｰｴﾙ	40	9
ｲﾝｼｭﾚｰﾀｰ,ｲﾝﾃｰｸﾊﾟｲﾌﾟ	23	11
〔 ウ 〕		
ｳｲﾝｶｰASSY.,L.ﾌﾛﾝﾄ	76	4
ｳｲﾝｶｰASSY.,L.ﾘﾔｰ	76	7
ｳｲﾝｶｰASSY.,R.ﾌﾛﾝﾄ	76	1
ｳｲﾝｶｰASSY.,R.ﾘﾔｰ	76	6
ｳｴｲﾄA,ﾊﾝﾄﾞﾙ	51	6
〔 エ 〕		
ｴﾚﾒﾝﾄ,ｵｲﾙﾌｲﾙﾀｰ	28	6
ｴﾚﾒﾝﾄCOMP.,ｴｱｰｸﾘｰﾅｰ	66	1
ｴﾝﾌﾞﾚﾑ,ﾌﾟﾛﾀﾞｸｼｮﾝ	51	12
〔 オ 〕		
ｵｲﾙｼｰﾙ 11.6X22X7	35	15
ｵｲﾙｼｰﾙ 12X20X5	28	17
ｵｲﾙｼｰﾙ 17X30X5	38	33
ｵｲﾙｼｰﾙ 26X37X6	61	18
ｵｲﾙﾎﾟﾝﾌﾟASSY.	34	3
〔 カ 〕		
ｶﾞｰﾄﾞ,ｻｰﾓｽﾀｯﾄｵｲﾙ	27	4
ｶﾞｰﾄﾞ,O2ｾﾝｻｰ	27	3
ｶﾞｰﾆｯｼｭ,L.	65	7
ｶﾞｰﾆｯｼｭ,R.	65	6
ｶﾞｲﾄﾞ,ｶﾑﾁｪﾝ	26	10
ｶﾞｲﾄﾞ,ｸﾗｯﾁｱｳﾀｰ	29	2
ｶﾞｲﾄﾞ,ｺｰﾄﾞ	32	1
ｶﾞｲﾄﾞ,ｾﾝｻｰｺｰﾄﾞ	54	1
ｶﾞｲﾄﾞ,ﾊﾞﾙﾌﾞ	23	2
ｶﾞｲﾄﾞCOMP.,ﾌﾛﾝﾄﾌﾞﾚｰｷﾎｰｽ	54	3
ｶﾞｽｹｯﾄ,ｲﾝﾃｰｸﾀﾍﾟｯﾄﾎｰﾙｶﾊﾞｰ	23	7
	41	1
ｶﾞｽｹｯﾄ,ｴｷｿﾞｰｽﾄﾀﾍﾟｯﾄﾎｰﾙ ｶﾊﾞｰ	23	9
	41	1
ｶﾞｽｹｯﾄ,ｴｷｿﾞｰｽﾄﾊﾟｲﾌﾟ	41	1
	69	1
ｶﾞｽｹｯﾄ,ｼﾘﾝﾀﾞｰ	27	2
	41	1
ｶﾞｽｹｯﾄ,ｼﾘﾝﾀﾞｰﾍｯﾄﾞ	23	4
	41	1
ｶﾞｽｹｯﾄ,ﾌｭｰｴﾙﾎﾟﾝﾌﾟ	63	6
ｶﾞｽｹｯﾄ,L.ｸﾗﾝｸｹｰｽｶﾊﾞｰ	31	4
	42	1
ｶﾞｽｹｯﾄ,R.ｸﾗﾝｸｹｰｽｶﾊﾞｰ	28	4
	42	1
ｶﾞｽｹｯﾄｷｯﾄA	41	1
ｶﾞｽｹｯﾄｷｯﾄB	42	1
ｶﾞｽｹｯﾄB,ﾍｯﾄﾞｶﾊﾞｰ	34	1
	42	1
ｶｳﾝﾀｰｼｬﾌﾄ	37	2
ｶﾂﾌﾟCOMP.,ﾏｽﾀｰｼﾘﾝﾀﾞｰｵｲﾙ	58	7
ｶﾊﾞｰ,ｲﾝﾃｰｸﾀﾍﾟｯﾄﾎｰﾙ	23	6
ｶﾊﾞｰ,ｴｷｿﾞｰｽﾄﾀﾍﾟｯﾄﾎｰﾙ	23	8
ｶﾊﾞｰ,ｵｲﾙﾌｲﾙﾀｰ	28	5
ｶﾊﾞｰ,ｸﾗｯﾁｽｲｯﾁ	46	6
ｶﾊﾞｰ,ｽﾛｯﾄﾙ	40	5
ｶﾊﾞｰ,ﾁｪﾝｼﾞﾍﾟﾀﾞﾙ	70	5
		6
ｶﾊﾞｰ,ﾃｰﾙｷｬｯﾌﾟ	69	10
ｶﾊﾞｰ,ﾃｰﾙﾗｲﾄ	77	3
ｶﾊﾞｰ,ﾗｲｾﾝｽﾗｲﾄ	77	6
ｶﾊﾞｰ,L.ｸﾗﾝｸｹｰｽ	31	1
ｶﾊﾞｰ,L.ｻｲﾄﾞｲﾝﾅｰ	65	1
ｶﾊﾞｰ,L.ｼﾘﾝﾀﾞｰﾍｯﾄﾞｻｲﾄﾞ	23	5
ｶﾊﾞｰ,L.ﾊﾝﾄﾞﾙﾚﾊﾞｰ	46	12
ｶﾊﾞｰｻﾌﾞASSY.,ｴｱｰｸﾘｰﾅｰ	66	7
ｶﾊﾞｰｾｯﾄ,L.ｻｲﾄﾞｱｳﾀｰ	65	2
ｶﾊﾞｰASSY.,ﾋｭｰｽﾞﾎﾞｯｸｽ	79	14
ｶﾊﾞｰASSY.,L.ﾘﾔｰ	31	3
ｶﾊﾞｰCOMP.,L.ﾌﾛﾝﾄﾌｫｰｸ	55	18
ｶﾊﾞｰCOMP.,R.ｸﾗﾝｸｹｰｽ	28	1
ｶﾊﾞｰCOMP.,R.ﾌﾛﾝﾄﾌｫｰｸ	54	17
ｶﾌﾟﾗｰ,ﾀﾞﾐｰ	80	30
ｶﾑｼｬﾌﾄCOMP.	25	2
ｶﾗｰ 12.2MM	39	11
ｶﾗｰ 6.2X5	80	26
ｶﾗｰ,ｳｲﾝｶｰ	76	2
ｶﾗｰ,ｸﾗｯﾁｱｳﾀｰ	29	3
ｶﾗｰ,ｽﾌﾟﾗｲﾝ 17X20X11	37	15
ｶﾗｰ,ﾃｰﾙﾗｲﾄ	77	12
ｶﾗｰ,ﾃｰﾙﾗｲﾄｾｯﾃｲﾝｸﾞ	28	13
ｶﾗｰ,ﾌﾟﾗｲﾏﾘｰﾄﾞﾗｲﾌﾞｷﾞﾔｰ	36	9
ｶﾗｰ,ﾌｭｰｴﾙﾀﾝｸﾏｳﾝﾃｲﾝｸﾞ	63	10
ｶﾗｰ,ﾌﾛﾝﾄｱｸｽﾙﾃﾞｨｽﾀﾝｽ	57	5
ｶﾗｰ,ﾌﾛﾝﾄﾌｪﾝﾀﾞｰ	55	19
	64	1
ｶﾗｰ,ﾌﾛﾝﾄﾎｲｰﾙｶﾊﾞｰ	75	2
ｶﾗｰ,ﾎｰﾝｾｯﾃｲﾝｸﾞ	79	13
ｶﾗｰ,ﾏﾌﾗｰﾏｳﾝﾃｲﾝｸﾞ	69	14
ｶﾗｰ,ﾗｼﾞｴﾀｰﾏｳﾝﾃｲﾝｸﾞ	49	3
ｶﾗｰ,ﾗﾊﾞｰﾌﾞｯｼｭ	74	2
ｶﾗｰ,ﾘﾔｰｱｸｽﾙﾃﾞｨｽﾀﾝｽ	61	8
ｶﾗｰ,L.ﾘﾔｰﾎｲｰﾙｻｲﾄﾞ	61	5
ｶﾗｰ,R.ﾌﾛﾝﾄﾎｲｰﾙｻｲﾄﾞ	57	3
ｶﾗｰ,R.ﾘﾔｰﾎｲｰﾙｻｲﾄﾞ	61	6
〔 キ 〕		
ｷﾞﾔｰ,ｵｲﾙﾎﾟﾝﾌﾟﾄﾞﾗｲﾌﾞ	36	7
ｷﾞﾔｰ,ｵｲﾙﾎﾟﾝﾌﾟﾄﾞﾘﾌﾞﾝ	34	4
ｷﾞﾔｰ,ｶｳﾝﾀｰｻｰﾄﾞ	37	11
ｷﾞﾔｰ,ｶｳﾝﾀｰｼﾔﾌﾄｾｶﾝﾄﾞ	37	9
ｷﾞﾔｰ,ｶｳﾝﾀｰｼﾔﾌﾄﾌｲﾌｽ	37	16
ｷﾞﾔｰ,ｶｳﾝﾀｰﾌｱｰｽﾄ	37	4
ｷﾞﾔｰ,ｶｳﾝﾀｰﾌｫｰｽ	37	13
ｷﾞﾔｰ,ｽﾀｰﾀｰﾄﾞﾘﾌﾞﾝ	30	1
ｷﾞﾔｰ,ｽﾀｰﾀｰﾘﾀﾞｸｼｮﾝ	30	3
ｷﾞﾔｰ,ﾒｲﾝｼﾔﾌﾄｻｰﾄﾞ	37	10
ｷﾞﾔｰ,ﾒｲﾝｼﾔﾌﾄｾｶﾝﾄﾞ	37	8
ｷﾞﾔｰ,ﾒｲﾝｼﾔﾌﾄﾌｲﾌｽ	37	14
ｷﾞﾔｰ,ﾒｲﾝｼﾔﾌﾄﾌｫｰｽ	37	12
ｷﾞﾔｰA,ﾌﾟﾗｲﾏﾘｰﾄﾞﾗｲﾌﾞ	36	8
ｷﾞﾔｰB,ﾌﾟﾗｲﾏﾘｰﾄﾞﾗｲﾌﾞ	36	8
ｷﾞﾔｰC,ﾌﾟﾗｲﾏﾘｰﾄﾞﾗｲﾌﾞ	36	8
ｷﾞﾔｰD,ﾌﾟﾗｲﾏﾘｰﾄﾞﾗｲﾌﾞ	36	8
ｷｰ,ｳｽﾞﾄﾞﾗﾌ 4MM	36	13
		14
ｷｰ,ｼｰﾄﾛｯｸ	65	5
ｷｰｾｯﾄ	51	1
ｷｰCOMP.	51	4
ｷｬﾔﾂﾌﾟ 14MM	31	8
ｷｬﾔﾂﾌﾟ 30MM	31	9
ｷｬﾔﾂﾌﾟ,ｵｲﾙﾌｲﾗｰ	28	8
ｷｬﾔﾂﾌﾟ,ｿｹｯﾄﾎﾞﾙﾄ 8MM	51	22
ｷｬﾔﾂﾌﾟ,ﾀﾞﾐｰ	79	8
		9
ｷｬﾔﾂﾌﾟ,ﾁｪﾝｼﾞｽｲｯﾁｺﾝﾀｸﾄ	39	15
ｷｬﾔﾂﾌﾟ,ﾌﾞﾘｰﾀﾞｰ	56	4
	60	9
ｷｬﾔﾂﾌﾟ,ﾏｽﾀｰｼﾘﾝﾀﾞｰ	47	10
	58	9
ｷｬﾔﾂﾌﾟ,ﾛｯｸﾅｯﾄ	45	1
ｷｬﾔﾂﾌﾟASSY.,ﾉｲｽﾞｻﾌﾟﾚｯｻｰ	79	3
ｷｬﾔﾂﾌﾟCOMP.,ﾌｭｰｴﾙﾌｲﾗｰ	63	11
ｷｬﾆｽﾀｰCOMP.	68	1
ｷｬﾔﾘﾊﾟｰｻﾌﾞASSY.,ﾘﾔｰ	60	5
ｷｬﾔﾘﾊﾟｰｻﾌﾞASSY.,R.ﾌﾛﾝﾄ	56	13
〔 ク 〕		
ｸﾞﾘﾂﾌﾟ,L.ﾊﾝﾄﾞﾙ	46	11
ｸﾞﾘﾂﾌﾟCOMP.,ｽﾛｯﾄﾙ	46	10
ｸﾞﾛﾒｯﾄ,ｻｲﾄﾞｶﾊﾞｰ	81	4
ｸﾞﾛﾒｯﾄ,ﾒｲﾝﾊﾟｲﾌﾟｶﾊﾞｰ	77	5
ｸﾞﾛﾒｯﾄA,ﾘﾔｰｶﾊﾞｰ	44	1
ｸｯｼｮﾝ,ﾊﾞｯﾃﾘｰ	66	15
	78	4
ｸｯｼｮﾝ,ﾌﾛﾝﾄﾌｭｰｴﾙﾀﾝｸ	63	8
ｸｯｼｮﾝ,PGM-FIﾕﾆｯﾄ	80	23
ｸｯｼｮﾝASSY.,ﾘﾔｰ	74	1
ｸﾗｯﾁASSY.,ﾜﾝｳｴｲ	30	2
ｸﾗﾝｸｹｰｽｾｯﾄ,R.	35	1
ｸﾗﾝｸｹｰｽCOMP.,L.	35	2
ｸﾗﾝｸｼｬﾌﾄCOMP.	36	1
ｸﾗﾝﾊﾟｰ,ｽﾛｯﾄﾙｹｰﾌﾞﾙ	46	2
ｸﾗﾝﾊﾟｰ,ﾊｰﾈｽ	82	1
ｸﾗﾝﾊﾟｰ,ﾘﾔｰﾌﾞﾚｰｷﾎｰｽ	58	2
ｸﾗﾝﾊﾟｰA,ｵｲﾙﾃﾝﾌﾟｾﾝｻｰｺｰﾄﾞ	28	2
	31	2
ｸﾗﾝﾊﾟｰA,ﾌﾛﾝﾄﾌﾞﾚｰｷﾎｰｽ	47	4
ｸﾗﾝﾊﾟｰCOMP.,ﾘﾔｰﾌﾞﾚｰｷﾎｰｽ	58	1
ｸﾗﾝﾌﾟ,ﾁｭｰﾌﾞ	67	26
ｸﾗﾝﾌﾟ,ﾌﾞﾚｰｷﾊﾟｲﾌﾟ	50	4
ｸﾗﾝﾌﾟ,ﾏｽﾀｰｼﾘﾝﾀﾞｰｵｲﾙﾎｰｽ	58	10
ｸﾘｯﾌﾟ 12MM	26	18
ｸﾘｯﾌﾟ,ｹｰﾌﾞﾙ 14MM	55	26
ｸﾘｯﾌﾟ,ｽｲｯﾁｶﾊﾞｰ	70	14
ｸﾘｯﾌﾟ,ﾁｭｰﾌﾞ	66	24
	67	25
		27
	68	12
		13
		14
ｸﾘｯﾌﾟ,ﾊﾞﾙﾌﾞｶﾞｲﾄﾞ	23	3
ｸﾘｯﾌﾟ,ﾋﾟｽﾄﾝﾋﾟﾝ 12MM	36	5
ｸﾘｯﾌﾟ,ﾌﾞﾚｰｷﾊﾟｲﾌﾟ	50	3
〔 ケ 〕		
ｹｰｽ,ﾄﾞﾗｲﾌﾞﾁｪﾝ	73	1
ｹｰｽ,ﾍｯﾄﾞﾗｲﾄ	43	4
ｹｰｽ,ﾒｰﾀｰﾛｱｰ	44	3
ｹｰｽｻﾌﾞASSY.,ｴｱｰｸﾘｰﾅｰ	66	5
ｹｰﾌﾞﾙCOMP.,ｸﾗｯﾁ	46	4
ｹｰﾌﾞﾙCOMP.A,ｽﾛｯﾄﾙ	46	1
ｹｰﾌﾞﾙCOMP.B,ｽﾛｯﾄﾙ	46	3
〔 コ 〕		
ｺｲﾙCOMP.,ｲｸﾞﾆｯｼｮﾝ	79	1
ｺｯﾀｰ,ﾊﾞﾙﾌﾞ	25	12
ｺﾈｸﾀｰ	58	4
ｺﾝﾀｸﾄASSY.,ﾆｭｰﾄﾗﾙｽｲｯﾁ	35	7
〔 サ 〕		
ｻｰｸﾘｯﾌﾟ	47	23
	58	15
ｻｰｸﾘｯﾌﾟ 17MM	38	28
ｻｰｸﾘｯﾌﾟ,ｲﾝﾀｰﾅﾙ 22MM	28	22
ｻｰｸﾘｯﾌﾟ,ｴｷｽﾀｰﾅﾙ 10MM	73	12
ｻｰｸﾘｯﾌﾟ,ｴｷｽﾀｰﾅﾙ 15MM	70	16
ｻｽﾍﾟﾝｼｮﾝ,ｽﾀｰﾀｰﾘﾚｰ	79	20
ｻｽﾍﾟﾝｼｮﾝ,ﾊﾟﾜｰﾘﾚｰ	80	21
ｻﾌﾞｺｰﾄﾞ,ｽﾀｰﾀｰﾓｰﾀｰ	33	3
〔 シ 〕		
ｼﾞｪｯﾄCOMP.,ﾋﾟｽﾄﾝ	35	6
ｼﾞｮｲﾝﾄ,ﾁｭｰﾌﾞ	68	5
ｼﾞｮｲﾝﾄ,ﾄﾞﾗｲﾌﾞﾁｪﾝ	73	3
ｼﾞｮｲﾝﾄ,ﾌﾞﾚｰｷﾛｯﾄﾞ	58	16
ｼﾞｮｲﾝﾄCOMP.,ｲﾝｼﾞｪｸﾀｰ	40	13
ｼｰﾄ	54	9

www.index-jp.com

部 品 名 索 引

部 品 名	頁	見出
シート,バルブスプリング	25	11
シートCOMP.,シングル	64	2
シール,エアークリーナー	66	2
シール,エアークリーナーカバー	66	3
シール,ダスト	63	7
シール,バルブステム	25	1
シール,ブリーザー	63	12
シールセット,ピストン	56	1
	60	1
シールセット,フロントフォーク	54	13
シートセット	40	12
シャフト,インレットロッカーアーム	25	5
シャフト,エキゾーストロッカーアーム	25	6
シャフト,ギヤーシフトフォーク	39	4
シャフト,リダクションギヤー	30	4
シリンダーサブASSY.,フロントブレーキマスター	47	8
シリンダーサブASSY.,リヤーブレーキマスター	58	6
シリンダーセット,マスター	47	14
シリンダ-COMP.	27	1
〔 ス 〕		
スイッチASSY.,エンジンストップ	46	5
スイッチASSY.,コンビネーション&ロック	51	2
スイッチASSY.,サイドスタンド	72	1
スイッチASSY.,デイマー&ホーン&ウインカー	46	7
スイッチASSY.,フロントストップ	47	1
スイッチASSY.,リヤーストップ	70	8
スイッチCOMP.,フロントレバー	46	8
スウイングアームサブASSY.,リヤー	73	8
スクリーン,オイルフイルター	34	5
スクリユー,オーバル 6X45	51	16
スクリユー,タツピング 3X16	51	21
スクリユー,タツピング 4X10	76	8
スクリユー,タツピング 4X12	65	10
	75	16
スクリユー,タツピング 4X16	44	4
	75	17
		18
	77	15
		16
スクリユー,タツピング 5X16	44	5
	66	19
スクリユー,タツピング 5X20	66	21
スクリユー,タツピング 5X25	66	20
スクリユー,タペットアジヤステイング	25	13
スクリユー,トルクス 5X8.7	40	4
スクリユー,バイザースペシヤルセツテイング	77	10
スクリユー,パン 5X10	68	9
スクリユー,パン 5X11.5	43	9
スクリユー,パン 5X18	66	18
スクリユー,パン 6X10	75	11
スクリユー,パン 6X12	68	8
	69	15
スクリユー,パン 6X14	51	14
	69	16
	73	10
スクリユー,パン 6X18	28	16
	55	23
	82	7
スクリユー,ブリーダー	56	3
	60	8
スクリユー,フラツト 4X12	47	24
スクリユーセツト	40	1
スクリユーワツシヤー 4X12	48	25
	58	22
スクリユーワツシヤー 4X14	77	13
スクリユーワツシヤー 4X6	33	4
スクリユーワツシヤー 5X12	40	17
スクリユーワツシヤー 5X16	33	5
スクリユーワツシヤー 5X20	46	21
ステー,イナーシヤルメジヤーメントユニツト	80	27
ステー,キヤニスター	68	7
ステー,サイドスタンドスイツチ	31	6
ステー,センサーコード	52	1
ステー,テールライト	77	4
ステー,ハーネスクリツプ	31	5
ステー,メーター	51	11
ステー,ワイヤー	40	6
ステー,PB	66	12
ステーターCOMP.	32	3
ステーB,フロントブレーキホース	47	5
ステーC,フロントブレーキホース	47	6
ステーCOMP.,エキゾーストパイプ	69	6
ステーCOMP.,フロントカウル	82	6
ステムサブASSY.,ステアリング	52	8
ストツパ-COMP.,ギヤーシフトトラム	39	8
ストライプA,フユエルタンク	85	1
ストライプB,フユエルタンク	85	2
スピンドルCOMP.,ギヤーシフト	39	10
スプリング,オイルフイルター	28	7
スプリング,カムチエンテンシヨナー	26	7
スプリング,ギヤーシフトアーム	39	12
スプリング,ギヤーシフトリターン	39	13
スプリング,クラツチ	29	10
スプリング,クラツチレバー	28	11
スプリング,シフトドラムストツパー	39	9
スプリング,ストツプスイツチ	70	9
スプリング,チエンジスイツチコンタクト	39	16
スプリング,パツド	56	5
	60	3
スプリング,バルブ	25	9
スプリング,ペアリングプツシユ	35	4
スプリング,R.ステツプリターン	71	3
スプリングA,サイドスタンド	72	7
スプリングASSY.,ブレーキペダル	70	11
スプロケツト,カム	26	1
スプロケツト,ドライブ	37	17
スプロケツトCOMP.,フアイナルトリブン	61	2
スペーサー,イグニツシヨンコイル	79	2
スライダー,チエン	73	7
スリーブ,リヤーホイール	61	4
スレツドCOMP.,ステアリングヘツドトツプ	52	9
〔 セ 〕		
セツトリング 20MM	38	29
センサー,エアーフユエルレシオ	23	13
センサー,フロントホイールスピード	54	2
センサーA,マスターパワープレツシヤー	66	14
センサーASSY.,エアーテンプレチヤー	66	13
センサーASSY.,オイルテンプレチヤー	23	14
センサーASSY.,クランク	35	8
センサーASSY.,ジヤイロ	80	24
センサーASSY.,スピード	35	9
センサーASSY.,バンクアングル	79	11
センター,クラツチ	29	4
〔 ソ 〕		
ソレノイド	40	11
〔 タ 〕		
ダイオードASSY.,スリーウエイ	79	6
ダイヤフラム	47	12
	58	14
ダクト,エアークリーナー	66	9
ダストシール	55	27
ダストシール 23X37X7	57	13
ダストシール 27X40X4.5	62	21
ダストシール,ステアリングヘツド	52	5
ダンパーセツト,ホイール	61	1
ダンパ-COMP.,L.フロント	54	16
ダンパ-COMP.,R.フロント	54	10
タイヤ,フロント	57	7
タイヤ,リヤー	61	11
タンクセツト,フユエル	63	4
〔 チ 〕		
チエン,カム	26	2
チエン,ドライブ	73	2
チユーブ 4.5X420	68	15
チユーブ 8X395	63	19
チユーブ,アウター	54	5
チユーブ,エアークリーナーコネクテイング	66	10
チユーブ,ビニール 11X15X35	66	6
チユーブ,ブリーザー	66	4
チユーブ,フユエル 3.5X170	66	23
チユーブ,フユエル 4.5X90	68	10
チユーブ,フユエル 7.3X110	68	11
チユーブA,パージ	68	3
チユーブB,パージ	68	4
〔 テ 〕		
ディスク,クラツチフリクシヨン	29	5
ディスク,フロントブレーキ	57	8
ディスク,リヤーブレーキ	61	13
ディスクB,クラツチフリクシヨン	29	6
テールライトユニツト	77	1
テンシヨナー,リフターボディ	26	6
〔 ト 〕		
ドラム,ギヤーシフト	39	5
〔 ナ 〕		
ナツト,6カク 10MM	45	4
ナツト,6カク 14MM	29	13
ナツト,6カク 8MM	46	22
	58	23
ナツト,6カクキヤツプ 8MM	69	17
ナツト,キヤツプ 10MM	74	4
ナツト,キヤツプ 6MM	47	21
	63	17
	77	17
ナツト,キヤツプ 7MM	23	17
ナツト,クリツプ 5MM	77	14
ナツト,クリツプ 6MM	75	14
ナツト,サイドスタンド	72	5
ナツト,ステアリングステム	51	18
ナツト,スプリング 4MM	66	17
	75	13
	77	11
ナツト,スペシヤル	43	3
ナツト,スペシヤルフランジ 14MM	36	11
ナツト,タペツトアジヤステイング	25	15
ナツト,フイキシング	46	19
ナツト,フランジ 10MM	81	7
ナツト,フランジ 12MM	32	5
ナツト,フランジ 6MM	46	23
	48	26
	63	18
	80	32
ナツト,ロツク 12MM	55	24
ナツト,U 10MM	61	16
ナツト,U 12MM	57	11
	61	17
	73	11
ナツト,U 5MM	75	12
ナツト,U 6MM	64	6
ナツト,U 8MM	51	17
〔 ノ 〕		
ノツクピン 3X5	36	16
ノツクピン 8X10	34	8
ノツクピン 8X12	34	6
ノツクピン 8X14	28	21
	31	12
	35	19
ノツクピン,スペシヤル 8X14	27	6
〔 ハ 〕		
バ-COMP.,サイドスタンド	72	2
パイプ,ステアリングハンドル	51	5
パイプCOMP.,インレツト	23	10
パイプCOMP.,エキゾースト	69	4
パイプCOMP.A,フロントブレーキ	50	1

5

www.index-jp.com

部 品 名 索 引

部品名	頁	見出
ﾊﾟｲﾌﾟCOMP.B,ﾌﾛﾝﾄﾌﾞﾚｰｷ	50	2
ﾊﾟｯｷﾝ	33	1
ﾊﾟｯｷﾝ,ﾄﾞﾚﾝｺｯｸ 12.5X20	35	14
	42	1
ﾊﾟｯｷﾝ,ﾏﾌﾗｰ	69	12
ﾊﾞｯｸﾞ,ｻｰﾋﾞｽﾌﾞｯｸ	83	2
ﾊﾞｯｸﾞ,ﾂｰﾙ 160MM	83	3
ﾊﾞｯｼﾞ,L.ﾌﾟﾛﾀﾞｸﾄ	85	4
ﾊﾞｯｼﾞ,R.ﾌﾟﾛﾀﾞｸﾄ	85	3
ﾊﾞｯﾃﾘｰ	78	1
ﾊﾟｯﾄﾞｾｯﾄ,ﾌﾛﾝﾄ	56	2
ﾊﾟｯﾄﾞｾｯﾄ,ﾘﾔｰ	60	2
ﾊﾞﾙﾌﾞ,ｲﾝﾚｯﾄ	25	7
ﾊﾞﾙﾌﾞ,ｴｷｿﾞｰｽﾄ	25	8
ﾊﾞﾙﾌﾞ,ﾊﾟｰｼﾞｺﾝﾄﾛｰﾙｿﾚﾉｲﾄﾞ	68	6
ﾊﾞﾙﾌﾞ,ﾘﾑ	57	1
	61	12
ﾊﾞﾝﾄﾞ,ｺﾈｸﾃｲﾝｸﾞﾁﾕｰﾌﾞ	66	11
ﾊﾞﾝﾄﾞ,ﾂｰﾙ	65	8
ﾊﾞﾝﾄﾞ,ﾊﾞｯﾃﾘｰ	78	3
ﾊﾞﾝﾄﾞ,ﾏﾌﾗｰ	69	11
ﾊﾞﾝﾄﾞ,ﾜｲﾔｰ	46	20
ﾊｰﾈｽ,ﾜｲﾔｰ	79	7
〔 ヒ 〕		
ﾋﾟｽﾄﾝ	36	3
ﾋﾟｽﾄﾝｾｯﾄ,ﾏｽﾀｰｼﾘﾝﾀﾞｰ	58	11
ﾋﾟｽﾄﾝA, 25X27	56	7
ﾋﾟｽﾄﾝB 27X35	60	14
ﾋﾟﾎﾞｯﾄ,ｼﾌﾄﾄﾞﾗﾑｽﾄｯﾊﾟｰｱｰﾑ	39	17
ﾋﾟﾝ,ｶﾞｲﾄﾞﾛｰﾗｰ	26	11
ﾋﾟﾝ,ｼﾌﾄﾘﾀｰﾝｽﾌﾟﾘﾝｸﾞ	39	14
ﾋﾟﾝ,ｽﾃｯﾌﾟﾊﾞｰ	71	5
ﾋﾟﾝ,ｽﾌﾟﾘｯﾄ 2.0X12	58	24
	70	15
ﾋﾟﾝ,ｽﾌﾟﾘｯﾄ 2.0X15	71	12
ﾋﾟﾝ,ﾊﾝｶﾞｰ	56	11
	60	7
ﾋﾟﾝ,ﾋﾟｽﾄﾝ	36	4
ﾋﾟﾝD,ｼﾞﾖｲﾝﾄ	59	25
ﾋﾕｰｽﾞ,ﾌﾞﾚｰﾄﾞ	79	15
		16
〔 フ 〕		
ﾌﾞｰﾂ,ﾋﾟﾝﾌﾞｯｼﾕ	56	9
	60	11
ﾌﾞｰﾂ,ﾍｯﾄﾞﾗｲﾄﾌﾞﾗｹｯﾄ	82	3
		4
ﾌﾞｰﾂB	56	10
	60	12
ﾌﾞｰﾂCOMP.	47	7
	58	5
ﾌﾞｯｼﾕ 15MM	37	7
ﾌﾞｯｼﾕ 17MM	37	3
		6
ﾌﾞｯｼﾕ 20X9	37	5
ﾌﾞｯｼﾕ,ｱｯﾊﾟｰﾗﾊﾞｰ	74	3

部品名	頁	見出
ﾌﾞｯｼﾕ,ｶﾞｲﾄﾞ	54	7
ﾌﾞｯｼﾕ,ｽﾗｲﾀﾞｰ	54	8
ﾌﾟﾗｸﾞ,ｴｱｰｸﾘｰﾅｰﾄﾞﾚﾝ	66	8
ﾌﾟﾗｸﾞ,ｽﾊﾟｰｸ	23	12
ﾌﾟﾗｸﾞ,ﾋﾟﾝ	60	13
ﾌﾟﾗｸﾞ,ﾍﾞｱﾘﾝｸﾞﾌﾟｯｼﾕ	35	3
ﾌﾟﾗｸﾞ,ﾎｰﾙ	75	15
ﾌﾞﾗｹｯﾄ,ｼｰﾄ	64	5
ﾌﾞﾗｹｯﾄ,ﾊﾞﾝｸｱﾝｸﾞﾙｾﾝｻｰ	81	2
ﾌﾞﾗｹｯﾄ,ﾊﾝﾄﾞﾙﾚﾊﾞｰ	46	13
ﾌﾞﾗｹｯﾄ,ﾌﾕｰｴﾙﾎﾟﾝﾌﾟ	63	5
ﾌﾞﾗｹｯﾄ,ﾌﾛﾝﾄﾌｴﾝﾀﾞｰ	53	2
ﾌﾞﾗｹｯﾄ,ﾘﾔｰﾌｴﾝﾀﾞｰ	75	7
ﾌﾞﾗｹｯﾄ,ABSﾓｼﾞﾕﾚｰﾀｰ	49	1
ﾌﾞﾗｹｯﾄ,L.ﾍｯﾄﾞﾗｲﾄ	82	5
ﾌﾞﾗｹｯﾄ,R.ﾍｯﾄﾞﾗｲﾄ	82	2
ﾌﾞﾗｹｯﾄｻﾌﾞASSY.,ﾌﾛﾝﾄｷﾔﾘﾊﾟｰ	56	14
ﾌﾞﾗｹｯﾄｻﾌﾞASSY.,ﾘﾔｰ	60	6
ﾌﾞﾘｯｼﾞ,ﾌｵｰｸﾄｯﾌﾟ	51	10
ﾌﾟﾚｰﾄ,ｸﾗｯﾁ	29	7
ﾌﾟﾚｰﾄ,ｸﾗｯﾁﾌﾟﾚｯｼﾔｰ	29	8
ﾌﾟﾚｰﾄ,ｸﾗｯﾁﾘﾌﾀｰ	29	9
ﾌﾟﾚｰﾄ,ｸﾗﾝｸﾊﾟﾙｻｰ	36	6
ﾌﾟﾚｰﾄ,ｽﾃｯﾌﾟｾｯﾃｲﾝｸﾞ	71	4
ﾌﾟﾚｰﾄ,ｾｯﾃｲﾝｸﾞ	63	3
ﾌﾟﾚｰﾄ,ﾀﾞｲﾔﾌﾗﾑ	47	13
	58	13
ﾌﾟﾚｰﾄ,ﾃﾝｼﾖﾅｰｱｰﾑｾｯﾃｲﾝｸﾞ	26	5
ﾌﾟﾚｰﾄ,ﾈｰﾑ	84	2
ﾌﾟﾚｰﾄ,ﾌﾟｯｼﾕﾌﾟﾗｸﾞ	35	5
ﾌﾟﾚｰﾄ,ﾌｲｷｼﾝｸﾞ	37	18
ﾌﾟﾚｰﾄ,ﾚｼﾞｽﾃｯﾄﾞﾅﾝﾊﾞｰ	84	4
ﾌﾟﾚｰﾄ,ﾛｯｸｷｰｾｯﾃｲﾝｸﾞ	65	3
ﾌﾟﾚｰﾄCOMP.,ｼﾌﾄﾄﾞﾗﾑｽﾄｯﾊﾟｰ	39	6
ﾌﾟﾛﾃｸﾀｰ	47	9
ﾌﾟﾛﾃｸﾀｰ,ｴｷｿﾞｰｽﾄﾊﾟｲﾌﾟ	69	5
ﾌﾟﾛﾃｸﾀｰ,ﾏﾌﾗｰ	69	9
ﾌﾟﾛﾃｸﾀｰ,R.ｶﾊﾞｰ	28	3
ﾌｲﾙﾀｰｾｯﾄ	63	2
ﾌｴﾝﾀﾞｰ,ﾌﾛﾝﾄ	53	1
ﾌｴﾝﾀﾞｰA,ﾘﾔｰ	75	3
ﾌｴﾝﾀﾞｰASSY.C,ﾘﾔｰ	75	5
ﾌｴﾝﾀﾞｰCOMP.B,ﾘﾔｰ	75	4
ﾌｴﾝﾀﾞｰD,ﾘﾔｰ	75	6
ﾌｵｰｸ,ｾﾝﾀｰｷﾞﾔｰｼﾌﾄ	39	2
ﾌｵｰｸ,L.ｷﾞﾔｰｼﾌﾄ	39	3
ﾌｵｰｸ,R.ｷﾞﾔｰｼﾌﾄ	39	1
ﾌｵｰｸASSY.,L.ﾌﾛﾝﾄ	54	14
ﾌｵｰｸASSY.,R.ﾌﾛﾝﾄ	54	4
ﾌﾕｰｴﾙﾕﾆｯﾄ	63	14
ﾌﾗｲﾎｲｰﾙCOMP.	32	2
ﾌﾗﾝｼﾞｻﾌﾞASSY.,ﾌｱｲﾅﾙﾄﾞﾘﾌﾞﾝ	61	7
〔 ヘ 〕		
ﾍﾞｰｽ,ﾌﾛﾝﾄﾃｰﾙﾗｲﾄ	77	8
ﾍﾞｰｽ,ﾘﾔｰﾃｰﾙﾗｲﾄ	77	7
ﾍﾞｰｽCOMP.,ｺﾝﾀｸﾄ	51	3
ﾍﾞｱﾘﾝｸﾞ,ﾆｰﾄﾞﾙ 21X27X18	30	6

部品名	頁	見出
ﾍﾞｱﾘﾝｸﾞ,ﾗｼﾞｱﾙﾎﾞｰﾙ	57	12
	62	20
ﾍﾞｱﾘﾝｸﾞ,ﾗｼﾞｱﾙﾎﾞｰﾙ 6001	38	31
ﾍﾞｱﾘﾝｸﾞ,ﾗｼﾞｱﾙﾎﾞｰﾙ 6200	29	16
ﾍﾞｱﾘﾝｸﾞ,ﾗｼﾞｱﾙﾎﾞｰﾙ 6203	38	32
ﾍﾞｱﾘﾝｸﾞ,ﾗｼﾞｱﾙﾎﾞｰﾙ 15X42X11	38	30
ﾍﾞｱﾘﾝｸﾞ,ﾗｼﾞｱﾙﾎﾞｰﾙ 6203UU L	61	19
ﾍﾞｱﾘﾝｸﾞ,R.ﾗｼﾞｱﾙﾎﾞｰﾙ ｽﾍﾟｼﾔﾙ 62/28	36	15
ﾍﾟﾀﾞﾙ,ｷﾞﾔｰﾁｴﾝｼﾞ	70	1
ﾍﾟﾀﾞﾙCOMP.,ﾌﾞﾚｰｷ	70	10
ﾍｯﾄﾞ,ｶﾑﾁｴﾝﾃﾝｼﾖﾅｰﾌﾟｯｼﾕﾛｯﾄﾞ	26	9
ﾍｯﾄﾞﾗｲﾄﾕﾆｯﾄ	43	2
ﾍｯﾄﾞCOMP.,ｼﾘﾝﾀﾞｰ	23	1
〔 ホ 〕		
ﾎﾞｰﾙASSY.,ｽﾃｱﾘﾝｸﾞｽﾁｰﾙ	52	7
ﾎﾞｯｸｽCOMP.,ﾊﾞｯﾃﾘｰ	78	2
ﾎﾞﾃﾞｲｾｯﾄ	40	8
ﾎﾞﾃﾞｲASSY.,ｽﾛｯﾄﾙ	40	7
ﾎﾞﾃﾞｲCOMP.,ﾌﾚｰﾑ	81	1
ﾎﾞﾙﾄ,6ｶｸ 5X12	34	7
ﾎﾞﾙﾄ,6ｶｸ 6X10	38	34
ﾎﾞﾙﾄ,6ｶｸ 6X20	80	31
ﾎﾞﾙﾄ,ｱｼﾞﾔｽﾃｲﾝｸﾞ	43	5
ﾎﾞﾙﾄ,ｱﾀﾞﾌﾟﾀｰ 10MM	45	3
ﾎﾞﾙﾄ,ｵｲﾙ 10X22	47	20
	58	19
ﾎﾞﾙﾄ,ｶｳﾙｾｯﾃｲﾝｸﾞ	43	6
ﾎﾞﾙﾄ,ｷﾔｯﾌﾟ 14MM	26	14
ﾎﾞﾙﾄ,ｷﾔｯﾌﾟ 8X8	71	10
ﾎﾞﾙﾄ,ｻｲﾄﾞｽﾀﾝﾄﾞﾋﾟﾎﾞｯﾄ	72	3
ﾎﾞﾙﾄ,ｼﾘﾝﾀﾞｰｽﾀｯﾄﾞ	35	12
ﾎﾞﾙﾄ,ｽｳｲﾝｸﾞｱｰﾑﾋﾟﾎﾞｯﾄ	73	6
ﾎﾞﾙﾄ,ｽﾀｯﾄﾞ 10X22	61	15
ﾎﾞﾙﾄ,ｽﾀｯﾄﾞ 8X32	23	16
ﾎﾞﾙﾄ,ｽﾍﾟｼﾔﾙ 6MM	63	15
ﾎﾞﾙﾄ,ｽﾍﾟｼﾔﾙ 6X12	35	10
ﾎﾞﾙﾄ,ｽﾍﾟｼﾔﾙ 6X16	72	4
ﾎﾞﾙﾄ,ｽﾍﾟｼﾔﾙﾌﾗﾝｼﾞ 6X20	29	12
ﾎﾞﾙﾄ,ｿｹｯﾄ 4X25	63	16
ﾎﾞﾙﾄ,ｿｹｯﾄ 6MM	30	5
ﾎﾞﾙﾄ,ｿｹｯﾄ 6X16	39	20
ﾎﾞﾙﾄ,ｿｹｯﾄ 8X25	52	11
ﾎﾞﾙﾄ,ｿｹｯﾄ 8X35	51	23
ﾎﾞﾙﾄ,ﾁｴﾝｱｼﾞﾔｽﾃｲﾝｸﾞ	73	4
ﾎﾞﾙﾄ,ﾃﾞｲｽｸ 6X17	57	9
ﾎﾞﾙﾄ,ﾄﾞﾚﾝﾌﾟﾗｸﾞ 12X15	35	13
ﾎﾞﾙﾄ,ﾄﾙｸｽ 5X10	57	10
ﾎﾞﾙﾄ,ﾉｯｸﾄﾙｸｽ 6MM	36	10
ﾎﾞﾙﾄ,ﾊﾝﾄﾞﾙﾚﾊﾞｰﾋﾟﾎﾞｯﾄ	47	19
ﾎﾞﾙﾄ,ﾋﾟﾝ	56	8
ﾎﾞﾙﾄ,ﾌﾞﾚｰｷﾃﾞｲｽｸ 8X24	61	14
ﾎﾞﾙﾄ,ﾌﾞﾚｰｸｵﾌ	81	6
ﾎﾞﾙﾄ,ﾌﾗﾝｼﾞ 10X110	81	9
ﾎﾞﾙﾄ,ﾌﾗﾝｼﾞ 10X130	81	10

部品名	頁	見出
ﾎﾞﾙﾄ,ﾌﾗﾝｼﾞ 6MM	43	7
	66	16
	75	9
ﾎﾞﾙﾄ,ﾌﾗﾝｼﾞ 6X10	47	16
	53	4
	75	8
	80	33
ﾎﾞﾙﾄ,ﾌﾗﾝｼﾞ 6X12	26	13
	46	16
	47	17
	49	6
	52	10
	55	20
	58	17
	80	34
	81	8
	82	8
		9
ﾎﾞﾙﾄ,ﾌﾗﾝｼﾞ 6X14	26	19
	27	5
	38	35
	55	21
	59	26
	80	35
ﾎﾞﾙﾄ,ﾌﾗﾝｼﾞ 6X16	24	24
	32	6
ﾎﾞﾙﾄ,ﾌﾗﾝｼﾞ 6X18	28	14
	35	11
		20
	48	27
	80	36
ﾎﾞﾙﾄ,ﾌﾗﾝｼﾞ 6X20	23	15
	24	25
	40	18
	70	17
ﾎﾞﾙﾄ,ﾌﾗﾝｼﾞ 6X22	26	20
	40	14
	46	17
	47	18
	49	7
	58	18
	80	37
ﾎﾞﾙﾄ,ﾌﾗﾝｼﾞ 6X25	32	7
ﾎﾞﾙﾄ,ﾌﾗﾝｼﾞ 6X28	24	23
	34	9
ﾎﾞﾙﾄ,ﾌﾗﾝｼﾞ 6X30	33	7
ﾎﾞﾙﾄ,ﾌﾗﾝｼﾞ 6X35	28	15
	31	7
ﾎﾞﾙﾄ,ﾌﾗﾝｼﾞ 6X40	35	21
ﾎﾞﾙﾄ,ﾌﾗﾝｼﾞ 6X50	35	22
ﾎﾞﾙﾄ,ﾌﾗﾝｼﾞ 6X60	35	23
ﾎﾞﾙﾄ,ﾌﾗﾝｼﾞ 6X70	35	24
ﾎﾞﾙﾄ,ﾌﾗﾝｼﾞ 6X95	24	26
ﾎﾞﾙﾄ,ﾌﾗﾝｼﾞ 8X12	69	19
ﾎﾞﾙﾄ,ﾌﾗﾝｼﾞ 8X18	69	20
ﾎﾞﾙﾄ,ﾌﾗﾝｼﾞ 8X22	26	15
ﾎﾞﾙﾄ,ﾌﾗﾝｼﾞ 8X25	56	15
ﾎﾞﾙﾄ,ﾌﾗﾝｼﾞ 8X28	63	20
ﾎﾞﾙﾄ,ﾌﾗﾝｼﾞ 8X30	71	13

部 品 名 索 引

部 品 名	頁	見出
ﾎﾞﾙﾄ,ﾌﾗﾝｼﾞ 8X32	69	21
ﾎﾞﾙﾄ,ﾌﾗﾝｼﾞ 8X35	71	14
ﾎﾞﾙﾄ,ﾌﾗﾝｼﾞ 8X40	69	22
ﾎﾞﾙﾄ,ﾌﾗﾝｼﾞ 8X60	69	23
ﾎﾞﾙﾄ,ﾌﾗﾝｼﾞｿｹｯﾄ	81	5
ﾎﾞﾙﾄ,ﾌﾗﾝｼﾞｿｹｯﾄ 5X14	25	14
ﾎﾞﾙﾄ,ﾌﾗﾝｼﾞｿｹｯﾄ 6X16	53	3
ﾎﾞﾙﾄ,ﾌﾗﾝｼﾞｿｹｯﾄ 8X32	51	15
ﾎﾞﾙﾄ,ﾌﾛﾝﾄﾌｫｰｸ	55	22
ﾎﾞﾙﾄ,ﾒｲﾝｽﾃｯﾌﾟﾗﾊﾞｰｾｯﾃｲﾝｸﾞ	71	9
ﾎﾞﾙﾄ,ﾘｾｽﾄﾞ 6X14	78	6
ﾎﾞﾙﾄ,ﾜｲﾔｰｱｼﾞｬｽﾃｲﾝｸﾞ	46	15
ﾎﾞﾙﾄ,ﾜﾝｳｴｲ 8MM	51	13
ﾎﾞﾙﾄ,L.ｽﾃｱﾘﾝｸﾞﾊﾝﾄﾞﾙﾚﾊﾞｰ ﾋﾟﾎﾞｯﾄ	46	18
ﾎﾞﾙﾄﾜｯｼｬｰ 5X16	76	9
ﾎﾞﾙﾄﾜｯｼｬｰ 5X25	40	16
	76	10
ﾎﾞﾙﾄﾜｯｼｬｰ 6X12	23	22
ﾎﾟﾝﾌﾟASSY.,ﾌｭｰｴﾙ	63	1
ﾎｰｽCOMP.,ﾌｭｰｴﾙﾌｲｰﾄﾞ	63	13
ﾎｰｽCOMP.,ﾘﾔｰﾌﾞﾚｰｷ	58	3
ﾎｰｽCOMP.,ﾘﾔｰﾏｽﾀｰｼﾘﾝﾀﾞｰ	58	8
ﾎｰｽCOMP.A,ﾌﾛﾝﾄﾌﾞﾚｰｷ	47	2
ﾎｰｽCOMP.B,ﾌﾛﾝﾄﾌﾞﾚｰｷ	47	3
ﾎｰﾝCOMP.	79	12
ﾎｲｰﾙｻﾌﾞASSY.,ﾌﾛﾝﾄ	57	6
ﾎｲｰﾙｻﾌﾞASSY.,ﾘﾔｰ	61	9
ﾎﾙﾀﾞｰ,ﾄﾞﾗﾑｽﾄｯﾊﾟｰ	39	7
ﾎﾙﾀﾞｰ,ﾊﾝﾄﾞﾙｱﾝﾀﾞｰ	51	8
ﾎﾙﾀﾞｰ,ﾏｽﾀｰｼﾘﾝﾀﾞｰ	46	9
	47	11
ﾎﾙﾀﾞｰ,L.ｽﾃｯﾌﾟ	71	8
ﾎﾙﾀﾞｰ,R.ｽﾃｯﾌﾟ	71	1
ﾎﾙﾀﾞｰASSY.,ﾍﾙﾒｯﾄ	81	3
ﾎﾙﾀﾞｰCOMP.,ﾊﾝﾄﾞﾙｱｯﾊﾟｰ	51	7
〔 マ 〕		
ﾏｰｸ	85	5
		6
ﾏｰｸ,ﾄﾞﾗｲﾌﾞｺｰｼｮﾝ	84	8
ﾏｰｸ,ﾌﾛﾝﾄ	84	1
ﾏｰｸ,ﾘﾔｰ	84	3
ﾏﾌﾗｰCOMP.,ｴｷｿﾞｰｽﾄ	69	3
〔 ミ 〕		
ﾐﾗｰCOMP.	45	2
〔 メ 〕		
ﾒｰﾀｰASSY.,ｺﾝﾋﾞﾈｰｼｮﾝ	44	2
ﾒｲﾝｼｬﾌﾄ	37	1
〔 モ 〕		
ﾓｰﾀｰﾕﾆｯﾄ,ｽﾀｰﾀｰ	33	2
ﾓｼﾞｭﾚｰﾀｰASSY.	49	2
〔 ラ 〕		
ﾗｲﾄASSY.,ﾗｲｾﾝｽ	77	2
ﾗﾊﾞｰ,ｷﾞﾔｰﾁｪﾝｼﾞﾍﾟﾀﾞﾙ	70	7
ﾗﾊﾞｰ,ｷﾔﾆｽﾀｰﾏｳﾝﾃｲﾝｸﾞ	68	2
ﾗﾊﾞｰ,ｼｰﾄｾｯﾃｲﾝｸﾞ	64	3
ﾗﾊﾞｰ,ｽﾄｯﾊﾟｰ	54	15
ﾗﾊﾞｰ,ｾﾝｻｰﾏｳﾝﾃｲﾝｸﾞ	80	28
ﾗﾊﾞｰ,ﾃｰﾙﾗｲﾄｶﾊﾞｰ	77	9
ﾗﾊﾞｰ,ﾃｰﾙﾗｲﾄﾌﾞﾗｹｯﾄ	79	10
ﾗﾊﾞｰ,ﾊﾝﾄﾞﾙｸｯｼｮﾝ	51	9
ﾗﾊﾞｰ,ﾌﾟﾛﾃｸﾀｰ	78	5
ﾗﾊﾞｰ,ﾌﾟﾛﾃｸﾀｰﾊﾟｯｷﾝ	69	2
ﾗﾊﾞｰ,ﾌﾟﾛﾃｸﾀｰﾏｳﾝﾃｲﾝｸﾞ	69	8
ﾗﾊﾞｰ,ﾏｳﾝﾃｲﾝｸﾞ	28	9
	69	7
ﾗﾊﾞｰ,ﾏﾌﾗｰﾏｳﾝﾃｲﾝｸﾞ	69	13
ﾗﾊﾞｰ,ﾒｲﾝｽﾃｯﾌﾟ	71	7
ﾗﾊﾞｰ,ﾘﾔｰﾌｭｰｴﾙﾀﾝｸ	63	9
ﾗﾊﾞｰ,Gｾﾝｻｰ	80	25
ﾗﾊﾞｰ,L.ｳｲﾝｶｰﾏｳﾝﾃｲﾝｸﾞ	76	5
ﾗﾊﾞｰ,R.ｳｲﾝｶｰﾏｳﾝﾃｲﾝｸﾞ	76	3
ﾗﾊﾞｰB,ｼｰﾄｾｯﾃｲﾝｸﾞ	49	5
ﾗﾊﾞｰB,ｼｰﾄﾏｳﾝﾃｲﾝｸﾞ	49	4
	64	4
ﾗﾊﾞｰB,ｽﾀﾝﾄﾞｽﾄｯﾊﾟｰ	72	6
ﾗﾍﾞﾙ,ｵｲﾙｷｬﾊﾟｼﾃｲｰ	84	7
ﾗﾍﾞﾙ,ﾀｲﾔ&ﾄﾞﾗｲﾌﾞﾁｪﾝ	84	5
ﾗﾍﾞﾙ,ABSｲﾝﾌｫﾒｰｼｮﾝ	84	6
〔 リ 〕		
ﾘﾃｰﾅｰ	60	4
ﾘﾃｰﾅｰ,ﾊﾞﾙﾌﾞｽﾌﾟﾘﾝｸﾞ	25	10
ﾘﾌﾚｸﾀｰ,ﾘﾌﾚｯｸｽ	75	1
ﾘﾍﾞｯﾄ,ﾌﾟｯｼｭ 7MM	65	9
	75	10
ﾘﾑCOMP.,ﾍｯﾄﾞﾗｲﾄ	43	1
ﾘﾚｰCOMP.,ｳｲﾝｶｰ	79	17
ﾘﾚｰCOMP.,ｽﾀｰﾀｰ	79	18
ﾘﾚｰCOMP.,ﾊﾟﾜｰ	79	19
ﾘﾝｸﾞ,ｵｲﾙｼｰﾙｽﾄｯﾌﾟ	55	25
ﾘﾝｸﾞ,ｼｰﾙ	40	10
ﾘﾝｸﾞ,ｽﾄｯﾊﾟｰ	56	6
	60	10
ﾘﾝｸﾞ,ﾊﾞｯｸｱｯﾌﾟ	54	6
ﾘﾝｸﾞ,ﾌﾛﾝﾄﾊﾟﾙｻｰ	57	4
ﾘﾝｸﾞｾｯﾄ,ﾋﾟｽﾄﾝ	36	2
ﾘﾝｸﾞB,ﾋﾟｽﾄﾝ	54	11
〔 レ 〕		
ﾚｰｽ,ｽﾃｱﾘﾝｸﾞﾄｯﾌﾟｺｰﾝ	52	3
ﾚｰｽ,ｽﾃｱﾘﾝｸﾞﾄｯﾌﾟﾎﾞｰﾙ	52	2
ﾚｰｽ,ｽﾃｱﾘﾝｸﾞﾎﾞﾄﾑｺｰﾝ	52	4
ﾚｸﾁﾌｧｲﾔｰASSY.,ｼﾘｺﾝ	79	5
ﾚｸﾁﾌｧｲﾔｰCOMP.,ﾚｷﾞｭﾚｰﾄ	79	4
ﾚｼｰﾊﾞｰ,ｸﾗｯﾁｹｰﾌﾞﾙ	28	12
ﾚﾊﾞｰ,R.ｽﾃｱﾘﾝｸﾞﾊﾝﾄﾞﾙ	47	15
ﾚﾊﾞｰCOMP.,ｸﾗｯﾁ	28	10
ﾚﾊﾞｰCOMP.,L.ﾊﾝﾄﾞﾙ	46	14
ﾚﾝﾁ,6ｶｸ 6MM	83	4
〔 ロ 〕		
ﾛｰﾀｰｾｯﾄ,ｵｲﾙﾎﾟﾝﾌﾟ	34	2
ﾛｰﾗｰ 2.5X13.5	34	11
ﾛｰﾗｰ 2.5X8.5	34	10
ﾛｰﾗｰ 3X8.5	39	19
ﾛｰﾗｰCOMP.,ｶﾑﾁｪﾝｶﾞｲﾄﾞ	26	12
ﾛｰﾗｰCOMP.,ｶﾑﾁｪﾝﾃﾝｼｮﾅｰ	26	4
ﾛｯﾄﾞ,ｸﾗｯﾁﾘﾌﾀｰ	29	11
ﾛｯﾄﾞ,ﾀｲ	70	4
ﾛｯﾄﾞCOMP.,ﾃﾝｼｮﾅｰﾌﾟｯｼｭ	26	8
ﾛｯﾄﾞCOMP.,ﾌﾟｯｼｭ	58	12
〔 ワ 〕		
ﾜｲﾔｰ,ﾍﾙﾒｯﾄｾｯﾄ	83	1
ﾜｯｼｬｰ 10MM	74	5
ﾜｯｼｬｰ 12X24X2.3	32	4
ﾜｯｼｬｰ 14.2X26X3	29	15
	36	12
ﾜｯｼｬｰ 15.2X25	70	13
ﾜｯｼｬｰ 17MM	37	23
ﾜｯｼｬｰ 17X26X1.0	37	19
ﾜｯｼｬｰ 6.1MM	39	18
ﾜｯｼｬｰ 6.2X19X2.3	37	20
ﾜｯｼｬｰ 8MM	26	16
		17
	41	1
ﾜｯｼｬｰ,ｳｴｰﾌﾞ	56	12
ﾜｯｼｬｰ,ｵｲﾙﾎﾞﾙﾄ	47	22
	58	20
ﾜｯｼｬｰ,ｼｰﾄﾛｯｸ	65	4
ﾜｯｼｬｰ,ｽﾃｱﾘﾝｸﾞｽﾃﾑ	51	19
ﾜｯｼｬｰ,ｽﾃｱﾘﾝｸﾞﾍｯﾄﾞﾀﾞｽﾄｼｰﾙ	52	6
ﾜｯｼｬｰ,ｽﾌﾟﾗｲﾝ 17X23X1.6	37	25
ﾜｯｼｬｰ,ｽﾌﾟﾗｲﾝ 20MM	38	26
ﾜｯｼｬｰ,ｽﾍﾟｼｬﾙ 12MM	37	24
ﾜｯｼｬｰ,ｽﾍﾟｼｬﾙ 15MM	37	22
ﾜｯｼｬｰ,ｽﾗｽﾄ 15MM	37	21
ﾜｯｼｬｰ,ｽﾗｽﾄ 17MM	29	14
ﾜｯｼｬｰ,ﾁｪﾝｼﾞﾍﾟﾀﾞﾙ	70	2
ﾜｯｼｬｰ,ﾊﾝﾄﾞﾙｱﾝﾀﾞｰﾎﾙﾀﾞｰ	51	20
ﾜｯｼｬｰ,ﾋﾟﾎﾞｯﾄﾎﾞﾙﾄ	73	9
ﾜｯｼｬｰ,ﾌﾟﾚｲﾝ 10MM	74	6
ﾜｯｼｬｰ,ﾌﾟﾚｲﾝ 5MM	44	6
	66	22
ﾜｯｼｬｰ,ﾌﾟﾚｲﾝ 6MM	78	7
ﾜｯｼｬｰ,ﾌﾟﾚｲﾝ 7MM	70	12
ﾜｯｼｬｰ,ﾌﾟﾚｲﾝ 8MM	69	18
	71	11
ﾜｯｼｬｰ,ﾘﾔｰｶﾊﾞｰｸﾞﾛﾒｯﾄ	80	29
ﾜｯｼｬｰ,ﾛｯｸ 6MM	43	8
ﾜｯｼｬｰA,ｼｰﾘﾝｸﾞ	23	18
	41	1
ﾜｯｼｬｰB,ｽﾗｽﾄ 20MM	38	27
〔 O 〕		
Oﾘﾝｸﾞ	23	20
	35	18
	40	2
	41	1
	42	1
	54	12
Oﾘﾝｸﾞ 1.9X20.4	40	3
Oﾘﾝｸﾞ 13.8X2.5	31	10
	42	1
Oﾘﾝｸﾞ 14.8X2.4	58	21
Oﾘﾝｸﾞ 16X3.1	33	6
	42	1
Oﾘﾝｸﾞ 18X3	28	20
	42	1
Oﾘﾝｸﾞ 21X2.4	35	16
	42	1
Oﾘﾝｸﾞ 3.8X1.4	35	17
	42	1
Oﾘﾝｸﾞ 30MM	31	11
	42	1
Oﾘﾝｸﾞ 31.5X2.4	23	21
	41	1
Oﾘﾝｸﾞ 39.8X2.2	28	18
	42	1
Oﾘﾝｸﾞ 40.5X3	61	10
Oﾘﾝｸﾞ 6.3X2.2	40	15
Oﾘﾝｸﾞ 74.5X2.5	23	19
	41	1
Oﾘﾝｸﾞ 8.8X1.9	28	19
	42	1
〔 P 〕		
PGM-FIﾕﾆｯﾄ	80	22

www.mpex-jp.com

www.impex-jp.com

1 まえがき
目次

2 エンジン

3 フレーム

4 部品番号索引

5 部品名索引

モンキー 125 〔JB03-100〕

パーツカタログ

不許複製

発行 本田技研工業株式会社

編集 本田技研工業株式会社
サービス部 サービス情報課

www.impex-jp.com

HONDA

The Power of Dreams

www.impex-jp.com

N A 970.2021.09

Published by Honda Motor Co., Ltd.
Printed in Japan