HONDA

スーパーカブ110 / スーパーカブ110・60周年アニバーサリー
スーパーカブ110・ストリート / スーパーカブ110・『天気の子』ver.

C110JJ [JA44-100]
C110JK [JA44-110]
C110JL [JA44-120]

PDF

当パーツカタログは Web 公開用です

・部品番号を検索いただく際は、必ず巻末の「パーツカタログニュース」も合わせてご確認ください。
・部品在庫状況・価格は、Honda正規販売店にご相談ください。

www.impex-jp.com

パーツカタログ
5 版

管理 No.11K88J15

発行　2020 年 5 月
© Honda Motor Co., Ltd. 2020

まえがき 1
目次
エンジン 2
フレーム 3
部品番号索引 4
部品名索引 5

www.impex-jp.com

カラー写真とカラーラベルのご利用方法

●製品カタログで案内された車体色の写真が掲載されています。

●色物部品の受、発注のときにご利用ください。
- ・どのような車体色が売られているかひと目でわかります。
- ・現車がないときでも、お客様の車体色を確認するのに便利です。
- ・フォトNO.とまえがきの配色表を使用すれば正しい色物部品の部品番号を簡単に引くことができます。
- ・カラーラベルの貼付位置は、カラーラベルの貼り付け位置確認をご参照下さい。

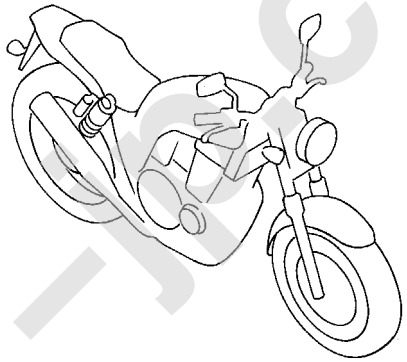

●カラーラベル

CBR400SF1

COLOR　NH-138

CODE　NH138H

●配色表

シャスタホワイト（NH-138）
〔フォト NO.1〕

NO.	機種名（MODEL） / フォトNO. / 主体色（COLOR） / コード（CODE）	色物部品名	基本部品番号	CBR400SF1 NO.1 シャスタ ホワイト NH-138 NH138H	CBR400SF1 NO.2 シャスタ ホワイト NH-138 NH138H	適用号機 初号機	適用号機 終号機	掲載ブロック	見出番号
1									
2									
3									
4									
5									
6									

www.mpex-jp.com

＊車体色は印刷のため実物と多少異なる場合があります。

スーパーカブ110〔C110J〕　フレーム号機　JA44-1000001～1099999

グリントウェーブブルーメタリック（B-197M）
〔フォト NO.1〕

タスマニアグリーンメタリック（G-142M）
〔フォト NO.2〕

クラシカルホワイト（NH-388）
〔フォト NO.3〕

アーベインデニムブルーメタリック（PB-394M）
〔フォト NO.4〕

バージンベージュ（YR-211）
〔フォト NO.5〕

www.impexjp.com

＊車体色は印刷のため実物と多少異なる場合があります。

スーパーカブ110・60周年アニバーサリー〔C110JK-YA〕　フレーム号機　JA44-1100001～

マグナレッド（R-201）
〔フォト NO.6〕

スーパーカブ110・ストリート〔C110JK-YB〕　フレーム号機　JA44-1100001～

ボニーブルー（B-160）
〔フォト NO.7〕

ハーベストベージュ（YR-176）
〔フォト NO.8〕

www.impexjp.com

＊車体色は印刷のため実物と多少異なる場合があります。

スーパーカブ110〔C110JL-J〕　フレーム号機　JA44-1200001～

グリントウェーブブルーメタリック（B-197M）
〔フォト NO.9〕

タスマニアグリーンメタリック（G-142M）
〔フォト NO.10〕

クラシカルホワイト（NH-388）
〔フォト NO.11〕

アーベインデニムブルーメタリック（PB-394M）
〔フォト NO.12〕

パールフラッシュイエロー（Y-163P）
〔フォト NO.13〕

バージンベージュ（YR-211）
〔フォト NO.14〕

www.impexjp.com

＊車体色は印刷のため実物と多少異なる場合があります。

スーパーカブ110・『天気の子』ver.〔C110JL-YC〕　フレーム号機　JA44-1200001～

サマーピンク（RP-723）
〔フォト NO.15〕

www.inflex-jp.com

www.impex-jp.com

パーツカタログのご使用にあたって

●このパーツカタログは2020年 5月 1日現在で編集してあります。
- その後、補修部品の販売形態変更、削除（非販売）を行うことがございます。
- 変更情報は最新のEPC（Electronic Parts Catalogue）に反映しています。
  又パーツカタログニュースで案内していますので確認して下さい。

●部品注文は部品番号でご連絡下さい。
- 部品注文時は、モデル、タイプ、号機、色、メーカー名、サイズを必要に応じて確認して下さい。
- イラストレーション（部品図）は部品検索の目安として記載していますので、現品と形状が異なる場合があります。

●部品の希望小売価格は、2020年 5月現在の価格を記載しています。
- 部品の希望小売価格は、予告なしに変更する事があります。
- 部品の希望小売価格には消費税は含まれていません。

初版 2017年11月 1日
本田技研工業株式会社

目　次

ページNo.

- パーツカタログのご使用にあたって 1 **1**
- 部品情報の探し方 2
- パーツカタログの構成 3
- 部品に変更があったとき 4
- パーツカタログに使用されている略語 4
- 部品の記載ブロックと打刻号機の確認 5
- カラーラベルの貼り付け位置確認 5
- 号 機 管 理 表 6
- 配色表 7
- フューエルホース／チューブとビニールチューブ、および一般用チューブの使用について 21
- 標準整備時間 25
- イラスト　インデックス 29
- エンジン　グループ 36 **2**
- フレーム　グループ 59 **3**
- 部品番号索引 100 **4**
- 部品名索引 104 **5**

www.impex-jp.com

部品情報の探し方

Ⓐ「イラストインデックス」から探す方法

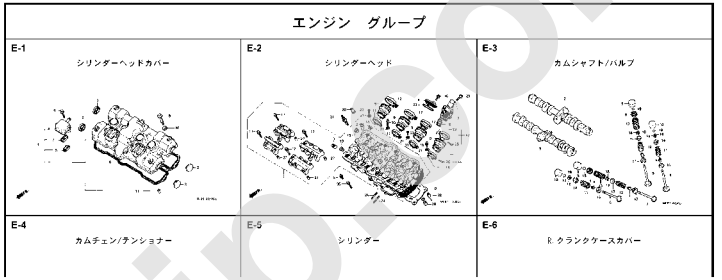

Ⓑ「部品番号索引」から探す方法

部 品 番 号 索 引

部品番号	頁	見出	部品番号	頁	見出	部品番号
04000			13323-MY9-751	36	10	14929-KT7-013
			13324-MY9-751	36	10	14930-KT7-013
04911-MCE-000	34	1	13325-MY9-751	36	10	14931-KT7-013
			13327-MY9-751	36	10	14932-KT7-013
06000						14933-KT7-013
			14000			14934-KT7-013
06405-MY5-P00	74	3				14935-KT7-013
06405-MY5-P10	74	3	14100-MCE-000	21	2	14936-KT7-013
06410-MY9-860	63	1	14200-MCE-000	21	3	14937-KT7-013
06435-MCE-006	62	1	14321-MCE-000	24	2	14938-KT7-013
06451-166-405	59	2	14401-MCE-003	24	3	14939-KT7-013
06451-443-405	62	2	14510-MBE-000	24	4	14940-KT7-013
06451-MA7-405	59	1	14520-MY9-691	24	5	14941-KT7-013
06455-MCE-006	59	3	14524-MY9-690	24	6	14942-KT7-013
			14546-MCE-000	24	7	14943-KT7-013
11000			14620-MY9-691	24	8	14944-KT7-013
			14711-MCE-000	21	4	14945-KT7-013
11210-MCE-000	33	1	14712-MCE-000	21	5	14946-KT7-013
11330-MCE-305	26	1	14721-MCE-000	21	6	14947-KT7-013
11333-KT8-000	30	1	14722-MCE-000	21	7	14948-KT7-013
11335-MCE-000	26	2	14730-MCE-000	21	8	14949-KT7-013
11360-MCE-000	31	1	14731-MCE-000	21	9	14950-KT7-013
11365-MCE-000	31	2	14731-MY9-751	21	10	14951-KT7-013
11396-MY9-000	26	3	14751-KYZ-000	21	11	14952-KT7-013
11631-MCE-000	29	1	14751-MCE-000	21	12	14953-KT7-013
11691-MY9-000	29	2	14761-MCE-000	21	13	14954-KT7-013

Ⓒ「部品名索引」から探す方法

部 品 名 索 引

部品名	頁	見出
〔ア〕		
アーム,L.ピボットステップ	72	12
アーム,L.ノインステップ	72	8
アーム,R.ピボットステップ	72	11
アーム,R.ノインステップ	72	5
アームCOMP.,ギヤーチェンジ	71	3
アウター,ニードルベアリング	38	36
アウターCOMP.,クラッチ	27	2
アウターCOMP.,スターティングクラッチ	28	4
アクスル,フロントホイール	60	3
アクスル,リヤーホイール	63	3
アジャスター,チェン	74	5
〔イ〕		
インシュレーター,キャブレター	19	9
〔ウ〕		
ウインカーASSY.,L.フロント	78	4
ウインカーASSY.,L.リヤー	78	8
ウインカーASSY.,R.フロント	78	1
ウインカーASSY.,R.リヤー	78	7
ウエイト,ステアリングハンドル	54	7
ウエイト,バランス	60	1

部品名	頁	見出
ガスケット,スターターカバー		
ガスケット,テンショナーホール		
ガスケット,フロートチャンバー		
ガスケット,マフラー		
ガスケット,R.クランクケースカバー		
ガスケットセット		
ガスケットセットB		
カップCOMP.,オイル		
カバー,アウター		
カバー,エアークリーナー		
カバー,サブエアークリーナー		
カバー,スクリュー		
カバー,スターター		
カバー,スターターマグネツクターミナル		
カバー,スターターモーターミナル		
カバー,スピードメーターアウター		
カバー,スロットルセンサー		
カバー,タコメーターアウター		
カバー,ダスト		
カバー,バッテリー		
カバー,バッテリーターミナル		
カバー,ビームアジャスティングビボット		
カバー,ラジエターサイド		
カバー,ラバー		

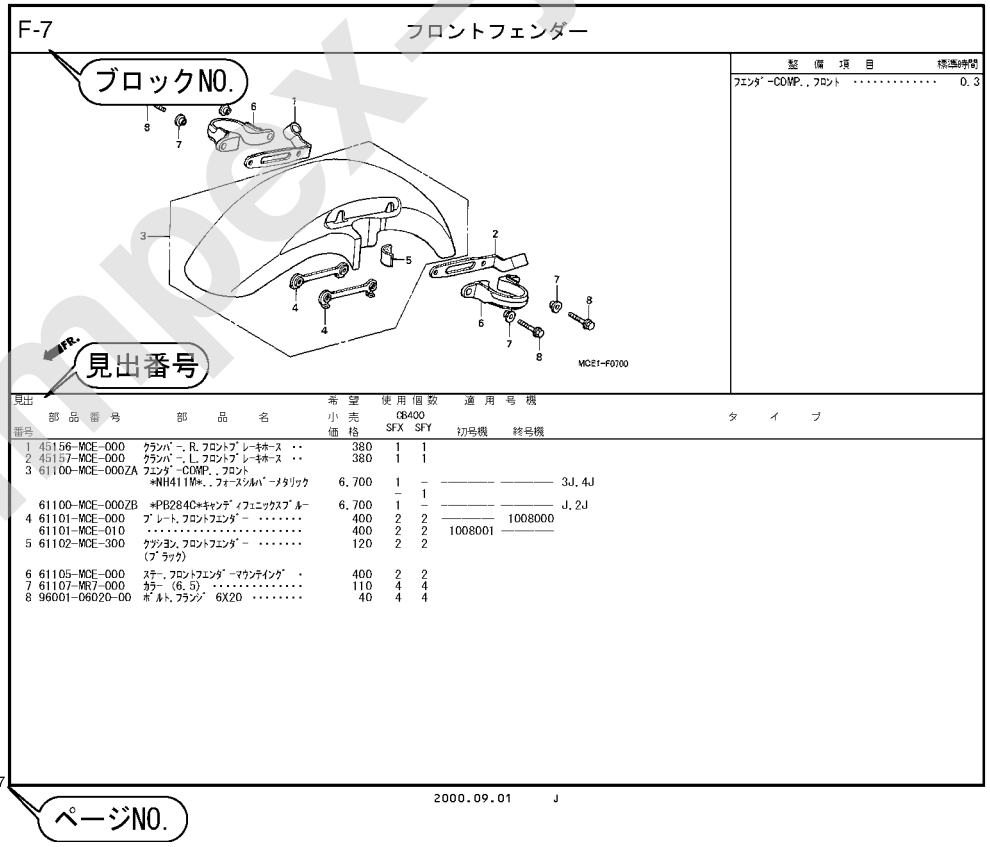

www.impex-jp.com

パーツカタログの構成

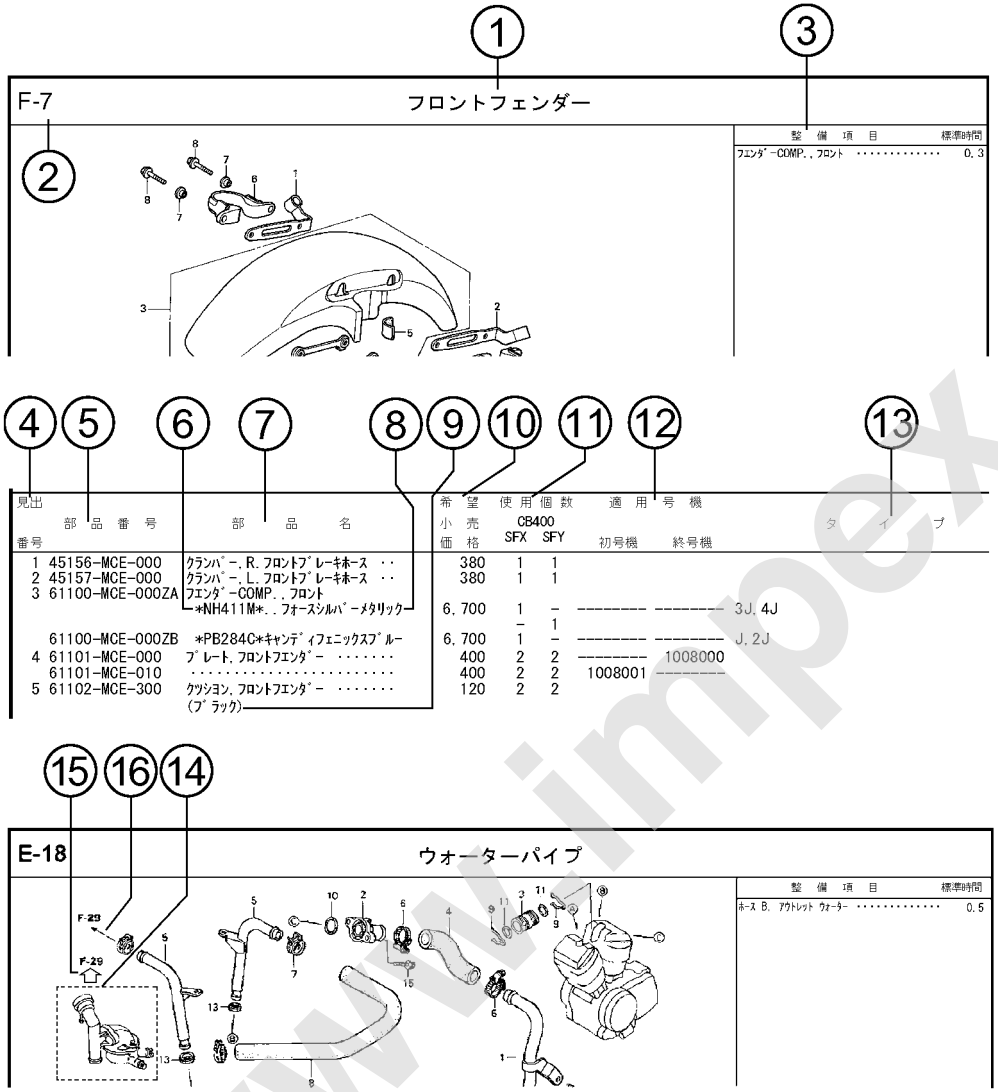

①ブロックタイトル ②ブロックNO.

③整備項目／標準時間－標準整備時間

④見出番号

・本文の見出し番号に（ ）,）が付いているものは、前ページより同じ見出し番号が続いていることを示します。

⑤部品番号 ⑥Honda色記号 ⑦部品名 ⑧色名称

⑨注記

・特記事項を部品名欄に（ ）で表示しています。

⑩希望小売価格

・ジカ　市場状況等により変動するメーカー希望小売価格。

・オープン　メーカー希望小売価格が存在せず、各小売店が独自に決定する小売値。オープン価格。

⑪使用個数

・使用個数に（ ）,（ がつけられている部品はオプショナル部品です。

・使用個数に “N” と表示されている部品は必要に応じて選択して使用する部品です。

・使用個数は各ブロック内に使用されている数を示します。

⑫適用号機

⑬タイプ

・タイプ欄が無記入のものは、すべてのタイプに共通使用されます。

⑭

・ 内の部品は、他のブロックで案内されています。

⑮⇦

・⇦は で囲まれている掲載ブロックNo.を表示しています。

⑯←

・←は該当部品の接続先ブロックNo.を表示しています。

www.impex-jp.com

部品に変更があったとき

見出 番号	部品番号	部品名	希望小売価格	使用個数 CB400 SFX	使用個数 CB400 SFY	適用号機 初号機	適用号機 終号機
1	45156-MCE-000	ｸﾗﾝﾊﾟｰ,R.ﾌﾛﾝﾄﾌﾞﾚｰｷﾎｰｽ ･･	380	1	1		
2	45157-MCE-000	ｸﾗﾝﾊﾟｰ,L.ﾌﾛﾝﾄﾌﾞﾚｰｷﾎｰｽ ･･	380	1	1		
3	61100-MCE-000ZA	ﾌｪﾝﾀﾞｰ-COMP.,ﾌﾛﾝﾄ *NH411M*.フォースシルバーメタリック	6,700	1	-		3J,4J
				-	1		
	61100-MCE-000ZB	*PB284C*ｷｬﾝﾃﾞｨﾌｪﾆｯｸｽﾌﾞﾙｰ	6,700	1	-		J,2J
4	61101-MCE-000	ﾌﾟﾚｰﾄ,ﾌﾛﾝﾄﾌｪﾝﾀﾞｰ ･･･････	400	2	2		1008000
	61101-MCE-010	･･･････････････････	400	2	2	1008001	
5	61102-MCE-300	ｸｯｼｮﾝ,ﾌﾛﾝﾄﾌｪﾝﾀﾞｰ(###)･･ (ﾌﾞﾗｯｸ)	120	2	2		
6	61105-MCE-000	ｽﾃｰ,ﾌﾛﾝﾄﾌｪﾝﾀﾞｰﾏｳﾝﾃｨﾝｸﾞ ･	400	2	2		
7	61107-MR7-000	ｶﾗｰ (6.5) ･･････････････	110	4	4		
8	96001-06020-00	ﾎﾞﾙﾄ,ﾌﾗﾝｼﾞ 6X20 ･･･････	40	4	4		

初号機から変更しないで使用している。

左側にある場合は、1008001号機からの車に使用する。

右側にある場合は、1008000号機までの車に使用する。

●部品各末尾の（＃＃＃）マークがあるものは供給に期限（非販売部品）があることを示します。

パーツカタログに使用されている略語

●パーツカタログには下記の略語が使用されています。

A･･･････ アンペア
A.C.････ オルタネーティングカーレント（交流）
A.M.････ アタッチングマーク（貼り付けマーク）
ASSY.･･･ アッセンブリー
C.D.I.･･･キャパシティブディスチャージイグニッション（容量放電点火）
COMP.･･･ コンプリート
D.C.･････ダイレクトカーレント（直流）
G･･･････ グラム
KPH･････ キロメーター毎時
L.･･･････ レフト（左）
L(100L)･ リンク（駒数100）
L.E.D.･･ ライトエミッテッドダイオード（発光ダイオード）
MM･･･････ ミリメーター
R.･･･････ ライト（右）
STD.････ スタンダード
T(22T)･･ チョウ（歯数22）
T.M.････ トランスクリプトマーク（転写マーク）
V･･･････ ボルト
W･･･････ ワット
WL･･･････ ウイズラベリング（ストライプ、ラベル類を含む）
WOL･･･････ウイズアウトラベリング（ストライプ、ラベル類を除く）

www.impex-jp.com

部品の記載ブロックと打刻号機の確認

部品の記載ブロック	エンジン部品 E−1〜	スロットルボディ部品 E−23	フレーム部品 F−1〜
必要な打刻号機	エンジン号機	スロットルボディ号機	フレーム号機
確認するところ	①	②	③

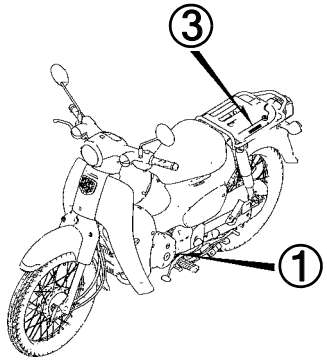

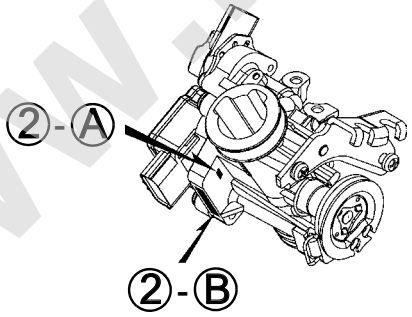

カラーラベルの貼り付け位置確認

カラー部品
↓
カラーラベル
④

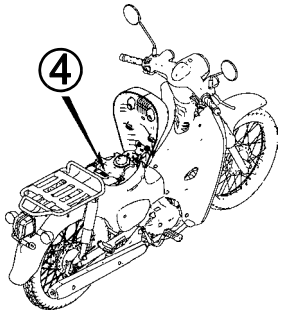

www.impex-jp.com

号 機 管 理 表

販売呼称	機種名	タイプ	エンジン号機	フレーム号機	スロットルボディ号機
スーパーカブ110	C110Jｊ	J	JA10E-1300001～	JA44-1000001～1099999	GQWFA A
スーパーカブ110・60周年アニバーサリー	C110Jｋ	YA	JA10E-1300001～	JA44-1100001～	
スーパーカブ110・ストリート		YB	JA10E-1400001～	JA44-1100001～	
スーパーカブ110	C110Jｌ	J	JA10E-1300001～	JA44-1200001～	
スーパーカブ110・『天気の子』ver.		YC	JA10E-1300001～	JA44-1200001～	

・エンジン部品はエンジン号機・フレーム部品はフレーム号機を確認のうえ部品注文をして下さい。
・キャブレター/スロットルボディアッセンブリーはエンジン号機で管理されていますが、その構成部品は下記アンダーラインで示したキャブレター/スロットルボディ号機で管理されていますので、部品注文時はキャブレター/スロットルボディ号機を確認して下さい。

GQ WFA A KC ア
Ⓐ Ⓑ

www.imex-jp.com

配色表

・色物部品をご注文の際は下記一覧表を参照して基本部品番号にパーツ色記号を加えた部品番号でご注文下さい。

スーパーカブ110（C110J）

NO.	機種名（MODEL）		C110JJ							
	フォトNO.		NO.1	NO.2	NO.3	NO.4	適用号機		掲載ブロック	見出番号
	主体色（COLOR）		ｸﾞﾘﾝﾄｳｪｰﾌﾞﾌﾞﾙｰﾒﾀﾘｯｸ	ﾀｽﾏﾆｱｸﾞﾘｰﾝﾒﾀﾘｯｸ	ｸﾗｼｶﾙﾎﾜｲﾄ	ｱｰﾍﾞｲﾝﾃﾞﾆﾑﾌﾞﾙｰﾒﾀﾘｯｸ				
	コード（CODE）		B-197M	G-142M	NH-388	PB-394M				
NO.	色物部品名	基本部品番号	B197	G142	NH388	PB394	初号機	終号機		
1	ｶﾊﾞｰ,ｺﾝﾋﾞﾈｰｼｮﾝ&ﾛｯｸｽｲｯﾁ	81135-K88-L20	ZA	ZA	ZA	ZA			F-44	7
2	ｶﾊﾞｰ,ｾﾝﾀｰ	80151-K88-J00	ZG	ZF	ZD	ZC			F-23-10	1
3	ｶﾊﾞｰ,ﾊﾝﾄﾞﾙﾛｱｰ	53206-K88-J00	ZG	ZF	ZD	ZC			F-7	6
4	ｶﾊﾞｰ,ﾌﾛﾝﾄｳｲﾝｶｰﾛｱｰ	53207-K88-J00	ZG	ZF	ZD	ZC			F-7	7
5	ｶﾊﾞｰASSY.,L.ﾌﾛﾝﾄﾌｫｰｸ	61600-K88-J00	ZG	ZF	ZD	ZC			F-10	5
6	ｶﾊﾞｰASSY.,R.ﾌﾛﾝﾄﾌｫｰｸ	61500-K88-J00	ZG	ZF	ZD	ZC			F-10	4
7	ｶﾊﾞｰASSY.,ﾊﾝﾄﾞﾙｱｯﾊﾟｰ	53215-K88-J00	ZG	ZF	ZD	ZC			F-7	8
8	ｶﾊﾞｰｾｯﾄ,L.ﾎﾞﾃﾞｲ	83700-K88-J00	ZM	ZL	ZK	ZJ			F-23-10	6
9	ｶﾊﾞｰｾｯﾄ,R.ﾎﾞﾃﾞｲ	83600-K88-J00	ZQ	ZL	ZK	ZJ			F-23-10	4
10	ｶﾊﾞｰｾｯﾄ,ﾌﾛﾝﾄ	64300-K88-J00	ZB	ZG	ZD	ZF			F-44	1
11	ｸﾞﾘｯﾌﾟ,L.ﾊﾝﾄﾞﾙ	53166-GJB-J00	ZA	ZA	ZA	ZA			F-4	10
12	ｸﾞﾘｯﾌﾟCOMP.,ｽﾛｯﾄﾙ	53140-GJB-J00	ZA	ZA	ZA	ZA			F-4	9
13	ｹｰｽ,ｱｯﾊﾟｰﾊｰﾌﾄﾞﾗｲﾌﾞﾁｴﾝ	40510-K88-L20	ZB	ZB	ZB	ZB			F-32	1
14	ｹｰｽ,ｱﾝﾀﾞｰﾊｰﾌﾄﾞﾗｲﾌﾞﾁｴﾝ	40520-K88-L20	ZB	ZB	ZB	ZB			F-32	2
15	ｼｰﾄCOMP.,ｼﾝｸﾞﾙ	77100-K88-L01	ZB	ZB	ZB	ZB			F-23	1
16	ｼｰﾙﾄﾞ,ﾚｯｸﾞ	81131-K88-L20	ZA	ZA	ZA	ZA			F-44	5
17	ｽｳｲﾝｸﾞｱｰﾑｻﾌﾞASSY.,ﾘﾔｰ	52200-K88-J00	ZA	ZA	ZA	ZA			F-32	8
18	ﾊﾌﾞｻﾌﾞASSY.,ﾌﾛﾝﾄ	44635-KZV-J00	ZB	ZB	ZB	ZB			F-14-10	6
19	ﾊﾟﾈﾙCOMP.,ﾘﾔｰﾌﾞﾚｰｷ	43100-KWW-640	ZB	ZB	ZB	ZB			F-18	4
20	ﾊﾟﾈﾙｻﾌﾞASSY.,ﾌﾛﾝﾄﾌﾞﾚｰｷ	45010-K88-J00	ZB	ZB	ZB	ZB			F-13	4
21	ﾌｪﾝﾀﾞｰ,ﾌﾛﾝﾄ	61100-K88-J00	ZG	ZF	ZD	ZC			F-10	2
22	ﾌｪﾝﾀﾞｰ,ﾘﾔｰ	80100-K88-J00	ZJ	ZG	ZE	ZD			F-34	3

www.mpex-jp.com

スーパーカブ110（C110JJ）

NO.	機種名（MODEL）		C110JJ							
	フォトNO.		NO.1	NO.2	NO.3	NO.4	適用号機		掲載ブロック	見出番号
	主体色（COLOR）		ｸﾞﾘﾝﾄｳｪｰﾌﾞﾌﾞﾙｰﾒﾀﾘｯｸ	ﾀｽﾏﾆｱｸﾞﾘｰﾝﾒﾀﾘｯｸ	ｸﾗｼｶﾙﾎﾜｲﾄ	ｱｰﾍﾞｲﾝﾃﾞﾆﾑﾌﾞﾙｰﾒﾀﾘｯｸ				
	コード（CODE）		B-197M	G-142M	NH-388	PB-394M				
NO.	色物部品名	基本部品番号	B197	G142	NH388	PB394	初号機	終号機		
23	ﾌｯｸ,ﾗｷﾞｼﾞ	81132-GAH-000	ZW	ZW	ZW	ZW			F-44	6
24	ﾎｲｰﾙｻﾌﾞ ASSY.,ﾌﾛﾝﾄ	44650-KZV-J00	ZB	ZB	ZB	ZB			F-14-10	7
25	ﾏｰｸ,ﾎﾝﾀﾞ	86101-K88-J00	ZB	ZB	ZA	ZB			F-50	1
26	ﾏｰｸ,ﾎﾞﾃﾞｨｶﾊﾞｰ	86830-K88-J00	ZA	ZA	ZA	ZA			F-50	3
27	ﾘｯﾄﾞ,L.ﾎﾞﾃﾞｨｶﾊﾞｰ	83504-K88-L00	ZA	ZA	ZA	ZA			F-23-10	3
28	ﾘｯﾄﾞ,R.ﾎﾞﾃﾞｨｶﾊﾞｰ	83404-K88-L00	ZA	ZA	ZA	ZA			F-23-10	2
29	ﾚｻﾞｰCOMP.,ｼｰﾄ	77101-K88-L01	ZB	ZB	ZB	ZB			F-23	2

www.impex-jp.com

スーパーカブ110（C110JJ）

NO.	機種名（MODEL）		C110JJ				
	フォトNO.		NO.5	適用号機		掲載ブロック	見出番号
	主体色（COLOR）		ﾊﾞｰｼﾞﾝﾍﾞｰｼﾞｭ				
	コード（CODE）		YR-211				
NO.	色物部品名	基本部品番号	YR211	初号機	終号機		
1	ｶﾊﾞｰ,ｺﾝﾋﾞﾈｰｼｮﾝ&ﾛｯｸｽｲｯﾁ	81135-K88-L20	ZA			F-44	7
2	ｶﾊﾞｰ,ｾﾝﾀｰ	80151-K88-J00	ZB			F-23-10	1
3	ｶﾊﾞｰ,ﾊﾝﾄﾞﾙﾛｱｰ	53206-K88-J00	ZB			F-7	6
4	ｶﾊﾞｰ,ﾌﾛﾝﾄｳｲﾝｶｰﾛｱｰ	53207-K88-J00	ZB			F-7	7
5	ｶﾊﾞｰASSY.,L.ﾌﾛﾝﾄﾌｫｰｸ	61600-K88-J00	ZB			F-10	5
6	ｶﾊﾞｰASSY.,R.ﾌﾛﾝﾄﾌｫｰｸ	61500-K88-J00	ZB			F-10	4
7	ｶﾊﾞｰASSY.,ﾊﾝﾄﾞﾙｱｯﾊﾟｰ	53215-K88-J00	ZB			F-7	8
8	ｶﾊﾞｰｾｯﾄ,L.ﾎﾞﾃﾞｲ	83700-K88-J00	ZH			F-23-10	6
9	ｶﾊﾞｰｾｯﾄ,R.ﾎﾞﾃﾞｲ	83600-K88-J00	ZH			F-23-10	4
10	ｶﾊﾞｰｾｯﾄ,ﾌﾛﾝﾄ	64300-K88-J00	ZE			F-44	1
11	ｸﾞﾘｯﾌﾟ,L.ﾊﾝﾄﾞﾙ	53166-GJB-J00	ZA			F-4	10
12	ｸﾞﾘｯﾌﾟCOMP.,ｽﾛｯﾄﾙ	53140-GJB-J00	ZA			F-4	9
13	ｹｰｽ,ｱｯﾊﾟｰﾊｰﾌﾄﾞﾗｲﾌﾞﾁｴﾝ	40510-K88-L20	ZB			F-32	1
14	ｹｰｽ,ｱﾝﾀﾞｰﾊｰﾌﾄﾞﾗｲﾌﾞﾁｴﾝ	40520-K88-L20	ZB			F-32	2
15	ｼｰﾄCOMP.,ｼﾝｸﾞﾙ	77100-K88-L01	ZA			F-23	1
16	ｼｰﾙﾄﾞ,ﾚｯｸﾞ	81131-K88-L20	ZA			F-44	5
17	ｽｳｲﾝｸﾞｱｰﾑｻﾌﾞASSY.,ﾘﾔｰ	52200-K88-J00	ZA			F-32	8
18	ﾊﾌﾞｻﾌﾞASSY.,ﾌﾛﾝﾄ	44635-KZV-J00	ZB			F-14-10	6
19	ﾊﾟﾈﾙCOMP.,ﾘﾔｰﾌﾞﾚｰｷ	43100-KWW-640	ZB			F-18	4
20	ﾊﾟﾈﾙｻﾌﾞASSY.,ﾌﾛﾝﾄﾌﾞﾚｰｷ	45010-K88-J00	ZB			F-13	4
21	ﾌｪﾝﾀﾞｰ,ﾌﾛﾝﾄ	61100-K88-J00	ZB			F-10	2
22	ﾌｪﾝﾀﾞｰ,ﾘﾔｰ	80100-K88-J00	ZB			F-34	3
23	ﾌｯｸ,ﾗｷﾞｼﾞ	81132-GAH-000	ZW			F-44	6
24	ﾎｲｰﾙｻﾌﾞASSY.,ﾌﾛﾝﾄ	44650-KZV-J00	ZB			F-14-10	7
25	ﾏｰｸ,ﾎﾝﾀﾞ	86101-K88-J00	ZA			F-50	1

www.mpex-jp.com

スーパーカブ110（C110JJ）

NO.	機種名（MODEL）		C110JJ				
	フォトNO.		NO.5	適用号機		掲載ブロック	見出番号
	主体色（COLOR）		ﾊﾞｰｼﾞﾝﾍﾞｰｼﾞｭ				
	コード（CODE）		YR-211				
NO.	色物部品名	基本部品番号	YR211	初号機	終号機		
26	ﾏｰｸ,ﾎﾞﾃﾞｨｶﾊﾞｰ	86830-K88-J00	ZA			F-50	3
27	ﾘｯﾄﾞ,L.ﾎﾞﾃﾞｨｶﾊﾞｰ	83504-K88-L00	ZA			F-23-10	3
28	ﾘｯﾄﾞ,R.ﾎﾞﾃﾞｨｶﾊﾞｰ	83404-K88-L00	ZA			F-23-10	2
29	ﾚｻﾞｰCOMP.,ｼｰﾄ	77101-K88-L01	ZA			F-23	2

www.impex-jp.com

スーパーカブ110・60周年アニバーサリー（C110JK)……YA

NO.	機種名（MODEL）		C110JK				
	フォトNO.		NO.6	適用号機		掲載ブロック	見出番号
	主体色（COLOR）		ﾏｸﾞﾅﾚｯﾄﾞ				
	コード（CODE）		R-201				
	色物部品名	基本部品番号	R201	初号機	終号機		
1	ｶﾊﾞｰ,ｺﾝﾋﾞﾈｰｼｮﾝ&ﾛｯｸｽｲｯﾁ	81135-K88-Y10	ZA			F-44	7
2	ｶﾊﾞｰ,ｾﾝﾀｰ	80151-K88-J00	ZJ			F-23-10	1
3	ｶﾊﾞｰ,ﾊﾝﾄﾞﾙﾛｱｰ	53206-K88-J00	ZJ			F-7	6
4	ｶﾊﾞｰ,ﾌﾛﾝﾄｳｲﾝｶｰﾛｱｰ	53207-K88-J00	ZJ			F-7	7
5	ｶﾊﾞｰASSY.,L.ﾌﾛﾝﾄﾌｫｰｸ	61600-K88-J00	ZJ			F-10	5
6	ｶﾊﾞｰASSY.,R.ﾌﾛﾝﾄﾌｫｰｸ	61500-K88-J00	ZJ			F-10	4
7	ｶﾊﾞｰASSY.,ﾊﾝﾄﾞﾙｱｯﾊﾟｰ	53215-K88-Y10	ZA			F-7	18
8	ｶﾊﾞｰｾｯﾄ,L.ﾎﾞﾃﾞｲ	83700-K88-J00	ZQ			F-23-10	6
9	ｶﾊﾞｰｾｯﾄ,R.ﾎﾞﾃﾞｲ	83600-K88-J00	ZR			F-23-10	4
10	ｶﾊﾞｰｾｯﾄ,ﾌﾛﾝﾄ	64300-K88-Y10	ZA			F-44	1
11	ｷｬﾘﾔｰ,ﾗｷﾞｼﾞ	81200-K88-B00	ZB			F-23	10
12	ｸﾞﾘｯﾌﾟ,L.ﾊﾝﾄﾞﾙ	53166-GJB-J00	ZA			F-4	10
13	ｸﾞﾘｯﾌﾟCOMP.,ｽﾛｯﾄﾙ	53140-GJB-J00	ZA			F-4	9
14	ｹｰｽ,ｱｯﾊﾟｰﾊｰﾌﾄﾞﾗｲﾌﾞﾁｴﾝ	40510-K88-L20	ZB			F-32	1
15	ｹｰｽ,ｱﾝﾀﾞｰﾊｰﾌﾄﾞﾗｲﾌﾞﾁｴﾝ	40520-K88-L20	ZB			F-32	2
16	ｼｰﾄCOMP.,ｼﾝｸﾞﾙ	77100-K88-Y11	ZA			F-23	1
17	ｼｰﾙﾄﾞ,ﾚｯｸﾞ	81131-K88-Y10	ZA			F-44	5
18	ｽｳｲﾝｸﾞｱｰﾑｻﾌﾞASSY.,ﾘﾔｰ	52200-K88-J00	ZA			F-32	8
19	ﾊﾌﾞｻﾌﾞASSY.,ﾌﾛﾝﾄ	44635-KZV-J00	ZB			F-14-10	6
20	ﾊﾟﾈﾙCOMP.,ﾘﾔｰﾌﾞﾚｰｷ	43100-KWW-640	ZB			F-18	4
21	ﾊﾟﾈﾙｻﾌﾞASSY.,ﾌﾛﾝﾄﾌﾞﾚｰｷ	45010-K88-J00	ZB			F-13	4
22	ﾌｪﾝﾀﾞｰ,ﾌﾛﾝﾄ	61100-K88-J00	ZJ			F-10	2
23	ﾌｪﾝﾀﾞｰ,ﾘﾔｰ	80100-K88-J00	ZC			F-34	3
24	ﾌｯｸ,ﾗｷﾞｼﾞ	81132-GAH-000	ZW			F-44	6
25	ﾎｲｰﾙｻﾌﾞASSY.,ﾌﾛﾝﾄ	44650-KZV-J00	ZB			F-14-10	7

www.impex-jp.com

スーパーカブ110・60周年アニバーサリー（C110JK）……YA

NO.	機種名（MODEL）		C110JK				
	フォトNO.		NO.6	適用号機		掲載ブロック	見出番号
	主体色（COLOR）		ﾏｸﾞﾅﾚｯﾄﾞ				
	コード（CODE）		R-201				
NO.	色物部品名	基本部品番号	R201	初号機	終号機		
26	ﾏｰｸ,ﾎﾝﾀﾞ	86101-K88-J00	ZA			F-50	1
27	ﾏｰｸ,ﾎﾞﾃﾞｨｶﾊﾞｰ	86830-K88-J00	ZA			F-50	3
28	ﾘｯﾄﾞｾｯﾄ,L.ﾎﾞﾃﾞｨｶﾊﾞｰ	83500-K88-Y10	ZA			F-23-10	13
29	ﾘｯﾄﾞｾｯﾄ,R.ﾎﾞﾃﾞｨｶﾊﾞｰ	83400-K88-Y10	ZA			F-23-10	12
30	ﾚｻﾞｰCOMP.,ｼｰﾄ	77101-K88-Y11	ZA			F-23	2

www.impex-jp.com

スーパーカブ110・ストリート（C110JK)……YB

NO.	機種名（MODEL）		C110JK					
	フォトNO.		NO.7	NO.8	適用号機		掲載ブロック	見出番号
	主体色（COLOR）		ﾎﾞﾆｰﾌﾞﾙｰ	ﾊｰﾍﾞｽﾄﾍﾞｰｼﾞｭ				
	コード（CODE）		B-160	YR-176				
	色物部品名	基本部品番号	B160	YR176	初号機	終号機		
1	ｶﾊﾞｰ,ｺﾝﾋﾞﾈｰｼｮﾝ&ﾛｯｸｽｲｯﾁ	81135-K88-Y10	ZC	ZB			F-44	7
2	ｶﾊﾞｰ,ｾﾝﾀｰ	80151-K88-J00	ZK	ZH			F-23-10	1
3	ｶﾊﾞｰ,ﾊﾝﾄﾞﾙﾛｱｰ	53206-K88-J00	ZK	ZH			F-7	6
4	ｶﾊﾞｰ,ﾌﾛﾝﾄｳｲﾝｶｰﾛｱｰ	53207-K88-J00	ZK	ZH			F-7	7
5	ｶﾊﾞｰASSY.,L.ﾌﾛﾝﾄﾌｫｰｸ	61600-K88-J00	ZK	ZH			F-10	5
6	ｶﾊﾞｰASSY.,R.ﾌﾛﾝﾄﾌｫｰｸ	61500-K88-J00	ZK	ZH			F-10	4
7	ｶﾊﾞｰASSY.,ﾊﾝﾄﾞﾙｱｯﾊﾟｰ	53215-K88-Y10	ZC	ZB			F-7	18
8	ｶﾊﾞｰｾｯﾄ,L.ﾎﾞﾃﾞｲ	83700-K88-Y20	ZB	ZA			F-23-10	6
9	ｶﾊﾞｰｾｯﾄ,R.ﾎﾞﾃﾞｲ	83600-K88-Y20	ZB	ZA			F-23-10	4
10	ｶﾊﾞｰｾｯﾄ,ﾌﾛﾝﾄ	64300-K88-Y20	ZB	ZA			F-44	1
11	ｷｬﾘﾔｰ,ﾗｷﾞｼﾞ	81200-K88-B00	ZB	ZB			F-23	10
12	ｸﾞﾘｯﾌﾟ,L.ﾊﾝﾄﾞﾙ	53166-GJB-J00	ZA	ZA			F-4	10
13	ｸﾞﾘｯﾌﾟCOMP.,ｽﾛｯﾄﾙ	53140-GJB-J00	ZA	ZA			F-4	9
14	ｹｰｽ,ｱｯﾊﾟｰﾊｰﾌﾄﾞﾗｲﾌﾞﾁｴﾝ	40510-K88-L20	ZC	ZC			F-32	1
15	ｹｰｽ,ｱﾝﾀﾞｰﾊｰﾌﾄﾞﾗｲﾌﾞﾁｴﾝ	40520-K88-L20	ZC	ZC			F-32	2
16	ｼｰﾄCOMP.,ｼﾝｸﾞﾙ	77100-K88-Y21	ZA	ZA			F-23	1
17	ｼｰﾙﾄﾞ,ﾚｯｸﾞ	81131-K88-Y10	ZC	ZB			F-44	5
18	ｽｳｲﾝｸﾞｱｰﾑｻﾌﾞASSY.,ﾘﾔｰ	52200-K88-J00	ZC	ZC			F-32	8
19	ﾊﾌﾞｻﾌﾞASSY.,ﾌﾛﾝﾄ	44635-KZV-J00	ZD	ZD			F-14-10	6
20	ﾊﾌﾞｻﾌﾞASSY.,ﾘﾔｰ	42635-K88-Y20	ZA	ZA			F-19-10	11
21	ﾊﾟﾈﾙCOMP.,ﾘﾔｰﾌﾞﾚｰｷ	43100-KWW-640	ZD	ZD			F-18	4
22	ﾊﾟﾈﾙｻﾌﾞASSY.,ﾌﾛﾝﾄﾌﾞﾚｰｷ	45010-K88-J00	ZC	ZC			F-13	4
23	ﾌｪﾝﾀﾞｰ,ﾌﾛﾝﾄ	61100-K88-J00	ZK	ZH			F-10	2
24	ﾌｪﾝﾀﾞｰ,ﾘﾔｰ	80100-K88-J00	ZL	ZK			F-34	3
25	ﾌｯｸ,ﾗｷﾞｼﾞ	81132-GAH-000	ZW	ZW			F-44	6

www.impex-jp.com

スーパーカブ110・ストリート（C110JK)……YB

NO.	機種名（MODEL）		C110JK					
	フォトNO.		NO.7	NO.8	適用号機		掲載ブロック	見出番号
	主体色（COLOR）		ﾎﾞﾆｰﾌﾞﾙｰ	ﾊｰﾍﾞｽﾄﾍﾞｰｼﾞｭ				
	コード（CODE）		B-160	YR-176				
NO.	色物部品名	基本部品番号	B160	YR176	初号機	終号機		
26	ﾌﾗﾝｼﾞｻﾌﾞ ASSY.,ﾌｱｲﾅﾙﾄﾞﾘﾌﾞﾝ	42615-K88-Y20	ZA	ZA			F-19-10	9
27	ﾎｲｰﾙｻﾌﾞ ASSY.,ﾌﾛﾝﾄ	44650-KZV-J00	ZD	ZD			F-14-10	7
28	ﾎｲｰﾙｻﾌﾞ ASSY.,ﾘﾔｰ	42650-K88-Y20	ZA	ZA			F-19-10	12
29	ﾏｰｸ,ﾎﾝﾀﾞ	86101-K88-J00	ZA	ZA			F-50	1
30	ﾏｰｸ,ﾎﾞﾃﾞｲｶﾊﾞｰ	86830-K88-Y20	ZA	ZA			F-50	3
31	ﾘﾂﾄﾞ,L.ﾎﾞﾃﾞｲｶﾊﾞｰ	83504-K88-L20	ZD	ZD			F-23-10	3
32	ﾘﾂﾄﾞ,R.ﾎﾞﾃﾞｲｶﾊﾞｰ	83404-K88-L20	ZD	ZD			F-23-10	2
33	ﾚｻﾞｰCOMP.,ｼｰﾄ	77101-K88-Y21	ZA	ZA			F-23	2

www.impex-jp.com

スーパーカブ110（C110JL)……J

NO.	機種名（MODEL）		C110JL							
	フォトNO.		NO.9	NO.10	NO.11	NO.12	適用号機		掲載ブロック	見出番号
	主体色（COLOR）		ｸﾞﾘﾝﾄｳｪｰﾌﾞﾌﾞﾙｰﾒﾀﾘｯｸ	ﾀｽﾏﾆｱｸﾞﾘｰﾝﾒﾀﾘｯｸ	ｸﾗｼｶﾙﾎﾜｲﾄ	ｱｰﾍﾞｲﾝﾃﾞﾆﾑﾌﾞﾙｰﾒﾀﾘｯｸ				
	コード（CODE）		B-197M	G-142M	NH-388	PB-394M				
NO.	色物部品名	基本部品番号	B197	G142	NH388	PB394	初号機	終号機		
1	ｶﾊﾞｰ,ｺﾝﾋﾞﾈｰｼｮﾝ&ﾛﾂｸｽｲﾂﾁ	81135-K88-L20	ZA	ZA	ZA	ZA			F-44	7
2	ｶﾊﾞｰ,ｾﾝﾀｰ	80151-K88-J00	ZG	ZF	ZD	ZC			F-23-10	1
3	ｶﾊﾞｰ,ﾊﾝﾄﾞﾙﾛｱｰ	53206-K88-J00	ZG	ZF	ZD	ZC			F-7	6
4	ｶﾊﾞｰ,ﾌﾛﾝﾄｳｲﾝｶｰﾛｱｰ	53207-K88-J00	ZG	ZF	ZD	ZC			F-7	7
5	ｶﾊﾞｰASSY.,L.ﾌﾛﾝﾄﾌｫｰｸ	61600-K88-J00	ZG	ZF	ZD	ZC			F-10	5
6	ｶﾊﾞｰASSY.,R.ﾌﾛﾝﾄﾌｫｰｸ	61500-K88-J00	ZG	ZF	ZD	ZC			F-10	4
7	ｶﾊﾞｰASSY.,ﾊﾝﾄﾞﾙｱｯﾊﾟｰ	53215-K88-J00	ZG	ZF	ZD	ZC			F-7	8
8	ｶﾊﾞｰｾｯﾄ,L.ﾎﾞﾃﾞｲ	83700-K88-J00	ZM	ZL	ZK	ZJ			F-23-10	6
9	ｶﾊﾞｰｾｯﾄ,R.ﾎﾞﾃﾞｲ	83600-K88-J00	ZQ	ZL	ZK	ZJ			F-23-10	4
10	ｶﾊﾞｰｾｯﾄ,ﾌﾛﾝﾄ	64300-K88-J00	ZB	ZG	ZD	ZF			F-44	1
11	ｸﾞﾘｯﾌﾟ,L.ﾊﾝﾄﾞﾙ	53166-GJB-J00	ZA	ZA	ZA	ZA			F-4	10
12	ｸﾞﾘｯﾌﾟCOMP.,ｽﾛｯﾄﾙ	53140-GJB-J00	ZA	ZA	ZA	ZA			F-4	9
13	ｹｰｽ,ｱｯﾊﾟｰﾊｰﾌﾄﾞﾗｲﾌﾞﾁｴﾝ	40510-K88-L20	ZB	ZB	ZB	ZB			F-32	1
14	ｹｰｽ,ｱﾝﾀﾞｰﾊｰﾌﾄﾞﾗｲﾌﾞﾁｴﾝ	40520-K88-L20	ZB	ZB	ZB	ZB			F-32	2
15	ｼｰﾄCOMP.,ｼﾝｸﾞﾙ	77100-K88-L01	ZB	ZB	ZB	ZB			F-23	1
16	ｼｰﾙﾄﾞ,ﾚｯｸﾞ	81131-K88-L20	ZA	ZA	ZA	ZA			F-44	5
17	ｽｳｲﾝｸﾞｱｰﾑｻﾌﾞASSY.,ﾘﾔｰ	52200-K88-J00	ZA	ZA	ZA	ZA			F-32	8
18	ﾊﾌﾞｻﾌﾞASSY.,ﾌﾛﾝﾄ	44635-KZV-J00	ZB	ZB	ZB	ZB			F-14-10	6
19	ﾊﾟﾈﾙCOMP.,ﾘﾔｰﾌﾞﾚｰｷ	43100-KWW-640	ZB	ZB	ZB	ZB			F-18	4
20	ﾊﾟﾈﾙｻﾌﾞASSY.,ﾌﾛﾝﾄﾌﾞﾚｰｷ	45010-K88-J00	ZB	ZB	ZB	ZB			F-13	4
21	ﾌｪﾝﾀﾞｰ,ﾌﾛﾝﾄ	61100-K88-J00	ZG	ZF	ZD	ZC			F-10	2
22	ﾌｪﾝﾀﾞｰ,ﾘﾔｰ	80100-K88-J00	ZJ	ZG	ZE	ZD			F-34	3
23	ﾌﾂｸ,ﾗｷﾞｼﾞ	81132-GAH-000	ZW	ZW	ZW	ZW			F-44	6
24	ﾎｲｰﾙｻﾌﾞASSY.,ﾌﾛﾝﾄ	44650-KZV-J00	ZB	ZB	ZB	ZB			F-14-10	7
25	ﾏｰｸ,ﾎﾝﾀﾞ	86101-K88-J00	ZB	ZB	ZA	ZB			F-50	1

www.impex-jp.com

スーパーカブ110（C110JL)……J

NO.	機種名（MODEL）		C110JL							
	フォトNO.		NO.9	NO.10	NO.11	NO.12	適用号機		掲載ブロック	見出番号
	主体色（COLOR）		ｸﾞﾘﾝﾄｳｪｰﾌﾞﾌﾞﾙｰﾒﾀﾘｯｸ	ﾀｽﾏﾆｱｸﾞﾘｰﾝﾒﾀﾘｯｸ	ｸﾗｼｶﾙﾎﾜｲﾄ	ｱｰﾍﾞｲﾝﾃﾞﾆﾑﾌﾞﾙｰﾒﾀﾘｯｸ				
	コード（CODE）		B-197M	G-142M	NH-388	PB-394M				
NO.	色物部品名	基本部品番号	B197	G142	NH388	PB394	初号機	終号機		
26	ﾏｰｸ,ﾎﾞﾃﾞｨｶﾊﾞｰ	86830-K88-J00	ZA	ZA	ZA	ZA			F-50	3
27	ﾘﾂﾄﾞ,L.ﾎﾞﾃﾞｨｶﾊﾞｰ	83504-K88-L00	ZA	ZA	ZA	ZA			F-23-10	3
28	ﾘﾂﾄﾞ,R.ﾎﾞﾃﾞｨｶﾊﾞｰ	83404-K88-L00	ZA	ZA	ZA	ZA			F-23-10	2
29	ﾚｻﾞｰCOMP.,ｼｰﾄ	77101-K88-L01	ZB	ZB	ZB	ZB			F-23	2

www.impex-jp.com

スーパーカブ110（C110JL)……J

NO.	機種名（MODEL）		C110JL					
	フォトNO.		NO.13	NO.14	適用号機		掲載ブロック	見出番号
	主体色（COLOR）		ﾊﾟｰﾙﾌﾗｯｼｭｲｴﾛｰ	ﾊﾞｰｼﾞﾝﾍﾞｰｼﾞｭ				
	コード（CODE）		Y-163P	YR-211				
NO.	色物部品名	基本部品番号	Y163	YR211	初号機	終号機		
1	ｶﾊﾞｰ,ｺﾝﾋﾞﾈｰｼｮﾝ&ﾛｯｸｽｲｯﾁ	81135-K88-L20	ZA	ZA			F-44	7
2	ｶﾊﾞｰ,ｾﾝﾀｰ	80151-K88-J00	ZL	ZB			F-23-10	1
3	ｶﾊﾞｰ,ﾊﾝﾄﾞﾙﾛｱｰ	53206-K88-J00	ZL	ZB			F-7	6
4	ｶﾊﾞｰ,ﾌﾛﾝﾄｳｲﾝｶｰﾛｱｰ	53207-K88-J00	ZL	ZB			F-7	7
5	ｶﾊﾞｰASSY.,L.ﾌﾛﾝﾄﾌｫｰｸ	61600-K88-J00	ZL	ZB			F-10	5
6	ｶﾊﾞｰASSY.,R.ﾌﾛﾝﾄﾌｫｰｸ	61500-K88-J00	ZL	ZB			F-10	4
7	ｶﾊﾞｰASSY.,ﾊﾝﾄﾞﾙｱｯﾊﾟｰ	53215-K88-J00	ZK	ZB			F-7	8
8	ｶﾊﾞｰｾｯﾄ,L.ﾎﾞﾃﾞｲ	83700-K88-J00	ZR	ZH			F-23-10	6
9	ｶﾊﾞｰｾｯﾄ,R.ﾎﾞﾃﾞｲ	83600-K88-J00	ZS	ZH			F-23-10	4
10	ｶﾊﾞｰｾｯﾄ,ﾌﾛﾝﾄ	64300-K88-J00	-	ZE			F-44	1
11	ｶﾊﾞｰｾｯﾄ,ﾌﾛﾝﾄ	64300-K88-J30	ZA	-			F-44	1
12	ｸﾞﾘｯﾌﾟ,L.ﾊﾝﾄﾞﾙ	53166-GJB-J00	ZA	ZA			F-4	10
13	ｸﾞﾘｯﾌﾟCOMP.,ｽﾛｯﾄﾙ	53140-GJB-J00	ZA	ZA			F-4	9
14	ｹｰｽ,ｱｯﾊﾟｰﾊｰﾌﾄﾞﾗｲﾌﾞﾁｴﾝ	40510-K88-L20	ZB	ZB			F-32	1
15	ｹｰｽ,ｱﾝﾀﾞｰﾊｰﾌﾄﾞﾗｲﾌﾞﾁｴﾝ	40520-K88-L20	ZB	ZB			F-32	2
16	ｼｰﾄCOMP.,ｼﾝｸﾞﾙ	77100-K88-L01	ZA	ZA			F-23	1
17	ｼｰﾙﾄﾞ,ﾚｯｸﾞ	81131-K88-L20	ZA	ZA			F-44	5
18	ｽｳｲﾝｸﾞｱｰﾑｻﾌﾞASSY.,ﾘﾔｰ	52200-K88-J00	ZA	ZA			F-32	8
19	ﾊﾌﾞｻﾌﾞASSY.,ﾌﾛﾝﾄ	44635-KZV-J00	ZB	ZB			F-14-10	6
20	ﾊﾟﾈﾙCOMP.,ﾘﾔｰﾌﾞﾚｰｷ	43100-KWW-640	ZB	ZB			F-18	4
21	ﾊﾟﾈﾙｻﾌﾞASSY.,ﾌﾛﾝﾄﾌﾞﾚｰｷ	45010-K88-J00	ZB	ZB			F-13	4
22	ﾌｪﾝﾀﾞｰ,ﾌﾛﾝﾄ	61100-K88-J00	ZL	ZB			F-10	2
23	ﾌｪﾝﾀﾞｰ,ﾘﾔｰ	80100-K88-J00	ZN	ZB			F-34	3
24	ﾌｯｸ,ﾗｷﾞｼﾞ	81132-GAH-000	ZW	ZW			F-44	6
25	ﾎｲｰﾙｻﾌﾞASSY.,ﾌﾛﾝﾄ	44650-KZV-J00	ZB	ZB			F-14-10	7

www.impex-jp.com

スーパーカブ110（C110JL)……J

NO.	機種名（MODEL）		C110JL					
	フォトNO.		NO.13	NO.14	適用号機		掲載ブロック	見出番号
	主体色（COLOR）		ﾊﾟｰﾙﾌﾗｯｼｭｲｴﾛｰ	ﾊﾞｰｼﾞﾝﾍﾞｰｼﾞｭ				
	コード（CODE）		Y-163P	YR-211				
NO.	色物部品名	基本部品番号	Y163	YR211	初号機	終号機		
26	ﾏｰｸ,ﾎﾝﾀﾞ	86101-K88-J00	ZA	ZA			F-50	1
27	ﾏｰｸ,ﾎﾞﾃﾞｨｶﾊﾞｰ	86830-K88-J00	ZA	ZA			F-50	3
28	ﾘｯﾄﾞ,L.ﾎﾞﾃﾞｨｶﾊﾞｰ	83504-K88-L00	ZA	ZA			F-23-10	3
29	ﾘｯﾄﾞ,R.ﾎﾞﾃﾞｨｶﾊﾞｰ	83404-K88-L00	ZA	ZA			F-23-10	2
30	ﾚｻﾞｰCOMP.,ｼｰﾄ	77101-K88-L01	ZA	ZA			F-23	2

www.impex-jp.com

スーパーカブ110・『天気の子』ver.（C110JL)……YC

NO.	機種名（MODEL）		C110JL				
	フォトNO.		NO.15	適用号機		掲載ブロック	見出番号
	主体色（COLOR）		ｻﾏｰﾋﾟﾝｸ				
	コード（CODE）		RP-723				
	色物部品名	基本部品番号	RP723	初号機	終号機		
1	ｶﾊﾞｰ,ｺﾝﾋﾞﾈｰｼｮﾝ&ﾛｯｸｽｲｯﾁ	81135-K88-L20	ZA			F-44	7
2	ｶﾊﾞｰ,ｾﾝﾀｰ	80151-K88-J00	ZM			F-23-10	1
3	ｶﾊﾞｰ,ﾊﾝﾄﾞﾙﾛｱｰ	53206-K88-J00	ZM			F-7	6
4	ｶﾊﾞｰ,ﾌﾛﾝﾄｳｲﾝｶｰﾛｱｰ	53207-K88-J00	ZM			F-7	7
5	ｶﾊﾞｰASSY.,L.ﾌﾛﾝﾄﾌｫｰｸ	61600-K88-J00	ZM			F-10	5
6	ｶﾊﾞｰASSY.,R.ﾌﾛﾝﾄﾌｫｰｸ	61500-K88-J00	ZM			F-10	4
7	ｶﾊﾞｰASSY.,ﾊﾝﾄﾞﾙｱｯﾊﾟｰ	53215-K88-J00	ZL			F-7	8
8	ｶﾊﾞｰｾｯﾄ,L.ﾎﾞﾃﾞｲ	83700-K88-J00	ZS			F-23-10	6
9	ｶﾊﾞｰｾｯﾄ,R.ﾎﾞﾃﾞｲ	83600-K88-J00	ZT			F-23-10	4
10	ｶﾊﾞｰｾｯﾄ,ﾌﾛﾝﾄ	64300-K88-Y50	ZA			F-44	1
11	ｸﾞﾘｯﾌﾟ,L.ﾊﾝﾄﾞﾙ	53166-GJB-J00	ZA			F-4	10
12	ｸﾞﾘｯﾌﾟCOMP.,ｽﾛｯﾄﾙ	53140-GJB-J00	ZA			F-4	9
13	ｹｰｽ,ｱｯﾊﾟｰﾊｰﾌﾄﾞﾗｲﾌﾞﾁｴﾝ	40510-K88-L20	ZB			F-32	1
14	ｹｰｽ,ｱﾝﾀﾞｰﾊｰﾌﾄﾞﾗｲﾌﾞﾁｴﾝ	40520-K88-L20	ZB			F-32	2
15	ｼｰﾄCOMP.,ｼﾝｸﾞﾙ	77100-K88-L01	ZA			F-23	1
16	ｼｰﾙﾄﾞ,ﾚｯｸﾞ	81131-K88-L20	ZA			F-44	5
17	ｽｳｲﾝｸﾞｱｰﾑｻﾌﾞASSY.,ﾘﾔｰ	52200-K88-J00	ZA			F-32	8
18	ﾊﾌﾞｻﾌﾞASSY.,ﾌﾛﾝﾄ	44635-KZV-J00	ZB			F-14-10	6
19	ﾊﾟﾈﾙCOMP.,ﾘﾔｰﾌﾞﾚｰｷ	43100-KWW-640	ZB			F-18	4
20	ﾊﾟﾈﾙｻﾌﾞASSY.,ﾌﾛﾝﾄﾌﾞﾚｰｷ	45010-K88-J00	ZB			F-13	4
21	ﾌｪﾝﾀﾞｰ,ﾌﾛﾝﾄ	61100-K88-J00	ZM			F-10	2
22	ﾌｪﾝﾀﾞｰ,ﾘﾔｰ	80100-K88-J00	ZQ			F-34	3
23	ﾌｯｸ,ﾗｷﾞｼﾞ	81132-GAH-000	ZW			F-44	6
24	ﾎｲｰﾙｻﾌﾞASSY.,ﾌﾛﾝﾄ	44650-KZV-J00	ZB			F-14-10	7
25	ﾏｰｸ,ﾎﾝﾀﾞ	86101-K88-J00	ZA			F-50	1

www.impex-jp.com

スーパーカブ110・『天気の子』ver.（C110JL)……YC

NO.	機種名（MODEL）		C110JL				
	フォトNO.		NO.15	適用号機		掲載ブロック	見出番号
	主体色（COLOR）		ｻﾏｰﾋﾟﾝｸ				
	コード（CODE）		RP-723				
	色物部品名	基本部品番号	RP723	初号機	終号機		
26	ﾏｰｸ,ﾎﾞﾃﾞｨｶﾊﾞｰ	86830-K88-J00	ZA			F-50	3
27	ﾘｯﾄﾞ,L.ﾎﾞﾃﾞｨｶﾊﾞｰ	83504-K88-L00	ZA			F-23-10	3
28	ﾘｯﾄﾞ,R.ﾎﾞﾃﾞｨｶﾊﾞｰ	83404-K88-L00	ZA			F-23-10	2
29	ﾚｻﾞｰCOMP.,ｼｰﾄ	77101-K88-L01	ZA			F-23	2

www.impex-jp.com

フューエルホース／チューブとビニールチューブ、および一般用チューブの使用について

・標準部品のフューエルホース／チューブとビニールチューブ、および一般用チューブは長巻のバルク部品に代替されます。
・標準部品のフューエルホース／チューブとビニールチューブ、および一般用チューブを注文の際は、パーツカタログ本文中の部品名下に記載されている（ ）付バルク部品番号または下記一覧表でご確認の上ご注文ください。
・交換の際は部品名中に記載されている正規の長さにカットして使用してください。
（バルク部品のカット方法、ナンバー記入方法等の取り扱いについては、サービスマニュアルおよびバルク部品に同梱されている説明書を参照してください。）
・カット後の価格については、パーツカタログ本文に記載されている希望小売価格を参照してください。

・下記の表は標準部品番号とバルク部品番号一覧表です。記載の代替部品以外は絶対に使用しないで下さい。

フューエルホース／チューブ

標準部品番号	バルク部品番号	バルク部品	
		内径 (mm)	長さ (m)
95001-30xxx-2x	95001-30001-20M	3.0	1
95001-30xxx-3x	95001-30001-30M	3.0	1
95001-30xxx-4x	95001-30001-40M	3.0	1
95001-35xxx-2x	95001-35001-50M <95001-35003-50M>	3.5	1 3
95001-35xxx-3x	95001-35001-60M <95001-35003-60M>	3.5	1 3
95001-35xxx-4x	95001-35001-60M <95001-35003-60M>	3.5	1 3
95001-35xxx-5x	95001-35001-50M <95001-35003-50M>	3.5	1 3
95001-35xxx-6x	95001-35001-60M <95001-35003-60M>	3.5	1 3
95001-45xxx-2x	95001-45001-50M <95001-45003-50M>	4.5	1 3
95001-45xxx-3x	95001-45001-60M <95001-45003-60M> <95001-45008-60M>	4.5	1 3 8
95001-45xxx-4x	95001-45001-60M <95001-45003-60M> <95001-45008-60M>	4.5	1 3 8
95001-45xxx-5x	95001-45001-50M <95001-45003-50M>	4.5	1 3
95001-45xxx-6x	95001-45001-60M <95001-45003-60M> <95001-45008-60M>	4.5	1 3 8
95001-55xxx-2x	95001-55001-50M <95001-55003-50M> <95001-55008-50M>	5.5	1 3 8

フューエルホース／チューブ

標準部品番号	バルク部品番号	バルク部品	
		内径 (mm)	長さ (m)
95001-55xxx-3x	95001-55001-60M <95001-55003-60M> <95001-55008-60M>	5.5	1 3 8
95001-55xxx-4x	95001-55001-60M <95001-55003-60M> <95001-55008-60M>	5.5	1 3 8
95001-55xxx-5x	95001-55001-50M <95001-55003-50M> <95001-55008-50M>	5.5	1 3 8
95001-55xxx-6x	95001-55001-60M <95001-55003-60M> <95001-55008-60M>	5.5	1 3 8
95001-75xxx-2x	95001-75001-50M <95001-75003-50M>	7.5	1 3
95001-75xxx-3x	95001-75001-60M <95001-75008-60M>	7.5	1 3 8
95001-75xxx-4x	95001-75001-60M <95001-75003-60M> <95001-75008-60M>	7.5	1 3 8
95001-75xxx-5x	95001-75001-50M <95001-75003-50M>	7.5	1 3
95001-75xxx-6x	95001-75001-60M <95001-75003-60M> <95001-75008-60M>	7.5	1 3 8
95001-80xxx-2x	95001-80001-50M	8.0	1
95001-80xxx-3x	95001-80001-60M	8.0	1
95001-80xxx-4x	95001-80001-60M	8.0	1
95001-80xxx-5x	95001-80001-50M	8.0	1
95001-80xxx-6x	95001-80001-60M	8.0	1

www.impex-jp.com

ビニールチューブ				
標準部品番号	バルク部品番号	バルク部品		
		内径 (mm)	外径 (mm)	長さ (m)
95003-01xxx-3x	95003-01001-60M <95003-01003-60M>	2.9	6.8	1 3
95003-01xxx-60	95003-01001-60M <95003-01003-60M>	2.9	6.8	1 3
95003-03xxx-3x	95003-03001-60M <95003-03003-60M>	3.0	6.0	1 3
95003-03xxx-60	95003-03001-60M <95003-03003-60M>	3.0	6.0	1 3
95003-05xxx-3x	95003-05001-60M <95003-05003-60M> <95003-05008-60M>	3.5	6.5	1 3 8
95003-05xxx-60	95003-05001-60M <95003-05003-60M> <95003-05008-60M>	3.5	6.5	1 3 8
95003-07xxx-1x	95003-07001-10M <95003-07003-10M> <95003-07008-10M>	4.0	7.0	1 3 8
95003-07xxx-20	95003-07001-10M <95003-07003-10M> <95003-07008-10M>	4.0	7.0	1 3 8
95003-07xxx-3x	95003-07001-60M <95003-07003-60M> <95003-07008-60M>	4.0	7.0	1 3 8
95003-07xxx-60	95003-07001-60M <95003-07003-60M> <95003-07008-60M>	4.0	7.0	1 3 8
95003-07xxx-7x	95003-07001-70M <95003-07003-70M> <95003-07008-70M>	4.0	7.0	1 3 8
95003-08xxx-1x	95003-08001-10M <95003-08003-10M> <95003-08008-10M>	4.5	6.5	1 3 8
95003-09xxx-3x	95003-09001-60M <95003-09003-60M>	4.5	8.0	1 3
95003-09xxx-60	95003-09001-60M <95003-09003-60M>	4.5	8.0	1 3
95003-10xxx-1x	95003-10001-10M <95003-10003-10M>	5.0	8.0	1 3
95003-10xxx-20	95003-10001-10M <95003-10003-10M>	5.0	8.0	1 3
95003-10xxx-3x	95003-10001-60M <95003-10003-60M>	5.0	8.0	1 3
95003-10xxx-60	95003-10001-60M <95003-10003-60M>	5.0	8.0	1 3
95003-11xxx-3x	95003-11001-60M <95003-11003-60M> <95003-11008-60M>	5.0	9.0	1 3 8
95003-11xxx-60	95003-11001-60M <5003-11003-60M> <95003-11008-60M>	5.0	9.0	1 3 8
95003-12xxx-1x	95003-12001-10M <95003-12003-10M> <95003-12008-10M>	5.0	7.0	1 3 8
95003-12xxx-20	95003-12001-10M <95003-12003-10M> <95003-12008-10M>	5.0	7.0	1 3 8

ビニールチューブ				
標準部品番号	バルク部品番号	バルク部品		
		内径 (mm)	外径 (mm)	長さ (m)
95003-14xxx-1x	95003-14001-10M <95003-14003-10M>	6.0	9.0	1 3
95003-14xxx-3x	95003-14001-60M <95003-14003-60M>	6.0	9.0	1 3
95003-14xxx-20	95003-14001-10M <95003-14003-10M>	6.0	9.0	1 3
95003-17xxx-1x	95003-17001-10M <95003-17003-10M>	7.0	9.0	1 3
95003-19xxx-1x	95003-19001-10M <95003-19003-10M> <95003-19008-10M>	7.0	11.0	1 3 8
95003-19xxx-20	95003-19001-10M <95003-19003-10M> <95003-19008-10M>	7.0	11.0	1 3 8
95003-19xxx-3x	95003-19001-60M <95003-19003-60M> <95003-19008-60M>	7.0	11.0	1 3 8
95003-19xxx-60	95003-19001-60M <95003-19003-60M> <95003-19008-60M>	7.0	11.0	1 3 8
95003-40xxx-20	95003-40001-10M <95003-40003-10M>	12.0	16.0	1 3
95003-21xxx-1x	95003-21001-10M <95003-21003-10M>	8.0	9.0	1 3
95003-21xxx-20	95003-21001-10M <95003-21003-10M>	8.0	9.0	1 3
95003-23xxx-1x	95003-23001-10M <95003-23003-10M>	8.0	12.0	1 3
95003-23xxx-20	95003-23001-10M <95003-23003-10M>	8.0	12.0	1 3
95003-23xxx-3x	95003-23001-60M <95003-23003-60M> <95003-23008-60M>	8.0	12.0	1 3 8
95003-23xxx-60	95003-23001-60M <95003-23003-60M> <95003-23008-60M>	8.0	12.0	1 3 8
95003-25xxx-1x	95003-25001-10M <95003-25003-10M>	9.0	11.0	1 3
95003-25xxx-20	95003-25001-10M <95003-25003-10M>	9.0	11.0	1 3
95003-25xxx-3x	95003-25001-60M <95003-25003-60M>	9.0	11.0	1 3
95003-25xxx-7x	95003-25001-70M <95003-25003-70M>	9.0	11.0	1 3
95003-27xxx-1x	95003-27001-10M <95003-27003-10M>	9.0	13.0	1 3
95003-27xxx-20	95003-27001-10M <95003-27003-10M>	9.0	13.0	1 3
95003-27xxx-3x	95003-27001-60M <95003-27003-60M>	9.0	13.0	1 3
95003-27xxx-60	95003-27001-60M <95003-27003-60M>	9.0	13.0	1 3
95003-33xxx-1x	95003-33001-10M <95003-33003-10M>	10.0	14.0	1 3

ビニールチューブ				
標準部品番号	バルク部品番号	バルク部品		
		内径 (mm)	外径 (mm)	長さ (m)
95003-33xxx-20	95003-33001-10M <95003-33003-10M>	10.0	14.0	1 3
95003-36xxx-1x	95003-36001-10M <95003-36003-10M> <95003-36008-10M>	11.0	13.0	1 3 8
95003-36xxx-20	95003-36001-10M <95003-36003-10M> <95003-36008-10M>	11.0	13.0	1 3 8
95003-37xxx-3x	95003-37001-60M <95003-37003-60M>	11.0	15.0	1 3
95003-37xxx-60	95003-37001-60M <95003-37003-60M>	11.0	15.0	1 3
95003-38xxx-1x	95003-38001-10M <95003-38003-10M>	12.0	13.0	1 3
95003-38xxx-20	95003-38001-10M <95003-38003-10M>	12.0	13.0	1 3
95003-39xxx-1x	95003-39001-10M <95003-39003-10M>	12.0	14.0	1 3
95003-39xxx-20	95003-39001-10M <95003-39003-10M>	12.0	14.0	1 3
95003-40xxx-3x	95003-40001-60M <95003-40003-60M>	12.0	16.0	1 3
95003-40xxx-60	95003-40001-60M <95003-40003-60M>	12.0	16.0	1 3
95003-43xxx-1x	95003-43001-10M <95003-43003-10M> <95003-43008-10M>	13.0	15.0	1 3 8
95003-43xxx-20	95003-43001-10M <95003-43003-10M> <95003-43008-10M>	13.0	15.0	1 3 8
95003-45xxx-1x	95003-45001-10M <95003-45003-10M> <95003-45008-10M>	14.0	18.0	1 3 8
95003-45xxx-20	95003-45001-10M <95003-45003-10M> <95003-45008-10M>	14.0	18.0	1 3 8
95003-50xxx-1x	95003-50001-10M <95003-50003-10M>	16.0	19.0	1 3
95003-50xxx-20	95003-50001-10M <95003-50003-10M>	16.0	19.0	1 3
95003-50xxx-3x	95003-50001-60M <95003-50003-60M>	16.0	19.0	1 3
95003-55xxx-1x	95003-55001-10M <95003-55003-10M>	17.5	20.5	1 3
95003-55xxx-20	95003-55001-10M <95003-55003-10M>	17.5	20.5	1 3
95003-60xxx-1x	95003-60001-10M <95003-60003-10M>	22.0	27.0	1 3
95003-60xxx-20	95003-60001-10M <95003-60003-10M>	22.0	27.0	1 3
95003-60xxx-3x	95003-60001-60M <95003-60003-60M>	22.0	27.0	1 3
95003-60xxx-60	95003-60001-60M <95003-60003-60M>	22.0	27.0	1 3

www.imex-jp.com

一般用チューブ			
標準部品番号	バルク部品番号	バルク部品	
		内径 (mm)	長さ (m)
95005-11xxx-3x	95005-11001-30M	11.0	1
95005-11xxx-5x	95005-11001-50M	11.0	1
95005-12xxx-1x	95005-12001-10M <95005-12003-10M>	12.0	1 3
95005-12xxx-2x	95005-12001-20M	12.0	1
95005-12xxx-3x	95005-12001-30M	12.0	1
95005-12xxx-5x	95005-12001-50M	12.0	1
95005-14xxx-1x	95005-14001-10M	14.0	1
95005-14xxx-2x	95005-14001-20M <95005-14003-20M>	14.0	1 3
95005-14xxx-3x	95005-14001-30M	14.0	1
95005-14xxx-5x	95005-14001-50M	14.0	1
95005-17xxx-1x	95005-17001-10M	17.0	1
95005-17xxx-2x	95005-17001-20M	17.0	1
95005-17xxx-3x	95005-17001-30M	17.0	1
95005-17xxx-5x	95005-17001-50M	17.0	1
95005-30xxx-3x	95005-30001-30M	3.0	1
95005-30xxx-5x	95005-30001-50M	3.0	1
95005-35xxx-1x	95005-35001-10M <95005-35003-10M> <95005-35008-10M>	3.5	1 3 8
95005-35xxx-2x	95005-35001-20M	3.5	1
95005-35xxx-3x	95005-35001-30M	3.5	1
95005-35xxx-4x	95005-35001-10M <95005-35003-10M> <95005-35008-10M>	3.5	1 3 8
95005-35xxx-5x	95005-35001-50M	3.5	1
95005-45xxx-1x	95005-45001-10M <95005-45003-10M> <95005-45008-10M>	4.5	1 3 8
95005-45xxx-2x	95005-45001-20M	4.5	1
95005-45xxx-3x	95005-45001-30M	4.5	1

一般用チューブ			
標準部品番号	バルク部品番号	バルク部品	
		内径 (mm)	長さ (m)
95005-45xxx-4x	95005-45001-10M <95005-45003-10M> <95005-45008-10M>	4.5	1 3 8
95005-45xxx-5x	95005-45001-50M	4.5	1
95005-50xxx-3x	95005-50001-30M <95005-50003-30M>	5.0	1 3
95005-50xxx-5x	95005-50001-50M	5.0	1
95005-55xxx-1x	95005-55001-10M <95005-55003-10M> <95005-55008-10M>	5.3	1 3 8
95005-55xxx-2x	95005-55001-20M <95005-55003-20M>	5.3	1 3
95005-55xxx-4x	95005-55001-10M <95005-55003-10M> <95005-55008-10M>	5.3	1 3 8
95005-65xxx-1x	95005-65001-10M <95005-65003-10M>	6.5	1 3
95005-65xxx-2x	95005-65001-20M	6.5	1
95005-70xxx-3x	95005-70001-30M <95005-70003-30M>	7.0	1 3
95005-70xxx-5x	95005-70001-50M	7.0	1
95005-75xxx-1x	95005-75001-10M <95005-75003-10M>	7.3	1 3
95005-75xxx-2x	95005-75001-20M	7.3	1
95005-80xxx-1x	95005-80001-10M <95005-80003-10M>	8.0	1 3
95005-80xxx-2x	95005-80001-20M	8.0	1

＊注）Xは数字、英字を省略表示したものです。

◎ **注意: フューエルホース／チューブと一般用チューブ、及びビニールチューブを間違えて使用すると危険が生じます。**
フューエルホース／チューブ使用箇所に一般用チューブ、及びビニールチューブを使用したり、その逆の使用は絶対しないで、パーツカタログ記載のバルク部品をサービスマニュアル及びバルク部品に同梱されている説明書に従って正しく使用してください。

www.impex-inc.com

●フューエルホース／チューブと一般用チューブ、及びビニールチューブのバルク部品番号の構成について

（例）９５００１－７５００１－５０Ｍ

バルク部品

バルク部品を表します。

マーキングコード（フューエルホース／チューブおよび一般用チューブ）

変更コード（ビニールチューブ）

・ナンバリングマークおよび変更順を示しますがバルク部品では 0 でナンバーなしです。

種類コード

・フューエルホース　2 ：ブレード外部で赤色（内径 3mm のみ）
　　5 ：ブレード内部で黒色
・フューエルチューブ　3 ：赤色（内径 3mm のみ）
　　4 ：灰色＋赤線（内径 3mm のみ）
　　6 ：黒色

・ビニールチューブ　1 ：透明
　　2 ：黒色
　　3 ：うす赤色
　　6 ：うす赤色
　　7 ：うす黒色

・一般用チューブ　1 ：灰色
　　2 ：灰色
　　3 ：黒色
　　5 ：黒色

長さ

001：1 m（標準）
003：3 m
008：8 m
} 未設定のものもあります。

内径コード（フューエルホース／チューブおよび一般用チューブ）

30：3.0 mm	11：11 mm
35：3.5 mm	91：12 mm（外径 15 mm）
45：4.5 mm	92：12 mm（外径 16 mm）
50：5.0 mm	12：12 mm（外径 17 mm）
55：5.3 mm 5.5 mm	14：14 mm
65：6.5 mm	17：17 mm
70：7.0 mm	
75：7.3 mm 7.5 mm	
80：8.0 mm	

内外径コード（ビニールチューブ）

01：内径 2.9 外径 6.8 mm	14：内径 6 外径 9 mm	37：内径 11 外径 15 mm
03：内径 3 外径 6 mm	17：内径 7 外径 9 mm	38：内径 12 外径 13 mm
05：内径 3.5 外径 6.5 mm	19：内径 7 外径 11 mm	39：内径 12 外径 14 mm
07：内径 4 外径 7 mm	21：内径 8 外径 9 mm	40：内径 12 外径 16 mm
08：内径 4.5 外径 6.5 mm	23：内径 8 外径 12 mm	43：内径 13 外径 15 mm
09：内径 4.5 外径 8 mm	25：内径 9 外径 11 mm	45：内径 14 外径 18 mm
12：内径 5 外径 7 mm	27：内径 9 外径 13 mm	50：内径 16 外径 19 mm
10：内径 5 外径 8 mm	33：内径 10 外径 14 mm	55：内径 17.5 外径 20.5 mm
11：内径 5 外径 9 mm	36：内径 11 外径 13 mm	60：内径 22 外径 27 mm

ホース／チューブのタイプ： 1：フューエルホース／チューブ
3：ビニールチューブ
5：一般用チューブ

www.impex-jp.com

エンジン　グループ

E-1

シリンダーヘッドカバー

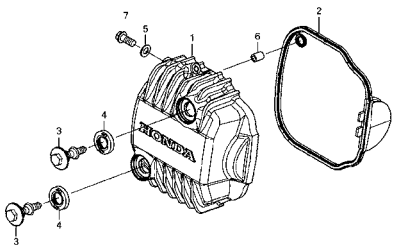

E-2

シリンダーヘッド

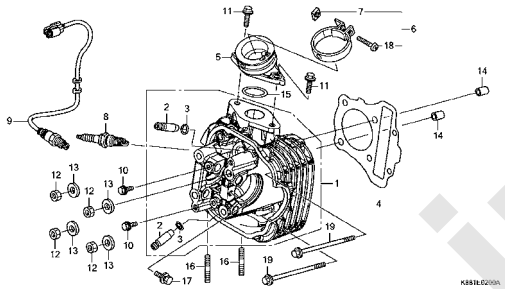

E-3

カムシャフト/バルブ

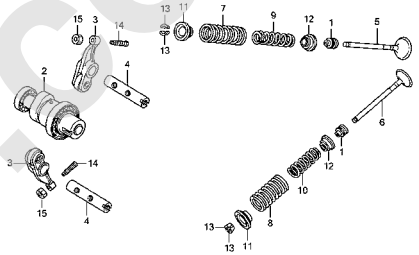

E-4

カムチェン/テンショナー

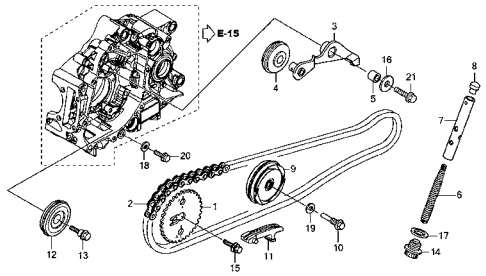

E-5

シリンダー

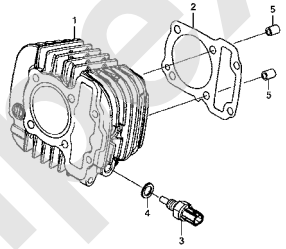

E-6

R.クランクケースカバー

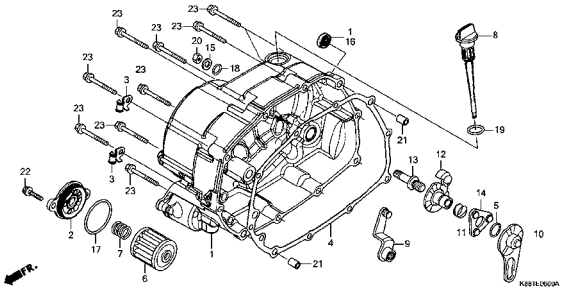

E-7

ワンウェイクラッチ

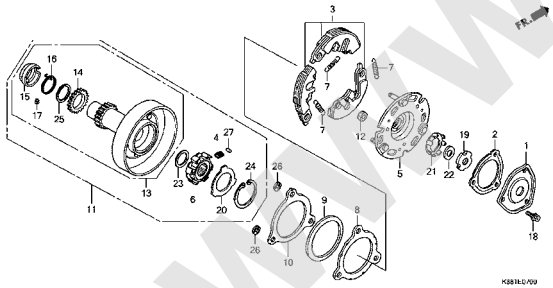

E-8

クラッチ

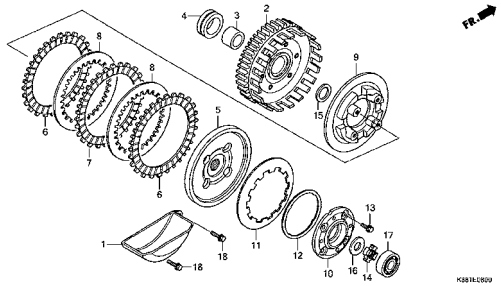

E-9

スターティングクラッチ

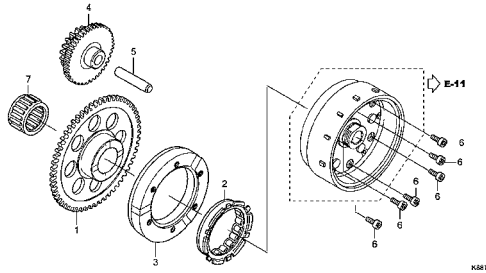

www.impex-jp.com

エンジン　グループ

E-10

L.クランクケースカバー

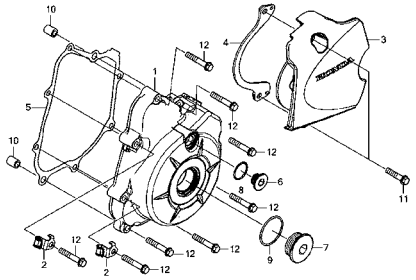

E-11

ジェネレーター

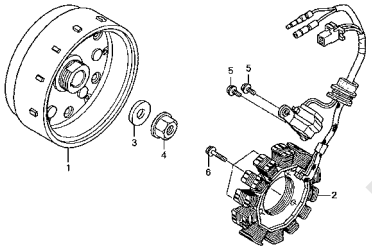

E-13

スターターモーター

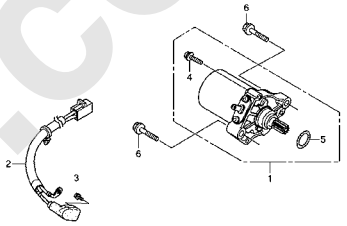

E-14

オイルポンプ

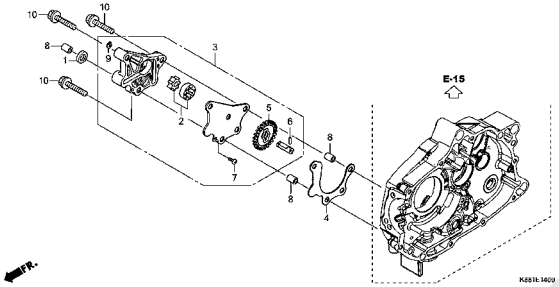

E-15

クランクケース

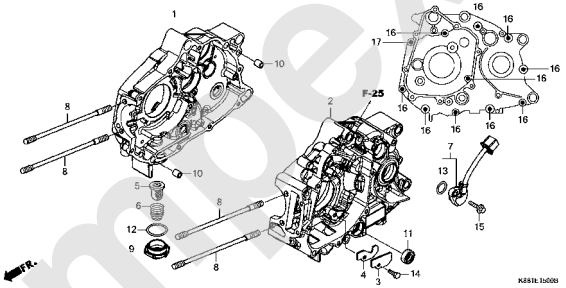

E-16

クランクシャフト/ピストン

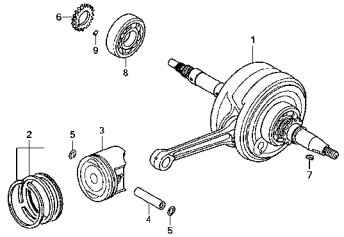

E-17

トランスミッション

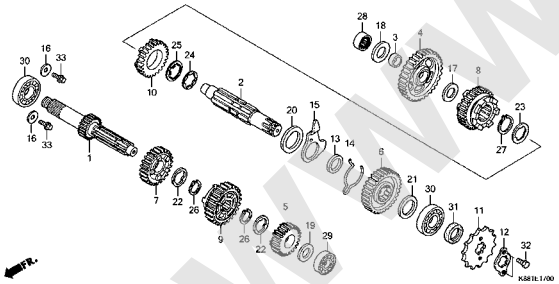

E-19

ギヤーシフトドラム

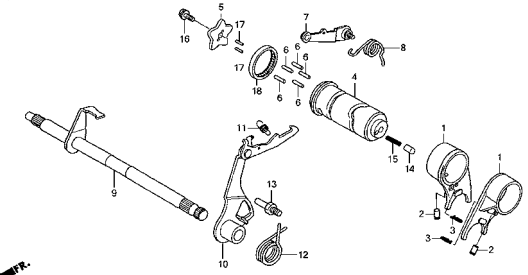

E-20

キックスタータースピンドル

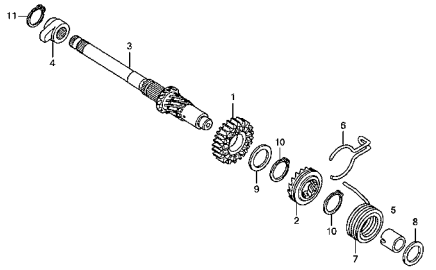

www.impex-jp.com

エンジン　グループ

E-23

スロットルボディ

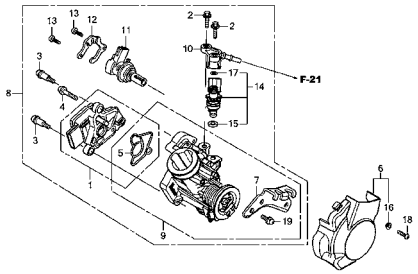

K881E2300

EOP-1

ガスケットキットA

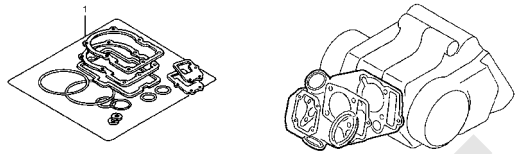

K881X0100

EOP-2

ガスケットキットB

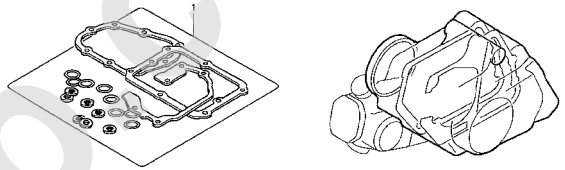

K881X0200

www.impex-jp.com

フレーム　グループ

F-1

ヘッドライト

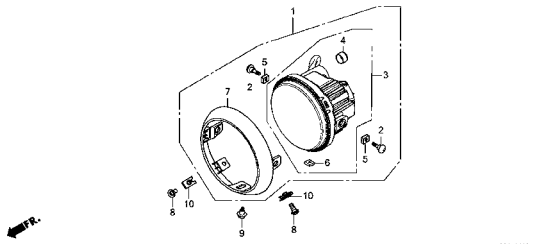

F-2

メーター

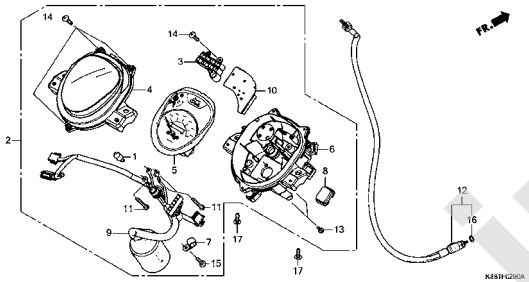

F-4

ハンドルレバー/スイッチ/ケーブル

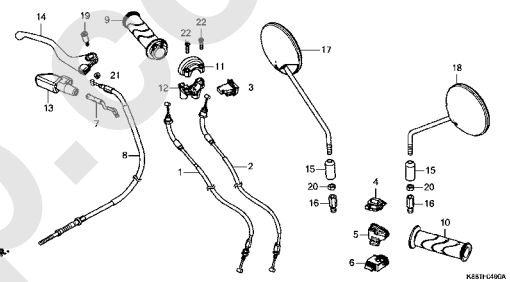

F-7

ハンドルパイプ/ハンドルカバー

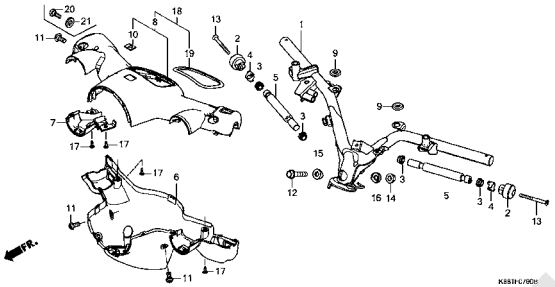

F-9

ステアリングステム

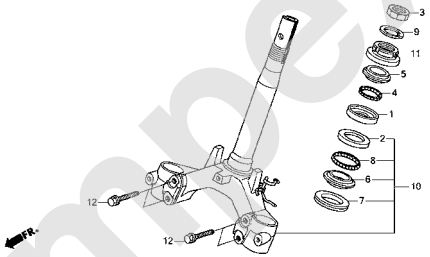

F-10

フロントフェンダー

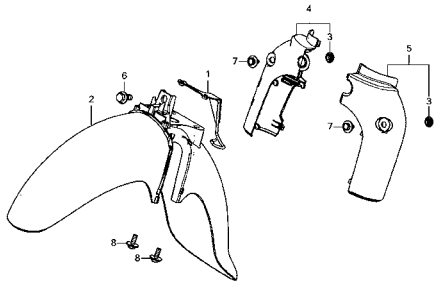

F-11

フロントフォーク

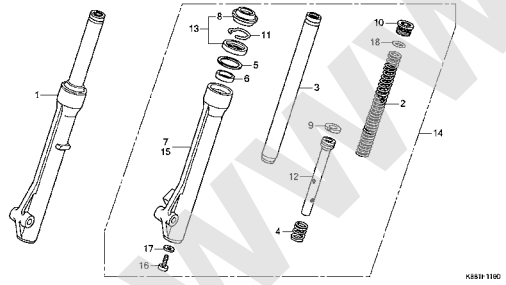

F-13

フロントブレーキパネル

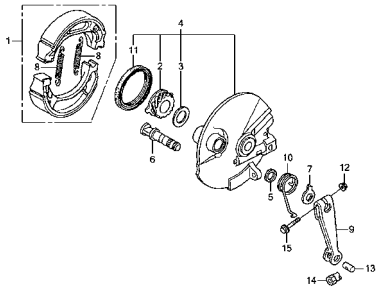

F-14-10

フロントホイール

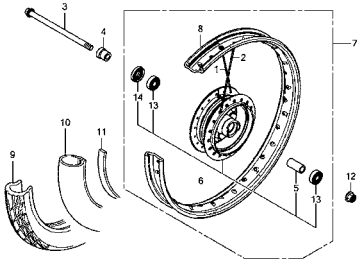

www.impex-jp.com

フレーム　グループ

F-18

リヤーブレーキパネル

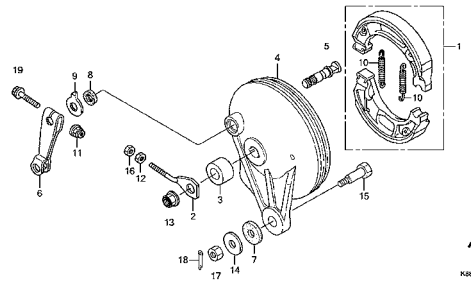

F-19-10

リヤーホイール

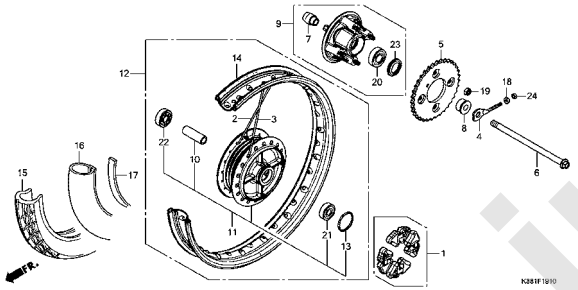

F-21

フューエルタンク/フューエルポンプ

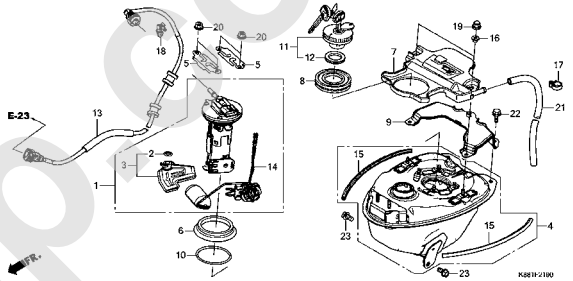

F-23

シート/リヤーキャリヤー

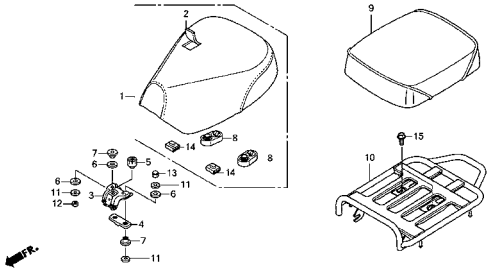

F-23-10

ボディカバー

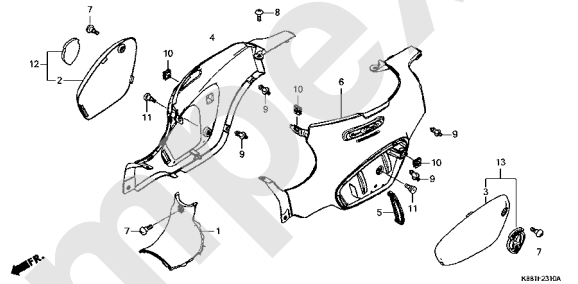

F-25

エアークリーナー

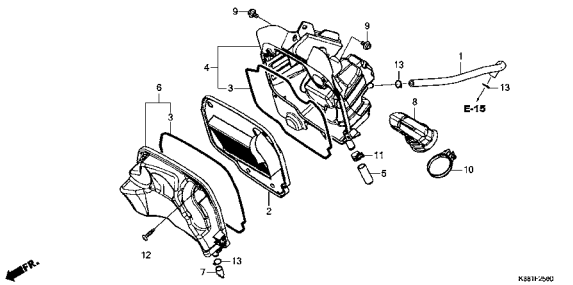

F-27

エキゾーストマフラー

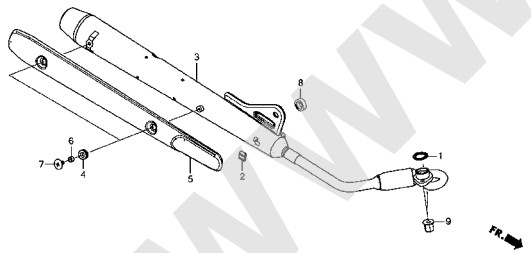

F-29

ペダル/キックスターターアーム

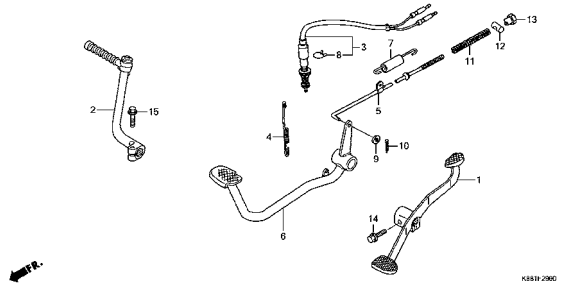

F-30

ステップ

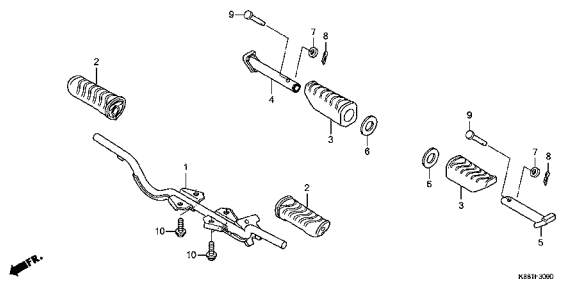

www.impex-jp.com

フレーム　グループ

F-31

スタンド

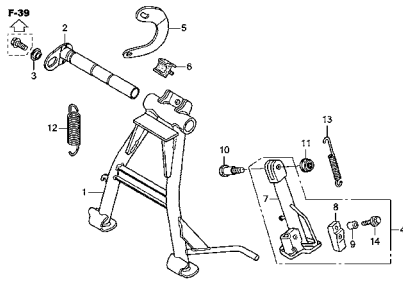

F-32

スウィングアーム/チェンケース

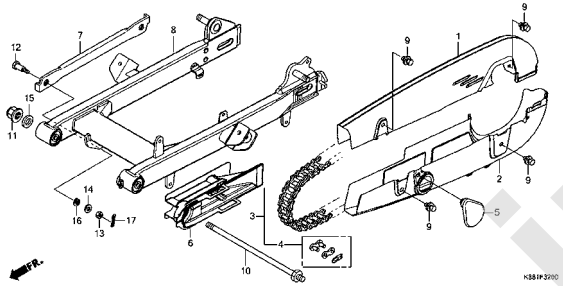

F-33

リヤークッション

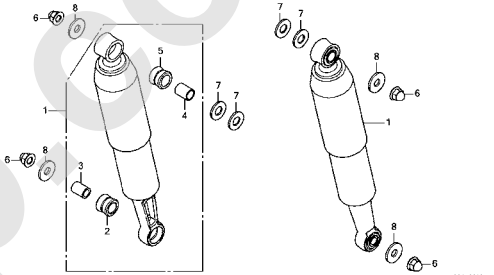

F-34

リヤーフェンダー

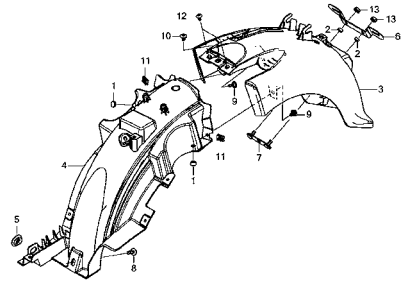

F-35

ウインカー

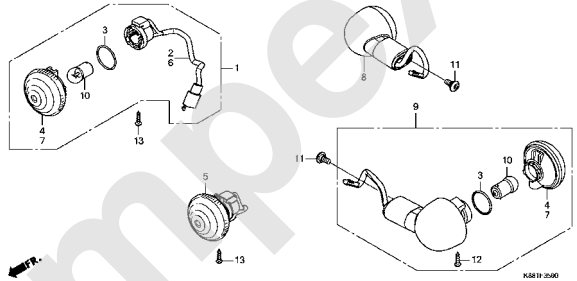

F-36

テールライト(C110JJ/K)

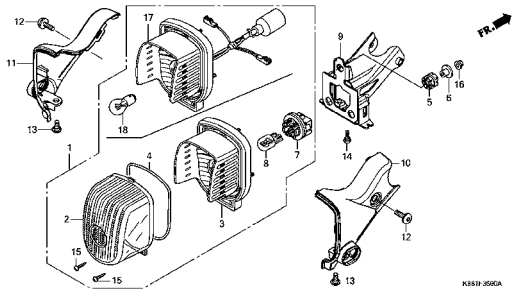

F-36-1

テールライト(C110JL)

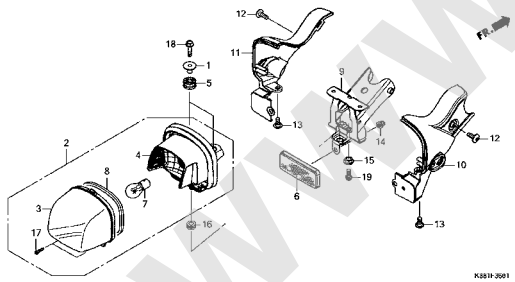

F-37

バッテリー

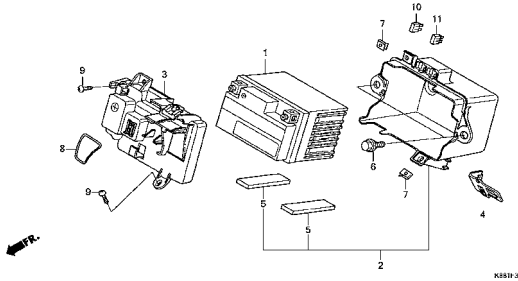

F-38

ワイヤーハーネス

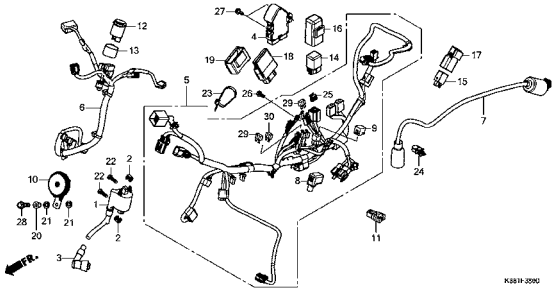

www.impex-jp.com

フレーム　グループ

F-39

フレームボディ

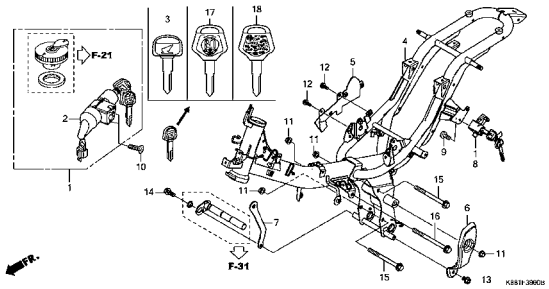

F-44

フロントカバー/レッグシールド

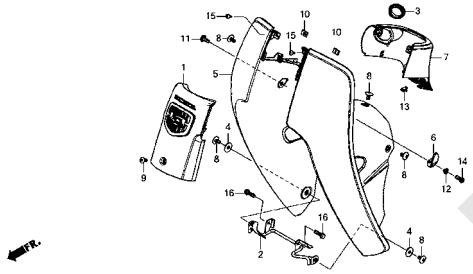

F-48

ツール

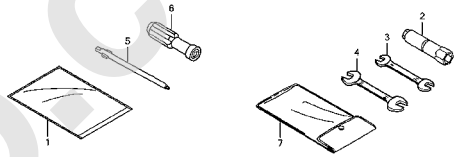

F-49

コーションラベル

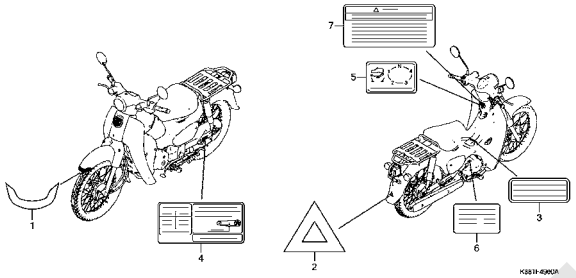

F-50

マーク/エンブレム

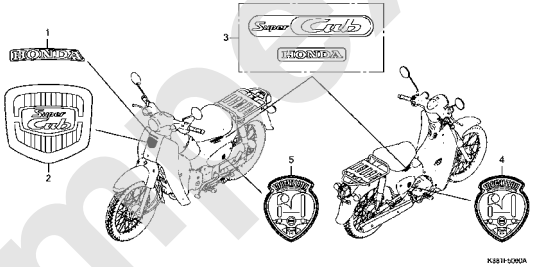

www.impex-jp.com

E-1 シリンダーヘッドカバー

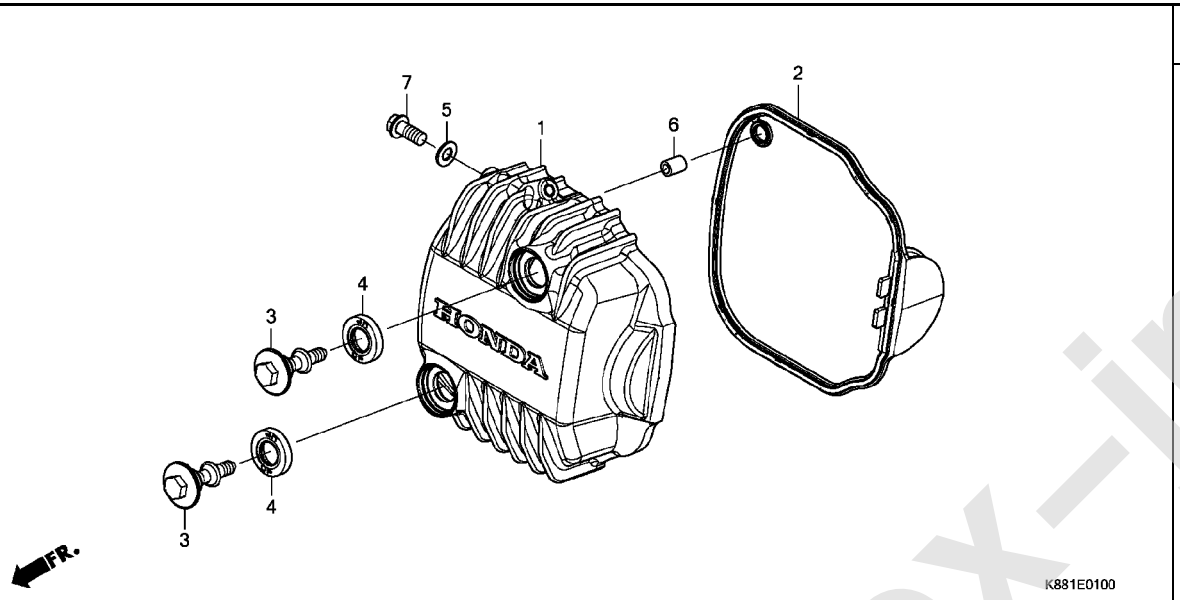

見出 番号	部品番号	部品名	使用個数 C110J J	K	L	適用号機 初号機	終号機	タイプ
1	12310-K88-L00	ｶﾊﾞｰCOMP.,ｼﾘﾝﾀﾞｰﾍｯﾄﾞ	1	1	1			
2	12391-KWB-600	ｶﾞｽｹｯﾄ,ﾍｯﾄﾞｶﾊﾞｰ	1	1	1			
3	90017-KWW-740	ﾎﾞﾙﾄ,ﾍｯﾄﾞｶﾊﾞｰ	2	2	2			
4	90401-KWW-C00	ﾗﾊﾞｰ,ﾏｳﾝﾃｲﾝｸﾞ	2	2	2			
5	90463-KRM-840	ﾜｯｼｬｰ,ｼｰﾘﾝｸﾞ 6.2X12X1.2	1	1	1			
6	90701-KVR-C00	ﾉｯｸﾋﾟﾝ,ｽﾍﾟｼｬﾙ 8X14	1	1	1			
7	96001-06014-00	ﾎﾞﾙﾄ,ﾌﾗﾝｼﾞ 6X14	1	1	1			

www.impex-jp.com

E-2 シリンダーヘッド

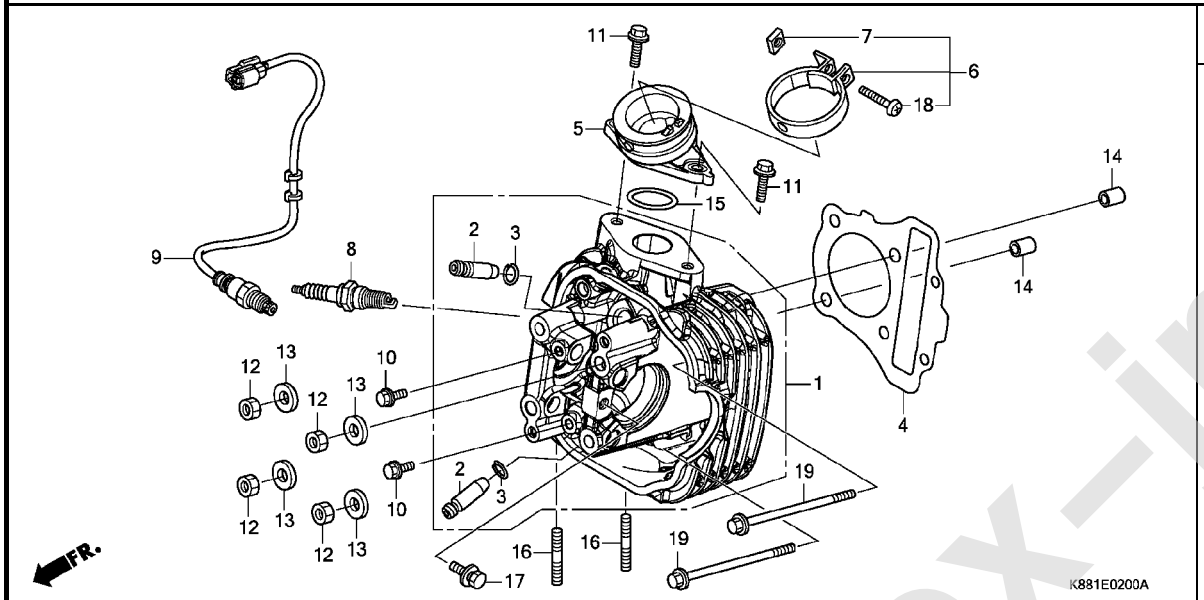

見出			使用個数			適用号機		タイプ
番号	部品番号	部品名	C110J J	K	L	初号機	終号機	
1	12200-K88-L00	ﾍｯﾄﾞCOMP.,ｼﾘﾝﾀﾞｰ	1	1	1			
2	12204-KVY-305	ｶﾞｲﾄﾞ,ﾊﾞﾙﾌﾞ(ｵｰﾊﾞｰｻｲｽﾞ)	2	2	2			
3	12206-KPL-900	ｸﾘｯﾌﾟ,ﾊﾞﾙﾌﾞｶﾞｲﾄﾞ	2	2	2			
4	12251-K88-L01	ｶﾞｽｹｯﾄ,ｼﾘﾝﾀﾞｰﾍｯﾄﾞ(ﾆｯﾎﾟﾝﾘｰｸﾚｽ)	1	1	1			
5	16200-KZV-J01	ｲﾝｼｭﾚｰﾀｰASSY.,ｽﾛｯﾄﾙﾎﾞﾃﾞｨ	1	1	1			
6	16217-K88-L00	ﾊﾞﾝﾄﾞ,ｲﾝｼｭﾚｰﾀｰ	1	1	1			
7	16222-KZV-J00	ﾅｯﾄ,ｽｸｴｱ 5MM	1	1	1			
8	31916-KWB-601	ﾌﾟﾗｸﾞ,ｽﾊﾟｰｸ(CPR6EA-9S)(NGK)	1	1	1			
9	36532-K90-V01	ｾﾝｻｰ,O2	1	1	1			
10	90002-KWB-600	ﾎﾞﾙﾄ,ﾌﾗﾝｼﾞ 5X12	2	2	2			
11	90004-GHB-650	ﾎﾞﾙﾄ,ﾌﾗﾝｼﾞ 6X20(NSHF)	2	2	2			
12	90201-GCC-000	ﾅｯﾄ,6ｶｸ 7MM	4	4	4			
13	90402-KWW-740	ﾜｯｼｬｰ 7.2X16X2.5	4	4	4			
14	90701-KVR-C00	ﾉｯｸﾋﾟﾝ,ｽﾍﾟｼｬﾙ 8X14	2	2	2			
15	91304-KPH-700	Oﾘﾝｸﾞ 29X2.4	1	1	1			
16	92900-08032-0E	ﾎﾞﾙﾄ,ｽﾀｯﾄﾞ 8X32	2	2	2			
17	93404-06012-00	ﾎﾞﾙﾄｳｯｼｬｰ 6X12	1	1	1			
18	93516-05025-0G	ｽｸﾘｭｰ,ﾊﾟﾝ 5X25	1	1	1			
19	96001-06100-00	ﾎﾞﾙﾄ,ﾌﾗﾝｼﾞ 6X100	2	2	2			

www.impex-jp.com

E-3 カムシャフト / バルブ

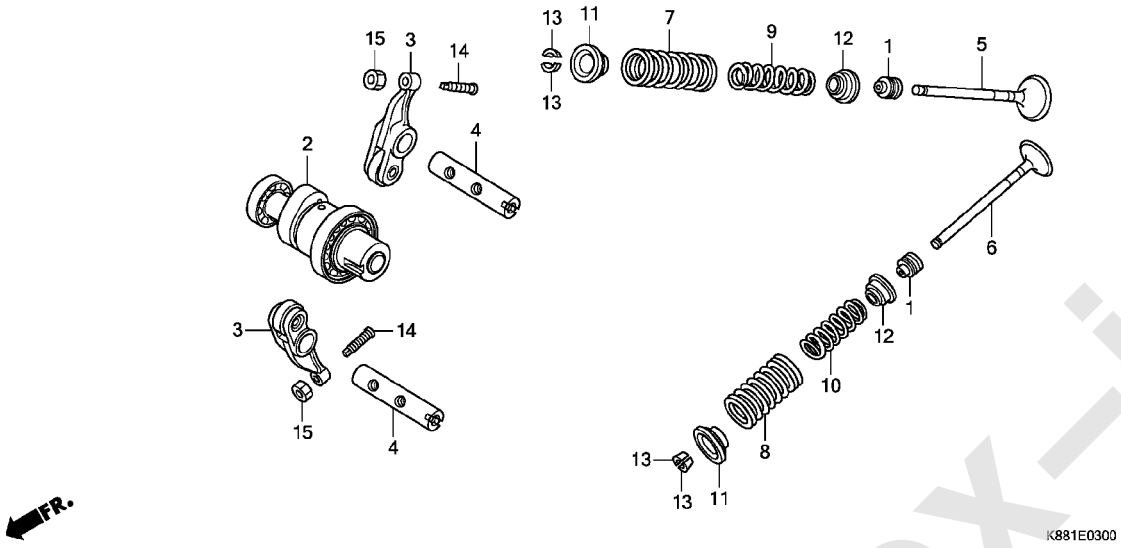

見出番号	部品番号	部品名	使用個数 C110J J	K	L	適用号機 初号機	終号機	タイプ
1	12209-GB4-682	シール,バルブステム(アライ)	2	2	2			
2	14100-K88-L00	カムシャフトCOMP.	1	1	1			
3	14430-GGC-900	アームCOMP.,インテークバルブロツカー (インテーク/エキゾースト)	2	2	2			
4	14451-KVB-S50	シヤフト,ロツカーアーム	2	2	2			
5	14711-KWB-600	バルブ,インレツト	1	1	1			
6	14721-KVY-900	バルブ,エキゾースト	1	1	1			
7	14751-KVB-900	スプリング,バルブアウター	1	1	1			
8	14752-KWV-000	スプリング,エキゾーストバルブアウター	1	1	1			
9	14761-KVB-900	スプリング,バルブインナー	1	1	1			
10	14762-KWV-000	スプリング,エキゾーストバルブインナー	1	1	1			
11	14771-GB4-680	リテーナー,バルブスプリング	2	2	2			
12	14775-GFM-900	シート,バルブスプリング	2	2	2			
13	14781-MA6-000	コツター,バルブ	4	4	4			
14	90012-KYY-900	スクリユー,タペツトアジヤステイング	2	2	2			
15	90206-001-000	ナツト,タペツトアジヤステイング	2	2	2			

www.impex-jp.com

E-4 カムチェン / テンショナー

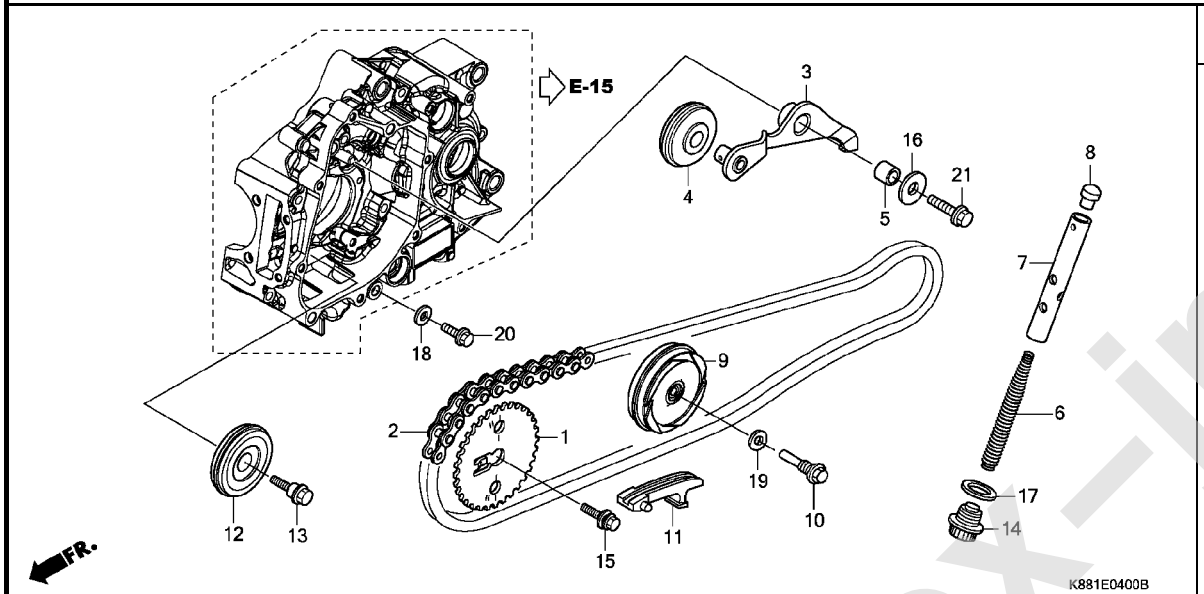

見出 番号	部品番号	部品名	使用個数 J	C110J K	L	適用号機 初号機	終号機	タイプ
1	14321-KYY-900	スプロケット,カム(32T)	1	1	1			
2	14401-KWB-601	チエン,カム(90L)(ダイド-)	1	1	1			
3	14500-K88-L00	アームCOMP.,カムチエンテンショナー	1	1	1			
4	14502-K03-C81	ローラー,カムチエンテンショナー	1	1	1			
5	14531-K03-C20	カラー,カムチエンテンショナー	1	1	1			
6	14541-KVR-C00	スプリング,テンショナー	1	1	1			
7	14550-KVR-C00	ロツドCOMP.,テンショナープツシユ	1	1	1			
8	14561-K88-L01	ヘツド,テンショナープツシユロツド	1	1	1			
9	14610-K88-L01	ローラーCOMP.A,カムチエンガイド	1	1	1			
10	14615-KFL-850	ピン,ガイドローラー	1	1	1			
11	14631-K88-L00	ガイド,カムチエン	1	1	1			
12	14670-K88-L01	ローラーCOMP.B,カムチエンガイド	1	1	1			
13	14675-K88-L00	ボルト,カムチエンガイドローラー	1	1	1			
14	90081-GGN-J00	ボルト,シーリング 14MM	1	1	1			
15	90082-KYY-900	ボルトワツシヤー 8X22	1	1	1			
16	90404-KWW-740	ワツシヤー 8.5X26X2.3	1	1	1			
17	90441-KVR-C00	ワツシヤー,シーリング 14MM	1	1	1			
18	90463-KRM-840	ワツシヤー,シーリング 6.2X12X1.2	1	1	1			
19	90475-KWB-600	ワツシヤー 8MM	1	1	1			
20	95701-06018-00	ボルト,フランジ 6X18	1	1	1			
21	95701-08025-00	ボルト,フランジ 8X25	1	1	1			

www.impex-jp.com

E-5 シリンダー

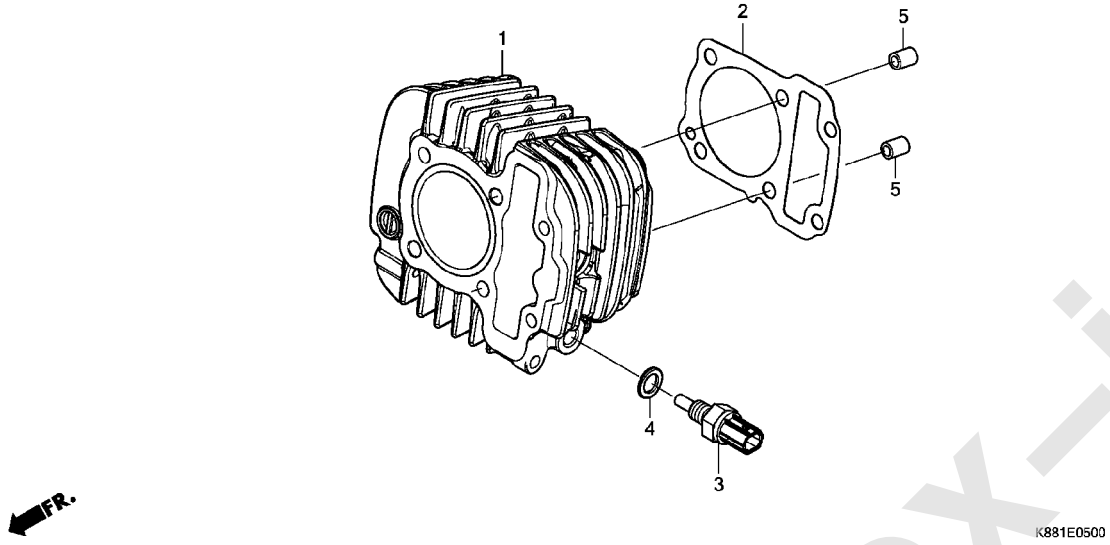

見出番号	部品番号	部品名	使用個数 C110J J	K	L	適用号機 初号機	終号機	タイプ
1	12100-K88-L00	ｼﾘﾝﾀﾞｰCOMP.	1	1	1			
2	12191-KWB-920	ｶﾞｽｹｯﾄ,ｼﾘﾝﾀﾞｰ	1	1	-			
	12191-K58-TC0		-	-	1			
3	37750-KPH-701	ｾﾝｻｰASSY.,ｻｰﾓｽﾀｯﾄｵｲﾙ (ﾊﾟﾅｿﾆｯｸ)	1	1	1			
4	90443-MB0-000	ﾜｯｼｬｰ,ｼｰﾘﾝｸﾞ 10.2MM	1	1	1			
5	90701-KVR-C00	ﾉｯｸﾋﾟﾝ,ｽﾍﾟｼｬﾙ 8X14	2	2	2			

www.impex-jp.com

E-6 R. クランクケースカバー

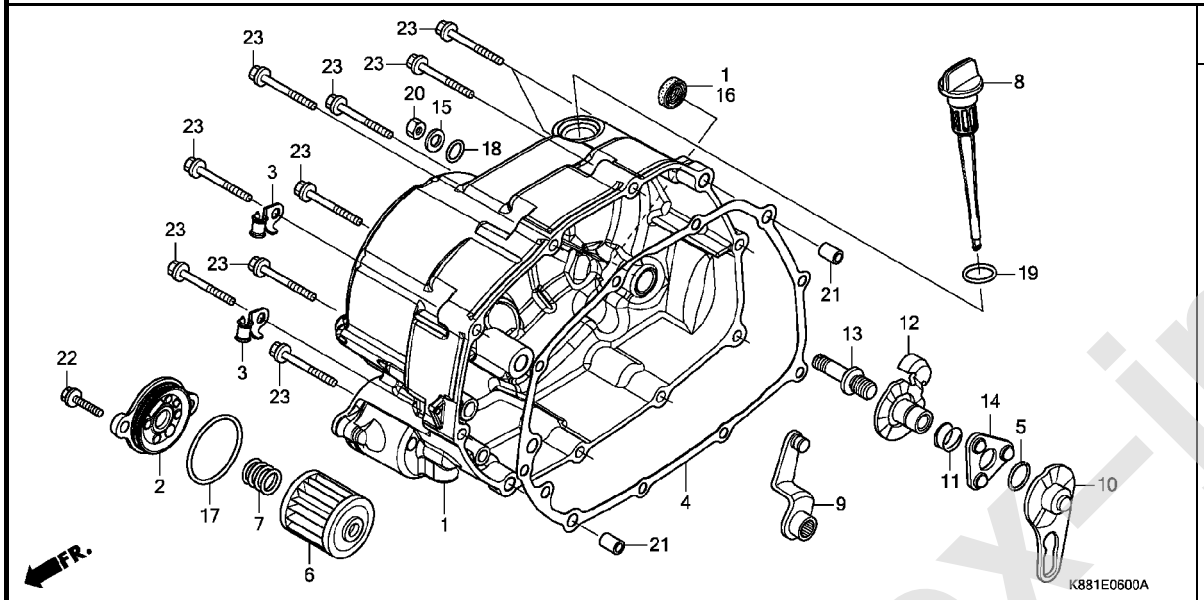

見出番号	部品番号	部品名	使用個数 C110J J	K	L	適用号機 初号機	終号機	タイプ
1	11330-K88-L00	カバ-COMP.,R.クランクケース	1	1	1	--------	--------	J,YA,YC
	11330-K88-Y20	・・・・・・・・・・・・・・・・・・・・・・	-	1	-	--------	--------	YB
2	11337-K88-L00	カバ-,オイルフイルター	1	1	1	--------	--------	J,YA,YC
	11337-K88-Y20	・・・・・・・・・・・・・・・・・・・・・・	-	1	-	--------	--------	YB
3	11346-K88-L00	クランパ-B,オイルテンプセンサーコード	2	2	2			
4	11394-K88-L00	ガスケット,R.クランクケースカバー	1	1	-			
	11394-K88-L01	・・・・・・・・・・・・・・・・・・・・・・	-	-	1			
5	13115-GN5-910	クリツプ,ピストンピン 13MM	1	1	1			
6	15412-MGS-D21	エレメント,オイルフイルター	1	1	1			
7	15414-MEB-670	スプリング,オイルフイルター	1	1	1			
8	15651-KZV-L00	ゲージ,オイルレベル	1	1	1			
9	22810-KVR-C00	レバ-COMP.,クラツチ	1	1	1			
10	22823-KWW-740	プレート,クラツチリフターカム	1	1	1			
11	22825-KWW-740	スプリング,カムプレートサイド	1	1	1			
12	22830-KWW-740	プレートCOMP.,クラツチリフター	1	1	1			
13	22846-KPH-C00	ボルト,クラツチアジヤステイング	1	1	1			
14	22860-KWW-740	リテーナ-COMP.,ボール	1	1	1			
15	90485-KVR-C00	ワツシヤー 8MM	1	1	1			
16	91202-KRS-971	オイルシール 13.8X24X5	1	1	1			
17	91302-PA9-003	Oリング 39.8X2.2(アライ)	1	1	1			
18	91303-001-010	Oリング 8MM	1	1	1			
19	91307-KRM-840	Oリング 18X3	1	1	1			
20	94030-08000	ナツト,6カク 8MM	1	1	1			
21	94301-08140	ノツクピン 8X14	2	2	2			
22	96001-06018-00	ボルト,フランジ 6X18	2	2	2			
23	96001-06040-00	ボルト,フランジ 6X40	10	10	10			

www.impex-jp.com

E-7 ワンウェイクラッチ

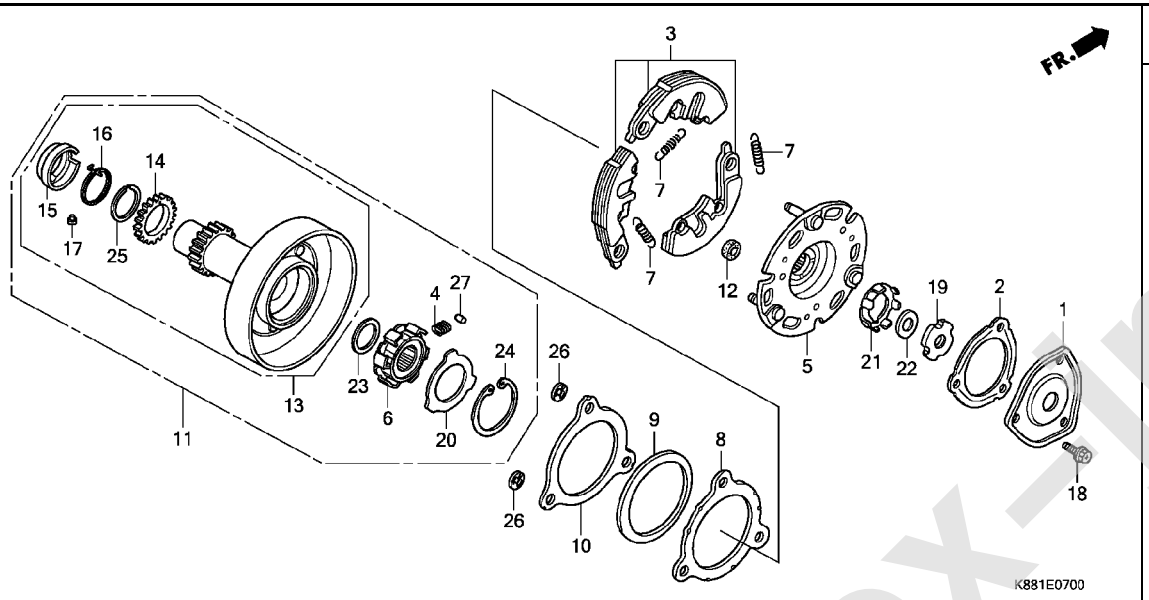

見出番号	部品番号	部品名	使用個数 C110J J	K	L	適用号機 初号機	終号機	タイプ
1	15431-KVR-C00	カバー,オイルフイルター	1	1	1			
2	15439-KWW-741	ガスケット,オイルフイルターカバー(ニチアス)	1	1	1			
3	22535-K88-L00	ウエイトセット,プライマリークラッチ (F.C.C.)	1	1	1			
4	22606-GN5-910	スプリング,ワンウエイリテーナー	6	6	6			
5	22610-KWW-741	プレートCOMP.,プライマリードライブ (F.C.C.)	1	1	1			
6	22630-KWB-601	インナーCOMP.,ワンウエイクラッチ (F.C.C.)	1	1	1			
7	22641-KPH-900	スプリング,プライマリークラッチ	3	3	3			
8	22642-KWW-741	ワッシャー,クラッチサイド(F.C.C.)	1	1	1			
9	22643-KWW-741	スプリング,サイドフリクション (F.C.C.)	1	1	1			
10	22644-KWW-741	プレート,クラッチサイド(F.C.C.)	1	1	1			
11	22660-KWB-601	アウターASSY.,プライマリークラッチ (F.C.C.)	1	1	1			
12	22804-K69-601	ラバー,クラッチダンパー	3	3	3			
13	23120-KTL-740	ギヤーCOMP.,プライマリードライブ (F.C.C.)	1	1	1			
14	23122-KTL-740	サブギヤー(17T)	1	1	1			
15	23123-KFL-850	リテーナー,スプリング(F.C.C.)	1	1	1			
16	23124-GCE-900	スプリング,サブギヤー(F.C.C.)	1	1	1			
17	23125-GN5-910	ピン(F.C.C.)	1	1	1			
18	90083-KFL-850	ボルト,スペシヤルフランジ 5X8	3	3	3			
19	90231-KVR-C00	ナット,ロック 14MM	1	1	1			
20	90401-GB2-000	ワッシャー 30X45X0.8	1	1	1			

www.impex-jp.com

E-7 ワンウェイクラッチ

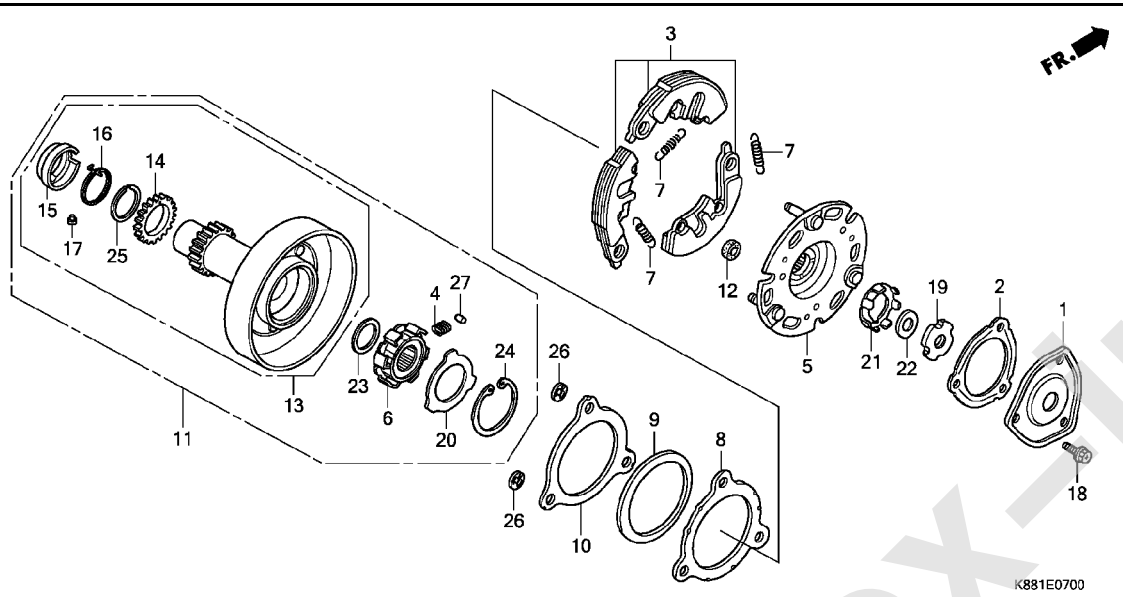

見出 番号	部品番号	部品名	使用個数 C110J J	K	L	適用号機 初号機	終号機	タイプ
21	90431-KVR-C00	ﾜｯｼﾔｰ,ﾛｯｸ	1	1	1			
22	90432-KVR-C00	ﾜｯｼﾔｰB,ﾛｯｸ	1	1	1			
23	90433-KWB-601	ﾜｯｼﾔｰ 17X23X1.5(F.C.C.)	1	1	1			
24	90455-GB2-000	ｻｰｸﾘｯﾌﾟ,ｲﾝﾀｰﾅﾙ 45MM	1	1	1			
25	90603-POX-000	ｾｯﾄﾘﾝｸﾞ 23MM	1	1	1			
26	90605-166-720	ｻｰｸﾘｯﾌﾟ 7MM	3	3	3			
27	91101-GB2-000	ﾛｰﾗｰ 5X8	6	6	6			

www.impex-jp.com

E-8 クラッチ

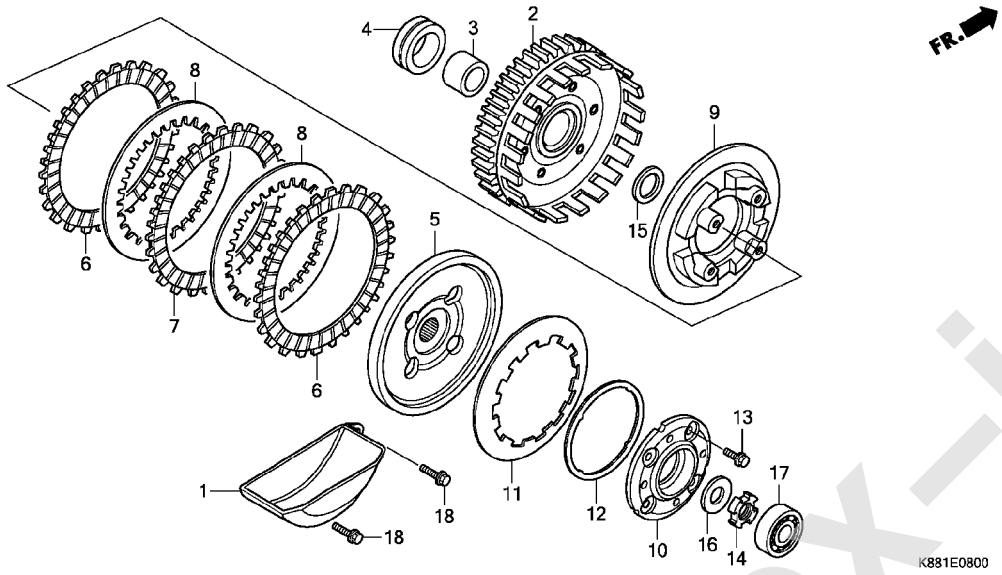

見出番号	部品番号	部品名	使用個数 C110J J	K	L	適用号機 初号機	終号機	タイプ
1	15661-KVR-C00	ﾌﾟﾚｰﾄCOMP.,ｵｲﾙｾﾊﾟﾚｰﾄ	1	1	1			
2	22110-K88-L01	ｱｳﾀｰCOMP.,ｸﾗﾂﾁ(69T)	1	1	1			
3	22115-KPH-900	ｶﾞｲﾄﾞ,ｸﾗﾂﾁｱｳﾀｰ	1	1	1			
4	22116-K88-L00	ｶﾗｰ,ｸﾗﾂﾁｱｳﾀｰ	1	1	1			
5	22121-KWW-741	ｾﾝﾀｰ,ｸﾗﾂﾁ(F.C.C.)	1	1	1			
6	22201-KWW-741	ﾃﾞｨｽｸ,ｸﾗﾂﾁﾌﾘｸｼｮﾝ(F.C.C.)	2	2	2			
7	22204-KWW-741	ﾃﾞｨｽｸB,ｸﾗﾂﾁﾌﾘｸｼｮﾝ	1	1	1			
8	22321-KWW-741	ﾌﾟﾚｰﾄ,ｸﾗﾂﾁ	2	2	2			
9	22351-KWW-741	ﾌﾟﾚｰﾄ,ｸﾗﾂﾁﾌﾟﾚｯｼｬｰ(F.C.C.)	1	1	1			
10	22361-KWW-741	ﾌﾟﾚｰﾄ,ｸﾗﾂﾁﾘﾌﾀｰ	1	1	1			
11	22401-KWW-741	ｽﾌﾟﾘﾝｸﾞ,ｸﾗﾂﾁ(F.C.C.)	1	1	1			
	22401-KWW-A81		1	1	1			
12	22402-KWW-741	ｼｰﾄ,ｸﾗﾂﾁｽﾌﾟﾘﾝｸﾞ	1	1	1			
13	90050-KWB-601	ﾎﾞﾙﾄ,ｽﾍﾟｼｬﾙﾌﾗﾝｼﾞ 6X16	4	4	4			
14	90231-198-010	ﾅｯﾄB,ﾛｯｸ 14MM	1	1	1			
15	90403-KPH-900	ﾜｯｼｬｰ,ｽﾗｽﾄ 17MM	1	1	1			
16	90462-KWW-740	ﾜｯｼｬｰ 14.1MM	1	1	1			
17	91016-KZV-J01	ﾍﾞｱﾘﾝｸﾞ,ﾗｼﾞｱﾙﾎﾞｰﾙ 6200	1	1	1			
18	95701-06020-00	ﾎﾞﾙﾄ,ﾌﾗﾝｼﾞ 6X20	2	2	2			

www.impex-jp.com

E-9 スターティングクラッチ

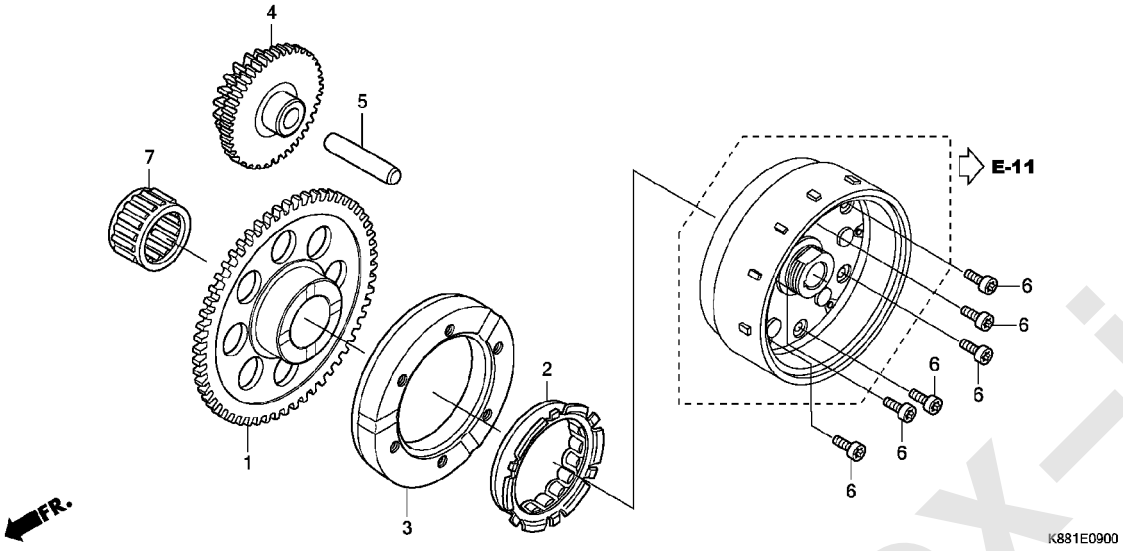

見出 番号	部品番号	部品名	使用個数 C110J J	K	L	適用号機 初号機	終号機	タイプ
1	28111-K88-L00	ｷﾞﾔｰ,ｽﾀｰﾀｰﾄﾞﾘﾌﾞﾝ(55T)･･･	1	1	1			
2	28120-KYA-901	ｸﾗｯﾁ,ﾜﾝｳｴｲ･･･････････････	1	1	1			
3	28128-K79-E00	ｱｳﾀｰ,ｽﾀｰﾃｲﾝｸﾞｸﾗｯﾁ･･･････	1	1	1			
4	28130-KWW-740	ｷﾞﾔｰCOMP.,ｽﾀｰﾀｰﾘﾀﾞｸｼｮﾝ (55T/14T)	1	1	1			
5	28132-KPH-C00	ｼﾔﾌﾄ,ﾘﾀﾞｸｼｮﾝｷﾞﾔｰ････････	1	1	1			
6	90085-KTC-920	ﾎﾞﾙﾄ,ｿｹｯﾄ 6X14･･･････････	6	6	6			
7	91011-K88-L01	ﾍﾞｱﾘﾝｸﾞ,ﾆｰﾄﾞﾙ 21X27X18･･	1	1	1			

www.impex-jp.com

E-10 L. クランクケースカバー

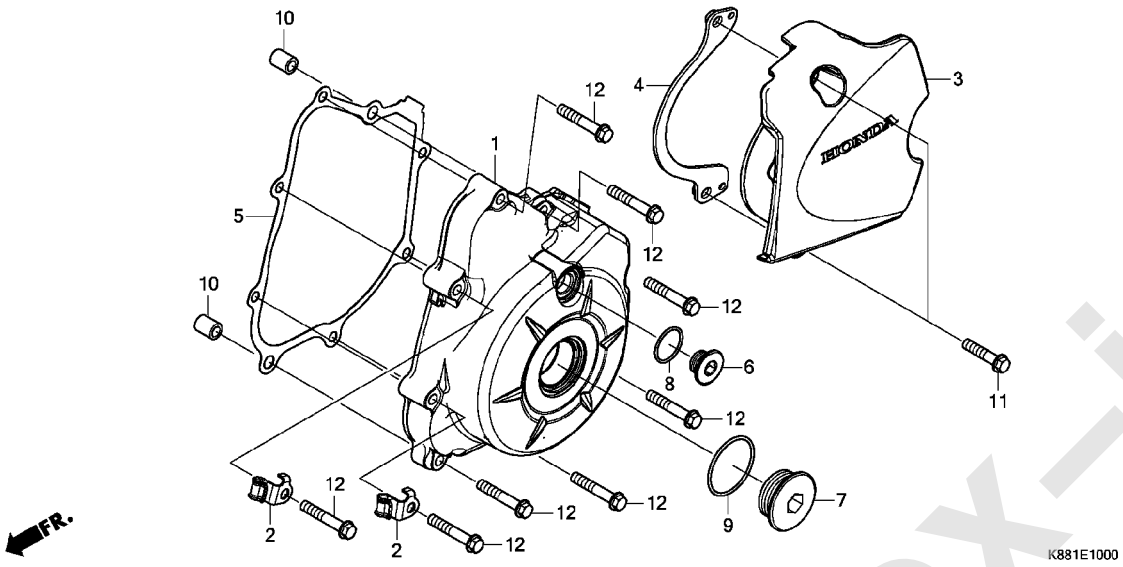

見出番号	部品番号	部品名	使用個数 J	K	L	適用号機 初号機	終号機	タイプ
			C110J					
1	11341-KWV-000	カバー,L.クランクケース・・・・・・・・・・	1	1	1	--------	--------	J,YA,YC
	11341-K88-Y20	・・・・・・・・・・・・・・・・・・・・・・	-	1	-	--------	--------	YB
2	11346-KTR-940	クランパーA,オイルテンプセンサーコード・	2	2	2			
3	11361-K88-L00	カバー,L.リヤー・・・・・・・・・・・・・・	1	1	1	--------	--------	J,YA,YC
	11361-K88-Y20	・・・・・・・・・・・・・・・・・・・・・・	-	1	-	--------	--------	YB
4	11365-K88-L00	ガイドCOMP.,ドライブチエン・・・・	1	1	1			
5	11395-KWB-920	ガスケット,L.クランクケースカバー・・・・	1	1	-			
	11395-K58-TC0	・・・・・・・・・・・・・・・・・・・・・・	-	-	1			
6	90084-K88-L00	キヤツプ 14MM・・・・・・・・・・・・・・	1	1	1			
7	90087-K88-L00	キヤツプ 30MM・・・・・・・・・・・・・・	1	1	1			
8	91308-KVR-C00	Oリング 13.8X2.5・・・・・・・・・・・	1	1	1			
9	91312-KWW-C00	Oリング 30MM・・・・・・・・・・・・・・	1	1	1			
10	94301-08140	ノックピン 8X14・・・・・・・・・・・・・	2	2	2			
11	96001-06028-00	ボルト,フランジ 6X28・・・・・・・・・	2	2	2			
12	96001-06035-00	ボルト,フランジ 6X35・・・・・・・・・	8	8	8			

www.impex-jp.com

E-11 ジェネレーター

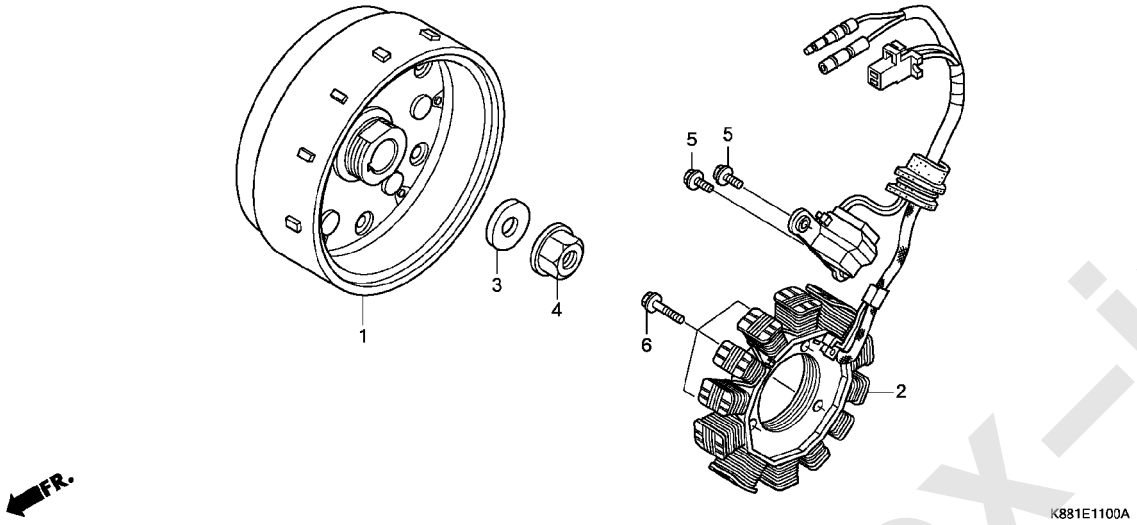

見出 番号	部品番号	部品名	使用個数 C110J J	K	L	適用号機 初号機	終号機	タイプ
1	31110-K88-L01	フライホイールCOMP.	1	1	1			
2	31120-K88-L01	ステーターCOMP.	1	1	1			
3	90403-KN6-930	ワッシャー 10X24	1	1	1			
4	94050-10000	ナット,フランジ 10MM	1	1	1			
5	96001-06016-00	ボルト,フランジ 6X16	2	2	2			
6	96001-06025-00	ボルト,フランジ 6X25	3	3	3			

www.impex-jp.com

E-13 スターターモーター

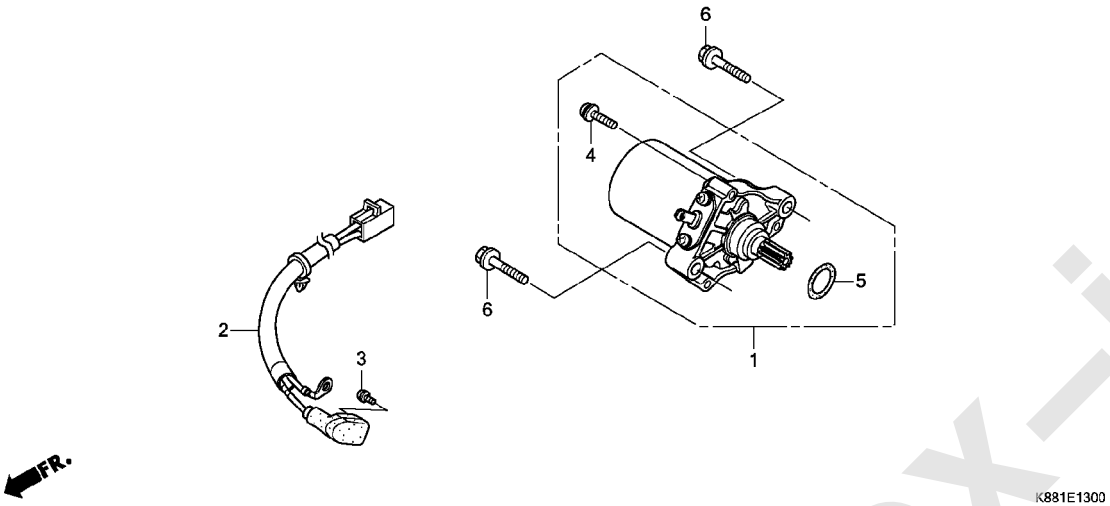

見出 番号	部品番号	部品名	使用個数 C110J J	K	L	適用号機 初号機	終号機	タイプ
1	31210-KWW-742	モーターユニット,スターター	1	1	1			
2	32105-KZV-J01	サブコード,スターターモーター	1	1	1			
3	90001-KWW-742	スクリューワッシャー 4X6	1	1	1			
4	90004-KWW-742	スクリューワッシャー 5X16	1	1	1			
5	91309-GFC-771	Oリング 16X3.1	1	1	1			
6	96001-06032-00	ボルト,フランジ 6X32	2	2	2			

www.impex-jp.com

E-14 オイルポンプ

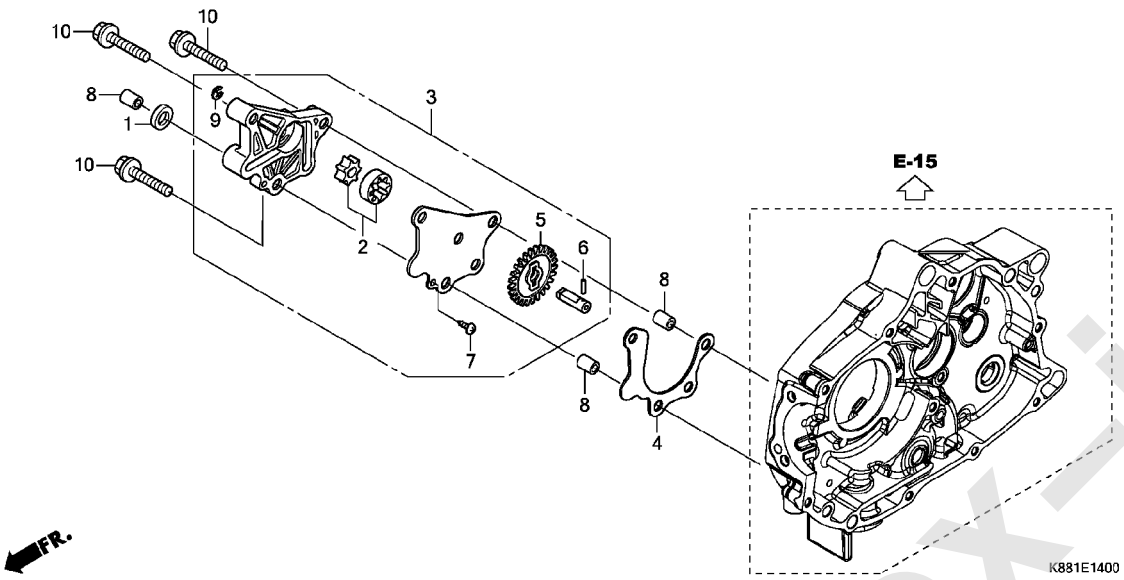

見出 番号	部品番号	部品名	使用個数 C110J J	K	L	適用号機 初号機	終号機	タイプ
1	12396-KRM-840	ｶﾞｽｹｯﾄB,ﾍｯﾄﾞｶﾊﾞｰ	1	1	1			
2	15021-K88-L00	ﾛｰﾀｰｾｯﾄ,ｵｲﾙﾎﾟﾝﾌﾟ	1	1	1			
3	15100-K88-L00	ﾎﾟﾝﾌﾟASSY.,ｵｲﾙ	1	1	1			
4	15119-K88-L01	ｶﾞｽｹｯﾄ,ｵｲﾙﾎﾟﾝﾌﾟ	1	1	1			
5	15133-K88-L00	ｷﾞﾔｰ,ｵｲﾙﾎﾟﾝﾌﾟﾄﾞﾘﾌﾞﾝ(25T)	1	1	1			
6	91101-K88-L00	ﾛｰﾗｰ 3X15.8	1	1	1			
7	93901-34120	ｽｸﾘｭｰ,ﾀｯﾋﾟﾝｸﾞ 4X8	1	1	1			
8	94301-08140	ﾉｯｸﾋﾟﾝ 8X14	3	3	3			
9	94540-06018	Eﾘﾝｸﾞ 6MM	1	1	1			
10	96001-06035-00	ﾎﾞﾙﾄ,ﾌﾗﾝｼﾞ 6X35	3	3	3			

www.impex-jp.com

E-15 クランクケース

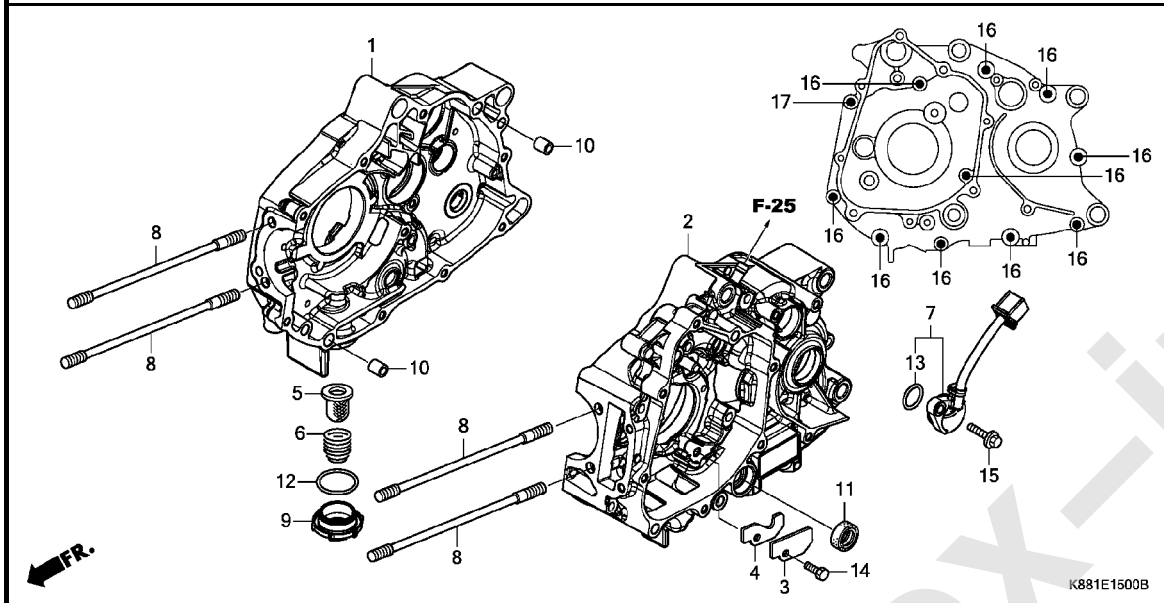

見出番号	部品番号	部品名	使用個数 C110J J	K	L	適用号機 初号機	終号機	タイプ
1	11100-K88-L00	クランクケースCOMP.,R.	1	1	1			
2	11200-K88-L00	クランクケースCOMP.,L.	1	1	-			
	11200-K88-L01		-	-	1			
3	11218-K88-L00	プレート,オイルストツパー	1	1	1			
4	11219-K88-L01	ガスケット,オイルストツパープレート	1	1	1			
5	15421-GFC-900	スクリーン,オイルフイルター	1	1	1			
6	15426-GE1-920	スプリング,オイルフイルタースクリーン	1	1	1			
7	35759-K88-L01	スイツチASSY.,チエンジ	1	1	1			
8	90031-KWB-600	ボルト,スタツド 7X180.5	4	4	4			
9	90082-K88-L00	キヤツプ,オイルホール	1	1	1			
10	90703-KVR-C00	ノツクピン,スペシヤル 10X14	2	2	2			
11	91208-KWW-C01	オイルシール 11.6X22X7	1	1	1			
12	91301-K88-L00	Oリング 30.4X2.9	1	1	1			
13	91301-KWW-C01	Oリング 21.0X2.4	1	1	1			
14	93101-06014-0A	ボルト,6カク 6X14	1	1	1			
15	95701-06018-00	ボルト,フランジ 6X18	1	1	1			
16	96001-06060-00	ボルト,フランジ 6X60	10	10	10			
17	96001-06075-00	ボルト,フランジ 6X75	1	1	1			

www.impex-jp.com

E-16 クランクシャフト / ピストン

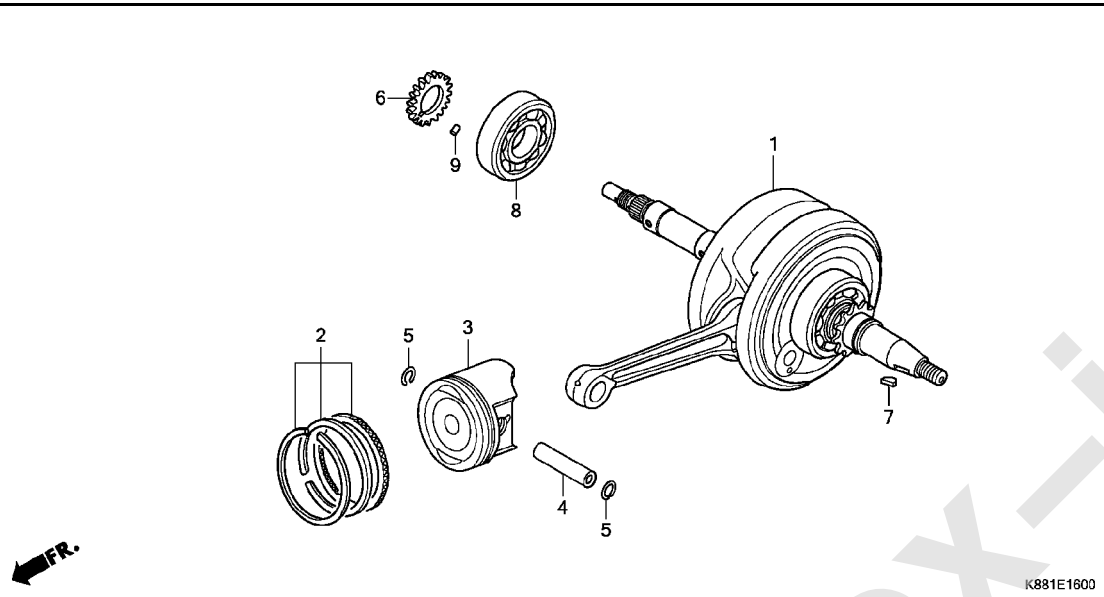

見出 番号	部品番号	部品名	使用個数 C110J J	K	L	適用号機 初号機	終号機	タイプ
1	13000-K88-L00	ｸﾗﾝｸｼｬﾌﾄCOMP.	1	1	1			
2	13011-K88-L00	ﾘﾝｸﾞｾｯﾄ,ﾋﾟｽﾄﾝ(ｽﾀﾝﾀﾞｰﾄﾞ) (ﾘｹﾝ)	1	1	1			
3	13101-K88-L00	ﾋﾟｽﾄﾝ(ｽﾀﾝﾀﾞｰﾄﾞ)	1	1	1			
4	13111-KVR-C00	ﾋﾟﾝ,ﾋﾟｽﾄﾝ	1	1	1			
5	13115-KVR-C00	ｸﾘｯﾌﾟ,ﾋﾟｽﾄﾝﾋﾟﾝ	2	2	2			
6	15341-K88-L00	ｷﾞﾔｰ,ｵｲﾙﾎﾟﾝﾌﾟﾄﾞﾗｲﾌﾞ(17T)	1	1	1			
7	90741-003-010	ｷｰ,ｳｯﾄﾞﾗﾌ 4MM	1	1	1			
8	91001-K03-N32	ﾍﾞｱﾘﾝｸﾞ,ﾗｼﾞｱﾙﾎﾞｰﾙ 63/22 (NSK)	1	1	1			
9	94303-03050	ﾉｯｸﾋﾟﾝ 3X5	1	1	1			

www.impex-jp.com

E-17 トランスミッション

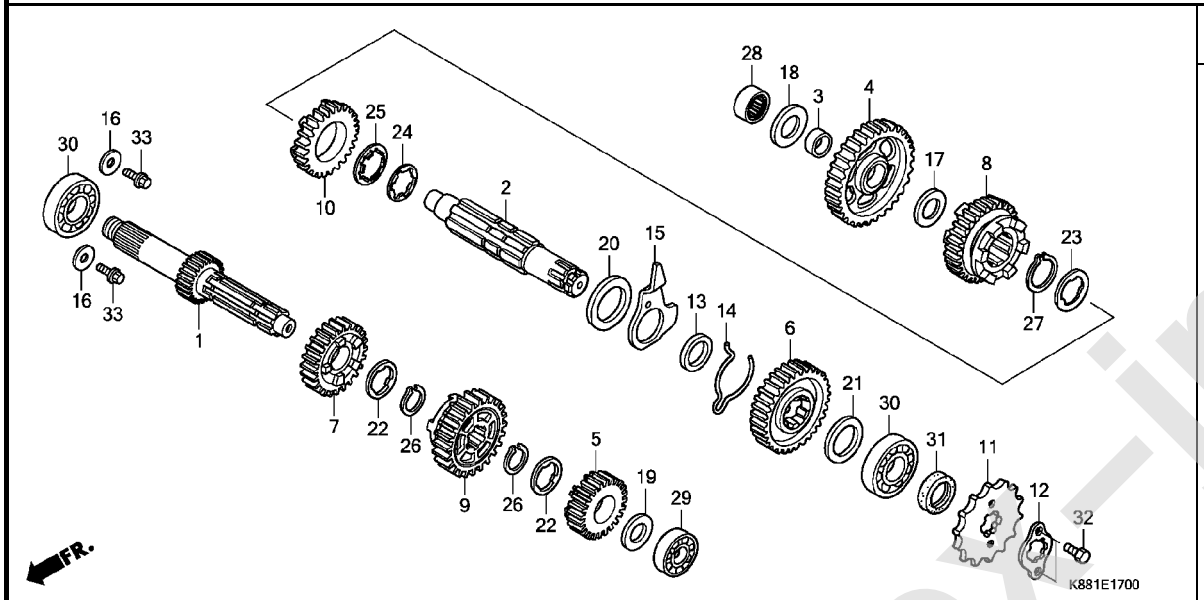

見出番号	部品番号	部品名	使用個数 C110J J	K	L	適用号機 初号機	終号機	タイプ
1	23211-K88-L00	メインシャフト(13T)	1	1	1			
2	23221-K88-L00	カウンターシャフト	1	1	1			
3	23415-KWW-A80	ブッシュ 15MM	1	1	1			
4	23421-KZV-J00	ギヤー,カウンターシャフトファースト(34T)	1	1	1			
5	23431-KZV-J01	ギヤー,メインシャフトセカンド(18T)	1	1	1			
6	23441-KZV-J00	ギヤー,カウンターシャフトセカンド(28T)	1	1	1			
7	23451-KWW-740	ギヤー,メインシャフトサード(22T)	1	1	1			
8	23461-KWW-740	ギヤー,カウンターシャフトサード(25T)	1	1	1			
9	23471-KZV-J01	ギヤー,メインシャフトフォース(24T)	1	1	1			
10	23481-KZV-J00	ギヤー,カウンターシャフトフォース(22T)	1	1	1			
11	23801-GF6-000	スプロケット,ドライブ(14T)	1	1	1			
12	23802-KVR-C00	プレート,フイキシング	1	1	1			
13	23911-KPH-900	カラー,ロックプレート	1	1	1			
14	24305-KWB-600	スプリング,チエンジフリクション	1	1	1			
15	24306-KWB-600	プレート,トラムロック	1	1	1			
16	90407-KWW-740	ワッシャー 6.2X19X2.3	2	2	2			
17	90412-187-000	ワッシャー,スラスト 15MM	1	1	1			
18	90412-K63-D30	ワッシャー,スペシャル 14X26	1	1	1			
19	90412-KPH-900	ワッシャー,スペシャル 12X23	1	1	1			
20	90452-413-000	ワッシャー,スラスト 20MM	1	1	1			
21	90452-GB4-770	ワッシャー,スラスト 17MM	1	1	1			
22	90461-035-000	ワッシャー,スプライン 17MM	2	2	2			
23	90461-459-010	ワッシャー,スプライン 20MM	1	1	1			
24	90461-KWB-600	ワッシャー,スプライン 20MM	1	1	1			
25	90465-KWB-600	ワッシャー,ロック 20MM	1	1	1			

www.impex-jp.com

E-17 トランスミッション

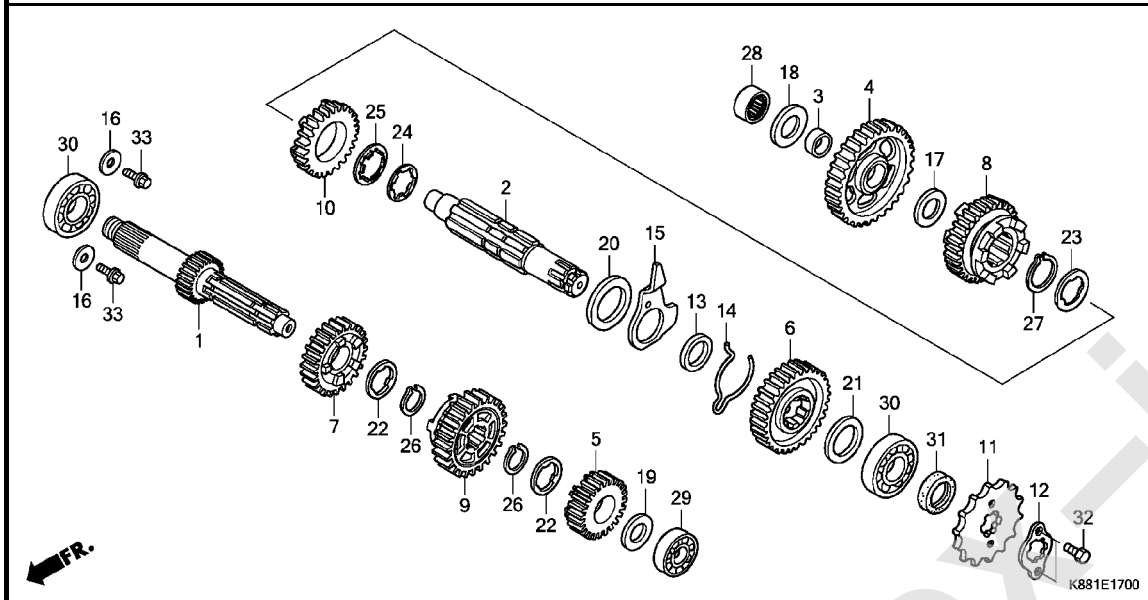

見出 番号	部品番号	部品名	使用個数 C110J J	K	L	適用号機 初号機	終号機	タイプ
26	90601-KYY-900	ｻｰｸﾘｯﾌﾟ 17MM ·····	2	2	2			
27	90602-KYY-900	ｻｰｸﾘｯﾌﾟ 20MM ·····	1	1	1			
28	91007-K63-D31	ﾍﾞｱﾘﾝｸﾞ,ﾆｰﾄﾞﾙ 14X22X13 (SCHAEFFLER)	1	1	1			
29	91013-KZV-L01	ﾍﾞｱﾘﾝｸﾞ,ﾗｼﾞｱﾙﾎﾞｰﾙ 6001 ··	1	1	1			
30	91015-KZV-L01	ﾍﾞｱﾘﾝｸﾞ,ﾗｼﾞｱﾙﾎﾞｰﾙ 6203 ··	2	2	2			
31	91204-KWB-601	ｵｲﾙｼｰﾙ 17X29X5 ·····	1	1	1			
32	92101-06010-0A	ﾎﾞﾙﾄ,6ｶｸ 6X10 ·····	2	2	2			
33	95701-06012-00	ﾎﾞﾙﾄ,ﾌﾗﾝｼﾞ 6X12 ·····	2	2	2			

www.impex-jp.com

E-19 ギヤーシフトドラム

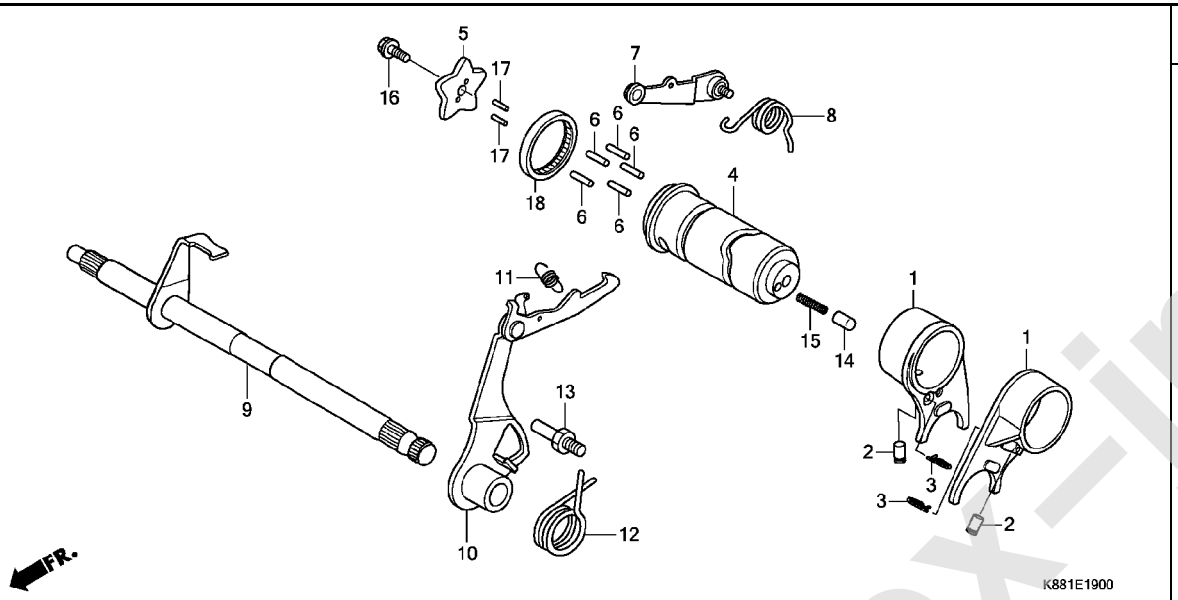

見出 番号	部品番号	部品名	使用個数 C110J J	K	L	適用号機 初号機	終号機	タイプ
1	24211-KWW-741	ﾌｫｰｸ,ｷﾞﾔｰｼﾌﾄ	2	2	2			
2	24261-121-742	ﾋﾟﾝ,ｷﾞﾔｰｼﾌﾄﾌｫｰｸｶﾞｲﾄﾞ	2	2	2			
3	24263-KVR-C00	ｸﾘｯﾌﾟ,ｷﾞﾔｰｼﾌﾄﾌｫｰｸｶﾞｲﾄﾞﾋﾟﾝ	2	2	2			
4	24301-K88-L00	ﾄﾞﾗﾑ,ｷﾞﾔｰｼﾌﾄ	1	1	1			
5	24411-KWW-740	ﾌﾟﾚｰﾄ,ｷﾞﾔｰｼﾌﾄﾄﾞﾗﾑｽﾄｯﾊﾟｰ	1	1	1			
6	24421-200-000	ﾋﾟﾝ,ｷﾞﾔｰｼﾌﾄﾄﾞﾗﾑ	5	5	5			
7	24430-KVR-C00	ｱｰﾑCOMP.,ｼﾌﾄﾄﾞﾗﾑｽﾄｯﾊﾟｰ	1	1	1			
8	24435-KVR-C00	ｽﾌﾟﾘﾝｸﾞ,ｼﾌﾄﾄﾞﾗﾑｽﾄｯﾊﾟｰ	1	1	1			
9	24610-K88-L00	ｽﾋﾟﾝﾄﾞﾙCOMP.,ｷﾞﾔｰｼﾌﾄ	1	1	1			
10	24630-KWW-640	ｱｰﾑCOMP.,ｷﾞﾔｰｼﾌﾄ	1	1	1			
	24630-KWW-C00		1	1	1			
11	24641-041-000	ｽﾌﾟﾘﾝｸﾞ,ｷﾞﾔｰｼﾌﾄｱｰﾑ	1	1	1			
	24641-KVR-C00		1	1	1			
12	24651-041-000	ｽﾌﾟﾘﾝｸﾞ,ｷﾞﾔｰｼﾌﾄﾘﾀｰﾝ	1	1	1			
	24651-KVR-C00		1	1	1			
13	24652-KPH-900	ﾋﾟﾝ,ｼﾌﾄﾘﾀｰﾝｽﾌﾟﾘﾝｸﾞ	1	1	1			
14	35751-KWW-C00	ｷｬﾂﾌﾟ,ﾁｪﾝｼﾞｽｲｯﾁｺﾝﾀｸﾄ	1	1	1			
15	35752-KPH-900	ｽﾌﾟﾘﾝｸﾞ,ﾁｪﾝｼﾞｽｲｯﾁｺﾝﾀｸﾄ	1	1	1			
16	90071-171-010	ﾎﾞﾙﾄ,ﾉｯｸ 6MM	1	1	1			
17	90704-KWW-C00	ﾛｰﾗｰ 3X10	2	2	2			
18	91022-KA4-741	ﾍﾞｱﾘﾝｸﾞ,ｼｴﾙ 33X38X8	1	1	1			

www.impex-jp.com

E-20 キックスタータースピンドル

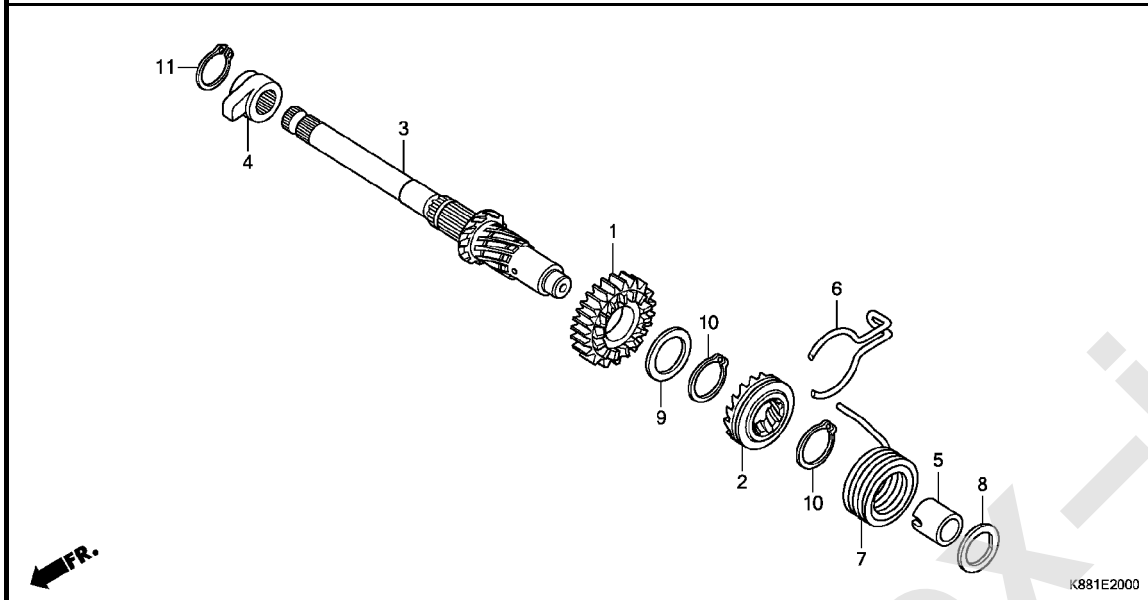

見出番号	部品番号	部品名	使用個数 C110J J	K	L	適用号機 初号機	終号機	タイプ
1	28211-KWB-600	ﾋﾟﾆｵﾝ,ｷｯｸｽﾀｰﾀｰ(23T)	1	1	1			
2	28221-KWB-600	ﾗﾁｴｯﾄ,ｽﾀｰﾀｰﾄﾞﾗｲﾌﾞ	1	1	1			
3	28251-KWB-600	ｽﾋﾟﾝﾄﾞﾙ,ｷｯｸｽﾀｰﾀｰ	1	1	1			
4	28262-KWB-600	ﾘﾃｰﾅｰ,ｷｯｸｽﾋﾟﾝﾄﾞﾙ	1	1	1			
5	28265-KWB-600	ｶﾗｰ,ｷｯｸｽﾌﾟﾘﾝｸﾞ	1	1	1			
6	28271-KWB-600	ｽﾌﾟﾘﾝｸﾞ,ﾌﾘｸｼｮﾝｽﾀｰﾀｰｷﾞﾔｰ	1	1	1			
	28271-KYY-900		1	1	1			
7	28281-KWB-600	ｽﾌﾟﾘﾝｸﾞ,ｷｯｸﾘﾀｰﾝ	1	1	1			
8	90451-KGH-900	ﾜｯｼﾔｰ,ｽﾍﾟｼｬﾙ 14MM	1	1	1			
9	90454-107-000	ﾜｯｼﾔｰ,ｽﾗｽﾄ 20MM	1	1	1			
10	90605-200-000	ｾｯﾄﾘﾝｸﾞ 20MM	2	2	2			
	90605-GFP-900		2	2	2			
	90605-KYY-900		2	2	2			
11	94510-16000	ｻｰｸﾘｯﾌﾟ,ｴｷｽﾀｰﾅﾙ 16MM	1	1	1			

www.impex-jp.com

E-23 スロットルボディ

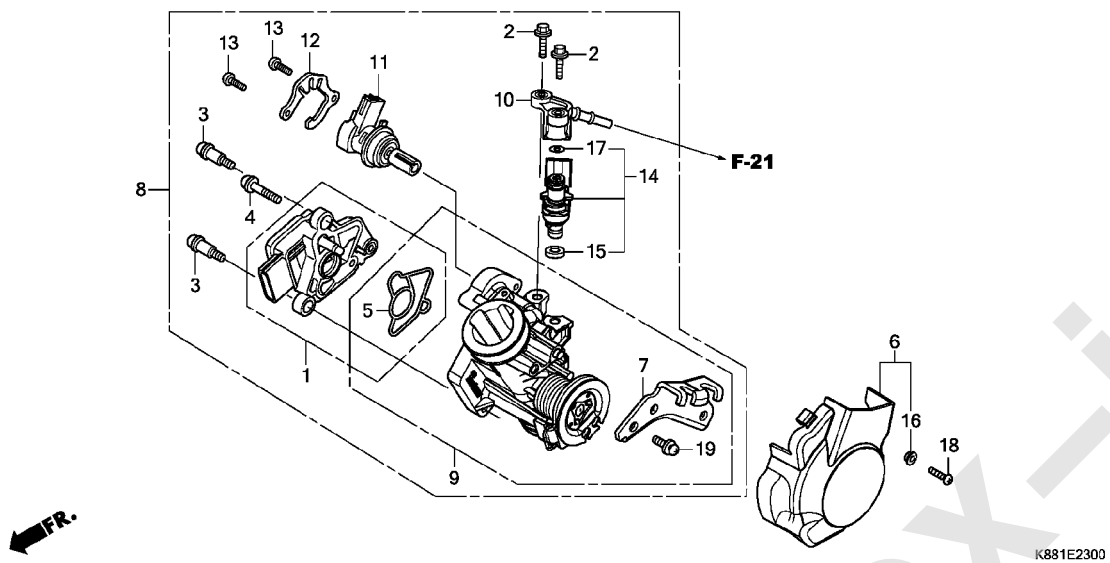

見出 部品番号	部品名	使用個数 C110J J	K	L	適用号機 初号機	終号機	タイプ
1 16060-K88-L01	センサーセット	1	1	1			
2 16080-KPH-701	ボルト,フランジ 5X20	2	2	2			
3 16081-KPH-701	スクリュー,トルクス 5X8.7	2	2	2			
4 16082-KPH-701	スクリュー,トルクス 5X17	1	1	1			
5 16083-KTR-941	Oリング,スロットルボディ	1	1	1			
6 16150-K88-L00	カバー,スロットルケーブル	1	1	1			
7 16169-K88-L01	ステー,ワイヤー	1	1	1			
8 16400-K88-L01	ボディASSY.,スロットル(GQWFA A)	1	1	1			
9 16410-K88-L01	ボディセット	1	1	1			
10 16422-KZV-J01	ジョイント,インジェクター	1	1	1			
11 16430-KTM-D22	バルブセット,アイドルエアーコントロール	1	1	1			
12 16432-GFM-901	プレート,アイドルエアーコントロールバルブ	1	1	1			
13 16433-HN8-A61	スクリュー,トルクス	2	2	2			
14 16450-K03-H11	インジェクターASSY.,フユーエル	1	1	1			
15 16472-KPC-D50	リング,シール	1	1	1			
16 61106-GGN-J00	カラー,スロットルボディカバー	1	1	1			
17 91301-GGL-J01	Oリング 6.3X2.2	1	1	1			
18 93500-05012-0H	スクリュー,パン 5X12	1	1	1			
19 93892-05012-18	スクリューワッシャー 5X12	1	1	1			

www.impex-jp.com

EOP-1 ガスケットキット A

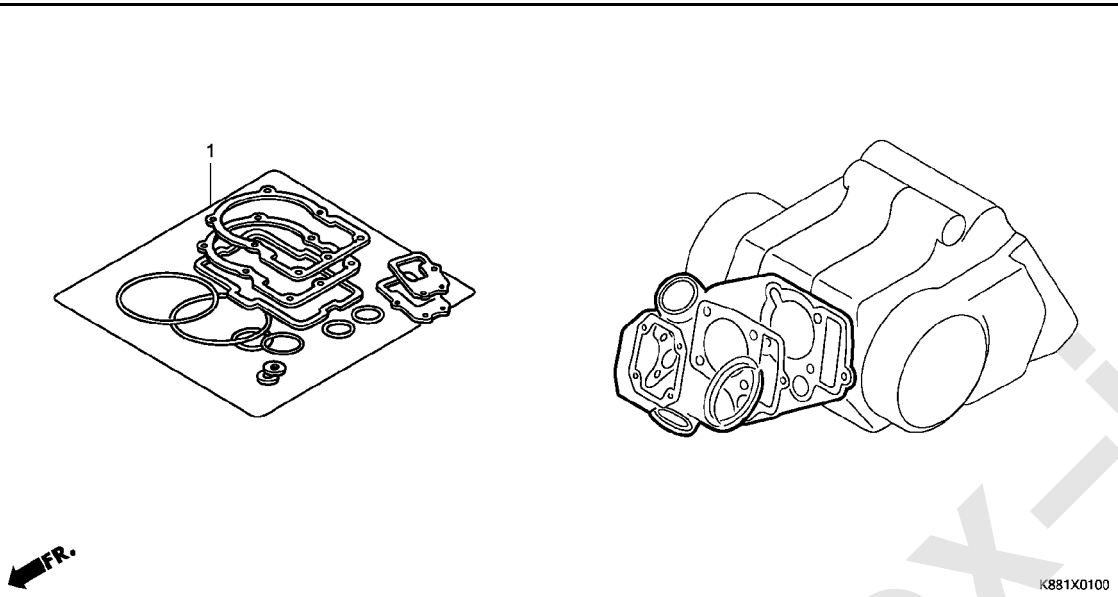

見出 番号	部品番号	部品名	使用個数 C110J J	K	L	適用号機 初号機	終号機	タイプ
1	12251-K88-L01	ｶﾞｽｹｯﾄ,ｼﾘﾝﾀﾞｰﾍｯﾄﾞ (ﾆｯﾎﾟﾝﾘｰｸﾚｽ)	1	1	1			
	12391-KWB-600	ｶﾞｽｹｯﾄ,ﾍｯﾄﾞｶﾊﾞｰ	1	1	1			
	18291-KVR-C00	ｶﾞｽｹｯﾄ,ｴｷｿﾞｰｽﾄﾊﾟｲﾌﾟ	1	1	1			
	90401-KWW-C00	ﾗﾊﾞｰ,ﾏｳﾝﾃｲﾝｸﾞ	2	2	2			
	90443-MB0-000	ﾜｯｼｬｰ,ｼｰﾘﾝｸﾞ 10.2MM	1	1	1			
	90463-KRM-840	ﾜｯｼｬｰ,ｼｰﾘﾝｸﾞ 6.2X12X1.2	1	1	1			
	90475-KWB-600	ﾜｯｼｬｰ 8MM	1	1	1			
	91304-KPH-700	Oﾘﾝｸﾞ 29X2.4	1	1	1			
	06111-K88-L00	ｶﾞｽｹｯﾄｷｯﾄA	1	1	-			
	12191-KWB-920	ｶﾞｽｹｯﾄ,ｼﾘﾝﾀﾞｰ	1	1	-			
	06111-K88-L01	ｶﾞｽｹｯﾄｷｯﾄA	-	-	1			
	12191-K58-TC0	ｶﾞｽｹｯﾄ,ｼﾘﾝﾀﾞｰ	-	-	1			

www.impex-jp.com

EOP-2 ガスケットキット B

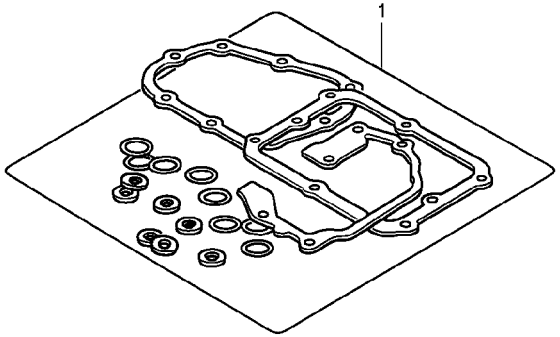

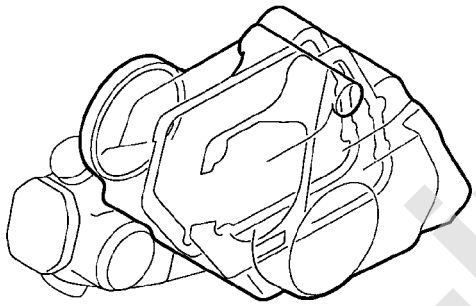

K881X0200

見出番号	部品番号	部品名	使用個数 J	C110J K	L	適用号機 初号機	終号機	タイプ
1	11219-K88-L01	ｶﾞｽｹｯﾄ,ｵｲﾙｽﾄﾂﾊﾟｰﾌﾟﾚｰﾄ･･･	1	1	1			
	12396-KRM-840	ｶﾞｽｹｯﾄB,ﾍｯﾄﾞｶﾊﾞｰ･･･････	1	1	1			
	15119-K88-L01	ｶﾞｽｹｯﾄ,ｵｲﾙﾎﾟﾝﾌﾟ ･･･････	1	1	1			
	15439-KWW-741	ｶﾞｽｹｯﾄ,ｵｲﾙﾌｲﾙﾀｰｶﾊﾞｰ(ﾆﾁｱｽ)	1	1	1			
	90441-KVR-C00	ﾜｯｼﾔｰ,ｼｰﾘﾝｸﾞ 14MM･･･････	1	1	1			
	90463-KRM-840	ﾜｯｼﾔｰ,ｼｰﾘﾝｸﾞ 6.2X12X1.2･	1	1	1			
	91301-K88-L00	Oﾘﾝｸﾞ 30.4X2.9･･･････	1	1	1			
	91301-KWW-C01	Oﾘﾝｸﾞ 21.0X2.4･･･････	1	1	1			
	91302-PA9-003	Oﾘﾝｸﾞ 39.8X2.2(ｱﾗｲ)････	1	1	1			
	91303-001-010	Oﾘﾝｸﾞ 8MM･･･････････	1	1	1			
	91307-KRM-840	Oﾘﾝｸﾞ 18X3･･･････････	1	1	1			
	91308-KVR-C00	Oﾘﾝｸﾞ 13.8X2.5･･･････	1	1	1			
	91309-GFC-771	Oﾘﾝｸﾞ 16X3.1･････････	1	1	1			
	91312-KWW-C00	Oﾘﾝｸﾞ 30MM･･･････････	1	1	1			
	06112-K88-J00	ｶﾞｽｹｯﾄｷｯﾄB･･･････････	1	1	-			
	11394-K88-L00	ｶﾞｽｹｯﾄ,R.ｸﾗﾝｸｹｰｽｶﾊﾞｰ････	1	1	-			
	11395-KWB-920	ｶﾞｽｹｯﾄ,L.ｸﾗﾝｸｹｰｽｶﾊﾞｰ････	1	1	-			
	06112-K88-J01	ｶﾞｽｹｯﾄｷｯﾄB･･･････････	-	-	1			
	11394-K88-L01	ｶﾞｽｹｯﾄ,R.ｸﾗﾝｸｹｰｽｶﾊﾞｰ････	-	-	1			
	11395-K58-TC0	ｶﾞｽｹｯﾄ,L.ｸﾗﾝｸｹｰｽｶﾊﾞｰ･･･	-	-	1			

www.impex-jp.com

F-1 ヘッドライト

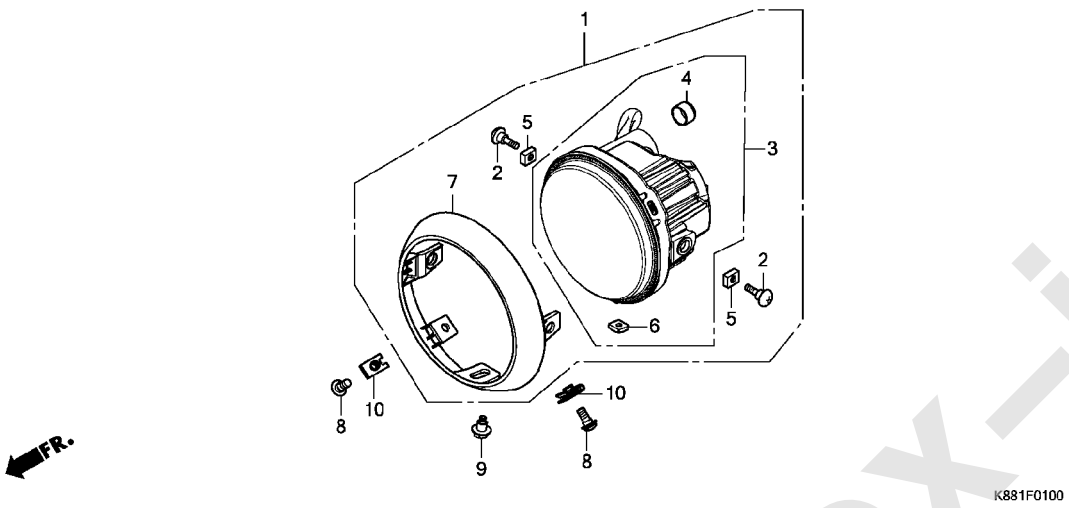

見出 部品番号	部品名	使用個数 C110J J	K	L	適用号機 初号機	終号機	タイプ
1 33100-K88-Y01	ﾍｯﾄﾞﾗｲﾄASSY.(ｽﾀﾝﾚｰ)	1	1	1			
2 33108-KWV-003	ｽｸﾘｭｰ	2	2	2			
3 33110-K88-Y01	ﾍｯﾄﾞﾗｲﾄﾕﾆｯﾄ(ｽﾀﾝﾚｰ)	1	1	1			
4 33113-MEE-D01	ﾊﾟｲﾌﾟ,CP	1	1	1			
5 33113-MFF-D01	ﾅｯﾄ,ｽﾍﾟｼｬﾙ	2	2	2			
6 33128-GBL-003	ﾅｯﾄ,ｽﾍﾟｼｬﾙ	1	1	1			
7 33140-K88-L01	ﾘﾑ,ﾍｯﾄﾞﾗｲﾄ	1	1	1			
8 90101-GE0-000	ｽｸﾘｭｰ,ﾋﾝｼﾞﾊﾟｯﾁ	2	2	2			
9 90101-KZL-930	ﾎﾞﾙﾄ,ｱｼﾞｬｽﾃｲﾝｸﾞ	1	1	1			
10 90677-KAN-961	ﾅｯﾄ,ｸﾘｯﾌﾟ 5MM	2	2	2			

www.impex-jp.com

F-2 メーター

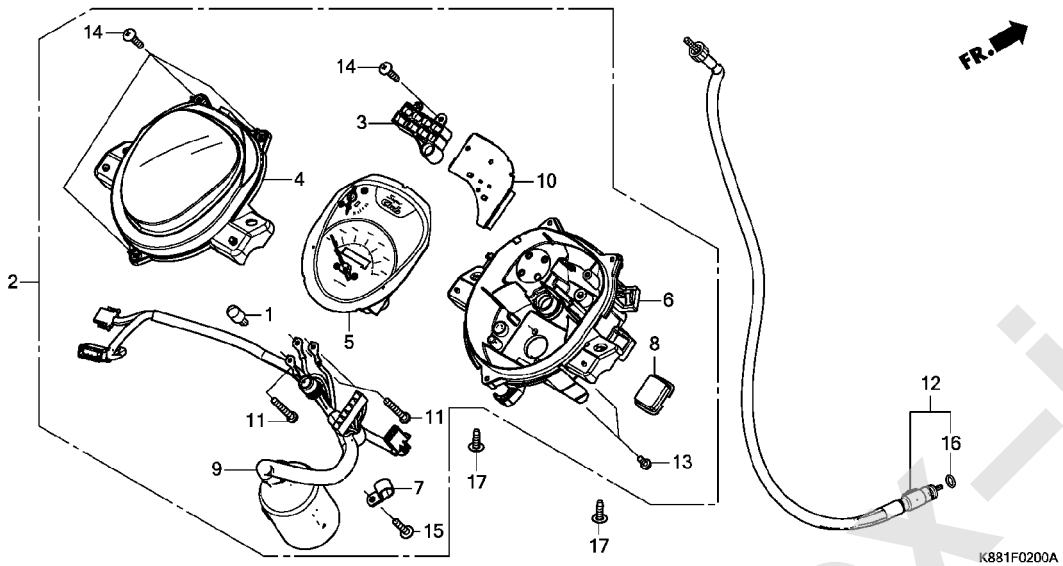

見出番号	部品番号	部品名	使用個数 C110J J	K	L	適用号機 初号機	終号機	タイプ
1	34908-MB9-871	ﾊﾞﾙﾌﾞ,ｳｴｯｼﾞﾍﾞｰｽ(T10) (12V 1.7W)(ｽﾀﾝﾚｰ)	1	1	1			
2	37200-K88-J01	ﾒｰﾀｰASSY.,ｺﾝﾋﾞﾈｰｼｮﾝ(KPH) (ﾆｯﾎﾟﾝｾｲｷ)	1	1	-			
	37200-K88-J02	･･･････････････････	-	-	1	--------	--------	J
	37200-K88-J01	･･･････････････････	-	-	1	--------	--------	YC
3	37202-K88-J01	ｹｰｽ,ｲﾝﾅｰ･･･････････････	1	1	1			
4	37203-K88-J01	ﾚﾝｽﾞ ･･･････････････････	1	1	1			
5	37210-K88-J01	ﾒｰﾀｰCOMP.,ｽﾋﾟｰﾄﾞ&ﾌｭｰｴﾙ･･	1	1	1			
6	37212-K88-J01	ｹｰｽCOMP.･･･････････････	1	1	-			
	37212-K88-J02	･･･････････････････	-	-	1	--------	--------	J
	37212-K88-J01	･･･････････････････	-	-	1	--------	--------	YC
7	37215-KS3-901	ｸﾗﾝﾌﾟ ･･･････････････	1	1	1			
8	37218-K88-J01	ｸﾞﾛﾒｯﾄ･･･････････････	1	1	1			
9	37225-K88-J01	ｿｹｯﾄCOMP.････････････	1	1	1			
10	37226-K88-J01	ｲﾝｼﾞｹｰﾀｰASSY.･････････	1	1	1			
11	37305-KE5-008	ｽｸﾘｭｰﾜｯｼｬｰ 3X22････････	3	3	3			
12	44830-KZV-J01	ｹｰﾌﾞﾙASSY.,ｽﾋﾟｰﾄﾞﾒｰﾀｰ･･･	1	1	1			
13	90035-166-008	ｽｸﾘｭｰﾜｯｼｬｰ,ｽﾍﾟｼｬﾙ 4X10･･	2	2	2			
14	90101-KY6-008	ｽｸﾘｭｰ,ﾀｯﾋﾟﾝｸﾞ 3X14･･････	4	4	4			
15	90109-MZ5-008	ｽｸﾘｭｰ,ﾀｯﾋﾟﾝｸﾞ 4X14･･････	1	1	1			
16	91256-KK3-840	Oﾘﾝｸﾞ 10X1.5･･･････････	1	1	1			
17	93903-25310	ｽｸﾘｭｰ,ﾀｯﾋﾟﾝｸﾞ 5X16･･････	2	2	2			

www.impex-jp.com

F-4 ハンドルレバー / スイッチ / ケーブル

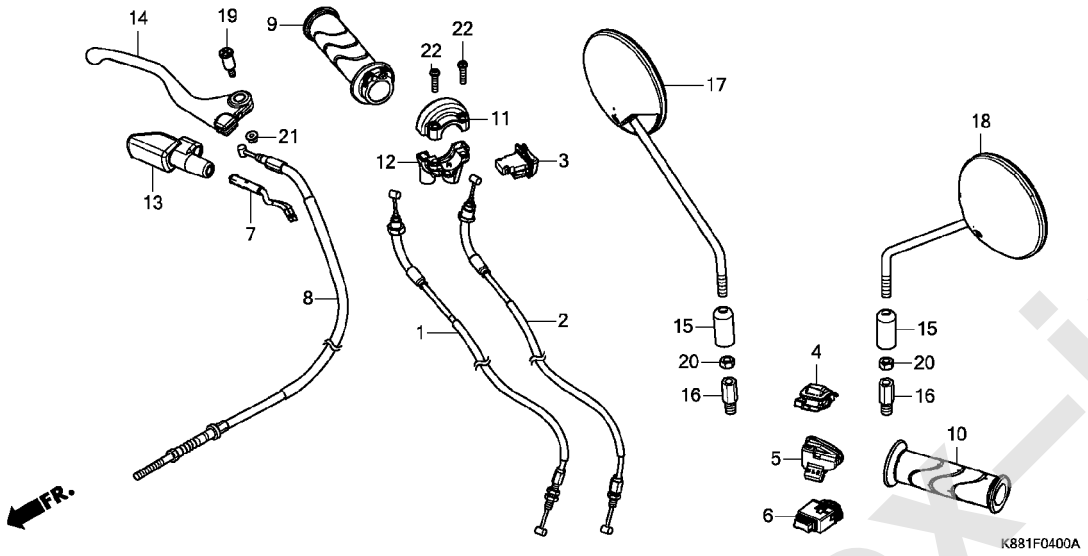

見出番号	部品番号	部品名	使用個数 J	C110J K	L	適用号機 初号機	終号機	タイプ
1	17910-K88-J01	ｹｰﾌﾞﾙCOMP.A,ｽﾛｯﾄﾙ	1	1	1			
2	17920-K88-J01	ｹｰﾌﾞﾙCOMP.B,ｽﾛｯﾄﾙ	1	1	1			
3	35160-K20-T21	ｽｲｯﾁﾕﾆｯﾄ,ｽﾀｰﾀｰ(ﾄｳﾖｳ)	1	1	1			
4	35170-K93-N01	ｽｲｯﾁﾕﾆｯﾄ,ﾃﾞｲﾏｰ(ﾄｳﾖｳ)	1	1	1			
5	35180-K20-T21	ｽｲｯﾁﾕﾆｯﾄ,ﾎｰﾝ(ﾄｳﾖｳ)	1	1	1			
6	35200-K03-N31	ｽｲｯﾁﾕﾆｯﾄ,ｳｲﾝｶｰ(ﾄｳﾖｳ)	1	1	1			
7	35340-GGC-901	ｽｲｯﾁASSY.,ﾌﾛﾝﾄｽﾄｯﾌﾟ	1	1	1			
8	45450-KZV-J01	ｹｰﾌﾞﾙCOMP.,ﾌﾛﾝﾄﾌﾞﾚｰｷ	1	1	1			
9	53140-GJB-J00ZA	ｸﾞﾘｯﾌﾟCOMP.,ｽﾛｯﾄﾙ *NH1* ﾌﾞﾗｯｸ	1	1	1			
10	53166-GJB-J00ZA	ｸﾞﾘｯﾌﾟ,L.ﾊﾝﾄﾞﾙ *NH1* ﾌﾞﾗｯｸ	1	1	1			
11	53167-K66-V00	ﾊｳｼﾞﾝｸﾞ,ｱｯﾊﾟｰｽﾛｯﾄﾙ	1	1	1			
12	53168-K66-V00	ﾊｳｼﾞﾝｸﾞ,ｱﾝﾀﾞｰｽﾛｯﾄﾙ	1	1	1			
13	53171-KWW-C00	ｶﾊﾞｰ,R.ﾊﾝﾄﾞﾙﾚﾊﾞｰ	1	1	1			
14	53175-KWW-C00	ﾚﾊﾞｰCOMP.,R.ﾊﾝﾄﾞﾙ	1	1	1			
15	88112-KWV-003	ｶﾊﾞｰ,ﾛｯｸﾅｯﾄ	2	2	2			
16	88115-KYF-003	ﾎﾞﾙﾄ,ｱﾀﾞﾌﾟﾀｰ 10MM	2	2	2			
17	88210-KWV-003	ﾐﾗｰCOMP.,R.	1	1	1			
18	88220-KWV-003	ﾐﾗｰCOMP.,L.	1	1	1			
19	90113-KWW-C00	ﾎﾞﾙﾄ,R.ﾊﾝﾄﾞﾙﾚﾊﾞｰﾋﾟﾎﾞｯﾄ	1	1	1			
20	90201-GC8-650	ﾅｯﾄ,6ｶｸ 8MM(ﾋﾀﾞﾘﾈｼﾞ)	2	2	2			
21	90301-MG8-000	ﾅｯﾄ,ﾌﾗﾝｼﾞ 5MM(ﾌｾﾗｼ)	1	1	1			
22	93500-05020-0G	ｽｸﾘｭｰ,ﾊﾟﾝ 5X20	2	2	2			

www.impex-jp.com

F-7 ハンドルパイプ / ハンドルカバー

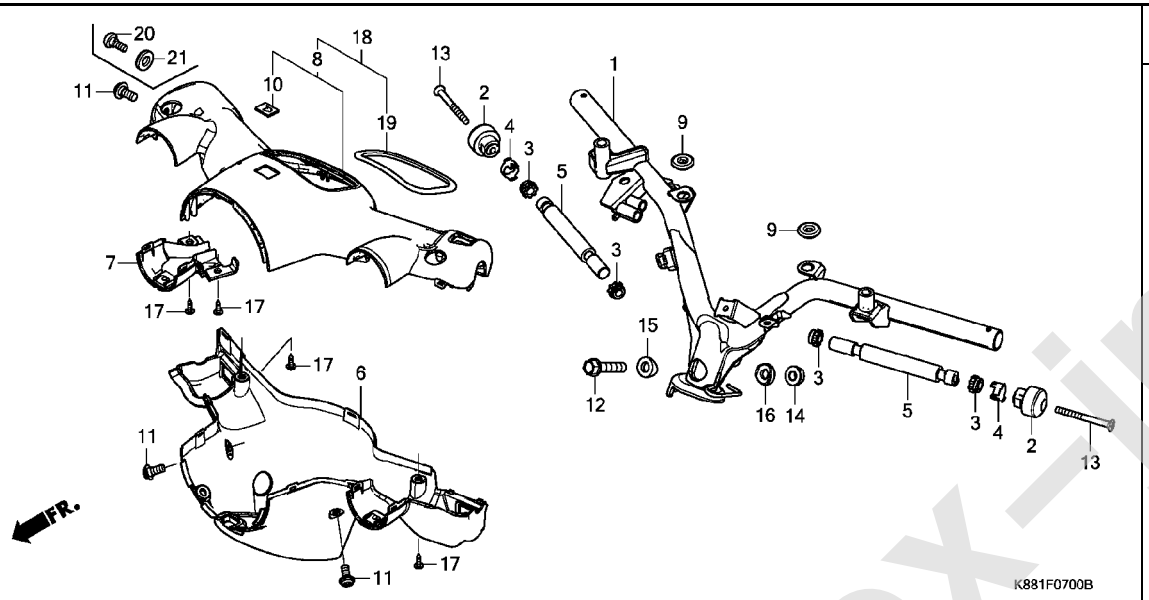

見出番号	部品番号	部品名	使用個数 J	K	L	適用号機 初号機	終号機	タイプ
			C110J					
1	53100-K88-J00	パイプ COMP.,ステアリングハンドル・	1	1	1			
2	53105-KVR-C00	ウエイトA,ステアリングハンドル・・・・・・	2	2	2			
3	53107-KW7-930	ラバー,ハンドルウエイト・・・・・・・・・・	4	4	4			
4	53108-KRS-830	リング,ハンドルウエイトスナップ・・・・・	2	2	2			
5	53112-K88-J00	ウエイトB,ステアリングハンドル・・・・・・	2	2	2			
6	53206-K88-J00ZB	カバー,ハンドルロアー						
		YR211.....バージンベージュ	1	-	1	--------	--------	J
	53206-K88-J00ZC	*PB394M*						
		アーベインデニムブルーメタリック	1	-	1	--------	--------	J
	53206-K88-J00ZD	*NH388*.....クラシカルホワイト	1	-	1	--------	--------	J
	53206-K88-J00ZF	*G142M*..タスマニアグリーンメタリック	1	-	1	--------	--------	J
	53206-K88-J00ZG	*B197M*						
		グリントウェーブブルーメタリック	1	-	1	--------	--------	J
	53206-K88-J00ZJ	*R201*.....マグナレッド	-	1	-	--------	--------	YA
	53206-K88-J00ZH	*YR176*.....ハーベストベージュ	-	1	-	--------	--------	YB
	53206-K88-J00ZK	*B160*.....ボニーブルー	-	1	-	--------	--------	YB
	53206-K88-J00ZL	*Y163P*....パールフラッシュイエロー	-	-	1	--------	--------	J
	53206-K88-J00ZM	*RP723*.....サマーピンク	-	-	1	--------	--------	YC
7	53207-K88-J00ZB	カバー,フロントウインカーロアー						
		YR211.....バージンベージュ	1	-	1	--------	--------	J
	53207-K88-J00ZC	*PB394M*						
		アーベインデニムブルーメタリック	1	-	1	--------	--------	J
	53207-K88-J00ZD	*NH388*.....クラシカルホワイト	1	-	1	--------	--------	J
	53207-K88-J00ZF	*G142M*..タスマニアグリーンメタリック	1	-	1	--------	--------	J
	53207-K88-J00ZG	*B197M*						
		グリントウェーブブルーメタリック	1	-	1	--------	--------	J
	53207-K88-J00ZJ	*R201*.....マグナレッド	-	1	-	--------	--------	YA
	53207-K88-J00ZH	*YR176*.....ハーベストベージュ	-	1	-	--------	--------	YB

www.impex-jp.com

F-7 ハンドルパイプ / ハンドルカバー

見出 番号	部品番号	部品名	使用個数 C110J J	K	L	適用号機 初号機	終号機	タイプ
(7)	53207-K88-J00ZK	ｶﾊﾞｰ,ﾌﾛﾝﾄｳｲﾝｶｰﾛｱｰ *B160*.....ﾎﾞﾆｰﾌﾞﾙｰ	-	1	-	--------	--------	YB
	53207-K88-J00ZL	*Y163P*....ﾊﾟｰﾙﾌﾗｯｼｭｲｴﾛｰ	-	-	1	--------	--------	J
	53207-K88-J00ZM	*RP723*.....ｻﾏｰﾋﾟﾝｸ	-	-	1	--------	--------	YC
8	53215-K88-J00ZB	ｶﾊﾞｰASSY.,ﾊﾝﾄﾞﾙｱｯﾊﾟｰ *YR211*.....ﾊﾞｰｼﾞﾝﾍﾞｰｼﾞｭ	1	-	1	--------	--------	J
	53215-K88-J00ZC	*PB394M* ｱｰﾍﾞｲﾝﾃﾞﾆﾑﾌﾞﾙｰﾒﾀﾘｯｸ	1	-	1	--------	--------	J
	53215-K88-J00ZD	*NH388*.....ｸﾗｼｶﾙﾎﾜｲﾄ	1	-	1	--------	--------	J
	53215-K88-J00ZF	*G142M*..ﾀｽﾏﾆｱｸﾞﾘｰﾝﾒﾀﾘｯｸ	1	-	1	--------	--------	J
	53215-K88-J00ZG	*B197M* ｸﾞﾘﾝﾄｳｪｰﾌﾞﾌﾞﾙｰﾒﾀﾘｯｸ	1	-	1	--------	--------	J
	53215-K88-J00ZK	*Y163P*....ﾊﾟｰﾙﾌﾗｯｼｭｲｴﾛｰ	-	-	1	--------	--------	J
	53215-K88-J00ZL	*RP723*.....ｻﾏｰﾋﾟﾝｸ	-	-	1	--------	--------	YC
9	83551-376-000	ｸﾞﾛﾒｯﾄ,ｻｲﾄﾞｶﾊﾞｰ・・・・・・・・・	2	2	2			
10	86150-KPG-901	ｴﾝﾌﾞﾚﾑ,ﾌﾟﾛﾀﾞｸｼｮﾝ(ﾏﾙｲ)・・・	1	1	1			
11	90101-GE0-000	ｽｸﾘｭｰ,ﾋﾝｼﾞﾊﾟｯﾁ・・・・・・・・・・	3	3	2			
12	90102-KWW-640	ﾎﾞﾙﾄ,ﾌﾗﾝｼﾞ 10X48・・・・・・・・	1	1	1			
13	90126-MJ4-700	ｽｸﾘｭｰ,ｽﾃｱﾘﾝｸﾞﾊﾝﾄﾞﾙｳｴｲﾄ・・	2	2	2			
14	90304-GE8-003	ﾅｯﾄ,U 10MM(ﾌｾﾗｼ)・・・・・・・・	1	1	1			
15	90501-KPH-880	ｶﾗｰA,ﾊﾝﾄﾞﾙｾｯﾃｲﾝｸﾞ ・・・・・・・	1	1	1			
16	90505-KZV-J00	ｶﾗｰB,ﾊﾝﾄﾞﾙｾｯﾃｲﾝｸﾞ ・・・・・・・	1	1	1			
17	93913-14480	ｽｸﾘｭｰ,ﾀｯﾋﾟﾝｸﾞ 4X16(PO)・・	4	4	-			
	93903-34480	ｽｸﾘｭｰ,ﾀｯﾋﾟﾝｸﾞ 4X16・・・・・・	-	-	4			
18	53215-K88-Y10ZA	ｶﾊﾞｰASSY.,ﾊﾝﾄﾞﾙｱｯﾊﾟｰ *R201*.....ﾏｸﾞﾅﾚｯﾄﾞ	-	1	-	--------	--------	YA
	53215-K88-Y10ZB	*YR176*.....ﾊｰﾍﾞｽﾄﾍﾞｰｼﾞｭ	-	1	-	--------	--------	YB
	53215-K88-Y10ZC	*B160*.....ﾎﾞﾆｰﾌﾞﾙｰ	-	1	-	--------	--------	YB
19	86531-K88-Y10	ﾘﾑ,ﾒｰﾀｰ・・・・・・・・・・・・・・・	-	1	-			
20	90150-MBG-000	ｽｸﾘｭｰ,ﾊﾟﾝ 5X15・・・・・・・・・・	-	-	1			
21	90501-K88-J30	ﾜｯｼｬｰ,ﾗﾊﾞｰ・・・・・・・・・・・・・	-	-	1			

www.impex-jp.com

F-9 ステアリングステム

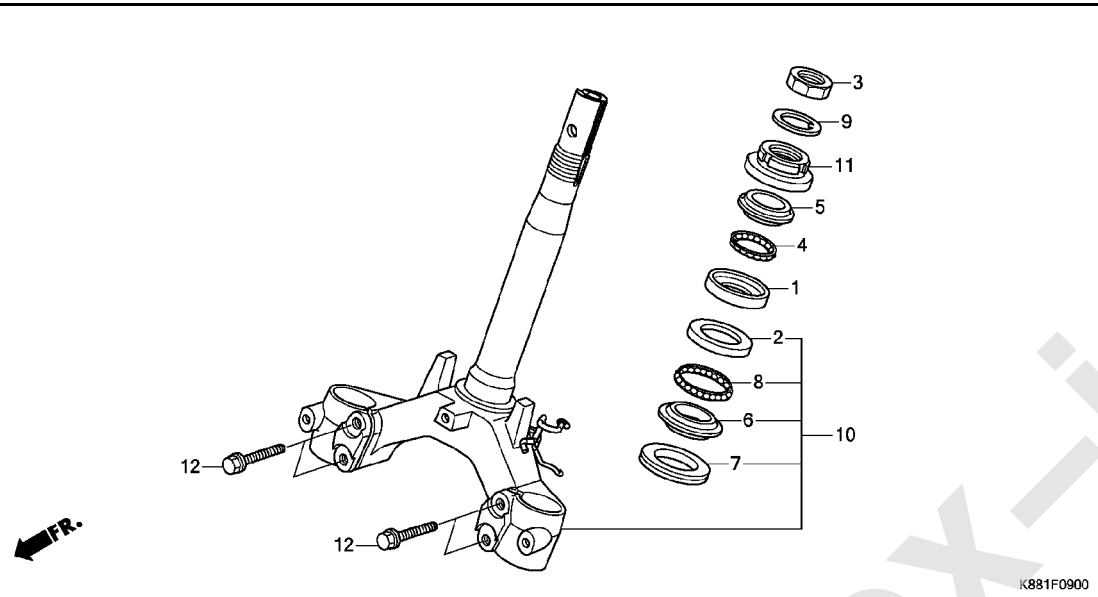

見出 番号	部品番号	部品名	使用個数 C110J J	K	L	適用号機 初号機	終号機	タイプ
1	50301-KRS-830	ﾚｰｽ,ｽﾃｱﾘﾝｸﾞﾄｯﾌﾟﾎﾞｰﾙ・・・・・	1	1	1			
2	50302-KRS-830	ﾚｰｽ,ｽﾃｱﾘﾝｸﾞﾎﾞﾄﾑﾎﾞｰﾙ・・・・・	1	1	1			
3	50306-KVR-C00	ﾅｯﾄ,ｽﾃｱﾘﾝｸﾞｽﾃﾑﾛｯｸ・・・・・・・	1	1	1			
4	53210-KVR-C00	ﾎﾞｰﾙASSY.,ｽﾃｱﾘﾝｸﾞｽﾁｰﾙ #6X21	1	1	1			
5	53211-KRS-830	ﾚｰｽ,ｽﾃｱﾘﾝｸﾞﾄｯﾌﾟｺｰﾝ・・・・・・	1	1	1			
6	53212-KRS-830	ﾚｰｽ,ｽﾃｱﾘﾝｸﾞﾎﾞﾄﾑｺｰﾝ・・・・・・	1	1	1			
7	53214-GN5-900	ﾀﾞｽﾄｼｰﾙ,ｽﾃｱﾘﾝｸﾞﾍｯﾄﾞ ・・・・・	1	1	1			
8	53215-KVR-C00	ﾎﾞｰﾙASSY.,ｽﾃｱﾘﾝｸﾞｽﾁｰﾙ #6X26	1	1	1			
9	53216-KRS-830	ﾜｯｼﾔｰ,ｽﾃｱﾘﾝｸﾞｽﾃﾑﾅｯﾄ・・・・・	1	1	1			
10	53219-K88-J00	ｽﾃﾑｻﾌﾞASSY.,ｽﾃｱﾘﾝｸﾞ ・・・・・	1	1	1			
11	53220-KVR-C00	ｽﾚｯﾄﾞCOMP.,ｽﾃｱﾘﾝｸﾞﾍｯﾄﾞﾄｯﾌﾟ	1	1	1			
12	90163-GCC-C50	ﾎﾞﾙﾄ,ﾌﾗﾝｼﾞ 10X45・・・・・・・・	4	4	4			

www.impex-jp.com

F-10 フロントフェンダー

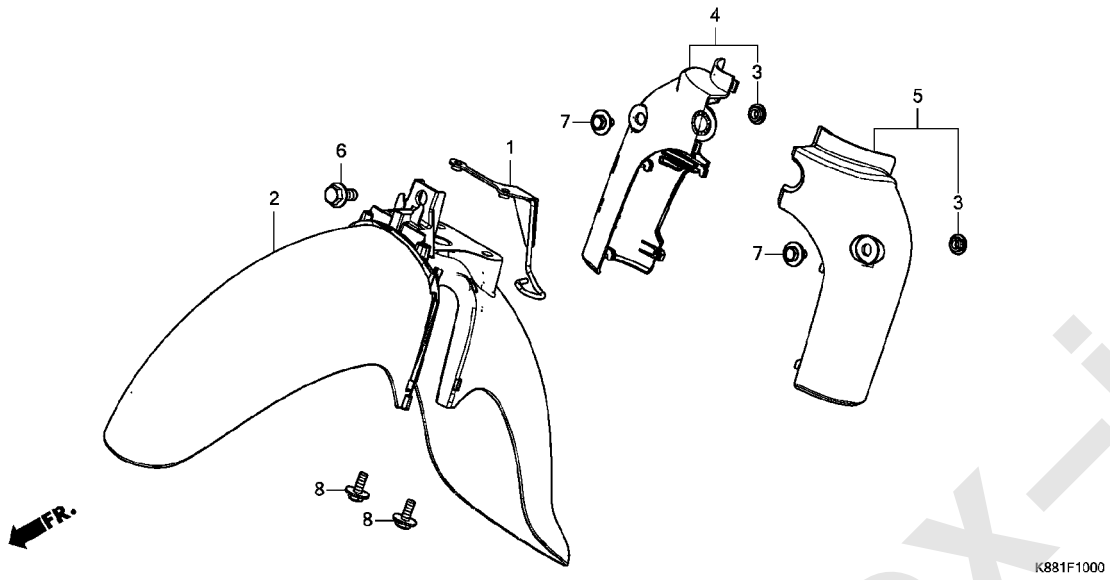

見出番号	部品番号	部品名	使用個数 C110J J	K	L	適用号機 初号機	終号機	タイプ
1	45465-KZV-T00	ｶﾞｲﾄﾞ,ﾌﾛﾝﾄﾌﾞﾚｰｷｹｰﾌﾞﾙ････	1	1	1			
2	61100-K88-J00ZB	ﾌｪﾝﾀﾞｰ,ﾌﾛﾝﾄ						
		YR211.....ﾊﾞｰｼﾞﾝﾍﾞｰｼﾞｭ	1	-	1	--------	--------	J
	61100-K88-J00ZC	*PB394M*						
		ｱｰﾍﾞｲﾝﾃﾞﾆﾑﾌﾞﾙｰﾒﾀﾘｯｸ	1	-	1	--------	--------	J
	61100-K88-J00ZD	*NH388*.....ｸﾗｼｶﾙﾎﾜｲﾄ	1	-	1	--------	--------	J
	61100-K88-J00ZF	*G142M*..ﾀｽﾏﾆｱｸﾞﾘｰﾝﾒﾀﾘｯｸ	1	-	1	--------	--------	J
	61100-K88-J00ZG	*B197M*						
		ｸﾞﾘﾝﾄｳｪｰﾌﾞﾌﾞﾙｰﾒﾀﾘｯｸ	1	-	1	--------	--------	J
	61100-K88-J00ZJ	*R201*.....ﾏｸﾞﾅﾚｯﾄﾞ	-	1	-	--------	--------	YA
	61100-K88-J00ZH	*YR176*.....ﾊｰﾍﾞｽﾄﾍﾞｰｼﾞｭ	-	1	-	--------	--------	YB
	61100-K88-J00ZK	*B160*.....ﾎﾞﾆｰﾌﾞﾙｰ	-	1	-	--------	--------	YB
	61100-K88-J00ZL	*Y163P*....ﾊﾟｰﾙﾌﾗｯｼｭｲｴﾛｰ	-	-	1	--------	--------	J
	61100-K88-J00ZM	*RP723*.....ｻﾏｰﾋﾟﾝｸ	-	-	1	--------	--------	YC
3	61106-KZV-T00	ｶﾗｰ,ﾌﾛﾝﾄﾌｪﾝﾀﾞｰ･･･････	2	2	2			
4	61500-K88-J00ZB	ｶﾊﾞｰASSY.,R.ﾌﾛﾝﾄﾌｫｰｸ						
		YR211.....ﾊﾞｰｼﾞﾝﾍﾞｰｼﾞｭ	1	-	1	--------	--------	J
	61500-K88-J00ZC	*PB394M*						
		ｱｰﾍﾞｲﾝﾃﾞﾆﾑﾌﾞﾙｰﾒﾀﾘｯｸ	1	-	1	--------	--------	J
	61500-K88-J00ZD	*NH388*.....ｸﾗｼｶﾙﾎﾜｲﾄ	1	-	1	--------	--------	J
	61500-K88-J00ZF	*G142M*..ﾀｽﾏﾆｱｸﾞﾘｰﾝﾒﾀﾘｯｸ	1	-	1	--------	--------	J
	61500-K88-J00ZG	*B197M*						
		ｸﾞﾘﾝﾄｳｪｰﾌﾞﾌﾞﾙｰﾒﾀﾘｯｸ	1	-	1	--------	--------	J
	61500-K88-J00ZJ	*R201*.....ﾏｸﾞﾅﾚｯﾄﾞ	-	1	-	--------	--------	YA
	61500-K88-J00ZH	*YR176*.....ﾊｰﾍﾞｽﾄﾍﾞｰｼﾞｭ	-	1	-	--------	--------	YB
	61500-K88-J00ZK	*B160*.....ﾎﾞﾆｰﾌﾞﾙｰ	-	1	-	--------	--------	YB
	61500-K88-J00ZL	*Y163P*....ﾊﾟｰﾙﾌﾗｯｼｭｲｴﾛｰ	-	-	1	--------	--------	J
	61500-K88-J00ZM	*RP723*.....ｻﾏｰﾋﾟﾝｸ	-	-	1	--------	--------	YC

www.impex-jp.com

F-10 フロントフェンダー

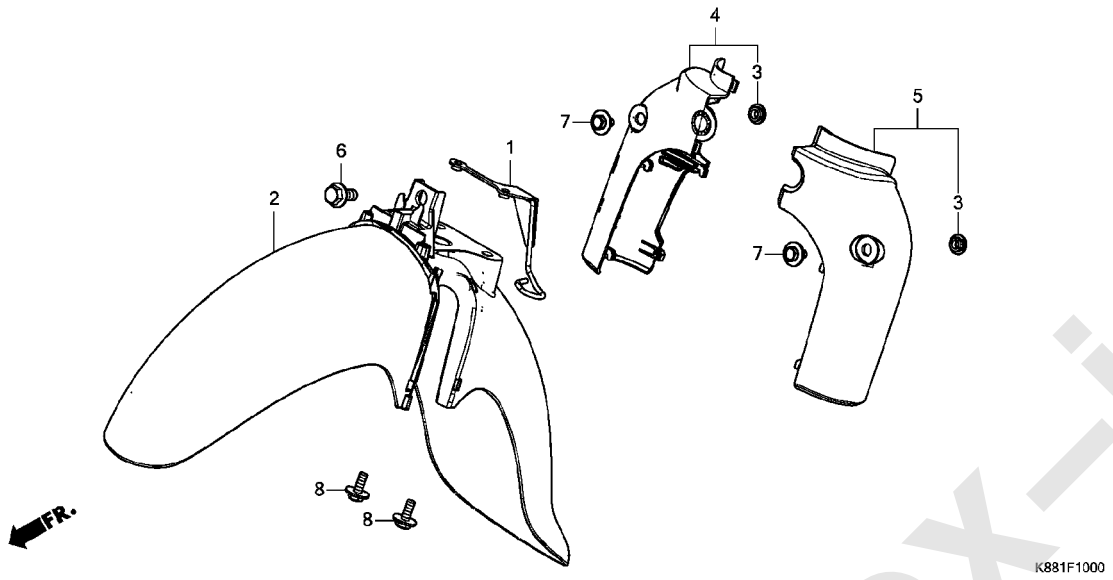

見出 番号	部品番号	部品名	使用個数 C110J J	K	L	適用号機 初号機	終号機	タイプ
5	61600-K88-J00ZB	ｶﾊﾞｰASSY.,L.ﾌﾛﾝﾄﾌｫｰｸ *YR211*.....ﾊﾞｰｼﾞﾝﾍﾞｰｼﾞｭ	1	-	1	--------	--------	J
	61600-K88-J00ZC	*PB394M* ｱｰﾍﾞｲﾝﾃﾞﾆﾑﾌﾞﾙｰﾒﾀﾘｯｸ	1	-	1	--------	--------	J
	61600-K88-J00ZD	*NH388*.....ｸﾗｼｶﾙﾎﾜｲﾄ	1	-	1	--------	--------	J
	61600-K88-J00ZF	*G142M*..ﾀｽﾏﾆｱｸﾞﾘｰﾝﾒﾀﾘｯｸ	1	-	1	--------	--------	J
	61600-K88-J00ZG	*B197M* ｸﾞﾘﾝﾄｳｪｰﾌﾞﾌﾞﾙｰﾒﾀﾘｯｸ	1	-	1	--------	--------	J
	61600-K88-J00ZJ	*R201*.....ﾏｸﾞﾅﾚｯﾄﾞ	-	1	-	--------	--------	YA
	61600-K88-J00ZH	*YR176*.....ﾊｰﾍﾞｽﾄﾍﾞｰｼﾞｭ	-	1	-	--------	--------	YB
	61600-K88-J00ZK	*B160*.....ﾎﾞﾆｰﾌﾞﾙｰ	-	1	-	--------	--------	YB
	61600-K88-J00ZL	*Y163P*....ﾊﾟｰﾙﾌﾗｯｼｭｲｴﾛｰ	-	-	1	--------	--------	J
	61600-K88-J00ZM	*RP723*.....ｻﾏｰﾋﾟﾝｸ	-	-	1	--------	--------	YC
6	90186-GBC-000	ﾎﾞﾙﾄ,ﾌﾗﾝｼﾞ 8X18	1	1	1			
7	93404-06012-00	ﾎﾞﾙﾄﾜｯｼｬｰ 6X12	2	2	2			
8	93404-06016-00	ﾎﾞﾙﾄﾜｯｼｬｰ 6X16	2	2	2			

www.impex-jp.com

F-11 フロントフォーク

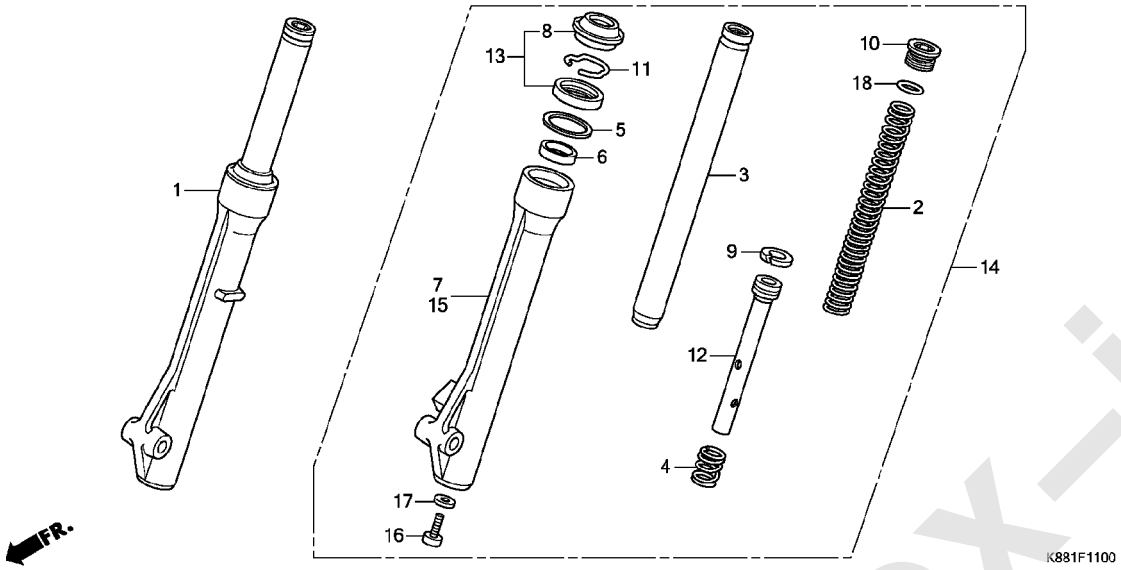

見出番号	部品番号	部品名	使用個数 C110J J	K	L	適用号機 初号機	終号機	タイプ
1	51400-KZV-T01	ﾌｫｰｸASSY.,R.ﾌﾛﾝﾄ (CHUANNAN ABSORBER)	1	1	1			
2	51401-KZV-T01	ｽﾌﾟﾘﾝｸﾞ,ﾌﾛﾝﾄﾌｫｰｸ (CHUANNAN ABSORBER)	2	2	2			
3	51410-KWW-662	ﾊﾟｲﾌﾟ COMP.,ﾌﾛﾝﾄﾌｫｰｸ (CHUANNAN ABSORBER)	2	2	2			
4	51412-KWW-662	ｽﾌﾟﾘﾝｸﾞ,ﾘﾊﾞｳﾝﾄﾞ (CHUANNAN ABSORBER)	2	2	2			
5	51413-KWW-662	ﾘﾝｸﾞ,ﾊﾞﾂｸｱｯﾌﾟ (CHUANNAN ABSORBER)	2	2	2			
6	51414-KWW-662	ﾌﾞｯｼｭ,ｶﾞｲﾄﾞ (CHUANNAN ABSORBER)	2	2	2			
7	51420-KZV-T01	ｹｰｽCOMP.,R.ﾌﾛﾝﾄﾎﾞﾄﾑ (CHUANNAN ABSORBER)	1	1	1			
8	51425-KWW-662	ｼｰﾙ,ﾀﾞｽﾄ (CHUANNAN ABSORBER)	2	2	2			
9	51437-KWW-662	ﾘﾝｸﾞ,ﾋﾟｽﾄﾝ (CHUANNAN ABSORBER)	2	2	2			
10	51454-KWW-662	ﾎﾞﾙﾄ,ﾌﾛﾝﾄﾌｫｰｸ (CHUANNAN ABSORBER)	2	2	2			
11	51466-KWW-662	ﾘﾝｸﾞ,ｵｲﾙｼｰﾙｽﾄｯﾊﾟｰ (CHUANNAN ABSORBER)	2	2	2			
12	51470-KWW-662	ﾊﾟｲﾌﾟ,ｼｰﾄ (CHUANNAN ABSORBER)	2	2	2			
13	51490-KWW-662	ｼｰﾙｾｯﾄ,ﾌﾛﾝﾄﾌｫｰｸ (CHUANNAN ABSORBER)	2	2	2			

www.impex-jp.com

F-11 フロントフォーク

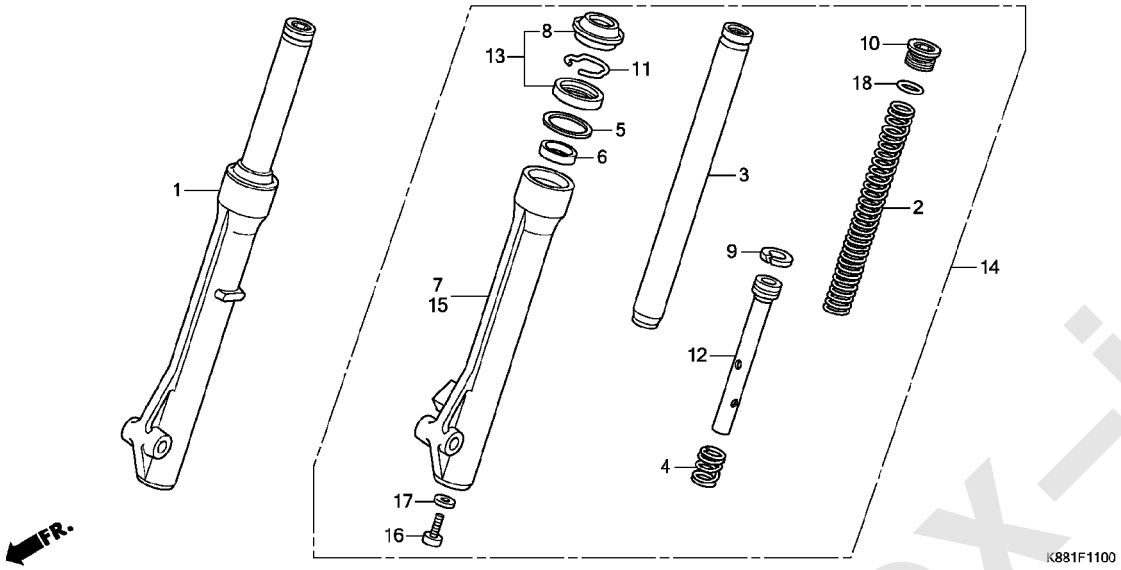

見出番号	部品番号	部品名	使用個数 C110J J	K	L	適用号機 初号機	終号機	タイプ
14	51500-KZV-T01	ﾌｫｰｸASSY.,L.ﾌﾛﾝﾄ (CHUANNAN ABSORBER)	1	1	1			
15	51520-KZV-T01	ｹｰｽCOMP.,L.ﾌﾛﾝﾄﾎﾞﾄﾑ (CHUANNAN ABSORBER)	1	1	1			
16	90116-KWW-662	ﾎﾞﾙﾄ,ｿｹｯﾄ 8MM (CHUANNAN ABSORBER)	2	2	2			
17	90544-KRF-H71	ﾜｯｼｬｰ,ｽﾍﾟｼｬﾙ 8MM (CHUANNAN ABSORBER)	2	2	2			
18	91356-KWW-662	Oﾘﾝｸﾞ 15.8X2.85 (CHUANNAN ABSORBER)	2	2	2			

www.impex-jp.com

F-13 フロントブレーキパネル

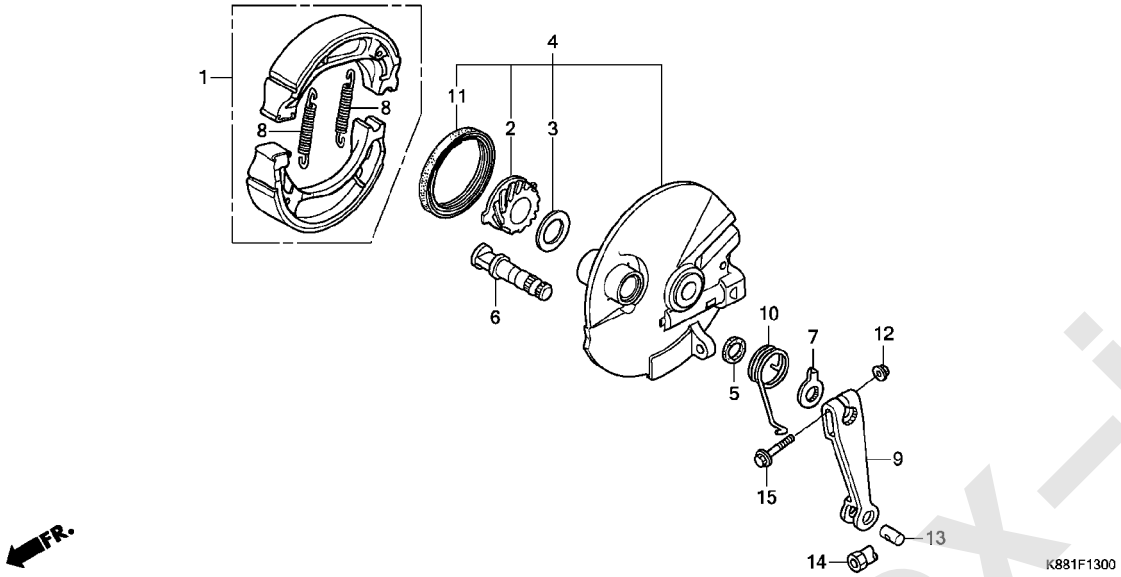

見出 番号	部品番号	部品名	使用個数 J	C110J K	L	適用号機 初号機	終号機	タイプ
1	06430-KSY-900	ｼｭｰｾｯﾄ,ﾌﾞﾚｰｷ(JB)	1	1	1			
2	44806-KWW-C00	ｷﾞﾔｰ,ｽﾋﾟｰﾄﾞﾒｰﾀｰ(19T)	1	1	1			
3	45001-KWW-C00	ﾜｯｼﾔｰ,ｽﾋﾟｰﾄﾞﾒｰﾀｰｷﾞﾔｰ	1	1	1			
4	45010-K88-J00ZB	ﾊﾟﾈﾙｻﾌﾞ ASSY.,ﾌﾛﾝﾄﾌﾞﾚｰｷ *NH364M*...ｼｰﾝｼﾙﾊﾞｰﾒﾀﾘｯｸ	1	1	1	--------	--------	J,YA,YC
	45010-K88-J00ZC	*NH303M*ﾏｯﾄｱｸｼｽｸﾞﾚｰﾒﾀﾘｯｸ	-	1	-	--------	--------	YB
5	45134-250-000	ﾀﾞｽﾄｼｰﾙ,ﾌﾞﾚｰｷｶﾑ	1	1	1			
6	45141-KVR-C00	ｶﾑ,ﾌﾛﾝﾄﾌﾞﾚｰｷ	1	1	1			
7	45145-KWW-C00	ｲﾝｼﾞｹｰﾀｰ,ﾌﾛﾝﾄﾌﾞﾚｰｷ	1	1	1			
8	45151-GCC-000	ｽﾌﾟﾘﾝｸﾞ,ﾌﾞﾚｰｷｼｭｰ(JB) (ﾌﾞﾗｯｸ)	2	2	2			
9	45410-KWW-C00	ｱｰﾑ,ﾌﾛﾝﾄﾌﾞﾚｰｷ	1	1	1			
10	45435-KWW-C00	ｽﾌﾟﾘﾝｸﾞ,ﾌﾛﾝﾄﾌﾞﾚｰｷｱｰﾑﾘﾀｰﾝ	1	1	1			
11	91254-KWW-C00	ﾀﾞｽﾄｼｰﾙ 42X54X7	1	1	1			
12	94050-06000	ﾅｯﾄ,ﾌﾗﾝｼﾞ 6MM	1	1	1			
13	95015-32001	ｼﾞﾖｲﾝﾄB,ﾌﾞﾚｰｷｱｰﾑ	1	1	1			
14	95015-42000	ﾅｯﾄB,ﾌﾞﾚｰｷﾛｯﾄﾞｱｼﾞﾔｽﾃｲﾝｸﾞ	1	1	1			
15	95701-06028-00	ﾎﾞﾙﾄ,ﾌﾗﾝｼﾞ 6X28	1	1	1			

www.impex-jp.com

F-14-10 フロントホイール

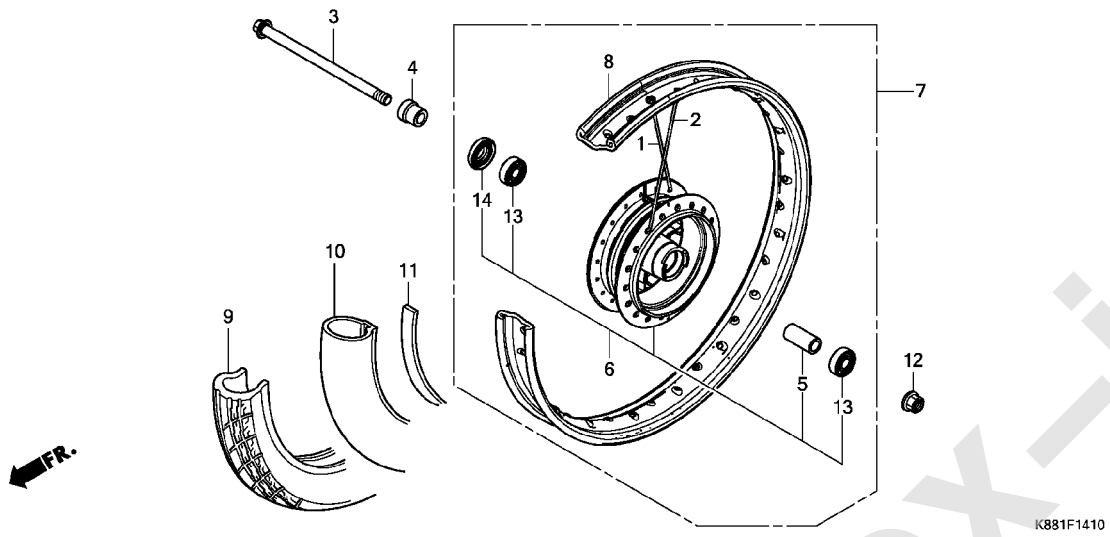

見出 番号	部品番号	部品名	使用個数 C110J J	K	L	適用号機 初号機	終号機	タイプ
1	06440-KZV-J00	ｽﾎﾟｰｸｾｯﾄA 11X158・・・・・・・・ (ｲﾝｻｲﾄﾞ)	18	18	18			
2	06441-KZV-J00	ｽﾎﾟｰｸｾｯﾄA 11X157.5・・・・・・ (ｱｳﾄｻｲﾄﾞ)	18	18	18			
3	44301-KZV-J00	ｱｸｽﾙ,ﾌﾛﾝﾄﾎｲｰﾙ・・・・・・・・・・・	1	1	1			
4	44311-KZV-J00	ｶﾗｰ,ﾌﾛﾝﾄﾎｲｰﾙｻｲﾄﾞ ・・・・・・・・	1	1	1			
5	44620-400-000	ｶﾗｰ,ﾌﾛﾝﾄｱｸｽﾙﾃﾞｲｽﾀﾝｽ・・・・・	1	1	1			
6	44635-KZV-J00ZB	ﾊﾌﾞｻﾌﾞ ASSY.,ﾌﾛﾝﾄ *NH364M*...ｼｰﾝｼﾙﾊﾞｰﾒﾀﾘｯｸ	1	1	1	--------	--------	J,YA,YC
	44635-KZV-J00ZD	*NH303M*ﾏｯﾄｱｸｼｽｸﾞﾚｰﾒﾀﾘｯｸ	-	1	-	--------	--------	YB
7	44650-KZV-J00ZB	ﾎｲｰﾙｻﾌﾞ ASSY.,ﾌﾛﾝﾄ *NH364M*...ｼｰﾝｼﾙﾊﾞｰﾒﾀﾘｯｸ	1	1	1	--------	--------	J,YA,YC
	44650-KZV-J00ZD	*NH303M*ﾏｯﾄｱｸｼｽｸﾞﾚｰﾒﾀﾘｯｸ	-	1	-	--------	--------	YB
8	44701-KPH-C00	ﾘﾑ,ﾌﾛﾝﾄﾎｲｰﾙ(17X1.40)・・・・	1	1	1			
9	44711-KWW-C01	ﾀｲﾔ,ﾌﾛﾝﾄ(ﾁｴﾝｼﾝ) (70/90-17 M/C 38P)	1	1	1			
10	44712-KWW-C01	ﾁｭｰﾌﾞ,ﾀｲﾔ(ﾁｴﾝｼﾝ) (70/90-17 M/C)	1	1	1			
11	44713-KVR-C02	ﾌﾗｯﾌﾟ,ﾀｲﾔ(ﾁｴﾝｼﾝ)・・・・・・・・	1	1	1			
12	90306-KF0-003	ﾅｯﾄ,ﾌﾗﾝｼﾞ 12MM(ﾌｾﾗｼ)・・・・	1	1	1			
13	91051-KWW-A81	ﾍﾞｱﾘﾝｸﾞ,ﾗｼﾞｱﾙﾎﾞｰﾙ 6201U (SKF)	2	2	2			
	91052-KVG-B01	ﾍﾞｱﾘﾝｸﾞ,ﾗｼﾞｱﾙﾎﾞｰﾙ 6201U (NSK)	2	2	2			
	91052-KWB-601	ﾍﾞｱﾘﾝｸﾞ,ﾗｼﾞｱﾙﾎﾞｰﾙ 6201U (NTN)	2	2	2			
14	91251-KPH-901	ﾀﾞｽﾄｼｰﾙ 21X37X7(ｱﾗｲ)・・・・	1	1	1			

www.impex-jp.com

F-18 リヤーブレーキパネル

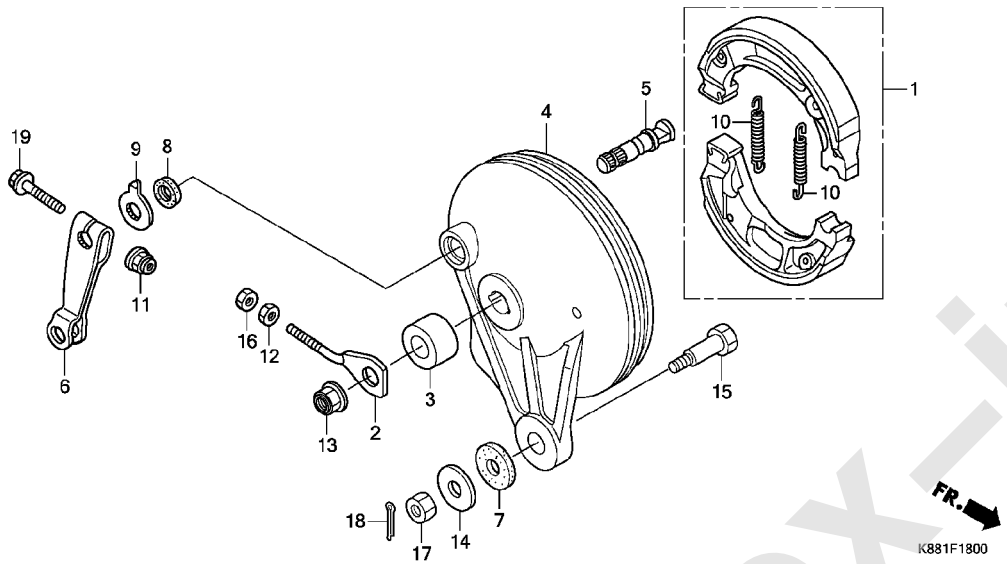

見出番号	部品番号	部品名	使用個数 J	C110J K	L	適用号機 初号機	終号機	タイプ
1	06430-KSY-900	ｼｭｰｾｯﾄ,ﾌﾞﾚｰｷ(JB)	1	1	1			
2	40543-K88-L00	ｱｼﾞﾔｽﾀｰ,ﾁｴﾝ	1	1	1			
3	42313-KZV-J00	ｶﾗｰ,ﾘﾔｰﾌﾞﾚｰｷﾊﾟﾈﾙ	1	1	1			
4	43100-KWW-640ZB	ﾊﾟﾈﾙCOMP.,ﾘﾔｰﾌﾞﾚｰｷ *NH364M*...ｼｰﾝｼﾙﾊﾞｰﾒﾀﾘｯｸ	1	1	1	--------	--------	J,YA,YC
	43100-KWW-640ZD	*NH303M*ﾏｯﾄｱｸｼｽｸﾞﾚｰﾒﾀﾘｯｸ	-	1	-	--------	--------	YB
5	43141-KPH-C00	ｶﾑ,ﾘﾔｰﾌﾞﾚｰｷ	1	1	1			
6	43410-KWW-C00	ｱｰﾑ,ﾘﾔｰﾌﾞﾚｰｷ	1	1	1			
7	43434-ME1-670	ﾗﾊﾞｰ,ｽﾄｯﾊﾟｰｱｰﾑ	1	1	1			
8	45134-250-000	ﾀﾞｽﾄｼｰﾙ,ﾌﾞﾚｰｷｶﾑ	1	1	1			
9	45145-KWW-C00	ｲﾝｼﾞｹｰﾀｰ,ﾌﾛﾝﾄﾌﾞﾚｰｷ (ﾘﾔｰﾖｳ)	1	1	1			
10	45151-GCC-000	ｽﾌﾟﾘﾝｸﾞ,ﾌﾞﾚｰｷｼｭｰ(JB) (ﾌﾞﾗｯｸ)	2	2	2			
11	90301-473-003	ﾅｯﾄ,U 6MM(ﾌｾﾗｼ)	1	1	1			
	90301-KGH-901	ﾅｯﾄ,U 6MM(ﾌｼﾞｾｲﾐﾂ)	1	1	1			
12	90302-KZV-J00	ﾅｯﾄ,ｽﾍﾟｼｬﾙ 6MM	1	1	1			
13	90306-KF0-003	ﾅｯﾄ,ﾌﾗﾝｼﾞ 12MM(ﾌｾﾗｼ)	1	1	1			
14	90506-KZV-J00	ﾜｯｼｬｰ 8MM	1	1	1			
15	92811-10000	ﾎﾞﾙﾄA,ﾌﾞﾚｰｷｽﾄｯﾊﾟｰ	1	1	1			
16	94001-06000-0S	ﾅｯﾄ,6ｶｸ 6MM	1	1	1			
17	94001-08000-0S	ﾅｯﾄ,6ｶｸ 8MM	1	1	1			
18	94201-20150	ﾋﾟﾝ,ｽﾌﾟﾘｯﾄ 2.0X15	1	1	1			
19	95701-06035-00	ﾎﾞﾙﾄ,ﾌﾗﾝｼﾞ 6X35	1	1	1			

www.impex-jp.com

F-19-10 リヤーホイール

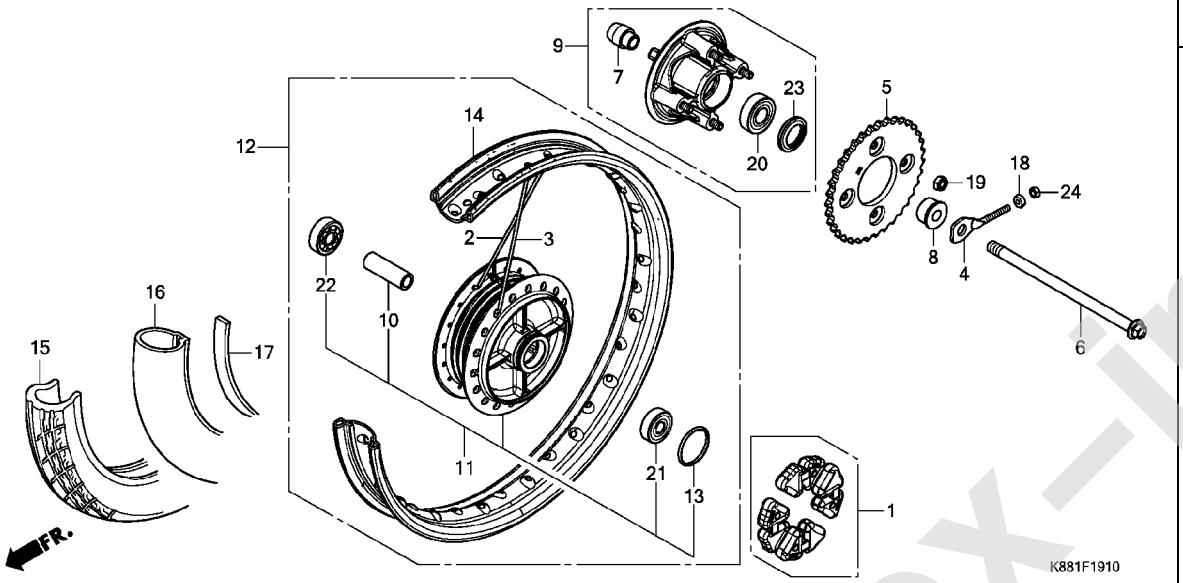

見出番号	部品番号	部品名	使用個数 C110J J	K	L	適用号機 初号機	終号機	タイプ
1	06410-KWB-600	ﾀﾞﾝﾊﾟｰｾｯﾄ,ﾎｲｰﾙ	1	1	1			
2	06420-KZV-J00	ｽﾎﾟｰｸｾｯﾄA 10X159.0 (ｲﾝｻｲﾄﾞ)	18	18	18			
3	06421-KZV-J00	ｽﾎﾟｰｸｾｯﾄA 10X158.5 (ｱｳﾄｻｲﾄﾞ)	18	18	18			
4	40543-K88-L00	ｱｼﾞﾔｽﾀｰ,ﾁｴﾝ	1	1	1			
5	41201-K88-J00	ｽﾌﾟﾛｹｯﾄ,ﾌｧｲﾅﾙﾄﾞﾘﾌﾞﾝ(35T)	1	1	1			
6	42301-K88-L00	ｱｸｽﾙ,ﾘﾔｰﾎｲｰﾙ	1	1	1			
7	42303-KWB-600	ｽﾘｰﾌﾞ,ﾘﾔｰﾎｲｰﾙ	1	1	1			
8	42304-K88-J00	ｶﾗｰ,ﾘﾔｰﾎｲｰﾙｻｲﾄﾞ	1	1	1			
9	42615-K88-J00	ﾌﾗﾝｼﾞｻﾌﾞ ASSY.,ﾌｧｲﾅﾙﾄﾞﾘﾌﾞﾝ	1	1	1	--------	--------	J,YA,YC
	42615-K88-Y20ZA	*NH303M*ﾏｯﾄｱｸｼｽｸﾞﾚｰﾒﾀﾘｯｸ	-	1	-	--------	--------	YB
10	42620-KRS-830	ｶﾗｰ,ﾘﾔｰｱｸｽﾙﾃﾞｲｽﾀﾝｽ	1	1	1			
11	42635-KZV-J00	ﾊﾌﾞｻﾌﾞ ASSY.,ﾘﾔｰ	1	1	1	--------	--------	J,YA,YC
	42635-K88-Y20ZA	*NH303M*ﾏｯﾄｱｸｼｽｸﾞﾚｰﾒﾀﾘｯｸ	-	1	-	--------	--------	YB
12	42650-KZV-J00	ﾎｲｰﾙｻﾌﾞ ASSY.,ﾘﾔｰ	1	1	1	--------	--------	J,YA,YC
	42650-K88-Y20ZA	*NH303M*ﾏｯﾄｱｸｼｽｸﾞﾚｰﾒﾀﾘｯｸ	-	1	-	--------	--------	YB
13	42653-001-004	Oﾘﾝｸﾞ 40.5X3 (ﾆｯﾎﾟﾝﾀﾞｽﾄｷｰﾊﾟｰ)	1	1	1			
14	42701-KPH-C00	ﾘﾑ,ﾘﾔｰﾎｲｰﾙ(17X1.60)	1	1	1			
15	42711-KZV-J01	ﾀｲﾔ,ﾘﾔｰ(ﾁｴﾝｼﾝ) (80/90-17 M/C 44P)	1	1	1			
16	42712-KWW-C01	ﾁｭｰﾌﾞ,ﾀｲﾔ(ﾁｴﾝｼﾝ) (80/90-17 M/C)	1	1	1			
17	42713-KVR-C02	ﾌﾗｯﾌﾟ,ﾀｲﾔ(ﾁｴﾝｼﾝ)	1	1	1			
18	90302-KZV-J00	ﾅｯﾄ,ｽﾍﾟｼｬﾙ 6MM	1	1	1			

www.impex-jp.com

F-19-10 リヤーホイール

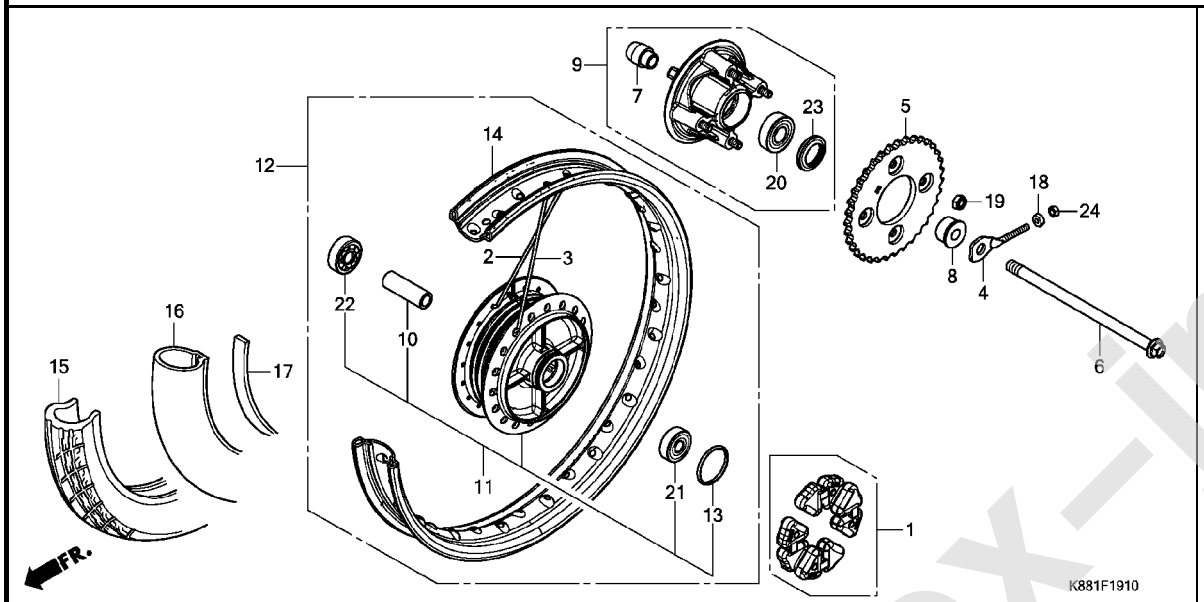

見出 番号	部品番号	部品名	使用個数 J	K	L	適用号機 初号機	終号機	タイプ
			C110J					
19	90309-ML3-791	ﾅｯﾄ,U 8MM(ﾌｾﾗｼ)・・・・・・・・・	4	4	4			
20	91051-KWF-901	ﾍﾞｱﾘﾝｸﾞ,ﾗｼﾞｱﾙﾎﾞｰﾙ 6203UU (NSK)	1	1	1			
	91053-MV1-003	ﾍﾞｱﾘﾝｸﾞ,ﾗｼﾞｱﾙﾎﾞｰﾙ 6203UU (NTN)	1	1	1			
21	91051-KWW-A81	ﾍﾞｱﾘﾝｸﾞ,ﾗｼﾞｱﾙﾎﾞｰﾙ 6201U (SKF)	1	1	1			
	91052-KVG-B01	ﾍﾞｱﾘﾝｸﾞ,ﾗｼﾞｱﾙﾎﾞｰﾙ 6201U (NSK)	1	1	1			
	91052-KWB-601	ﾍﾞｱﾘﾝｸﾞ,ﾗｼﾞｱﾙﾎﾞｰﾙ 6201U (NTN)	1	1	1			
22	91052-KWW-A81	ﾍﾞｱﾘﾝｸﾞ,ﾗｼﾞｱﾙﾎﾞｰﾙ 6301U (SKF)	1	1	1			
	91053-KWB-601	ﾍﾞｱﾘﾝｸﾞ,ﾗｼﾞｱﾙﾎﾞｰﾙ 6301U (NTN)	1	1	1			
	91053-KWW-641	ﾍﾞｱﾘﾝｸﾞ,ﾗｼﾞｱﾙﾎﾞｰﾙ 6301U (NSK)	1	1	1			
23	91251-KGH-901	ﾀﾞｽﾄｼｰﾙ 27X40X4.5(ｱﾗｲ)・・	1	1	1			
24	94001-06000-0S	ﾅｯﾄ,6ｶｸ 6MM・・・・・・・・・・・・	1	1	1			

www.impex-jp.com

F-21 フューエルタンク / フューエルポンプ

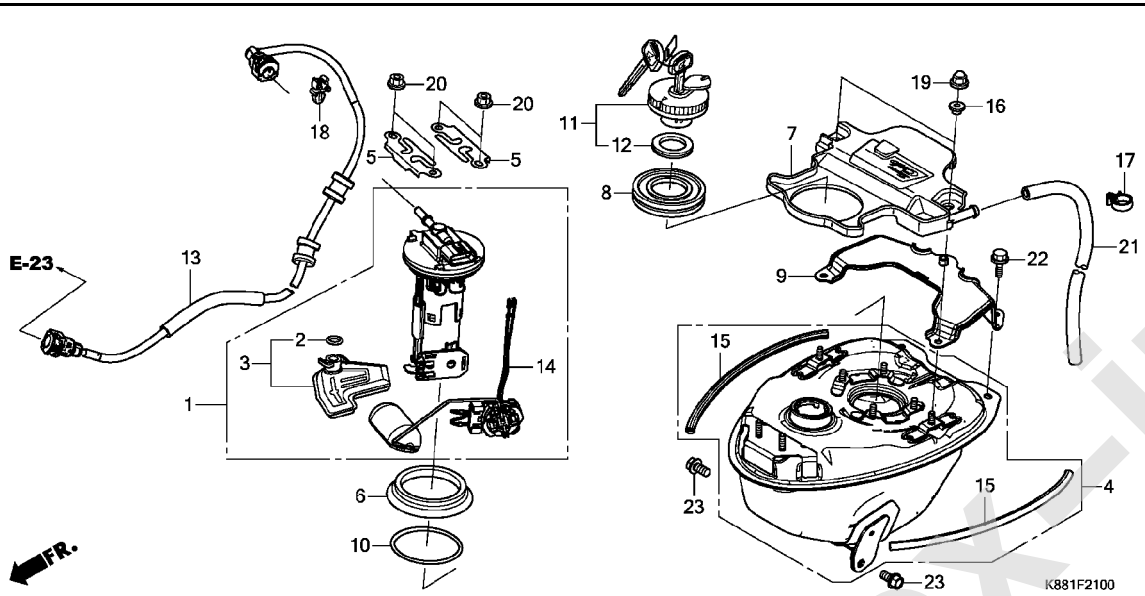

見出 番号	部品番号	部品名	使用個数 J	C110J K	L	適用号機 初号機	終号機	タイプ
1	16700-K88-L01	ポンプユニット,フューエル	1	1	1			
2	16706-K81-N01	Oリング(P7)	1	1	1			
	16706-KVB-S51		1	1	1			
3	16707-KZV-T01	フイルターセット	1	1	1			
4	17500-K88-L20	タンクASSY.,フューエル	1	1	1			
5	17517-GGL-J00	リテーナー,フューエルポンプ	2	2	2			
6	17518-GHB-601	シール,ダスト(オオツカポリテツク)	1	1	1			
7	17525-K88-L20	トレイ,フューエル	1	1	1			
8	17527-KZV-T00	ラバー,フューエルシール	1	1	1			
9	17535-K88-L20	プレート,シートマウント	1	1	1			
10	17572-GHB-601	Oリング,フューエルポンプ(アライ)	1	1	1			
11	17620-KZV-L01	キヤツプ COMP.,フューエルフイラー	1	1	-			
	17620-KZV-L02		-	-	1			
12	17632-383-831	パツキン,フューエルフイラーキヤツプ	1	1	-			
	17632-383-832		-	-	1			
13	17650-K88-L01	ホースCOMP.,フューエルフイード	1	1	1			
14	37800-K88-L01	フューエルユニット	1	1	1			
15	64415-K88-L20	ラバー,ボディカバーセッテイング	2	2	2			
16	90511-MAT-000	ワッシャー,リヤーカウルセッテイング	2	2	2			
17	90624-SB0-003	クリップ,ワイヤーハーネス	1	1	1			
18	90661-KPH-701	クリップ,パイプ	1	1	1			
19	94021-06000-0S	ナット,キヤツプ 6MM	2	2	2			
20	94050-06080	ナット,フランジ 6MM	4	4	4			
21	95003-27072-31	チューブ,ビニール 9X13X720 (95003-27001-60M)	1	1	1			

www.impex-jp.com

F-21 フューエルタンク / フューエルポンプ

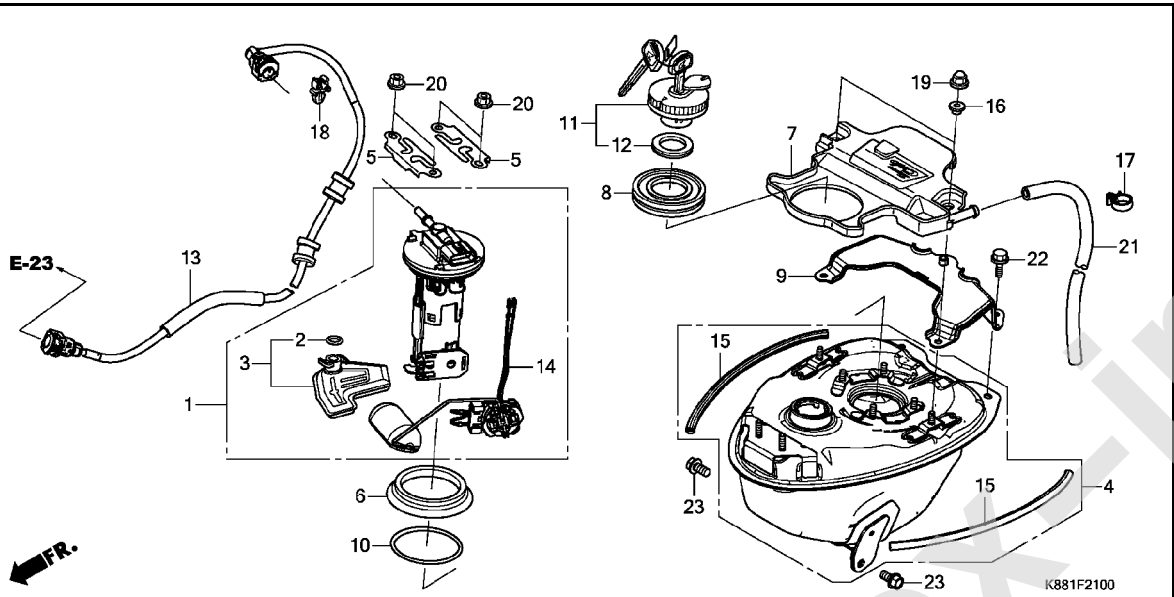

見出 部品番号	部品名	使用個数 C110J J	K	L	適用号機 初号機	終号機	タイプ
22 95701-06012-08	ボルト,フランジ 6X12 ・・・・・・・・・	2	2	2			
23 95701-08016-08	ボルト,フランジ 8X16 ・・・・・・・・・	2	2	2			

www.impex-jp.com

F-23 シート / リヤーキャリヤー

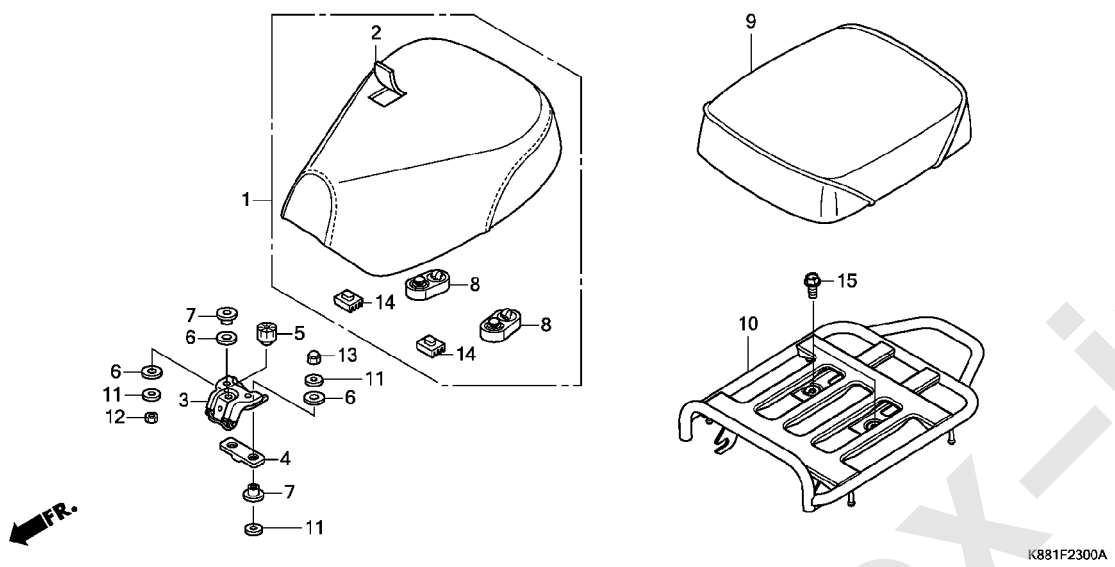

見出番号	部品番号	部品名	使用個数 C110J J	K	L	適用号機 初号機	終号機	タイプ
1	77100-K88-L01ZB	シートCOMP.,シングル(テイ・エス テツク)						
		TYPE1.....	1	-	1	--------	--------	J
	77100-K88-L01ZA	*TYPE2*.....	1	-	1			
	77100-K88-Y11ZA	*TYPE1*.....	-	1	-	--------	--------	YA
	77100-K88-Y21ZA	*TYPE1*.....	-	1	-	--------	--------	YB
2	77101-K88-L01ZB	レザ-COMP.,シート(マーク/モジナシ)						
		TYPE1.....	1	-	1	--------	--------	J
	77101-K88-L01ZA	*TYPE2*.....	1	-	1			
	77101-K88-Y11ZA	*TYPE1*.....	-	1	-	--------	--------	YA
	77101-K88-Y21ZA	*TYPE1*.....	-	1	-	--------	--------	YB
3	77110-K88-L20	ヒンジCOMP.,シート.....	1	1	1			
4	77116-KZV-T00	ラバ-,クツシヨン.....	1	1	1			
5	77206-KEV-940	ラバ-,シートクツシヨン.....	1	1	1			
6	77207-GN5-910	ラバ-B,シートマウンテイング.....	6	6	6			
7	77208-KPW-900	カラー,シートマウンテイング.....	4	4	4			
8	77211-GBJ-830	ラバ-,シートマウンテイング.....	2	2	2			
9	77300-GT0-M00	シートCOMP.,ピリオン.....	(1)	(1)	(1)			
10	81200-K88-J00	キヤリヤー,ラキジ.....	1	-	1			
	81200-K88-B00ZB	*NH1*.....ブラック	-	1	-			
11	90525-KYY-970	ワツシヤー,プレイン 6MM.....	6	6	6			
12	94001-06000-0S	ナツト,6カク 6MM.....	2	2	2			
13	94021-06000-0S	ナツト,キヤツプ 6MM.....	2	2	2			
14	95011-61000	ラバ-A,スタンドストツパー.....	2	2	2			
15	95701-08018-00	ボルト,フランジ 8X18.....	2	2	2			

www.impex-jp.com

F-23-10 ボディカバー

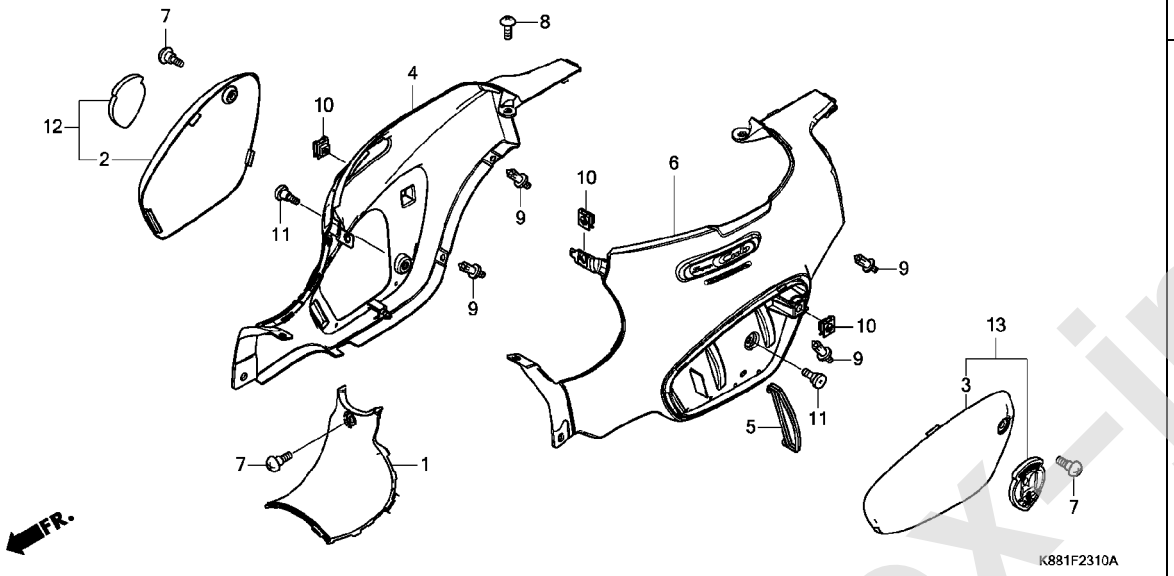

見出番号	部品番号	部品名	使用個数 J	C110J K	L	適用号機 初号機	終号機	タイプ
1	80151-K88-J00ZB	カバー,センター *YR211*.....バージンベージュ	1	-	1	--------	--------	J
	80151-K88-J00ZC	*PB394M* アーベインデニムブルーメタリック	1	-	1	--------	--------	J
	80151-K88-J00ZD	*NH388*.....クラシカルホワイト	1	-	1	--------	--------	J
	80151-K88-J00ZF	*G142M*..タスマニアグリーンメタリック	1	-	1	--------	--------	J
	80151-K88-J00ZG	*B197M* グリントウェーブブルーメタリック	1	-	1	--------	--------	J
	80151-K88-J00ZJ	*R201*.....マグナレッド	-	1	-	--------	--------	YA
	80151-K88-J00ZH	*YR176*.....ハーベストベージュ	-	1	-	--------	--------	YB
	80151-K88-J00ZK	*B160*.....ボニーブルー	-	1	-	--------	--------	YB
	80151-K88-J00ZL	*Y163P*....パールフラッシュイエロー	-	-	1	--------	--------	J
	80151-K88-J00ZM	*RP723*.....サマーピンク	-	-	1	--------	--------	YC
2	83404-K88-L00ZA	リッド,R.ボディカバー *NH388R*.....クラシカルホワイト-R	1	-	1			
	83404-K88-L20ZD	*NH1*.....ブラック	-	1	-	--------	--------	YB
3	83504-K88-L00ZA	リッド,L.ボディカバー *NH388R*.....クラシカルホワイト-R	1	-	1			
	83504-K88-L20ZD	*NH1*.....ブラック	-	1	-	--------	--------	YB
4	83600-K88-J00ZH	カバーセット,R.ボディ(WL) *YR211*.....バージンベージュ	1	-	1	--------	--------	J
	83600-K88-J00ZJ	*PB394M* アーベインデニムブルーメタリック	1	-	1	--------	--------	J
	83600-K88-J00ZK	*NH388*.....クラシカルホワイト	1	-	1	--------	--------	J
	83600-K88-J00ZL	*G142M*..タスマニアグリーンメタリック	1	-	1	--------	--------	J
	83600-K88-J00ZQ	*B197M* グリントウェーブブルーメタリック	1	-	1	--------	--------	J
	83600-K88-J00ZR	*R201*.....マグナレッド	-	1	-	--------	--------	YA
	83600-K88-Y20ZA	*YR176*.....ハーベストベージュ	-	1	-	--------	--------	YB

www.impex-jp.com

F-23-10 ボディカバー

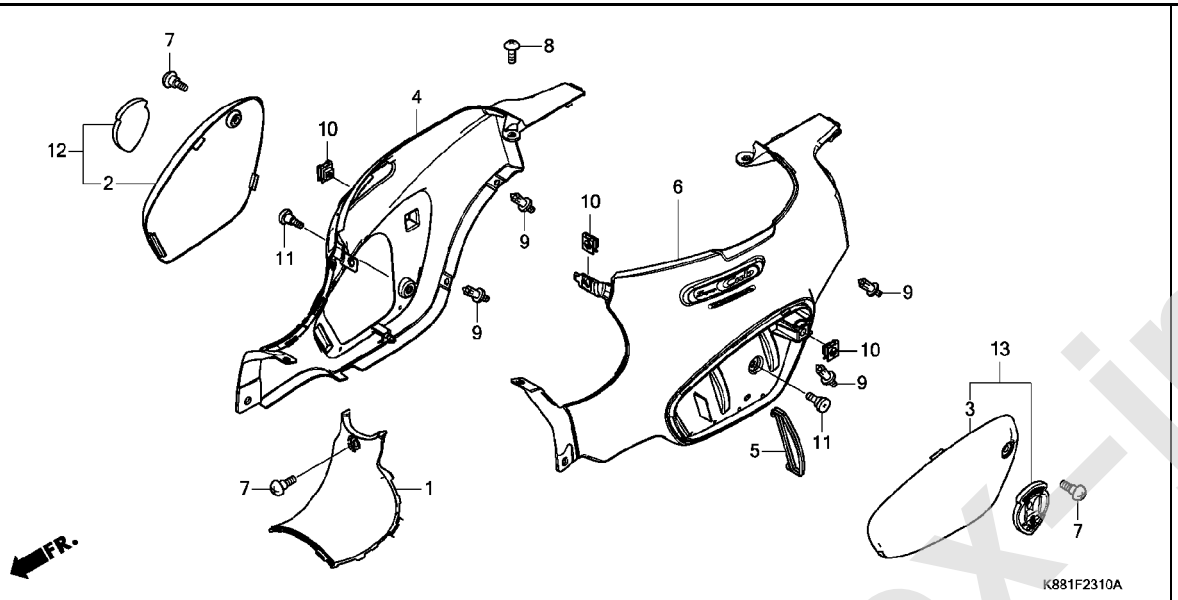

見出 番号	部品番号	部品名	使用個数 C110J J	K	L	適用号機 初号機	終号機	タイプ
(4)	83600-K88-Y20ZB	ｶﾊﾞｰｾｯﾄ,R.ﾎﾞﾃﾞｨ(WL) *B160*.....ﾎﾞﾆｰﾌﾞﾙｰ	-	1	-	--------	--------	YB
	83600-K88-J00ZS	*Y163P*....ﾊﾟｰﾙﾌﾗｯｼｭｲｴﾛｰ	-	-	1	--------	--------	J
	83600-K88-J00ZT	*RP723*.....ｻﾏｰﾋﾟﾝｸ	-	-	1	--------	--------	YC
5	83606-KWS-901	ﾊﾞﾝﾄﾞ,ﾂｰﾙ	1	1	1			
6	83700-K88-J00ZH	ｶﾊﾞｰｾｯﾄ,L.ﾎﾞﾃﾞｨ(WL) *YR211*.....ﾊﾞｰｼﾞﾝﾍﾞｰｼﾞｭ	1	-	1	--------	--------	J
	83700-K88-J00ZJ	*PB394M* ｱｰﾍﾞｲﾝﾃﾞﾆﾑﾌﾞﾙｰﾒﾀﾘｯｸ	1	-	1	--------	--------	J
	83700-K88-J00ZK	*NH388*.....ｸﾗｼｶﾙﾎﾜｲﾄ	1	-	1	--------	--------	J
	83700-K88-J00ZL	*G142M*..ﾀｽﾏﾆｱｸﾞﾘｰﾝﾒﾀﾘｯｸ	1	-	1	--------	--------	J
	83700-K88-J00ZM	*B197M* ｸﾞﾘﾝﾄｳｪｰﾌﾞﾌﾞﾙｰﾒﾀﾘｯｸ	1	-	1	--------	--------	J
	83700-K88-J00ZQ	*R201*.....ﾏｸﾞﾅﾚｯﾄ	-	1	-	--------	--------	YA
	83700-K88-Y20ZA	*YR176*.....ﾊｰﾍﾞｽﾄﾍﾞｰｼﾞｭ	-	1	-	--------	--------	YB
	83700-K88-Y20ZB	*B160*.....ﾎﾞﾆｰﾌﾞﾙｰ	-	1	-	--------	--------	YB
	83700-K88-J00ZR	*Y163P*....ﾊﾟｰﾙﾌﾗｯｼｭｲｴﾛｰ	-	-	1	--------	--------	J
	83700-K88-J00ZS	*RP723*.....ｻﾏｰﾋﾟﾝｸ	-	-	1	--------	--------	YC
7	90103-K88-L20	ｽｸﾘｭｰ,ｻｲﾄﾞｶﾊﾞｰ	3	3	3			
8	90105-KZV-T00	ｽｸﾘｭｰ 6X12	1	1	1			
9	90116-SP0-003	ｸﾘｯﾌﾟ,ﾊﾞﾝﾊﾟｰｼｰﾙ	4	4	4			
10	90305-GK8-000	ﾅｯﾄ,ｸﾘｯﾌﾟ 6MM	3	3	3			
11	90380-KZV-T00	ｽｸﾘｭｰ,ｽﾍﾟｼｬﾙ 6X15	2	2	2			
12	83400-K88-Y10ZA	ﾘｯﾄﾞｾｯﾄ,R.ﾎﾞﾃﾞｨｶﾊﾞｰ(WL) *YR211R*....ﾊﾞｰｼﾞﾝﾍﾞｰｼﾞｭ	-	1	-	--------	--------	YA
13	83500-K88-Y10ZA	ﾘｯﾄﾞｾｯﾄ,L.ﾎﾞﾃﾞｨｶﾊﾞｰ(WL) *YR211R*....ﾊﾞｰｼﾞﾝﾍﾞｰｼﾞｭ	-	1	-	--------	--------	YA

www.impex-jp.com

F-25 エアークリーナー

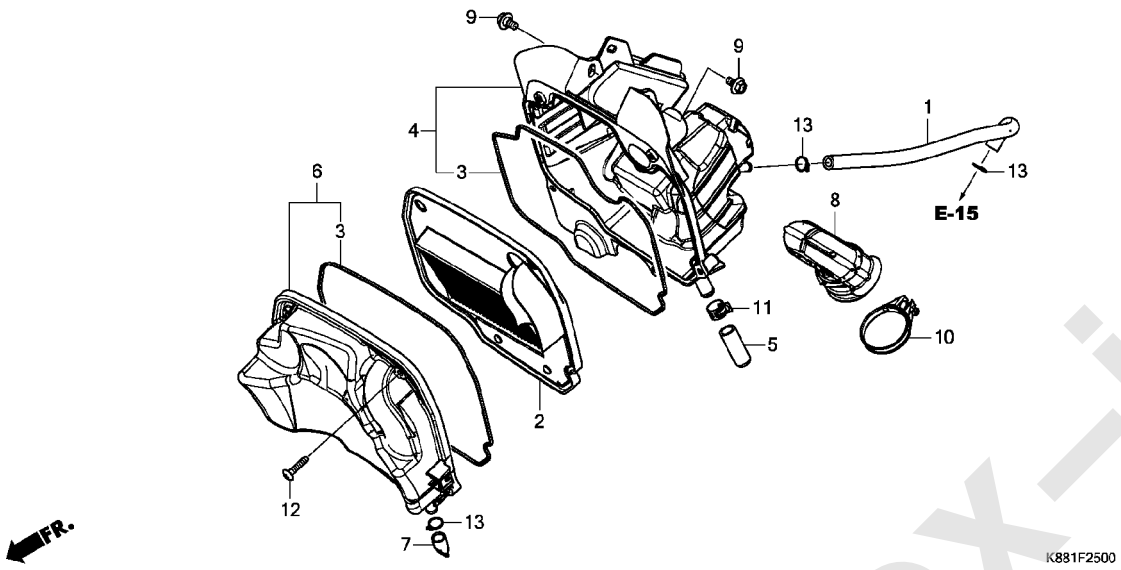

見出番号	部品番号	部品名	使用個数 C110J J	K	L	適用号機 初号機	終号機	タイプ
1	15761-KZV-J00	ホース,ブリーザー	1	1	1			
2	17210-K88-L00	エレメントCOMP.,エアークリーナー	1	1	1			
3	17214-K88-L00	シールB,エアークリーナーカバー	2	2	2			
4	17225-K88-L00	ケースサブ ASSY.,エアークリーナー	1	1	1			
5	17227-KYY-900	チユーブ,ビニール 11X15X40	1	1	1			
6	17235-K88-L00	カバーサブ ASSY.,エアークリーナー	1	1	1			
7	17236-KVB-900	プラグ,エアークリーナードレン	1	1	1			
8	17253-K88-L00	チユーブ,エアークリーナーコネクテイング	1	1	1			
9	90116-KVB-900	ボルト,フランジ 6MM	2	2	2			
10	90652-K88-L00	バンド,エアークリーナーコネクテイング チユーブ(44MM)	1	1	1			
11	91406-KZV-J00	クランプ,チユーブ(D14.5)	1	1	1			
12	93903-25580	スクリユー,タツピング 5X25	5	5	5			
13	95002-80000	クリツプ,チユーブ(C12)	3	3	3			

www.impex-jp.com

F-27 エキゾーストマフラー

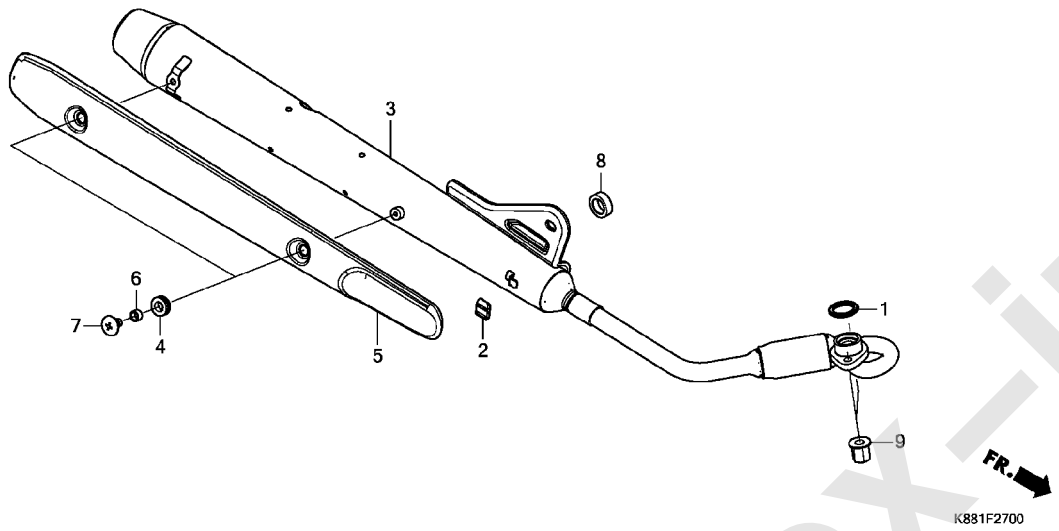

見出 番号	部品番号	部品名	使用個数 C110J J	K	L	適用号機 初号機	終号機	タイプ
1	18291-KVR-C00	ｶﾞｽｹｯﾄ,ｴｷｿﾞｰｽﾄﾊﾟｲﾌﾟ ·····	1	1	1			
2	18293-MCA-A20	ﾗﾊﾞｰ,ﾌﾟﾛﾃｸﾀｰﾊﾟｯｷﾝ ·····	1	1	1			
3	18300-K88-J00	ﾏﾌﾗｰCOMP.,ｴｷｿﾞｰｽﾄ ·····	1	1	1			
4	18345-MBT-610	ﾗﾊﾞｰ,ﾌﾟﾛﾃｸﾀｰﾏｳﾝﾃｲﾝｸﾞ ····	2	2	2			
5	18355-KWV-000	ｶﾊﾞｰ,ﾏﾌﾗｰ ·····	1	1	1			
6	33619-459-840	ｶﾗｰ,ｳｲﾝｶｰｽﾃｰ ·····	2	2	2			
7	90107-KVV-900	ﾎﾞﾙﾄ,ﾎﾞﾃﾞｨｶﾊﾞｰｾｯﾃｲﾝｸﾞ ···	2	2	2			
8	90122-KWV-000	ｶﾗｰ,ﾏﾌﾗｰｾｯﾃｲﾝｸﾞ ·····	1	1	1			
9	90301-KWB-600	ﾅｯﾄ,ﾌﾗﾝｼﾞ 8MM ·····	2	2	2			

www.impex-jp.com

F-29 ペダル / キックスターターアーム

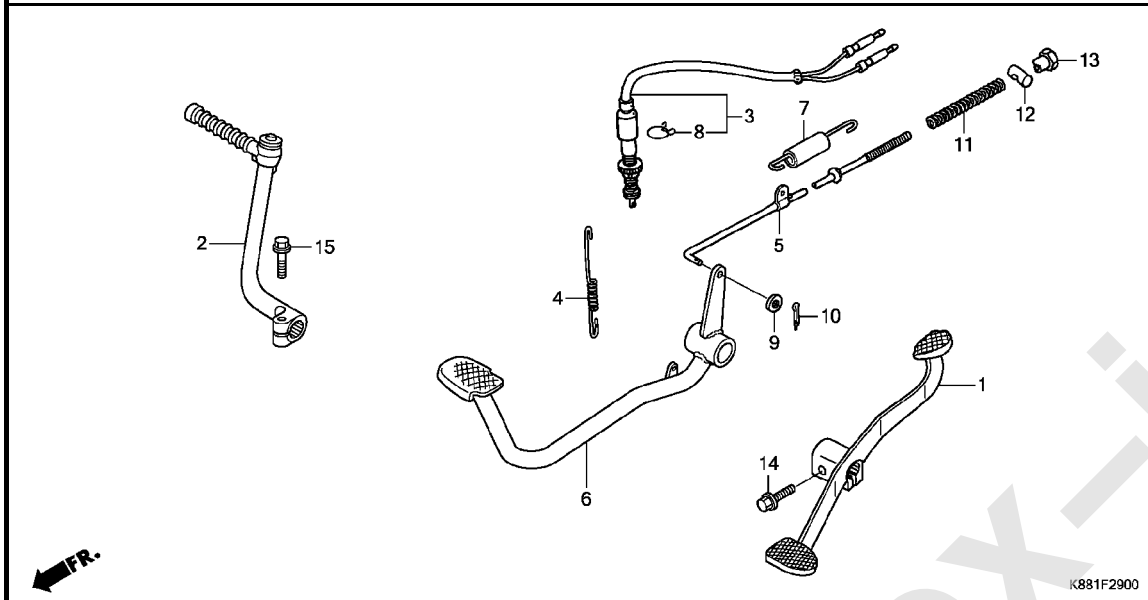

見出番号	部品番号	部品名	使用個数 C110J J	K	L	適用号機 初号機	終号機	タイプ
1	24701-K88-L20	ﾍﾟﾀﾞﾙ,ｷﾞﾔｰﾁｴﾝｼﾞ ･･･････	1	1	1			
2	28300-KZV-J00	ｱｰﾑASSY.,ｷｯｸｽﾀｰﾀｰ ･･･････	1	1	1			
3	35350-KWW-642	ｽｲｯﾁASSY.,ﾘﾔｰｽﾄｯﾌﾟ ･･･････	1	1	1			
4	35357-KWW-C00	ｽﾌﾟﾘﾝｸﾞ,ｽﾄｯﾌﾟｽｲｯﾁ ･･･････	1	1	1			
5	43451-KZV-J00	ﾛｯﾄﾞCOMP.,ﾘﾔｰﾌﾞﾚｰｷ ･･･････	1	1	1			
6	46500-KZV-J00	ﾍﾟﾀﾞﾙCOMP.,ﾌﾞﾚｰｷ ･･･････	1	1	1			
7	46513-KZV-J00	ｽﾌﾟﾘﾝｸﾞASSY.,ﾘﾔｰﾌﾞﾚｰｷﾘﾀｰﾝ	1	1	1			
8	90601-KAF-003	ｸﾘｯﾌﾟ,ｽｲｯﾁｶﾊﾞｰ ･･･････	1	1	1			
9	94101-05000	ﾜｯｼﾔｰ,ﾌﾟﾚｲﾝ 5MM ･･･････	1	1	1			
10	94201-20150	ﾋﾟﾝ,ｽﾌﾟﾘｯﾄ 2.0X15 ･･･････	1	1	1			
11	95014-73100	ｽﾌﾟﾘﾝｸﾞA,ﾌﾞﾚｰｷﾛｯﾄﾞ ･･･････	1	1	1			
12	95015-32001	ｼﾞﾖｲﾝﾄB,ﾌﾞﾚｰｷｱｰﾑ ･･･････	1	1	1			
13	95015-42000	ﾅｯﾄB,ﾌﾞﾚｰｷﾛｯﾄﾞｱｼﾞﾔｽﾃｲﾝｸﾞ	1	1	1			
14	95701-06020-00	ﾎﾞﾙﾄ,ﾌﾗﾝｼﾞ 6X20 ･･･････	1	1	1			
15	95701-06022-00	ﾎﾞﾙﾄ,ﾌﾗﾝｼﾞ 6X22 ･･･････	1	1	1			

www.impex-jp.com

F-30 ステップ

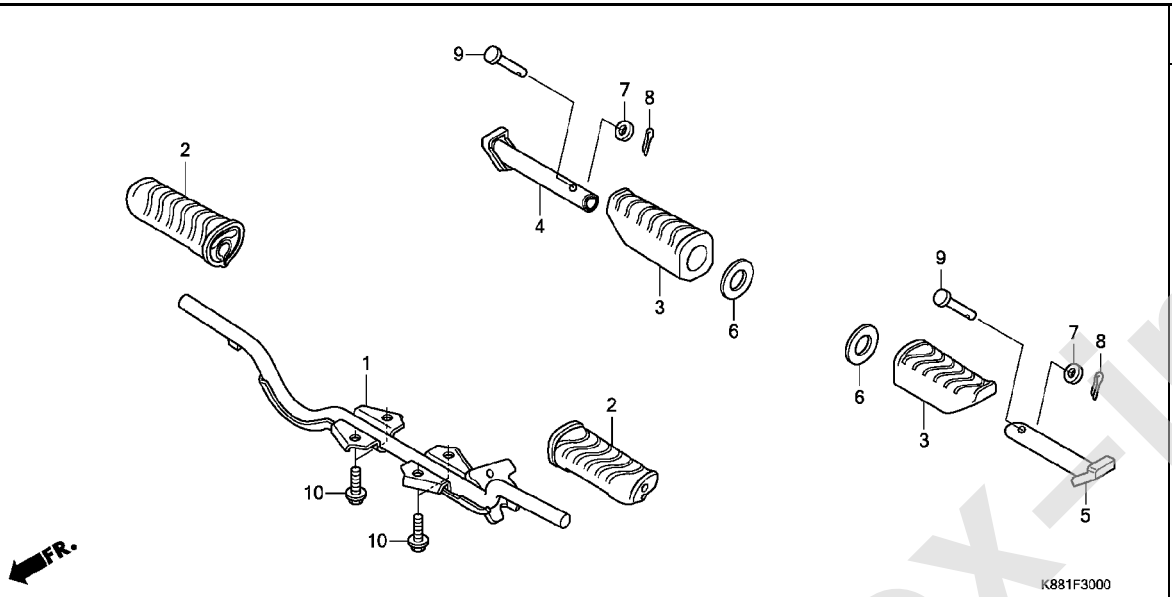

見出 番号	部品番号	部品名	使用個数 C110J J	K	L	適用号機 初号機	終号機	タイプ
1	50610-KZV-J00	ﾊﾞｰCOMP.,ｽﾃｯﾌﾟ	1	1	1			
2	50661-KWB-600	ﾗﾊﾞｰ,ｽﾃｯﾌﾟ	2	2	2			
3	50710-KWB-600	ﾗﾊﾞｰ,ﾋﾟﾘｵﾝｽﾃｯﾌﾟ	2	2	2			
4	50711-KBP-900	ﾊﾞｰ,R.ﾋﾟﾘｵﾝｽﾃｯﾌﾟ	1	1	1			
5	50712-KBP-900	ﾊﾞｰ,L.ﾋﾟﾘｵﾝｽﾃｯﾌﾟ	1	1	1			
6	50715-KE8-000	ﾌﾟﾚｰﾄ,ﾋﾟﾘｵﾝｽﾃｯﾌﾟｻｲﾄﾞ	2	2	2			
7	94101-06000	ﾜｯｼﾔｰ,ﾌﾟﾚｲﾝ 6MM	2	2	2			
8	94201-16150	ﾋﾟﾝ,ｽﾌﾟﾘｯﾄ 1.6X15	2	2	2			
9	95015-82000	ﾋﾟﾝB,ﾋﾟﾘｵﾝｽﾃｯﾌﾟ	2	2	2			
10	95701-08018-00	ﾎﾞﾙﾄ,ﾌﾗﾝｼﾞ 8X18	4	4	4			

www.impex-jp.com

F-31 スタンド

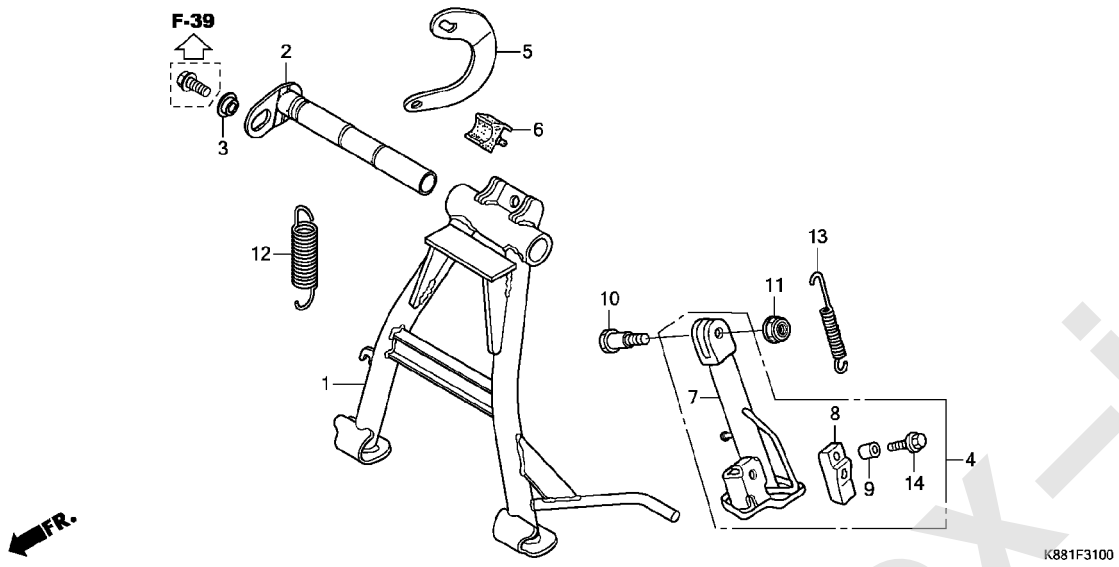

見出番号	部品番号	部品名	使用個数 C110J J	K	L	適用号機 初号機	終号機	タイプ
1	50500-KZV-K00	ｽﾀﾝﾄﾞCOMP.,ﾒｲﾝ	1	1	1			
2	50512-K88-L20	ｼｬﾌﾄCOMP.,ﾘﾔｰﾌﾞﾚｰｷﾋﾟﾎﾞｯﾄ	1	1	1			
3	50513-KZV-J00	ｶﾗｰ,ﾒｲﾝｽﾀﾝﾄﾞｼｬﾌﾄ	1	1	1			
4	50520-KZV-J01	ﾊﾞｰASSY.,ｻｲﾄﾞｽﾀﾝﾄﾞ	1	1	1			
5	50523-KWW-C00	ﾌｯｸ,ﾒｲﾝｽﾀﾝﾄﾞｽﾌﾟﾘﾝｸﾞ	1	1	1			
6	50524-397-000	ﾗﾊﾞｰ,ｽﾀﾝﾄﾞｽﾄｯﾊﾟｰ	1	1	1			
7	50530-KZV-J01	ﾊﾞｰCOMP.,ｻｲﾄﾞｽﾀﾝﾄﾞ	1	1	1			
8	50548-324-760	ﾗﾊﾞｰ,ｽﾀﾝﾄﾞ	1	1	1			
9	50549-KZV-J00	ｶﾗｰ,ｽﾀﾝﾄﾞﾗﾊﾞｰｾｯﾃｲﾝｸﾞ	1	1	1			
10	90109-KCW-870	ｽｸﾘｭｰ,ｻｲﾄﾞｽﾀﾝﾄﾞﾋﾟﾎﾞｯﾄ	1	1	1			
11	90304-GE8-003	ﾅｯﾄ,U 10MM(ﾌｾﾗｼ)	1	1	1			
12	95014-71102	ｽﾌﾟﾘﾝｸﾞA,ﾒｲﾝｽﾀﾝﾄﾞ	1	1	1			
13	95014-72102	ｽﾌﾟﾘﾝｸﾞA,ｻｲﾄﾞｽﾀﾝﾄﾞ	1	1	1			
14	95701-06025-00	ﾎﾞﾙﾄ,ﾌﾗﾝｼﾞ 6X25	1	1	1			

www.impex-jp.com

F-32 スウィングアーム / チェンケース

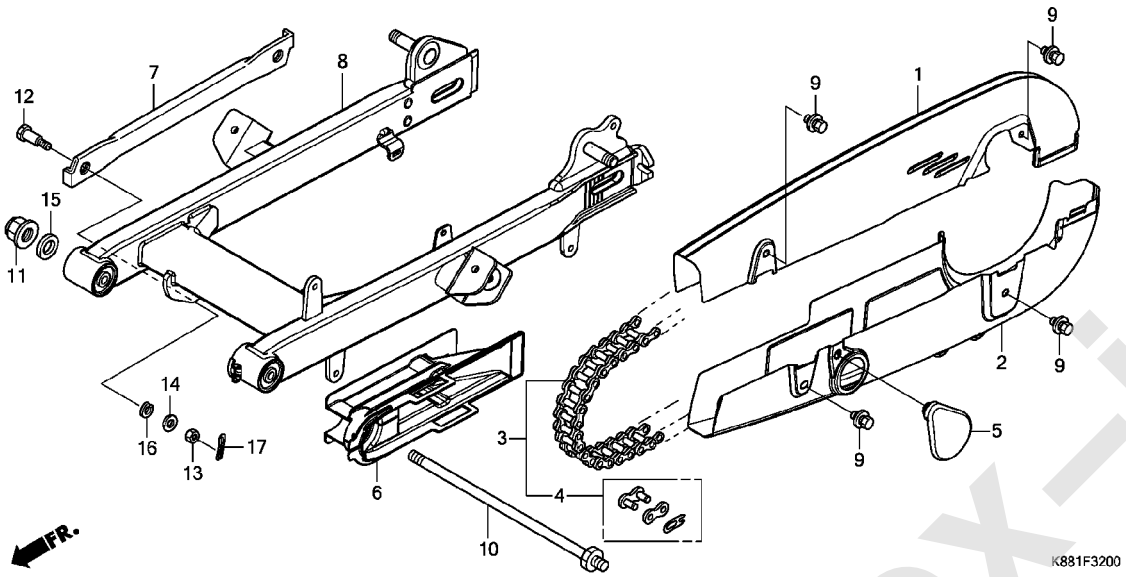

見出番号	部品番号	部品名	使用個数 J	C110J K	L	適用号機 初号機	終号機	タイプ
1	40510-K88-L20ZB	ｹｰｽ,ｱｯﾊﾟｰﾊｰﾌﾄﾞﾗｲﾌﾞﾁｴﾝ *NH364M*...ｼｰﾝｼﾙﾊﾞｰﾒﾀﾘｯｸ	1	1	1	--------	--------	J,YA,YC
	40510-K88-L20ZC	*NH303M*ﾏｯﾄｱｸｼｽｸﾞﾚｰﾒﾀﾘｯｸ	-	1	-	--------	--------	YB
2	40520-K88-L20ZB	ｹｰｽ,ｱﾝﾀﾞｰﾊｰﾌﾄﾞﾗｲﾌﾞﾁｴﾝ *NH364M*...ｼｰﾝｼﾙﾊﾞｰﾒﾀﾘｯｸ	1	1	1	--------	--------	J,YA,YC
	40520-K88-L20ZC	*NH303M*ﾏｯﾄｱｸｼｽｸﾞﾚｰﾒﾀﾘｯｸ	-	1	-	--------	--------	YB
3	40530-K88-J01	ﾁｴﾝ,ﾄﾞﾗｲﾌﾞ(ﾀﾞｲﾄﾞｰ) (DID428HDS3-100RB)	1	1	1			
4	40531-KTA-911	ｼﾞｮｲﾝﾄ,ﾄﾞﾗｲﾌﾞﾁｴﾝ(ﾀﾞｲﾄﾞｰ)	1	1	1			
5	40545-121-710	ｷｬｯﾌﾟ,ﾁｴﾝｹｰｽﾋﾟｰﾌﾟﾎｰﾙ・・・・	1	1	1			
6	40591-K88-J00	ﾊﾟｯｷﾝ,ﾄﾞﾗｲﾌﾞﾁｴﾝｹｰｽ・・・・・・	1	1	1			
7	43431-KWW-640	ｱｰﾑ,ﾘﾔｰﾌﾞﾚｰｷｽﾄｯﾊﾟｰ・・・・・・	1	1	1			
8	52200-K88-J00ZA	ｽｳｲﾝｸﾞｱｰﾑｻﾌﾞASSY.,ﾘﾔｰ *NH146M*ｱｷｭﾚｲﾄｼﾙﾊﾞｰﾒﾀﾘｯｸ	1	1	1	--------	--------	J,YA,YC
	52200-K88-J00ZC	*NH303M*ﾏｯﾄｱｸｼｽｸﾞﾚｰﾒﾀﾘｯｸ	-	1	-	--------	--------	YB
9	90118-383-000	ﾎﾞﾙﾄﾜｯｼｬｰ 6X6・・・・・・・・・・	4	4	4			
10	90121-KZV-J00	ﾎﾞﾙﾄ,ｽｳｲﾝｸﾞｱｰﾑﾋﾟﾎﾞｯﾄ・・・・	1	1	1			
11	90306-KF0-003	ﾅｯﾄ,ﾌﾗﾝｼﾞ 12MM(ﾌｾﾗｼ)・・・・	1	1	1			
12	92812-10000	ﾎﾞﾙﾄA,ｽﾄｯﾊﾟｰｱｰﾑ・・・・・・・・・	1	1	1			
13	94001-08000-0S	ﾅｯﾄ,6ｶｸ 8MM・・・・・・・・・・・・	1	1	1			
14	94101-08000	ﾜｯｼｬｰ,ﾌﾟﾚｲﾝ 8MM・・・・・・・・・	1	1	1			
15	94101-12000	ﾜｯｼｬｰ,ﾌﾟﾚｲﾝ 12MM・・・・・・・・	1	1	1			
16	94111-10000	ﾜｯｼｬｰ,ｽﾌﾟﾘﾝｸﾞ 10MM・・・・・・	1	1	1			
17	94201-20150	ﾋﾟﾝ,ｽﾌﾟﾘｯﾄ 2.0X15・・・・・・・	1	1	1			

www.impex-jp.com

F-33 リヤークッション

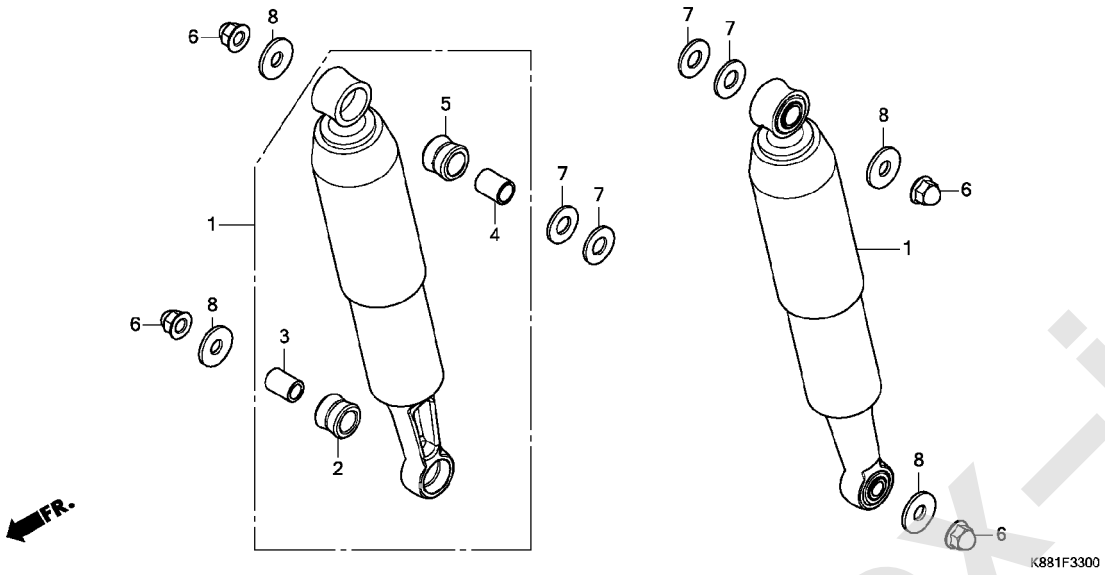

見出番号	部品番号	部品名	使用個数 C110J J	K	L	適用号機 初号機	終号機	タイプ
1	52400-K88-J01	ｸｯｼｮﾝASSY.,ﾘﾔｰ・・・・・・・・・・	2	2	2			
2	52485-GGC-901	ﾌﾞｯｼｭ,ﾗﾊﾞｰｱｯﾊﾟｰ (CHUANNAN ABSORBER)						
		(ﾛｱｰ)	2	2	2			
3	52486-GGC-901	ｶﾗｰ,ﾗﾊﾞｰﾌﾞｯｼｭｱｯﾊﾟｰ (CHUANNAN ABSORBER)						
		(ﾛｱｰ)	2	2	2			
4	52487-KRF-H71	ｶﾗｰ,ﾗﾊﾞｰﾌﾞｯｼｭｱｯﾊﾟｰ (CHUANNAN ABSORBER)	2	2	2			
5	52489-KZV-T01	ﾌﾞｯｼｭ,ﾗﾊﾞｰ・・・・・・・・・・・・・・	2	2	2			
6	90202-329-000	ﾅｯﾄ,ﾌﾗﾝｼﾞｷｬｯﾌﾟ 10MM・・・・・	4	4	4			
7	94101-12000	ﾜｯｼｬｰ,ﾌﾟﾚｲﾝ 12MM・・・・・・・・	4	4	4			
8	94103-10800	ﾜｯｼｬｰ,ﾌﾟﾚｲﾝ 10MM・・・・・・・・	4	4	4			

www.impex-jp.com

F-34 リヤーフェンダー

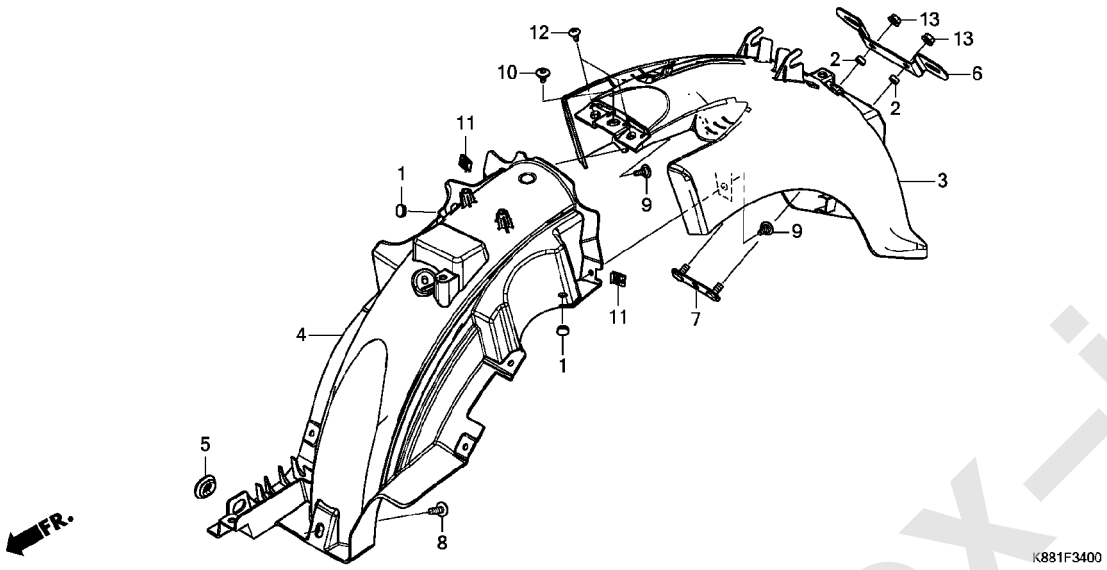

見出番号	部品番号	部品名	使用個数 C110J J	K	L	適用号機 初号機	終号機	タイプ
1	50317-254-000	ﾌﾟﾗｸﾞ,ﾕｰｽﾞﾚｽﾎｰﾙ	2	2	2			
2	52156-353-300	ｶﾗｰ 6X4	2	2	2			
3	80100-K88-J00ZB	ﾌｪﾝﾀﾞｰ,ﾘﾔｰ						
		YR211.....ﾊﾞｰｼﾞﾝﾍﾞｰｼﾞｭ	1	-	1	--------	--------	J
	80100-K88-J00ZD	*PB394M* ｱｰﾍﾞｲﾝﾃﾞﾆﾑﾌﾞﾙｰﾒﾀﾘｯｸ	1	-	1	--------	--------	J
	80100-K88-J00ZE	*NH388*.....ｸﾗｼｶﾙﾎﾜｲﾄ	1	-	1	--------	--------	J
	80100-K88-J00ZG	*G142M*..ﾀｽﾏﾆｱｸﾞﾘｰﾝﾒﾀﾘｯｸ	1	-	1	--------	--------	J
	80100-K88-J00ZJ	*B197M* ｸﾞﾘﾝﾄｳｪｰﾌﾞﾌﾞﾙｰﾒﾀﾘｯｸ	1	-	1	--------	--------	J
	80100-K88-J00ZC	*R201*.....ﾏｸﾞﾅﾚｯﾄﾞ	-	1	-	--------	--------	YA
	80100-K88-J00ZK	*YR176*.....ﾊｰﾍﾞｽﾄﾍﾞｰｼﾞｭ	-	1	-	--------	--------	YB
	80100-K88-J00ZL	*B160*.....ﾎﾞﾆｰﾌﾞﾙｰ	-	1	-	--------	--------	YB
	80100-K88-J00ZN	*Y163P*....ﾊﾟｰﾙﾌﾗｯｼｭｲｴﾛｰ	-	-	1	--------	--------	J
	80100-K88-J00ZQ	*RP723*.....ｻﾏｰﾋﾟﾝｸ	-	-	1	--------	--------	YC
4	80101-K88-L20	ﾌｪﾝﾀﾞｰ,ﾘﾔｰｲﾝﾅｰ	1	1	1			
5	83551-GE2-000	ｸﾞﾛﾒｯﾄ,ｴｱｰｸﾘｰﾅｰｹｰｽ	1	1	1			
6	84701-KZV-T00	ﾌﾞﾗｹｯﾄA,ﾘﾔｰﾅﾝﾊﾞｰﾌﾟﾚｰﾄ	1	1	-			
	84701-K88-L80		-	-	1			
7	84702-KZV-J00	ﾌﾞﾗｹｯﾄB,ﾘﾔｰﾅﾝﾊﾞｰﾌﾟﾚｰﾄ	1	1	1			
8	90085-MZ1-000	ﾎﾞﾙﾄ,ｽﾍﾟｼｬﾙ 6X17	1	1	1			
9	90102-MKA-D80	ｽｸﾘｭｰ,ｽﾍﾟｼｬﾙ 5X14	2	2	2			
10	90114-MGE-000	ｽｸﾘｭｰ,ｽﾍﾟｼｬﾙ 5X11	1	1	1			
11	90677-KAN-961	ﾅｯﾄ,ｸﾘｯﾌﾟ 5MM	2	2	2			
12	93903-25210	ｽｸﾘｭｰ,ﾀｯﾋﾟﾝｸﾞ 5X12	2	2	2			
13	94050-06080	ﾅｯﾄ,ﾌﾗﾝｼﾞ 6MM	2	2	2			

www.impex-jp.com

F-35 ウインカー

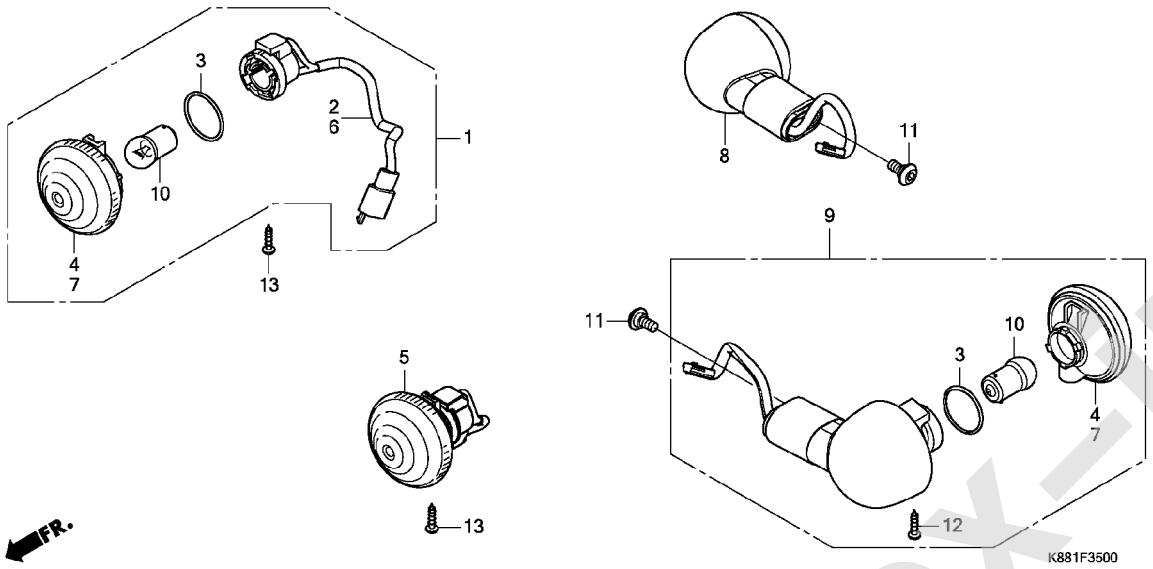

見出 番号	部品番号	部品名	使用個数 C110J J	K	L	適用号機 初号機	終号機	タイプ
1	33400-K88-J01	ｳｲﾝｶｰASSY.,R.ﾌﾛﾝﾄ (12V 10W)	1	1	1			
2	33405-K88-J01	ｿｹｯﾄCOMP.,R.ﾌﾛﾝﾄｳｲﾝｶｰ･･･	1	1	1			
3	33407-GGL-J01	ﾊﾟｯｷﾝ･･･････････････････	4	4	4			
4	33420-GJE-901	ﾚﾝｽﾞCOMP.,R.ｳｲﾝｶｰ･･･････ (R.ﾌﾛﾝﾄ/L.ﾘﾔｰ)	2	2	2			
5	33450-K88-J01	ｳｲﾝｶｰASSY.,L.ﾌﾛﾝﾄ (12V 10W)	1	1	1			
6	33455-K88-J01	ｿｹｯﾄCOMP.,L.ﾌﾛﾝﾄｳｲﾝｶｰ･･･	1	1	1			
7	33470-GJE-901	ﾚﾝｽﾞCOMP.,L.ｳｲﾝｶｰ･･･････ (L.ﾌﾛﾝﾄ/R.ﾘﾔｰ)	2	2	2			
8	33600-K88-L01	ｳｲﾝｶｰASSY.,R.ﾘﾔｰ(12V 10W)	1	1	1			
9	33650-K88-L01	ｳｲﾝｶｰASSY.,L.ﾘﾔｰ(12V 10W)	1	1	1			
10	34904-KWG-A21	ﾊﾞﾙﾌﾞ,ｳｲﾝｶｰﾗｲﾄ(R10W)････	4	4	4			
11	90127-MCP-900	ﾎﾞﾙﾄ,ｽﾍﾟｼｬﾙ 6MM･････････	2	2	2			
12	93902-343J0	ｽｸﾘｭｰ,ﾀｯﾋﾟﾝｸﾞ 4X12･･････	2	2	2			
13	93903-343J0	ｽｸﾘｭｰ,ﾀｯﾋﾟﾝｸﾞ 4X12･･････	2	2	2			

www.impex-jp.com

F-36 テールライト (C110JJ/K)

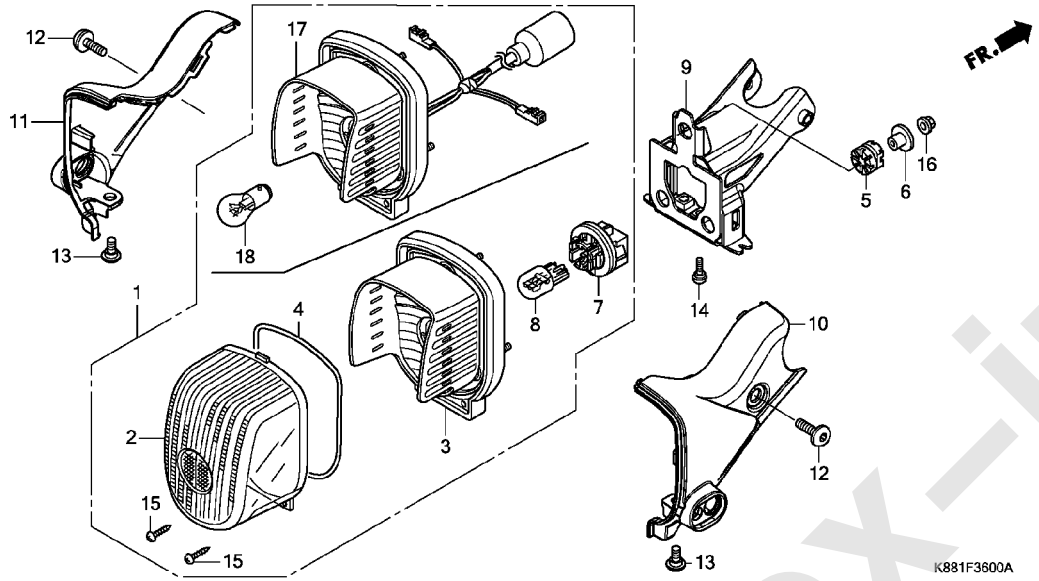

見出番号	部品番号	部品名	使用個数 C110J J	K	L	適用号機 初号機	終号機	タイプ
1	33700-KWV-003	テールライトユニット(12V 21/5W)	1	-	-	--------	1006421	
	33700-K88-L01		1	-	-	1006422	--------	
			-	1	-	--------	--------	YB
	33700-KWV-003		-	1	-	--------	1100403	YA
	33700-K88-L01		-	1	-	1100404	--------	YA
2	33702-KWV-003	レンズ COMP.,テールライト	1	1	-			
3	33703-KWV-003	ベースCOMP.,テールライト	1	-	-	--------	1006421	
			-	1	-	--------	1100403	YA
4	33706-KWV-003	パッキン,レンズ	1	1	-			
5	33707-KWV-000	ラバー,テールライト	3	3	-			
6	33715-MC4-610	カラー,テールライトセッテイング	3	3	-			
7	33720-GZ9-003	ソケット	1	-	-	--------	1006421	
			-	1	-	--------	1100403	YA
8	34906-MBB-611	バルブ,ウエッジベース(スタンレー) (12V 21/5W ECE)	1	-	-	--------	1006421	
			-	1	-	--------	1100403	YA
9	50250-K88-L20	ブラケットCOMP.,テールライト	1	1	-			
10	80150-K88-L20	カバー,R.テールライト	1	1	-			
11	80160-K88-L20	カバー,L.テールライト	1	1	-			
12	90085-MZ1-000	ボルト,スペシャル 6X17	2	2	-			
13	90127-MCP-900	ボルト,スペシャル 6MM	2	2	-			
14	90380-KZV-T00	スクリュー,スペシャル 6X15	1	1	-			
15	93901-24380	スクリュー,タッピング 4X12	2	2	-			
16	94050-05080	ナット,フランジ 5MM	3	3	-			

www.impex-jp.com

F-36 テールライト (C110JJ/K)

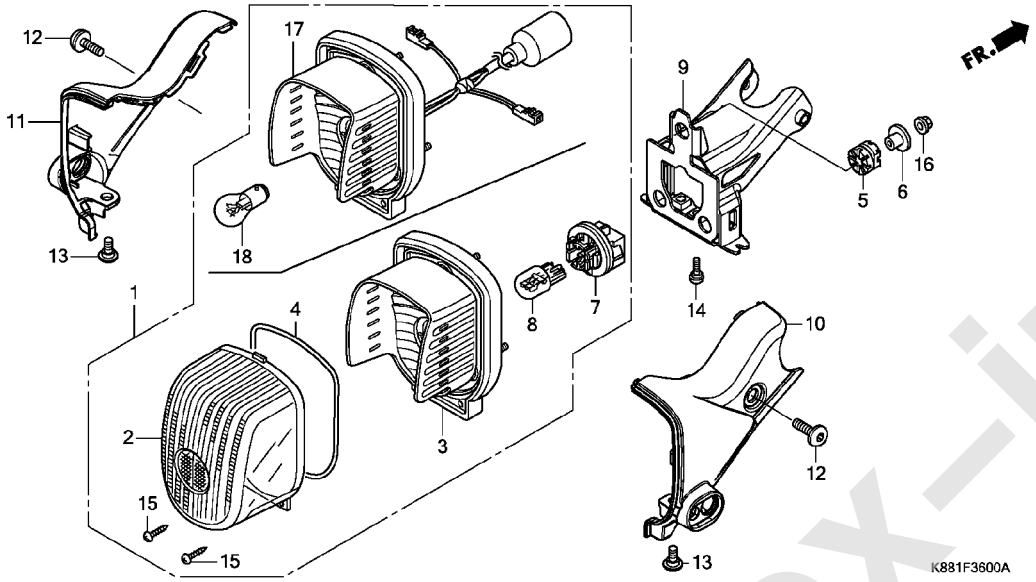

見出 番号	部品番号	部品名	使用個数 C110J J	K	L	適用号機 初号機	終号機	タイプ
17	33703-K88-L01	ﾍﾞｰｽCOMP.,ﾃｰﾙﾗｲﾄ ･･･････	1	-	-	1006422	--------	
			-	1	-	--------	--------	YB
			-	1	-	1100404	--------	YA
18	34906-447-711	ﾊﾞﾙﾌﾞ,ﾃｰﾙ&ｽﾄｯﾌﾟﾗｲﾄ (12V 21/5W)(ｽﾀﾝﾚｰ)	1	-	-	1006422	--------	
			-	1	-	--------	--------	YB
			-	1	-	1100404	--------	YA

www.impex-jp.com

F-36-1 テールライト (C110JL)

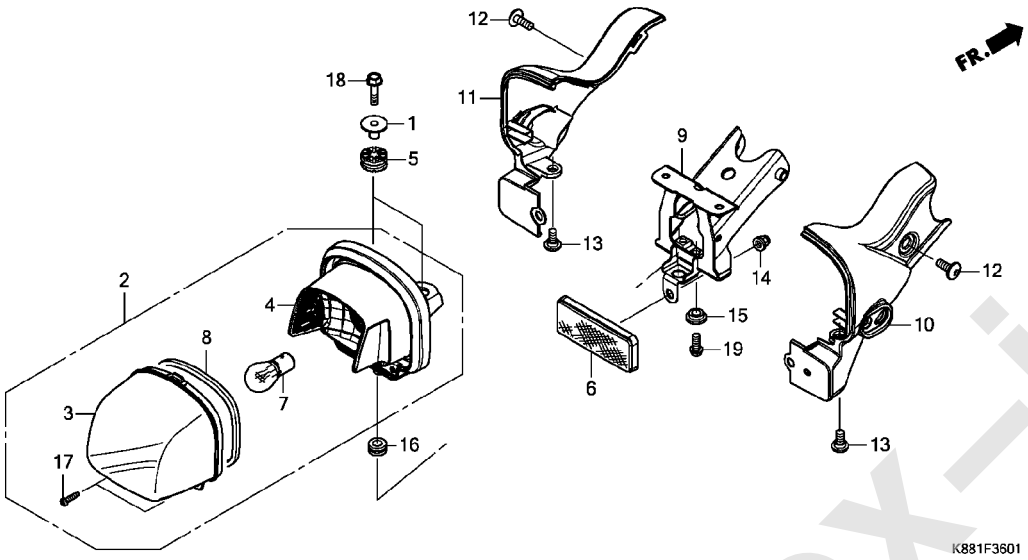

見出 番号	部品番号	部品名	使用個数 C110J J	K	L	適用号機 初号機	終号機	タイプ
1	33111-MGH-640	カラー	-	-	2			
2	33701-K76-T62	テールライトユニット(12V 21/5W)	-	-	1			
3	33703-K76-T62	レンズ COMP.,テールライト	-	-	1			
4	33704-K76-T61	ベースCOMP.,テールライト	-	-	1			
5	33705-K04-930	ラバ-A,テールライトマウンテイング	-	-	2			
6	33741-KTT-951	リフレクター,リヤーリフレツクス	-	-	1			
7	34906-KWN-711	バルブ,テール&ストツプライト (12V 21/5W)(スタンレー)	-	-	1			
8	34907-K76-T61	パツキン	-	-	1			
9	50250-K88-L80	ブラケットCOMP.,テールライト	-	-	1			
10	80150-K88-L80	カバー,R.テールライト	-	-	1			
11	80160-K88-L80	カバー,L.テールライト	-	-	1			
12	90085-MZ1-000	ボルト,スペシヤル 6X17	-	-	2			
13	90127-MCP-900	ボルト,スペシヤル 6MM	-	-	2			
14	90301-MG8-000	ナツト,フランジ 5MM(フセラシ)	-	-	1			
15	90501-K88-L80	カラー	-	-	1			
16	90851-961-000	ラバー,テールライトマウンテイング	-	-	1			
17	93901-24480	スクリユー,タツピング 4X16	-	-	2			
18	95701-06022-08	ボルト,フランジ 6X22	-	-	2			
19	96001-06014-02	ボルト,フランジ 6X14	-	-	1			

www.impex-jp.com

F-37 バッテリー

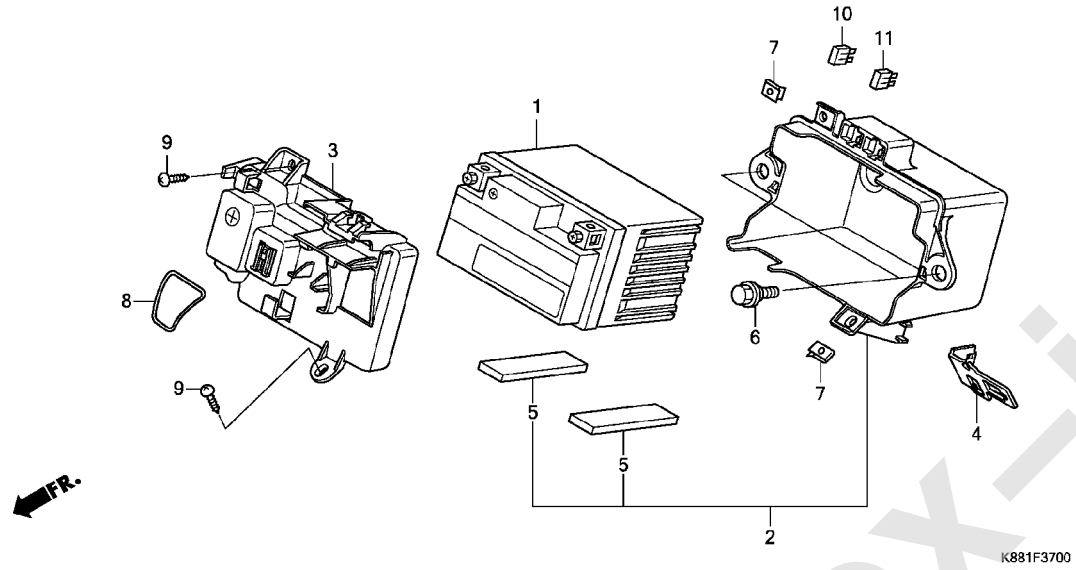

見出番号	部品番号	部品名	使用個数 C110J J	K	L	適用号機 初号機	終号機	タイプ
1	31500-K88-L01	ﾊﾞｯﾃﾘｰASSY.(GTZ4V) (GS ﾕｱｻ)	1	1	1			
2	50380-K88-L20	ｹｰｽ,ﾊﾞｯﾃﾘｰ・・・・・・・・・・・・・・	1	1	-			
	50380-K88-L80	・・・・・・・・・・・・・・・・・・・・・・	-	-	1			
3	50381-KZV-J00	ｶﾊﾞｰ,ﾊﾞｯﾃﾘｰ・・・・・・・・・・・・・・	1	1	1			
4	50382-KZV-T00	ﾎﾙﾀﾞｰ,ｶﾌﾟﾗｰ・・・・・・・・・・・・・・	1	1	1			
5	81255-KZV-T00	ｸｯｼｮﾝ,ﾊﾞｯﾃﾘｰ・・・・・・・・・・・・・	2	2	-			
	81255-K88-L80	・・・・・・・・・・・・・・・・・・・・・・	-	-	2			
6	90111-162-000	ﾎﾞﾙﾄ,ﾌﾗﾝｼﾞ 6MM・・・・・・・・・・	2	2	2			
7	90303-GGL-J01	ﾅｯﾄ,ｽﾌﾟﾘﾝｸﾞ 4MM・・・・・・・・・	2	2	-			
	90302-SA4-003	・・・・・・・・・・・・・・・・・・・・・・	-	-	2			
8	91351-KZV-J00	Oﾘﾝｸﾞ 23X2.8・・・・・・・・・・・・	1	1	1			
9	93903-34310	ｽｸﾘｭｰ,ﾀｯﾋﾟﾝｸﾞ 4X12・・・・・・	2	2	2			
10	98200-41000	ﾋｭｰｽﾞ,ﾐﾆ(10A)・・・・・・・・・・・・	1	1	1			
11	98200-41500	ﾋｭｰｽﾞ,ﾐﾆ(15A)・・・・・・・・・・・・	1	1	1			

www.impex-jp.com

F-38 ワイヤーハーネス

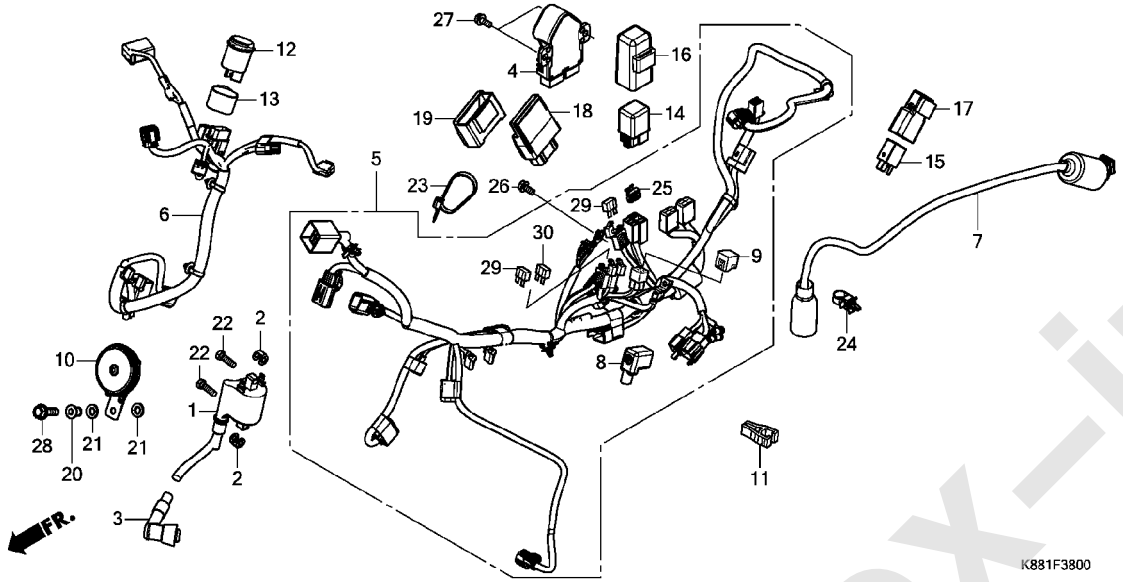

見出番号	部品番号	部品名	使用個数 C110J J	K	L	適用号機 初号機	終号機	タイプ
1	30510-K88-L01	ｺｲﾙCOMP.,ｲｸﾞﾆｯｼｮﾝ (TOYO DENSO)	1	1	1			
2	30520-GFM-900	ｽﾍﾟｰｻｰ,ｲｸﾞﾆｯｼｮﾝｺｲﾙ・・・・・・	2	2	2			
3	30700-KWW-641	ｷｬｯﾌﾟASSY.,ﾉｲｽﾞｻﾌﾟﾚｯｻｰ (NGK)	1	1	1			
4	31600-K88-L01	ﾚｸﾁﾌｱｲﾔｰCOMP.,ﾚｷﾞｭﾚｰﾄ (ｼﾝﾃﾞﾝｹﾞﾝ)	1	1	1			
5	32100-K88-J00	ﾊｰﾈｽ,ﾜｲﾔｰ・・・・・・・・・・・・・・	1	1	1			
6	32103-K88-J00	ｻﾌﾞﾊｰﾈｽ,ﾌﾛﾝﾄ・・・・・・・・・・・・	1	1	1			
7	32107-K88-L00	ｻﾌﾞﾊｰﾈｽ,ﾘﾔｰ・・・・・・・・・・・・・	1	-	-	--------	1006421	
			-	1	-	--------	1100403	YA
	32107-K88-L80	・・・・・・・・・・・・・・・・・・・・・・	-	-	1			
8	32412-MCZ-000	ｶﾊﾞｰA,ﾊﾞｯﾃﾘｰ・・・・・・・・・・・・	1	1	1			
9	32606-GEV-761	ｷｬｯﾌﾟ,ﾀﾞﾐｰ(4P)(ﾚｯﾄﾞ)・・・・	1	1	1			
10	38110-KZV-J01	ﾎｰﾝCOMP.(ﾊｲ)・・・・・・・・・・・・	1	-	-	--------	1008971	
	38110-KZV-J02	・・・・・・・・・・・・・・・・・・・・・・	1	-	-	1008972	--------	
	38110-KZV-J01	・・・・・・・・・・・・・・・・・・・・・・	-	1	-	--------	1103953	
	38110-KZV-J02	・・・・・・・・・・・・・・・・・・・・・・	-	1	-	1103954	--------	
			-	-	1			
11	38235-SNA-A01	ﾌﾟｰﾗｰ,ﾐﾆﾋｭｰｽﾞ ・・・・・・・・・・・・	1	1	1			
12	38301-GCH-005	ﾘﾚｰCOMP.,ｵｰﾃﾞｲﾌﾞﾙﾊﾟｲﾛｯﾄ& ｳｲﾝｶｰ	1	1	1			
13	38306-292-000	ｻｽﾍﾟﾝｼｮﾝ,ｳｲﾝｶｰﾘﾚｰ・・・・・・・	1	1	1			
14	38501-KG8-004	ﾘﾚｰCOMP.,ｽﾀｰﾀｰ(ｵﾑﾛﾝ)・・・・	1	1	1			
15	38501-MCS-G01	ﾘﾚｰCOMP.,ﾊﾟﾜｰ (MICRO ISO 4P)	1	1	1			

www.impex-jp.com

F-38 ワイヤーハーネス

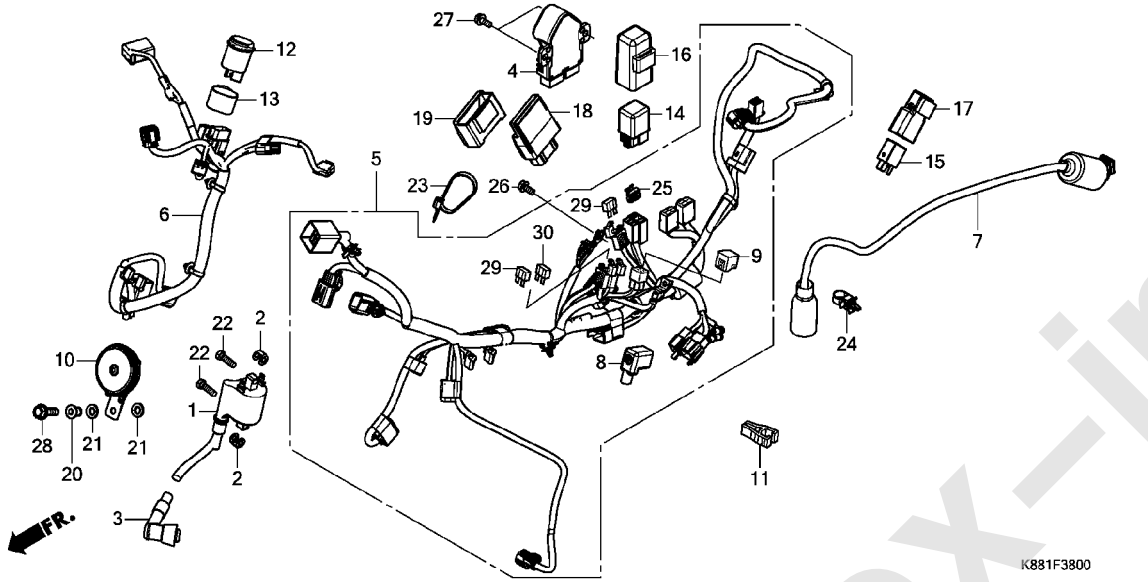

見出番号	部品番号	部品名	使用個数 C110J J	K	L	適用号機 初号機	終号機	タイプ
16	38506-GN5-740	ｻｽﾍﾟﾝｼｮﾝ,ｽﾀｰﾀｰﾘﾚｰ	1	1	1			
17	38506-MCS-G00	ｻｽﾍﾟﾝｼｮﾝ,ﾊﾟﾜｰﾘﾚｰ	1	1	1			
18	38770-K88-J02	PGM-FIﾕﾆｯﾄ	1	1	1			
19	38771-KZL-930	ｻｽﾍﾟﾝｼｮﾝ,ｴﾝｼﾞﾝｺﾝﾄﾛｰﾙﾕﾆｯﾄ	1	1	1			
20	61105-KEV-900	ｶﾗｰ,ﾎｰﾝｾｯﾃｲﾝｸﾞ	1	1	1			
21	61106-KW6-840	ﾗﾊﾞｰB,ﾏｳﾝﾃｲﾝｸﾞ	2	2	2			
22	90106-GFM-900	ﾎﾞﾙﾄ,6ｶｸ 6X22	2	2	2			
23	90651-KRH-900	ﾊﾞﾝﾄﾞ,ﾜｲﾔｰ	1	1	1			
24	90672-SB2-003	ｽﾄﾗｯﾌﾟ,ｹｰﾌﾞﾙ 105MM(ﾌﾞﾗｯｸ)	1	1	1			
25	91533-S04-003	ｸﾘｯﾌﾟ,ｶﾌﾟﾗｰ(ﾅﾁﾕﾗﾙ)	1	1	1			
26	95701-06012-08	ﾎﾞﾙﾄ,ﾌﾗﾝｼﾞ 6X12	1	1	1			
27	95701-06014-08	ﾎﾞﾙﾄ,ﾌﾗﾝｼﾞ 6X14	2	2	2			
28	95701-06020-00	ﾎﾞﾙﾄ,ﾌﾗﾝｼﾞ 6X20	1	1	1			
29	98200-41000	ﾋﾕｰｽﾞ,ﾐﾆ(10A)	2	2	2			
30	98200-41500	ﾋﾕｰｽﾞ,ﾐﾆ(15A)	1	1	1			

www.impex-jp.com

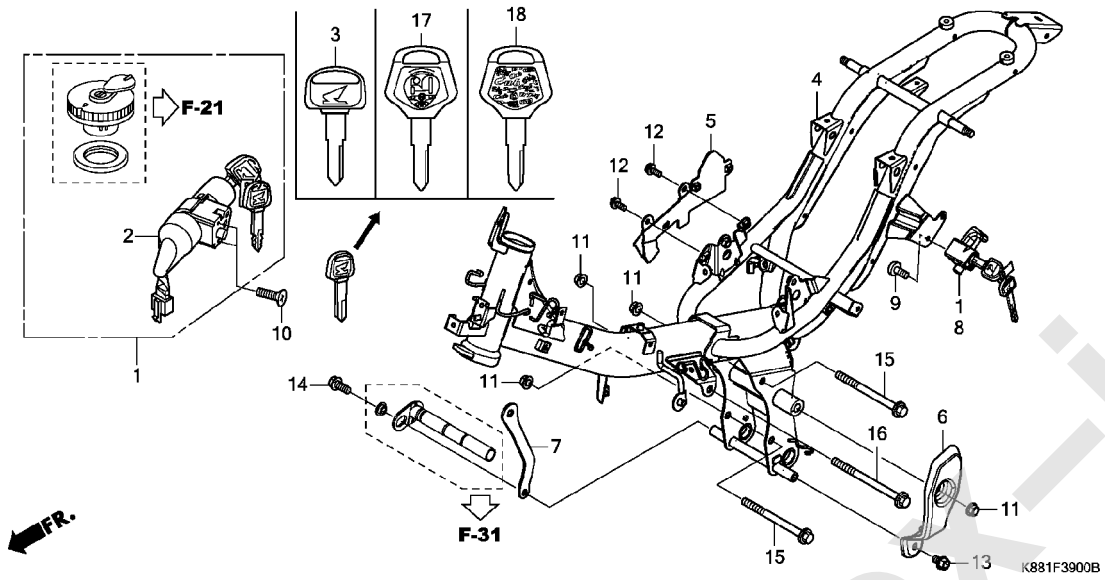

見出番号	部品番号	部品名	使用個数 C110J J	K	L	適用号機 初号機	終号機	タイプ
1	35010-KZV-L00	ｷｰｾｯﾄ	1	-	-			
	35010-K88-Y10		-	1	-	--------	--------	YA
	35010-K88-Y20		-	1	-	--------	--------	YB
	35010-KZV-L01		-	-	1			
2	35100-KWW-C51	ｽｲｯﾁASSY.,ｺﾝﾋﾞﾈｰｼｮﾝ&ﾛｯｸ	1	-	1			
	35100-K88-Y11		-	1	-	--------	--------	YA
	35100-K88-Y21		-	1	-	--------	--------	YB
3	35121-KEE-630	ｷｰ,ﾌﾞﾗﾝｸ	(1)	(1)	(1)			
4	50100-K88-J00	ﾎﾞﾃﾞｨCOMP.,ﾌﾚｰﾑ	1	1	1			
5	50130-K88-L20	ｽﾃｰCOMP.,ﾚｷﾞｭﾚｰﾀｰ	1	1	1			
6	50701-KZV-J00	ﾌﾟﾚｰﾄ,L.ﾋﾟﾎﾞｯﾄｻｲﾄﾞ	1	1	1			
7	50702-KZV-J00	ﾌﾟﾚｰﾄ,R.ﾋﾟﾎﾞｯﾄｻｲﾄﾞ	1	1	1			
8	50710-KZV-L01	ﾎﾙﾀﾞｰASSY.,ﾍﾙﾒｯﾄ	1	1	1			
9	90105-KGA-B00	ﾎﾞﾙﾄ,ﾜﾝｳｴｲ 6X10	1	1	1			
10	90164-KEJ-900	ｽｸﾘｭｰ,Uﾛｯｸﾌﾗｯﾄ 6X12	2	2	2			
11	94050-10080	ﾅｯﾄ,ﾌﾗﾝｼﾞ 10MM	4	4	4			
12	95701-06014-08	ﾎﾞﾙﾄ,ﾌﾗﾝｼﾞ 6X14	2	2	2			
13	95701-08012-00	ﾎﾞﾙﾄ,ﾌﾗﾝｼﾞ 8X12	1	1	1			
14	95701-08020-00	ﾎﾞﾙﾄ,ﾌﾗﾝｼﾞ 8X20	1	1	1			
15	95801-10110-08	ﾎﾞﾙﾄ,ﾌﾗﾝｼﾞ 10X110	2	2	2			
16	95801-10120-08	ﾎﾞﾙﾄ,ﾌﾗﾝｼﾞ 10X120	1	1	1			
17	35121-K88-Y11	ｷｰ,ﾌﾞﾗﾝｸ	-	(1)	-	--------	--------	YA
18	35121-K88-Y21	ｷｰ,ﾌﾞﾗﾝｸ	-	(1)	-	--------	--------	YB

www.impex-jp.com

F-44 フロントカバー / レッグシールド

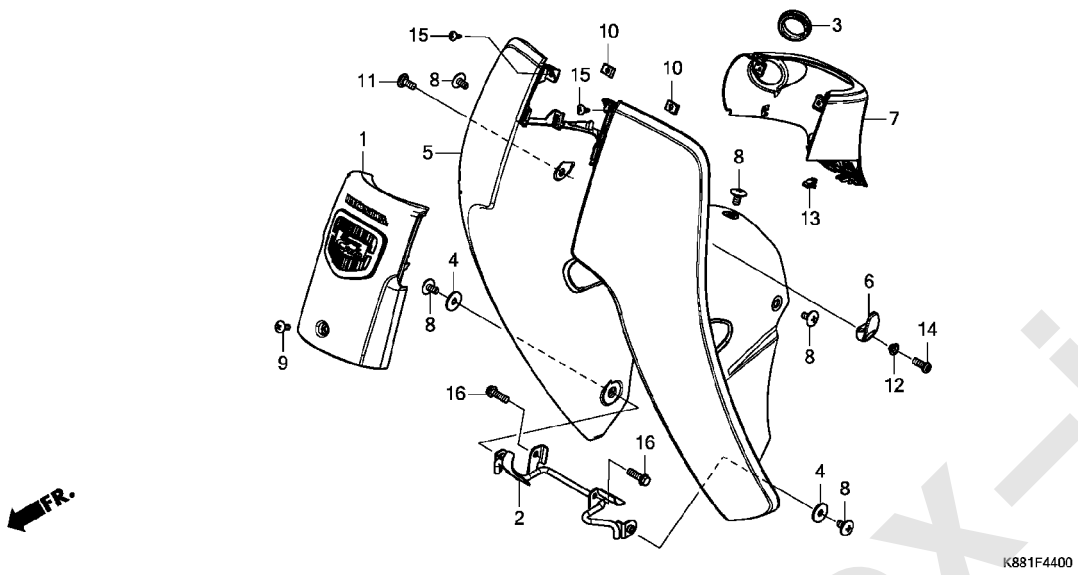

見出番号	部品番号	部品名	使用個数 C110J J	K	L	適用号機 初号機	終号機	タイプ
1	64300-K88-J00ZB	カバーセット,フロント(WL)						
		TYPE6.....	1	-	1	--------	--------	J
	64300-K88-J00ZD	*TYPE4*.....	1	-	1	--------	--------	J
	64300-K88-J00ZE	*TYPE3*.....	1	-	1	--------	--------	J
	64300-K88-J00ZF	*TYPE2*.....	1	-	1	--------	--------	J
	64300-K88-J00ZG	*TYPE1*.....	1	-	1	--------	--------	J
	64300-K88-Y10ZA	*TYPE1*.....	-	1	-	--------	--------	YA
	64300-K88-Y20ZA	*TYPE2*.....	-	1	-	--------	--------	YB
	64300-K88-Y20ZB	*TYPE1*.....	-	1	-	--------	--------	YB
	64300-K88-J30ZA	*TYPE1*.....	-	-	1	--------	--------	J
	64300-K88-Y50ZA	*TYPE1*.....	-	-	1	--------	--------	YC
2	64311-K88-L20	ステー,ロアーカバー.....	1	1	1			
3	64321-KZV-J00	ラバー,キーシリンダー.....	1	1	1			
4	77302-124-000	ワッシャー,シートマウンテイング.....	2	2	2			
5	81131-K88-L20ZA	シールド,レッグ						
		NH388R.....クラシカルホワイト-R	1	-	1			
	81131-K88-Y10ZA	*YR211R*....バージンベージュ	-	1	-	--------	--------	YA
	81131-K88-Y10ZB	*YR176*.....ハーベストベージュ	-	1	-	--------	--------	YB
	81131-K88-Y10ZC	*B160R*.....ボニーブルー-R	-	1	-	--------	--------	YB
6	81132-GAH-000ZW	フック,ラギジ						
		NH1.....ブラック	1	1	1			
7	81135-K88-L20ZA	カバー,コンビネーションロックスイツチ						
		NH388R.....クラシカルホワイト-R	1	-	1			
	81135-K88-Y10ZA	*YR211R*....バージンベージュ	-	1	-	--------	--------	YA
	81135-K88-Y10ZB	*YR176*.....ハーベストベージュ	-	1	-	--------	--------	YB
	81135-K88-Y10ZC	*B160R*.....ボニーブルー-R	-	1	-	--------	--------	YB
8	90105-KZV-T00	スクリュー 6X12.....	5	5	5			
9	90115-KW7-900	スクリュー,バイザースペシヤルセツテイング	1	1	1			

www.impex-jp.com

F-44 フロントカバー / レッグシールド

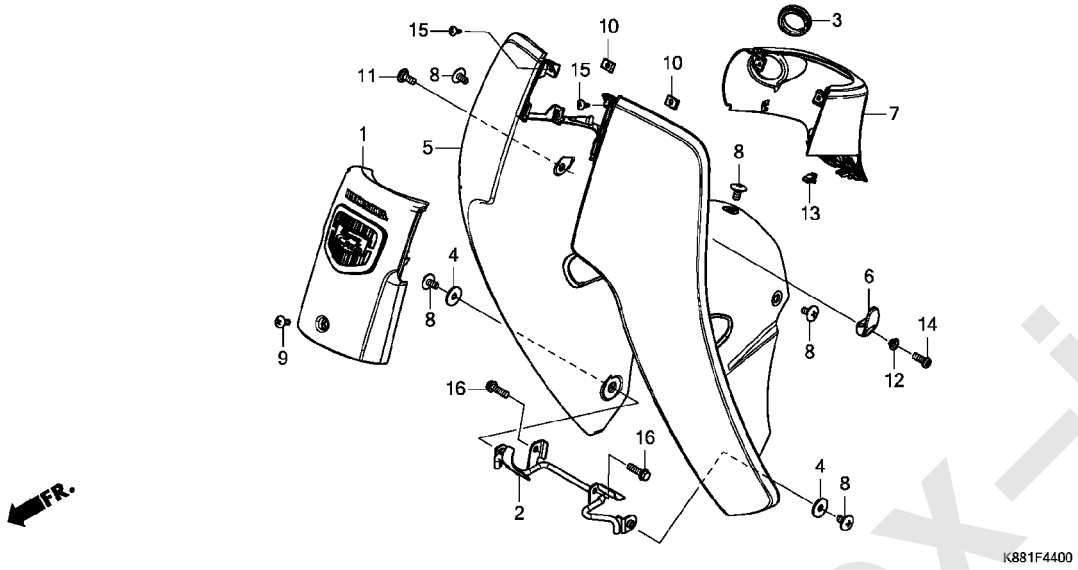

見出番号	部品番号	部品名	使用個数 C110J J	K	L	適用号機 初号機	終号機	タイプ
10	90303-GGL-J01	ﾅｯﾄ,ｽﾌﾟﾘﾝｸﾞ 4MM ·····	2	2	-			
	90302-SA4-003	·····	-	-	2			
11	90380-KZV-T00	ｽｸﾘｭｰ,ｽﾍﾟｼｬﾙ 6X15 ·····	1	1	1			
12	90503-GFC-950	ｶﾗｰ,ﾎｰﾝｾｯﾃｲﾝｸﾞ ·····	1	1	1			
13	90666-K59-A11	ｸﾘｯﾌﾟ,ｽﾅｯﾌﾟﾌｲｯﾃｲﾝｸﾞ(PO)·	1	1	1			
14	93500-06016-0A	ｽｸﾘｭｰ,ﾊﾟﾝ 6X16 ·····	1	1	1			
15	93903-34310	ｽｸﾘｭｰ,ﾀｯﾋﾟﾝｸﾞ 4X12 ·····	2	2	2			
16	96001-06020-00	ﾎﾞﾙﾄ,ﾌﾗﾝｼﾞ 6X20 ·····	2	2	2			

www.impex-jp.com

F-48 ツール

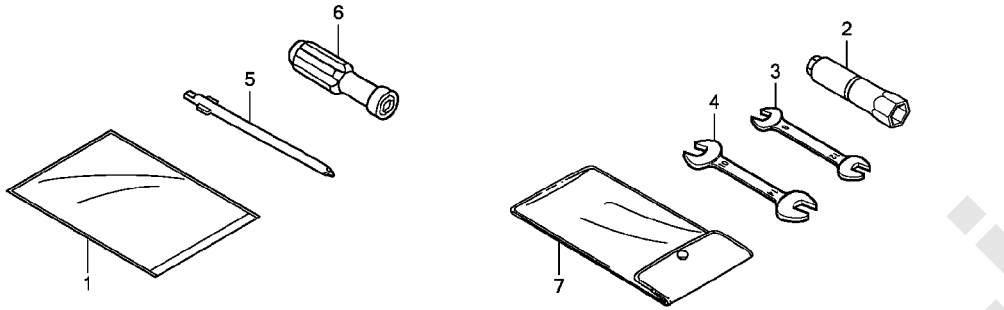

見出 番号	部品番号	部品名	使用個数 C110J J	K	L	適用号機 初号機	終号機	タイプ
1	77251-342-000	ﾊﾞｯｸﾞ,ｻｰﾋﾞｽﾌﾞｯｸ	1	-	-	--------	1010471	
	77251-GR1-000		1	-	-	1010472	--------	
	77251-342-000		-	1	-			
	77251-GR1-000		-	-	1			
2	89216-GFC-950	ﾚﾝﾁ,ﾌﾟﾗｸﾞ 16	(1)	(1)	(1)			
3	99001-08120	ｽﾊﾟﾅ 8X12	(1)	(1)	(1)			
4	99001-10140	ｽﾊﾟﾅ 10X14	(1)	(1)	(1)			
5	99003-10000	ﾄﾞﾗｲﾊﾞｰ1,ﾌﾟﾗｽｽｸﾘｭｰ(NO.2)	1	1	1			
6	99003-50000	ｸﾞﾘｯﾌﾟ,ｽｸﾘｭｰﾄﾞﾗｲﾊﾞｰ	1	1	1			
7	99008-01600	ﾊﾞｯｸﾞ,ﾂｰﾙ 160MM	(1)	(1)	(1)			

www.impex-jp.com

コーションラベル

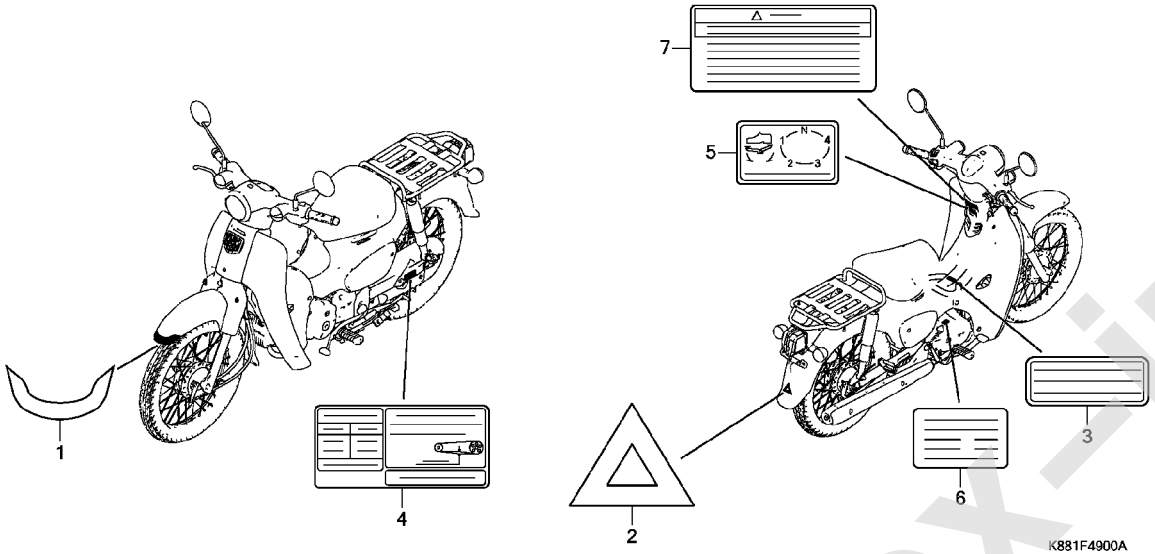

見出 番号	部品番号	部品名	使用個数 C110J J	K	L	適用号機 初号機	終号機	タイプ
1	86611-K88-J00	ﾏｰｸ,ﾌﾛﾝﾄ	1	1	1			
2	87141-124-840	ﾏｰｸ,ﾘﾔｰ	1	1	1			
3	87501-K88-J01	ﾌﾟﾚｰﾄ,ﾚｼﾞｽﾃｯﾄﾞﾅﾝﾊﾞｰ	1	1	1			
4	87505-K88-J00	ﾗﾍﾞﾙ,ﾀｲﾔ&ﾄﾞﾗｲﾌﾞﾁｴﾝ	1	1	1			
5	87512-GB4-681	ﾗﾍﾞﾙ,ｼﾌﾄﾊﾟﾀｰﾝ	1	1	1			
6	87541-K88-L00	ﾗﾍﾞﾙ,ｵｲﾙｷｬﾊﾟｼﾃｲｰ	1	1	1			
7	87560-MY1-701	ﾏｰｸ,ﾄﾞﾗｲﾌﾞｺｰｼｮﾝ	1	1	1			

www.impex-jp.com

F-50 マーク / エンブレム

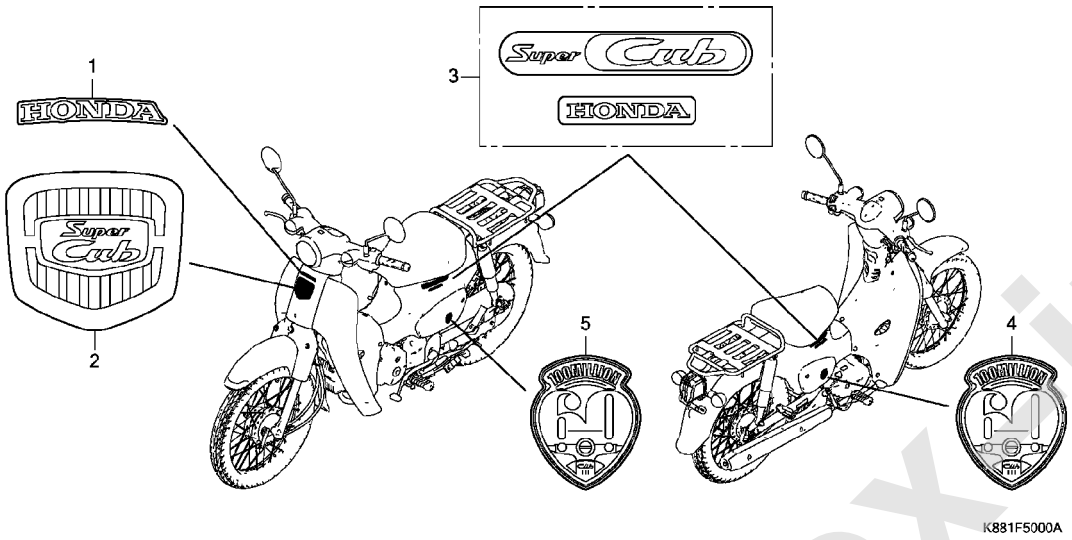

見出番号	部品番号	部品名	使用個数 C110J J	K	L	適用号機 初号機	終号機	タイプ
1	86101-K88-J00ZA	マーク,ホンダ (75MM) *TYPE2*	1	1	1			
	86101-K88-J00ZB	*TYPE1*	1	-	1	--------	--------	J
2	86641-K88-J00	エンブレム,フロントカバー	1	-	1			
	86641-K88-Y10		-	1	-	--------	--------	YA
	86641-K88-Y20		-	1	-	--------	--------	YB
3	86830-K88-J00ZA	マーク,ボディカバー *TYPE1*	2	2	2	--------	--------	J,YA,YC
	86830-K88-Y20ZA	*TYPE1*	-	2	-	--------	--------	YB
4	86861-K88-Y10	エンブレム,R.(60TH)	-	1	-	--------	--------	YA
5	86862-K88-Y10	エンブレム,L.(60TH)	-	1	-	--------	--------	YA

www.impex-jp.com

部 品 番 号 索 引

部品番号	頁	見出
06000		
06111-K88-L00	57	1
06111-K88-L01	57	1
06112-K88-J00	58	1
06112-K88-J01	58	1
06410-KWB-600	72	1
06420-KZV-J00	72	2
06421-KZV-J00	72	3
06430-KSY-900	69	1
	71	1
06440-KZV-J00	70	1
06441-KZV-J00	70	2
11000		
11100-K88-L00	50	1
11200-K88-L00	50	2
11200-K88-L01	50	2
11218-K88-L00	50	3
11219-K88-L01	50	4
	58	1
11330-K88-L00	41	1
11330-K88-Y20	41	1
11337-K88-L00	41	2
11337-K88-Y20	41	2
11341-K88-Y20	46	1
11341-KWV-000	46	1
11346-K88-L00	41	3
11346-KTR-940	46	2
11361-K88-L00	46	3
11361-K88-Y20	46	3
11365-K88-L00	46	4
11394-K88-L00	41	4
	58	1
11394-K88-L01	41	4
	58	1
11395-K58-TC0	46	5
	58	1
11395-KWB-920	46	5
	58	1
12000		
12100-K88-L00	40	1
12191-K58-TC0	40	2
	57	1
12191-KWB-920	40	2
	57	1
12200-K88-L00	37	1
12204-KVY-305	37	2
12206-KPL-900	37	3
12209-GB4-682	38	1
12251-K88-L01	37	4
	57	1
12310-K88-L00	36	1
12391-KWB-600	36	2
	57	1
12396-KRM-840	49	1
	58	1
13000		
13000-K88-L00	51	1
13011-K88-L00	51	2
13101-K88-L00	51	3
13111-KVR-C00	51	4
13115-GN5-910	41	5
13115-KVR-C00	51	5
14000		
14100-K88-L00	38	2
14321-KYY-900	39	1
14401-KWB-601	39	2
14430-GGC-900	38	3
14451-KVB-S50	38	4
14500-K88-L00	39	3
14502-K03-C81	39	4
14531-K03-C20	39	5
14541-KVR-C00	39	6
14550-KVR-C00	39	7
14561-K88-L01	39	8
14610-K88-L01	39	9
14615-KFL-850	39	10
14631-K88-L00	39	11
14670-K88-L01	39	12
14675-K88-L00	39	13
14711-KWB-600	38	5
14721-KVY-900	38	6
14751-KVB-900	38	7
14752-KWV-000	38	8
14761-KVB-900	38	9
14762-KWV-000	38	10
14771-GB4-680	38	11
14775-GFM-900	38	12
14781-MA6-000	38	13
15000		
15021-K88-L00	49	2
15100-K88-L00	49	3
15119-K88-L01	49	4
	58	1
15133-K88-L00	49	5
15341-K88-L00	51	6
15412-MGS-D21	41	6
15414-MEB-670	41	7
15421-GFC-900	50	5
15426-GE1-920	50	6
15431-KVR-C00	42	1
15439-KWW-741	42	2
	58	1
15651-KZV-L00	41	8
15661-KVR-C00	44	1
15761-KZV-J00	79	1
16000		
16060-K88-L01	56	1
16080-KPH-701	56	2
16081-KPH-701	56	3
16082-KPH-701	56	4
16083-KTR-941	56	5
16150-K88-L00	56	6
16169-K88-L01	56	7
16200-KZV-J01	37	5
16217-K88-L00	37	6
16222-KZV-J00	37	7
16400-K88-L01	56	8
16410-K88-L01	56	9
16422-KZV-J01	56	10
16430-KTM-D22	56	11
16432-GFM-901	56	12
16433-HN8-A61	56	13
16450-K03-H11	56	14
16472-KPC-D50	56	15
16700-K88-L01	74	1
16706-K81-N01	74	2
16706-KVB-S51	74	2
16707-KZV-T01	74	3
17000		
17210-K88-L00	79	2
17214-K88-L00	79	3
17225-K88-L00	79	4
17227-KYY-900	79	5
17235-K88-L00	79	6
17236-KVB-900	79	7
17253-K88-L00	79	8
17500-K88-L20	74	4
17517-GGL-J00	74	5
17518-GHB-601	74	6
17525-K88-L20	74	7
17527-KZV-T00	74	8
17535-K88-L20	74	9
17572-GHB-601	74	10
17620-KZV-L01	74	11
17620-KZV-L02	74	11
17632-383-831	74	12
17632-383-832	74	12
17650-K88-L01	74	13
17910-K88-J01	61	1
17920-K88-J01	61	2
18000		
18291-KVR-C00	57	1
	80	1
18293-MCA-A20	80	2
18300-K88-J00	80	3
18345-MBT-610	80	4
18355-KWV-000	80	5
22000		
22110-K88-L01	44	2
22115-KPH-900	44	3
22116-K88-L00	44	4
22121-KWW-741	44	5
22201-KWW-741	44	6
22204-KWW-741	44	7
22321-KWW-741	44	8
22351-KWW-741	44	9
22361-KWW-741	44	10
22401-KWW-741	44	11
22401-KWW-A81	44	11
22402-KWW-741	44	12
22535-K88-L00	42	3
22606-GN5-910	42	4
22610-KWW-741	42	5
22630-KWB-601	42	6
22641-KPH-900	42	7
22642-KWW-741	42	8
22643-KWW-741	42	9
22644-KWW-741	42	10
22660-KWB-601	42	11
22804-K69-601	42	12
22810-KVR-C00	41	9
22823-KWW-740	41	10
22825-KWW-740	41	11
22830-KWW-740	41	12
22846-KPH-C00	41	13
22860-KWW-740	41	14
23000		
23120-KTL-740	42	13
23122-KTL-740	42	14
23123-KFL-850	42	15
23124-GCE-900	42	16
23125-GN5-910	42	17
23211-K88-L00	52	1
23221-K88-L00	52	2
23415-KWW-A80	52	3
23421-KZV-J00	52	4
23431-KZV-J01	52	5
23441-KZV-J00	52	6
23451-KWW-740	52	7
23461-KWW-740	52	8
23471-KZV-J01	52	9
23481-KZV-J00	52	10
23801-GF6-000	52	11
23802-KVR-C00	52	12
23911-KPH-900	52	13
24000		
24211-KWW-741	54	1
24261-121-742	54	2
24263-KVR-C00	54	3
24301-K88-L00	54	4
24305-KWB-600	52	14
24306-KWB-600	52	15
24411-KWW-740	54	5
24421-200-000	54	6
24430-KVR-C00	54	7
24435-KVR-C00	54	8
24610-K88-L00	54	9
24630-KWW-640	54	10
24630-KWW-C00	54	10
24641-041-000	54	11
24641-KVR-C00	54	11
24651-041-000	54	12
24651-KVR-C00	54	12
24652-KPH-900	54	13
24701-K88-L20	81	1
28000		
28111-K88-L00	45	1
28120-KYA-901	45	2
28128-K79-E00	45	3
28130-KWW-740	45	4
28132-KPH-C00	45	5
28211-KWB-600	55	1
28221-KWB-600	55	2
28251-KWB-600	55	3
28262-KWB-600	55	4
28265-KWB-600	55	5
28271-KWB-600	55	6
28271-KYY-900	55	6
28281-KWB-600	55	7
28300-KZV-J00	81	2
30000		
30510-K88-L01	92	1
30520-GFM-900	92	2
30700-KWW-641	92	3
31000		
31110-K88-L01	47	1
31120-K88-L01	47	2
31210-KWW-742	48	1
31500-K88-L01	91	1
31600-K88-L01	92	4
31916-KWB-601	37	8
32000		
32100-K88-J00	92	5
32103-K88-J00	92	6
32105-KZV-J01	48	2
32107-K88-L00	92	7
32107-K88-L80	92	7
32412-MCZ-000	92	8
32606-GEV-761	92	9
33000		
33100-K88-Y01	59	1
33108-KWV-003	59	2
33110-K88-Y01	59	3
33111-MGH-640	90	1
33113-MEE-D01	59	4
33113-MFF-D01	59	5
33128-GBL-003	59	6
33140-K88-L01	59	7
33400-K88-J01	87	1
33405-K88-J01	87	2
33407-GGL-J01	87	3
33420-GJE-901	87	4
33450-K88-J01	87	5
33455-K88-J01	87	6
33470-GJE-901	87	7
33600-K88-L01	87	8
33619-459-840	80	6
33650-K88-L01	87	9
33700-K88-L01	88	1
33700-KWV-003	88	1
33701-K76-T62	90	2
33702-KWV-003	88	2
33703-K76-T62	90	3
33703-K88-L01	89	17
33703-KWV-003	88	3
33704-K76-T61	90	4
33705-K04-930	90	5
33706-KWV-003	88	4
33707-KWV-000	88	5
33715-MC4-610	88	6
33720-GZ9-003	88	7
33741-KTT-951	90	6
34000		
34904-KWG-A21	87	10
34906-447-711	89	18
34906-KWN-711	90	7
34906-MBB-611	88	8
34907-K76-T61	90	8
34908-MB9-871	60	1
35000		
35010-K88-Y10	94	1
35010-K88-Y20	94	1
35010-KZV-L00	94	1
35010-KZV-L01	94	1
35100-K88-Y11	94	2
35100-K88-Y21	94	2
35100-KWW-C51	94	2
35121-K88-Y11	94	17
35121-K88-Y21	94	18
35121-KEE-630	94	3
35160-K20-T21	61	3
35170-K93-N01	61	4
35180-K20-T21	61	5

www.ihpc-ip.com

部 品 番 号 索 引

部品番号	頁	見出
35200-K03-N31	61	6
35340-GGC-901	61	7
35350-KWW-642	81	3
35357-KWW-C00	81	4
35751-KWW-C00	54	14
35752-KPH-900	54	15
35759-K88-L01	50	7
36000		
36532-K90-V01	37	9
37000		
37200-K88-J01	60	2
37200-K88-J02	60	2
37202-K88-J01	60	3
37203-K88-J01	60	4
37210-K88-J01	60	5
37212-K88-J01	60	6
37212-K88-J02	60	6
37215-KS3-901	60	7
37218-K88-J01	60	8
37225-K88-J01	60	9
37226-K88-J01	60	10
37305-KE5-008	60	11
37750-KPH-701	40	3
37800-K88-L01	74	14
38000		
38110-KZV-J01	92	10
38110-KZV-J02	92	10
38235-SNA-A01	92	11
38301-GCH-005	92	12
38306-292-000	92	13
38501-KG8-004	92	14
38501-MCS-G01	92	15
38506-GN5-740	93	16
38506-MCS-G00	93	17
38770-K88-J02	93	18
38771-KZL-930	93	19
40000		
40510-K88-L20ZB	84	1
40510-K88-L20ZC	84	1
40520-K88-L20ZB	84	2
40520-K88-L20ZC	84	2
40530-K88-J01	84	3
40531-KTA-911	84	4
40543-K88-L00	71	2
	72	4
40545-121-710	84	5
40591-K88-J00	84	6
41000		
41201-K88-J00	72	5
42000		
42301-K88-L00	72	6
42303-KWB-600	72	7
42304-K88-J00	72	8
42313-KZV-J00	71	3
42615-K88-J00	72	9
42615-K88-Y20ZA	72	9
42620-KRS-830	72	10
42635-K88-Y20ZA	72	11
42635-KZV-J00	72	11
42650-K88-Y20ZA	72	12
42650-KZV-J00	72	12
42653-001-004	72	13
42701-KPH-C00	72	14
42711-KZV-J01	72	15
42712-KWW-C01	72	16
42713-KVR-C02	72	17
43000		
43100-KWW-640ZB	71	4
43100-KWW-640ZD	71	4
43141-KPH-C00	71	5
43410-KWW-C00	71	6
43431-KWW-640	84	7
43434-ME1-670	71	7
43451-KZV-J00	81	5
44000		
44301-KZV-J00	70	3
44311-KZV-J00	70	4
44620-400-000	70	5
44635-KZV-J00ZB	70	6
44635-KZV-J00ZD	70	6
44650-KZV-J00ZB	70	7
44650-KZV-J00ZD	70	7
44701-KPH-C00	70	8
44711-KWW-C01	70	9
44712-KWW-C01	70	10
44713-KVR-C02	70	11
44806-KWW-C00	69	2
44830-KZV-J01	60	12
45000		
45001-KWW-C00	69	3
45010-K88-J00ZB	69	4
45010-K88-J00ZC	69	4
45134-250-000	69	5
	71	8
45141-KVR-C00	69	6
45145-KWW-C00	69	7
	71	9
45151-GCC-000	69	8
	71	10
45410-KWW-C00	69	9
45435-KWW-C00	69	10
45450-KZV-J01	61	8
45465-KZV-T00	65	1
46000		
46500-KZV-J00	81	6
46513-KZV-J00	81	7
50000		
50100-K88-J00	94	4
50130-K88-L20	94	5
50250-K88-L20	88	9
50250-K88-L80	90	9
50301-KRS-830	64	1
50302-KRS-830	64	2
50306-KVR-C00	64	3
50317-254-000	86	1
50380-K88-L20	91	2
50380-K88-L80	91	2
50381-KZV-J00	91	3
50382-KZV-T00	91	4
50500-KZV-K00	83	1
50512-K88-L20	83	2
50513-KZV-J00	83	3
50520-KZV-J01	83	4
50523-KWW-C00	83	5
50524-397-000	83	6
50530-KZV-J01	83	7
50548-324-760	83	8
50549-KZV-J00	83	9
50610-KZV-J00	82	1
50661-KWB-600	82	2
50701-KZV-J00	94	6
50702-KZV-J00	94	7
50710-KWB-600	82	3
50710-KZV-L01	94	8
50711-KBP-900	82	4
50712-KBP-900	82	5
50715-KE8-000	82	6
51000		
51400-KZV-T01	67	1
51401-KZV-T01	67	2
51410-KWW-662	67	3
51412-KWW-662	67	4
51413-KWW-662	67	5
51414-KWW-662	67	6
51420-KZV-T01	67	7
51425-KWW-662	67	8
51437-KWW-662	67	9
51454-KWW-662	67	10
51466-KWW-662	67	11
51470-KWW-662	67	12
51490-KWW-662	67	13
51500-KZV-T01	68	14
51520-KZV-T01	68	15
52000		
52156-353-300	86	2
52200-K88-J00ZA	84	8
52200-K88-J00ZC	84	8
52400-K88-J01	85	1
52485-GGC-901	85	2
52486-GGC-901	85	3
52487-KRF-H71	85	4
52489-KZV-T01	85	5
53000		
53100-K88-J00	62	1
53105-KVR-C00	62	2
53107-KW7-930	62	3
53108-KRS-830	62	4
53112-K88-J00	62	5
53140-GJB-J00ZA	61	9
53166-GJB-J00ZA	61	10
53167-K66-V00	61	11
53168-K66-V00	61	12
53171-KWW-C00	61	13
53175-KWW-C00	61	14
53206-K88-J00ZB	62	6
53206-K88-J00ZC	62	6
53206-K88-J00ZD	62	6
53206-K88-J00ZF	62	6
53206-K88-J00ZG	62	6
53206-K88-J00ZH	62	6
53206-K88-J00ZJ	62	6
53206-K88-J00ZK	62	6
53206-K88-J00ZL	62	6
53206-K88-J00ZM	62	6
53207-K88-J00ZB	62	7
53207-K88-J00ZC	62	7
53207-K88-J00ZD	62	7
53207-K88-J00ZF	62	7
53207-K88-J00ZG	62	7
53207-K88-J00ZH	62	7
53207-K88-J00ZJ	62	7
53207-K88-J00ZK	63	7
53207-K88-J00ZL	63	7
53207-K88-J00ZM	63	7
53210-KVR-C00	64	4
53211-KRS-830	64	5
53212-KRS-830	64	6
53214-GN5-900	64	7
53215-K88-J00ZB	63	8
53215-K88-J00ZC	63	8
53215-K88-J00ZD	63	8
53215-K88-J00ZF	63	8
53215-K88-J00ZG	63	8
53215-K88-J00ZK	63	8
53215-K88-J00ZL	63	8
53215-K88-Y10ZA	63	18
53215-K88-Y10ZB	63	18
53215-K88-Y10ZC	63	18
53215-KVR-C00	64	8
53216-KRS-830	64	9
53219-K88-J00	64	10
53220-KVR-C00	64	11
61000		
61100-K88-J00ZB	65	2
61100-K88-J00ZC	65	2
61100-K88-J00ZD	65	2
61100-K88-J00ZF	65	2
61100-K88-J00ZG	65	2
61100-K88-J00ZH	65	2
61100-K88-J00ZJ	65	2
61100-K88-J00ZK	65	2
61100-K88-J00ZL	65	2
61100-K88-J00ZM	65	2
61105-KEV-900	93	20
61106-GGN-J00	56	16
61106-KW6-840	93	21
61106-KZV-T00	65	3
61500-K88-J00ZB	65	4
61500-K88-J00ZC	65	4
61500-K88-J00ZD	65	4
61500-K88-J00ZF	65	4
61500-K88-J00ZG	65	4
61500-K88-J00ZH	65	4
61500-K88-J00ZJ	65	4
61500-K88-J00ZK	65	4
61500-K88-J00ZL	65	4
61500-K88-J00ZM	65	4
61600-K88-J00ZB	66	5
61600-K88-J00ZC	66	5
61600-K88-J00ZD	66	5
61600-K88-J00ZF	66	5
61600-K88-J00ZG	66	5
61600-K88-J00ZH	66	5
61600-K88-J00ZJ	66	5
61600-K88-J00ZK	66	5
61600-K88-J00ZL	66	5
61600-K88-J00ZM	66	5
64000		
64300-K88-J00ZB	95	1
64300-K88-J00ZD	95	1
64300-K88-J00ZE	95	1
64300-K88-J00ZF	95	1
64300-K88-J00ZG	95	1
64300-K88-J30ZA	95	1
64300-K88-Y10ZA	95	1
64300-K88-Y20ZA	95	1
64300-K88-Y20ZB	95	1
64300-K88-Y50ZA	95	1
64311-K88-L20	95	2
64321-KZV-J00	95	3
64415-K88-L20	74	15
77000		
77100-K88-L01ZA	76	1
77100-K88-L01ZB	76	1
77100-K88-Y11ZA	76	1
77100-K88-Y21ZA	76	1
77101-K88-L01ZA	76	2
77101-K88-L01ZB	76	2
77101-K88-Y11ZA	76	2
77101-K88-Y21ZA	76	2
77110-K88-L20	76	3
77116-KZV-T00	76	4
77206-KEV-940	76	5
77207-GN5-910	76	6
77208-KPW-900	76	7
77211-GBJ-830	76	8
77251-342-000	97	1
77251-GR1-000	97	1
77300-GT0-M00	76	9
77302-124-000	95	4
80000		
80100-K88-J00ZB	86	3
80100-K88-J00ZC	86	3
80100-K88-J00ZD	86	3
80100-K88-J00ZE	86	3
80100-K88-J00ZG	86	3
80100-K88-J00ZJ	86	3
80100-K88-J00ZK	86	3
80100-K88-J00ZL	86	3
80100-K88-J00ZN	86	3
80100-K88-J00ZQ	86	3
80101-K88-L20	86	4
80150-K88-L20	88	10
80150-K88-L80	90	10
80151-K88-J00ZB	77	1
80151-K88-J00ZC	77	1
80151-K88-J00ZD	77	1
80151-K88-J00ZF	77	1
80151-K88-J00ZG	77	1
80151-K88-J00ZH	77	1
80151-K88-J00ZJ	77	1
80151-K88-J00ZK	77	1
80151-K88-J00ZL	77	1
80151-K88-J00ZM	77	1
80160-K88-L20	88	11
80160-K88-L80	90	11
81000		
81131-K88-L20ZA	95	5
81131-K88-Y10ZA	95	5
81131-K88-Y10ZB	95	5
81131-K88-Y10ZC	95	5
81132-GAH-000ZW	95	6
81135-K88-L20ZA	95	7
81135-K88-Y10ZA	95	7
81135-K88-Y10ZB	95	7

www.mhe-ik.com

部 品 番 号 索 引

部品番号	頁	見出
81135-K88-Y10ZC	95	7
81200-K88-B00ZB	76	10
81200-K88-J00	76	10
81255-K88-L80	91	5
81255-KZV-T00	91	5
83000		
83400-K88-Y10ZA	78	12
83404-K88-L00ZA	77	2
83404-K88-L20ZD	77	2
83500-K88-Y10ZA	78	13
83504-K88-L00ZA	77	3
83504-K88-L20ZD	77	3
83551-376-000	63	9
83551-GE2-000	86	5
83600-K88-J00ZH	77	4
83600-K88-J00ZJ	77	4
83600-K88-J00ZK	77	4
83600-K88-J00ZL	77	4
83600-K88-J00ZQ	77	4
83600-K88-J00ZR	77	4
83600-K88-J00ZS	78	4
83600-K88-J00ZT	78	4
83600-K88-Y20ZA	77	4
83600-K88-Y20ZB	78	4
83606-KWS-901	78	5
83700-K88-J00ZH	78	6
83700-K88-J00ZJ	78	6
83700-K88-J00ZK	78	6
83700-K88-J00ZL	78	6
83700-K88-J00ZM	78	6
83700-K88-J00ZQ	78	6
83700-K88-J00ZR	78	6
83700-K88-J00ZS	78	6
83700-K88-Y20ZA	78	6
83700-K88-Y20ZB	78	6
84000		
84701-K88-L80	86	6
84701-KZV-T00	86	6
84702-KZV-J00	86	7
86000		
86101-K88-J00ZA	99	1
86101-K88-J00ZB	99	1
86150-KPG-901	63	10
86531-K88-Y10	63	19
86611-K88-J00	98	1
86641-K88-J00	99	2
86641-K88-Y10	99	2
86641-K88-Y20	99	2
86830-K88-J00ZA	99	3
86830-K88-Y20ZA	99	3
86861-K88-Y10	99	4
86862-K88-Y10	99	5
87000		
87141-124-840	98	2
87501-K88-J01	98	3
87505-K88-J00	98	4
87512-GB4-681	98	5
87541-K88-L00	98	6
87560-MY1-701	98	7
88000		
88112-KWV-003	61	15
88115-KYF-003	61	16
88210-KWV-003	61	17
88220-KWV-003	61	18
89000		
89216-GFC-950	97	2
90000		
90001-KWW-742	48	3
90002-KWB-600	37	10
90004-GHB-650	37	11
90004-KWW-742	48	4
90012-KYY-900	38	14
90017-KWW-740	36	3
90031-KWB-600	50	8
90035-166-008	60	13
90050-KWB-601	44	13
90071-171-010	54	16
90081-GGN-J00	39	14
90082-K88-L00	50	9
90082-KYY-900	39	15
90083-KFL-850	42	18
90084-K88-L00	46	6
90085-KTC-920	45	6
90085-MZ1-000	86	8
	88	12
	90	12
90087-K88-L00	46	7
90101-GE0-000	59	8
	63	11
90101-KY6-008	60	14
90101-KZL-930	59	9
90102-KWW-640	63	12
90102-MKA-D80	86	9
90103-K88-L20	78	7
90105-KGA-B00	94	9
90105-KZV-T00	78	8
	95	8
90106-GFM-900	93	22
90107-KVV-900	80	7
90109-KCW-870	83	10
90109-MZ5-008	60	15
90111-162-000	91	6
90113-KWW-C00	61	19
90114-MGE-000	86	10
90115-KW7-900	95	9
90116-KVB-900	79	9
90116-KWW-662	68	16
90116-SP0-003	78	9
90118-383-000	84	9
90121-KZV-J00	84	10
90122-KWV-000	80	8
90126-MJ4-700	63	13
90127-MCP-900	87	11
	88	13
	90	13
90150-MBG-000	63	20
90163-GCC-C50	64	12
90164-KEJ-900	94	10
90186-GBC-000	66	6
90201-GC8-650	61	20
90201-GCC-000	37	12
90202-329-000	85	6
90206-001-000	38	15
90231-198-010	44	14
90231-KVR-C00	42	19
90301-473-003	71	11
90301-KGH-901	71	11
90301-KWB-600	80	9
90301-MG8-000	61	21
	90	14
90302-KZV-J00	71	12
	72	18
90302-SA4-003	91	7
	96	10
90303-GGL-J01	91	7
	96	10
90304-GE8-003	63	14
	83	11
90305-GK8-000	78	10
90306-KF0-003	70	12
	71	13
	84	11
90309-ML3-791	73	19
90380-KZV-T00	78	11
	88	14
	96	11
90401-GB2-000	42	20
90401-KWW-C00	36	4
	57	1
90402-KWW-740	37	13
90403-KN6-930	47	3
90403-KPH-900	44	15
90404-KWW-740	39	16
90407-KWW-740	52	16
90412-187-000	52	17
90412-K63-D30	52	18
90412-KPH-900	52	19
90431-KVR-C00	43	21
90432-KVR-C00	43	22
90433-KWB-601	43	23
90441-KVR-C00	39	17
	58	1
90443-MB0-000	40	4
	57	1
90451-KGH-900	55	8
90452-413-000	52	20
90452-GB4-770	52	21
90454-107-000	55	9
90455-GB2-000	43	24
90461-035-000	52	22
90461-459-010	52	23
90461-KWB-600	52	24
90462-KWW-740	44	16
90463-KRM-840	36	5
	39	18
	57	1
	58	1
90465-KWB-600	52	25
90475-KWB-600	39	19
	57	1
90485-KVR-C00	41	15
90501-K88-J30	63	21
90501-K88-L80	90	15
90501-KPH-880	63	15
90503-GFC-950	96	12
90505-KZV-J00	63	16
90506-KZV-J00	71	14
90511-MAT-000	74	16
90525-KYY-970	76	11
90544-KRF-H71	68	17
90601-KAF-003	81	8
90601-KYY-900	53	26
90602-KYY-900	53	27
90603-P0X-000	43	25
90605-166-720	43	26
90605-200-000	55	10
90605-GFP-900	55	10
90605-KYY-900	55	10
90624-SB0-003	74	17
90651-KRH-900	93	23
90652-K88-L00	79	10
90661-KPH-701	74	18
90666-K59-A11	96	13
90672-SB2-003	93	24
90677-KAN-961	59	10
	86	11
90701-KVR-C00	36	6
	37	14
	40	5
90703-KVR-C00	50	10
90704-KWW-C00	54	17
90741-003-010	51	7
90851-961-000	90	16
91000		
91001-K03-N32	51	8
91007-K63-D31	53	28
91011-K88-L01	45	7
91013-KZV-L01	53	29
91015-KZV-L01	53	30
91016-KZV-J01	44	17
91022-KA4-741	54	18
91051-KWF-901	73	20
91051-KWW-A81	70	13
	73	21
91052-KVG-B01	70	13
	73	21
91052-KWB-601	70	13
	73	21
91052-KWW-A81	73	22
91053-KWB-601	73	22
91053-KWW-641	73	22
91053-MV1-003	73	20
91101-GB2-000	43	27
91101-K88-L00	49	6
91202-KRS-971	41	16
91204-KWB-601	53	31
91208-KWW-C01	50	11
91251-KGH-901	73	23
91251-KPH-901	70	14
91254-KWW-C00	69	11
91256-KK3-840	60	16
91301-GGL-J01	56	17
91301-K88-L00	50	12
	58	1
91301-KWW-C01	50	13
	58	1
91302-PA9-003	41	17
	58	1
91303-001-010	41	18
	58	1
91304-KPH-700	37	15
	57	1
91307-KRM-840	41	19
	58	1
91308-KVR-C00	46	8
	58	1
91309-GFC-771	48	5
	58	1
91312-KWW-C00	46	9
	58	1
91351-KZV-J00	91	8
91356-KWW-662	68	18
91406-KZV-J00	79	11
91533-S04-003	93	25
92000		
92101-06010-0A	53	32
92811-10000	71	15
92812-10000	84	12
92900-08032-0E	37	16
93000		
93101-06014-0A	50	14
93404-06012-00	37	17
	66	7
93404-06016-00	66	8
93500-05012-0H	56	18
93500-05020-0G	61	22
93500-06016-0A	96	14
93516-05025-0G	37	18
93892-05012-18	56	19
93901-24380	88	15
93901-24480	90	17
93901-34120	49	7
93902-343J0	87	12
93903-25210	86	12
93903-25310	60	17
93903-25580	79	12
93903-34310	91	9
	96	15
93903-343J0	87	13
93903-34480	63	17
93913-14480	63	17
94000		
94001-06000-0S	71	16
	73	24
	76	12
94001-08000-0S	71	17
	84	13
94021-06000-0S	74	19
	76	13
94030-08000	41	20
94050-05080	88	16
94050-06000	69	12
94050-06080	74	20
	86	13
94050-10000	47	4
94050-10080	94	11
94101-05000	81	9
94101-06000	82	7
94101-08000	84	14
94101-12000	84	15
	85	7
94103-10800	85	8
94111-10000	84	16
94201-16150	82	8
94201-20150	71	18
	81	10
	84	17
94301-08140	41	21
	46	10
	49	8
94303-03050	51	9
94510-16000	55	11
94540-06018	49	9
95000		
95002-80000	79	13
95003-27072-31	74	21
95011-61000	76	14
95014-71102	83	12
95014-72102	83	13
95014-73100	81	11

www.imp-ik.com

部 品 番 号 索 引

部品番号	頁	見出
95015-32001	69	13
	81	12
95015-42000	69	14
	81	13
95015-82000	82	9
95701-06012-00	53	33
95701-06012-08	75	22
	93	26
95701-06014-08	93	27
	94	12
95701-06018-00	39	20
	50	15
95701-06020-00	44	18
	81	14
	93	28
95701-06022-00	81	15
95701-06022-08	90	18
95701-06025-00	83	14
95701-06028-00	69	15
95701-06035-00	71	19
95701-08012-00	94	13
95701-08016-08	75	23
95701-08018-00	76	15
	82	10
95701-08020-00	94	14
95701-08025-00	39	21
95801-10110-08	94	15
95801-10120-08	94	16
96000		
96001-06014-00	36	7
96001-06014-02	90	19
96001-06016-00	47	5
96001-06018-00	41	22
96001-06020-00	96	16
96001-06025-00	47	6
96001-06028-00	46	11
96001-06032-00	48	6
96001-06035-00	46	12
	49	10
96001-06040-00	41	23
96001-06060-00	50	16
96001-06075-00	50	17
96001-06100-00	37	19
98000		
98200-41000	91	10
	93	29
98200-41500	91	11
	93	30
99000		
99001-08120	97	3
99001-10140	97	4
99003-10000	97	5
99003-50000	97	6
99008-01600	97	7

www.impex-jp.com

部 品 名 索 引

部品名	頁	見出
〔 ア 〕		
アーム,フロントブレーキ	69	9
アーム,リヤーブレーキ	71	6
アーム,リヤーブレーキストツパー	84	7
アームASSY.,キツクスターター	81	2
アームCOMP.,インテークバルブロツカー	38	3
アームCOMP.,カムチエンテンシヨナー	39	3
アームCOMP.,ギヤーシフト	54	10
アームCOMP.,シフトドラムストツパー	54	7
アウター,スターテイングクラツチ	45	3
アウターASSY.,プライマリークラツチ	42	11
アウターCOMP.,クラツチ	44	2
アクスル,フロントホイール	70	3
アクスル,リヤーホイール	72	6
アジヤスター,チエン	71	2
	72	4
〔 イ 〕		
インジエクターASSY.,フユーエル	56	14
インジケーター,フロントブレーキ	69	7
	71	9
インジケーターASSY.	60	10
インシユレーターASSY.,スロツトルボデイ	37	5
インナーCOMP.,ワンウエイクラツチ	42	6
〔 ウ 〕		
ウインカーASSY.,L.フロント	87	5
ウインカーASSY.,L.リヤー	87	9
ウインカーASSY.,R.フロント	87	1
ウインカーASSY.,R.リヤー	87	8
ウエイトセツト,プライマリークラツチ	42	3
ウエイトA,ステアリングハンドル	62	2
ウエイトB,ステアリングハンドル	62	5
〔 エ 〕		
エレメント,オイルフイルター	41	6
エレメントCOMP.,エアークリーナー	79	2
エンブレム,プロダクシヨン	63	10
エンブレム,フロントカバー	99	2
エンブレム,L.	99	5
エンブレム,R.	99	4
〔 オ 〕		
オイルシール 11.6X22X7	50	11
オイルシール 13.8X24X5	41	16
オイルシール 17X29X5	53	31
〔 カ 〕		
ガイド,カムチエン	39	11
ガイド,クラツチアウター	44	3
ガイド,バルブ	37	2
ガイド,フロントブレーキケーブル	65	1
ガイドCOMP.,ドライブチエン	46	4
ガスケツト,エキゾーストパイプ	57	1
	80	1
ガスケツト,オイルストツパープレート	50	4
	58	1
ガスケツト,オイルフイルターカバー	42	2
	58	1
ガスケツト,オイルポンプ	49	4
	58	1
ガスケツト,シリンダー	40	2
	57	1
ガスケツト,シリンダーヘツド	37	4
	57	1
ガスケツト,ヘツドカバー	36	2
	57	1
ガスケツト,L.クランクケースカバー	46	5
	58	1
ガスケツト,R.クランクケースカバー	41	4
	58	1
ガスケツトキツトA	57	1
ガスケツトキツトB	58	1
ガスケツトB,ヘツドカバー	49	1
	58	1
カウンターシヤフト	52	2
カバー,オイルフイルター	41	2
	42	1
カバー,コンビネーシヨン&ロツクスイツチ	95	7
カバー,スロツトルケーブル	56	6
カバー,センター	77	1
カバー,バツテリー	91	3
カバー,ハンドルロアー	62	6
カバー,フロントウインカーロアー	62	7
	63	7
カバー,マフラー	80	5
カバー,ロツクナツト	61	15
カバー,L.クランクケース	46	1
カバー,L.テールライト	88	11
	90	11
カバー,L.リヤー	46	3
カバー,R.テールライト	88	10
	90	10
カバー,R.ハンドルレバー	61	13
カバーサブASSY.,エアークリーナー	79	6
カバーセツト,フロント	95	1
カバーセツト,L.ボデイ	78	6
カバーセツト,R.ボデイ	77	4
	78	4
カバーA,バツテリー	92	8
カバーASSY.,ハンドルアツパー	63	8
		18
カバーASSY.,L.フロントフオーク	66	5
カバーASSY.,R.フロントフオーク	65	4
カバーCOMP.,シリンダーヘツド	36	1
カバーCOMP.,R.クランクケース	41	1
カム,フロントブレーキ	69	6
カム,リヤーブレーキ	71	5
カムシヤフトCOMP.	38	2
カラー,スロツトルボデイカバー	56	16
カラー	90	1
		15
カラー 6X4	86	2
カラー,ウインカーステー	80	6
カラー,カムチエンテンシヨナー	39	5
カラー,キツクスプリング	55	5
カラー,クラツチアウター	44	4
カラー,シートマウンテイング	76	7
カラー,スタンドラバーセツテイング	83	9
カラー,テールライトセツテイング	88	6
カラー,フロントアクスルデイスタンス	70	5
カラー,フロントフエンダー	65	3
カラー,フロントホイールサイド	70	4
カラー,ホーンセツテイング	93	20
	96	12
カラー,マフラーセツテイング	80	8
カラー,メインスタンドシヤフト	83	3
カラー,ラバーブツシユアツパー	85	3
		4
カラー,リヤーアクスルデイスタンス	72	10
カラー,リヤーブレーキパネル	71	3
カラー,リヤーホイールサイド	72	8
カラー,ロツクプレート	52	13
カラーA,ハンドルセツテイング	63	15
カラーB,ハンドルセツテイング	63	16
〔 キ 〕		
ギヤー,オイルポンプドライブ	51	6
ギヤー,オイルポンプドリブン	49	5
ギヤー,カウンターシヤフトサード	52	8
ギヤー,カウンターシヤフトセカンド	52	6
ギヤー,カウンターシヤフトフアースト	52	4
ギヤー,カウンターシヤフトフオース	52	10
ギヤー,スタータードリブン	45	1
ギヤー,スピードメーター	69	2
ギヤー,メインシヤフトサード	52	7
ギヤー,メインシヤフトセカンド	52	5
ギヤー,メインシヤフトフオース	52	9
ギヤーCOMP.,スターターリダクシヨン	45	4
ギヤーCOMP.,プライマリードライブ	42	13
キー,ウツドラフ 4MM	51	7
キー,ブランク	94	3
		17
		18
キーセツト	94	1
キヤツプ 14MM	46	6
キヤツプ 30MM	46	7
キヤツプ,オイルホール	50	9
キヤツプ,ダミー	92	9
キヤツプ,チエンケースピープホール	84	5
キヤツプ,チエンジスイツチコンタクト	54	14
キヤツプASSY.,ノイズサプレツサー	92	3
キヤツプCOMP.,フユーエルフイラー	74	11
キヤリヤー,ラギジ	76	10
〔 ク 〕		
グリツプ,スクリユードライバー	97	6
グリツプ,L.ハンドル	61	10
グリツプCOMP.,スロツトル	61	9
グロメツト	60	8
グロメツト,エアークリーナーケース	86	5
グロメツト,サイドカバー	63	9
クツシヨン,バツテリー	91	5
クツシヨンASSY.,リヤー	85	1
クラツチ,ワンウエイ	45	2
クランクケースCOMP.,L.	50	2
クランクケースCOMP.,R.	50	1
クランクシヤフトCOMP.	51	1
クランパーA,オイルテンプセンサーコード	46	2
クランパーB,オイルテンプセンサーコード	41	3
クランプ	60	7
クランプ,チユーブ	79	11
クリツプ,カプラー	93	25
クリツプ,ギヤーシフトフオークガイドピン	54	3
クリツプ,スイツチカバー	81	8
クリツプ,スナツプフイツテイング	96	13
クリツプ,チユーブ	79	13
クリツプ,パイプ	74	18
クリツプ,バルブガイド	37	3
クリツプ,バンパーシール	78	9
クリツプ,ピストンピン	51	5
クリツプ,ピストンピン 13MM	41	5
クリツプ,ワイヤーハーネス	74	17
〔 ケ 〕		
ゲージ,オイルレベル	41	8
ケース,アツパーハーフドライブチエン	84	1
ケース,アンダーハーフドライブチエン	84	2
ケース,インナー	60	3
ケース,バツテリー	91	2
ケースサブASSY.,エアークリーナー	79	4
ケースCOMP.	60	6
ケースCOMP.,L.フロントボトム	68	15
ケースCOMP.,R.フロントボトム	67	7
ケーブルASSY.,スピードメーター	60	12
ケーブルCOMP.,フロントブレーキ	61	8
ケーブルCOMP.A,スロツトル	61	1
ケーブルCOMP.B,スロツトル	61	2
〔 コ 〕		
コイルCOMP.,イグニツシヨン	92	1
コツター,バルブ	38	13
〔 サ 〕		
サークリツプ 17MM	53	26
サークリツプ 20MM	53	27
サークリツプ 7MM	43	26
サークリツプ,インターナル 45MM	43	24
サークリツプ,エキスターナル 16MM	55	11
サスペンシヨン,ウインカーリレー	92	13
サスペンシヨン,エンジンコントロールユニツト	93	19
サスペンシヨン,スターターリレー	93	16
サスペンシヨン,パワーリレー	93	17
サブギヤー	42	14
サブコード,スターターモーター	48	2

www.impex-jp.com

部 品 名 索 引

部品名	頁	見出
サブハーネス,フロント	92	6
サブハーネス,リヤー	92	7
〔 シ 〕		
ジヨイント,インジエクター	56	10
ジヨイント,ドライブチエン	84	4
ジヨイントB,ブレーキアーム	69	13
	81	12
シート,クラツチスプリング	44	12
シート,バルブスプリング	38	12
シートCOMP.,シングル	76	1
シートCOMP.,ピリオン	76	9
シール,ダスト	67	8
	74	6
シール,バルブステム	38	1
シールセツト,フロントフオーク	67	13
シールド,レツグ	95	5
シールB,エアークリーナーカバー	79	3
シヤフト,リダクシヨンギヤー	45	5
シヤフト,ロツカーアーム	38	4
シヤフトCOMP.,リヤーブレーキピボツト	83	2
シユーセツト,ブレーキ	69	1
	71	1
シリンダーCOMP.	40	1
〔 ス 〕		
スイツチユニツト,ウインカー	61	6
スイツチユニツト,スターター	61	3
スイツチユニツト,デイマー	61	4
スイツチユニツト,ホーン	61	5
スイツチASSY.,コンビネーシヨン&ロツク	94	2
スイツチASSY.,チエンジ	50	7
スイツチASSY.,フロントストツプ	61	7
スイツチASSY.,リヤーストツプ	81	3
スウイングアームサブASSY.,リヤー	84	8
スクリーン,オイルフイルター	50	5
スクリユー	59	2
スクリユー 6X12	78	8
	95	8
スクリユー,サイドカバー	78	7
スクリユー,サイドスタンドピボツト	83	10
スクリユー,ステアリングハンドルウエイト	63	13
スクリユー,スペシヤル 5X11	86	10
スクリユー,スペシヤル 5X14	86	9
スクリユー,スペシヤル 6X15	78	11
	88	14
	96	11
スクリユー,タツピング 3X14	60	14
スクリユー,タツピング 4X12	87	12
		13
	88	15
	91	9
	96	15
スクリユー,タツピング 4X14	60	15
スクリユー,タツピング 4X16	63	17
	90	17
スクリユー,タツピング 4X8	49	7
スクリユー,タツピング 5X12	86	12
スクリユー,タツピング 5X16	60	17
スクリユー,タツピング 5X25	79	12
スクリユー,タペツトアジヤステイング	38	14
スクリユー,トルクス	56	13
スクリユー,トルクス 5X17	56	4
スクリユー,トルクス 5X8.7	56	3
スクリユー,バイザースペシヤルセツテイング	95	9
スクリユー,パン 5X12	56	18
スクリユー,パン 5X15	63	20
スクリユー,パン 5X20	61	22
スクリユー,パン 5X25	37	18
スクリユー,パン 6X16	96	14
スクリユー,ヒンジパツチ	59	8
	63	11
スクリユー,Uロツクフラツト 6X12	94	10
スクリユーワツシヤー 3X22	60	11
スクリユーワツシヤー 4X6	48	3
スクリユーワツシヤー 5X12	56	19
スクリユーワツシヤー 5X16	48	4
スクリユーワツシヤー,スペシヤル 4X10	60	13
スタンドCOMP.,メイン	83	1
ステー,ロアーカバー	95	2
ステー,ワイヤー	56	7
ステーターCOMP.	47	2
ステーCOMP.,レギユレーター	94	5
ステムサブASSY.,ステアリング	64	10
ストラツプ,ケーブル 105MM	93	24
スパナ 10X14	97	4
スパナ 8X12	97	3
スピンドル,キツクスターター	55	3
スピンドルCOMP.,ギヤーシフト	54	9
スプリング,エキゾーストバルブアウター	38	8
スプリング,エキゾーストバルブインナー	38	10
スプリング,オイルフイルター	41	7
スプリング,オイルフイルタースクリーン	50	6
スプリング,カムプレートサイド	41	11
スプリング,ギヤーシフトアーム	54	11
スプリング,ギヤーシフトリターン	54	12
スプリング,キツクリターン	55	7
スプリング,クラツチ	44	11
スプリング,サイドフリクシヨン	42	9
スプリング,サブギヤー	42	16
スプリング,シフトドラムストツパー	54	8
スプリング,ストツプスイツチ	81	4
スプリング,チエンジスイツチコンタクト	54	15
スプリング,チエンジフリクシヨン	52	14
スプリング,テンシヨナー	39	6
スプリング,バルブアウター	38	7
スプリング,バルブインナー	38	9
スプリング,プライマリークラツチ	42	7
スプリング,ブレーキシユー	69	8
	71	10
スプリング,フリクシヨンスターターギヤー	55	6
スプリング,フロントブレーキアームリターン	69	10
スプリング,フロントフオーク	67	2
スプリング,リバウンド	67	4
スプリング,ワンウエイリテーナー	42	4
スプリングA,サイドスタンド	83	13
スプリングA,ブレーキロツド	81	11
スプリングA,メインスタンド	83	12
スプリングASSY.,リヤーブレーキリターン	81	7
スプロケツト,カム	39	1
スプロケツト,ドライブ	52	11
スプロケツト,フアイナルドリブン	72	5
スペーサー,イグニツシヨンコイル	92	2
スポークセツトA 10X158.5	72	3
スポークセツトA 10X159.0	72	2
スポークセツトA 11X157.5	70	2
スポークセツトA 11X158	70	1
スリーブ,リヤーホイール	72	7
スレツドCOMP.,ステアリングヘツドトツプ	64	11
〔 セ 〕		
セツトリング 20MM	55	10
セツトリング 23MM	43	25
センサー,02	37	9
センサーセツト	56	1
センサーASSY.,サーモスタツトオイル	40	3
センター,クラツチ	44	5
〔 ソ 〕		
ソケツト	88	7
ソケツトCOMP.	60	9
ソケツトCOMP.,L.フロントウインカー	87	6
ソケツトCOMP.,R.フロントウインカー	87	2
〔 タ 〕		
ダストシール 21X37X7	70	14
ダストシール 27X40X4.5	73	23
ダストシール 42X54X7	69	11
ダストシール,ステアリングヘツド	64	7
ダストシール,ブレーキカム	69	5
	71	8
ダンパーセツト,ホイール	72	1
タイヤ,フロント	70	9
タイヤ,リヤー	72	15
タンクASSY.,フユーエル	74	4
〔 チ 〕		
チエン,カム	39	2
チエン,ドライブ	84	3
チユーブ,エアークリーナーコネクテイング	79	8
チユーブ,タイヤ	70	10
	72	16
チユーブ,ビニール 11X15X40	79	5
チユーブ,ビニール 9X13X720	74	21
〔 テ 〕		
デイスク,クラツチフリクシヨン	44	6
デイスクB,クラツチフリクシヨン	44	7
テールライトユニツト	88	1
テールライトユニツト	90	2
〔 ト 〕		
ドライバー1,プラススクリユー	97	5
ドラム,ギヤーシフト	54	4
トレイ,フユーエル	74	7
〔 ナ 〕		
ナツト,6カク 6MM	71	16
	73	24
	76	12
ナツト,6カク 7MM	37	12
ナツト,6カク 8MM	41	20
	61	20
	71	17
	84	13
ナツト,キヤツプ 6MM	74	19
	76	13
ナツト,クリツプ 5MM	59	10
	86	11
ナツト,クリツプ 6MM	78	10
ナツト,スクエア 5MM	37	7
ナツト,ステアリングステムロツク	64	3
ナツト,スプリング 4MM	91	7
	96	10
ナツト,スペシヤル	59	5
		6
ナツト,スペシヤル 6MM	71	12
	72	18
ナツト,タペツトアジヤステイング	38	15
ナツト,フランジ 10MM	47	4
	94	11
ナツト,フランジ 12MM	70	12
	71	13
	84	11
ナツト,フランジ 5MM	61	21
	88	16
	90	14
ナツト,フランジ 6MM	69	12
	74	20
	86	13
ナツト,フランジ 8MM	80	9
ナツト,フランジキヤツプ 10MM	85	6
ナツト,ロツク 14MM	42	19
ナツト,U 10MM	63	14
	83	11
ナツト,U 6MM	71	11
ナツト,U 8MM	73	19
ナツトB,ブレーキロツドアジヤステイング	69	14
	81	13
ナツトB,ロツク 14MM	44	14
〔 ノ 〕		
ノツクピン 3X5	51	9
ノツクピン 8X14	41	21
	46	10

5

www.impex-jp.com

部 品 名 索 引

部 品 名	頁	見出
ﾉｯｸﾋﾟﾝ 8X14 ･･･････････････	49	8
ﾉｯｸﾋﾟﾝ,ｽﾍﾟｼｬﾙ 10X14 ･････	50	10
ﾉｯｸﾋﾟﾝ,ｽﾍﾟｼｬﾙ 8X14 ･･･････	36	6
	37	14
	40	5
〔 ﾊ 〕		
ﾊﾞｰ,L.ﾋﾟﾘｵﾝｽﾃｯﾌﾟ ･･･････	82	5
ﾊﾞｰ,R.ﾋﾟﾘｵﾝｽﾃｯﾌﾟ ･･･････	82	4
ﾊﾞｰASSY.,ｻｲﾄﾞｽﾀﾝﾄﾞ ･･･････	83	4
ﾊﾞｰCOMP.,ｻｲﾄﾞｽﾀﾝﾄﾞ ･･･････	83	7
ﾊﾞｰCOMP.,ｽﾃｯﾌﾟ ･･･････････	82	1
ﾊﾟｲﾌﾟ,ｼｰﾄ ･･･････････････	67	12
ﾊﾟｲﾌﾟ,CP ･･･････････････	59	4
ﾊﾟｲﾌﾟCOMP.,ｽﾃｱﾘﾝｸﾞﾊﾝﾄﾞﾙ ･	62	1
ﾊﾟｲﾌﾟCOMP.,ﾌﾛﾝﾄﾌｫｰｸ ････	67	3
ﾊﾟｯｷﾝ ･･･････････････････	87	3
	90	8
ﾊﾟｯｷﾝ,ﾄﾞﾗｲﾌﾞﾁｪﾝｹｰｽ ･････	84	6
ﾊﾟｯｷﾝ,ﾌｭｰｴﾙﾌｲﾗｰｷﾔｯﾌﾟ ････	74	12
ﾊﾟｯｷﾝ,ﾚﾝｽﾞ ･･･････････････	88	4
ﾊﾞｯｸﾞ,ｻｰﾋﾞｽﾌﾞｯｸ ･･･････････	97	1
ﾊﾞｯｸﾞ,ﾂｰﾙ 160MM ･･･････････	97	7
ﾊﾞｯﾃﾘｰASSY. ･･･････････････	91	1
ﾊﾟﾈﾙｻﾌﾞASSY.,ﾌﾛﾝﾄﾌﾞﾚｰｷ ･･	69	4
ﾊﾟﾈﾙCOMP.,ﾘﾔｰﾌﾞﾚｰｷ ･･･････	71	4
ﾊﾞﾙﾌﾞ,ｲﾝﾚｯﾄ ･･･････････････	38	5
ﾊﾞﾙﾌﾞ,ｳｲﾝｶｰﾗｲﾄ ･･･････････	87	10
ﾊﾞﾙﾌﾞ,ｳｴｯｼﾞﾍﾞｰｽ ･･･････････	60	1
	88	8
ﾊﾞﾙﾌﾞ,ｴｷｿﾞｰｽﾄ ･･･････････	38	6
ﾊﾞﾙﾌﾞ,ﾃｰﾙ&ｽﾄｯﾌﾟﾗｲﾄ ･･･････	89	18
	90	7
ﾊﾞﾙﾌﾞｾｯﾄ,ｱｲﾄﾞﾙｴｱｰｺﾝﾄﾛｰﾙ ･	56	11
ﾊﾞﾝﾄﾞ,ｲﾝｼｭﾚｰﾀｰ ･･･････････	37	6
ﾊﾞﾝﾄﾞ,ｴｱｰｸﾘｰﾅｰｺﾈｸﾃｲﾝｸﾞﾁｭｰﾌﾞ	79	10
ﾊﾞﾝﾄﾞ,ﾂｰﾙ ･･･････････････	78	5
ﾊﾞﾝﾄﾞ,ﾜｲﾔｰ ･･･････････････	93	23
ﾊｰﾈｽ,ﾜｲﾔｰ ･･･････････････	92	5
ﾊｳｼﾞﾝｸﾞ,ｱｯﾊﾟｰｽﾛｯﾄﾙ ･･･････	61	11
ﾊｳｼﾞﾝｸﾞ,ｱﾝﾀﾞｰｽﾛｯﾄﾙ ･･･････	61	12
ﾊﾌﾞｻﾌﾞASSY.,ﾌﾛﾝﾄ ･･･････････	70	6
ﾊﾌﾞｻﾌﾞASSY.,ﾘﾔｰ ･･･････････	72	11
〔 ﾋ 〕		
ﾋﾟｽﾄﾝ ･･･････････････････	51	3
ﾋﾟﾆｵﾝ,ｷｯｸｽﾀｰﾀｰ ･･･････････	55	1
ﾋﾟﾝ ･･･････････････････････	42	17
ﾋﾟﾝ,ｶﾞｲﾄﾞﾛｰﾗｰ ･･･････････	39	10
ﾋﾟﾝ,ｷﾞﾔｰｼﾌﾄﾄﾞﾗﾑ ･･･････････	54	6
ﾋﾟﾝ,ｷﾞﾔｰｼﾌﾄﾌｫｰｸｶﾞｲﾄﾞ ････	54	2
ﾋﾟﾝ,ｼﾌﾄﾘﾀｰﾝｽﾌﾟﾘﾝｸﾞ ･･･････	54	13
ﾋﾟﾝ,ｽﾌﾟﾘｯﾄ 1.6X15 ･･･････	82	8
ﾋﾟﾝ,ｽﾌﾟﾘｯﾄ 2.0X15 ･･･････	71	18
	81	10
	84	17
ﾋﾟﾝ,ﾋﾟｽﾄﾝ ･･･････････････	51	4
ﾋﾟﾝB,ﾋﾟﾘｵﾝｽﾃｯﾌﾟ ･･･････････	82	9
ﾋｭｰｽﾞ,ﾐﾆ ･･･････････････････	91	10
		11
	93	29
		30
ﾋﾝｼﾞCOMP.,ｼｰﾄ ･･･････････････	76	3
〔 ﾌ 〕		
ﾌﾟｰﾗｰ,ﾐﾆﾋｭｰｽﾞ ･･･････････････	92	11
ﾌﾞｯｼｭ 15MM ･･･････････････	52	3
ﾌﾞｯｼｭ,ｶﾞｲﾄﾞ ･･･････････････	67	6
ﾌﾞｯｼｭ,ﾗﾊﾞｰ ･･･････････････	85	5
ﾌﾞｯｼｭ,ﾗﾊﾞｰｱﾂﾊﾟｰ ･･･････････	85	2
ﾌﾟﾗｸﾞ,ｴｱｰｸﾘｰﾅｰﾄﾞﾚﾝ ･･･････	79	7
ﾌﾟﾗｸﾞ,ｽﾊﾟｰｸ ･･･････････････	37	8
ﾌﾟﾗｸﾞ,ﾕｰｽﾞﾚｽﾎｰﾙ ･･･････････	86	1
ﾌﾞﾗｹｯﾄA,ﾘﾔｰﾅﾝﾊﾞｰﾌﾟﾚｰﾄ ･･･	86	6
ﾌﾞﾗｹｯﾄB,ﾘﾔｰﾅﾝﾊﾞｰﾌﾟﾚｰﾄ ･･･	86	7
ﾌﾞﾗｹｯﾄCOMP.,ﾃｰﾙﾗｲﾄ ･･･････	88	9
	90	9
ﾌﾟﾚｰﾄ,ｱｲﾄﾞﾙｴｱｰｺﾝﾄﾛｰﾙﾊﾞﾙﾌﾞ	56	12
ﾌﾟﾚｰﾄ,ｵｲﾙｽﾄｯﾊﾟｰ ･･･････････	50	3
ﾌﾟﾚｰﾄ,ｷﾞﾔｰｼﾌﾄﾄﾞﾗﾑｽﾄｯﾊﾟｰ ･	54	5
ﾌﾟﾚｰﾄ,ｸﾗｯﾁ ･･･････････････	44	8
ﾌﾟﾚｰﾄ,ｸﾗｯﾁｻｲﾄﾞ ･･･････････	42	10
ﾌﾟﾚｰﾄ,ｸﾗｯﾁﾌﾟﾚｯｼｬｰ ･･･････	44	9
ﾌﾟﾚｰﾄ,ｸﾗｯﾁﾘﾌﾀｰ ･･･････････	44	10
ﾌﾟﾚｰﾄ,ｸﾗｯﾁﾘﾌﾀｰｶﾑ ･･･････	41	10
ﾌﾟﾚｰﾄ,ｼｰﾄﾏｳﾝﾄ ･･･････････	74	9
ﾌﾟﾚｰﾄ,ﾄﾞﾗﾑﾛｯｸ ･･･････････	52	15
ﾌﾟﾚｰﾄ,ﾋﾟﾘｵﾝｽﾃｯﾌﾟｻｲﾄﾞ ････	82	6
ﾌﾟﾚｰﾄ,ﾌｲｷｼﾝｸﾞ ･･･････････	52	12
ﾌﾟﾚｰﾄ,ﾚｼﾞｽﾃｯﾄﾞﾅﾝﾊﾞｰ ･････	98	3
ﾌﾟﾚｰﾄ,L.ﾋﾟﾎﾞｯﾄｻｲﾄﾞ ･･･････	94	6
ﾌﾟﾚｰﾄ,R.ﾋﾟﾎﾞｯﾄｻｲﾄﾞ ･･･････	94	7
ﾌﾟﾚｰﾄCOMP.,ｵｲﾙｾﾊﾟﾚｰﾄ ････	44	1
ﾌﾟﾚｰﾄCOMP.,ｸﾗｯﾁﾘﾌﾀｰ ･････	41	12
ﾌﾟﾚｰﾄCOMP.,ﾌﾟﾗｲﾏﾘｰﾄﾞﾗｲﾌﾞ	42	5
ﾌｲﾙﾀｰｾｯﾄ ･･･････････････	74	3
ﾌｴﾝﾀﾞｰ,ﾌﾛﾝﾄ ･･･････････････	65	2
ﾌｴﾝﾀﾞｰ,ﾘﾔｰ ･･･････････････	86	3
ﾌｴﾝﾀﾞｰ,ﾘﾔｰｲﾝﾅｰ ･･･････････	86	4
ﾌｫｰｸ,ｷﾞﾔｰｼﾌﾄ ･････････････	54	1
ﾌｫｰｸASSY.,L.ﾌﾛﾝﾄ ･･･････	68	14
ﾌｫｰｸASSY.,R.ﾌﾛﾝﾄ ･･･････	67	1
ﾌｯｸ,ﾒｲﾝｽﾀﾝﾄﾞｽﾌﾟﾘﾝｸﾞ ･････	83	5
ﾌｯｸ,ﾗｷﾞｼﾞ ･･･････････････	95	6
ﾌｭｰｴﾙﾕﾆｯﾄ ･･･････････････	74	14
ﾌﾗｲﾎｲｰﾙCOMP. ･･･････････	47	1
ﾌﾗﾂﾌﾟ,ﾀｲﾔ ･･･････････････	70	11
ﾌﾗﾝｼﾞｻﾌﾞASSY.,ﾌｧｲﾅﾙﾄﾞﾘﾌﾞﾝ	72	9
〔 ﾍ 〕		
ﾍﾞｰｽCOMP.,ﾃｰﾙﾗｲﾄ ･･･････	88	3
	89	17
ﾍﾞｰｽCOMP.,ﾃｰﾙﾗｲﾄ ･･･････	90	4
ﾍﾞｱﾘﾝｸﾞ,ｼｴﾙ 33X38X8 ･････	54	18
ﾍﾞｱﾘﾝｸﾞ,ﾆｰﾄﾞﾙ 14X22X13 ･･	53	28
ﾍﾞｱﾘﾝｸﾞ,ﾆｰﾄﾞﾙ 21X27X18 ･･	45	7
ﾍﾞｱﾘﾝｸﾞ,ﾗｼﾞｱﾙﾎﾞｰﾙ 6001 ･･	53	29
ﾍﾞｱﾘﾝｸﾞ,ﾗｼﾞｱﾙﾎﾞｰﾙ 6200 ･･	44	17
ﾍﾞｱﾘﾝｸﾞ,ﾗｼﾞｱﾙﾎﾞｰﾙ 6201U ･	70	13
	73	21
ﾍﾞｱﾘﾝｸﾞ,ﾗｼﾞｱﾙﾎﾞｰﾙ 6203 ･･	53	30
ﾍﾞｱﾘﾝｸﾞ,ﾗｼﾞｱﾙﾎﾞｰﾙ 6203UU	73	20
ﾍﾞｱﾘﾝｸﾞ,ﾗｼﾞｱﾙﾎﾞｰﾙ 63/22 ･	51	8
ﾍﾞｱﾘﾝｸﾞ,ﾗｼﾞｱﾙﾎﾞｰﾙ 6301U ･	73	22
ﾍﾟﾀﾞﾙ,ｷﾞﾔｰﾁｪﾝｼﾞ ･･･････	81	1
ﾍﾟﾀﾞﾙCOMP.,ﾌﾞﾚｰｷ ･･･････	81	6
ﾍｯﾄﾞ,ﾃﾝｼｮﾅｰﾌﾟｯｼｭﾛｯﾄﾞ ･･･	39	8
ﾍｯﾄﾞﾗｲﾄﾕﾆｯﾄ ･･･････････････	59	3
ﾍｯﾄﾞﾗｲﾄASSY. ･･･････････････	59	1
ﾍｯﾄﾞCOMP.,ｼﾘﾝﾀﾞｰ ･･･････	37	1
〔 ﾎ 〕		
ﾎﾞｰﾙASSY.,ｽﾃｱﾘﾝｸﾞｽﾁｰﾙ #6X21	64	4
ﾎﾞｰﾙASSY.,ｽﾃｱﾘﾝｸﾞｽﾁｰﾙ #6X26	64	8
ﾎﾞﾃﾞｨｾｯﾄ ･･･････････････	56	9
ﾎﾞﾃﾞｨASSY.,ｽﾛｯﾄﾙ ･･･････	56	8
ﾎﾞﾃﾞｨCOMP.,ﾌﾚｰﾑ ･･･････	94	4
ﾎﾞﾙﾄ,6ｶｸ 6X10 ･･･････････	53	32
ﾎﾞﾙﾄ,6ｶｸ 6X14 ･･･････････	50	14
ﾎﾞﾙﾄ,6ｶｸ 6X22 ･･･････････	93	22
ﾎﾞﾙﾄ,ｱｼﾞｽﾃｲﾝｸﾞ ･･･････	59	9
ﾎﾞﾙﾄ,ｱﾀﾞﾌﾟﾀｰ 10MM ･･･････	61	16
ﾎﾞﾙﾄ,ｶﾑﾁｪﾝｶﾞｲﾄﾞﾛｰﾗｰ ･････	39	13
ﾎﾞﾙﾄ,ｸﾗｯﾁｱｼﾞｽﾃｲﾝｸﾞ ･････	41	13
ﾎﾞﾙﾄ,ｼｰﾘﾝｸﾞ 14MM ･･･････	39	14
ﾎﾞﾙﾄ,ｽｳｲﾝｸﾞｱｰﾑﾋﾟﾎﾞｯﾄ ･･･	84	10
ﾎﾞﾙﾄ,ｽﾀｯﾄﾞ 7X180.5 ･･･････	50	8
ﾎﾞﾙﾄ,ｽﾀｯﾄﾞ 8X32 ･･･････････	37	16
ﾎﾞﾙﾄ,ｽﾍﾟｼｬﾙ 6MM ･･･････････	87	11
	88	13
	90	13
ﾎﾞﾙﾄ,ｽﾍﾟｼｬﾙ 6X17 ･･･････	86	8
	88	12
	90	12
ﾎﾞﾙﾄ,ｽﾍﾟｼｬﾙﾌﾗﾝｼﾞ 5X8 ･･･	42	18
ﾎﾞﾙﾄ,ｽﾍﾟｼｬﾙﾌﾗﾝｼﾞ 6X16 ･･･	44	13
ﾎﾞﾙﾄ,ｿｹｯﾄ 6X14 ･･･････････	45	6
ﾎﾞﾙﾄ,ｿｹｯﾄ 8MM ･･･････････	68	16
ﾎﾞﾙﾄ,ﾉｯｸ 6MM ･･･････････	54	16
ﾎﾞﾙﾄ,ﾌﾗﾝｼﾞ 10X110 ･･･････	94	15
ﾎﾞﾙﾄ,ﾌﾗﾝｼﾞ 10X120 ･･･････	94	16
ﾎﾞﾙﾄ,ﾌﾗﾝｼﾞ 10X45 ･･･････	64	12
ﾎﾞﾙﾄ,ﾌﾗﾝｼﾞ 10X48 ･･･････	63	12
ﾎﾞﾙﾄ,ﾌﾗﾝｼﾞ 5X12 ･･･････	37	10
ﾎﾞﾙﾄ,ﾌﾗﾝｼﾞ 5X20 ･･･････	56	2
ﾎﾞﾙﾄ,ﾌﾗﾝｼﾞ 6MM ･･･････	79	9
	91	6
ﾎﾞﾙﾄ,ﾌﾗﾝｼﾞ 6X100 ･･･････	37	19
ﾎﾞﾙﾄ,ﾌﾗﾝｼﾞ 6X12 ･･･････	53	33
	75	22
	93	26
ﾎﾞﾙﾄ,ﾌﾗﾝｼﾞ 6X14 ･･･････	36	7
	90	19
	93	27
	94	12
ﾎﾞﾙﾄ,ﾌﾗﾝｼﾞ 6X16 ･･･････	47	5
ﾎﾞﾙﾄ,ﾌﾗﾝｼﾞ 6X18 ･･･････	39	20
	41	22
	50	15
ﾎﾞﾙﾄ,ﾌﾗﾝｼﾞ 6X20 ･･･････	37	11
	44	18
	81	14
	93	28
	96	16
ﾎﾞﾙﾄ,ﾌﾗﾝｼﾞ 6X22 ･･･････	81	15
	90	18
ﾎﾞﾙﾄ,ﾌﾗﾝｼﾞ 6X25 ･･･････	47	6
	83	14
ﾎﾞﾙﾄ,ﾌﾗﾝｼﾞ 6X28 ･･･････	46	11
	69	15
ﾎﾞﾙﾄ,ﾌﾗﾝｼﾞ 6X32 ･･･････	48	6
ﾎﾞﾙﾄ,ﾌﾗﾝｼﾞ 6X35 ･･･････	46	12
	49	10
	71	19
ﾎﾞﾙﾄ,ﾌﾗﾝｼﾞ 6X40 ･･･････	41	23
ﾎﾞﾙﾄ,ﾌﾗﾝｼﾞ 6X60 ･･･････	50	16
ﾎﾞﾙﾄ,ﾌﾗﾝｼﾞ 6X75 ･･･････	50	17
ﾎﾞﾙﾄ,ﾌﾗﾝｼﾞ 8X12 ･･･････	94	13
ﾎﾞﾙﾄ,ﾌﾗﾝｼﾞ 8X16 ･･･････	75	23
ﾎﾞﾙﾄ,ﾌﾗﾝｼﾞ 8X18 ･･･････	66	6
	76	15
	82	10
ﾎﾞﾙﾄ,ﾌﾗﾝｼﾞ 8X20 ･･･････	94	14
ﾎﾞﾙﾄ,ﾌﾗﾝｼﾞ 8X25 ･･･････	39	21
ﾎﾞﾙﾄ,ﾌﾛﾝﾄﾌｫｰｸ ･･･････････	67	10
ﾎﾞﾙﾄ,ﾍｯﾄﾞｶﾊﾞｰ ･･･････････	36	3
ﾎﾞﾙﾄ,ﾎﾞﾃﾞｨｶﾊﾞｰｾｯﾃｲﾝｸﾞ ･･･	80	7
ﾎﾞﾙﾄ,ﾜﾝｳｴｲ 6X10 ･･･････	94	9
ﾎﾞﾙﾄ,R.ﾊﾝﾄﾞﾙﾚﾊﾞｰﾋﾟﾎﾞｯﾄ ･･	61	19
ﾎﾞﾙﾄﾜｯｼｬｰ 6X12 ･･･････････	37	17
	66	7
ﾎﾞﾙﾄﾜｯｼｬｰ 6X16 ･･･････････	66	8
ﾎﾞﾙﾄﾜｯｼｬｰ 6X6 ･･･････････	84	9
ﾎﾞﾙﾄﾜｯｼｬｰ 8X22 ･･･････････	39	15
ﾎﾞﾙﾄA,ｽﾄｯﾊﾟｰｱｰﾑ ･･･････････	84	12
ﾎﾞﾙﾄA,ﾌﾞﾚｰｷｽﾄｯﾊﾟｰ ･･･････	71	15
ﾎﾟﾝﾌﾟﾕﾆｯﾄ,ﾌｭｰｴﾙ ･･･････････	74	1
ﾎﾟﾝﾌﾟASSY.,ｵｲﾙ ･･･････････	49	3
ﾎｰｽ,ﾌﾞﾘｰｻﾞｰ ･･･････････････	79	1
ﾎｰｽCOMP.,ﾌｭｰｴﾙﾌｲｰﾄﾞ ･････	74	13
ﾎｰﾝCOMP. ･･･････････････	92	10
ﾎｲｰﾙｻﾌﾞASSY.,ﾌﾛﾝﾄ ･･･････	70	7
ﾎｲｰﾙｻﾌﾞASSY.,ﾘﾔｰ ･･･････	72	12
ﾎﾙﾀﾞｰ,ｶﾌﾟﾗｰ ･･･････････････	91	4
ﾎﾙﾀﾞｰASSY.,ﾍﾙﾒｯﾄ ･･･････	94	8

www.index-jp.com

部 品 名 索 引

部 品 名	頁	見出
〔 マ 〕		
マーク,ドライブコーション ・・・・・・・・・	98	7
マーク,フロント ・・・・・・・・・・・・・・・	98	1
マーク,ボディカバー ・・・・・・・・・・・・	99	3
マーク,ホンダ ・・・・・・・・・・・・・・・・	99	1
マーク,リヤー ・・・・・・・・・・・・・・・・	98	2
マフラーCOMP.,エキゾースト ・・・・・・・	80	3
〔 ミ 〕		
ミラーCOMP.,L. ・・・・・・・・・・・・・・	61	18
ミラーCOMP.,R. ・・・・・・・・・・・・・・	61	17
〔 メ 〕		
メーターASSY.,コンビネーション ・・・・・	60	2
メーターCOMP.,スピードメーター&フユーエル ・・	60	5
メインシャフト ・・・・・・・・・・・・・・・・	52	1
〔 モ 〕		
モーターユニット,スターター ・・・・・・・・・・	48	1
〔 ラ 〕		
ラチエット,スタートドライブ ・・・・・・・	55	2
ラバー,キーシリンダー ・・・・・・・・・・・	95	3
ラバー,クッション ・・・・・・・・・・・・・・	76	4
ラバー,クラッチダンパー ・・・・・・・・・	42	12
ラバー,シートクッション ・・・・・・・・・・・	76	5
ラバー,シートマウンテイング ・・・・・・・・	76	8
ラバー,スタンド ・・・・・・・・・・・・・・・	83	8
ラバー,スタンドストッパー ・・・・・・・・	83	6
ラバー,ステップ ・・・・・・・・・・・・・・・	82	2
ラバー,ストッパーアーム ・・・・・・・・・・	71	7
ラバー,テールライト ・・・・・・・・・・・・・	88	5
ラバー,テールライトマウンテイング ・・・・・	90	16
ラバー,ハンドルウエイト ・・・・・・・・・・	62	3
ラバー,ピリオンステップ ・・・・・・・・・・	82	3
ラバー,プロテクターパッキン ・・・・・・・・	80	2
ラバー,プロテクターマウンテイング ・・・・	80	4
ラバー,フユーエルシール ・・・・・・・・・・・	74	8
ラバー,ボディカバーセッテイング ・・・	74	15
ラバー,マウンテイング ・・・・・・・・・・・・	36	4
	57	1
ラバーA,スタンドストッパー ・・・・・・・	76	14
ラバーA,テールライトマウンテイング ・・・・	90	5
ラバーB,シートマウンテイング ・・・・・・・・	76	6
ラバーB,マウンテイング ・・・・・・・・・・・	93	21
ラベル,オイルキヤパシテイー ・・・・・・・・	98	6
ラベル,シフトパターン ・・・・・・・・・・・・	98	5
ラベル,タイヤ&ドライブチエン ・・・・・・	98	4
〔 リ 〕		
リット,L.ボディカバー ・・・・・・・・・・	77	3
リット,R.ボディカバー ・・・・・・・・・・	77	2
リットセット,L.ボディカバー ・・・・・	78	13
リットセット,R.ボディカバー ・・・・・	78	12
リテーナー,キックスピンドル ・・・・・・・・	55	4
リテーナー,スプリング ・・・・・・・・・・・	42	15
リテーナー,バルブスプリング ・・・・・・	38	11
リテーナー,フユーエルポンプ ・・・・・・・・	74	5
リテーナーCOMP.,ボール ・・・・・・・・・	41	14
リフレクター,リヤーリフレックス ・・・・・・・	90	6
リム,フロントホイール ・・・・・・・・・・・・	70	8
リム,ヘットライト ・・・・・・・・・・・・・・	59	7
リム,メーター ・・・・・・・・・・・・・・・・	63	19
リム,リヤーホイール ・・・・・・・・・・・・・	72	14
リレーCOMP.,オーディブルパイロット& ウインカー	92	12
リレーCOMP.,スターター ・・・・・・・・・・	92	14
リレーCOMP.,パワー ・・・・・・・・・・・・	92	15
リング,オイルシールストッパー ・・・・・・・	67	11
リング,シール ・・・・・・・・・・・・・・・・	56	15
リング,バックアップ ・・・・・・・・・・・・	67	5
リング,ハントルウエイトスナップ ・・・・・	62	4
リング,ピストン ・・・・・・・・・・・・・・・	67	9
リングセット,ピストン ・・・・・・・・・・・	51	2
〔 レ 〕		
レース,ステアリングトップコーン ・・・・・・	64	5
レース,ステアリングトップボール ・・・・・	64	1
レース,ステアリングボトムコーン ・・・・・・	64	6
レース,ステアリングボトムボール ・・・・・	64	2
レクチファイヤーCOMP.,レギュレート ・・・	92	4
レザーCOMP.,シート ・・・・・・・・・・・・	76	2
レバーCOMP.,クラッチ ・・・・・・・・・・・	41	9
レバーCOMP.,R.ハントル ・・・・・・・・	61	14
レンズ ・・・・・・・・・・・・・・・・・・・・	60	4
レンズCOMP.,テールライト ・・・・・・・・	88	2
	90	3
レンズCOMP.,L.ウインカー ・・・・・・・・	87	7
レンズCOMP.,R.ウインカー ・・・・・・・・	87	4
レンチ,プラグ 16 ・・・・・・・・・・・・・	97	2
〔 ロ 〕		
ローターセット,オイルポンプ ・・・・・・・・	49	2
ローラー 3X10 ・・・・・・・・・・・・・・・	54	17
ローラー 3X15.8 ・・・・・・・・・・・・・・	49	6
ローラー 5X8 ・・・・・・・・・・・・・・・・	43	27
ローラー,カムチエンテンショナー ・・・・・・・	39	4
ローラーCOMP.A,カムチエンガイド ・・・	39	9
ローラーCOMP.B,カムチエンガイド ・・・	39	12
ロットCOMP.,テンショナープッシュ ・・・	39	7
ロットCOMP.,リヤーブレーキ ・・・・・・	81	5
〔 ワ 〕		
ワッシャー 10X24 ・・・・・・・・・・・・・	47	3
ワッシャー 14.1MM ・・・・・・・・・・・・	44	16
ワッシャー 17X23X1.5 ・・・・・・・・・	43	23
ワッシャー 30X45X0.8 ・・・・・・・・・	42	20
ワッシャー 6.2X19X2.3 ・・・・・・・・	52	16
ワッシャー 7.2X16X2.5 ・・・・・・・・	37	13
ワッシャー 8.5X26X2.3 ・・・・・・・・	39	16
ワッシャー 8MM ・・・・・・・・・・・・・・・	39	19
	41	15
	57	1
	71	14
ワッシャー,クラッチサイド ・・・・・・・・・・	42	8
ワッシャー,シートマウンテイング ・・・・・・・	95	4
ワッシャー,シーリング 10.2MM ・・・・・	40	4
	57	1
ワッシャー,シーリング 14MM ・・・・・・・	39	17
	58	1
ワッシャー,シーリング 6.2X12X1.2 ・	36	5
	39	18
	57	1
	58	1
ワッシャー,ステアリングステムナット ・・・・	64	9
ワッシャー,スピードメーターギヤー ・・・・	69	3
ワッシャー,スプライン 17MM ・・・・・・・	52	22
ワッシャー,スプライン 20MM ・・・・・・・	52	23
		24
ワッシャー,スプリング 10MM ・・・・・・	84	16
ワッシャー,スペシヤル 12X23 ・・・・・・	52	19
ワッシャー,スペシヤル 14MM ・・・・・・・	55	8
ワッシャー,スペシヤル 14X26 ・・・・・・	52	18
ワッシャー,スペシヤル 8MM ・・・・・・・・	68	17
ワッシャー,スラスト 15MM ・・・・・・・・・	52	17
ワッシャー,スラスト 17MM ・・・・・・・・・	44	15
	52	21
ワッシャー,スラスト 20MM ・・・・・・・・・	52	20
	55	9
ワッシャー,プレイン 10MM ・・・・・・・・	85	8
ワッシャー,プレイン 12MM ・・・・・・・・	84	15
	85	7
ワッシャー,プレイン 5MM ・・・・・・・・・	81	9
ワッシャー,プレイン 6MM ・・・・・・・・・	76	11
	82	7
ワッシャー,プレイン 8MM ・・・・・・・・・	84	14
ワッシャー,ラバー ・・・・・・・・・・・・・・	63	21
ワッシャー,リヤーカウルセッテイング ・・・・・	74	16
ワッシャー,ロック ・・・・・・・・・・・・・・	43	21
ワッシャー,ロック 20MM ・・・・・・・・・・	52	25
ワッシャーB,ロック ・・・・・・・・・・・・・	43	22
〔 E 〕		
Eリング 6MM ・・・・・・・・・・・・・・・	49	9
〔 O 〕		
Oリング ・・・・・・・・・・・・・・・・・・・	74	2
Oリング 10X1.5 ・・・・・・・・・・・・・	60	16
Oリング 13.8X2.5 ・・・・・・・・・・・	46	8
	58	1
Oリング 15.8X2.85 ・・・・・・・・・	68	18
Oリング 16X3.1 ・・・・・・・・・・・・・	48	5
	58	1
Oリング 18X3 ・・・・・・・・・・・・・・・	41	19
	58	1
Oリング 21.0X2.4 ・・・・・・・・・・	50	13
Oリング 21.0X2.4 ・・・・・・・・・・	58	1
Oリング 23X2.8 ・・・・・・・・・・・・	91	8
Oリング 29X2.4 ・・・・・・・・・・・・	37	15
	57	1
Oリング 30.4X2.9 ・・・・・・・・・・	50	12
	58	1
Oリング 30MM ・・・・・・・・・・・・・・	46	9
	58	1
Oリング 39.8X2.2 ・・・・・・・・・・	41	17
	58	1
Oリング 40.5X3 ・・・・・・・・・・・・	72	13
Oリング 6.3X2.2 ・・・・・・・・・・・	56	17
Oリング 8MM ・・・・・・・・・・・・・・・	41	18
	58	1
Oリング,スロットルボディ ・・・・・・・・	56	5
Oリング,フユーエルポンプ ・・・・・・・・	74	10
〔 P 〕		
PGM-FIユニット ・・・・・・・・・・・・・・	93	18

www.imes-jp.com

5

1 まえがき
目　　次
2 エンジン
3 フレーム
4 部品番号索引
5 部品名索引

スーパーカブ 110　〔JA44-100・120〕
スーパーカブ 110・60 周年アニバーサリー
〔JA44-110〕
スーパーカブ 110・ストリート
〔JA44-110〕
スーパーカブ 110・『天気の子』ver.
〔JA44-120〕

パーツカタログ

不許複製

発　行　本田技研工業株式会社

編　　集　本田技研工業株式会社
サービス部　　サービス情報課

www.impex-jp.com

HONDA

The Power of Dreams

www.impex-jp.com

N A 1271.2020.05

Published by Honda Motor Co., Ltd.
Printed in Japan

2020.12.03

パーツカタログニュース

本田技研工業株式会社
サービス部　サービス情報課

パーツカタログ管理 No.	11K88J15
パーツカタログ タイトル	スーパーカブ 110 / スーパーカブ 110・60 周年アニバーサリー スーパーカブ 110・ストリート / スーパーカブ 110・『天気の子』ver. C110JJ C110JK C110JL
ニュース No.	001

パーツカタログを下記内容に訂正します。

注）記載の希望小売価格には消費税は含まれていません。

ﾌﾞﾛｯｸ番号	見出番号	処置	部品番号	部品名	使用個数 C110J J K L	適用号機 初号機	終号機	タイプ
E-15	2		11200-K88-L00	ｸﾗﾝｸｹｰｽCOMP.,L.....	1 - -	--------	1333997	
					- 1 -	--------	1333497	YA
					- 1 -	--------	1401373	YB
		A	11200-K88-L01	.....	- - 1			
					1 - -	1333998	--------	
					- 1 -	1333498	--------	YA
					- 1 -	1401374	--------	YB

処置記号　A: 部品番号変更　D: 新設　E: 部品番号削除　K: 使用個数訂正　L: 適用号機訂正　M: 部品名訂正　T: 適用訂正　Z: 注記訂正

www.impex-jp.com