HONDA

PCX / PCX Special Edition

WW125EX2A
[JF28-100]
WW125EX2C
[JF28-110]
WW125EX2D
[JF28-120]
WW125EX2E
[JF28-130]

F 90/90-14
R 100/90-14

CPR7EA-9
YTZ7S
ヘッド 12V 35/30 (HPS)
テール 12V 21/5W

パーツカタログ

4版

整理 No.11KWNA04

発行 平成25年6月
© Honda Motor Co., Ltd. 2013

www.impex-jp.com

まえがき
目次 1
エンジン 2
フレーム 3
部品番号索引 4
部品名索引 5

www.impex-jp.com

カラー写真とカラーラベルのご利用方法

●製品カタログで案内された車体色の写真が掲載されています。

●色物部品の受、発注のときにご利用ください。
- どのような車体色が売られているかひと目でわかります。
- 現車がないときでも、お客様の車体色を確認するのに便利です。
- フォトNO.とまえがきの配色表を使用すれば正しい色物部品の部品番号を簡単に引くことができます。
- カラーラベルの貼付位置は、カラーラベルの貼り付け位置確認をご参照下さい。

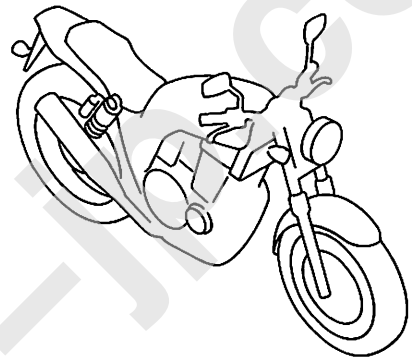

●カラーラベル

CBR400SF1

COLOR　NH-138

CODE　NH138H

●配色表

シャスタホワイト（NH-138）
〔フォトNO.1〕

NO.	機種名（MODEL）		CBR400SF1					
	フォトNO.		NO.1	NO.2	適用号機		掲載ブロック	見出番号
	主体色（COLOR）		シャスタ ホワイト	シャスタ ホワイト				
	コード（CODE）		NH-138	NH-138				
	色物部品名	基本部品番号	NH138H	NH138H	初号機	終号機		
1								
2								
3								
4								
5								
6								

www.impex-jp.com

＊車体色は印刷のため実物と多少異なる場合があります。

PCX〔WW125EX2A〕　フレーム号機　JF28-1000001～1099999

アステロイドブラックメタリック（NH-A35M）
〔フォトNO.1〕

パールヒマラヤズホワイト（NH-A87P）
〔フォトNO.2〕

キャンディロージーレッド（R-340C）
〔フォトNO.3〕

PCX〔WW125EX2C〕　フレーム号機　JF28-1100001～1199999

アステロイドブラックメタリック（NH-A35M）
〔フォトNO.4〕

パールヒマラヤズホワイト（NH-A87P）
〔フォトNO.5〕

キャンディライトニングブルー（PB-325C）
〔フォトNO.6〕

www.inpex.jp.com

＊車体色は印刷のため実物と多少異なる場合があります。

PCX Special Edition〔WW125EX2D-Y1〕　フレーム号機　JF28-1200001～1299999

パールヒマラヤズホワイト（NH-A87P）
〔フォトNO.7〕

PCX Special Edition〔WW125EX2D-Y2〕　フレーム号機　JF28-1200001～1299999

マットガンパウダーブラックメタリック（NH-436M）
〔フォトNO.8〕

www.impex-jp.com

＊車体色は印刷のため実物と多少異なる場合があります。

PCX〔WW125EX2E〕　フレーム号機　JF28-1300001～

アステロイドブラックメタリック（NH-A35M）
〔フォト NO. 9〕

パールヒマラヤズホワイト（NH-A87P）
〔フォト NO. 10〕

キャンディライトニングブルー（PB-325C）
〔フォト NO. 11〕

www.jmpex-jp.com

パーツカタログのご使用にあたって

●このパーツカタログは2013年６月10日現在で編集してあります。
・その後、補修部品の販売形態変更、削除（非販売）を行うことがございます。
・変更情報は最新のEPC (Electronic Parts Catalogue) に反映しています。
又パーツカタログニュースで案内していますので確認して下さい。

●部品注文は部品番号でご連絡下さい。
・部品注文時は、モデル、タイプ、号機、色、メーカー名、サイズを必要に応じて確認して下さい。
・イラストレーション（部品図）は部品検索の目安として記載していますので、現品と形状が異なる場合があります。

●部品の希望小売価格は、2013年６月現在の価格を記載しています。
・部品の希望小売価格は、予告なしに変更する事があります。
・部品の希望小売価格には消費税は含まれていません。

初版 2010年３月10日
本田技研工業株式会社

目　次

ページNo.

- パーツカタログのご使用にあたって 1 1
- 部品情報の探し方 2
- パーツカタログの構成 3
- 部品に変更があったとき 4
- パーツカタログに使用されている略語 4
- 部品の記載ブロックと打刻号機の確認 5
- カラーラベルの貼り付け位置確認 5
- 号 機 管 理 表 6
- 配色表 7
- フューエルホース／チューブとビニールチューブ、および一般用チューブの使用について 15
- 標準整備時間 19
- イラスト　インデックス 23
- エンジン　グループ 31 2
- フレーム　グループ 61 3
- 部品番号索引 114 4
- 部品名索引 119 5

www.impex-jp.com

部品情報の探し方

Ⓐ「イラストインデックス」から探す方法

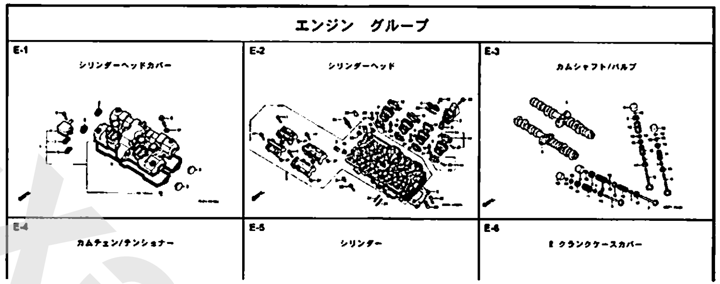

Ⓑ「部品番号索引」から探す方法

部品番号索引

部品番号	頁	見出	部品番号	頁	見出	部品番号
04000			13323-MY9-751	36	10	14929-KT7-013
			13324-MY9-751	36	10	14930-KT7-013
04911-MCE-000	34	1	13325-MY9-751	36	10	14931-KT7-013
			13327-MY9-751	36	10	14932-KT7-013
06000						14933-KT7-013
			14000			14934-KT7-013
06405-MY5-P00	74	3				14935-KT7-013
06405-MY5-P10	74	3	14100-MCE-000	21	2	14936-KT7-013
06410-MY9-860	63	1	14200-MCE-000	21	3	14937-KT7-013
06435-MCE-006	62	1	14321-MCE-000	24	2	14938-KT7-013
06451-166-405	59	2	14401-MCE-003	24	3	14939-KT7-013
06451-443-405	62	2	14510-MBE-000	24	4	14940-KT7-013
06451-MA7-405	59	1	14520-MY9-691	24	5	14941-KT7-013
06455-MCE-006	59	3	14524-MY9-690	24	6	14942-KT7-013
			14546-MCE-000	24	7	14943-KT7-013
11000			14620-MY9-691	24	8	14944-KT7-013
			14711-MCE-000	21	4	14945-KT7-013
11210-MCE-000	33	1	14712-MCE-000	21	5	14946-KT7-013
11330-MCE-305	26	1	14721-MCE-000	21	6	14947-KT7-013
11333-KT8-000	30	1	14722-MCE-000	21	7	14948-KT7-013
11335-MCE-000	26	2	14730-MCE-000	21	8	14949-KT7-013
11360-MCE-000	31	1	14731-MCE-000	21	9	14950-KT7-013
11365-MCE-000	31	2	14731-MY9-751	21	10	14951-KT7-013
11396-MY9-000	26	3	14751-KY2-000	21	11	14952-KT7-013
11631-MCE-000	29	1	14751-MCE-000	21	12	14953-KT7-013
11691-MY9-000	29	2	14761-MCE-000	21	13	14954-KT7-013

Ⓒ「部品名索引」から探す方法

部品名索引

部品名	頁	見出	部品名
〔ア〕			ガスケット,スターターカバー
			ガスケット,テンショナーホール
アーム,I.ピリオンステップ	72	12	ガスケット,フロートチャンバー
アーム,L.メインステップ	72	8	ガスケット,マフラー
アーム,R.ピリオンステップ	72	11	ガスケット,R.クランクケースカバー
アーム,R.メインステップ	72	5	ガスケットセット
アームCOMP.,ギヤーチェンジ	71	3	
アウター,ニードルベアリング	38	36	ガスケットセットB
アウター-COMP.,クラッチ	27	2	カップCOMP.,オイル
アウター-COMP.,スターティングクラッチ	28	4	カバー,アウター
アクスル,フロントホイール	60	3	カバー,エアークリーナー
アクスル,リヤーホイール	63	3	カバー,サブエアークリーナー
アジャスター,チエン	74	5	カバー,スクリュー
			カバー,スターター
〔イ〕			カバー,スターターマグネチツクターミナル
			カバー,スターターモーターターミナル
インシュレーター,キヤブレター	19	9	カバー,スピードメーターアウター
			カバー,スロットルセンサー
〔ウ〕			カバー,タコメーターアウター
			カバー,ダスト
ウインカーASSY.,L.フロント	78	4	カバー,バッテリー
ウインカーASSY.,L.リヤー	78	8	カバー,バッテリーターミナル
ウインカーASSY.,R.フロント	78	1	カバー,ビームアジャスティングピボット
ウインカーASSY.,R.リヤー	78	7	
ウエイト,ステアリングハンドル	54	7	カバー,ラジエターサイド
ウエイト,バランス	60	1	カバー,ラバー

F-7 フロントフェンダー

ブロックNO.

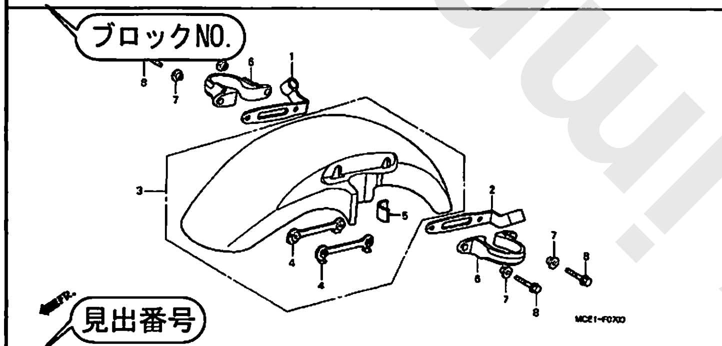

見出番号

整備項目	標準時間
フェンダーCOMP.,フロント	0.3

見出番号	部品番号	部品名	希望小売価格	使用個数 CB400 SFX	SFY	適用号機 初号機	終号機	タイプ
1	45156-MCE-000	クランパー,R.フロントブレーキホース	380	1	1			
2	45157-MCE-000	クランパー,L.フロントブレーキホース	380	1	1			
3	61100-MCE-000ZA	フェンダーCOMP.,フロント *NH411M*..フォースシルバーメタリック	6,700	1	-	———	———	3J,4J
				-	1			
	61100-MCE-000ZB	*PB284C*キャンディフェニックスブルー	6,700	1	-	———	———	J,2J
4	61101-MCE-000	プレート,フロントフェンダー	400	2	2	———	1008000	
	61101-MCE-010		400	2	2	1008001	———	
5	61102-MCE-300	クッション,フロントフェンダー (ブラック)	120	2	2			
6	61105-MCE-000	ステー,フロントフェンダーマウンティング	400	2	2			
7	61107-MR7-000	カラー (6.5)	110	4	4			
8	96001-06020-00	ボルト,フランジ 6X20	40	4	4			

57

ページNO.

2000.09.01 J

パーツカタログの構成

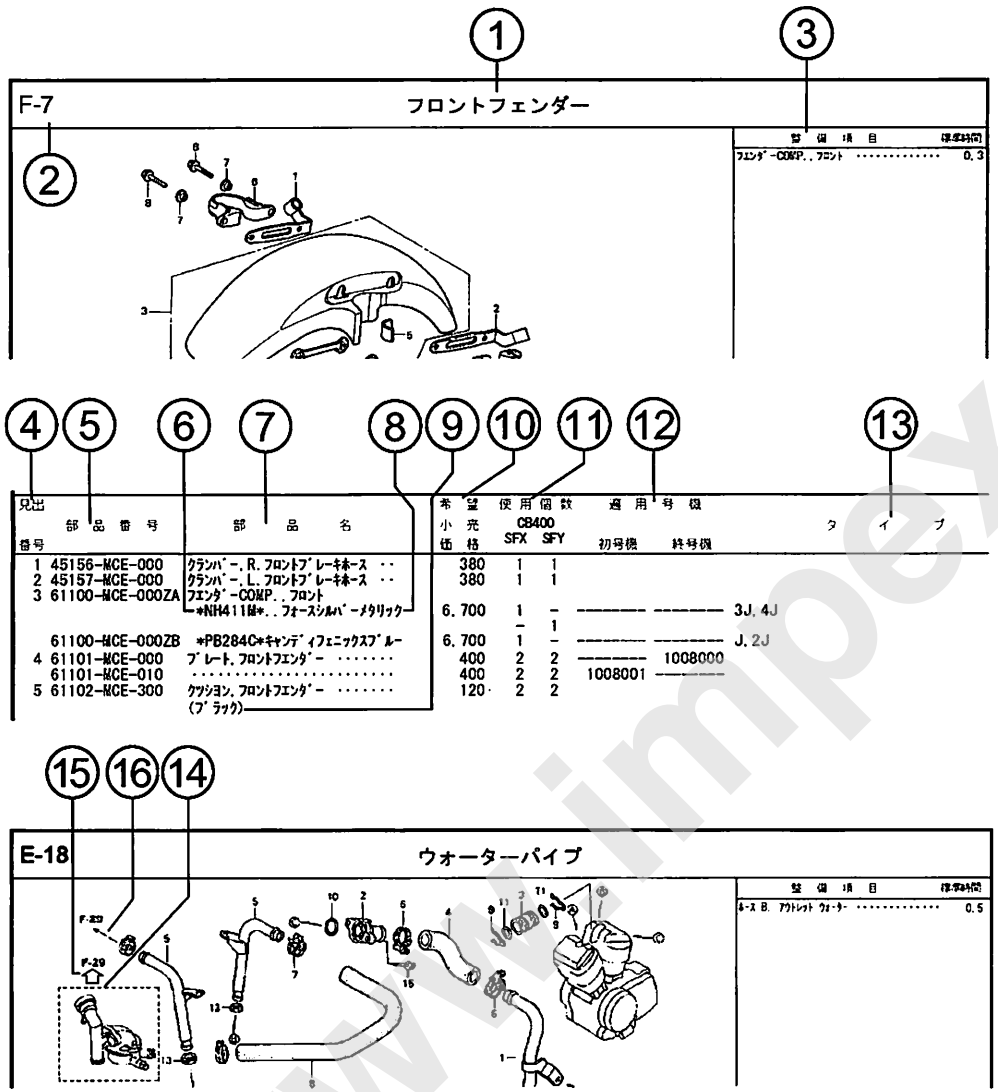

①ブロックタイトル　②ブロックNO.

③整備項目／標準時間ー標準整備時間

④見出番号

・本文の見出し番号に（ ），）が付いているものは、前ページより同じ見出し番号が続いていることを示します。

⑤部品番号 ⑥Honda色記号 ⑦部品名 ⑧色名称

⑨注記

・特記事項を部品名欄に（ ）で表示しています。

⑩希望小売価格

・ジカ　市場状況等により変動するメーカー希望小売価格。

・オープン　メーカー希望小売価格が存在せず、各小売店が独自に決定する小売値。オープン価格。

⑪使用個数

・使用個数に（ ），（ がつけられている部品はオプショナル部品です。

・使用個数に “N” と表示されている部品は必要に応じて選択して使用する部品です。

・使用個数は各ブロック内に使用されている数を示します。

⑫適用号機

⑬タイプ

・タイプ欄が無記入のものは、すべてのタイプに共通使用されます。

⑭ ⬚

・⬚内の部品は、他のブロックで案内されています。

⑮ ⇦

・⇦は⬚で囲まれている掲載ブロックNo.を表示しています。

⑯ ←

・←は該当部品の接続先ブロックNo.を表示しています。

www.impex-jp.com

部品に変更があったとき

見出番号	部品番号	部品名	希望小売価格	使用個数 CB400 SFX	使用個数 CB400 SFY	適用号機 初号機	適用号機 終号機
1	45156-MCE-000	ｸﾗﾝﾊﾞｰ, R. ﾌﾛﾝﾄﾌﾞﾚｰｷﾎｰｽ ･･	380	1	1		
2	45157-MCE-000	ｸﾗﾝﾊﾞｰ, L. ﾌﾛﾝﾄﾌﾞﾚｰｷﾎｰｽ ･･	380	1	1		
3	61100-MCE-000ZA	ﾌｪﾝﾀﾞｰ-COMP., ﾌﾛﾝﾄ *NH411M*, フォースシルバーメタリック	6,700	1	-		3J, 4J
				-	1		
	61100-MCE-000ZB	*PB284C*キャンディフェニックスブルー	6,700	1	-		J, 2J
4	61101-MCE-000	ﾌﾟﾚｰﾄ, ﾌﾛﾝﾄﾌｪﾝﾀﾞｰ ･･･････	400	2	2		1008000
	61101-MCE-010	･･･････････････････	400	2	2	1008001	
5	61102-MCE-300	ｸｯｼｮﾝ, ﾌﾛﾝﾄﾌｪﾝﾀﾞｰ-(###)･･ (ﾌﾞﾗｯｸ)	120	2	2		
6	61105-MCE-000	ｽﾃｰ, ﾌﾛﾝﾄﾌｪﾝﾀﾞｰﾏｳﾝﾃｨﾝｸﾞ ･	400	2	2		
7	61107-MR7-000	ｶﾗｰ (6.5) ･･･････････	110	4	4		
8	96001-06020-00	ﾎﾞﾙﾄ, ﾌﾗﾝｼﾞ 6X20 ･･････	40	4	4		

初号機から変更しないで使用している。

左側にある場合は、1008001号機からの車に使用する。

右側にある場合は、1008000号機までの車に使用する。

●部品各末尾の（＃＃＃）マークがあるものは供給に期限（非販売部品）があることを示します。

パーツカタログに使用されている略語

●パーツカタログには下記の略語が使用されています。

A･･･････ アンペア
A.C. ････ オルタネーティング カーレント（交流）
A.M. ････ アタッチングマーク （貼り付けマーク）
ASSY. ･･･ アッセンブリー
C.D.I. ･･･キャパシティブディス チャージイグニッション （容量放電点火）
COMP. ･･･ コンプリート
D.C. ･････ ダイレクトカーレント （直流）
G･･･････ グラム
KPH･････ キロメーター毎時
L. ･･･････ レフト（左）
L(100L)･ リンク（駒数 100）
LED. ････ ライトエミッテッド ダイオード（発光ダイオード）
MM･･･････ ミリメーター
R. ･･･････ ライト（右）
STD. ････ スタンダード
T(22T)･･ チョウ（歯数 22）
T.M. ････ トランスクリプト マーク（転写マーク）
V･･･････ ボルト
W･･･････ ワット
WL･･･････ ウイズラベリング （ストライプ、ラベル類を含む）
WOL･･･････ウイズアウトラベリング （ストライプ、ラベル類を除く）

www.inpex-ps.com

部品の記載ブロックと打刻号機の確認

部品の記載ブロック	エンジン部品 E−2〜	スロットルボディ部品 E−22	フレーム部品 F−1〜
必要な打刻号機	エンジン号機	スロットルボディ号機	フレーム号機
確認するところ	①	②	③

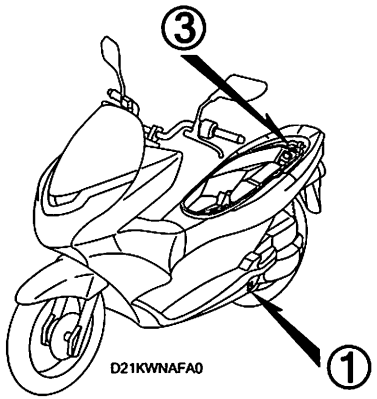

D21KWNAFA0

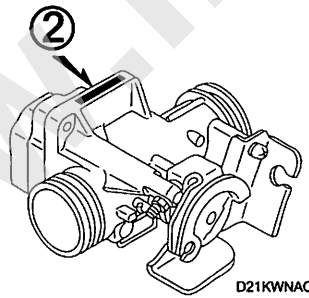

D21KWNACA0

カラーラベルの貼り付け位置確認

カラー部品	
カラーラベル	
④	

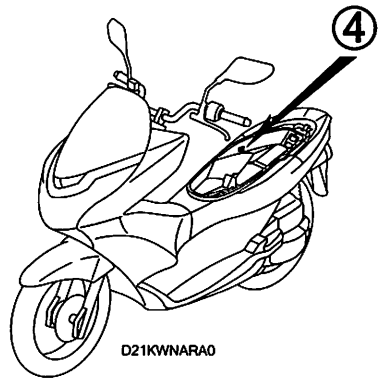

D21KWNARA0

www.impex-jp.com

号機管理表

販売呼称	機種名	タイプ	エンジン号機	フレーム号機	スロットルボディ号機
PCX	WW125EX2A	J	JF28E-1000001～1099999	JF28-1000001～1099999	GQY0A A/GQY0A B
	WW125EX2C	J	JF28E-1100001～1199999	JF28-1100001～1199999	GQY3A A
PCX Special Edition	WW125EX2D	Y1	JF28E-1100001～1199999	JF28-1200001～1299999	
		Y2	JF28E-1100001～1199999	JF28-1200001～1299999	
PCX	WW125EX2E	J	JF28E-1300001～	JF28-1300001～	

・エンジン部品はエンジン号機・フレーム部品はフレーム号機を確認のうえ部品注文をして下さい。
・キャブレター/スロットルボディアッセンブリーはエンジン号機で管理されていますが、その構成部品は下記アンダーラインで示したキャブレター/スロットルボディ号機で管理されていますので、部品注文時はキャブレター/スロットルボディ号機を確認して下さい。

GQY0A A KC ア

www.impex-jp.com

配色表

・色物部品をご注文の際は下記一覧表を参照して基本部品番号にパーツ色記号を加えた部品番号でご注文下さい。

PCX (WW125EX2A)

NO.	機種名（MODEL）		WW125EX2A						
	フォトNO.		NO. 1	NO. 2	NO. 3	適用号機		掲載ブロック	見出番号
	主体色（COLOR）		ｱｽﾃﾛｲﾄﾞ ﾌﾞﾗｯｸﾒﾀﾘｯｸ	ﾊﾟｰﾙ ﾋﾏﾗﾔｽﾞ ﾎﾜｲﾄ	ｷｬﾝﾃﾞｨ ﾛｰｼﾞｰﾚｯﾄﾞ				
	コード（CODE）		NH-A35M	NH-A87P	R-340C				
NO.	色物部品名	基本部品番号	NHA35	NHA87	R340	初号機	終号機		
1	ｶﾊﾞｰ,ﾌﾛﾝﾄﾛｱｰ	64520-KWN-900	ZA	ZA	ZA			F-12	8
2	ｶﾊﾞｰ,ﾒｰﾀｰﾊﾟﾈﾙ	64338-KWN-900	ZA	ZB	ZC			F-13	2
3	ｶﾊﾞｰ,L.ｻｲﾄﾞ	64432-KWN-900	ZA	ZB	ZC			F-14	6
4	ｶﾊﾞｰ,L.ﾌﾛﾝﾄ	64502-KWN-901	ZA	ZB	ZC			F-12	6
5	ｶﾊﾞｰ,R.ｻｲﾄﾞ	64431-KWN-900	ZA	ZB	ZC			F-14	5
6	ｶﾊﾞｰ,R.ﾌﾛﾝﾄ	64501-KWN-901	ZA	ZB	ZC			F-12	5
7	ｶﾊﾞｰｾｯﾄ,ｲﾝﾅｰ	81130-KWN-900	ZA	ZA	ZA			F-13	17
8	ｶﾊﾞｰｾｯﾄ,ｾﾝﾀｰ	64400-KWN-900	ZA	ZA	ZA			F-15	15
9	ｶﾊﾞｰｾｯﾄ,ﾘﾔｰｸﾞﾗﾌﾞﾚｰﾙ	84155-KWN-900	ZD	ZE	ZF			F-24	16
10	ｶﾊﾞｰｾｯﾄ,L.ﾎﾞﾃﾞｲ	83650-KWN-702	ZA	ZB	ZC			F-15	11
11	ｶﾊﾞｰｾｯﾄ,R.ﾎﾞﾃﾞｲ	83550-KWN-902	ZA	ZD	ZE			F-15	9
12	ｸﾞﾘﾙ,ﾌﾛﾝﾄ.	64305-KWN-900	ZA	ZB	ZC		1005248	F-12	1
13	ｼｰﾄCOMP.,ﾀﾞﾌﾞﾙ	77200-KWN-901	ZC	ZC	ZC		1023720	F-24	6
14	ｼｰﾄCOMP.,ﾀﾞﾌﾞﾙ	77200-KWN-902	ZC	ZC	ZC	1023721		F-24	6
15	ｽﾃｯﾌﾟ,R.ﾌﾛｱｰ	64311-KWN-900	ZB	ZB	ZB			F-14	1
16	ｽﾃｯﾌﾟｾｯﾄ,L.ﾌﾛｱｰ	64320-KWN-700	ZA	ZA	ZA			F-14	14
17	ﾊﾞｲｻﾞｰｾｯﾄ,ﾒｰﾀｰ	67100-KWN-700	ZA	ZA	ZA			F-12	9
18	ﾊﾞｯｸﾚｽﾄASSY.	77210-KWN-901	ZC	ZC	ZC		1023720	F-24	8
19	ﾊﾞｯｸﾚｽﾄASSY.	77210-KWN-902	ZC	ZC	ZC	1023721		F-24	8
20	ﾊﾟﾈﾙ,ﾌﾛﾝﾄﾒｰﾀｰ	64336-KWN-900	ZA	ZA	ZA			F-12	2
21	ﾊﾟﾈﾙ,ﾘﾔｰﾒｰﾀｰ	64337-KWN-900	ZA	ZB	ZC			F-12	3
22	ﾌｪﾝﾀﾞｰｾｯﾄ,ﾌﾛﾝﾄ	61110-KWN-930	ZE	ZG	ZH			F-11	2
23	ﾎｲｰﾙｻﾌﾞASSY.,ﾌﾛﾝﾄ	44650-KWN-900	ZA	ZA	ZA			F-20-40	5

PCX (WW125EX2A)

NO.	機種名（MODEL）		WW125EX2A						
	フォトNO.		NO.1	NO.2	NO.3	適用号機		掲載ブロック	見出番号
	主体色（COLOR）		ｱｽﾃﾛｲﾄﾞﾌﾞﾗｯｸﾒﾀﾘｯｸ	ﾊﾟｰﾙﾋﾏﾗﾔｽﾞﾎﾜｲﾄ	ｷｬﾝﾃﾞｨﾛｰｼﾞｰﾚｯﾄﾞ				
	コード（CODE）		NH-A35M	NH-A87P	R-340C				
NO.	色物部品名	基本部品番号	NHA35	NHA87	R340	初号機	終号機		
24	ﾎｲｰﾙｻﾌﾞASSY.,ﾘﾔｰ	42650-KWN-900	ZA	ZA	ZA			F-22-30	4
25	ﾏｰｸ	61105-KVB-920	ZA	ZA	ZA			F-48	1
26	ﾏｰｸ,ﾎﾝﾀﾞ	87110-KWN-900	ZA	ZB	ZC			F-48	2
27	ﾏｰｸ,ﾎﾝﾀﾞ	87120-KWN-900	ZA	ZA	ZA			F-48	4
28	ﾘｯﾄﾞ,ﾌｭｰｴﾙ	64405-KWN-900	ZB	ZB	ZB			F-15	1
29	ﾘｯﾄﾞ,ﾌﾟﾗｸﾞﾒｲﾝﾃﾅﾝｽ	64434-KWN-900	ZB	ZB	ZB			F-14	7
30	ﾘｯﾄﾞ,L.ｲﾝﾅｰﾎﾟｹｯﾄ	81141-KWN-900	ZB	ZB	ZB			F-13	9
31	ﾘｯﾄﾞ,R.ｲﾝﾅｰﾒｲﾝﾃﾅﾝｽ	81138-KWN-930	ZB	ZB	ZB			F-13	8
32	ﾛｯｸｾｯﾄ,ﾄﾞｷｭﾒﾝﾄ	77500-KWN-900	ZB	ZB	ZB			F-13	3
33	ｸﾞﾘﾙASSY.,ﾌﾛﾝﾄ	64300-KWN-640	ZB	ZC	ZD	1005249		F-12	22

www.impex-jp.com

PCX (WW125EX2C)

NO.	機種名（MODEL）		WW125EX2C						
	フォトNO.		NO. 4	NO. 5	NO. 6	適用号機		掲載ブロック	見出番号
	主体色（COLOR）		ｱｽﾃﾛｲﾄﾞ ﾌﾞﾗｯｸﾒﾀﾘｯｸ	ﾊﾟｰﾙ ﾋﾏﾗﾔｽﾞ ﾎﾜｲﾄ	ｷｬﾝﾃﾞｨ ﾗｲﾄﾆﾝｸﾞ ﾌﾞﾙｰ				
	コード（CODE）		NH-A35M	NH-A87P	PB-325C				
NO.	色物部品名	基本部品番号	NHA35	NHA87	PB325	初号機	終号機		
1	ｶﾊﾞｰ,L.ﾌﾛﾝﾄ	64502-KWN-902	ZA	ZB	ZM			F-12	6
2	ｶﾊﾞｰ,R.ｻｲﾄﾞ	64431-KWN-900	ZA	ZB	ZM			F-14	5
3	ｶﾊﾞｰ,R.ﾌﾛﾝﾄ	64501-KWN-902	ZA	ZB	ZM			F-12	5
4	ｶﾊﾞｰ,ﾌﾛﾝﾄﾛｱｰ	64520-KWN-710	ZB	ZB	ZB			F-12	8
5	ｶﾊﾞｰ,ﾒｰﾀｰﾊﾟﾈﾙ	64338-KWN-710	ZE	ZD	ZJ			F-13	2
6	ｶﾊﾞｰASSY.,L.ﾎﾞﾃﾞｨ	83700-KWN-711	ZB	ZA	ZD			F-15	22
7	ｶﾊﾞｰｾｯﾄ,L.ｻｲﾄﾞ	64430-KWN-710	ZB	ZA	ZD			F-14	17
8	ｶﾊﾞｰｾｯﾄ,R.ﾎﾞﾃﾞｨ	83550-KWN-902	ZA	ZD	ZM			F-15	9
9	ｶﾊﾞｰｾｯﾄ,ｲﾝﾅｰ	81130-KWN-710	ZC	ZC	ZC			F-13	20
10	ｶﾊﾞｰｾｯﾄ,ｾﾝﾀｰ	64400-KWN-710	ZC	ZC	ZC			F-15	15
11	ｶﾊﾞｰｾｯﾄ,ﾘﾔｰｸﾞﾗﾌﾞﾚｰﾙ	84155-KZY-700	ZD	ZC	ZF			F-24	16
12	ｸﾞﾘﾙASSY.,ﾌﾛﾝﾄ.	64300-KWN-640	ZB	ZC	ZG			F-12	22
13	ｼｰﾄCOMP.,ﾀﾞﾌﾞﾙ	77200-KWN-711	ZD	ZD	ZD			F-24	6
14	ｽﾃｯﾌﾟ,R.ﾌﾛｱｰ	64311-KWN-710	ZC	ZC	ZC			F-14	1
15	ｽﾃｯﾌﾟｾｯﾄ,L.ﾌﾛｱｰ	64320-KWN-710	ZA	ZA	ZA			F-14	16
16	ﾊﾞｲｻﾞｰｾｯﾄ,ﾒｰﾀｰ	67100-KWN-700	ZA	ZA	ZA			F-12	9
17	ﾊﾞｯｸﾚｽﾄASSY.	77210-KWN-711	ZD	ZD	ZD			F-24	8
18	ﾊﾟﾈﾙ,ﾌﾛﾝﾄﾒｰﾀｰ	64336-KWN-900	ZA	ZA	ZA			F-12	2
19	ﾊﾟﾈﾙ,ﾘﾔｰﾒｰﾀｰ	64337-KWN-710	ZE	ZD	ZJ			F-12	3
20	ﾌｪﾝﾀﾞｰｾｯﾄ,ﾌﾛﾝﾄ	61110-KWN-930	ZE	ZG	ZQ			F-11	2
21	ﾎｲｰﾙｻﾌﾞASSY.,ﾌﾛﾝﾄ	44650-KWN-710	ZB	ZB	ZB			F-20-40	5
22	ﾎｲｰﾙｻﾌﾞASSY.,ﾘﾔｰ	42650-KWN-710	ZB	ZB	ZB			F-22-30	4
23	ﾏｰｸ	61105-KVB-920	ZA	ZA	ZA			F-48	1
24	ﾏｰｸ,ﾎﾝﾀﾞ	86101-KZY-700	-	-	ZC			F-48	2
25	ﾏｰｸ,ﾎﾝﾀﾞ	87110-KWN-900	ZA	ZB	-			F-48	2
26	ﾏｰｸ,ﾎﾝﾀﾞ	87120-KWN-900	ZA	ZA	ZA			F-48	4

www.mopex.jp.com

PCX (WW125EX2C)

NO.	機種名（MODEL）		WW125EX2C						
	フォトNO.		NO.4	NO.5	NO.6	適用号機		掲載ブロック	見出番号
	主体色（COLOR）		ｱｽﾃﾛｲﾄﾞ ﾌﾞﾗｯｸﾒﾀﾘｯｸ	ﾊﾟｰﾙ ﾋﾏﾗﾔｽﾞ ﾎﾜｲﾄ	ｷｬﾝﾃﾞｨ ﾗｲﾄﾆﾝｸﾞﾌﾞﾙｰ				
	コード（CODE）		NH-A35M	NH-A87P	PB-325C				
NO.	色物部品名	基本部品番号	NHA35	NHA87	PB325	初号機	終号機		
27	ﾘｯﾄﾞ,L.ｲﾝﾅｰﾎﾟｹｯﾄ	81141-KWN-900	ZB	ZB	ZB			F-13	9
28	ﾘｯﾄﾞ,R.ｲﾝﾅｰﾒｲﾝﾃﾅﾝｽ	81138-KWN-710	ZC	ZC	ZC			F-13	8
29	ﾘｯﾄﾞ,ﾌｭｰｴﾙ	64405-KWN-710	ZC	ZC	ZC			F-15	1
30	ﾘｯﾄﾞ,ﾌﾟﾗｸﾞﾒｲﾝﾃﾅﾝｽ	64434-KWN-710	ZC	ZC	ZC			F-14	7
31	ﾛｯｸｾｯﾄ,ﾄﾞｷｭﾒﾝﾄ	77500-KWN-900	ZB	ZB	ZB			F-13	3

www.impex-jp.com

PCX Special Edition (WW125EX2D)

NO.	機種名（MODEL）		WW125EX2D					
	フォトNO.		NO. 7	NO. 8	適用号機		掲載ブロック	見出番号
	主体色（COLOR）		パール ヒマラヤス ホワイト	マットガン パウダー ブラックメタリック				
	コード（CODE）		NH-A87P	NH-436M				
NO.	色物部品名	基本部品番号	NHA87	NH436	初号機	終号機		
1	カバー,R.サイド	64431-KWN-900	ZD	YA			F-14	5
2	カバー,フロントロア	64520-KWN-710	ZB	ZB			F-12	8
3	カバー,メーターパネル	64338-KWN-710	ZC	ZY			F-13	2
4	カバーセット,L.サイド	64430-KWN-710	ZF	ZE			F-14	17
5	カバーセット,L.フロント	64600-KWN-Y00	ZB	ZA			F-12	26
6	カバーセット,L.ボディ	83650-KWN-Y00	ZB	ZA			F-15	22
7	カバーセット,R.フロント	64500-KWN-Y00	ZB	ZA			F-12	25
8	カバーセット,R.ボディ	83550-KWN-Y00	ZB	ZA			F-15	9
9	カバーセット,インナー	81130-KWN-710	ZC	ZC			F-13	20
10	カバーセット,センター	64400-KWN-711	ZC	ZC			F-15	15
11	カバーセット,リヤーグラブレール	84155-KWN-Y00	ZB	ZA			F-24	31
12	グリルASSY.,フロント	64300-KWN-640	ZD	ZS			F-12	22
13	シートCOMP.,ダブル	77200-KWN-711	ZD	ZD			F-24	6
14	ステップ,R.フロア	64311-KWN-710	ZC	ZC			F-14	1
15	ステップセット,L.フロア	64320-KWN-710	ZA	ZA			F-14	16
16	ストライプ,L.フロントカバー	86642-KWN-Y00	ZB	ZA			F-48-1	4
17	ストライプ,L.ボディカバー	86832-KWN-Y00	ZB	ZA			F-48-1	7
18	ストライプ,R.フロントカバー	86641-KWN-Y00	ZB	ZA			F-48-1	3
19	ストライプ,R.ボディカバー	86831-KWN-Y00	ZB	ZA			F-48-1	6
20	ストライプ,リヤーグラブレールカバー	86841-KWN-Y00	ZB	ZA			F-48-1	8
21	バイザーセット,メーター	67100-KWN-700	ZA	ZA			F-12	9
22	バックレストASSY.	77210-KWN-711	ZD	ZD			F-24	8
23	パネル,フロントメーター	64336-KWN-900	ZA	ZA			F-12	2
24	パネルセット,リヤーメーター	64330-KWN-Y00	ZB	ZA			F-12	24
25	フエンダーセット,フロント	61110-KWN-930	ZG	YD			F-11	2

www.mpex-jp.com

PCX Special Edition (WW125EX2D)

NO.	機種名（MODEL）		WW125EX2D					
	フォトNO.		NO.7	NO.8	適用号機		掲載ブロック	見出番号
	主体色（COLOR）		パール ヒマラヤス゛ ホワイト	マットガ゛ン パ゛ウダ゛ー ブ゛ラックメタリック				
	コード（CODE）		NH-A87P	NH-436M				
NO.	色物部品名	基本部品番号	NHA87	NH436	初号機	終号機		
26	ホイールサブ゛ASSY.,フロント	44650-KWN-711	ZD	ZD			F-20-40	5
27	ホイールサブ゛ASSY.,リヤー	42650-KWN-711	ZD	ZD			F-22-30	4
28	マーク	61105-KVB-920	ZA	ZA			F-48-1	1
29	マーク,ホンダ゛	86101-KWN-Y00	-	ZA			F-48-1	9
30	マーク,ホンダ゛	87110-KWN-900	ZB	-			F-48-1	9
31	マーク,ホンダ゛	87120-KWN-900	ZA	ZA			F-48-1	10
32	マーク,リヤーメーターパ゛ネル	86643-KWN-Y00	ZB	ZA			F-48-1	5
33	リツト゛,L.インナーポ゛ケツト	81141-KWN-900	ZB	ZB			F-13	9
34	リツト゛,R.インナーメインテナンス	81138-KWN-710	ZC	ZC			F-13	8
35	リツト゛,フユーエル	64405-KWN-711	ZC	ZC			F-15	1
36	リツト゛,プラグ゛メインテナンス	64434-KWN-710	ZC	ZC			F-14	7
37	ロツクセツト,ド゛キユメント	77500-KWN-900	ZB	ZB			F-13	3

www.impex-jp.com

PCX (WW125EX2E)

NO.	機種名（MODEL）		WW125EX2E						
	フォトNO.		NO. 9	NO. 10	NO. 11	適用号機		掲載ブロック	見出番号
	主体色（COLOR）		ｱｽﾃﾛｲﾄﾞ ﾌﾞﾗｯｸﾒﾀﾘｯｸ	ﾊﾟｰﾙ ﾋﾏﾗﾔｽﾞ ﾎﾜｲﾄ	ｷｬﾝﾃﾞｨ ﾗｲﾄﾆﾝｸﾞ ﾌﾞﾙｰ				
	コード（CODE）		NH-A35M	NH-A87P	PB-325C				
NO.	色物部品名	基本部品番号	NHA35	NHA87	PB325	初号機	終号機		
1	ｶﾊﾞｰ,L.ｻｲﾄﾞ	64432-KWN-900	ZA	ZB	ZM			F-14	6
2	ｶﾊﾞｰ,L.ﾌﾛﾝﾄ	64502-KWN-902	ZA	ZB	ZM			F-12	6
3	ｶﾊﾞｰ,R.ｻｲﾄﾞ	64431-KWN-900	ZA	ZB	ZM			F-14	5
4	ｶﾊﾞｰ,R.ﾌﾛﾝﾄ	64501-KWN-902	ZA	ZB	ZM			F-12	5
5	ｶﾊﾞｰ,ﾌﾛﾝﾄﾛｱｰ	64520-KWN-710	ZB	ZB	ZB			F-12	8
6	ｶﾊﾞｰ,ﾒｰﾀｰﾊﾟﾈﾙ	64338-KWN-710	ZE	ZD	ZJ			F-13	2
7	ｶﾊﾞｰｾｯﾄ,L.ﾎﾞﾃﾞｨ	83650-KWN-902	ZA	ZD	ZX			F-15	25
8	ｶﾊﾞｰｾｯﾄ,R.ﾎﾞﾃﾞｨ	83550-KWN-902	ZA	ZD	ZM			F-15	9
9	ｶﾊﾞｰｾｯﾄ,ｲﾝﾅｰ	81130-KWN-710	ZC	ZC	ZC			F-13	20
10	ｶﾊﾞｰｾｯﾄ,ｾﾝﾀｰ	64400-KWN-711	ZC	ZC	ZC			F-15	15
11	ｶﾊﾞｰｾｯﾄ,ﾘﾔｰｸﾞﾗﾌﾞﾚｰﾙ	84155-KZY-700	ZD	ZC	ZF			F-24	16
12	ｸﾞﾘﾙASSY.,ﾌﾛﾝﾄ	64300-KWN-640	ZB	ZC	ZG			F-12	22
13	ｼｰﾄCOMP.,ﾀﾞﾌﾞﾙ	77200-KWN-711	ZD	ZD	ZD			F-24	6
14	ｽﾃｯﾌﾟ,L.ﾌﾛｱｰ	64321-KWN-710	ZC	ZC	ZC			F-14	19
15	ｽﾃｯﾌﾟ,R.ﾌﾛｱｰ	64311-KWN-710	ZC	ZC	ZC			F-14	1
16	ﾊﾞｲｻﾞｰｾｯﾄ,ﾒｰﾀｰ	67100-KWN-700	ZA	ZA	ZA			F-12	9
17	ﾊﾞｯｸﾚｽﾄASSY.	77210-KWN-711	ZD	ZD	ZD			F-24	8
18	ﾊﾟﾈﾙ,ﾌﾛﾝﾄﾒｰﾀｰ	64336-KWN-900	ZA	ZA	ZA			F-12	2
19	ﾊﾟﾈﾙ,ﾘﾔｰﾒｰﾀｰ	64337-KWN-710	ZE	ZD	ZJ			F-12	3
20	ﾌｪﾝﾀﾞｰｾｯﾄ,ﾌﾛﾝﾄ	61110-KWN-930	ZE	ZG	ZQ			F-11	2
21	ﾎｲｰﾙｻﾌﾞASSY.,ﾌﾛﾝﾄ	44650-KWN-711	ZB	ZB	ZB			F-20-40	5
22	ﾎｲｰﾙｻﾌﾞASSY.,ﾘﾔｰ	42650-KWN-711	ZB	ZB	ZB			F-22-30	4
23	ﾏｰｸ	61105-KVB-920	ZA	ZA	ZA			F-48	1
24	ﾏｰｸ,ﾎﾝﾀﾞ	86101-KZY-700	-	-	ZC			F-48	2
25	ﾏｰｸ,ﾎﾝﾀﾞ	87110-KWN-900	ZA	ZB	-			F-48	2
26	ﾏｰｸ,ﾎﾝﾀﾞ	87120-KWN-900	ZA	ZA	ZA			F-48	4

www.mpex.jp.com

PCX (WW125EX2E)

NO.	機種名（MODEL）		WW125EX2E						
	フォトNO.		NO. 9	NO. 10	NO. 11	適用号機		掲載ブロック	見出番号
	主体色（COLOR）		ｱｽﾃﾛｲﾄﾞﾌﾞﾗｯｸﾒﾀﾘｯｸ	ﾊﾟｰﾙﾋﾏﾗﾔｽﾞﾎﾜｲﾄ	ｷｬﾝﾃﾞｨﾗｲﾄﾆﾝｸﾞﾌﾞﾙｰ				
	コード（CODE）		NH-A35M	NH-A87P	PB-325C				
NO.	色物部品名	基本部品番号	NHA35	NHA87	PB325	初号機	終号機		
27	ﾘｯﾄﾞ,L.ｲﾝﾅｰﾎﾟｹｯﾄ	81141-KWN-900	ZB	ZB	ZB			F-13	9
28	ﾘｯﾄﾞ,R.ｲﾝﾅｰﾒｲﾝﾃﾅﾝｽ	81138-KWN-710	ZC	ZC	ZC			F-13	8
29	ﾘｯﾄﾞ,ﾌｭｰｴﾙ	64405-KWN-711	ZC	ZC	ZC			F-15	1
30	ﾘｯﾄﾞ,ﾌﾟﾗｸﾞﾒｲﾝﾃﾅﾝｽ	64434-KWN-710	ZC	ZC	ZC			F-14	7
31	ﾛｯｸｾｯﾄ,ﾄﾞｷｭﾒﾝﾄ	77500-KWN-900	ZB	ZB	ZB			F-13	3

www.impex-jp.com

フューエルホース／チューブとビニールチューブ、および一般用チューブの使用について

・標準部品のフューエルホース／チューブとビニールチューブ、および一般用チューブは長巻のバルク部品に代替されます。
・標準部品のフューエルホース／チューブとビニールチューブ、および一般用チューブを注文の際は、パーツカタログ本文中の部品名下に記載されている（ ）付バルク部品番号または下記一覧表でご確認の上ご注文ください。
・交換の際は部品名中に記載されている正規の長さにカットして使用してください。
（バルク部品のカット方法、ナンバー記入方法等の取り扱いについては、サービスマニュアルおよびバルク部品に同梱されている説明書を参照してください。）
・カット後の価格については、パーツカタログ本文に記載されている希望小売価格を参照してください。

・下記の表は標準部品番号とバルク部品番号一覧表です。記載の代替部品以外は絶対に使用しないで下さい。

フューエルホース／チューブ			
標準部品番号	バルク部品番号	バルク部品	
		内径 (㎜)	長さ (m)
95001-30xxx-2x	95001-30001-20M	3.0	1
95001-30xxx-3x	95001-30001-30M	3.0	1
95001-30xxx-4x	95001-30001-40M	3.0	1
95001-35xxx-2x	95001-35001-50M <95001-35003-50M>	3.5	1 3
95001-35xxx-3x	95001-35001-60M <95001-35003-60M>	3.5	1 3
95001-35xxx-4x	95001-35001-60M <95001-35003-60M>	3.5	1 3
95001-35xxx-5x	95001-35001-50M <95001-35003-50M>	3.5	1 3
95001-35xxx-6x	95001-35001-60M <95001-35003-60M>	3.5	1 3
95001-45xxx-2x	95001-45001-50M <95001-45003-50M>	4.5	1 3
95001-45xxx-3x	95001-45001-60M <95001-45003-60M> <95001-45008-60M>	4.5	1 3 8
95001-45xxx-4x	95001-45001-60M <95001-45003-60M> <95001-45008-60M>	4.5	1 3 8
95001-45xxx-5x	95001-45001-50M <95001-45003-50M>	4.5	1 3
95001-45xxx-6x	95001-45001-60M <95001-45003-60M> <95001-45008-60M>	4.5	1 3 8
95001-55xxx-2x	95001-55001-50M <95001-55003-50M> <95001-55008-50M>	5.5	1 3 8

フューエルホース／チューブ			
標準部品番号	バルク部品番号	バルク部品	
		内径 (㎜)	長さ (m)
95001-55xxx-3x	95001-55001-60M <95001-55003-60M> <95001-55008-60M>	5.5	1 3 8
95001-55xxx-4x	95001-55001-60M <95001-55003-60M> <95001-55008-60M>	5.5	1 3 8
95001-55xxx-5x	95001-55001-50M <95001-55003-50M> <95001-55008-50M>	5.5	1 3 8
95001-55xxx-6x	95001-55001-60M <95001-55003-60M> <95001-55008-60M>	5.5	1 3 8
95001-75xxx-2x	95001-75001-50M <95001-75003-50M>	7.5	1 3
95001-75xxx-3x	95001-75001-60M <95001-75008-60M>	7.5	1 3 8
95001-75xxx-4x	95001-75001-60M <95001-75003-60M> <95001-75008-60M>	7.5	1 3 8
95001-75xxx-5x	95001-75001-50M <95001-75003-50M>	7.5	1 3
95001-75xxx-6x	95001-75001-60M <95001-75003-60M> <95001-75008-60M>	7.5	1 3 8
95001-80xxx-2x	95001-80001-50M	8.0	1
95001-80xxx-3x	95001-80001-60M	8.0	1
95001-80xxx-4x	95001-80001-60M	8.0	1
95001-80xxx-5x	95001-80001-50M	8.0	1
95001-80xxx-6x	95001-80001-60M	8.0	1

www.impex-jp.com

ビニールチューブ

標準部品番号	パルク部品番号	パルク部品 内径 (mm)	外径 (mm)	長さ (m)
95003-01xxx-3x	95003-01001-60M <95003-01003-60M>	2.9	6.8	1 3
95003-01xxx-60	95003-01001-60M <95003-01003-60M>	2.9	6.8	1 3
95003-03xxx-3x	95003-03001-60M <95003-03003-60M>	3.0	6.0	1 3
95003-03xxx-60	95003-03001-60M <95003-03003-60M>	3.0	6.0	1 3
95003-05xxx-3x	95003-05001-60M <95003-05003-60M> <95003-05008-60M>	3.5	6.5	1 3 8
95003-05xxx-60	95003-05001-60M <95003-05003-60M> <95003-05008-60M>	3.5	6.5	1 3 8
95003-07xxx-1x	95003-07001-10M <95003-07003-10M> <95003-07008-10M>	4.0	7.0	1 3 8
95003-07xxx-20	95003-07001-10M <95003-07003-10M> <95003-07008-10M>	4.0	7.0	1 3 8
95003-07xxx-3x	95003-07001-60M <95003-07003-60M> <95003-07008-60M>	4.0	7.0	1 3 8
95003-07xxx-60	95003-07001-60M <95003-07003-60M> <95003-07008-60M>	4.0	7.0	1 3 8
95003-07xxx-7x	95003-07001-70M <95003-07003-70M> <95003-07008-70M>	4.0	7.0	1 3 8
95003-08xxx-1x	95003-08001-10M <95003-08003-10M> <95003-08008-10M>	4.5	6.5	1 3 8
95003-09xxx-3x	95003-09001-60M <95003-09003-60M>	4.5	8.0	1 3
95003-09xxx-60	95003-09001-60M <95003-09003-60M>	4.5	8.0	1 3
95003-10xxx-1x	95003-10001-10M <95003-10003-10M>	5.0	8.0	1 3
95003-10xxx-20	95003-10001-10M <95003-10003-10M>	5.0	8.0	1 3
95003-10xxx-3x	95003-10001-60M <95003-10003-60M>	5.0	8.0	1 3
95003-10xxx-60	95003-10001-60M <95003-10003-60M>	5.0	8.0	1 3
95003-11xxx-3x	95003-11001-60M <95003-11003-60M> <95003-11008-60M>	5.0	9.0	1 3 8
95003-11xxx-60	95003-11001-60M <5003-11003-60M> <95003-11008-60M>	5.0	9.0	1 3 8
95003-12xxx-1x	95003-12001-10M <95003-12003-10M> <95003-12008-10M>	5.0	7.0	1 3 8
95003-12xxx-20	95003-12001-10M <95003-12003-10M> <95003-12008-10M>	5.0	7.0	1 3 8

ビニールチューブ

標準部品番号	パルク部品番号	パルク部品 内径 (mm)	外径 (mm)	長さ (m)
95003-14xxx-1x	95003-14001-10M <95003-14003-10M>	6.0	9.0	1 3
95003-14xxx-3x	95003-14001-60M <95003-14003-60M>	6.0	9.0	1 3
95003-14xxx-20	95003-14001-10M <95003-14003-10M>	6.0	9.0	1 3
95003-17xxx-1x	95003-17001-10M <95003-17003-10M>	7.0	9.0	1 3
95003-19xxx-1x	95003-19001-10M <95003-19003-10M> <95003-19008-10M>	7.0	11.0	1 3 8
95003-19xxx-20	95003-19001-10M <95003-19003-10M> <95003-19008-10M>	7.0	11.0	1 3 8
95003-19xxx-3x	95003-19001-60M <95003-19003-60M> <95003-19008-60M>	7.0	11.0	1 3 8
95003-19xxx-60	95003-19001-60M <95003-19003-60M> <95003-19008-60M>	7.0	11.0	1 3 8
95003-40xxx-20	95003-40001-10M <95003-40003-10M>	12.0	16.0	1 3
95003-21xxx-1x	95003-21001-10M <95003-21003-10M>	8.0	9.0	1 3
95003-21xxx-20	95003-21001-10M <95003-21003-10M>	8.0	9.0	1 3
95003-23xxx-1x	95003-23001-10M <95003-23003-10M>	8.0	12.0	1 3
95003-23xxx-20	95003-23001-10M <95003-23003-10M>	8.0	12.0	1 3
95003-23xxx-3x	95003-23001-60M <95003-23003-60M> <95003-23008-60M>	8.0	12.0	1 3 8
95003-23xxx-60	95003-23001-60M <95003-23003-60M> <95003-23008-60M>	8.0	12.0	1 3 8
95003-25xxx-1x	95003-25001-10M <95003-25003-10M>	9.0	11.0	1 3
95003-25xxx-20	95003-25001-10M <95003-25003-10M>	9.0	11.0	1 3
95003-25xxx-3x	95003-25001-60M <95003-25003-60M>	9.0	11.0	1 3
95003-25xxx-7x	95003-25001-70M <95003-25003-70M>	9.0	11.0	1 3
95003-27xxx-1x	95003-27001-10M <95003-27003-10M>	9.0	13.0	1 3
95003-27xxx-20	95003-27001-10M <95003-27003-10M>	9.0	13.0	1 3
95003-27xxx-3x	95003-27001-60M <95003-27003-60M>	9.0	13.0	1 3
95003-27xxx-60	95003-27001-60M <95003-27003-60M>	9.0	13.0	1 3
95003-33xxx-1x	95003-33001-10M <95003-33003-10M>	10.0	14.0	1 3

ビニールチューブ

標準部品番号	パルク部品番号	パルク部品 内径 (mm)	外径 (mm)	長さ (m)
95003-33xxx-20	95003-33001-10M <95003-33003-10M>	10.0	14.0	1 3
95003-36xxx-1x	95003-36001-10M <95003-36003-10M> <95003-36008-10M>	11.0	13.0	1 3 8
95003-36xxx-20	95003-36001-10M <95003-36003-10M> <95003-36008-10M>	11.0	13.0	1 3 8
95003-37xxx-3x	95003-37001-60M <95003-37003-60M>	11.0	15.0	1 3
95003-37xxx-60	95003-37001-60M <95003-37003-60M>	11.0	15.0	1 3
95003-38xxx-1x	95003-38001-10M <95003-38003-10M>	12.0	13.0	1 3
95003-38xxx-20	95003-38001-10M <95003-38003-10M>	12.0	13.0	1 3
95003-39xxx-1x	95003-39001-10M <95003-39003-10M>	12.0	14.0	1 3
95003-39xxx-20	95003-39001-10M <95003-39003-10M>	12.0	14.0	1 3
95003-40xxx-3x	95003-40001-60M <95003-40003-60M>	12.0	16.0	1 3
95003-40xxx-60	95003-40001-60M <95003-40003-60M>	12.0	16.0	1 3
95003-43xxx-1x	95003-43001-10M <95003-43003-10M> <95003-43008-10M>	13.0	15.0	1 3 8
95003-43xxx-20	95003-43001-10M <95003-43003-10M> <95003-43008-10M>	13.0	15.0	1 3 8
95003-45xxx-1x	95003-45001-10M <95003-45003-10M> <95003-45008-10M>	14.0	18.0	1 3 8
95003-45xxx-20	95003-45001-10M <95003-45003-10M> <95003-45008-10M>	14.0	18.0	1 3 8
95003-50xxx-1x	95003-50001-10M <95003-50003-10M>	16.0	19.0	1 3
95003-50xxx-20	95003-50001-10M <95003-50003-10M>	16.0	19.0	1 3
95003-50xxx-3x	95003-50001-60M <95003-50003-60M>	16.0	19.0	1 3
95003-55xxx-1x	95003-55001-10M <95003-55003-10M>	17.5	20.5	1 3
95003-55xxx-20	95003-55001-10M <95003-55003-10M>	17.5	20.5	1 3
95003-60xxx-1x	95003-60001-10M <95003-60003-10M>	22.0	27.0	1 3
95003-60xxx-20	95003-60001-10M <95003-60003-10M>	22.0	27.0	1 3
95003-60xxx-3x	95003-60001-60M <95003-60003-60M>	22.0	27.0	1 3
95003-60xxx-60	95003-60001-60M <95003-60003-60M>	22.0	27.0	1 3

一般用チューブ			
標準部品番号	バルク部品番号	バルク部品	
		内径 (mm)	長さ (m)
95005-11xxx-3x	95005-11001-30M	11.0	1
95005-11xxx-5x	95005-11001-50M	11.0	1
95005-12xxx-1x	95005-12001-10M <95005-12003-10M>	12.0	1 3
95005-12xxx-2x	95005-12001-20M	12.0	1
95005-12xxx-3x	95005-12001-30M	12.0	1
95005-12xxx-5x	95005-12001-50M	12.0	1
95005-14xxx-1x	95005-14001-10M	14.0	1
95005-14xxx-2x	95005-14001-20M <95005-14003-20M>	14.0	1 3
95005-14xxx-3x	95005-14001-30M	14.0	1
95005-14xxx-5x	95005-14001-50M	14.0	1
95005-17xxx-1x	95005-17001-10M	17.0	1
95005-17xxx-2x	95005-17001-20M	17.0	1
95005-17xxx-3x	95005-17001-30M	17.0	1
95005-17xxx-5x	95005-17001-50M	17.0	1
95005-30xxx-3x	95005-30001-30M	3.0	1
95005-30xxx-5x	95005-30001-50M	3.0	1
95005-35xxx-1x	95005-35001-10M <95005-35003-10M> <95005-35008-10M>	3.5	1 3 8
95005-35xxx-2x	95005-35001-20M	3.5	1
95005-35xxx-3x	95005-35001-30M	3.5	1
95005-35xxx-4x	95005-35001-10M <95005-35003-10M> <95005-35008-10M>	3.5	1 3 8
95005-35xxx-5x	95005-35001-50M	3.5	1
95005-45xxx-1x	95005-45001-10M <95005-45003-10M> <95005-45008-10M>	4.5	1 3 8
95005-45xxx-2x	95005-45001-20M	4.5	1
95005-45xxx-3x	95005-45001-30M	4.5	1

一般用チューブ			
標準部品番号	バルク部品番号	バルク部品	
		内径 (mm)	長さ (m)
95005-45xxx-4x	95005-45001-10M <95005-45003-10M> <95005-45008-10M>	4.5	1 3 8
95005-45xxx-5x	95005-45001-50M	4.5	1
95005-50xxx-3x	95005-50001-30M <95005-50003-30M>	5.0	1 3
95005-50xxx-5x	95005-50001-50M	5.0	1
95005-55xxx-1x	95005-55001-10M <95005-55003-10M> <95005-55008-10M>	5.3	1 3 8
95005-55xxx-2x	95005-55001-20M <95005-55003-20M>	5.3	1 3
95005-55xxx-4x	95005-55001-10M <95005-55003-10M> <95005-55008-10M>	5.3	1 3 8
95005-65xxx-1x	95005-65001-10M <95005-65003-10M>	6.5	1 3
95005-65xxx-2x	95005-65001-20M	6.5	1
95005-70xxx-3x	95005-70001-30M <95005-70003-30M>	7.0	1 3
95005-70xxx-5x	95005-70001-50M	7.0	1
95005-75xxx-1x	95005-75001-10M <95005-75003-10M>	7.3	1 3
95005-75xxx-2x	95005-75001-20M	7.3	1
95005-80xxx-1x	95005-80001-10M <95005-80003-10M>	8.0	1 3
95005-80xxx-2x	95005-80001-20M	8.0	1

＊注）Xは数字、英字を省略表示したものです。

◎ 注意: フューエルホース／チューブと一般用チューブ、及びビニールチューブを間違えて使用すると危険が生じます。
フューエルホース／チューブ使用箇所に一般用チューブ、及びビニールチューブを使用したり、その逆の使用は絶対しないで、パーツカタログ記載のバルク部品をサービスマニュアル及びバルク部品に同梱されている説明書に従って正しく使用してください。

www.impex-inc.com

●フューエルホース／チューブと一般用チューブ、及びビニールチューブのバルク部品番号の構成について

（例）９５００１－７５００１－５０Ｍ

バルク部品
バルク部品を表します。

マーキングコード（フューエルホース／チューブおよび一般用チューブ）
変更コード（ビニールチューブ）
・ナンバリングマークおよび変更順を示しますがバルク部品では０でナンバーなしです。

種類コード

・フューエルホース	2 ：ブレード外部で赤色（内径 3mm のみ）	・ビニールチューブ	1 ：透明	・一般用チューブ	1 ：灰色
	5 ：ブレード内部で黒色		2 ：黒色		2 ：灰色
・フューエルチューブ	3 ：赤色（内径 3mm のみ）		3 ：うす赤色		3 ：黒色
	4 ：灰色＋赤線（内径 3mm のみ）		6 ：うす赤色		5 ：黒色
	6 ：黒色		7 ：うす黒色		

長さ
001：1 m（標準）
003：3 m
008：8 m
} 未設定のものもあります。

内径コード（フューエルホース／チューブおよび一般用チューブ）

30：3.0 mm	11：11 mm
35：3.5 mm	91：12 mm（外径 15 mm）
45：4.5 mm	92：12 mm（外径 16 mm）
50：5.0 mm	12：12 mm（外径 17 mm）
55：5.3 mm 5.5 mm	14：14 mm
65：6.5 mm	17：17 mm
70：7.0 mm	
75：7.3 mm 7.5 mm	
80：8.0 mm	

内外径コード（ビニールチューブ）

01：内径 2.9 外径 6.8 mm	14：内径 6 外径 9 mm	37：内径 11 外径 15 mm
03：内径 3 外径 6 mm	17：内径 7 外径 9 mm	38：内径 12 外径 13 mm
05：内径 3.5 外径 6.5 mm	19：内径 7 外径 11 mm	39：内径 12 外径 14 mm
07：内径 4 外径 7 mm	21：内径 8 外径 9 mm	40：内径 12 外径 16 mm
08：内径 4.5 外径 6.5 mm	23：内径 8 外径 12 mm	43：内径 13 外径 15 mm
09：内径 4.5 外径 8 mm	25：内径 9 外径 11 mm	45：内径 14 外径 18 mm
12：内径 5 外径 7 mm	27：内径 9 外径 13 mm	50：内径 16 外径 19 mm
10：内径 5 外径 8 mm	33：内径 10 外径 14 mm	55：内径 17.5 外径 20.5 mm
11：内径 5 外径 9 mm	36：内径 11 外径 13 mm	60：内径 22 外径 27 mm

ホース／チューブのタイプ： 1：フューエルホース／チューブ
3：ビニールチューブ
5：一般用チューブ

www.impex-jp.com

標準整備時間

標準整備時間は車両整備に掛かる標準的な作業時間を表し、ディーラーでの実働工程管理や整備料金算出の目安として使用していただくために記載しています。
この資料に記載している標準整備時間は、補修部品と連携して検索できる案内にしていますので、補修部品を含む簡易的な修理見積りや帳票記入に便利な使い方ができます。

標準整備時間の設定体系

- 正味作業時間
  - 取外し、分解組立、取付
  - 点検、測定、調整、確認
  - 故障診断（電装系）
  - 完成検査
- 余裕時間
  - 作業準備（手順の確認、必要工具の確認と手配）
  - 作業関連（車輌の移動）

＊余裕時間は正味作業時間に一定の係数を乗じています。

標準整備時間の設定基準

・工賃算出に便利な十進法（0.1単位）で設定しています。
例（0.1）→6分　（0.2）→12分
一時間当りの賃率 × 標準整備時間＝工賃

・標準整備時間の設定は、ハンドツールを使用しています。

・作業項目と標準整備時間は、工具・整備機器の進化や作業方法の改善により変更する場合があります。

編集形態について

本文中に案内されている整備項目は、イラストの補修用販売部品形態に合せた交換作業時間を主体に記載しています。その他の補修用部品を使用しない代表的な整備項目（脱着、調整、点検測定、その他の作業）は、前文中の作業別一覧に掲載しています。

作業手法について

・作業手順は、別冊のサービスマニュアルの手法に準じた作業時間で設定していますので必要な場合に参照してください。
・サービスマニュアルに掲載されていない整備項目の設定は、安全作業と製品保証が確保できる最短時間で整備できる作業手法を採用しています。
・作業は1名で行い、2名以上必要になる場合は、人数分の延べ時間で設定しています。
・作業者の技術レベルは、3年程度のHonda車修理経験者を標準とした設定値になっています。
・専用工具及び整備機器の適用は、サービスマニュアルで指定又は推奨する機器工具を採用しています。

標準整備時間を案内していない整備項目

・本文中に部品適用がない用品及びサービス対応部品。
・通常の使用過程において経時劣化及び破損しにくい部位。
・ワンタッチレベルで作業が完了する整備項目。
・故障要因と整備頻度が極端に少ない整備項目。

＊標準整備時間が案内されていない場合は、適正な実作業時間を基に工賃を算出してください。

標準整備時間に含まれない作業

・オイル、冷却水の抜取り、暖機運転に掛かる待ち時間。
・標準外装備品の脱着を伴う追加作業。
・出張サービスや引取り納車等の間接時間
・部品発注受入に要する間接時間。
・整備作業時に使用するグリース、接着剤等の材料費。

www.impe...com

代表例で表す標準整備時間の説明
（代表例は実際の案内項目と異なります。）

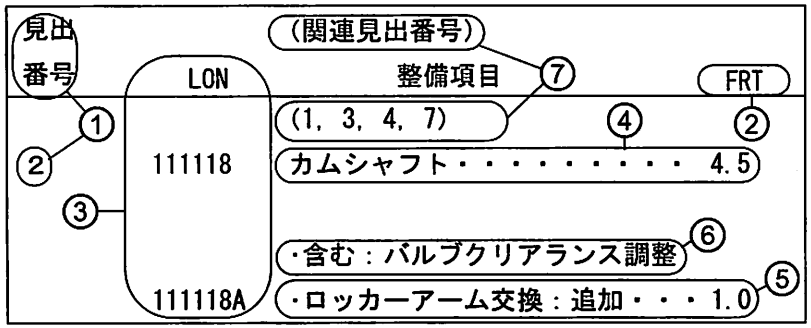

①交換作業部位を表す部品イラストの見出番号です。

②FRTはフラットレートタイムの略語を表し、交換作業に掛かる標準整備時間を表しています。

③LONはレーバーオペレーションナンバーの略語を表し、整備項目を作業単位のコードで分類しています。
作業コード（LON）は機種が異なっても同一コードを採用しています。基準作業は6桁コードで表示し、追加作業は7桁コードで表示しています。

④カムシャフト1本当りの交換作業とFRT4.5を表しています。

⑤カムシャフト1本当りの交換作業と同時に、追加作業（ロッカーアーム交換）を行った場合に加算されるFRT1.0を表しています。

⑥整備項目に含まれる作業内容を表しています。

⑦カムシャフトの交換作業と同一系統の作業で、FRT4.5と同時間になる見出番号の表示です。
（適用範囲は、同じブロック内でLON設定の無い整備項目を対象にしています。）

代表例（カムシャフト交換）を使用した整備項目の探し方

カムシャフトの補修用部品イラストが掲載されている該当ブロックのページを開く。

⇩

カムシャフトのイラストを探し見出番号と一致する整備項目とFRTを検索する。

www.impex-jp.com

整備項目が次ページに続く場合の表示マーク

見出番号	LON	（関連見出番号）整備項目	FRT
2	111118	カムシャフト・・・・・・・・・・	4.5
	.	.	.
	.	.	.
+			

+ ——最終行の位置に表示

標準整備時間を案内していないブロックの表示

見出番号	LON	（関連見出番号）整備項目	FRT
		未案内・・・・・・・・・	

LONのコード体系

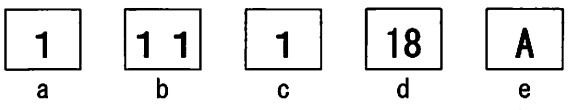

- a) 類別コード・・・・・・・エンジン
- b) 部位機能コード・・・・・エンジンアッパー
- c) 作業コード・・・・・・・交換
- d) 整備項目別コード・・・・カムシャフト（英記号の場合有り）（コードの規則性なし）
- e) 追加コード・・・・・・・ロッカーアーム交換追加（コードの規則性なし）

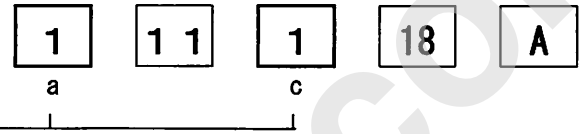

a) 類別コードと分類

コード	カテゴリー
1	エンジン
2	トランスミッション
3	燃料系、排気系
4	フレーム、ボディー
5	ステアリング、サスペンション
6	電装系
7	ホイール、ブレーキ
8	コントロール、インストルメント
9	―
0	―

c) 作業コードと分類

コード	作業分類
1	交換
2	オーバーホール
3	調整、バランス取り
4	（上塗り）
5	点検、測定／診断
6	（リボア、ボーリング）
7	（再生）
8	（研摩）
9	（仕上げ）
0	修正、清掃、エアー抜き

www.impex-jp.com

補修用部品を使用しない代表的な整備項目
(1)脱着、(2)調整、(3)点検測定、(5)その他の作業
E：エンジン、F：フレーム

(1)脱着作業
車両から取り外した状態の部品形態で設定

	LON	整備項目	FRT
E	1101E5	エンジン脱着 必要な全ての点検、調整を含む	3.0
	1111K0	シリンダーヘッドアッセンブリー脱着	4.4
	1111BU	シリンダーヘッドアッセンブリー脱着 (A) エンジン脱着を含む 適用条件：'12- モデル	4.3
	3111D5	スロットルボディ脱着	1.1
	1101E6	クランクケース分割 エンジン脱着を含む	5.4
F	1151E6	ラジエター脱着	0.6

(2)調整作業

	LON	整備項目	FRT
E	1113A0	バルブクリアランス調整 作業条件：1台分	1.8
	6143A1	スパークプラグ調整／清掃	0.1
F	6163A0	ヘッドライト光軸調整	0.1
	7113A1	リヤブレーキ調整 リヤブレーキシューの調整を含まず	0.1
	7113A1B	ハイドロリックイコライザー調整時は追加	0.2
	3113A3	スロットル作動調整	0.1

(3)点検、測定作業

	LON	整備項目	FRT
E	1115A0	圧縮圧力測定点検	0.1
	6145A0	点火時期点検	0.4
F	6105A0	バッテリー点検	0.2

(5)その他の作業

	LON	整備項目	FRT
E	1130A1	オイルフィルタースクリーン清掃	0.2
F	7110A0	フロントブレーキ液交換	0.2
	7110A4	CBS ブレーキ液交換	0.5
	1151E7	ラジエター液交換	0.3

www.impex-jp.com

エンジン　グループ

E-2

シリンダーヘッドカバー(WW125EX2A)

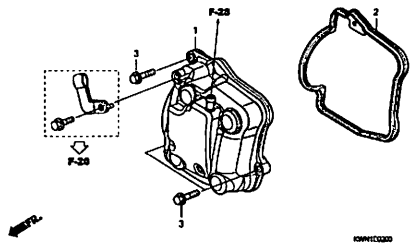

E-2-1

シリンダーヘッドカバー(WW125EX2C, D, E)

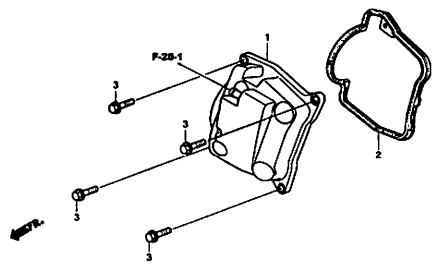

E-3

シリンダーヘッド

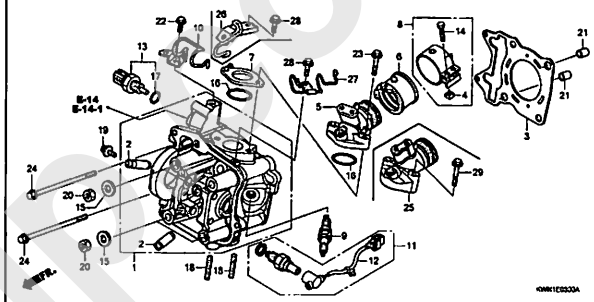

E-4

カムシャフト/バルブ

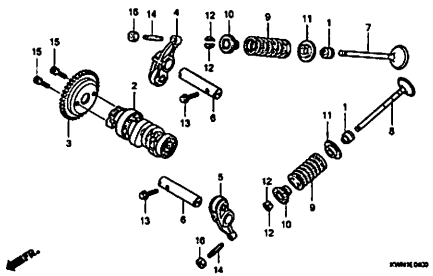

E-5

カムチェン/テンショナー

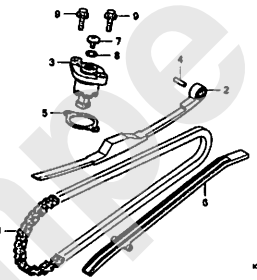

E-6

シリンダー

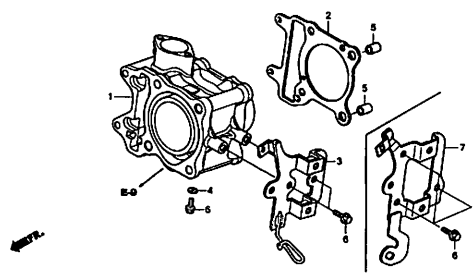

E-8

A.C.G.スターター

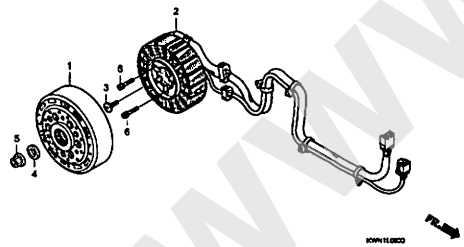

E-9

ウォーターポンプ

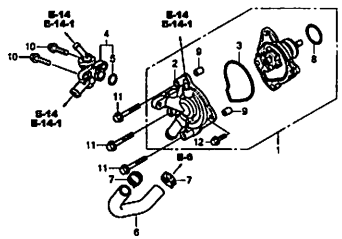

E-11

オイルポンプ

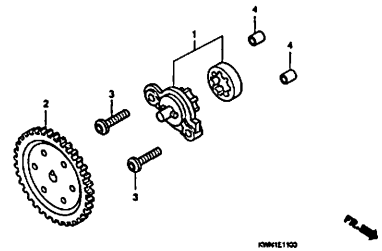

www.imrex-jp.com

エンジン　グループ

E-13

L. サイドカバー

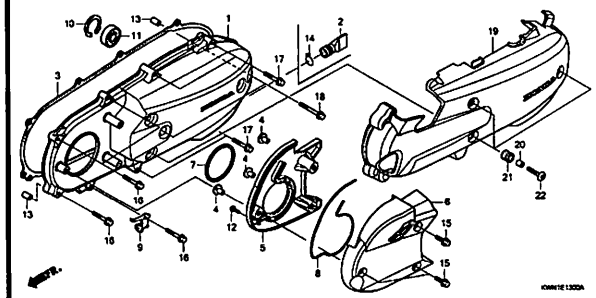

E-14

ラジエター (WW125EX2A)

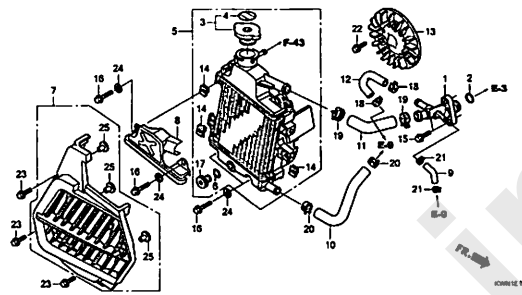

E-14-1

ラジエター (WW125EX2C, D, E)

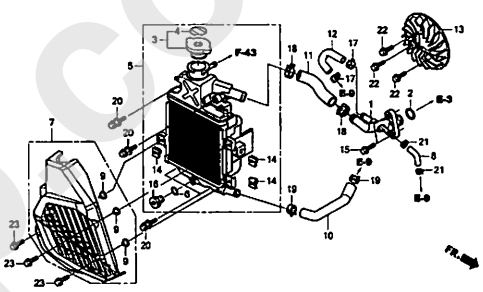

E-16

ドライブフェイス

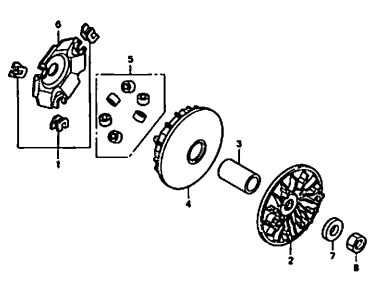

E-17

ドリブンフェイス

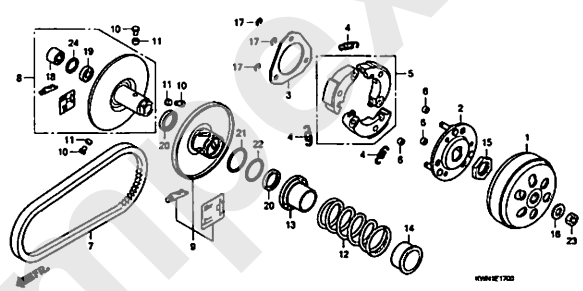

E-17-10

トランスミッション

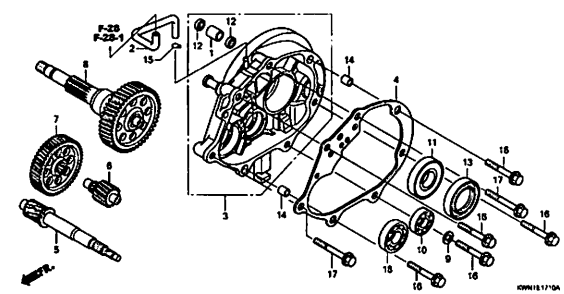

E-19-10

R. クランクケース (WW125EX2A)

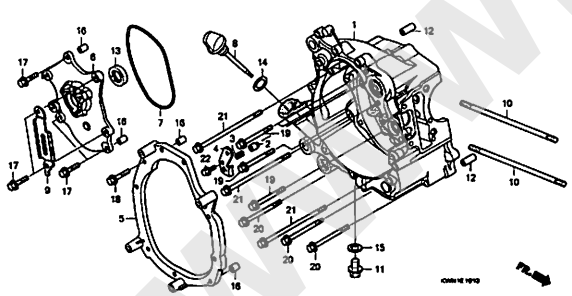

E-19-11

R. クランクケース (WW125EX2C, D, E)

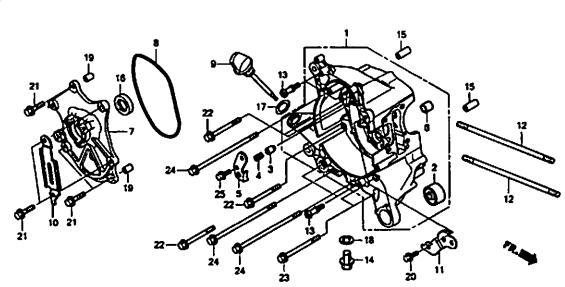

E-19-20

L. クランクケース (WW125EX2A)

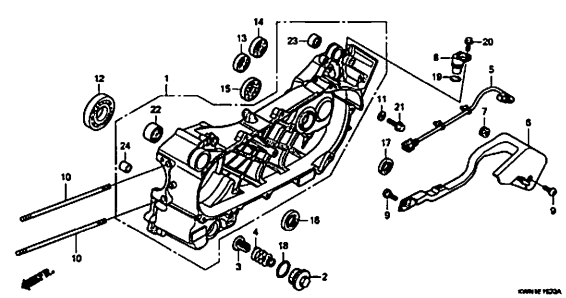

www.inbox-jp.com

エンジン　グループ

E-19-21

L. クランクケース (WW125EX2C, D, E)

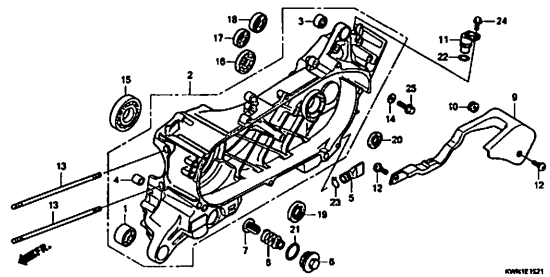

E-20

クランクシャフト/ピストン

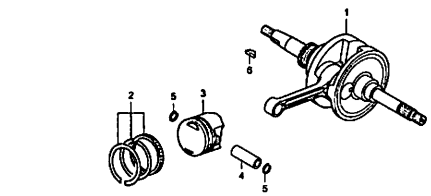

E-22

スロットルボディ

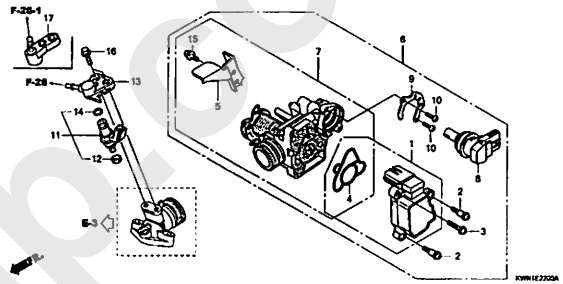

EOP-1

ガスケットキットA

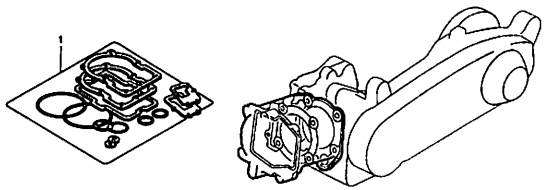

EOP-2

ガスケットキットB

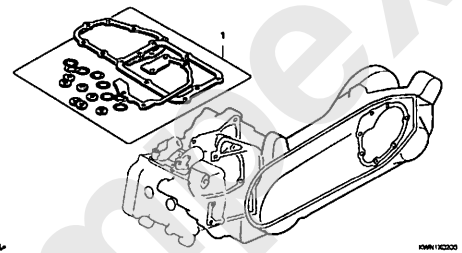

www.imnex-jp.com

フレーム　グループ

F-1

ヘッドライト

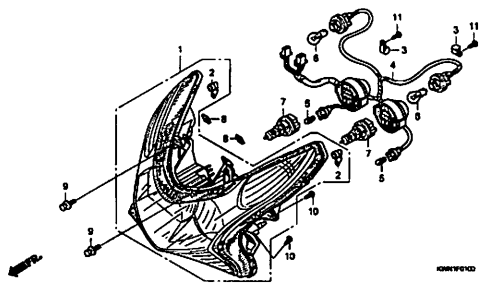

F-2

メーター

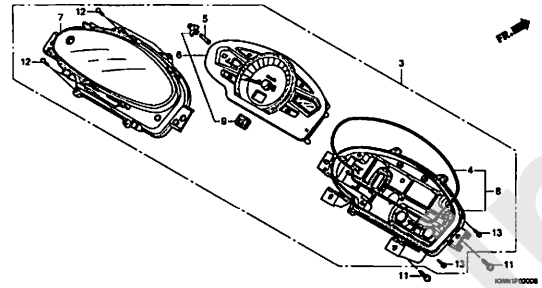

F-4

ハンドルレバー/スイッチ/ケーブル

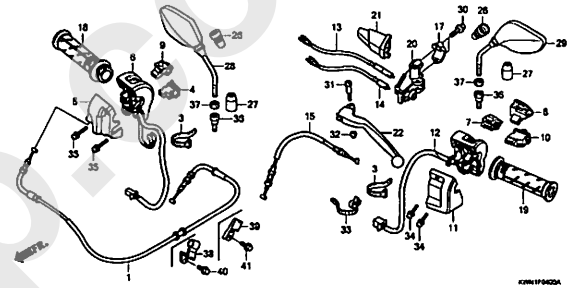

F-5

フロントブレーキマスターシリンダー(WW125EX2A)

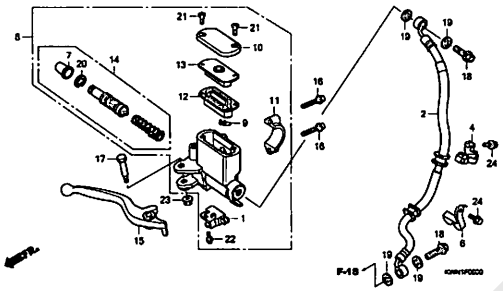

F-5-1

フロントブレーキマスターシリンダー(WW125EX2C, D, E)

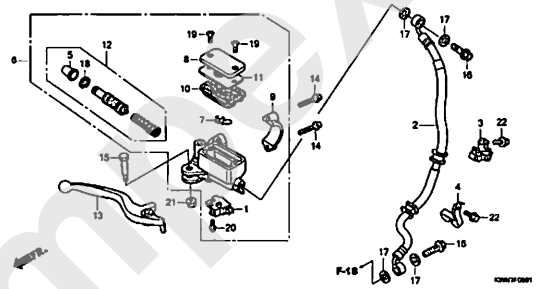

F-5-10

ブレーキマスターシリンダー(CBS)

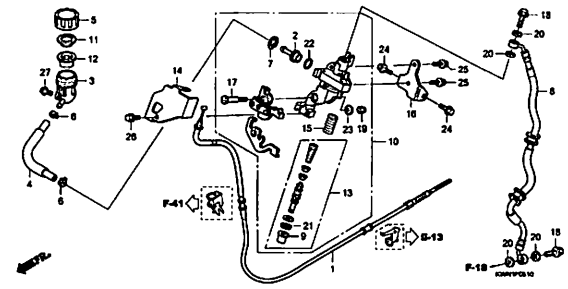

F-9

ハンドルパイプ/ハンドルカバー

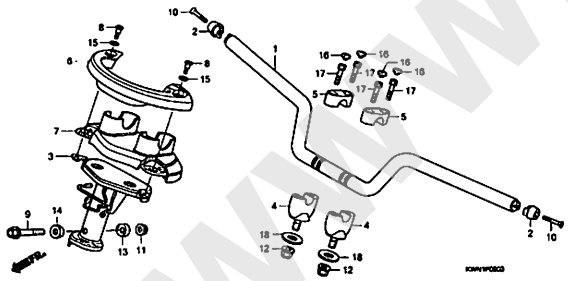

F-10

ステアリングステム(WW125EX2A)

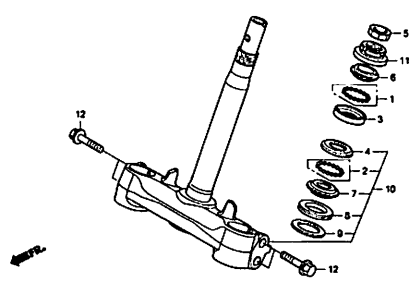

F-10-1

ステアリングステム(WW125EX2C, D, E)

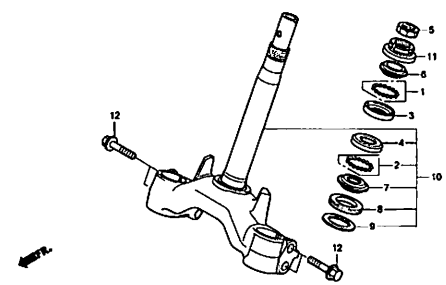

www.imex-jp.com

フレーム　グループ

F-11

フロントフェンダー

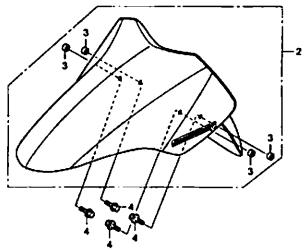

F-12

フロントカバー

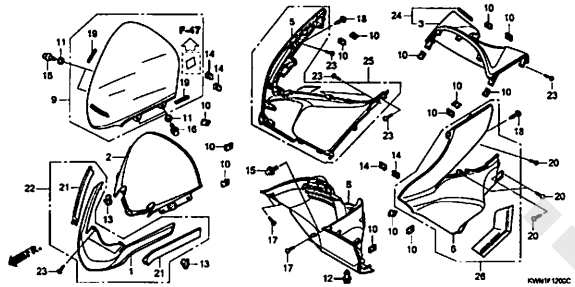

F-13

インナーカバー

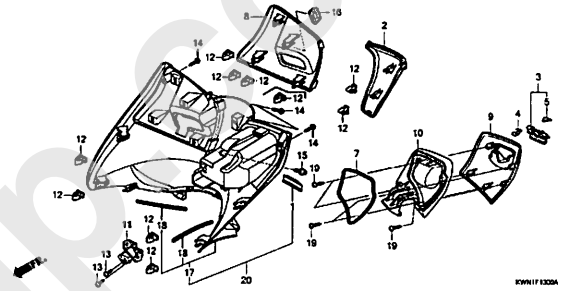

F-14

フロアーパネル

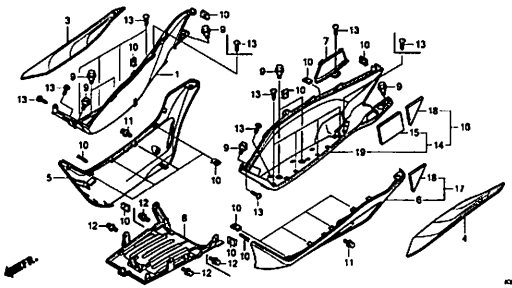

F-14-10

ステップ

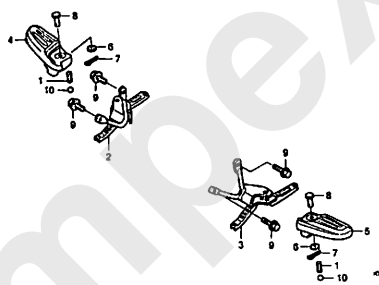

F-15

ボディカバー

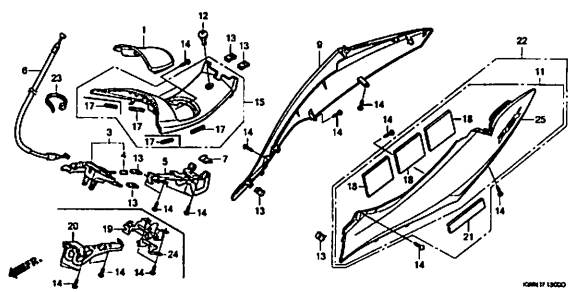

F-16

ラギジボックス

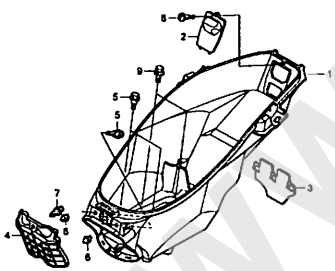

F-17

フロントフォーク

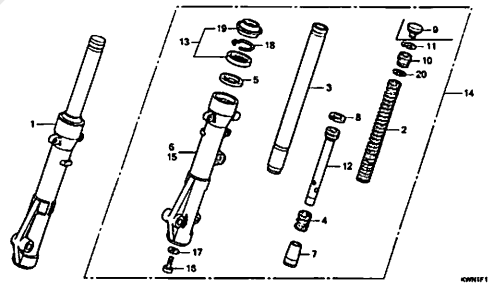

F-18

フロントブレーキキャリパー

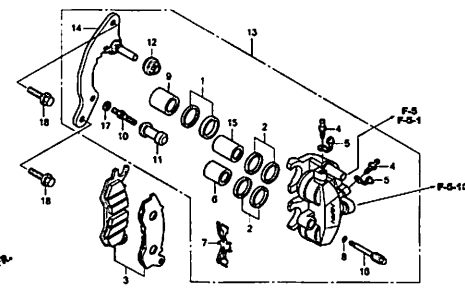

www.impex-jp.com

フレーム　グループ

F-20-40

フロントホイール

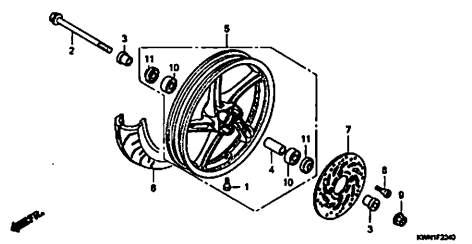

F-22-30

リヤーホイール/スウィングアーム

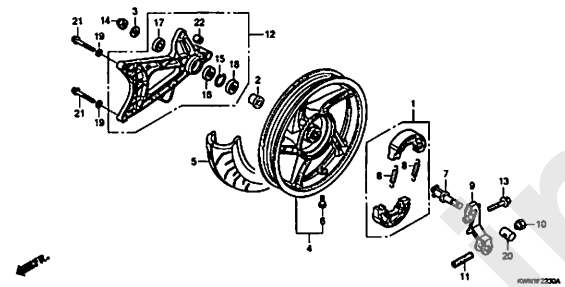

F-24

シート

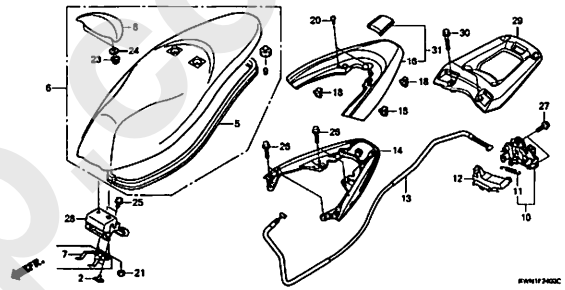

F-26

フューエルタンク(WW125EX2A)

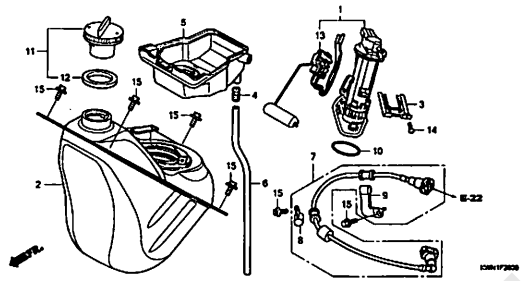

F-26-1

フューエルタンク(WW125EX2C, D, E)

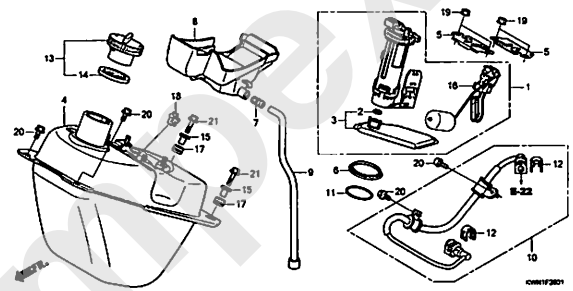

F-28

エアークリーナー(WW125EX2A)

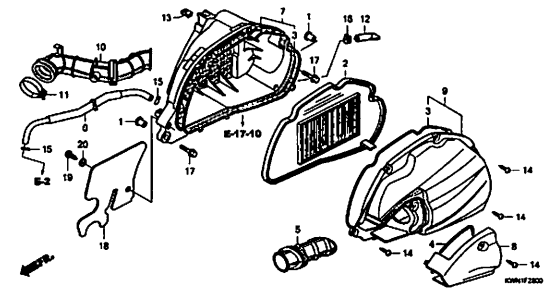

F-28-1

エアークリーナー(WW125EX2C, D, E)

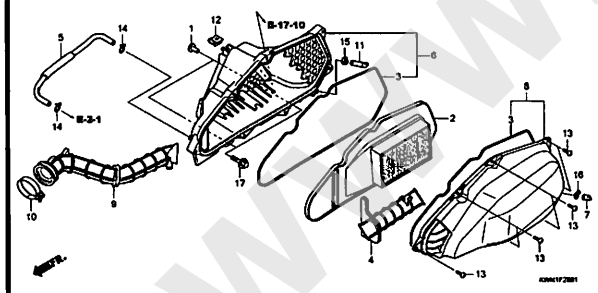

F-30

エキゾーストマフラー

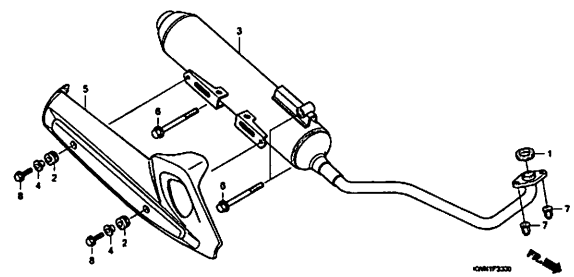

F-35

スタンド

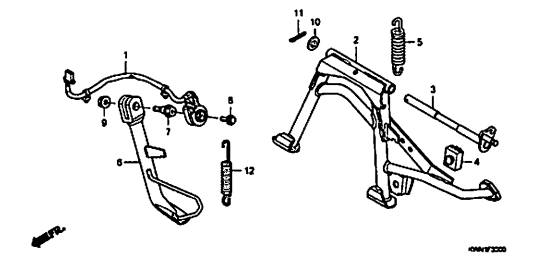

www.inpex-jp.com

フレーム　グループ

F-36

リヤークッション

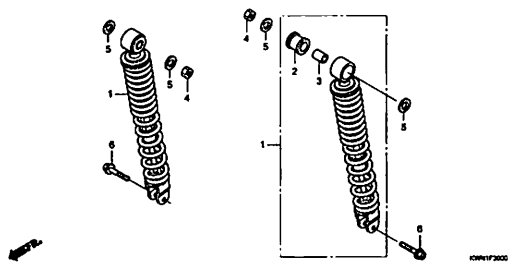

F-38

テールライト

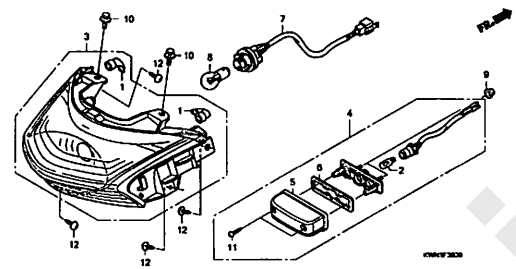

F-39

リヤーフェンダー/リヤーウインカー

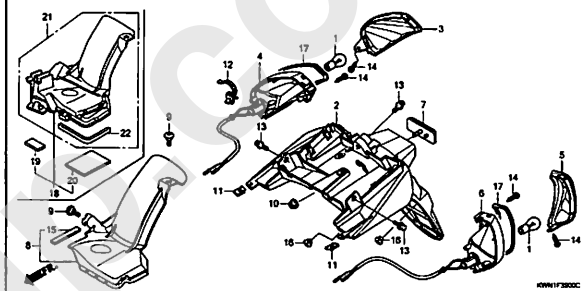

F-40

バッテリー

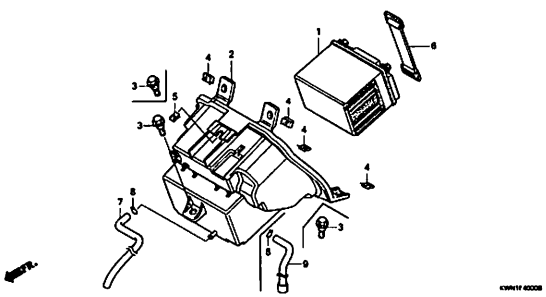

F-41

ワイヤーハーネス(WW125EX2A)

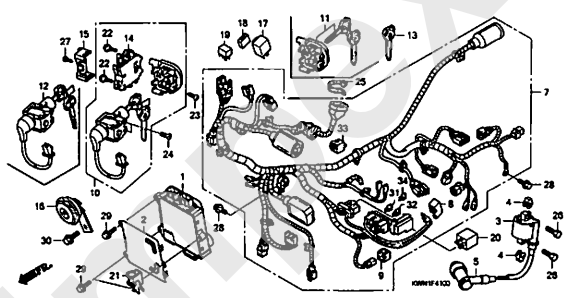

F-41-1

ワイヤーハーネス(WW125EX2C, D, E)

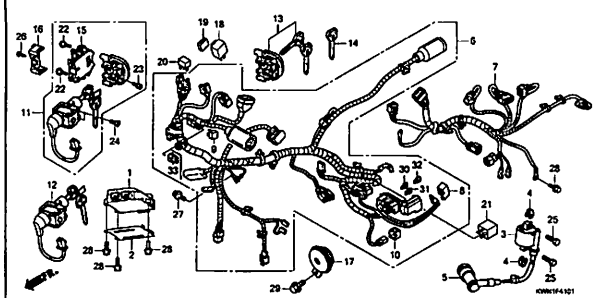

F-42

フレームボディ(WW125EX2A)

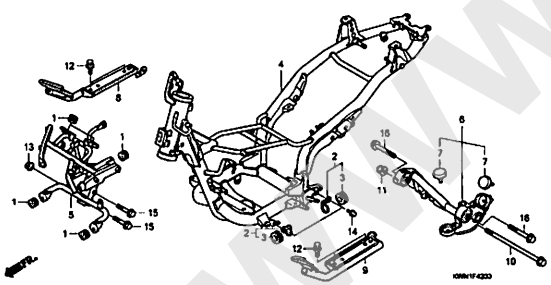

F-42-1

フレームボディ(WW125EX2C, D, E)

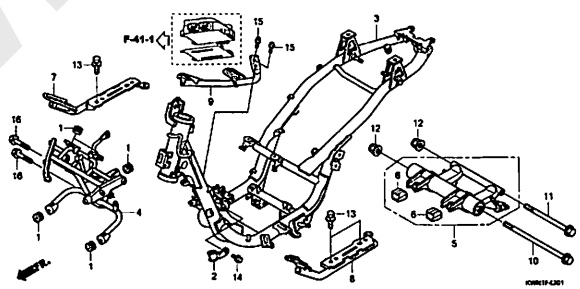

F-43

リザーブタンク

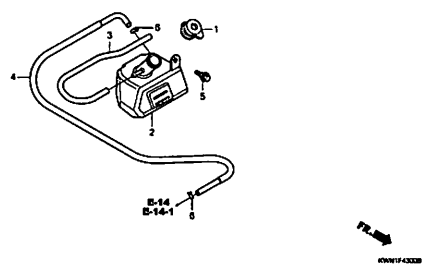

3

www.imtex-jp.com

フレーム　グループ

F-46

ツール

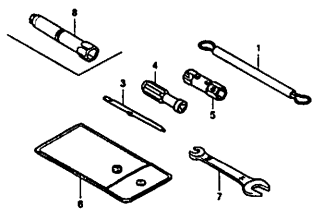

F-47

コーションラベル

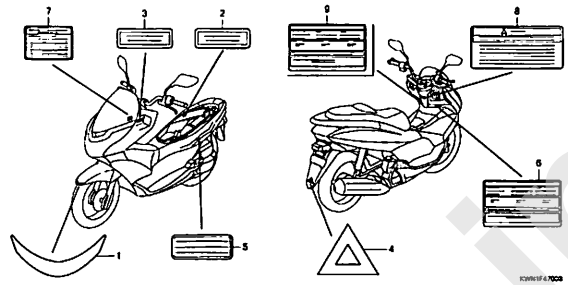

F-48

マーク/エンブレム(WW125EX2A, C, E)

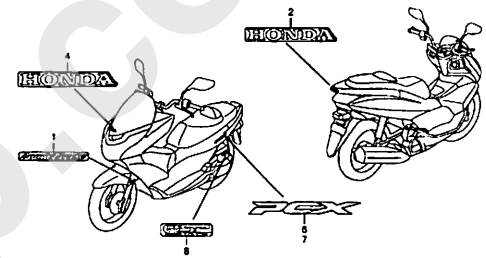

F-48-1

マーク/エンブレム(WW125EX2D)

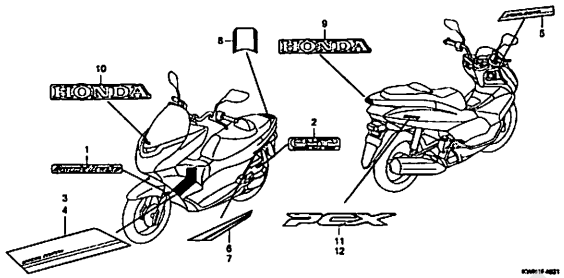

3

www.impex-jp.com

E-2 シリンダーヘッドカバー (WW125EX2A)

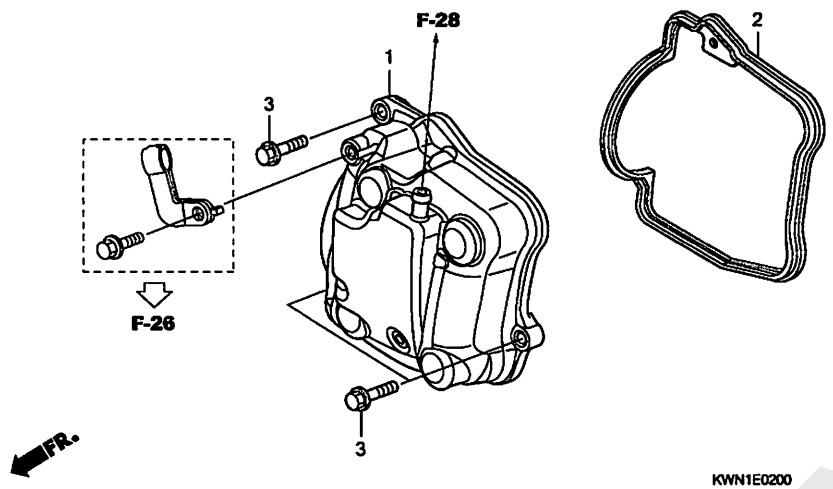

見出番号	LON	(関連見出番号) 整備項目	FRT
1	1111C4	カバー, シリンダーヘッド	1.3
2	1111D2	ガスケット, シリンダーヘッドカバー	1.3

見出番号	部品番号	部品名	希望小売価格	使用個数 WW125EX2 A	C	D	E	適用号機 初号機	終号機	タイプ
1	12310-KWN-900	カバー-COMP., シリンダーヘッド	7,950	1	–	–	–			
2	12391-KWN-900	ガスケット, ヘッドカバー	610	1	–	–	–			
3	95701-06020-00	ボルト, フランジ 6X20	35	3	–	–	–			

www.impex-jp.com

E-2-1 シリンダーヘッドカバー (WW125EX2C, D, E)

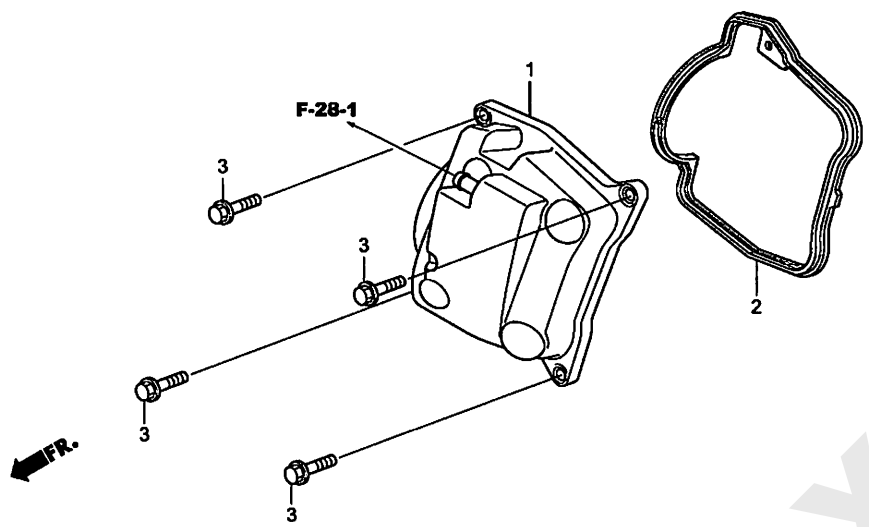

見出番号	LON	(関連見出番号) 整備項目	FRT
1	1111C4	カバー, シリンダーヘッド ・・・・・・・・・・・・・	1.3
2	1111D2	ガスケット, シリンダーヘッドカバー ・・・・・・・・	1.3

見出番号	部品番号	部品名	希望小売価格	使用個数 WW125EX2 A	C	D	E	適用号機 初号機	終号機	タイプ
1	12310-KZR-700	カバー-COMP., シリンダーヘッド ・・・	8,350	–	1	1	1			
2	12391-KZR-600	ガスケット, シリンダーヘッドカバー ・・	610	–	1	1	1			
3	95701-06022-00	ボルト, フランジ 6X22 ・・・・・・・・	40	–	4	4	4			

www.impex-jp.com

E-3 シリンダーヘッド

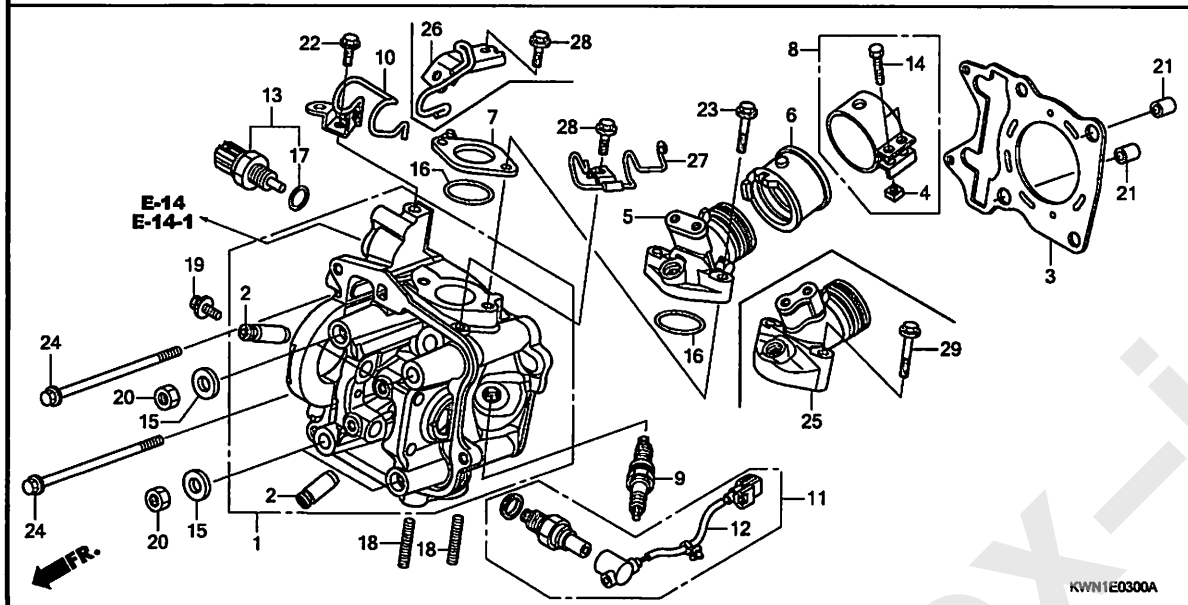

見出番号	LON	(関連見出番号) 整備項目	FRT
1	111106	ﾍｯﾄﾞ, ｼﾘﾝﾀﾞｰ ・・・・・・・・・・・・・・・・・・	5.2
		・含む:ﾊﾞﾙﾌﾞ調整&修正	
	1111AV	ﾍｯﾄﾞ, ｼﾘﾝﾀﾞｰ(A) ・・・・・・・・・・・・・・	5.1
		・含む:ｴﾝｼﾞﾝ脱着	
		・含む:ﾊﾞﾙﾌﾞ調整&修正	
		・適用条件:'12-ﾓﾃﾞﾙ	
2	1111L9	ｶﾞｲﾄﾞ, ｲﾝﾃｰｸﾊﾞﾙﾌﾞ(1個) ・・・・・・・・	5.2
		・含む:ﾘｰﾏ修正	
		・含む:ﾊﾞﾙﾌﾞ調整&修正	
	1111AX	ｶﾞｲﾄﾞ, ｲﾝﾃｰｸﾊﾞﾙﾌﾞ(1個) (A) ・・・・	5.1
		・含む:ｴﾝｼﾞﾝ脱着	
		・含む:ﾘｰﾏ修正	
		・含む:ﾊﾞﾙﾌﾞ調整&修正	
		・適用条件:'12-ﾓﾃﾞﾙ	
	1111M0	ｶﾞｲﾄﾞ, ｴｷｿﾞｰｽﾄﾊﾞﾙﾌﾞ(1個) ・・・・・・	5.2
		・含む:ﾘｰﾏ修正	
		・含む:ﾊﾞﾙﾌﾞ調整&修正	
	1111AY	ｶﾞｲﾄﾞ, ｴｷｿﾞｰｽﾄﾊﾞﾙﾌﾞ(1個) (A) ・・	5.1
		・含む:ｴﾝｼﾞﾝ脱着	
		・含む:ﾘｰﾏ修正	
		・含む:ﾊﾞﾙﾌﾞ調整&修正	
		・適用条件:'12-ﾓﾃﾞﾙ	
	1111M9	ｶﾞｲﾄﾞ, ﾊﾞﾙﾌﾞ :1台分 ・・・・・・・・・・	5.5
		・含む:ﾘｰﾏ修正	
+		・含む:ﾊﾞﾙﾌﾞ調整&修正	

見出番号	部品番号	部品名	希望小売価格	使用個数 WW125EX2 A	C	D	E	適用号機 初号機	終号機	タイプ
1	12010-KWN-900	ﾍｯﾄﾞASSY., ｼﾘﾝﾀﾞｰ ・・・・・・	17,700	1	–	–	–			
	12010-KZR-600	・・・・・・・・・・・・・・・・・・・・・・	17,700	–	1	1	–			
	12010-KZR-601	・・・・・・・・・・・・・・・・・・・・・・	17,700	–	–	–	1			
2	12204-KWN-P00	ｶﾞｲﾄﾞ, ﾊﾞﾙﾌﾞ(ｵｰﾊﾞｰｻｲｽﾞ) ・	770	2	2	2	2			
3	12251-KWN-901	ｶﾞｽｹｯﾄ, ｼﾘﾝﾀﾞｰﾍｯﾄﾞ ・・・・・	890	1	–	–	–			
	12251-KZR-601	・・・・・・・・・・・・・・・・・・・・・・	890	–	1	1	1			
4	16222-MV4-300	ﾅｯﾄ, ｽｸｴｱ 5MM ・・・・・・・・・・	95	2	2	2	2			
5	17111-KWN-900	ﾊﾞｲﾌﾟ, ｲﾝﾚｯﾄ ・・・・・・・・・・・	2,620	1	–	–	–			
6	17112-KWN-900	ｲﾝｼｭﾚｰﾀｰ, ｽﾛｯﾄﾙﾎﾞﾃﾞｨ ・・・・	590	1	1	1	1			
7	17119-KWN-900	ｲﾝｼｭﾚｰﾀｰ, ｲﾝﾃｰｸﾊﾞｲﾌﾟ ・・・・	480	1	–	–	–			
	17119-KWN-710	・・・・・・・・・・・・・・・・・・・・・・	520	–	1	1	1			
8	17255-KWN-900	ﾊﾞﾝﾄﾞ, ｲﾝｼｭﾚｰﾀｰ ・・・・・・・・・	460	1	1	1	1			
9	31917-KPH-901	ﾌﾟﾗｸﾞ, ｽﾊﾟｰｸ(CPR7EA-9) (NGK)	830	1	1	1	1			
	31927-KPH-901	ﾌﾟﾗｸﾞ, ｽﾊﾟｰｸ(U22EPR9) (DENSO)	790	–	1	1	1			
10	32962-KWN-900	ｽﾃｰ, ｴﾝｼﾞﾝﾊｰﾈｽ ・・・・・・・・・	850	1	–	–	–			
11	36532-KWN-901	ｾﾝｻｰ, O2 ・・・・・・・・・・・・・・・	7,300	1	–	–	–			
	36532-KZR-601	・・・・・・・・・・・・・・・・・・・・・・	7,300	–	1	1	1			
12	36533-KWN-901	ｺｰﾄﾞ COMP., O2ｾﾝｻｰ ・・・・・・・	2,940	1	–	–	–			
	36533-KZR-601	・・・・・・・・・・・・・・・・・・・・・・	2,940	–	1	1	1			
13	37870-HW1-671	ｾﾝｻｰASSY., ｳｵｰﾀｰﾃﾝﾌﾟﾚﾁｬｰ	1,380	1	–	–	–			
	37870-KZR-601	・・・・・・・・・・・・・・・・・・・・・・	1,380	–	1	1	1			
14	90005-MEJ-000	ﾎﾞﾙﾄ, ﾘｾｽﾄﾞ 5X22 ・・・・・・・・	80	2	2	2	2			
15	90483-KWN-900	ﾜｯｼｬｰ 8MM ・・・・・・・・・・・・・	150	4	4	4	4			
16	91301-KRJ-901	Oﾘﾝｸﾞ 29X2 ・・・・・・・・・・・・	185	2	2	2	2			

www.impex-jp.com

シリンダーヘッド

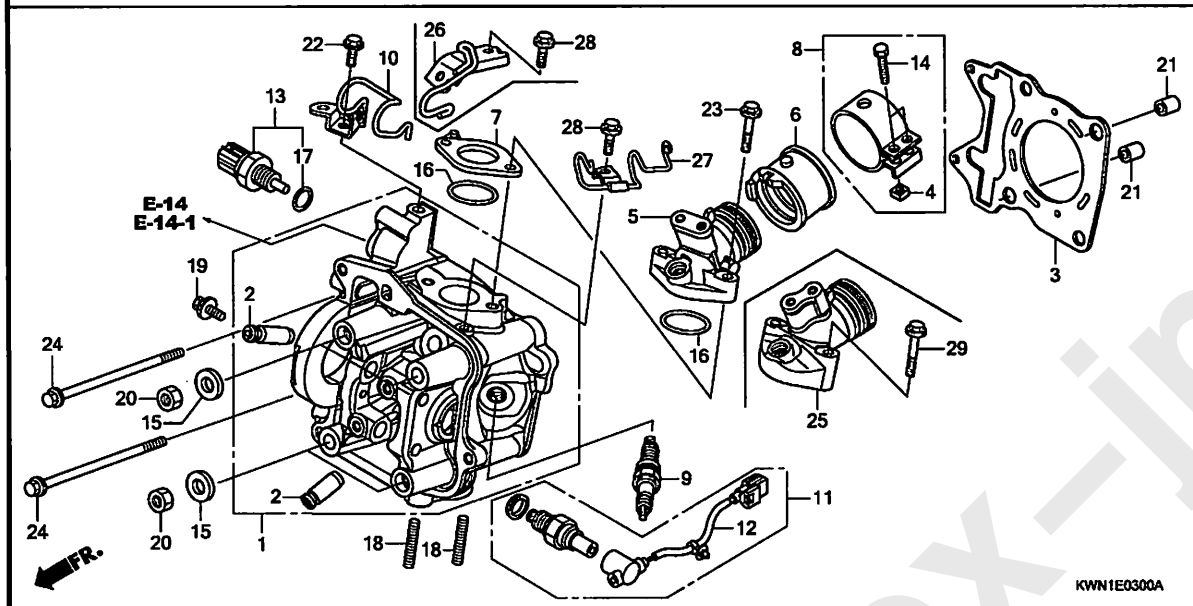

見出番号	LON	(関連見出番号) 整備項目	FRT
+ 2	1111AZ	ｶﾞｲﾄﾞ, ﾊﾞﾙﾌﾞ (A) :1台分 ·····	5.4
		・含む:エンジン脱着	
		・含む:リーマ修正	
		・含む:ﾊﾞﾙﾌﾞ調整&修正	
		・適用条件:'12-ﾓﾃﾞﾙ	
3	111115	ｶﾞｽｹｯﾄ, ｼﾘﾝﾀﾞｰﾍｯﾄﾞ ·····	4.4
	1111AW	ｶﾞｽｹｯﾄ, ｼﾘﾝﾀﾞｰﾍｯﾄﾞ (A) ·····	4.3
		・含む:エンジン脱着	
		・適用条件:'12-ﾓﾃﾞﾙ	
5		(25)	
	111107	ﾏﾆﾎｰﾙﾄﾞ, ｲﾝﾃｰｸ ·····	1.2
6	311131	ｲﾝｼｭﾚｰﾀｰ, ｽﾛｯﾄﾙﾎﾞﾃﾞｨ/ｷｬﾌﾞﾚﾀｰ ··	1.1
9	614130	ﾌﾟﾗｸﾞ, ｽﾊﾟｰｸ ·····	0.1
11	617121	ｾﾝｻｰ, O2 ·····	0.3
	6171E1	ｾﾝｻｰ, O2 (A) ·····	0.4
		・適用条件:'12-ﾓﾃﾞﾙ	
12	6111P8	ｻﾌﾞｺｰﾄﾞ, O2ｾﾝｻｰ ·····	0.2
	6111T6	ｻﾌﾞｺｰﾄﾞ, O2ｾﾝｻｰ(A) ·····	0.3
		・適用条件:'12-ﾓﾃﾞﾙ	
13	6171A9	ｾﾝｻｰ, ｳｫｰﾀｰﾃﾝﾌﾟ ·····	1.5
	6171B2	ｾﾝｻｰ, ｳｫｰﾀｰﾃﾝﾌﾟ (A) ·····	0.6
		・適用条件:'12-ﾓﾃﾞﾙ	

見出番号	部品番号	部品名	希望小売価格	使用個数 WW125EX2 A	C	D	E	適用号機 初号機	終号機	タイプ
17	91307-PK2-005	Oﾘﾝｸﾞ 9.5X1.5(ﾎﾝﾀﾞｷｶｷ) ·	100	1	–	–	–			
	91307-PLC-004	Oﾘﾝｸﾞ 9.5X1.9(ﾏﾂｼﾀ) ····	110	–	1	1	1			
18	90035-KWN-900	ﾎﾞﾙﾄ, ｽﾀｯﾄﾞ 8X20 ·····	190	2	–	–	–			
	90004-KGF-910	ﾎﾞﾙﾄ, ｽﾀｯﾄﾞ 7X17 ·····	170	–	2	2	2			
19	93404-06012-00	ﾎﾞﾙﾄﾜｯｼｬｰ, 6X12 ·····	35	1	1	1	1			
20	94030-08280	ﾅｯﾄ, 6ｶｸ 8MM ·····	30	4	4	4	4			
21	94301-10160	ﾉｯｸﾋﾟﾝ 10X16 ·····	70	2	2	2	2			
22	95701-06012-00	ﾎﾞﾙﾄ, ﾌﾗﾝｼﾞ 6X12 ·····	35	1	–	–	–			
23	95701-06035-00	ﾎﾞﾙﾄ, ﾌﾗﾝｼﾞ 6X35 ·····	40	2	–	–	–			
24	95701-06095-00	ﾎﾞﾙﾄ, ﾌﾗﾝｼﾞ 6X95 ·····	60	2	2	2	2			
25	17111-KWN-710	ﾊﾟｲﾌﾟ, ｲﾝﾚｯﾄ ·····	2,620	–	1	1	1			
26	17120-KWN-710	ｽﾃｰCOMP., ﾌｭｰｴﾙﾎｰｽ ·····	560	–	1	1	1			
27	17219-KWN-710	ｸﾗﾝﾊﾟｰ, ﾌﾟﾘｰｻﾞｰﾁｭｰﾌﾞ ····	300	–	1	1	1			
28	95701-06014-00	ﾎﾞﾙﾄ, ﾌﾗﾝｼﾞ 6X14 ·····	35	–	2	2	2			
29	95701-06040-00	ﾎﾞﾙﾄ, ﾌﾗﾝｼﾞ 6X40 ·····	40	–	2	2	2			

www.impex-jp.com

カムシャフト / バルブ

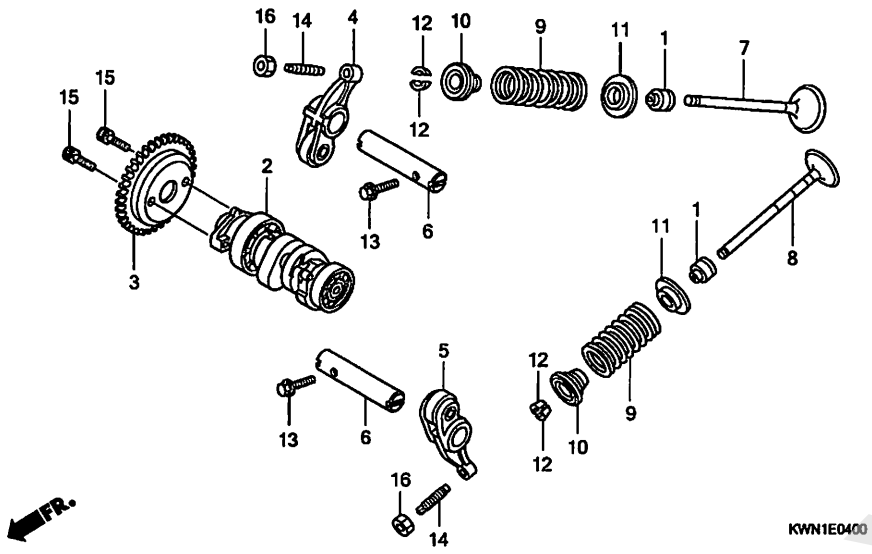

見出番号	LON	(関連見出番号) 整備項目	FRT
2	111118	ｶﾑｼｬﾌﾄ ・・・・・・・・・・・・・・・・・・・・・・	4.6
		・含む:ﾊﾞﾙﾌﾞ調整	
3	1111Q4	ｽﾌﾟﾛｹｯﾄ,ｶﾑ ・・・・・・・・・・・・・・・・・・	3.6
4		(6)	
	1111K8	ｱｰﾑ,ｲﾝﾃｰｸﾊﾞﾙﾌﾞﾛｯｶｰ(1個) ・・・・・・	4.5
		・含む:ﾊﾞﾙﾌﾞ調整	
5		(6)	
	1111K9	ｱｰﾑ,ｴｷｿﾞｰｽﾄﾊﾞﾙﾌﾞﾛｯｶｰ(1個) ・・・・	4.5
		・含む:ﾊﾞﾙﾌﾞ調整	
	1111L8	ｱｰﾑ,ﾊﾞﾙﾌﾞﾛｯｶｰ :1台分 ・・・・・・・・・	4.5
		・含む:ﾊﾞﾙﾌﾞ調整	
7	1111N0	ﾊﾞﾙﾌﾞ,ｲﾝﾃｰｸ(1本) ・・・・・・・・・・・・・	4.8
		・含む:ﾊﾞﾙﾌﾞｼｰﾄ修正	
	1111BJ	ﾊﾞﾙﾌﾞ,ｲﾝﾃｰｸ(1本) (A) ・・・・・・・・・	4.7
		・含む:ｴﾝｼﾞﾝ脱着	
		・含む:ﾊﾞﾙﾌﾞｼｰﾄ修正	
		・適用条件:'12-ﾓﾃﾞﾙ	
8	1111N1	ﾊﾞﾙﾌﾞ,ｴｷｿﾞｰｽﾄ(1本) ・・・・・・・・・・・	4.8
		・含む:ﾊﾞﾙﾌﾞｼｰﾄ修正	
	1111BK	ﾊﾞﾙﾌﾞ,ｴｷｿﾞｰｽﾄ(1本) (A) ・・・・・・・	4.7
		・含む:ｴﾝｼﾞﾝ脱着	
		・含む:ﾊﾞﾙﾌﾞｼｰﾄ修正	
		・適用条件:'12-ﾓﾃﾞﾙ	
	1111P0	ﾊﾞﾙﾌﾞ :1台分 ・・・・・・・・・・・・・・・・・	5.0
+		・含む:ﾊﾞﾙﾌﾞｼｰﾄ修正	

見出番号	部品番号	部品名	希望小売価格	使用個数 WW125EX2 A	C	D	E	適用号機 初号機	終号機	タイプ
1	12209-GB4-681	ｼｰﾙ,ﾊﾞﾙﾌﾞｽﾃﾑ(NOK) ・・・・・・	350	2	2	2	2			
	12209-GB4-682	ｼｰﾙ,ﾊﾞﾙﾌﾞｽﾃﾑ(ｱﾗｲ) ・・・・・・	450	2	2	2	2			
2	14100-KWN-900	ｶﾑｼｬﾌﾄCOMP. ・・・・・・・・・・・・	9,450	1	–	–	–			
	14100-KZR-600	・・・・・・・・・・・・・・・・・・・・・・	9,450	–	1	1	–			
	14100-KZR-601	・・・・・・・・・・・・・・・・・・・・・・	9,450	–	–	–	1			
3	14321-KWN-900	ｽﾌﾟﾛｹｯﾄ,ｶﾑ(34T) ・・・・・・・・	1,900	1	1	1	1			
4	14430-KWN-900	ｱｰﾑCOMP.,ｲﾝﾃｰｸﾊﾞﾙﾌﾞﾛｯｶｰ	4,160	1	–	–	–			
	14430-KZR-600	・・・・・・・・・・・・・・・・・・・・・・	4,160	–	1	1	1			
5	14440-KWN-900	ｱｰﾑCOMP.,ｴｷｿﾞｰｽﾄﾊﾞﾙﾌﾞﾛｯｶｰ	4,160	1	–	–	–			
	14440-KZR-600	・・・・・・・・・・・・・・・・・・・・・・	4,160	–	1	1	1			
6	14451-KWN-900	ｼｬﾌﾄ,ﾛｯｶｰｱｰﾑ ・・・・・・・・・・・	590	2	–	–	–			
	14451-KZR-600	・・・・・・・・・・・・・・・・・・・・・・	590	–	2	2	2			
7	14711-KWN-900	ﾊﾞﾙﾌﾞ,ｲﾝﾚｯﾄ ・・・・・・・・・・・・	1,970	1	1	1	1			
8	14721-KWN-900	ﾊﾞﾙﾌﾞ,ｴｷｿﾞｰｽﾄ ・・・・・・・・・・	3,230	1	1	1	1			
9	14751-KWN-900	ｽﾌﾟﾘﾝｸﾞ,ﾊﾞﾙﾌﾞ ・・・・・・・・・・	340	2	2	2	2			
10	14771-KWN-900	ﾘﾃｰﾅｰ,ﾊﾞﾙﾌﾞｽﾌﾟﾘﾝｸﾞ ・・・・・	490	2	2	2	2			
11	14775-KWN-900	ｼｰﾄ,ﾊﾞﾙﾌﾞｽﾌﾟﾘﾝｸﾞ ・・・・・・・	190	2	–	–	–			
	14775-KZR-600	・・・・・・・・・・・・・・・・・・・・・・	190	–	2	2	2			
12	14781-MA6-000	ｺｯﾀｰ,ﾊﾞﾙﾌﾞ ・・・・・・・・・・・・・	235	4	4	4	4			
13	90002-KWB-600	ﾎﾞﾙﾄ,ﾌﾗﾝｼﾞ 5X12 ・・・・・・・・	125	2	2	2	2			
14	90012-KWB-600	ｽｸﾘｭｰ,ﾀﾍﾟｯﾄｱｼﾞｬｽﾃｨﾝｸﾞ ・・	185	2	2	2	2			
15	90083-KVB-900	ﾎﾞﾙﾄ,ｿｹｯﾄｿｯｸ 5MM ・・・・・・・	140	2	2	2	2			
16	90206-001-000	ﾅｯﾄ,ﾀﾍﾟｯﾄｱｼﾞｬｽﾃｨﾝｸﾞ ・・・・	150	2	2	2	2			

www.impex-jp.com

カムシャフト / バルブ

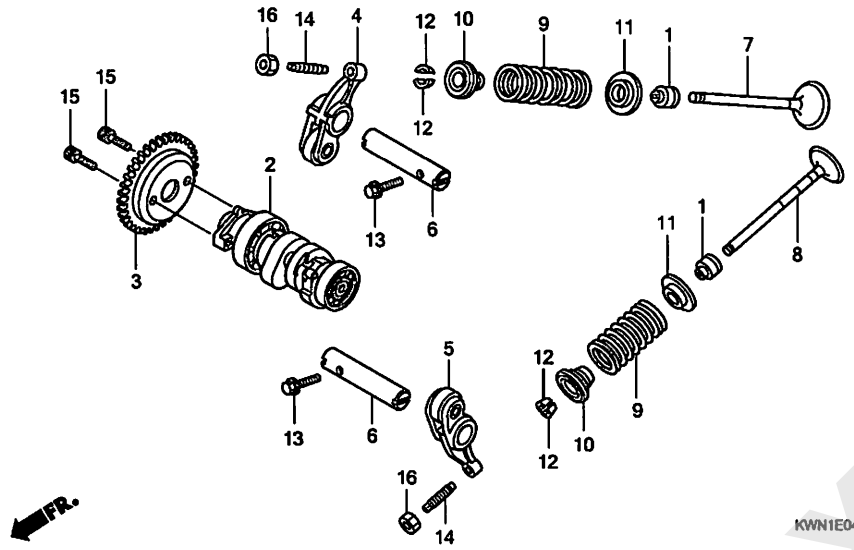

見出番号	LON	(関連見出番号) 整備項目	FRT
+ 8	1111BL	ﾊﾞﾙﾌﾞ(A) :1台分 ・・・・・・・・・・・・・	4.9
		・含む:ｴﾝｼﾞﾝ脱着	
		・含む:ﾊﾞﾙﾌﾞｼｰﾄ修正	
		・適用条件:'12-ﾓﾃﾞﾙ	
9		(1,10,11,12)	
	1111P2	ｲﾝﾃｰｸﾊﾞﾙﾌﾞｽﾌﾟﾘﾝｸﾞ/ｽﾃﾑｼｰﾙ(1個)	4.6
	1111BG	ｲﾝﾃｰｸﾊﾞﾙﾌﾞｽﾌﾟﾘﾝｸﾞ/ｽﾃﾑｼｰﾙ(1個) (A) ・・・・・・・・・・・・・・・・・・・・・・・・	4.5
		・含む:ｴﾝｼﾞﾝ脱着	
		・適用条件:'12-ﾓﾃﾞﾙ	
	1111P3	ｴｷｿﾞｰｽﾄﾊﾞﾙﾌﾞｽﾌﾟﾘﾝｸﾞ/ｽﾃﾑｼｰﾙ (1個) ・・・・・・・・・・・・・・・・・・・・・・・・	4.6
	1111BF	ｴｷｿﾞｰｽﾄﾊﾞﾙﾌﾞｽﾌﾟﾘﾝｸﾞ/ｽﾃﾑｼｰﾙ (1個) (A) ・・・・・・・・・・・・・・・・・・・・・	4.5
		・含む:ｴﾝｼﾞﾝ脱着	
		・適用条件:'12-ﾓﾃﾞﾙ	
	1111Q2	ﾊﾞﾙﾌﾞｽﾌﾟﾘﾝｸﾞ/ｽﾃﾑｼｰﾙ :1台分 ・・・	4.7
	1111BH	ﾊﾞﾙﾌﾞｽﾌﾟﾘﾝｸﾞ/ｽﾃﾑｼｰﾙ(A) :1台分	4.6
		・含む:ｴﾝｼﾞﾝ脱着	
		・適用条件:'12-ﾓﾃﾞﾙ	

www.impex-jp.com

E-5 カムチェン / テンショナー

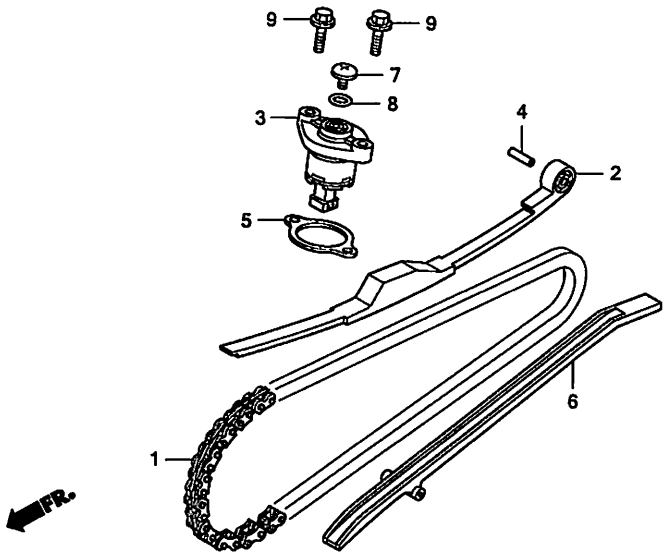

見出番号	LON	(関連見出番号) 整備項目	FRT
1	110140	チェーン, カム	4.9
	1101N8	チェーン, カム(A) ・含む:エンジン脱着 ・適用条件:'12-モデル	4.8
2	111130	テンショナー, カムチェーン	4.9
	1111AE	テンショナー, カムチェーン(A) ・含む:エンジン脱着 ・適用条件:'12-モデル	4.8
3		(5)	
	111133	リフター, テンショナー	1.1
6	111139	ガイド, カムチェーン	4.4
	1111BP	ガイド, カムチェーン(A) ・含む:エンジン脱着 ・適用条件:'12-モデル	4.3

見出番号	部品番号	部品名	希望小売価格	使用個数 WW125EX2 A	C	D	E	適用号機 初号機	終号機	タイプ
1	14401-KSS-931	チエン, カム(92L)(ダイド-)	2,790	1	1	1	1			
2	14510-KWN-900	テンショナー, カムチエン	2,300	1	-	-	-			
	14510-KZR-600	テンショナーASSY., カムチエン	2,300	-	1	1	1			
3	14520-KVY-901	リフターASSY., テンショナー (ニツポンハツジヨウ)	3,660	1	-	-	-			
	14520-KZR-601	リフターASSY., テンショナー	3,660	-	1	1	-			
	14520-KZR-602		3,660	-	-	-	1			
4	14531-KWN-900	ピボツト, カムチエンテンショナー	250	1	-	-	-			
	14531-KZR-600		250	-	1	1	1			
5	14560-KCW-851	ガスケツト, テンショナーリフター	280	1	-	-	-			
	14560-KZR-600		280	-	1	1	1			
6	14611-KWN-900	ガイド, カムチエン	870	1	1	1	1			
7	90005-KY7-000	スクリユー, パン 6X6	115	1	1	1	1			
8	91306-MG3-000	Oリング 1.5X9.5	145	1	1	1	1			
9	95701-06022-00	ボルト, フランジ 6X22	40	2	2	2	2			

www.impex-jp.com

シリンダー

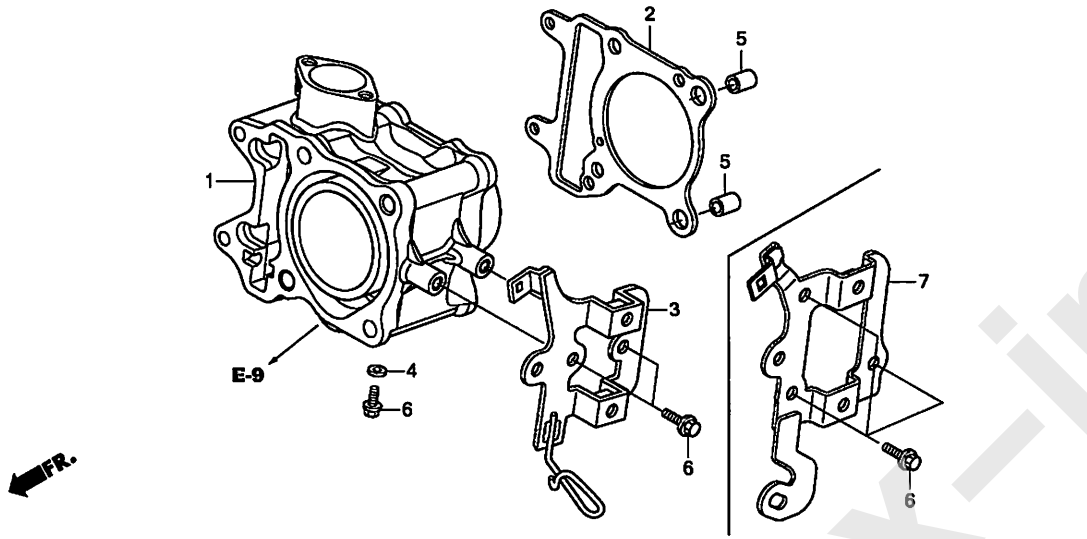

見出番号	LON	(関連見出番号) 整備項目	FRT
1	1111A5	シリンダー	4.8
	1111BR	シリンダー(A) ・含む:エンジン脱着 ・適用条件:'12-モデル	4.7
2	111102	ガスケット,シリンダー	4.7
	1111BQ	ガスケット,シリンダー(A) ・含む:エンジン脱着 ・適用条件:'12-モデル	4.6
3	6141C2	ステー,イグニッションコイル (7)	0.3

見出番号	部品番号	部品名	希望小売価格	使用個数 WW125EX2 A	C	D	E	適用号機 初号機	終号機	タイプ
1	12100-KWN-900	シリンダ-COMP.	15,600	1	–	–	–			
	12100-KZR-600		15,600	–	1	1	1			
2	12191-KWN-900	ガスケット,シリンダー	310	1	–	–	–			
	12191-KZR-600		310	–	1	1	1			
3	30515-KWN-900	ステーCOMP.,イグニッションコイル	1,540	1	–	–	–			
4	90463-ML7-000	ワッシャー,シーリング 6.5MM	125	1	1	1	1			
5	94301-10160	ノックピン 10X16	70	2	2	2	2			
6	95701-06014-00	ボルト,フランジ 6X14	35	3	4	4	4			
7	30515-KWN-710	ステーCOMP.,イグニッションコイル	1,370	–	1	1	1			

www.inpex-jp.com

A.C.G. スターター

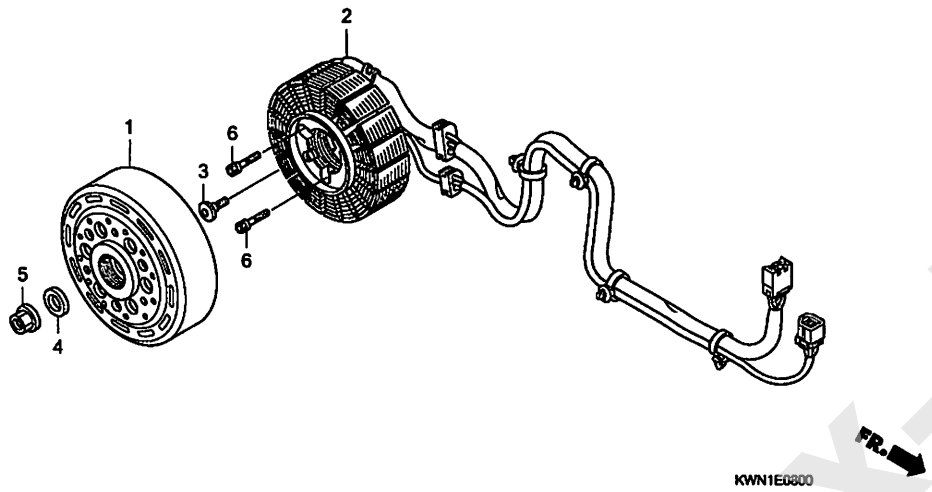

見出番号	LON	(関連見出番号) 整備項目	FRT
1	613105	ローター/フライホイール	0.9
2	6131A3	ステーター	2.4

見出番号	部品番号	部品名	希望小売価格	使用個数 WW125EX2 A	C	D	E	適用号機 初号機	終号機	タイプ
1	31210-KWN-701	フライホイールCOMP.(ミツバ)	15,800	1	–	–	–			
	31210-KWN-711		15,800	–	1	1	1			
2	31220-KWN-701	ステーターCOMP.(ミツバ)	14,800	1	–	–	–			
	31220-KWN-711		14,800	–	1	1	1			
3	90001-KWR-000	ボルト,ソケット 6X18	205	1	1	1	1			
4	90439-SB2-010	ワッシャー,スペシャル 24X12X2.3	320	1	–	–	–			
	90439-KWZ-900	ワッシャー 12X24X2.3	175	–	1	1	1			
5	94050-12000	ナット,フランジ 12MM	55	1	1	1	1			
6	96700-06025-00	ボルト,ソケット 6X25	50	3	3	3	3			

www.impex-jp.com

ウォーターポンプ

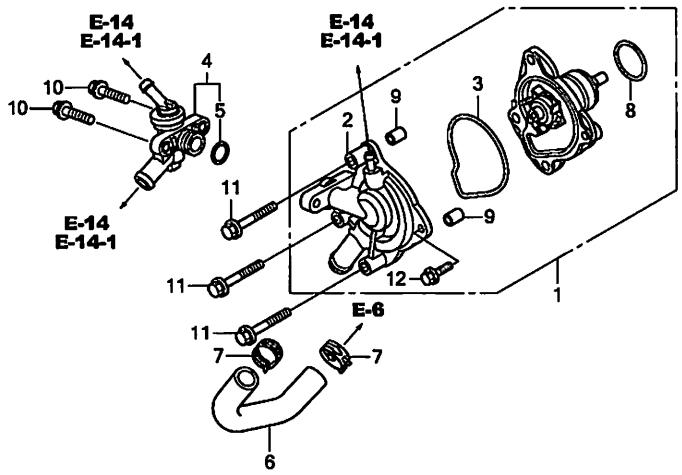

見出番号	LON	(関連見出番号) 整備項目	FRT
1	114103	ポンプ ASSY., ウォーター	0.8
2	1141B0	カバー, ウォーターポンプ	0.8
3	1141B1	ガスケット, ウォーターポンプカバー	0.8
4	114116	サーモスタット	0.8
	1141K2	サーモスタット(A)	0.9
		・適用条件:'12モデル	
6	114132	ホースC, ウォーター	0.5

見出番号	部品番号	部品名	希望小売価格	使用個数 WW125EX2 A	C	D	E	適用号機 初号機	終号機	タイプ
1	19200-KWN-900	ポンプ ASSY., ウオーター	10,000	1	–	–	–			
	19200-KWN-901		10,000	–	1	1	1			
2	19220-KWN-900	カバ-COMP., ウオーターポンプ	3,300	1	–	–	–			
	19220-KWN-901		3,300	–	1	1	1			
3	19226-KWN-900	ガスケット, ウオーターポンプカバー	225	1	1	1	1			
4	19300-KWN-901	サーモスタットASSY.	3,480	1	1	1	1			
5	19381-KWN-900	Oリング	130	1	1	1	1			
6	19503-KWN-900	ホースC, ウオーター	480	1	1	1	1			
7	90701-KWN-901	クランプ, ウオーターホース 24MM	300	2	2	2	2			
8	91302-KWN-900	Oリング 34X2	150	1	1	1	1			
9	94301-08100	ノックピン 8X10	60	2	2	2	2			
10	95701-06022-00	ボルト, フランジ 6X22	40	2	2	2	2			
11	95701-06040-00	ボルト, フランジ 6X40	40	3	3	3	3			
12	96001-06016-00	ボルト, フランジ 6X16	40	1	1	1	1			

www.impex-jp.com

E-11 オイルポンプ

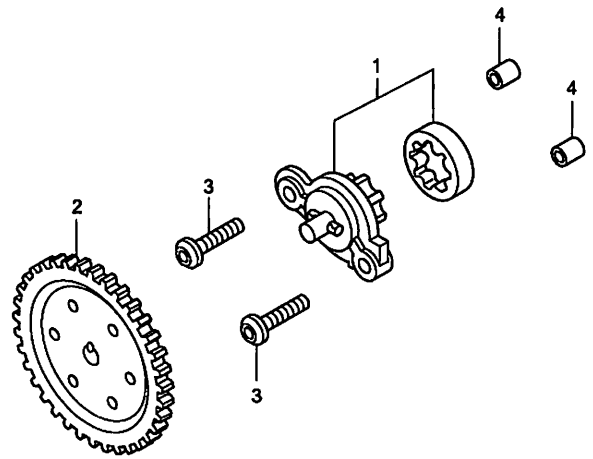

見出番号	LON	(関連見出番号) 整備項目	FRT
1	113105	ﾎﾟﾝﾌﾟ ASSY., ｵｲﾙ ·····	1.3
2	1131C4	ｷﾞﾔｰ, ｵｲﾙﾎﾟﾝﾌﾟﾄﾞﾘﾌﾞﾝ ·····	1.2

見出番号	部品番号	部品名	希望小売価格	使用個数 WW125EX2 A	C	D	E	適用号機 初号機	終号機	タイプ
1	15010-KWN-900	ﾎﾟﾝﾌﾟｾｯﾄ, ｵｲﾙ ·····	2,560	1	1	1	1			
2	15133-KWN-900	ｷﾞﾔｰ, ｵｲﾙﾎﾟﾝﾌﾟﾄﾞﾘﾌﾞﾝ(35T)	1,190	1	1	1	1			
3	90003-KWN-900	ﾎﾞﾙﾄ, ｽﾍﾟｼｬﾙ 6X23.5 ·····	160	2	2	2	2			
4	94301-08100	ﾉｯｸﾋﾟﾝ 8X10 ·····	60	2	2	2	2			

www.impex-jp.com

L. サイドカバー

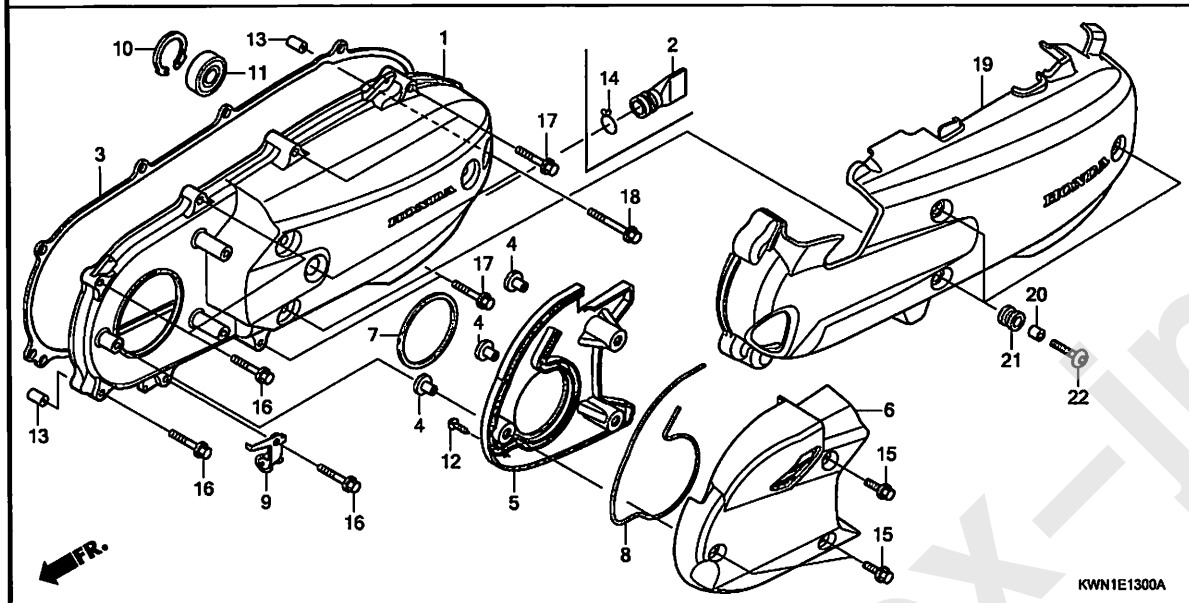

見出番号	LON	(関連見出番号) 整備項目	FRT
1	1101A6	カバー, クランクケース :レフト	0.5
3	1101A3	ガスケット, クランクケースカバー :レフト	0.3
6		(5, 7, 8)	
	1101H4	ダクト, ベルトカバー	0.3
11	2101H8	ベアリング, ドライブシャフト :レフトカバー側	0.5
19	1101P2	カバー, クランクケースアウター :レフト	0.2

見出番号	部品番号	部品名	希望小売価格	使用個数 A	C	D	E	適用号機 初号機	終号機	タイプ
				WW125EX2						
1	11340-KWN-700	カバー-COMP., L. サイド	11,200	1	–	–	–			
	11341-KWN-710	カバー, L. サイド	11,200	–	1	1	–			
	11341-KWN-C00		11,200	–	–	–	1			
2	11343-KVG-900	チューブ, ドレン	190	1	–	–	–			
3	11395-KWN-900	ガスケット, L. カバー	1,270	1	–	–	–			
	11395-KZR-600		1,270	–	1	1	1			
4	19416-KEY-900	カラー	130	3	3	3	3			
5	19641-KWN-900	ダクト, L. カバー	1,030	1	–	–	–			
	19641-KWN-710		1,030	–	1	1	1			
6	19642-KWN-900	キャップ, L. カバー	1,220	1	–	–	–			
	19642-KWN-710		1,220	–	1	1	1			
7	19645-KWN-900	シール, ベルトカバーダクト	140	1	1	1	1			
8	19649-KWN-900	シール, L. カバーダクト	190	1	–	–	–			
	19649-KWN-710		190	–	1	1	1			
9	43455-KWN-900	クランパ-B, リヤーブレーキケーブル	290	1	1	1	1			
10	90652-KVB-900	サークリップ, インターナル 32MM	130	1	1	1	1			
11	91005-KVB-900	ベアリング COMP. (6002UU) (NTN)	850	1	1	1	1			
12	93903-24480	スクリュー, タッピング 4X16	25	1	1	1	1			
13	94301-08140	ノックピン 8X14	60	2	2	2	2			
14	95002-80000	クリップ, チューブ (C12)	30	1	–	–	–			
15	96001-06018-07	ボルト, フランジ 6X18	40	3	3	3	3			
16	96001-06028-00	ボルト, フランジ 6X28	50	4	4	4	4			
17	96001-06040-00	ボルト, フランジ 6X40	50	4	4	4	4			
18	96001-06065-00	ボルト, フランジ 6X65	60	2	2	2	2			
19	11350-KWN-700	カバー-COMP., L. サイドアウター	3,390	1	–	–	–			
	11350-KWN-710		3,390	–	1	1	–			

www.inpex-jp.com

L. サイドカバー

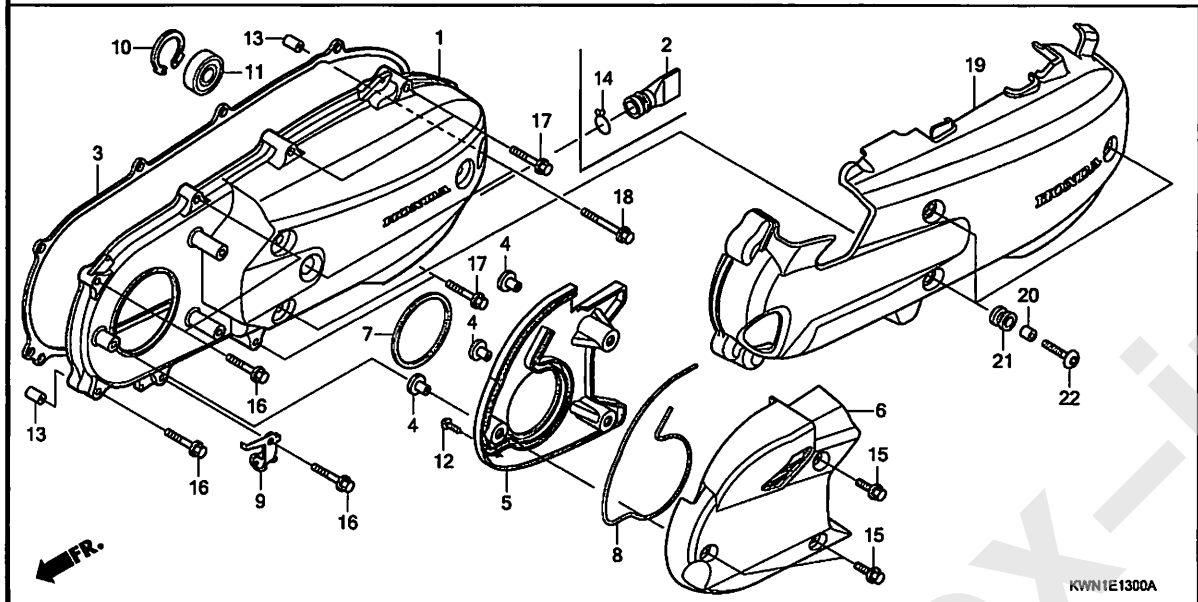

見出番号	部品番号	部品名	希望小売価格	使用個数 WW125EX2 A	C	D	E	適用号機 初号機	終号機	タイプ
20	11355-KWN-700	カラー, L. サイドアウターカバー ・・・・・	180	3	3	3	–			
21	11356-KWN-700	ラバー, L. サイドアウターカバー ・・・・	150	3	3	3	–			
22	90085-MAJ-A20	ボルト, スペシャル 6X22 ・・・・・・・	145	3	3	3	–			

www.impex-jp.com

ラジエター (WW125EX2A)

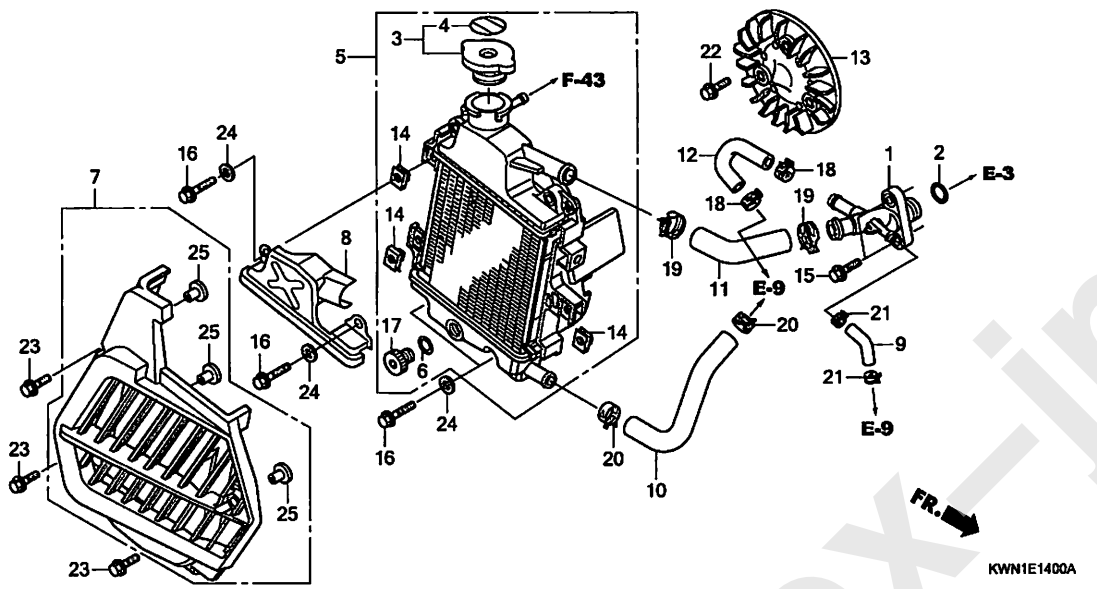

見出番号	LON	(関連見出番号) 整備項目	FRT
1	1151L2	ジョイント, 3ウェイホース	1.4
3	1151B8	キャップ, ラジエター	0.1
5	1151C3	ラジエター	0.6
7	115115	カバー, ラジエター	0.1
9	1141H9	チューブ, エアーブリーザー	1.1
10	114130	ホースA, ウォーター	0.5
11	114131	ホースB, ウォーター	0.7
12	1141B4	ホース, ウォーターバイパス	1.3
13	1151A6	ファン, クーリング	0.6

見出番号	部品番号	部品名	希望小売価格	使用個数 WW125EX2 A	C	D	E	適用号機 初号機	終号機	タイプ
1	12206-KWN-900	ジョイントCOMP., ウオーターホース	1,380	1	–	–	–			
2	12207-KWN-900	Oリング 15.4X2	130	1	–	–	–			
3	19037-GEE-710	キャップ COMP., ラジエター	1,910	1	–	–	–			
4	19046-PAA-A00	ラベル, ラジエターキャップ	105	1	–	–	–			
5	19100-KWN-700	ラジエターASSY.	11,700	1	–	–	–			
6	19109-GET-003	シール, ドレン	170	1	–	–	–			
7	19150-KWN-700	カバーCOMP., ラジエター	1,640	1	–	–	–			
8	19161-KWN-900	カバー, ラジエタートップ	1,470	1	–	–	–			
9	19332-KWN-900	チューブ, エアーブリーザー	110	1	–	–	–			
10	19501-KWN-900	ホースA, ウオーター	480	1	–	–	–			
11	19502-KWN-900	ホースB, ウオーター	450	1	–	–	–			
12	19504-KWN-900	ホース, バイパス	380	1	–	–	–			
13	19510-KWN-700	ファンCOMP., クーリング	1,320	1	–	–	–			
14	84601-HA7-670	ナット, フエンダーセツテイング	300	3	–	–	–			
15	90004-GHB-660	ボルト, フランジ 6X22 (NSHF)	125	2	–	–	–			
16	96001-06025-00	ボルト, フランジ 6X25	50	4	–	–	–			
17	90103-GET-003	ボルト, ドレン	330	1	–	–	–			
18	90678-MR1-690	クリツプ, ホース	140	2	–	–	–			
19	90701-KWN-901	クランプ, ウオーターホース 24MM	300	2	–	–	–			
20	90701-MF5-003	クランプ, ウオーターホース 21MM	280	2	–	–	–			
21	95002-41050-08	クランプ, チューブ (D10.5)	50	2	–	–	–			
22	95701-06016-00	ボルト, フランジ 6X16	35	3	–	–	–			
23	96001-06016-07	ボルト, フランジ 6X16	40	3	–	–	–			
24	90583-KVB-900	ワッシャー, プレイン 6MM	130	4	–	–	–			
25	19416-KEY-900	カラー	130	3	–	–	–			

www.impex-jp.com

E-14-1 ラジエター (WW125EX2C, D, E)

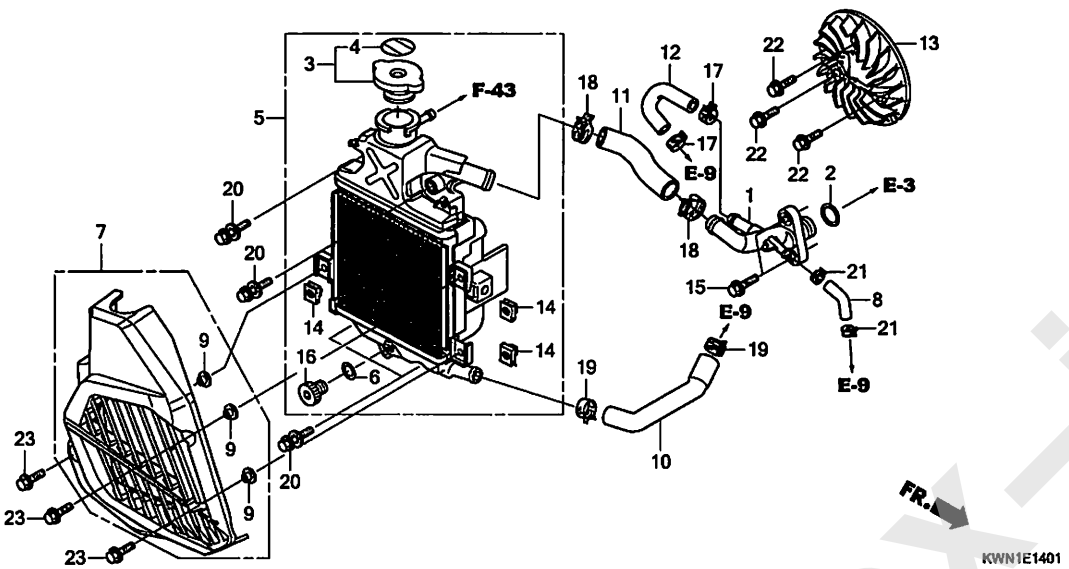

見出番号	LON	(関連見出番号) 整備項目	FRT
1	1151L2	ジョイント, 3ウェイホース	1.4
3	1151B8	キャップ, ラジエター	0.1
5	1151C3	ラジエター	0.6
7	115115	カバー, ラジエター	0.1
8	1141H9	チューブ, エアーブリーザー	1.1
10	114130	ホースA, ウォーター	0.5
11	114131	ホースB, ウォーター	0.7
12	1141B4	ホース, ウォーターバイパス	1.3
13	1151A6	ファン, クーリング	0.6

見出番号	部品番号	部品名	希望小売価格	使用個数 WW125EX2 A	C	D	E	適用号機 初号機	終号機	タイプ
1	12206-KZR-600	ジョイントCOMP., ウオーターホース	1,380	–	1	1	1			
2	12207-KWN-900	Oリング 15.4X2	130	–	1	1	1			
3	19037-GEE-710	キャップ COMP., ラジエター	1,910	–	1	1	1			
4	19046-PAA-A00	ラベル, ラジエターキャップ	105	–	1	1	1			
5	19100-KWN-711	ラジエターASSY.	12,500	–	1	1	1			
6	19109-GET-003	シール, ドレン	170	–	1	1	1			
7	19150-KWN-711	カバーCOMP., ラジエター	1,500	–	1	1	–			
	19150-KWN-781		1,500	–	–	–	1			
8	19332-KWN-900	チューブ, エアーブリーザー	110	–	1	1	1			
9	19416-KEY-900	カラー	130	–	3	3	3			
10	19501-KZR-600	ホースA, ウオーター	480	–	1	1	1			
11	19502-KZR-600	ホースB, ウオーター	450	–	1	1	1			
12	19504-KZR-600	ホース, バイパス	380	–	1	1	1			
13	19510-KZR-600	ファンCOMP., クーリング	1,550	–	1	1	–			
	19510-KZR-700		1,550	–	–	–	1			
14	84601-HA7-670	ナット, フエンダーセッテイング	300	–	3	3	3			
15	90004-GHB-660	ボルト, フランジ 6X22(NSHF)	125	–	2	2	2			
16	90103-GET-003	ボルト, ドレン	330	–	1	1	1			
17	90678-MR1-690	クリップ, ホース	140	–	2	2	2			
18	90701-KWN-901	クランプ, ウオーターホース 24MM	300	–	2	2	2			
19	90701-MF5-003	クランプ, ウオーターホース 21MM	280	–	2	2	2			
20	93401-06025-08	ボルトワッシャー, 6X25	40	–	4	4	4			
21	95002-41050-08	クランプ, チューブ(D10.5)	50	–	2	2	2			
22	95701-06016-00	ボルト, フランジ 6X16	35	–	3	3	3			
23	96001-06016-07	ボルト, フランジ 6X16	40	–	3	3	3			

www.impex-jp.com

ドライブフェイス

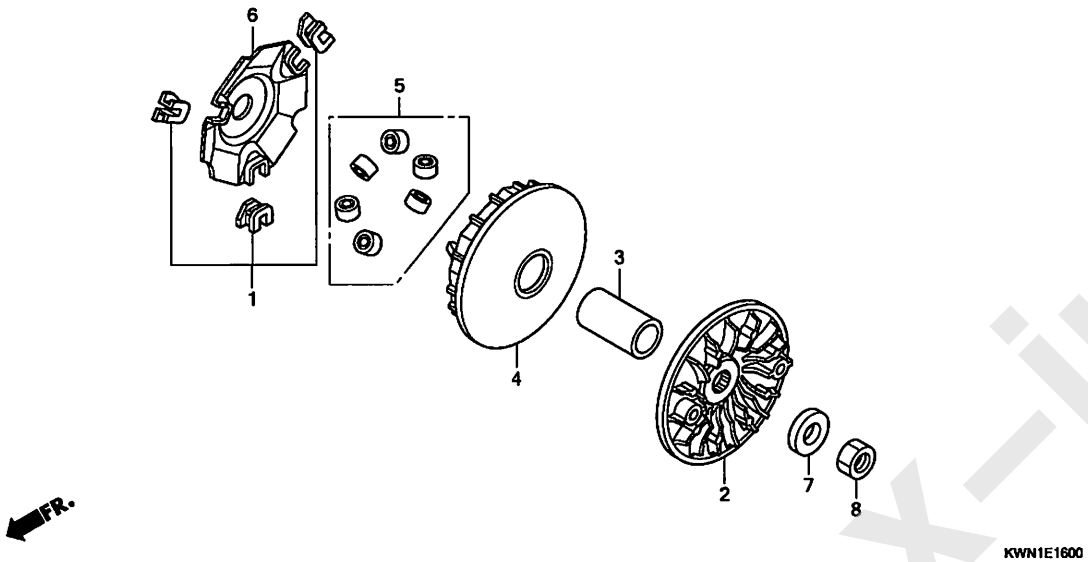

見出番号	LON	(関連見出番号) 整備項目	FRT
2	2111A0	フェイス,ドライブ ・・・・・・・・・・・・・・・・・・	0.5
4	2111A1	フェイス,ムーバブルドライブ ・・・・・・・・・・・・	0.5
5	(1,6)		
	2111A4	ローラー,ウェイト ・・・・・・・・・・・・・・・・・・	0.5

見出番号	部品番号	部品名	希望小売価格	使用個数 WW125EX2 A	C	D	E	適用号機 初号機	終号機	タイプ
1	22011-KWN-900	ビースセット,スライド ・・・・・・・・・・	610	1	1	1	1			
2	22102-KWN-900	フェイス,ドライブ ・・・・・・・・・・・・	2,360	1	–	–	–			
	22102-KZR-600	・・・・・・・・・・・・・・・・・・・・・・	2,360	–	1	1	1			
3	22105-KWN-900	ボス,ドライブフェイス ・・・・・・・・・	1,040	1	1	1	1			
4	22110-KWN-900	フェイスCOMP.,ムーバブルドライブ	4,580	1	–	–	–			
	22110-KZR-600	・・・・・・・・・・・・・・・・・・・・・・	4,580	–	1	1	–			
	22110-KZR-601	・・・・・・・・・・・・・・・・・・・・・・	4,580	–	–	–	1			
5	22123-KWN-900	ローラーセット,ウエイト ・・・・・・・・・・	1,040	1	–	–	–			
				–	1	1	–	--------	1115833	
	22123-KWN-710	・・・・・・・・・・・・・・・・・・・・・・	1,040	–	1	1	–	1115834	--------	
				–	–	–	1			
6	22131-KWN-900	プレート,ランプ ・・・・・・・・・・・・・	1,040	1	1	1	1			
7	90401-KWN-900	ワッシャー 15X29X7 ・・・・・・・・・・	540	1	1	1	1			
8	94030-14200	ナット,6カク 14MM ・・・・・・・・・・・	50	1	1	1	1			

www.inpex-jp.com

E-17 ドリブンフェイス

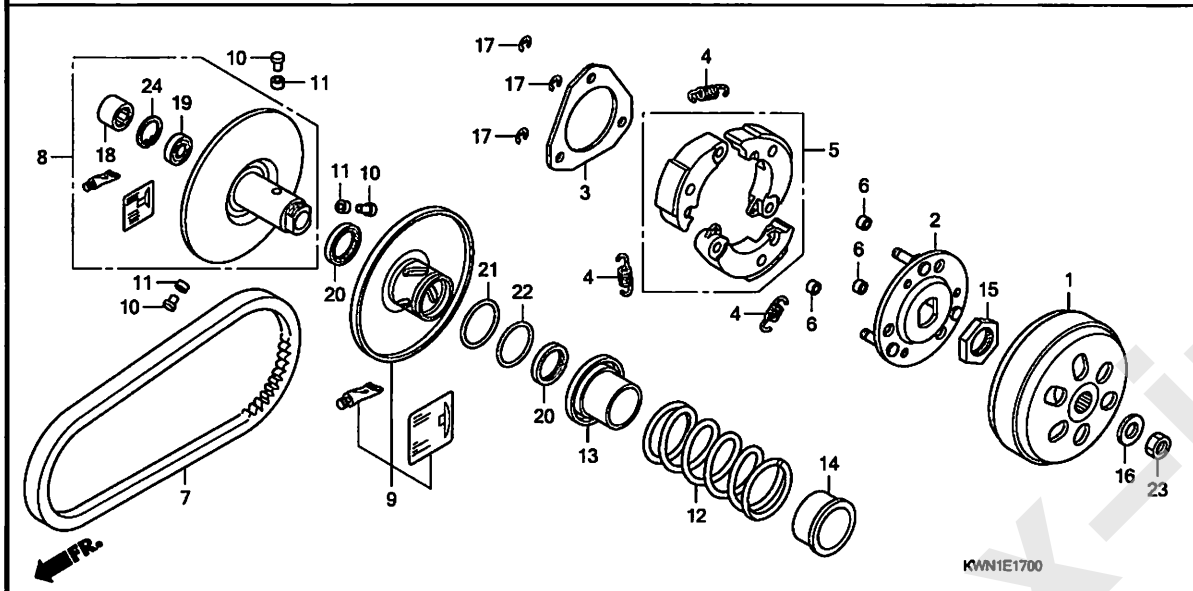

見出番号	LON	(関連見出番号) 整備項目	FRT
1	2121A0	ｱｳﾀｰ, ｸﾗｯﾁ	0.4
5		(2, 4)	
	2121A6	ｳｪｲﾄｾｯﾄ, ｸﾗｯﾁ	0.9
7	2111B2	ﾍﾞﾙﾄ, ﾄﾞﾗｲﾌﾞ	0.5
8		(10, 11, 13)	
	2111A2	ﾌｪｲｽ, ﾄﾞﾘﾌﾞﾝ	0.8
9		(20, 21, 22)	
	2111A3	ﾌｪｲｽ, ﾑｰﾊﾞﾌﾞﾙﾄﾞﾘﾌﾞﾝ	0.9
12		(14)	
	2111A7	ｽﾌﾟﾘﾝｸﾞ, ﾄﾞﾘﾌﾞﾝﾌｪｲｽ	0.7
18		(19)	
	2111A8	ﾍﾞｱﾘﾝｸﾞ, ﾄﾞﾘﾌﾞﾝﾌｪｲｽ	1.0
	2111A8A	-1個追加	0.1

見出番号	部品番号	部品名	希望小売価格	使用個数 WW125EX2 A	C	D	E	適用号機 初号機	終号機	タイプ
1	22100-KWN-900	ｱｳﾀｰCOMP., ｸﾗｯﾁ	4,300	1	1	1	1			
2	22350-KVB-900	ﾌﾟﾚｰﾄCOMP., ﾄﾞﾗｲﾌﾞ	2,560	1	1	1	1			
3	22361-KVB-900	ﾌﾟﾚｰﾄ, ｸﾗｯﾁｻｲﾄﾞ	750	1	1	1	1			
4	22401-KVB-900	ｽﾌﾟﾘﾝｸﾞ, ｸﾗｯﾁ	190	3	3	3	3			
5	22535-KWN-900	ｳｪｲﾄｾｯﾄ, ｸﾗｯﾁ	4,320	1	1	1	1			
6	22804-GB2-000	ﾗﾊﾞｰ, ｸﾗｯﾁﾀﾞﾝﾊﾟｰ	225	3	-	-	-			
	22804-148-000		140	-	3	3	3			
7	23100-KWN-901	ﾍﾞﾙﾄ, ﾄﾞﾗｲﾌﾞ	5,450	1	-	-	-			
	23100-KZR-601	ﾍﾞﾙﾄ, ﾄﾞﾗｲﾌﾞ(ﾊﾞﾝﾄﾞｰ)	5,450	-	1	1	-	--------	1115833	
	23100-KWN-711		5,450	-	1	1	-	1115834	--------	
				-	-	-	1			
8	23205-KWN-640	ﾌｪｲｽｾｯﾄ, ﾄﾞﾘﾌﾞﾝ	7,300	1	1	1	1			
9	23224-KWN-700	ﾌｪｲｽｾｯﾄ, ﾑｰﾊﾞﾌﾞﾙﾄﾞﾘﾌﾞﾝ	4,960	1	-	-	-			
	23224-KWN-710		4,960	-	1	1	1			
10	23225-KSY-900	ﾋﾟﾝ, ﾛｰﾗｰｶﾞｲﾄﾞ	150	3	3	3	3			
11	23226-KVB-900	ﾛｰﾗｰ, ｶﾞｲﾄﾞ	130	3	3	3	3			
12	23233-KWN-900	ｽﾌﾟﾘﾝｸﾞ, ﾄﾞﾘﾌﾞﾝﾌｪｲｽ	760	1	-	-	-			
	23233-KZR-600		760	-	1	1	-	--------	1115833	
	23233-KWN-710	ｽﾌﾟﾘﾝｸﾞ, ﾄﾞﾘﾌﾞﾝﾌｪｲｽ 27KGF	760	-	1	1	-	1115834	--------	
				-	-	-	1			
13	23237-KWN-900	ｶﾗｰ, ｼｰﾙ	520	1	1	1	1			
14	23238-KWN-900	ｶﾗｰ, ｽﾌﾟﾘﾝｸﾞ	510	1	-	-	-			
	23238-KZR-600		510	-	1	1	1			
15	90202-KN7-670	ﾅｯﾄ, ｽﾍﾟｼｬﾙ 28MM	260	1	1	1	1			
16	90441-GY6-940	ﾜｯｼｬｰ 12.2X29X2.5	235	1	1	1	1			
17	90605-166-720	ｻｰｸﾘｯﾌﾟ 7MM	125	3	3	3	3			

www.impex-jp.com

E-17 ドリブンフェイス

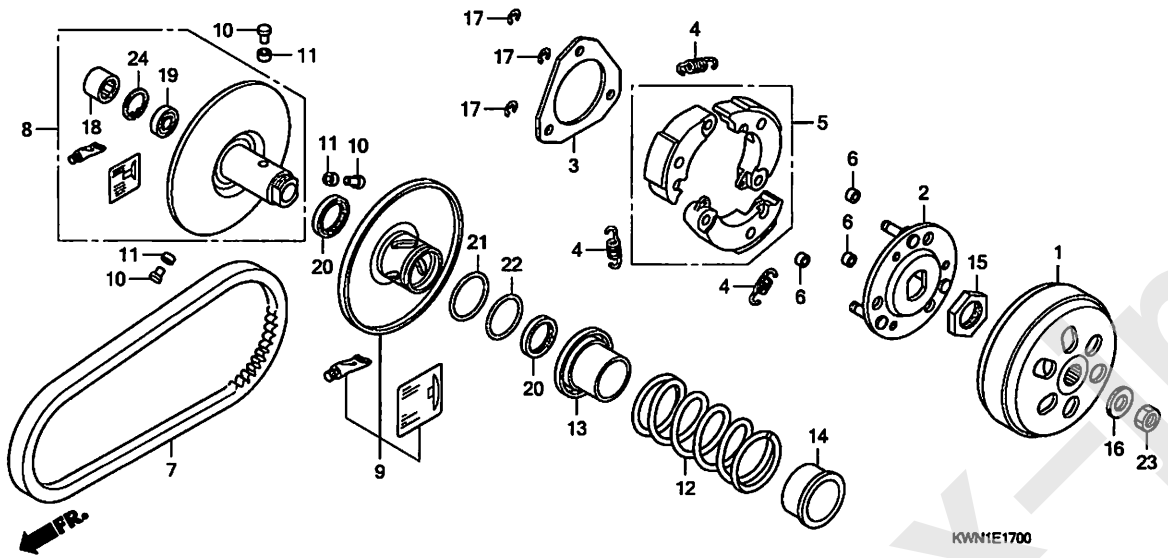

見出 番号	部品番号	部品名	希望小売価格	使用個数 WW125EX2 A	C	D	E	適用号機 初号機	終号機	タイプ
18	91001-KCW-003	ﾍﾞｱﾘﾝｸﾞ, ﾆｰﾄﾞﾙ 20X29X18 (NTN)	680	1	1	1	1			
	91109-KVY-901	ﾍﾞｱﾘﾝｸﾞ, ﾆｰﾄﾞﾙ 20X29X18 (SCHAEFFLER)	680	1	1	1	1			
19	91002-GA7-701	ﾍﾞｱﾘﾝｸﾞ, ﾗｼﾞｱﾙﾎﾞｰﾙ 6902U (NTN)	630	1	1	1	1			
	91009-KVY-961	ﾍﾞｱﾘﾝｸﾞ, ﾗｼﾞｱﾙﾎﾞｰﾙ 6902U (NSK)	640	1	1	1	1			
20	91211-KN7-671	ｼｰﾙ, ﾄﾞﾘﾌﾞﾝﾌｪｲｽ 34X41X4	330	2	2	2	2			
21	91351-GR1-000	Oﾘﾝｸﾞ 38.5X2	235	1	1	1	1			
22	91351-642-000	Oﾘﾝｸﾞ, ﾋﾞﾆｵﾝｷｬｯﾌﾟ	190	1	1	1	1			
23	94030-12200	ﾅｯﾄ, 6ｶｸ 12MM	40	1	1	1	1			
24	94520-28000	ｻｰｸﾘｯﾌﾟ, ｲﾝﾀｰﾅﾙ 28MM	55	1	1	1	1			

www.impex-jp.com

トランスミッション

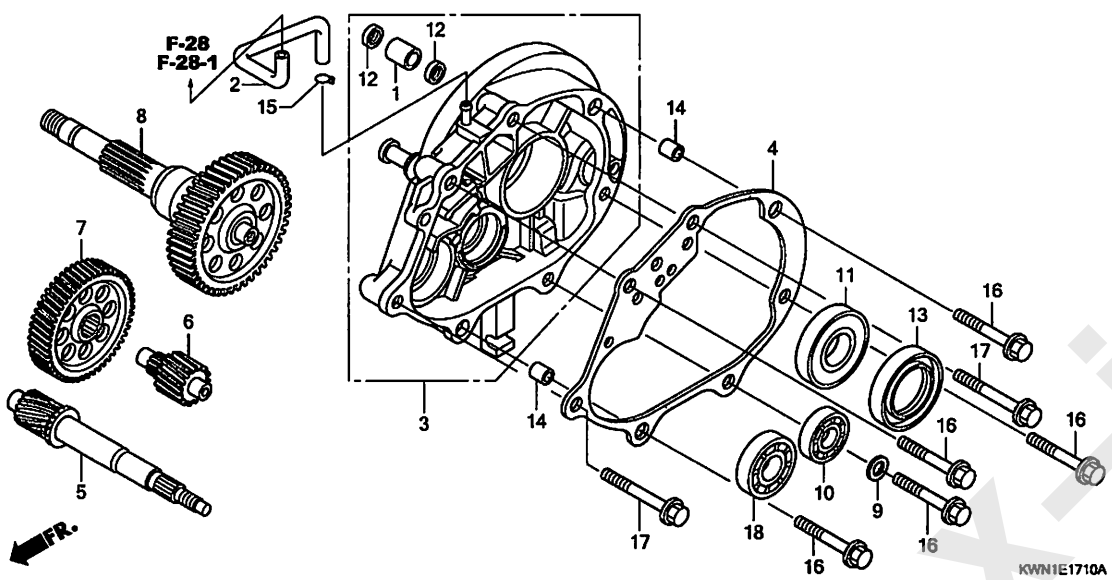

見出番号	LON	(関連見出番号) 整備項目	FRT
3	2101A2	ケース,トランスミッション	1.3
4	2101A3	ガスケット,トランスミッションケース	0.9
5	2101E9	シャフト,ドライブ	1.2
6	210142	カウンターシャフト,トランスミッション	0.9
7	2101A5	ギヤー,カウンター	0.9
8	210170	シャフト,ファイナルギヤー	0.9
10	2101C8	ベアリング,カウンターシャフト :ライト	1.1
	2101C9	ベアリング,カウンターシャフト :両側	1.2
11		(13)	
	2101E6	ベアリング,ファイナルギヤーシャフト :ライト	1.1
	2101J0	ベアリング,ファイナルギヤーシャフト :両側	1.2
18	2101F1	ベアリング,ドライブシャフト :ライト	1.1
	2101J1	ベアリング,ドライブシャフト :両側	1.3

見出番号	部品番号	部品名	希望小売価格	使用個数 WW125EX2 A	C	D	E	適用号機 初号機	終号機	タイプ
1	11204-KGF-900	スリーブ,リヤーブレーキカム	650	1	1	1	1			
2	11211-KWN-900	チューブ,ミッションブリーザー	205	1	–	–	–			
	11211-KZR-600		190	–	1	1	1			
3	21200-KWN-900	ケースCOMP.,トランスミッション	5,250	1	–	–	–			
	21200-KWN-710		5,250	–	1	1	1			
4	21395-KWN-900	ガスケット,トランスミッションケース	510	1	–	–	–			
	21395-KZR-600		510	–	1	1	1			
5	23411-KWN-900	シャフト,ドライブ(17T)	4,180	1	–	–	–			
	23411-KZR-600		4,180	–	1	1	1			
6	23421-KWN-900	カウンターシャフト(13T)	2,180	1	–	–	–			
	23421-KWN-710		2,180	–	1	1	1			
7	23422-KWN-900	ギヤー,カウンター(53T)	3,090	1	1	1	1			
8	23430-KWN-900	ギヤーCOMP.,ファイナル(47T)	7,050	1	–	–	–			
	23430-KWN-710		7,050	–	1	1	1			
9	90495-MN5-000	ワッシャー,シーリング 8MM	125	1	1	1	1			
10	91006-KWN-901	ベアリング,ラジアルボール 6201	720	1	–	–	–			
	91006-KZR-601	ベアリング,ラジアルボール 6201 (NTN)	600	–	1	1	1			
	91006-KZR-602	ベアリング,ラジアルボール 6201 (フジコシ)	600	–	1	1	1			
11	91009-KWN-901	ベアリング,ラジアルボール 6205 UU	840	1	1	1	1			
	91006-KAB-004	ベアリング,ラジアルボール 6205-2NSG	1,070	–	1	1	1			
12	91201-434-003	オイルシール, 14X20X3.2	255	2	2	2	2			
13	91204-KWN-900	オイルシール, 34X52X7	660	1	1	1	1			
14	94301-10120	ノックピン 10X12	70	2	2	2	2			
15	95002-50000	クリップ,チューブ(C9)	25	1	1	1	1			

www.impex-jp.com

トランスミッション

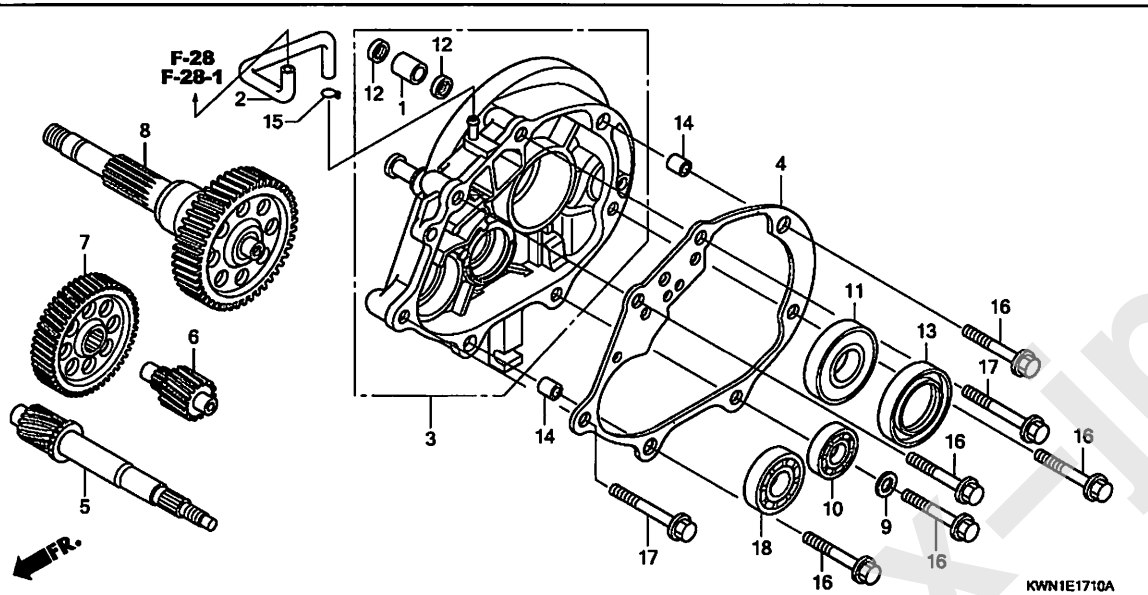

見出 番号	部品番号	部品名	希望小売価格	使用個数 WW125EX2 A	C	D	E	適用号機 初号機	終号機	タイプ
16	95701-08045-00	ボルト,フランジ 8X45 ・・・・・・・・	55	5	5	5	5			
17	95701-08055-00	ボルト,フランジ 8X55 ・・・・・・・・	55	2	2	2	2			
18	96100-62020-00	ベアリング,ラジアルボール 6202 ・	330	1	–	–	–			
	91004-KZR-601	ベアリング,ラジアルボール 6202 (NTN)	600	–	1	1	1			
	91004-KZR-602	ベアリング,ラジアルボール 6202 (フジコシ)	600	–	1	1	1			

www.impex-jp.com

R. クランクケース (WW125EX2A)

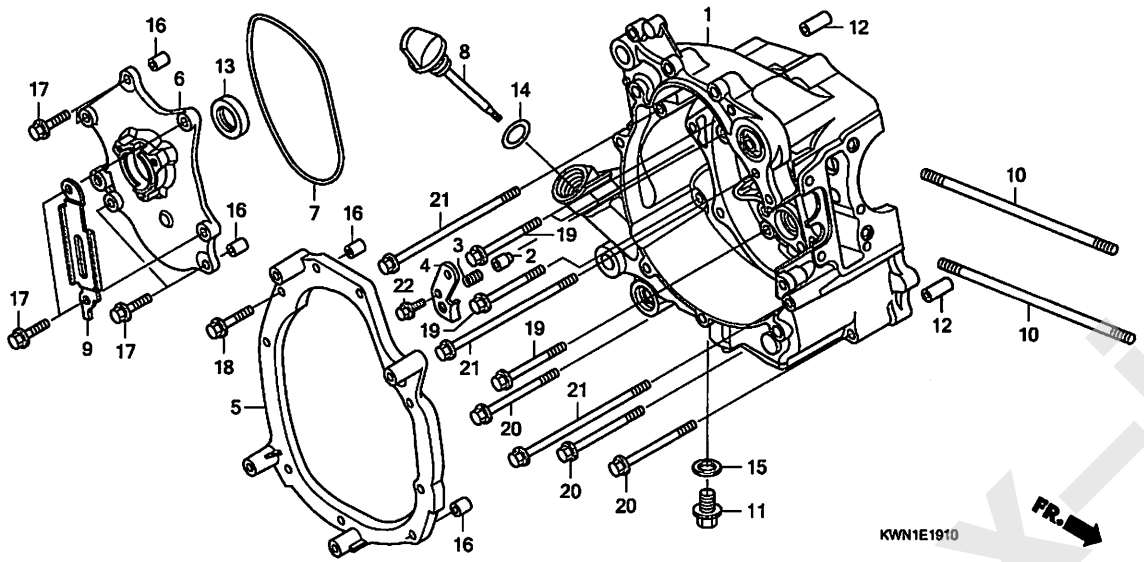

見出番号	LON	(関連見出番号) 整備項目	FRT
1	110120	クランクケース :ライト ・含む:エンジン脱着	5.6
	1101A2	クランクケース :両側 ・含む:エンジン脱着	6.7
5	1151N7	ホルダー, ラジエター	0.7
6	6131A4	ベース, ステーター	1.2
7	6131B5	Oリング, ステーターベース	1.1
13	110132	オイルシール, クランクシャフト :ライト	1.2
	1101H3	オイルシール, クランクシャフト :両側 ・含む:エンジン脱着	5.9

見出番号	部品番号	部品名	希望小売価格	使用個数 WW125EX2 A	C	D	E	適用号機 初号機	終号機	タイプ
1	11100-KWN-900	クランクケースCOMP., R.	13,900	1	–	–	–			
2	11114-KWN-900	プラグ, ベアリングプッシュ	350	1	–	–	–			
3	11116-KWN-900	スプリング, ベアリングプッシュ	170	1	–	–	–			
4	11117-KWN-901	プレート, ベアリングプッシュ	310	1	–	–	–			
5	11331-KWN-900	ホルダー, ラジエター	3,160	1	–	–	–			
6	11361-KWN-901	ベース, ステーター	2,870	1	–	–	–			
7	11363-KWN-900	ガスケット, ステーターベース	380	1	–	–	–			
8	15651-KWN-900	ゲージ, オイルレベル	540	1	–	–	–			
9	32961-KWN-900	クランバー, A.C.ジェネレーターコード	350	1	–	–	–			
10	90031-KWN-900	ボルトA, スタッド 8X200.5	510	2	–	–	–			
11	90131-883-000	ボルト, ドレンプラグ 12X15	140	1	–	–	–			
12	90702-KWN-900	ノックピン, スペシャル 6.3X10X30	160	2	–	–	–			
13	91201-KWN-901	オイルシール, 20.8X32X6	350	1	–	–	–			
14	91307-035-000	Oリング 18X3	235	1	–	–	–			
15	94109-12000	ワッシャー, ドレンプラグ 12MM	30	1	–	–	–			
16	94301-08100	ノックピン 8X10	60	4	–	–	–			
17	95701-06025-00	ボルト, フランジ 6X25	40	6	–	–	–			
18	95701-06028-00	ボルト, フランジ 6X28	40	9	–	–	–			
19	95701-06065-00	ボルト, フランジ 6X65	55	4	–	–	–			
20	95701-06080-00	ボルト, フランジ 6X80	55	3	–	–	–			
21	95701-06130-00	ボルト, フランジ 6X130	100	3	–	–	–			
22	96001-06016-00	ボルト, フランジ 6X16	40	1	–	–	–			

www.impex-jp.com

E-19-11 R. クランクケース (WW125EX2C, D, E)

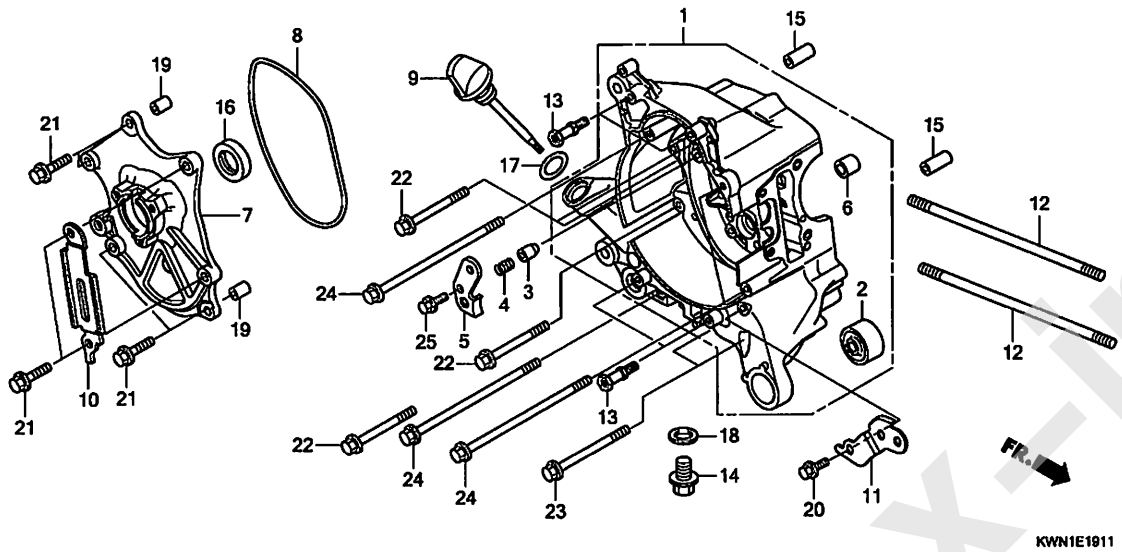

見出番号	LON	(関連見出番号) 整備項目	FRT
1	110120	クランクケース :ライト	5.6
		・含む:エンジン脱着	
	1101A2	クランクケース :両側	6.7
		・含む:エンジン脱着	
7	6131A4	ベース,ステーター	1.2
8	6131B5	Oリング,ステーターベース	1.1
16	110132	オイルシール,クランクシャフト :ライト	1.2
	1101H3	オイルシール,クランクシャフト :両側	5.9
		・含む:エンジン脱着	

見出番号	部品番号	部品名	希望小売価格	使用個数 WW125EX2 A	C	D	E	適用号機 初号機	終号機	タイプ
1	11100-KZR-601	クランクケースCOMP., R.	13,900	-	1	1	1			
2	11103-KVB-901	プツシュ,エンジンハンガーラバー (ホクシン)	490	-	1	1	1			
	11103-KVB-930	プツシュ,エンジンハンガーラバー	490	-	1	1	1			
3	11114-KWN-900	プラグ,ヘアリングプツシュ	350	-	1	1	1			
4	11116-KZR-600	スプリング,ヘアリングプツシュ	170	-	1	1	1			
5	11117-KWN-901	プレート,ヘアリングプツシュ	310	-	1	1	1			
6	11205-GBC-300	プツシュ,メインスタンド	295	-	1	1	1			
7	11361-KWN-901	ベース,ステーター	2,870	-	1	1	1			
8	11363-KWN-900	ガスケット,ステーターベース	380	-	1	1	1			
9	15651-KWN-900	ゲージ,オイルレベル	540	-	1	1	1			
10	32961-KWN-900	クランパー,A.C.ジエネレーターコード	350	-	1	1	1			
11	32962-KZR-600	ステー,エンジンハーネス	700	-	1	1	1			
12	90031-KWN-900	ボルトA,スタッド 8X200.5	510	-	2	2	2			
13	90036-KZR-600	ボルト,ラジエターディスタンス	420	-	4	4	4			
14	90131-883-000	ボルト,ドレンプラグ 12X15	140	-	1	1	1			
15	90702-KWN-900	ノックピン,スペシャル 6.3X10X30	160	-	2	2	2			
16	91201-KWN-901	オイルシール, 20.8X32X6	350	-	1	1	1			
17	91307-035-000	Oリング 18X3	235	-	1	1	1			
18	94109-12000	ワッシャー,ドレンプラグ 12MM	30	-	1	1	1			
19	94301-08100	ノックピン 8X10	60	-	2	2	2			
20	95701-06014-00	ボルト,フランジ 6X14	35	-	1	1	1			
21	95701-06025-00	ボルト,フランジ 6X25	40	-	6	6	6			
22	95701-06065-00	ボルト,フランジ 6X65	55	-	4	4	4			
23	95701-06080-00	ボルト,フランジ 6X80	55	-	2	2	2			

www.inpex-jp.com

R. クランクケース (WW125EX2C, D, E)

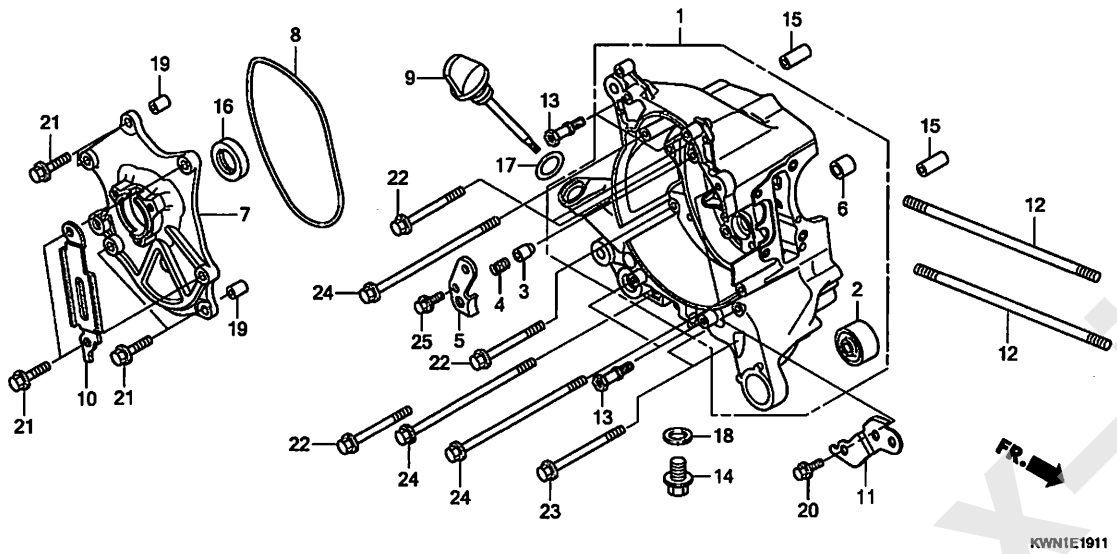

見出 番号	部品番号	部品名	希望小売価格	使用個数 WW125EX2 A	C	D	E	適用号機 初号機	終号機	タイプ
24	95701-06130-00	ﾎﾞﾙﾄ,ﾌﾗﾝｼﾞ 6X130 ·····	100	-	4	4	4			
25	96001-06016-00	ﾎﾞﾙﾄ,ﾌﾗﾝｼﾞ 6X16 ·····	40	-	1	1	1			

www.impex-jp.com

L. クランクケース (WW125EX2A)

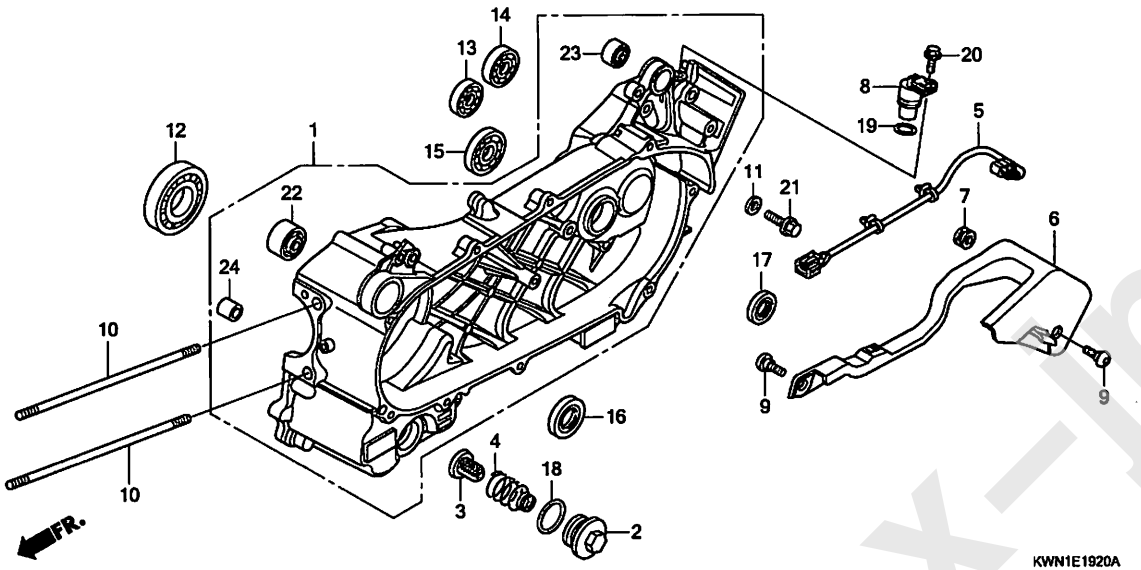

見出番号	LON	(関連見出番号) 整備項目	FRT
1	110115	クランクケース :レフト ・・・・・・・・・・・・・・・・	6.5
		・含む:エンジン脱着	
	1101A2	クランクケース :両側 ・・・・・・・・・・・・・・・・	6.7
		・含む:エンジン脱着	
3		(2, 4, 18)	
	1131B5	スクリーン, オイルフィルター ・・・・・・・・・・・・・・	0.2
5		(6)	
	6111A3	サブコード, スピードセンサー ・・・・・・・・・・・・	1.1
8	617197	センサー, ホイールスピード :リヤー ・・・・・・・・・	1.2
12	1101B6	ベアリング, クランクシャフト :レフト ・・・・・・・・	5.8
		・含む:エンジン脱着	
13	2101C7	ベアリング, カウンターシャフト :レフト ・・・・・・・	1.1
	2101C9	ベアリング, カウンターシャフト :両側 ・・・・・・	1.2
14	2101E5	ベアリング, ファイナルギヤーシャフト :レフト ・・・	1.1
	2101J0	ベアリング, ファイナルギヤーシャフト :両側 ・・	1.2
15	2101F0	ベアリング, ドライブシャフト :レフト ・・・・・・	1.2
	2101J1	ベアリング, ドライブシャフト :両側 ・・・・・	1.3
16	110131	オイルシール, クランクシャフト :レフト ・・・・・・・・	5.8
		・含む:エンジン脱着	
	1101H3	オイルシール, クランクシャフト :両側 ・・・・・・・・	5.9
		・含む:エンジン脱着	
17	2101E7	オイルシール, ドライブシャフト ・・・・・・・・・・・・	1.2

見出番号	部品番号	部品名	希望小売価格	使用個数 WW125EX2 A	C	D	E	適用号機 初号機	終号機	タイプ
1	11200-KWN-901	クランクケースCOMP., L. ・・・・・・・	25,000	1	–	–	–			
2	12361-035-000	キャップ, タペットアジャスティングホール	290	1	–	–	–			
3	15421-KPL-900	スクリーン, オイルフイルター ・・・・・・・・・	380	1	–	–	–			
4	15426-KVB-900	スプリング, オイルフィルタースクリーン ・・	235	1	–	–	–			
5	32105-KWN-900	サブコード, スピードセンサー ・・・・・	1,010	1	–	–	–			
6	32112-KWN-900	プロテクター, スピードセンサー ・・・・・	1,020	1	–	–	–			
7	32113-KWN-900	グロメット, スピードセンサープロテクター	165	1	–	–	–			
8	37700-HP5-601	センサーASSY., スピード (TDK-EPC)	3,880	1	–	–	–			
9	90001-KWR-000	ボルト, ソケット 6X18 ・・・・・・・・・	205	2	–	–	–			
10	90032-KWN-900	ボルトB, スタッド 8X206 ・・・・・・	510	2	–	–	–			
11	90495-MN5-000	ワッシャー, シーリング 8MM ・・・・・・・	125	1	–	–	–			
12	91002-KWN-901	ベアリング, ラジアルボール 6207 ・	1,370	1	–	–	–			
13	91005-KWN-901	ベアリング, ラジアルボール 6301 ・	750	1	–	–	–			
14	91008-KWN-901	ベアリング, ラジアルボール 6302 ・	810	1	–	–	–			
15	91104-KN7-670	ベアリング, ラジアルボール 6204 ・	650	1	–	–	–			
16	91202-KWN-901	オイルシール, 26X45X6 ・・・・・・・・	490	1	–	–	–			
17	91203-KWN-901	オイルシール, 20X32X6 ・・・・・・・・	350	1	–	–	–			
18	91302-001-020	Oリング 30.8MM ・・・・・・・・・・・	210	1	–	–	–			
19	91303-KF0-003	Oリング 14.8X2.4 (アライ) ・・・・	170	1	–	–	–			
20	95701-06016-00	ボルト, フランジ 6X16 ・・・・・・・・	35	1	–	–	–			
21	95701-08016-00	ボルト, フランジ 8X16 ・・・・・・・・	40	1	–	–	–			
22	11103-KVB-901	プッシュ, エンジンハンガーラバー (ホクシン)	490	1	–	–	–			
23	11203-KVB-901	プッシュ, リヤークッションアンダーラバー (ホクシン)	360	1	–	–	–			
24	11205-GBC-300	プッシュ, メインスタンド ・・・・・・・・・	295	1	–	–	–			

www.impex-jpn.com

L. クランクケース (WW125EX2C, D, E)

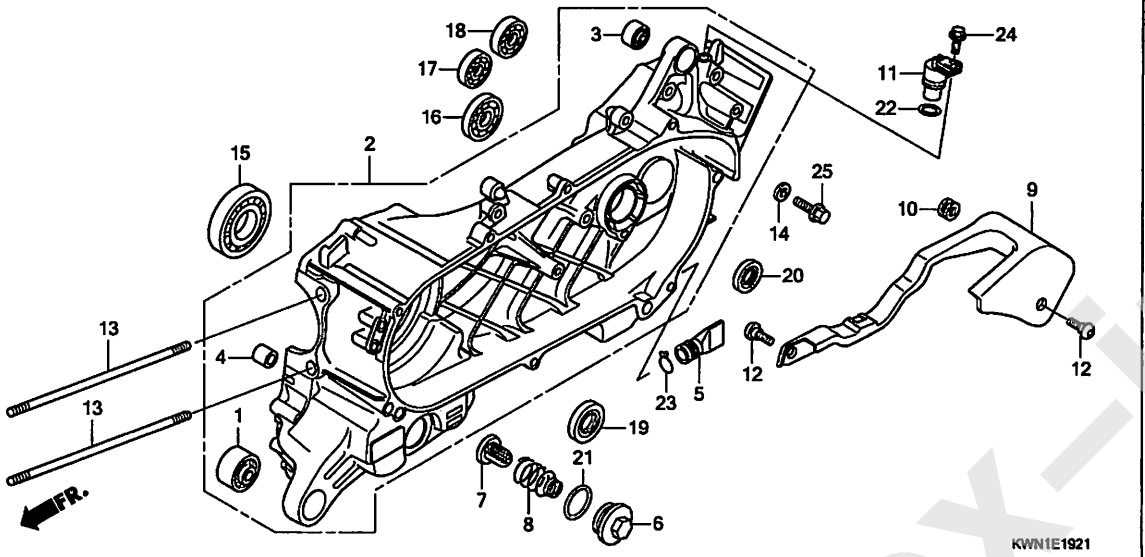

見出番号	LON	(関連見出番号) 整備項目	FRT
2	110115	クランクケース :レフト ・含む:エンジン脱着	6.5
	1101A2	クランクケース :両側 ・含む:エンジン脱着 (6, 8, 21)	6.7
7	1131B5	スクリーン, オイルフィルター	0.2
11	617197	センサー, ホイールスピード :リヤー	1.2
15	1101B6	ベアリング, クランクシャフト :レフト ・含む:エンジン脱着	5.8
16	2101F0	ベアリング, ドライブシャフト :レフト	1.2
	2101J1	ベアリング, ドライブシャフト :両側	1.3
17	2101C7	ベアリング, カウンターシャフト :レフト	1.1
	2101C9	ベアリング, カウンターシャフト :両側	1.2
18	2101E5	ベアリング, ファイナルギヤーシャフト :レフト	1.1
	2101J0	ベアリング, ファイナルギヤーシャフト :両側	1.2
19	110131	オイルシール, クランクシャフト :レフト ・含む:エンジン脱着	5.8
	1101H3	オイルシール, クランクシャフト :両側 ・含む:エンジン脱着	5.9
20	2101E7	オイルシール, ドライブシャフト	1.2

見出番号	部品番号	部品名	希望小売価格	使用個数 WW125EX2 A	C	D	E	適用号機 初号機	終号機	タイプ
1	11103-KVB-901	ブッシュ, エンジンハンガーラバー (ホクシン)	490	–	1	1	1			
	11103-KVB-930	ブッシュ, エンジンハンガーラバー	490	–	1	1	1			
2	11200-KZR-601	クランクケースCOMP., L.	25,000	–	1	1	–			
	11200-KZR-602		25,000	–	–	–	1			
3	11203-KVB-901	ブッシュ, リヤークッションアンダーラバー (ホクシン)	360	–	1	1	1			
4	11205-GBC-300	ブッシュ, メインスタンド	295	–	1	1	1			
5	11343-KVG-900	チューブ, ドレン	190	–	1	1	1			
6	12361-035-000	キャップ, タペットアジャスティングホール	290	–	1	1	1			
7	15421-107-000	スクリーン, オイルフイルター	440	–	1	1	1			
	15421-KPL-900		380	–	1	1	1			
8	15426-KVB-900	スプリング, オイルフイルタースクリーン	235	–	1	1	1			
9	32112-KZR-600	プロテクター, スピードセンサー	1,020	–	1	1	1			
10	32113-KWN-900	グロメット, スピードセンサープロテクター	165	–	1	1	1			
11	37700-HP5-601	センサーASSY., スピード (TDK-EPC)	3,880	–	1	1	1			
	37700-KZR-601		3,880	–	1	1	1			
12	90001-KWR-000	ボルト, ソケット 6X18	205	–	2	2	2			
13	90032-KWN-900	ボルトB, スタッド 8X206	510	–	2	2	2			
14	90495-MN5-000	ワッシャー, シーリング 8MM	125	–	1	1	1			
15	91002-KZR-602	ベアリング, ラジアルボールスペシャル 6207 (フジコシ)	1,370	–	1	1	1			
	91002-KZR-603	ベアリング, ラジアルボールスペシャル 6207 (NSK)	1,370	–	–	–	1			
16	91003-KZR-601	ベアリング, ラジアルボール 6204 (NTN)	850	–	1	1	1			

www.impex-inc.com

L. クランクケース (WW125EX2C, D, E)

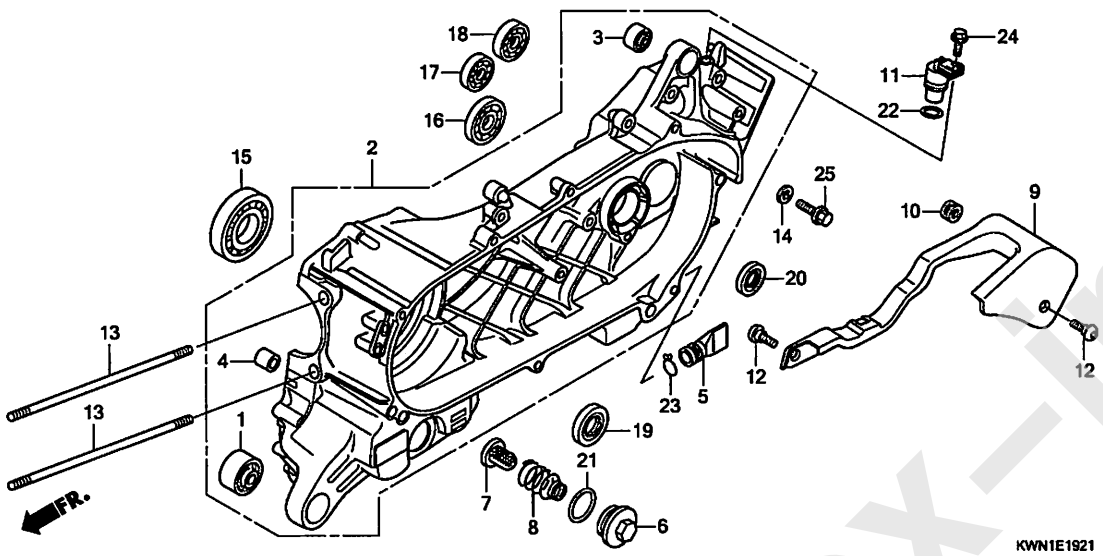

見出番号	部品番号	部品名	希望小売価格	使用個数 A	C	D	E	適用号機 初号機	終号機	タイプ
16)	91003-KZR-602	ベアリング, ラジアルボール 6204 (フジコシ)	850	–	1	1	1			
17	91005-KZR-601	ベアリング, ラジアルボール 6301 (NTN)	670	–	1	1	1			
	91005-KZR-602	ベアリング, ラジアルボール 6301 (フジコシ)	670	–	1	1	1			
18	91008-KZR-601	ベアリング, ラジアルボール 6302 (NTN)	810	–	1	1	1			
	91008-KZR-602	ベアリング, ラジアルボール 6302 (フジコシ)	810	–	1	1	1			
19	91202-KWN-901	オイルシール, 26X45X6 ・・・・・・・・	490	–	1	1	1			
20	91203-KWN-901	オイルシール, 20X32X6 ・・・・・・・・	350	–	1	1	1			
21	91302-001-020	Oリング 30.8MM ・・・・・・・・・・・	210	–	1	1	1			
22	91303-KF0-003	Oリング 14.8X2.4 (アライ) ・・・・	170	–	1	1	1			
23	95002-80000	クリップ, チューブ (C12) ・・・・・・・	30	–	1	1	1			
24	95701-06016-00	ボルト, フランジ 6X16 ・・・・・・・・	35	–	1	1	1			
25	95701-08016-00	ボルト, フランジ 8X16 ・・・・・・・・	40	–	1	1	1			

www.impex-jp.com

クランクシャフト / ピストン

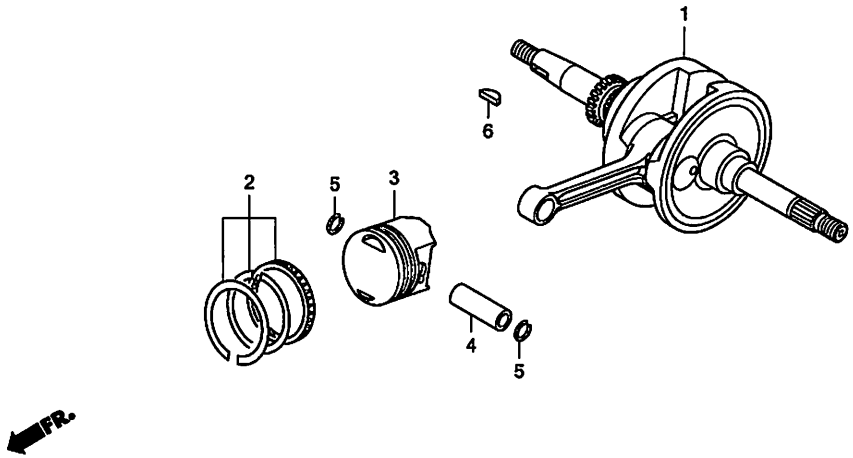

見出番号	LON	(関連見出番号) 整備項目	FRT
1	1101B5	ｸﾗﾝｸｼｬﾌﾄ ・・・・・・・・・・・・・・・・・・・・	6.0
		・含む:ｴﾝｼﾞﾝ脱着	
3		(2,4,5)	
	111103	ﾋﾟｽﾄﾝﾘﾝｸﾞ/ﾋﾟｽﾄﾝ(1個分) ・・・・・・・	4.8
	1111BS	ﾋﾟｽﾄﾝﾘﾝｸﾞ/ﾋﾟｽﾄﾝ(1個分) (A) ・・・	4.7
		・含む:ｴﾝｼﾞﾝ脱着	
		・適用条件:'12-ﾓﾃﾞﾙ	

見出番号	部品番号	部品名	希望小売価格	使用個数 WW125EX2 A	C	D	E	適用号機 初号機	終号機	タイプ
1	13000-KWN-900	ｸﾗﾝｸｼｬﾌﾄCOMP. ・・・・・・・・・・	28,200	1	–	–	–			
	13000-KZR-601	・・・・・・・・・・・・・・・・・・・・・・	28,200	–	1	1	1			
2	13011-KWN-900	ﾘﾝｸﾞｾｯﾄ,ﾋﾟｽﾄﾝ(ｽﾀﾝﾀﾞｰﾄﾞ)(ﾘｹﾝ)	2,360	1	1	1	1			
	13011-KZR-600	ﾘﾝｸﾞｾｯﾄ,ﾋﾟｽﾄﾝ(ｽﾀﾝﾀﾞｰﾄﾞ)(TPR)	2,360	–	1	1	1			
3	13101-KWN-902	ﾋﾟｽﾄﾝ(ｽﾀﾝﾀﾞｰﾄﾞ) ・・・・・・・・	3,560	1	1	1	1			
4	13111-KWN-900	ﾋﾟﾝ,ﾋﾟｽﾄﾝ ・・・・・・・・・・・・・	480	1	1	1	1			
5	13115-GN5-910	ｸﾘｯﾌﾟ,ﾋﾟｽﾄﾝﾋﾟﾝ 13MM ・・・・	110	2	2	2	2			
6	90741-003-010	ｷｰ,ｳｯﾄﾞﾗﾌ 4MM ・・・・・・・・・・	300	1	1	1	1			

www.impex-jp.com

スロットルボディ

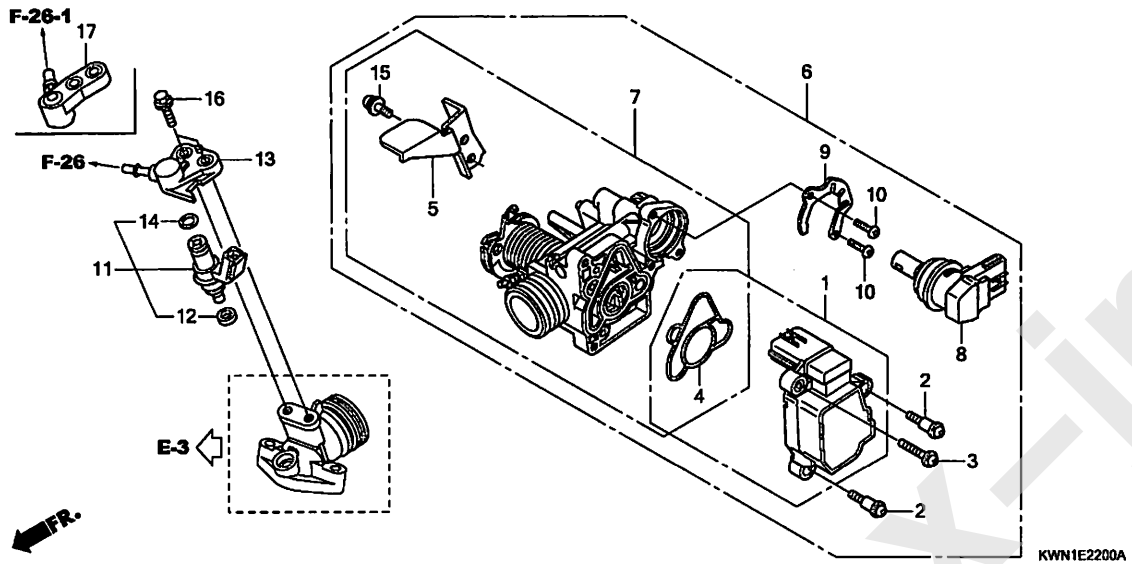

見出番号	LON	(関連見出番号) 整備項目	FRT
1		(4)	
	617115	センサー,スロットル	1.2
6	311132	ボディASSY.,スロットル	1.2
7	311130	ボディ,スロットル	1.3
8	3111N5	バルブ,アイドルエアーコントロール	1.0
	3111S6	バルブ,アイドルエアーコントロール(A) ・適用条件:'12-モデル	0.5
11		(12,13,14,17)	
	311145	インジェクター,フューエル	1.0

見出番号	部品番号	部品名	希望小売価格	使用個数 WW125EX2 A	C	D	E	適用号機 初号機	終号機	タイプ
1	16060-GFZ-003	センサーセット	6,300	1	1	1	1			
2	16081-KPH-701	スクリュー,トルクス 5X8.7	130	2	2	2	2			
3	16082-KPH-701	スクリュー,トルクス 5X17	130	1	1	1	1			
4	16083-KTR-941	Oリング,スロットルボディ	185	1	1	1	1			
5	16169-GFM-901	プレート,ステー	660	1	1	1	1			
6	16400-KWN-901	スロットルボディASSY.(GQY0A A)	18,300	1	–	–	–	----------	1005248	
	16400-KWN-902	スロットルボディASSY.(GQY0A B)	17,400	1	–	–	–	1005249	----------	
	16400-KWN-711	スロットルボディASSY.(GQY3A A)	17,400	–	1	1	1			
7	16410-KWN-901	ボディセット	8,550	1	–	–	–			
	16410-KWN-711		8,550	–	1	1	1			
8	16430-GFM-901	バルブASSY.,アイドルエアーコントロール (スロットルボディコウキ)	5,000	1	–	–	–	----------	GQY0A A	
	16430-GFM-902		4,770							
		(スロットルボディコウキ)		1	–	–	–	GQY0A B	----------	
				–	1	1	1			
9	16432-GFM-901	プレート,アイドルエアーコントロールバルブ	570	1	1	1	1			
10	16433-HN8-A61	スクリュー,トルクス	125	2	2	2	2			
11	16450-KWN-901	インジェクターASSY.,フューエル	5,100	1	–	–	–			
	16450-KZR-601		5,100	–	1	1	1			
12	16472-KPH-701	リング,シール	115	1	–	–	–			
	16472-KPC-D50		115	–	1	1	1			
13	17560-KWN-900	ジョイント,インジェクター	830	1	–	–	–			
14	91301-KPH-701	Oリング 7.3X2.2	170	1	–	–	–			
	91301-GGL-J01	Oリング 6.3X2.2	300	–	1	1	1			
15	93892-05012-18	スクリューワッシャー 5X12	30	1	1	1	1			
16	95701-06022-00	ボルト,フランジ 6X22	40	2	2	2	2			
17	17565-KWN-710	ジョイントCOMP.,インジェクター	790	–	1	1	1			

www.impex-jp.com

EOP-1 ガスケットキットA

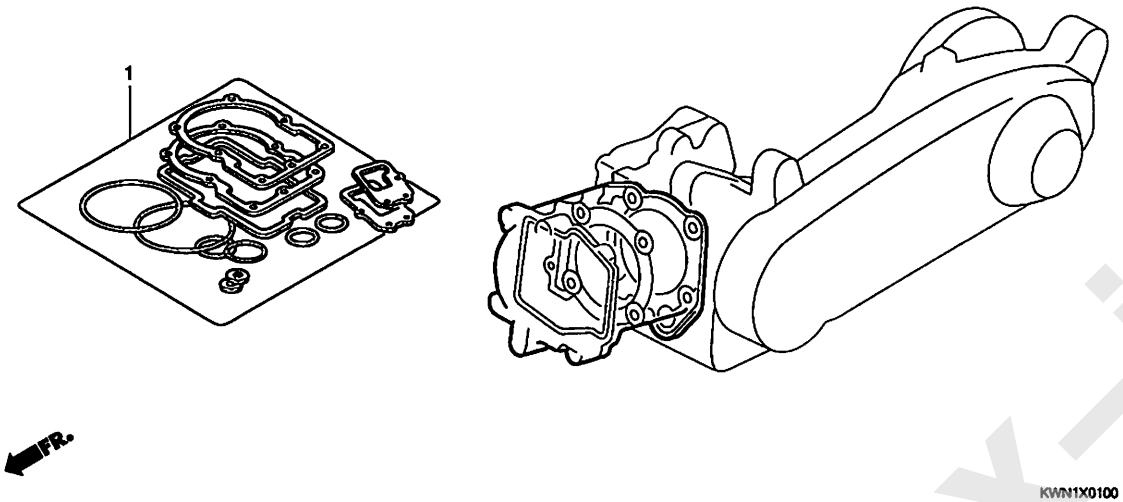

見出番号 LON (関連見出番号) 整備項目 FRT

未案内 ・・・・・・・・・・・・・・・・・・・・・・

見出番号	部品番号	部品名	希望小売価格	使用個数 WW125EX2 A	C	D	E	適用号機 初号機	終号機	タイプ
1	06111-KWN-700	ｶﾞｽｹｯﾄｷｯﾄA ・・・・・・・・・・・・	3,250	1	−	−	−			
	12191-KWN-900	ｶﾞｽｹｯﾄ,ｼﾘﾝﾀﾞｰ ・・・・・・・・・・	310	1	−	−	−			
	12207-KWN-900	Oﾘﾝｸﾞ 15.4X2 ・・・・・・・・・・・	130	1	−	−	−			
	12251-KWN-901	ｶﾞｽｹｯﾄ,ｼﾘﾝﾀﾞｰﾍｯﾄﾞ ・・・・・・	890	1	−	−	−			
	12391-KWN-900	ｶﾞｽｹｯﾄ,ﾍｯﾄﾞｶﾊﾞｰ ・・・・・・・・	610	1	−	−	−			
	14560-KCW-851	ｶﾞｽｹｯﾄ,ﾃﾝｼｮﾅｰﾘﾌﾀｰ ・・・・・・	280	1	−	−	−			
	18291-KVB-900	ｶﾞｽｹｯﾄ,ｴｷｿﾞｰｽﾄﾊﾟｲﾌﾟ ・・・・	340	1	−	−	−			
	19109-GET-003	ｼｰﾙ,ﾄﾞﾚﾝ ・・・・・・・・・・・・・・	170	1	−	−	−			
	19226-KWN-900	ｶﾞｽｹｯﾄ,ｳｵｰﾀｰﾎﾟﾝﾌﾟｶﾊﾞｰ ・・	225	1	−	−	−			
	19381-KWN-900	Oﾘﾝｸﾞ ・・・・・・・・・・・・・・・・・	130	1	−	−	−			
	91301-KRJ-901	Oﾘﾝｸﾞ 29X2 ・・・・・・・・・・・・	185	2	−	−	−			
	91302-KWN-900	Oﾘﾝｸﾞ 34X2 ・・・・・・・・・・・・	150	1	−	−	−			
	91306-MG3-000	Oﾘﾝｸﾞ 1.5X9.5 ・・・・・・・・・・	145	1	−	−	−			
	91307-PK2-005	Oﾘﾝｸﾞ 9.5X1.5(ﾎﾝﾀﾞｷｶｷ) ・	100	1	−	−	−			

www.impex-jp.com

EOP-2 ガスケットキットB

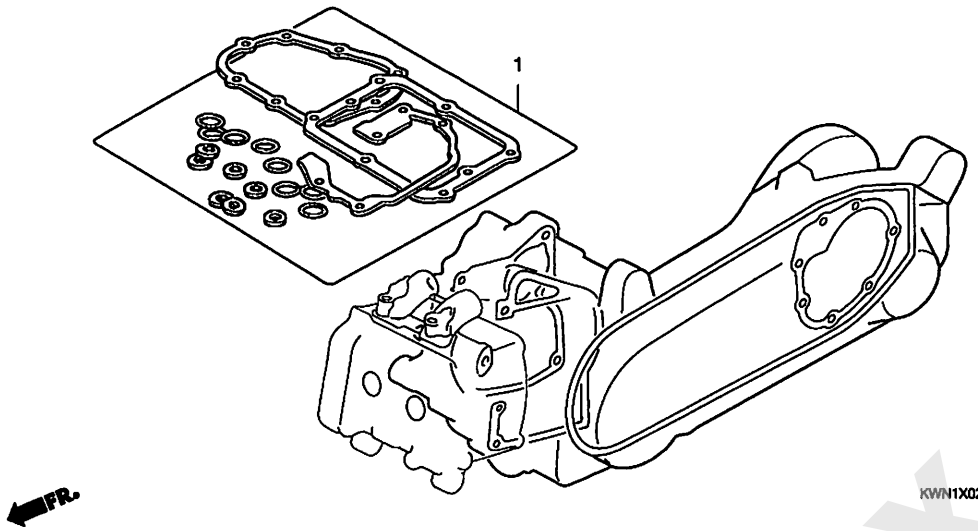

見出番号 LON (関連見出番号) 整備項目 FRT

未案内 ・・・・・・・・・・・・・・・・・・・・

見出番号	部品番号	部品名	希望小売価格	使用個数 WW125EX2 A	C	D	E	適用号機 初号機	終号機	タイプ
1	06112-KWN-700	ｶﾞｽｹｯﾄｷｯﾄB ・・・・・・・・・・・・	3,210	1	−	−	−			
	11363-KWN-900	ｶﾞｽｹｯﾄ,ステーベース ・・・・・・・	380	1	−	−	−			
	11395-KWN-900	ｶﾞｽｹｯﾄ,L.カバー ・・・・・・・・・	1,270	1	−	−	−			
	19645-KWN-900	シール,ベルトカバーダクト ・・・・・・	140	1	−	−	−			
	19649-KWN-900	シール,L.カバーダクト ・・・・・・・・	190	1	−	−	−			
	21395-KWN-900	ｶﾞｽｹｯﾄ,トランスミッションケース ・・・・	510	1	−	−	−			
	90495-MN5-000	ワッシャー,シーリング 8MM ・・・・・・	125	2	−	−	−			
	91302-001-020	Oリング 30.8MM ・・・・・・・・・・	210	1	−	−	−			
	91303-KF0-003	Oリング 14.8X2.4(アライ) ・・・・	170	1	−	−	−			
	91307-035-000	Oリング 18X3 ・・・・・・・・・・・・	235	1	−	−	−			
	91351-642-000	Oリング,ビニオンキャップ ・・・・・・・	190	1	−	−	−			
	91351-GR1-000	Oリング 38.5X2 ・・・・・・・・・・	235	1	−	−	−			
	94109-12000	ワッシャー,ドレンプラグ 12MM ・・・	30	1	−	−	−			

www.impex-jp.com

ヘッドライト

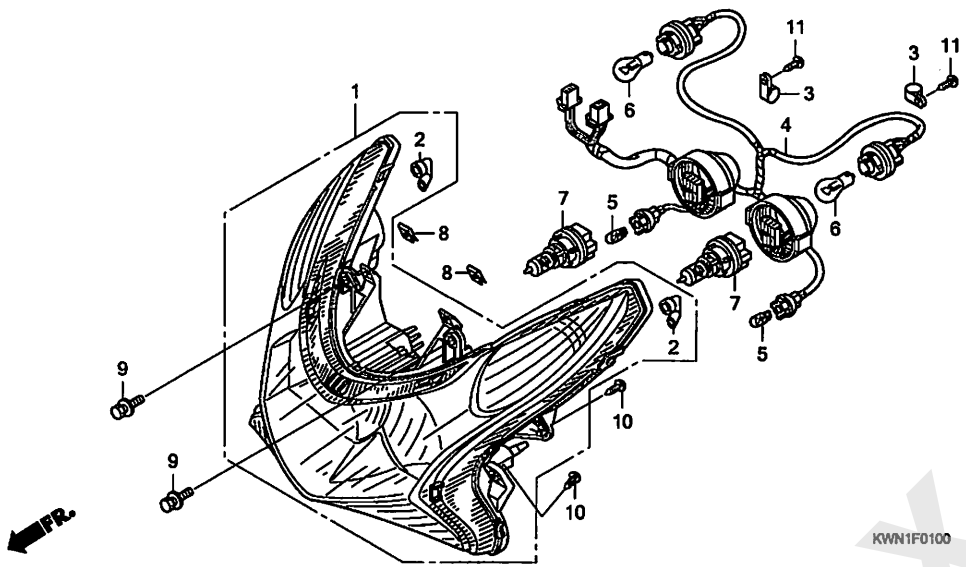

見出番号	LON	(関連見出番号) 整備項目	FRT
1	6161A7	ﾍｯﾄﾞﾗｲﾄﾕﾆｯﾄ	1.6
4	6111A2	ｻﾌﾞｺｰﾄﾞ,ﾍｯﾄﾞﾗｲﾄ&ｳｲﾝｶｰ	1.7
5	616182	ﾊﾞﾙﾌﾞ,ﾎﾟｼﾞｼｮﾝﾗｲﾄ	0.1
		・作業条件:2個でも同一時間	
6	616133	ﾊﾞﾙﾌﾞ,ｳｲﾝｶｰ :ﾌﾛﾝﾄ	0.3
		・作業条件:2個でも同一時間	
	6161G0	ﾊﾞﾙﾌﾞ,ｳｲﾝｶｰ :1台分	0.4
7	6161F7	ﾊﾞﾙﾌﾞ,ﾍｯﾄﾞﾗｲﾄ :ﾚﾌﾄ	0.1
	6161F8	ﾊﾞﾙﾌﾞ,ﾍｯﾄﾞﾗｲﾄ :ﾗｲﾄ	0.1
	6161H4	ﾊﾞﾙﾌﾞ,ﾍｯﾄﾞﾗｲﾄ :両側	0.1

見出番号	部品番号	部品名	希望小売価格	使用個数 WW125EX2 A	C	D	E	適用号機 初号機	終号機	タイプ
1	33110-KWN-701	ﾍｯﾄﾞﾗｲﾄﾕﾆｯﾄ	21,800	1	1	1	1			
2	33113-KVB-T01	ﾊﾞｲﾌﾟ,CP	170	2	2	2	2			
3	33116-KWN-900	ｺｰﾄﾞ,ｸﾗﾝﾌﾟ	100	2	2	2	2			
4	33150-KWN-701	ｿｹｯﾄASSY.,ﾍｯﾄﾞﾗｲﾄ	4,190	1	1	1	1			
5	33301-SA0-741	ﾊﾞﾙﾌﾞ(12V 5W)(ｽﾀﾝﾚｰ)	160	2	–	–	–			
	33301-K07-901	ﾊﾞﾙﾌﾞ,ﾎﾟｼﾞｼｮﾝ(12V 5W)(ｽﾀﾝﾚｰ)	160	–	2	2	2			
6	33301-S04-004	ﾊﾞﾙﾌﾞ,ﾌﾛﾝﾄﾀｰﾝ(12V 21W)(ｽﾀﾝﾚｰ)(ｱﾝﾊﾞｰ)	400	2	–	–	–			
	33303-KWN-711	ﾊﾞﾙﾌﾞ,ｳｲﾝｶｰ(12V 21W)(ｽﾀﾝﾚｰ)(ｱﾝﾊﾞｰ)	400	–	2	2	2			
7	34901-GFM-971	ﾊﾞﾙﾌﾞ,ﾍｯﾄﾞﾗｲﾄ(12V 35/30W)(HS5)(ｽﾀﾝﾚｰ)	2,020	2	2	2	2			
	34901-GGE-901	ﾊﾞﾙﾌﾞ,ﾍｯﾄﾞﾗｲﾄ(HS5)(12V 35/30W)	2,020	–	2	2	2			
8	90302-SA4-003	ﾅｯﾄ,ｽﾌﾟﾘﾝｸﾞ 4MM	135	2	2	2	2			
9	93404-06012-00	ﾎﾞﾙﾄﾜｯｼｬｰ, 6X12	35	2	2	2	2			
10	93894-05014-00	ｽｸﾘｭｰﾜｯｼｬｰ 5X14	30	4	4	4	4			
11	93911-24310	ｽｸﾘｭｰ,ﾀｯﾋﾟﾝｸﾞ 4X12(P0)	25	2	2	2	2			

www.impex-jp.com

F-2 メーター

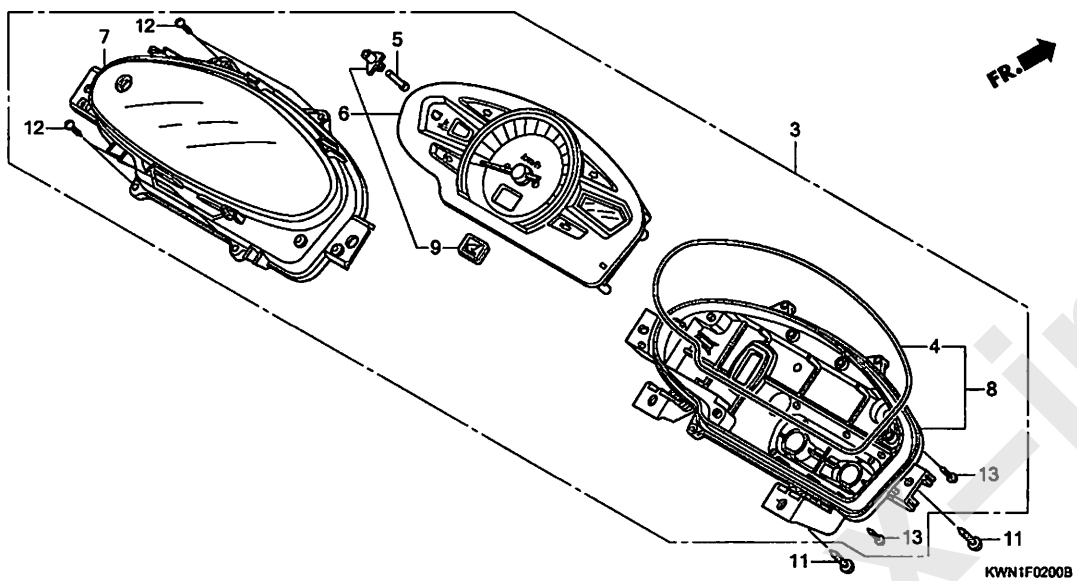

見出番号	LON	(関連見出番号) 整備項目	FRT
3	8121A1	メーターASSY., コンビネーション	0.9
6	8121A2	メーター, コンビネーション	1.0
7		(4, 5)	
	8121B7	レンズ, メーター	1.0
8	8121B3	ケース, メーター	1.0

見出番号	部品番号	部品名	希望小売価格	使用個数 WW125EX2 A	C	D	E	適用号機 初号機	終号機	タイプ
3	37200-KWN-701	スピードメーターASSY. (KPH)	30,500	1	–	–	–			
	37200-KWN-713		30,500	–	1	1	1			
4	37202-KWN-901	パッキン	330	1	1	1	1			
5	37203-KWN-901	シャフト, スイッチ	100	1	1	1	1			
6	37210-KWN-701	メーターCOMP., コンビネーション (KPH)	27,200	1	–	–	–			
	37210-KWN-713		27,200	–	1	1	1			
7	37211-KWN-901	レンズASSY.	2,760	1	1	1	1			
8	37212-KWN-901	ケースASSY.	3,500	1	1	1	1			
9	86150-KPG-901	エンブレム, プロダクション (マルイ)	180	1	1	1	1			
	86150-KPG-902	エンブレム, プロダクション (ウエハラ)	180	1	1	1	1			
	86150-KTJ-C60	エンブレム, プロダクション (シンコー)	160	–	1	1	1			
11	93903-35380	スクリュー, タッピング 5X16	25	4	–	–	–			
	93903-25310		25	–	4	4	4			
12	90106-KWN-901	スクリュー, パイント 3X12	85	4	4	4	4			
13	93903-22480	スクリュー, タッピング 3X16	25	4	4	4	4			

www.impex-jp.com

F-4 ハンドルレバー / スイッチ / ケーブル

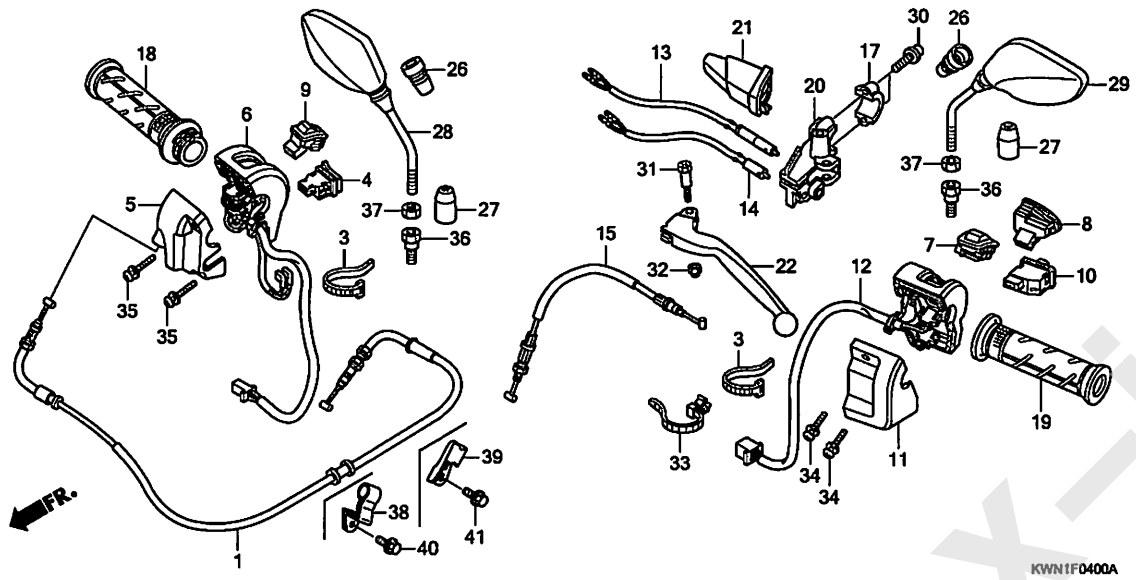

見出番号	LON	(関連見出番号) 整備項目	FRT
1	811100	ケーブル, スロットル	1.1
4	615116	スイッチ, スターター	0.3
6	8101K8	ハウジング, スタータースイッチ	1.0
7	615117	スイッチ, デイマー	0.3
8	6151A3	スイッチ, ホーン	0.3
9	6151C4	スイッチ, アイドル	0.3
10	615118	スイッチ, ウインカー	0.3
12	8101K9	ハウジング, ウインカースイッチ	1.0
13	6151C6	スイッチ, レフトスタート	0.9
14	6151B3	スイッチ, リヤーストップ :レバー側	0.9
	6151B6	スイッチ, ストップ :両側	1.0
15	8111E1	ケーブル, リヤーブレーキファースト	0.5
18	810150	グリップ, スロットル	0.2
19	8101C0	グリップ, ハンドル :レフト	0.1
20	8101C8	ブラケット, ハンドルレバー :レフト	1.0
22	8101C6	レバー, ハンドル :レフト	0.1
	8101F5	レバー, ハンドル :両側	0.2

見出番号	部品番号	部品名	希望小売価格	使用個数 WW125EX2 A	C	D	E	適用号機 初号機	終号機	タイプ
1	17910-KWN-901	ケーブルCOMP., スロットル	2,080	1	–	–	–			
	17910-KWN-711		2,320	–	1	1	1			
3	32161-404-000	バンドB1, ワイヤー	175	2	2	2	2			
4	35160-KWN-711	スイッチユニット, スターター	940	1	–	–	–	----------	1013171	
	35160-KWN-A01		940	1	–	–	–	1013172	----------	
	35160-KYZ-901		940	–	1	1	1			
5	35162-KWN-901	ハウジング, スタータースイッチリヤー	590	1	1	1	1			
6	35165-KWN-931	ハウジングCOMP., スタータースイッチ	1,040	1	–	–	–			
	35165-KWN-711		1,040	–	1	1	1			
7	35170-KWN-602	スイッチユニット, デイマー	1,390	1	–	–	–	----------	1013171	
	35170-KWN-A02		1,320	1	–	–	–	1013172	----------	
	35170-KYZ-901		1,320	–	1	1	1			
8	35180-KWN-601	スイッチユニット, ホーン	1,390	1	–	–	–	----------	1013171	
	35180-KWN-A01		1,320	1	–	–	–	1013172	----------	
	35180-KYZ-901		1,320	–	1	1	1			
9	35190-KWN-901	スイッチユニット, アイドル	1,320	1	1	1	1			
10	35200-KWN-601	スイッチユニット, ウインカー	1,390	1	–	–	–	----------	1013171	
	35200-KWN-A01		1,320	1	–	–	–	1013172	----------	
	35200-KYZ-901		1,320	–	1	1	1			
11	35202-KWN-901	ハウジング, ウインカースイッチリヤー	590	1	1	1	1			
12	35205-KWN-901	ハウジングCOMP., ウインカースイッチ	1,040	1	–	–	–			
	35205-KWN-711		1,040	–	1	1	1			
13	35340-KWN-931	スイッチASSY., L. スターター	1,590	1	–	–	–			
	35340-KWN-711		1,590	–	1	1	1			
14	35345-KWN-701	スイッチASSY., リヤーストップ	1,590	1	–	–	–			
	35345-KWN-711		1,590	–	1	1	1			
15	43440-KWN-931	ケーブルCOMP., リヤーブレーキファースト	1,120	1	–	–	–			

www.impex-jp.com

F-4 ハンドルレバー / スイッチ / ケーブル

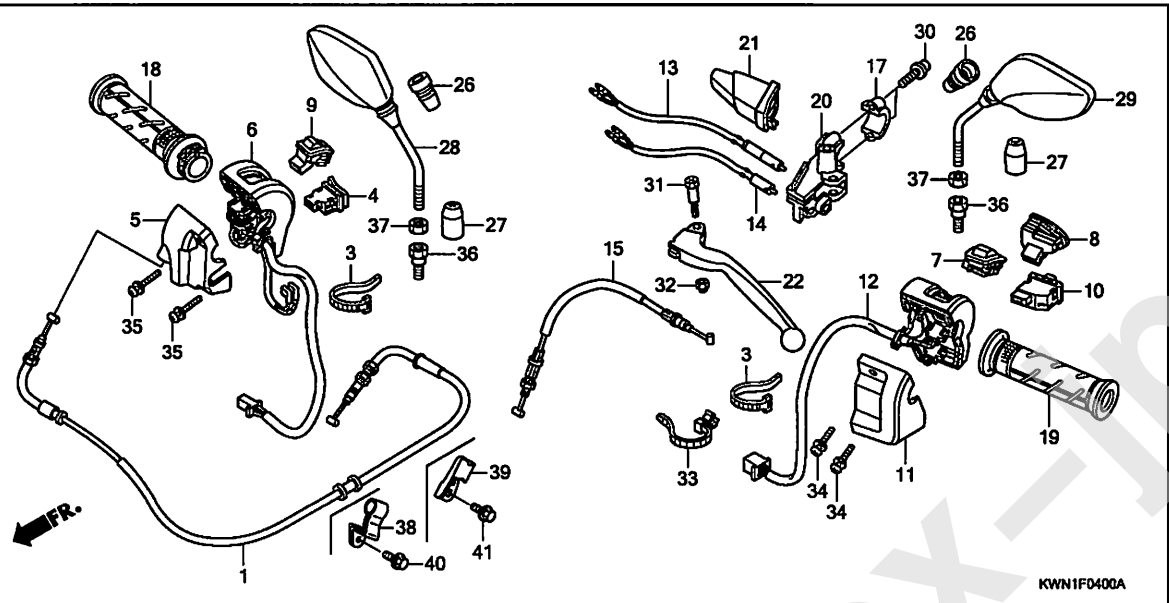

見出 番号	部品番号	部品名	希望小売価格	使用個数 WW125EX2 A	C	D	E	適用号機 初号機	終号機	タイプ
15)	43440-KWN-711	ケーブルCOMP., リヤーブレーキフアースト	1,120	–	1	1	1			
17	45517-166-006	ホルダー, マスターシリンダー	740	1	1	1	1			
18	53140-KWN-900	グリップ COMP., スロットル	960	1	1	1	1			
19	53166-KWN-900	グリップ, L. ハンドル	480	1	1	1	1			
20	53172-KWN-930	ブラケット, L. ハンドルレバー	2,180	1	1	1	1			
21	53177-KWN-900	ブーツ, L. レバー	265	1	1	1	1			
22	53178-KWN-930	レバー, L. ステアリングハンドル	740	1	1	1	1			
26	88114-KWN-900	ブーツ, ミラー	300	2	2	2	2			
27	88115-KWN-900	キャップ, ロックナット	175	2	2	2	2			
28	88210-KWN-900	ミラーCOMP., R.	1,460	1	1	1	1			
29	88220-KWN-900	ミラーCOMP., L.	1,460	1	1	1	1			
30	90101-KWN-900	ボルト, フランジソケット 6X22	160	2	2	2	2			
31	90115-KWN-700	ボルト, ハンドルレバーピボット	165	1	1	1	1			
32	90302-435-761	ナット, 6カク 5MM	175	1	1	1	1			
33	90672-SA0-003	ストラップ, ケーブル 118MM(プラック)	195	1	1	1	1			
34	93892-05020-07	スクリューワッシャー 5X20	30	2	2	2	2			
35	93892-05025-07	スクリューワッシャー 5X25	35	2	2	2	2			
36	90103-KWN-901	ボルト, アダプター 10MM	440	2	–	–	–			
	90103-KZR-701	ボルトB, アダプター, 10MM	190	–	2	2	2			
37	90302-KWN-901	ナット, 6カク 10MM(ヒダリネジ)	190	2	–	–	–			
	90302-KZR-701		140	–	2	2	2			
38	17912-KWN-710	クランパーA, スロットルケーブル	350	–	1	1	1			
39	17923-KZR-600	クランプB, スロットルケーブル	300	–	1	1	1			
40	95701-06012-00	ボルト, フランジ 6X12	35	–	1	1	1			
41	95701-06016-00	ボルト, フランジ 6X16	35	–	1	1	1			

F-5 フロントブレーキマスターシリンダー (WW125EX2A)

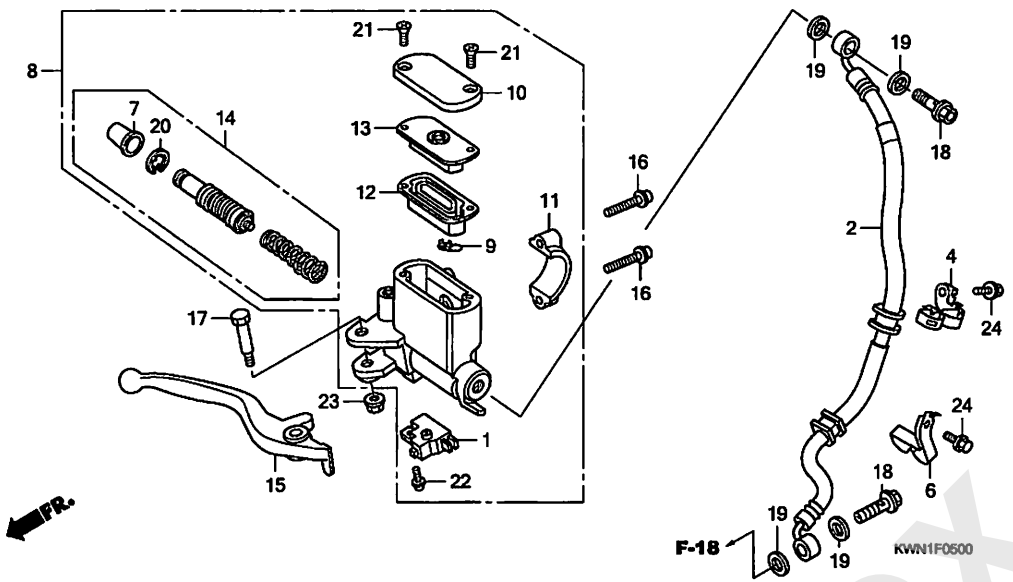

見出番号	LON	(関連見出番号) 整備項目	FRT
1	6151B2	スイッチ, フロントストップ ・・・・・・・・・・・・・・	0.1
	6151B6	スイッチ, ストップ :両側 ・・・・・・・・・・・・・	1.0
2	7121A0	ホース, フロントブレーキ ・・・・・・・・・・・・・・・	1.1
		・含む:ブレーキエアー抜き	
8	712105	シリンダー, フロントブレーキマスター ・・・・・・・・・	0.4
		・含む:ブレーキエアー抜き	
12	7121G6	ダイヤフラム, フロントブレーキマスターシリンダー ・・	0.1
14	7121G9	ピストンセット, フロントブレーキマスター ・・・・・・・	0.4
		・含む:ブレーキエアー抜き	
15	8101C7	レバー, ハンドル :ライト ・・・・・・・・・・・・・・	0.1
	8101F5	レバー, ハンドル :両側 ・・・・・・・・・・・・・・	0.2

見出番号	部品番号	部品名	希望小売価格	使用個数 WW125EX2 A	C	D	E	適用号機 初号機	終号機	タイプ
1	35340-MM5-600	スイッチASSY., フロントストップ ・・・・	1,040	1	−	−	−			
2	45126-KWN-701	ホースCOMP., フロントブレーキ ・・・・・	3,890	1	−	−	−			
4	45155-KWN-930	クランパ-A, ブレーキホース ・・・・・・・	420	1	−	−	−			
6	45157-KWN-930	クランパ-B, ブレーキホース ・・・・・・・	350	1	−	−	−			
7	45504-410-003	ブーツCOMP. ・・・・・・・・・・・・・・・	480	1	−	−	−			
8	45510-KWN-701	シリンダーサブASSY., フロントブレーキマスター	13,000	1	−	−	−			
9	45512-MA6-006	プロテクター ・・・・・・・・・・・・・・・	200	1	−	−	−			
10	45513-GW0-911	キャップ, マスターシリンダー ・・・・・・・	980	1	−	−	−			
11	45517-166-006	ホルダー, マスターシリンダー ・・・・・・・	740	1	−	−	−			
12	45520-GW0-911	ダイヤフラム ・・・・・・・・・・・・・・・	510	1	−	−	−			
13	45521-GW0-911	プレート, ダイヤフラム ・・・・・・・・・・	510	1	−	−	−			
14	45530-471-831	シリンダーセット, マスター ・・・・・・・・・	2,300	1	−	−	−			
15	53175-KWN-900	レバー, R. ステアリングハンドル ・・・・	1,280	1	−	−	−			
16	90101-KWN-900	ボルト, フランジソケット 6X22 ・・・・	160	2	−	−	−			
17	90114-KGH-900	ボルト, ハンドルレバーピボット ・・・	310	1	−	−	−			
18	90145-MS9-612	ボルト, オイル 10X22 ・・・・・・・・・	410	2	−	−	−			
19	90545-300-000	ワッシャー, オイルボルト ・・・・・・・・・	180	4	−	−	−			
20	90651-MA5-671	サークリップ ・・・・・・・・・・・・・・・	170	1	−	−	−			
21	93600-04012-1G	スクリュー, フラット 4X12 ・・・・・・・・	25	2	−	−	−			
22	93893-04012-17	スクリューワッシャー 4X12 ・・・・・・・・	35	1	−	−	−			
23	94050-06000	ナット, フランジ 6MM ・・・・・・・・・・	35	1	−	−	−			
24	95701-06012-00	ボルト, フランジ 6X12 ・・・・・・・・	35	2	−	−	−			

www.impex-jp.com

F-5-1 フロントブレーキマスターシリンダー (WW125EX2C, D, E)

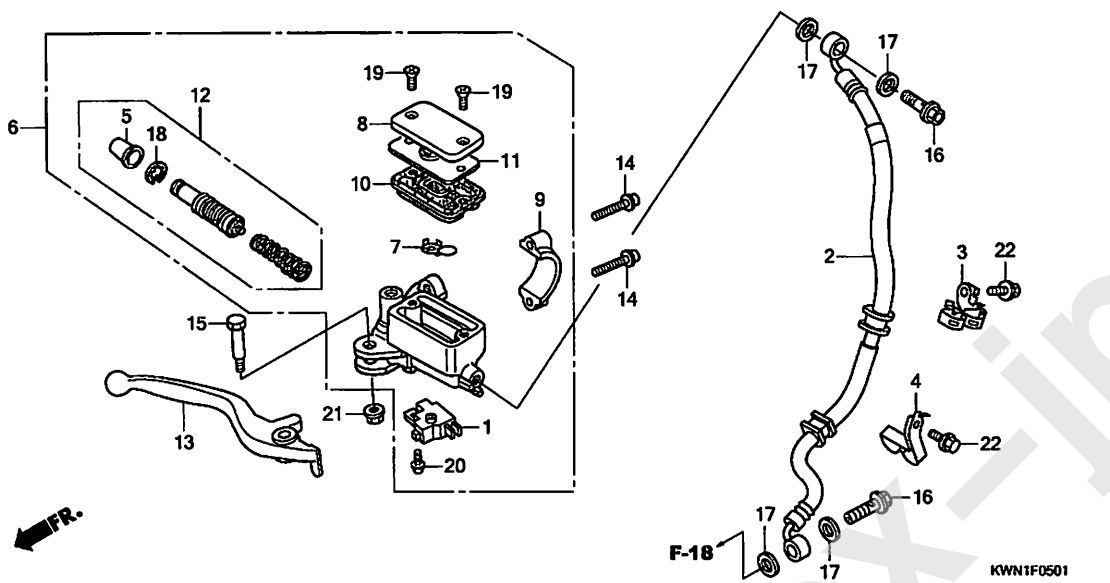

見出番号	LON	(関連見出番号) 整備項目	FRT
1	6151B2	スイッチ, フロントストップ ・・・・・・・・・・・・・・・	0.1
	6151B6	スイッチ, ストップ :両側 ・・・・・・・・・・・・・	1.0
2	7121A0	ホース, フロントブレーキ ・・・・・・・・・・・・・・・	1.1
		・含む:ブレーキエアー抜き	
6	712105	シリンダー, フロントブレーキマスター ・・・・・・・・・	0.4
		・含む:ブレーキエアー抜き	
10	7121G6	ダイヤフラム, フロントブレーキマスターシリンダー ・・	0.1
12	7121G9	ピストンセット, フロントブレーキマスター ・・・・・・・	0.4
		・含む:ブレーキエアー抜き	
13	8101C7	レバー, ハンドル :ライト ・・・・・・・・・・・・・・	0.1
	8101F5	レバー, ハンドル :両側 ・・・・・・・・・・・・・・・	0.2

見出番号	部品番号	部品名	希望小売価格	使用個数 WW125EX2 A	C	D	E	適用号機 初号機	終号機	タイプ
1	35340-MM5-600	スイッチASSY., フロントストップ ・・・・	1,040	–	1	1	1			
2	45126-KWN-711	ホースCOMP., フロントブレーキ ・・・・・	3,890	–	1	1	1			
3	45155-KWN-710	クランパ-A, ブレーキホース ・・・・・・・	420	–	1	1	1			
4	45157-KWN-930	クランパ-B, ブレーキホース ・・・・・・・	350	–	1	1	1			
5	45504-410-003	ブーツCOMP. ・・・・・・・・・・・・・・	480	–	1	1	1			
6	45510-KWN-711	シリンダーサブASSY., フロントブレーキマスター	13,000	–	1	1	1			
7	45512-MA6-006	プロテクター ・・・・・・・・・・・・・・・	200	–	1	1	1			
8	45513-HA2-701	キャップ, マスターシリンダー ・・・・・・・	1,070	–	1	1	1			
9	45517-166-006	ホルダー, マスターシリンダー ・・・・・・・	740	–	1	1	1			
10	45520-MG7-006	ダイヤフラム ・・・・・・・・・・・・・・・	460	–	1	1	1			
11	45521-HA2-006	プレート, ダイヤフラム ・・・・・・・・・・	490	–	1	1	1			
12	45530-471-831	シリンダーセット, マスター ・・・・・・・・	2,300	–	1	1	1			
13	53175-KWN-900	レバー, R. ステアリングハンドル ・・・・	1,280	–	1	1	1			
14	90101-KWN-900	ボルト, フランジソケット 6X22 ・・・・	160	–	2	2	2			
15	90114-KGH-900	ボルト, ハンドルレバーピボット ・・・	310	–	1	1	1			
16	90145-MS9-612	ボルト, オイル 10X22 ・・・・・・・・・	410	–	2	2	2			
17	90545-300-000	ワッシャー, オイルボルト ・・・・・・・・・	180	–	4	4	4			
18	90651-MA5-671	サークリップ ・・・・・・・・・・・・・・・	170	–	1	1	1			
19	93600-04012-1G	スクリュー, フラット 4X12 ・・・・・・・・	25	–	2	2	2			
20	93893-04012-17	スクリューワッシャー 4X12 ・・・・・・・・	35	–	1	1	1			
21	94050-06000	ナット, フランジ 6MM ・・・・・・・・・・	35	–	1	1	1			
22	95701-06012-00	ボルト, フランジ 6X12 ・・・・・・・・・	35	–	2	2	2			

www.impex-jp.com

F-5-10 ブレーキマスターシリンダー (CBS)

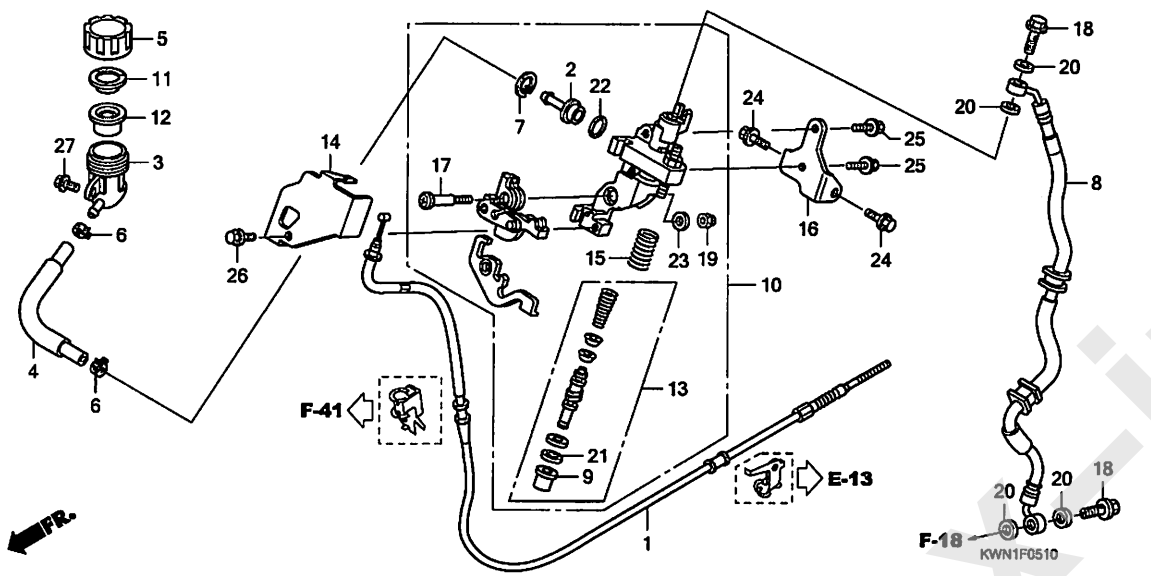

見出番号	LON	(関連見出番号) 整備項目	FRT
1	8111A6	ケーブル, リヤーブレーキセカンド ・・・・・・・・・・	1.2
3	7121S4	カップ, CBSマスターシリンダーオイル ・・・・・・・・	0.4
		・含む:ブレーキエアー抜き	
4	7121S5	ホース, CBSマスターシリンダーオイルカップ ・・・・・	0.5
		・含む:ブレーキエアー抜き	
8	7121S3	ホース, コンビブレーキ ・・・・・・・・・・・・・・・	1.1
		・含む:ブレーキエアー抜き	
10	7111Q4	シリンダー, CBSマスター ・・・・・・・・・・・・・・	1.3
		・含む:ブレーキエアー抜き	
12	7121S6	ダイヤフラム, CBSブレーキマスターシリンダー ・・・	0.3
13	7121S2	ピストンセット, CBSマスター ・・・・・・・・・・・・	1.5
		・含む:ブレーキエアー抜き	
14	7111Q5	カバー, CBSマスターシリンダー ・・・・・・・・・・・	0.2

見出番号	部品番号	部品名	希望小売価格	使用個数 WW125EX2 A	C	D	E	適用号機 初号機	終号機	タイプ
1	43450-KWN-931	ケーブルCOMP., リヤーブレーキセカンド	2,180	1	–	–	–			
	43450-KWN-711	・・・・・・・・・・・・・・・・・・・・・・	2,180	–	1	1	1			
2	43503-KZ3-B01	コネクター ・・・・・・・・・・・・・・・・・・・	650	1	1	1	1			
3	43511-KS6-702	カップ COMP., マスターシリンダーオイル	910	1	1	1	1			
4	43512-KWN-931	ホースCOMP., マスターシリンダー ・・・・	720	1	–	–	–			
	43512-MW0-006	ホース, マスターシリンダー ・・・・・・・・・	880	–	1	1	1			
5	43513-KWN-931	キャップ, マスターシリンダー ・・・・・・・	510	1	1	1	1			
6	43514-KS6-701	クランプ, マスターシリンダーオイルホース ・	630	2	2	2	2			
7	43517-KS6-701	サークリップ, リヤーマスターシリンダー ・・	170	1	1	1	1			
8	45127-KWN-701	ホースCOMP., CBS ・・・・・・・・・・・	3,360	1	–	–	–			
	45127-KWN-711	・・・・・・・・・・・・・・・・・・・・・・	3,360	–	1	1	1			
9	45504-410-003	ブーツCOMP. ・・・・・・・・・・・・・・	480	1	1	1	1			
10	45510-KWN-305	シリンダーサブ ASSY., マスター ・・・・	11,300	1	1	1	1			
11	45518-GM9-711	プレート, ダイヤフラム ・・・・・・・・・・	240	1	1	1	1			
12	45520-GM9-711	ダイヤフラム ・・・・・・・・・・・・・・・・	450	1	1	1	1			
13	45530-KVY-911	シリンダーセット, マスター ・・・・・・・・	2,230	1	1	1	1			
14	47602-KWN-931	カバー, マスターシリンダー ・・・・・・・・	770	1	1	1	1			
15	47604-KWN-931	スプリング, デイレイ ・・・・・・・・・・	200	1	1	1	1			
16	50320-KWN-931	ステー, マスターシリンダー ・・・・・・・・・	850	1	1	1	1			
17	90114-GEV-712	ボルト, ピボット ・・・・・・・・・・・・・	320	1	1	1	1			
18	90145-MS9-612	ボルト, オイル 10X22 ・・・・・・・・・	410	2	2	2	2			
19	90301-GEV-711	ナット, U 6MM ・・・・・・・・・・・・・・	210	1	1	1	1			
20	90545-300-000	ワッシャー, オイルボルト ・・・・・・・・・・	180	4	4	4	4			
21	90651-MA5-671	サークリップ ・・・・・・・・・・・・・・・・	170	1	1	1	1			
22	91212-422-006	Oリング 14.8X2.4 ・・・・・・・・・	175	1	1	1	1			

www.impex-jp.com

F-5-10 ブレーキマスターシリンダー (CBS)

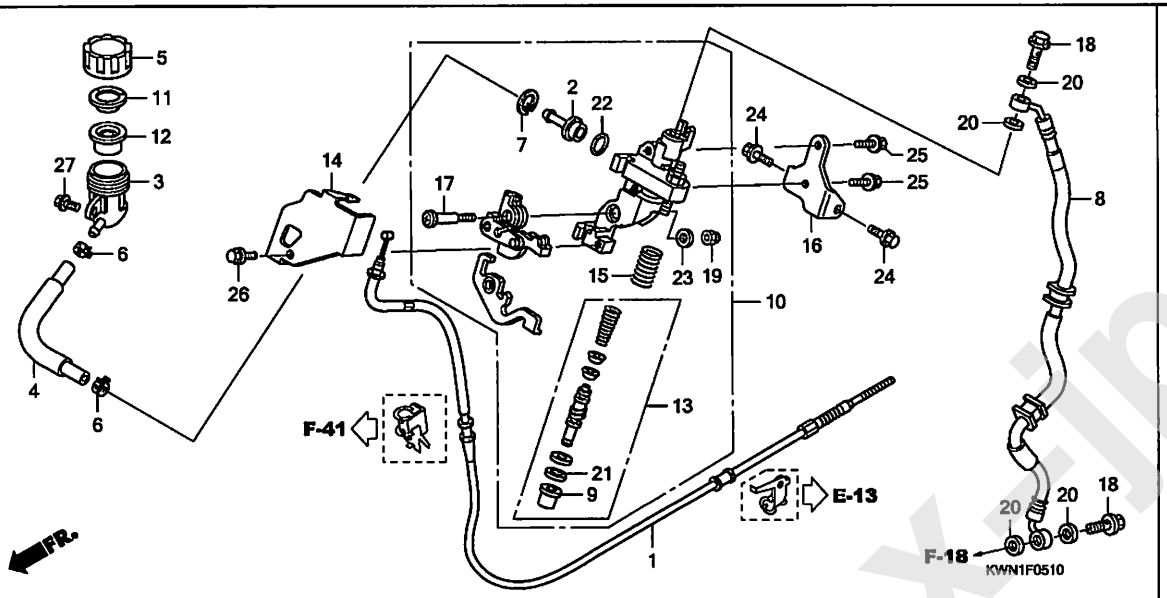

見出番号	部品番号	部品名	希望小売価格	使用個数 WW125EX2 A	C	D	E	適用号機 初号機	終号機	タイプ
23	94101-06000	ワッシャー, プレイン 6MM ·····	25	1	1	1	1			
24	95701-06016-00	ボルト, フランジ 6X16 ·····	35	2	2	2	2			
25	95701-06016-08	ボルト, フランジ 6X16 ·····	35	2	2	2	2			
26	96001-06012-00	ボルト, フランジ 6X12 ·····	40	1	1	1	1			
27	96001-06014-00	ボルト, フランジ 6X14 ·····	40	1	1	1	1			

www.impexzip.com

F-9 ハンドルパイプ / ハンドルカバー

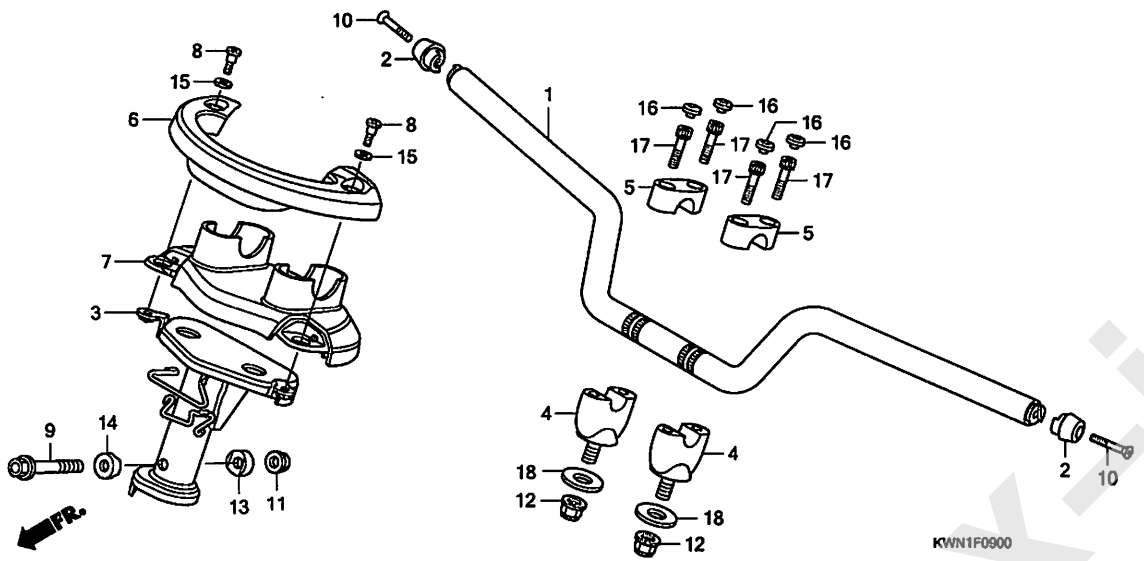

見出番号	LON	(関連見出番号) 整備項目	FRT
1	810100	パイプ, ステアリングハンドル	0.4
2	8101B3	ウェイト, ハンドル :レフト	0.1
	8101B4	ウェイト, ハンドル :ライト	0.1
	8101B5	ウェイト, ハンドル :両側	0.1
3	5101C8	ポスト, ハンドル	1.3
4	8101B9	ホルダー, ハンドル :ロアー	0.2
	8101B9A	-1個追加	0.1
6	4131B5	カバー, ハンドル :フロント	0.1
7	4131B6	カバー, ハンドル :リヤー	0.2
	4131U1	カバー, ハンドル :両側	0.2

見出番号	部品番号	部品名	希望小売価格	使用個数 WW125EX2 A	C	D	E	適用号機 初号機	終号機	タイプ
1	53100-KWN-900	パイプ COMP., ステアリングハンドル	6,400	1	–	–	–			
	53100-KWN-710		6,400	–	1	1	1			
2	53102-KVB-T00	ウエイトA, ハンドル	760	2	–	–	–			
	53102-KWN-710		930	–	2	–	2			
	53102-KZY-700		930	–	–	2	–			
3	53110-KWN-670	ポストCOMP., ハンドル	6,600	1	–	–	–			
	53110-KWN-710		6,600	–	1	1	1			
4	53130-KWN-900	ホルダー, ハンドルアンダー	1,000	2	2	2	2			
5	53131-KR8-000	ホルダー, ハンドルパイプアッパー	1,180	2	2	2	2			
6	53205-KWN-900	カバー, フロントハンドル	700	1	1	1	1			
7	53206-KWN-900	カバー, リヤーハンドル	780	1	1	1	1			
8	90107-MM5-000	スクリュー, パン 6X17	160	2	2	2	2			
9	90120-HC4-000	ボルト, フランジ 10X50	260	1	1	1	1			
10	90191-KWB-600	スクリュー, オーバル 6X45	170	2	2	2	2			
11	90212-671-005	ナット, セルフロック 10MM	170	1	1	1	1			
12	90304-GE8-003	ナット, U 10MM(フセラシ)	185	2	–	–	–			
	90304-KGH-901	ナット, U 10MM	180	–	2	2	2			
13	90501-KPH-880	カラーA, ハンドルセッティング	230	1	1	1	1			
14	90505-KPH-880	カラーB, ハンドルセッティング	265	1	1	1	1			
15	90507-921-000	ワッシャー, ナイロン 8MM	40	2	2	2	2			
16	91455-KEA-000	キャップ, ソケットボルト 8MM	190	4	4	4	4			
17	96600-08032-00	ボルト, ソケット 8X32	55	4	4	4	4			
18	90502-KWN-670	ワッシャー 10MM	160	2	2	2	2			

www.impex-jp.com

ステアリングステム (WW125EX2A)

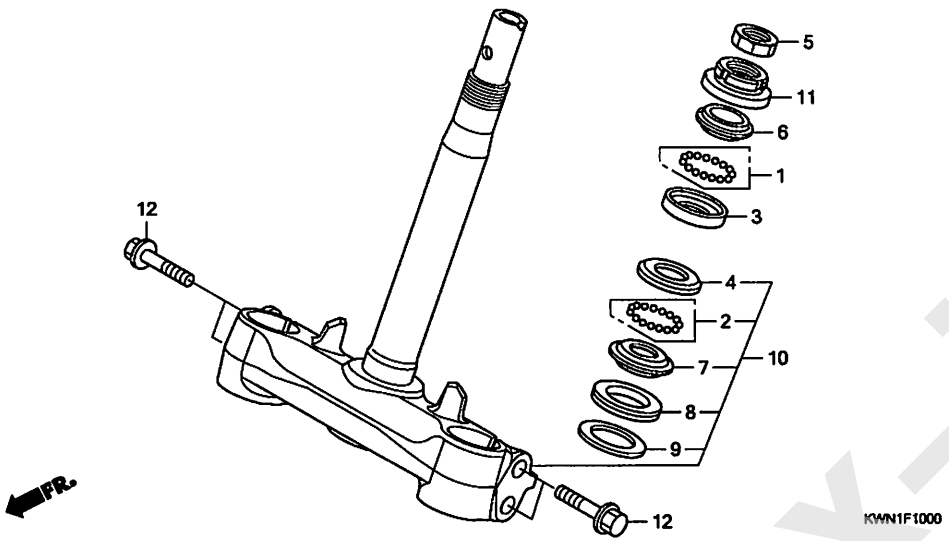

見出番号	LON	(関連見出番号) 整備項目	FRT
3		(1)	
	5101A0	レース, ステアリング ボール :アッパー	2.2
4	5101A1	レース, ステアリング ボール :ロアー	2.4
	5101C9	レース, ステアリング ボール :両側	2.4
6	5101A9	レース, ステアリング トップ コーン	2.2
7		(2, 8)	
	5101B0	レース, ステアリング ボトムコーン	2.4
10	510100	ステム/シャフトASSY., ステアリング	2.2
11	5101B2	スレッド, ステアリング ヘッド トップ	2.0

見出番号	部品番号	部品名	希望小売価格	使用個数 WW125EX2 A	C	D	E	適用号機 初号機	終号機	タイプ
1	06530-GBG-B20	ボールセット, スチール #6X23	280	1	-	-	-			
2	06531-GBG-B20	ボールセット, スチール #6X29	350	1	-	-	-			
3	50301-GN5-901	レース, ステアリング トップ ボール	480	1	-	-	-			
4	50302-GN5-900	レース, ステアリング ボトムボール	500	1	-	-	-			
5	50306-GN5-900	ナット, ステアリング ステムロック	310	1	-	-	-			
6	53211-GN5-900	レース, ステアリング トップ コーン	460	1	-	-	-			
7	53212-GN5-900	レース, ステアリング ボトムコーン	500	1	-	-	-			
8	53214-GN5-900	ダストシール, ステアリング ヘッド	205	1	-	-	-			
9	53215-GN5-900	ワッシャー, ステアリング ヘッド ダストシール	130	1	-	-	-			
10	53219-KWN-900	ステムサブ ASSY., ステアリング	12,300	1	-	-	-			
11	53220-GN5-850	スレッド COMP., ステアリング ヘッド トップ	590	1	-	-	-			
12	95801-10040-08	ボルト, フランジ 10X40	55	4	-	-	-			

www.impex-jp.com

F-10-1 ステアリングステム (WW125EX2C, D, E)

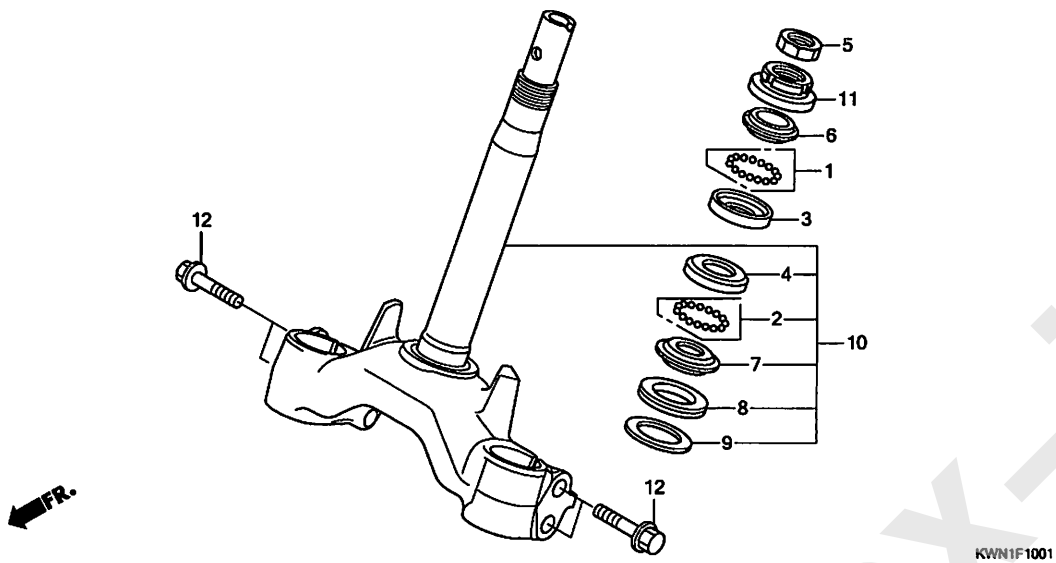

見出番号	LON	(関連見出番号) 整備項目	FRT
3		(1)	
	5101A0	レース, ステアリングボール :アッパー ·····	2.2
4	5101A1	レース, ステアリングボール :ロアー ·····	2.4
	5101C9	レース, ステアリングボール :両側 ·····	2.4
6	5101A9	レース, ステアリングトップコーン ·····	2.2
7		(2, 8)	
	5101B0	レース, ステアリングボトムコーン ·····	2.4
10	510100	ステム/シャフトASSY., ステアリング ·····	2.2
11	5101B2	スレッド, ステアリングヘッドトップ ·····	2.0

見出番号	部品番号	部品名	希望小売価格	使用個数 WW125EX2 A	C	D	E	適用号機 初号機	終号機	タイプ
1	06530-GBG-B20	ボールセット, スチール #6X23 ·····	280	–	1	1	1			
2	06531-GBG-B20	ボールセット, スチール #6X29 ·····	350	–	1	1	1			
3	50301-GN5-901	レース, ステアリングトップボール ····	480	–	1	1	1			
4	50302-GN5-900	レース, ステアリングボトムボール ····	500	–	1	1	1			
5	50306-GN5-900	ナット, ステアリングステムロック ·····	310	–	1	1	1			
6	53211-GN5-900	レース, ステアリングトップコーン ·····	460	–	1	1	1			
7	53212-GN5-900	レース, ステアリングボトムコーン ·····	500	–	1	1	1			
8	53214-GN5-900	ダストシール, ステアリングヘッド ····	205	–	1	1	1			
9	53215-GN5-900	ワッシャー, ステアリングヘッドダストシール	130	–	1	1	1			
10	53219-KWN-710	ステムサブASSY., ステアリング ····	12,300	–	1	1	1			
11	53220-GN5-850	スレッドCOMP., ステアリングヘッドトップ	590	–	1	1	1			
12	95801-10050-08	ボルト, フランジ 10X50 ·····	60	–	4	4	4			

www.impex-jp.com

フロントフェンダー

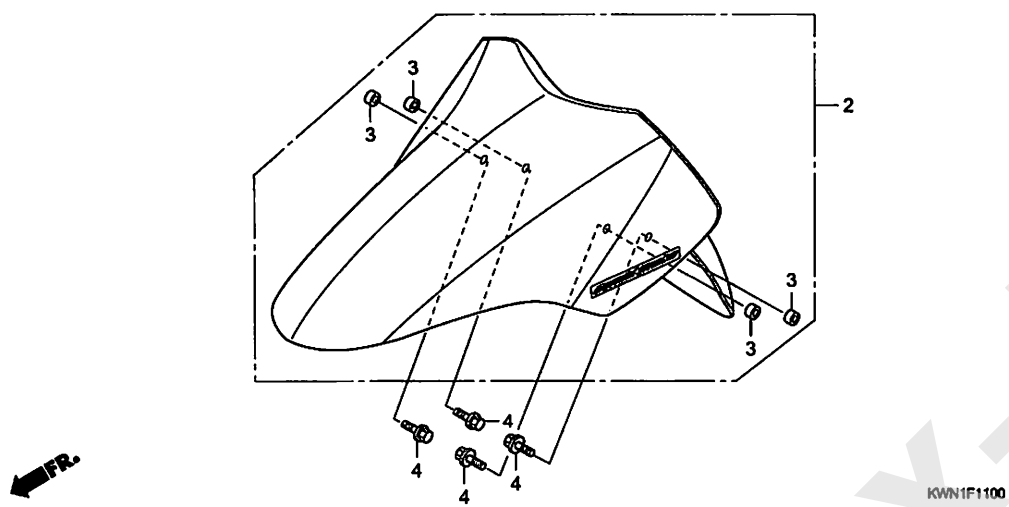

見出番号	LON	(関連見出番号) 整備項目	FRT
2	4131B7	フェンダー, フロント ・・・・・・・・・・・・・・・・・	0.2

見出番号	部品番号	部品名	希望小売価格	使用個数 A	C	D	E	適用号機 初号機	終号機	タイプ
2	61110-KWN-930ZG	フェンダーセット, フロント(WL)								
		NHA87P. . パールヒマラヤスホワイト	9,700	1	1	1	1	--------	--------	J, Y1
	61110-KWN-930ZE	*NHA35M* アステロイドブラックメタリック	9,700	1	1	–	1			
	61110-KWN-930ZH	*R340C*. . キャンディローシーレッド	9,700	1	–	–	–			
	61110-KWN-930ZQ	*PB325C* キャンディライトニングブルー	9,700	–	1	–	1			
	61110-KWN-930YD	*NH436M* マットガンパウダーブラックメタリック	9,700	–	–	1	–	--------	--------	Y2
3	61112-KVG-900	カラー, フロントフェンダー ・・・・・・・・・	200	4	4	4	4			
4	95701-06016-00	ボルト, フランジ 6X16 ・・・・・・・・	35	4	4	4	4			

www.inpex-jp.com

フロントカバー

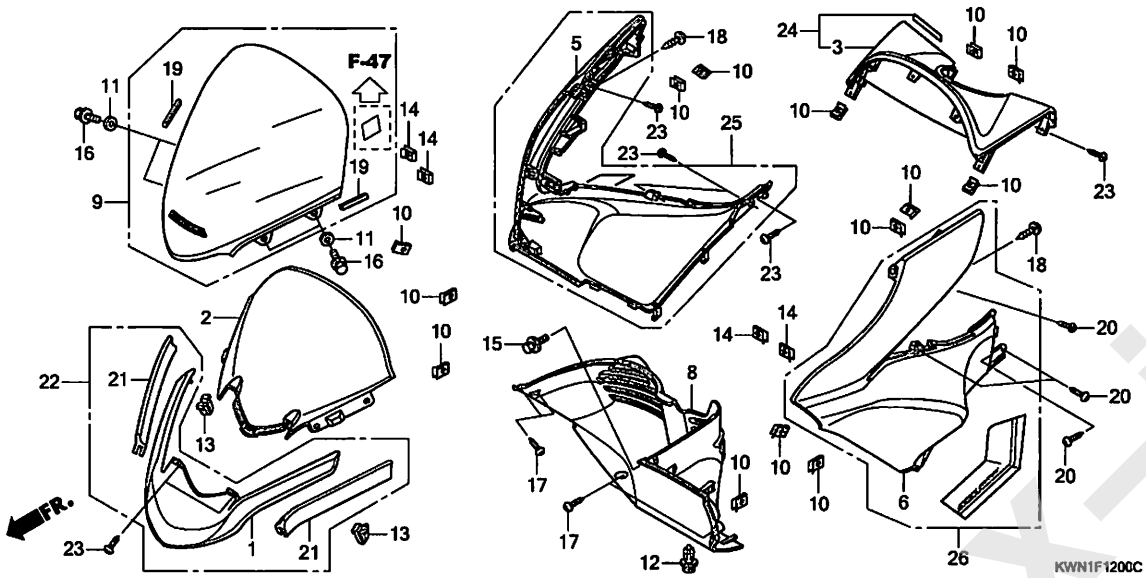

見出番号	LON	(関連見出番号) 整備項目	FRT
1		(22)	
	4111M3	ガーニッシュ,ウインドスクリーン	0.1
2	812140	パネル,メーター	0.2
3		(24)	
	8121B9	パネル,メーター :リヤー	0.9
5	4111U8	カバー,フロント :ライト	1.2
6		(26)	
	4111U7	カバー,フロント :レフト	1.2
	4111U9	カバー,フロント :両側	1.4
8	413130	カバー,フロントロア	1.5
9	812102	バイザー,メーター	0.2

見出番号	部品番号	部品名	希望小売価格	使用個数 WW125EX2 A	C	D	E	適用号機 初号機	終号機	タイプ
1	64305-KWN-900ZA	グリル,フロント.								
		NHA35M								
		アステロイドブラックメタリック	3,820	1	–	–	–	————	1005248	
	64305-KWN-900ZB	*NHA87P*..パールヒマラヤスホワイト	3,820	1	–	–	–	————	1005248	
	64305-KWN-900ZC	*R340C*..キャンディイロージーレッド	3,820	1	–	–	–	————	1005248	
2	64336-KWN-900ZA	パネル,フロントメーター								
		NH1.....ブラック	1,970	1	1	1	1			
3	64337-KWN-900ZA	パネル,リヤーメーター								
		NHA35M								
		アステロイドブラックメタリック	6,200	1	–	–	–			
	64337-KWN-900ZB	*NHA87P*..パールヒマラヤスホワイト	6,200	1	–	–	–			
	64337-KWN-900ZC	*R340C*..キャンディイロージーレッド	6,200	1	–	–	–			
	64337-KWN-710ZD	*NHA87P*..パールヒマラヤスホワイト	6,200	–	1	–	1			
	64337-KWN-710ZE	*NHA35M*								
		アステロイドブラックメタリック	6,200	–	1	–	1			
	64337-KWN-710ZJ	*PB325C*								
		キャンディライトニングブルー	6,200	–	1	–	1			
5	64501-KWN-900ZA	カバー,R.フロント✓								
		NHA35M								
		アステロイドブラックメタリック	12,200	1	–	–	–			
	64501-KWN-900ZB	*NHA87P*..パールヒマラヤスホワイト	12,200	1	–	–	–			
	64501-KWN-900ZC	*R340C*..キャンディイロージーレッド	12,200	1	–	–	–			
	64501-KWN-902ZA	*NHA35M*								
		アステロイドブラックメタリック	12,200	–	1	–	1			
	64501-KWN-902ZB	*NHA87P*..パールヒマラヤスホワイト	12,200	–	1	–	1			
	64501-KWN-902ZM	*PB325C*								
		キャンディライトニングブルー	12,200	–	1	–	1			

www.impex-jp.com

F-12 フロントカバー

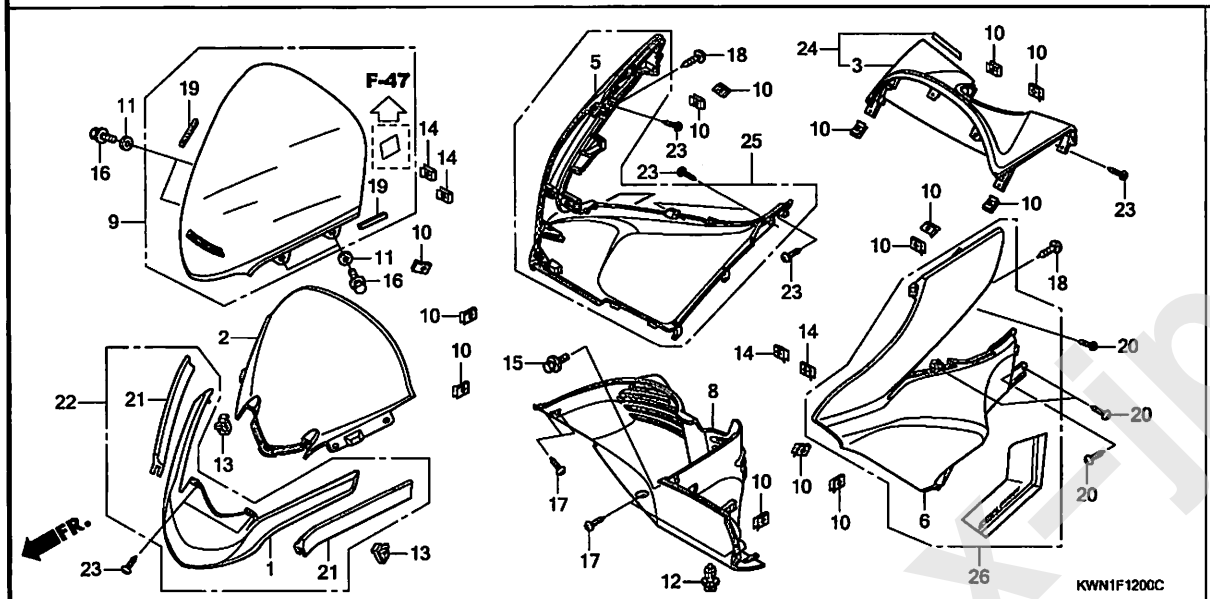

見出番号	部品番号	部品名	希望小売価格	使用個数 WW125EX2 A	C	D	E	適用号機 初号機	終号機	タイプ
6	64502-KWN-900ZA	カバー, L. フロント *NHA35M* アステロイドブラックメタリック	12,200	1	–	–	–			
	64502-KWN-900ZB	*NHA87P*. . パールヒマラヤスホワイト	12,200	1	–	–	–			
	64502-KWN-900ZC	*R340C*. . キャンディローシーレッド	12,200	1	–	–	–			
	64502-KWN-902ZA	*NHA35M* アステロイドブラックメタリック	12,200	–	1	–	1			
	64502-KWN-902ZB	*NHA87P*. . パールヒマラヤスホワイト	12,200	–	1	–	1			
	64502-KWN-902ZM	*PB325C* キャンディライトニングブルー	12,200	–	1	–	1			
8	64520-KWN-900ZA	カバー, フロントロアー *NH1*. . . . . ブラック	4,660	1	–	–	–			
	64520-KWN-710ZB	*NH1*. . . . . ブラック	4,660	–	1	1	1			
9	67100-KWN-700ZA	バイザーセット, メーター(WL) *TYPE1*.	14,400	1	1	1	1			
10	90302-SA4-003	ナット, スプリング 4MM	135	14	14	14	14			
11	90504-KWN-900	ワッシャー 9.5X18	150	4	4	4	4			
12	90601-PV3-003	クリップ, エアーインテークダクトブッシュ	140	1	–	–	–			
	90653-HW3-671	リベット, ブッシュ(D8)	140	–	1	1	1			
13	90666-SDA-A01	クリップ, スナップフィッテイング(PO) (ナチュラル)	135	2	2	2	2			
14	90677-KAN-T00	ナット, クリップ 5MM	205	4	4	4	4			
15	93404-06012-07	ボルトワッシャー, 6X12	35	1	1	1	1			
16	93414-06012-07	ボルトワッシャー, 6X12	35	4	4	4	4			
17	93903-34480	スクリュー, タッピング 4X16	25	6	6	6	6			
18	93903-35380	スクリュー, タッピング 5X16	25	2	–	–	–			
	93903-25320	. . . . .	25	–	2	2	2			

www.impex-jp.com

F-12 フロントカバー

見出番号	部品番号	部品名	希望小売価格	使用個数 WW125EX2 A	C	D	E	適用号機 初号機	終号機	タイプ
19	80109-KWN-700	ｽﾎﾟﾝｼﾞ, ﾗﾊﾞｰ ・・・・・・・・・・・・	135	2	2	2	2			
20	93903-34410	ｽｸﾘｭｰ, ﾀｯﾋﾟﾝｸﾞ 4X16 ・・・・・	25	4	–	–	–			
	93903-34420	・・・・・・・・・・・・・・・・・・・・・・	25	–	4	4	4			
21	64105-KWN-640	ﾓｰﾙﾃﾞｨﾝｸﾞ, ｳｲﾝﾄﾞｼｰﾙﾄﾞ ・・・	320	2	–	–	–	1005249	--------	
				–	2	2	2			
22	64300-KWN-640ZB	ｸﾞﾘﾙASSY., ﾌﾛﾝﾄ *NHA35M* ｱｽﾃﾛｲﾄﾞﾌﾞﾗｯｸﾒﾀﾘｯｸ	4,020	1	–	–	–	1005249	--------	
	64300-KWN-640ZC	*NHA87P*. . ﾊﾞｰﾙﾋﾏﾗﾔｽﾞﾎﾜｲﾄ	4,020	1	–	–	–	1005249	--------	
	64300-KWN-640ZD	*R340C*. . ｷｬﾝﾃﾞｨﾛｰｼﾞｰﾚｯﾄﾞ	4,020	1	–	–	–	1005249	--------	
	64300-KWN-640ZB	*NHA35M* ｱｽﾃﾛｲﾄﾞﾌﾞﾗｯｸﾒﾀﾘｯｸ	4,020	–	1	–	1			
	64300-KWN-640ZC	*NHA87P*. . ﾊﾞｰﾙﾋﾏﾗﾔｽﾞﾎﾜｲﾄ	4,020	–	1	–	1			
	64300-KWN-640ZG	*PB325C* ｷｬﾝﾃﾞｨｰﾗｲﾄﾆﾝｸﾞﾌﾞﾙｰ	4,020	–	1	–	1			
	64300-KWN-640ZD	*R340C*. . ｷｬﾝﾃﾞｨﾛｰｼﾞｰﾚｯﾄﾞ	4,020	–	–	1	–	--------	--------	Y1
	64300-KWN-640ZS	*NH1*. . . . . ﾌﾞﾗｯｸ	4,020	–	–	1	–	--------	--------	Y2
23	93903-34480	ｽｸﾘｭｰ, ﾀｯﾋﾟﾝｸﾞ 4X16 ・・・・・	25	8	–	–	–			
	93903-34420	・・・・・・・・・・・・・・・・・・・・・・	25	–	8	8	8			
24	64330-KWN-Y00ZB	ﾊﾟﾈﾙｾｯﾄ, ﾘﾔｰﾒｰﾀｰ(WL) *TYPE1*.	6,450	–	–	1	–	--------	--------	Y1
	64330-KWN-Y00ZA	*TYPE2*.	6,450	–	–	1	–	--------	--------	Y2
25	64500-KWN-Y00ZB	ｶﾊﾞｰｾｯﾄ, R. ﾌﾛﾝﾄ(WL) *TYPE1*.	14,100	–	–	1	–	--------	--------	Y1
	64500-KWN-Y00ZA	*TYPE2*.	14,100	–	–	1	–	--------	--------	Y2
26	64600-KWN-Y00ZB	ｶﾊﾞｰｾｯﾄ, L. ﾌﾛﾝﾄ(WL) *TYPE1*.	14,100	–	–	1	–	--------	--------	Y1
	64600-KWN-Y00ZA	*TYPE2*.	14,100	–	–	1	–	--------	--------	Y2

www.impex-jp.com

インナーカバー

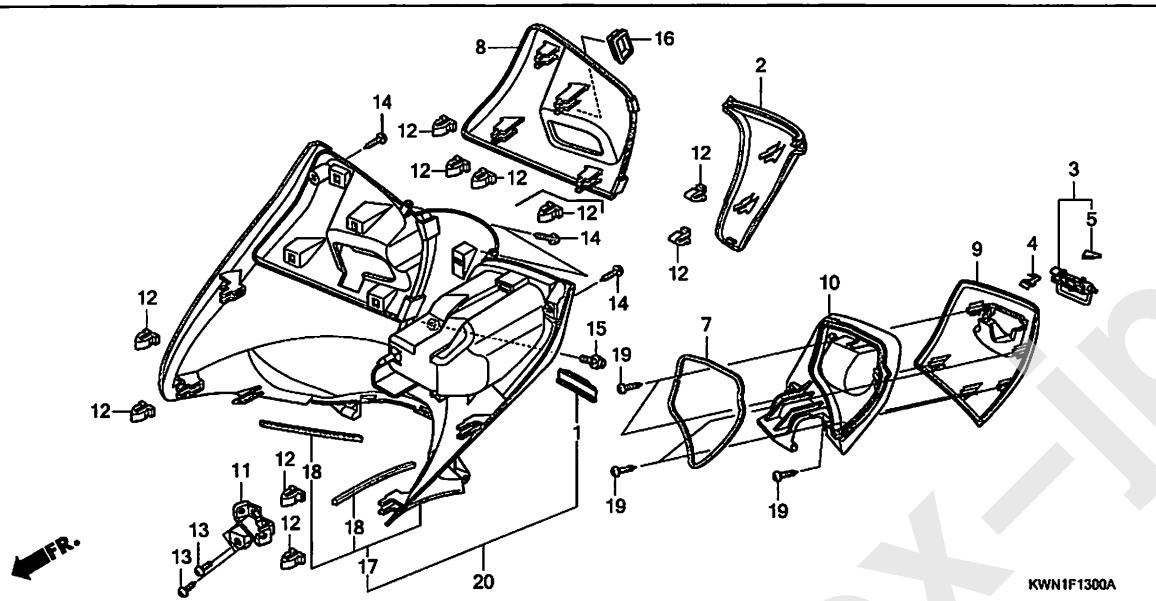

見出番号	LON	(関連見出番号) 整備項目	FRT
2	4111V2	パネル, インナーカバー	0.1
8	4111Y6	リッド, インナーメンテナンス	0.2
10	(3, 9)		
	4101R5	リッド, インナーボックス	0.7
17	(20)		
	411150	パネル, インナー	0.7

見出番号	部品番号	部品名	希望小売価格	使用個数 WW125EX2 A	C	D	E	適用号機 初号機	終号機	タイプ
1	64255-KWN-900	ストツパー, L. ポケット	360	1	1	1	1			
2	64338-KWN-900ZA	カバー, メーターパネル *NHA35M* アステロイドブラックメタリック	1,590	1	–	–	–			
	64338-KWN-900ZB	*NHA87P*. . パールヒマラヤスホワイト	1,590	1	–	–	–			
	64338-KWN-900ZC	*R340C*. . キャンディローシーレッド	1,590	1	–	–	–			
	64338-KWN-710ZD	*NHA87P*. . パールヒマラヤスホワイト	1,590	–	1	–	1			
	64338-KWN-710ZE	*NHA35M* アステロイドブラックメタリック	1,590	–	1	–	1			
	64338-KWN-710ZJ	*PB325C* キャンディーライトニングブルー	1,590	–	1	–	1			
	64338-KWN-710ZC	*R340C*. . キャンディローシーレッド	1,590	–	–	1	–	---------	---------	Y1
	64338-KWN-710ZY	*NH1*. . . . . ブラック	1,590	–	–	1	–	---------	---------	Y2
3	77500-KWN-900ZB	ロツクセット, ドキュメント *NH1*. . . . . ブラック	270	1	1	1	1			
4	77504-SJ6-013	スプリング, グローブボックス	105	1	1	1	1			
5	77505-KWN-900	ラバー, ドキュメントロック	95	1	1	1	1			
7	81132-KWN-900	シール, ポケットリッド	190	1	1	1	1			
8	81138-KWN-930ZB	リッド, R. インナーメインテナンス *NH1*. . . . . ブラック	1,370	1	–	–	–			
	81138-KWN-710ZC	*NH1*. . . . . ブラック	1,370	–	1	1	1			
9	81141-KWN-900ZB	リッド, L. インナーポケット *NH1*. . . . . ブラック	1,370	1	1	1	1			
10	81143-KWN-900	ヒンジ, インナーポケット	1,040	1	1	1	1			
11	81145-KWN-900	ベース, L. インナーリッド	225	1	1	1	1			
12	90666-SDA-A01	クリップ, スナップフイッテイング (PO) (ナチユラル)	135	10	9	9	9			

www.inpex-jp.com

F-13 インナーカバー

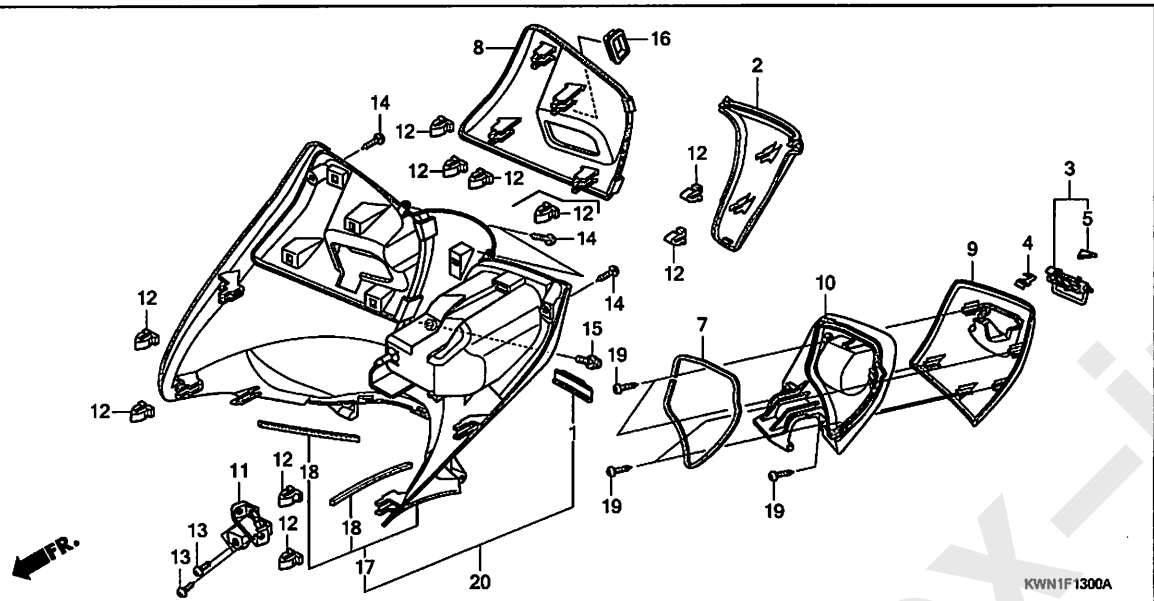

見出番号	部品番号	部品名	希望小売価格	使用個数 WW125EX2 A	C	D	E	適用号機 初号機	終号機
13	93903-34310	スクリュー, タッピング 4X12 ·····	25	3	–	–	–		
	93903-34320	·····	25	–	3	3	3		
14	93903-34480	スクリュー, タッピング 4X16 ·····	25	4	–	–	–		
	93903-34420	·····	25	–	4	4	4		
15	95701-06012-00	ボルト, フランジ 6X12 ·····	35	1	–	–	–		
	93404-06012-00	ボルトワッシャー, 6X12 ·····	35	–	1	1	1		
16	81139-KWN-930	カバー, R. メンテナンスリッド ·····	145	1	–	–	–		
17	81130-KWN-900ZA	カバーセット, インナー *NH1*.....ブラック	6,150	1	–	–	–		
18	81133-KWN-900	シール, インナーカバー ·····	160	2	–	–	–		
	81133-KWN-710	·····	150	–	2	2	2		
19	93903-34380	スクリュー, タッピング 4X12 ·····	25	5	5	5	5		
20	81130-KWN-710ZC	カバーセット, インナー *NH1*.....ブラック	6,400	–	1	1	1		

タイプ

www.impex-jp.com

フロアーパネル

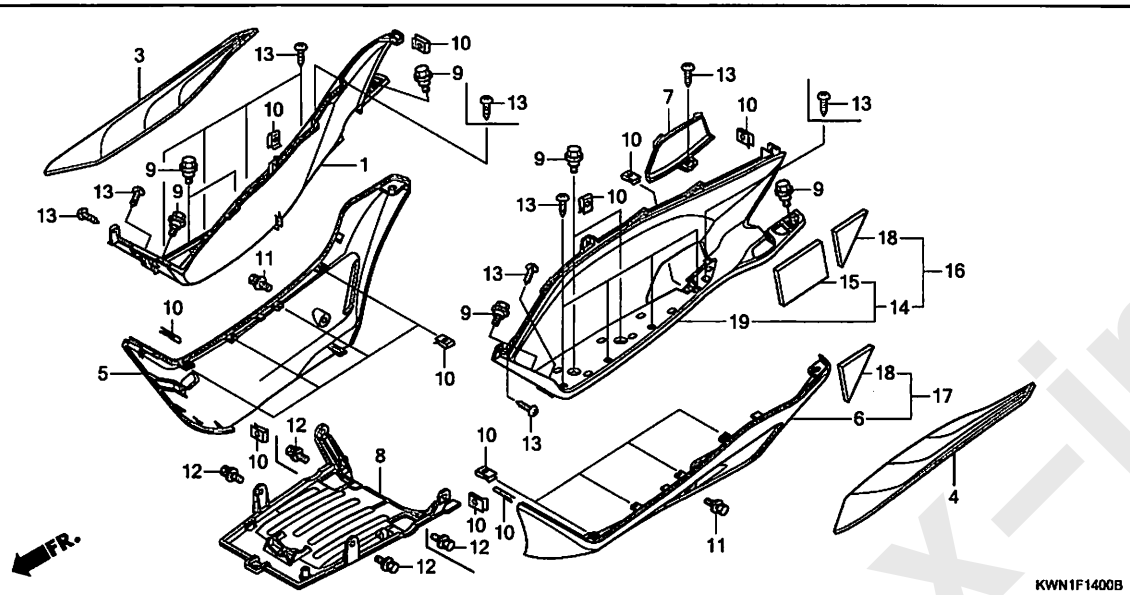

見出番号	LON	(関連見出番号) 整備項目	FRT
1	4131V3	ステップ, フロアー :ライト	1.5
3	4151A1	マット, フロアー :ライト	0.1
4	4151A0	マット, フロアー :レフト	0.1
	4151B7	マット, フロアー :両側	0.1
5	4111A6	スカート, フロアー :ライト	0.2
6	4111A5	スカート, フロアー :レフト	0.2
	4111N5	スカート, フロアー :両側	0.4
7	413185	カバー, メンテナンス	0.1
8	4131B4	カバー, アンダー	0.4
14		(16, 19)	
	4131V2	ステップ, フロアー :レフト	1.5
	4131V4	ステップ, フロアー :両側	2.0

見出番号	部品番号	部品名	希望小売価格	使用個数 WW125EX2 A	C	D	E	適用号機 初号機	終号機	タイプ
1	64311-KWN-900ZB	ステップ, R. フロアー *NH1*.....ブラック	4,020	1	–	–	–			
	64311-KWN-710ZC	*NH1*.....ブラック	4,020	–	1	1	1			
3	64325-KWN-900	マット, R. フロアー	3,290	1	1	1	1			
4	64326-KWN-900	マット, L. フロアー	3,290	1	1	1	1			
5	64431-KWN-900ZA	カバー, R. サイド *NHA35M* アステロイドブラックメタリック	6,500	1	1	–	1			
	64431-KWN-900ZB	*NHA87P*..パールヒマラヤスホワイト	6,500	1	1	–	1			
	64431-KWN-900ZC	*R340C*..キャンディイローシーレッド	6,500	1	–	–	–			
	64431-KWN-900ZM	*PB325C* キャンディライトニングブルー	6,500	–	1	–	1			
	64431-KWN-900ZD	*NHA14M*...シールシルバーメタリック	6,500	–	–	1	–	--------	--------	Y1
	64431-KWN-900YA	*NH1*.....ブラック	6,500	–	–	1	–	--------	--------	Y2
6	64432-KWN-900ZA	カバー, L. サイド *NHA35M* アステロイドブラックメタリック	6,500	1	–	–	1			
	64432-KWN-900ZB	*NHA87P*..パールヒマラヤスホワイト	6,500	1	–	–	1			
	64432-KWN-900ZC	*R340C*..キャンディイローシーレッド	6,500	1	–	–	–			
	64432-KWN-900ZM	*PB325C* キャンディライトニングブルー	6,500	–	–	–	1			
7	64434-KWN-900ZB	リット, プラグメインテナンス *NH1*.....ブラック	410	1	–	–	–			
	64434-KWN-710ZC	*NH1*.....ブラック	410	–	1	1	1			
8	64530-KWN-901	カバー, アンダー	2,120	1	–	–	–			
	64530-KWN-710		1,800	–	1	1	1			
9	90116-KVB-900	ボルト, フランジ 6MM	150	8	8	8	8			
10	90302-SA4-003	ナット, スプリング 4MM	135	17	17	17	17			

www.impex-jp.com

フロアーパネル

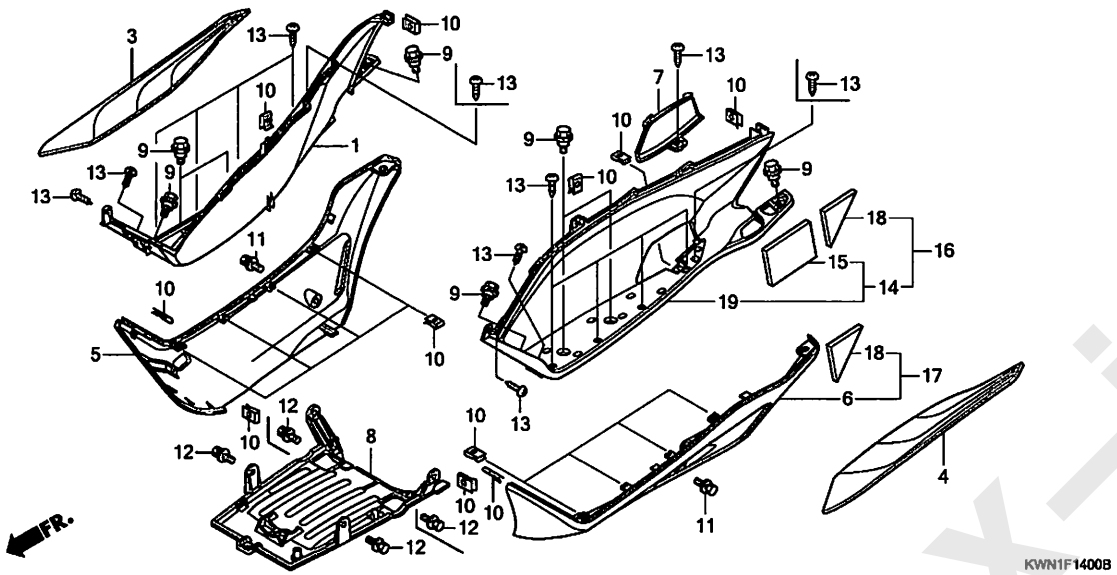

見出			希望	使用個数				適用号機		タイプ
番号	部品番号	部品名	小売価格	A	C	D	E	初号機	終号機	
				WW125EX2						
11	93404-06012-07	ﾎﾞﾙﾄﾜｯｼｬｰ, 6X12 ・・・・・・・・	35	2	2	2	2			
12	93404-06012-08	ﾎﾞﾙﾄﾜｯｼｬｰ, 6X12 ・・・・・・・・	35	2	–	–	–			
	93404-06012-00	・・・・・・・・・・・・・・・・・・・・・・	35	–	4	4	4			
13	93903-34480	ｽｸﾘｭｰ, ﾀｯﾋﾟﾝｸﾞ 4X16 ・・・・・	25	15	–	–	–			
	93903-34420	・・・・・・・・・・・・・・・・・・・・・・	25	–	13	13	13			
14	64320-KWN-700ZA	ｽﾃｯﾌﾟｾｯﾄ, L. ﾌﾛｱｰ								
		NH1. . . . . ﾌﾞﾗｯｸ	4,020	1	–	–	–			
15	83601-KWN-700	ｻｲﾚﾝｻｰ ・・・・・・・・・・・・・・・・	265	1	1	1	–			
16	64320-KWN-710ZA	ｽﾃｯﾌﾟｾｯﾄ, L. ﾌﾛｱｰ								
		NH1. . . . . ﾌﾞﾗｯｸ	4,020	–	1	1	–			
17	64430-KWN-710ZA	ｶﾊﾞｰｾｯﾄ, L. ｻｲﾄﾞ								
		NHA87P. . ﾊﾟｰﾙﾋﾔﾏﾗﾔｽﾞﾎﾜｲﾄ	6,600	–	1	–	–			
	64430-KWN-710ZB	*NHA35M*								
		ｱｽﾃﾛｲﾄﾞﾌﾞﾗｯｸﾒﾀﾘｯｸ	6,600	–	1	–	–			
	64430-KWN-710ZD	*PB325C*								
		ｷｬﾝﾃﾞｨｰﾗｲﾄﾆﾝｸﾞﾌﾞﾙｰ	6,600	–	1	–	–			
	64430-KWN-710ZF	*NHA14M*. . . ｼｰﾙｼﾙﾊﾞｰﾒﾀﾘｯｸ	6,600	–	–	1	–	--------	--------	Y1
	64430-KWN-710ZE	*NH1*. . . . . ﾌﾞﾗｯｸ	6,600	–	–	1	–	--------	--------	Y2
18	83602-KWN-710	ｻｲﾚﾝｻｰ ・・・・・・・・・・・・・・・・	150	–	2	2	–			
19	64321-KWN-710ZC	ｽﾃｯﾌﾟ, L. ﾌﾛｱｰ								
		NH1. . . . . ﾌﾞﾗｯｸ	4,020	–	–	–	1			

www.impex-jp.com

F-14-10 ステップ

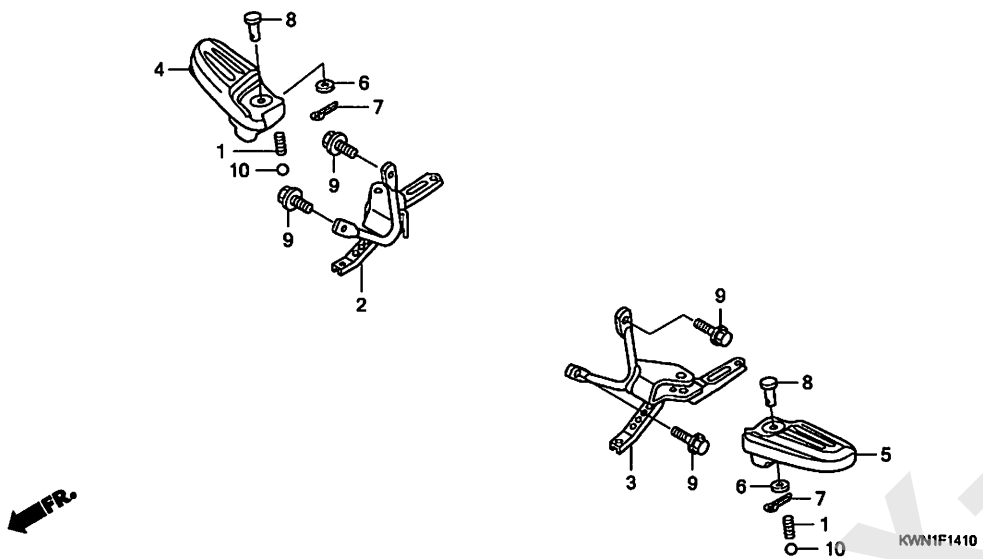

見出番号	LON	(関連見出番号) 整備項目	FRT
2	4101D0	ﾌﾞﾗｹｯﾄ,ﾋﾞﾘｵﾝｽﾃｯﾌﾟ :ﾗｲﾄ ・・・・・・・	1.6
3	4101C9	ﾌﾞﾗｹｯﾄ,ﾋﾞﾘｵﾝｽﾃｯﾌﾟ :ﾚﾌﾄ ・・・・・・・	1.6
	4101K4	ﾌﾞﾗｹｯﾄ,ﾋﾞﾘｵﾝｽﾃｯﾌﾟ :両側 ・・・・・・	2.2
4		(1,8,10)	
	4101C8	ﾊﾞｰ,ﾋﾞﾘｵﾝｽﾃｯﾌﾟ :ﾗｲﾄ ・・・・・・・・・・	1.6
5		(1,8,10)	
	4101C7	ﾊﾞｰ,ﾋﾞﾘｵﾝｽﾃｯﾌﾟ :ﾚﾌﾄ ・・・・・・・・・・	1.6
	4101P4	ﾊﾞｰ,ﾋﾞﾘｵﾝｽﾃｯﾌﾟ :両側 ・・・・・・・・・	2.2

見出番号	部品番号	部品名	希望小売価格	使用個数 WW125EX2 A	C	D	E	適用号機 初号機	終号機	タイプ
1	28333-300-000	ｽﾌﾟﾘﾝｸﾞ,ｷｯｸｽﾀｰﾀｰｽﾄｯﾊﾟｰ ・	200	2	2	2	2			
2	50715-KWN-900	ﾌﾞﾗｹｯﾄCOMP.,R.ﾋﾞﾘｵﾝｽﾃｯﾌﾟ	2,260	1	–	–	–			
	50715-KWN-710	・・・・・・・・・・・・・・・・・・・・・・	1,700	–	1	1	1			
3	50716-KWN-900	ﾌﾞﾗｹｯﾄCOMP.,L.ﾋﾞﾘｵﾝｽﾃｯﾌﾟ	2,260	1	–	–	–			
	50716-KWN-710	・・・・・・・・・・・・・・・・・・・・・・	1,700	–	1	1	1			
4	50720-KWN-900	ｱｰﾑ,R.ﾋﾞﾘｵﾝｽﾃｯﾌﾟ ・・・・・・・	3,340	1	1	1	1			
5	50730-KWN-900	ｱｰﾑ,L.ﾋﾞﾘｵﾝｽﾃｯﾌﾟ ・・・・・・・	3,340	1	1	1	1			
6	94101-06000	ﾜｯｼｬｰ,ﾌﾟﾚｲﾝ 6MM ・・・・・・・・	25	2	2	2	2			
7	94201-16120	ﾋﾟﾝ,ｽﾌﾟﾘｯﾄ 1.6X12 ・・・・・・	25	2	2	2	2			
8	95015-81000	ﾋﾟﾝA,ﾋﾞﾘｵﾝｽﾃｯﾌﾟ ・・・・・・・・	100	2	2	2	2			
9	95701-08020-00	ﾎﾞﾙﾄ,ﾌﾗﾝｼﾞ 8X20 ・・・・・・・・	40	4	–	–	–			
	95801-08020-00	・・・・・・・・・・・・・・・・・・・・・・	40	–	4	4	–			
	90131-KWN-710	・・・・・・・・・・・・・・・・・・・・・・	180	–	–	–	4			
10	96211-08000	ﾎﾞｰﾙ,ｽﾁｰﾙ #8(1/4) ・・・・・・	15	2	2	2	2			

www.inpex-jp.com

ボディカバー

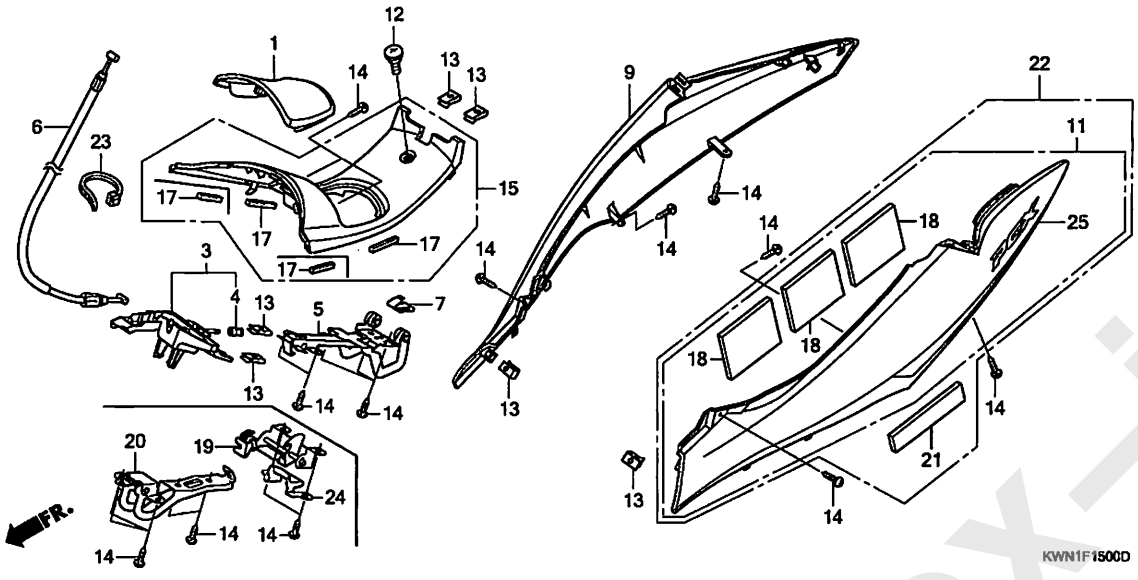

見出番号	LON	(関連見出番号) 整備項目	FRT
1	3101B8	リッド，フューエル	0.1
3	3101B7	ロック，フューエルリッド	0.7
5	4131V0	ヒンジ，フューエルリッド	0.4
6	8111B6	ケーブル，フューエルリッド	0.7
9	4131J0	カバー，ボディ：ライト	0.8
11		(22, 25)	
	4131H9	カバー，ボディ：レフト	0.8
	4131J1	カバー，ボディ：両側	0.8
15	4131Z7	カバー，センター	0.4
19	3101G1	ロック，フューエルリッド (A) ・適用条件：'12-モデル	0.3
20	4131BW	ヒンジ，フューエルリッド (A) ・適用条件：'12-モデル	0.4

見出番号	部品番号	部品名	希望小売価格	使用個数 WW125EX2 A	C	D	E	適用号機 初号機	終号機	タイプ
1	64405-KWN-900ZB	リッド，フューエル *NH1* ブラック	780	1	–	–	–			
	64405-KWN-710ZC	*NH1* ブラック	780	–	1	–	–			
	64405-KWN-711ZC	*NH1* ブラック	780	–	–	1	1			
3	64440-KWN-901	ピンASSY.，フューエルリッドロック	1,380	1	–	–	–			
4	64443-KVG-900	キャップ，フューエルリッドロック	100	1	–	–	–			
5	64450-KWN-900	ヒンジASSY.，フューエルリッド	2,740	1	–	–	–			
6	64455-KWN-701	ケーブル，フューエルリッド	490	1	–	–	–			
	64455-KWN-711		1,000	–	1	1	1			
7	74494-S84-A01	スプリング，フューエルリッドオープン	165	1	–	–	–			
9	83550-KWN-902ZA	カバーセット，R. ボディ(WL) *NHA35M* アステロイドブラックメタリック	13,800	1	1	–	1			
	83550-KWN-902ZD	*NHA87P* パールヒマラヤスホワイト	13,800	1	1	–	1			
	83550-KWN-902ZE	*R340C* キャンディローシーレッド	13,800	1	–	–	–			
	83550-KWN-902ZM	*PB325C* キャンディーライトニングブルー	13,800	–	1	–	1			
	83550-KWN-Y00ZB	*TYPE1*	16,500	–	–	1	–	---------	---------	Y1
	83550-KWN-Y00ZA	*TYPE2*	16,500	–	–	1	–	---------	---------	Y2
11	83650-KWN-702ZA	カバーセット，L. ボディ(WL) *NHA35M* アステロイドブラックメタリック	14,400	1	–	–	–			
	83650-KWN-702ZB	*NHA87P* パールヒマラヤスホワイト	14,400	1	–	–	–			
	83650-KWN-702ZC	*R340C* キャンディローシーレッド	14,400	1	–	–	–			
12	90104-KZ3-B00	スクリュー，スペシャル 5MM	175	1	1	1	1			
13	90302-SA4-003	ナット，スプリング 4MM	135	6	2	2	2			
14	93903-34480	スクリュー，タッピング 4X16	25	13	–	–	–			
	93903-34420		25	–	13	13	13			

www.impex-jp.com

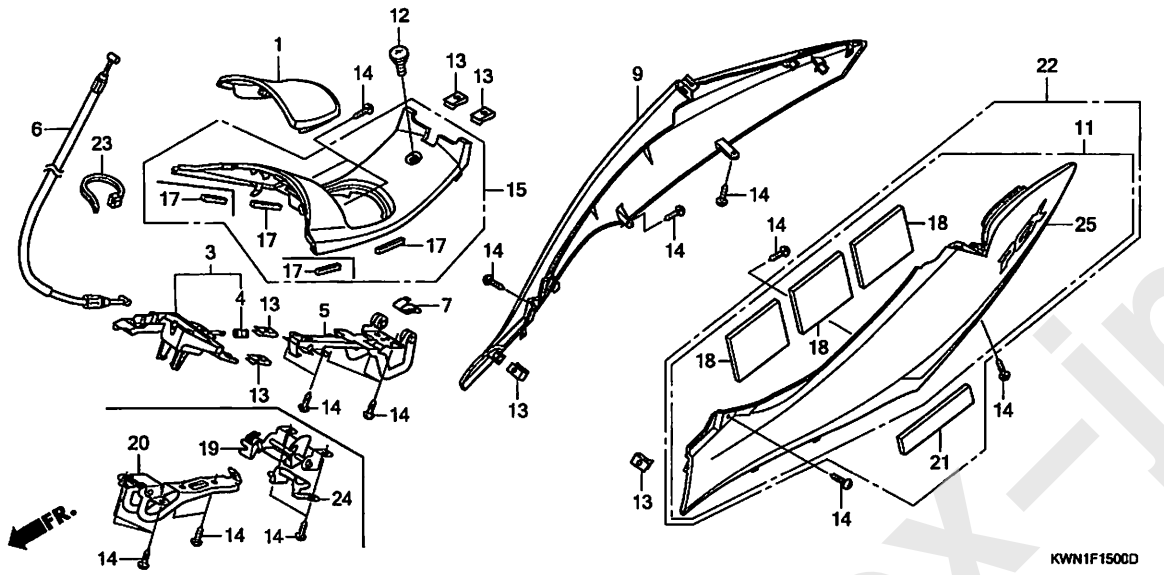

見出 番号	部品番号	部品名	希望小売価格	使用個数 A	C	D	E	適用号機 初号機	終号機	タイプ
15	64400-KWN-900ZA	カバーセット, センター *NH1*.....ブラック	3,160	1	–	–	–			
	64400-KWN-710ZC	*NH1*.....ブラック	3,160	–	1	–	–			
	64400-KWN-711ZC	*NH1*.....ブラック	3,160	–	–	1	1			
17	64412-KWN-900	シールB, センターカバー	55	4	2	2	2			
18	83601-KWN-700	サイレンサー	265	3	3	3	–			
19	64440-KWN-710	ロックASSY., フューエルリッド	1,380	–	1	–	–			
	64440-KWN-711	.....	1,380	–	–	1	1			
20	64450-KWN-710	ヒンジASSY., フューエルリッド	2,740	–	1	1	1			
21	83603-KWN-710	サイレンサー	180	–	1	1	–			
22	83700-KWN-711ZA	カバーASSY., L. ボディ(WL) *NHA87P*..パールヒマラヤスホワイト	14,500	–	1	–	–			
	83700-KWN-711ZB	*NHA35M* アステロイドブラックメタリック	14,500	–	1	–	–			
	83700-KWN-711ZD	*PB325C* キャンディーライトニングブルー	14,500	–	1	–	–			
	83650-KWN-Y00ZB	カバーセット, L. ボディ(WL) *TYPE1*.....	16,500	–	–	1	–	--------	--------	Y1
	83650-KWN-Y00ZA	*TYPE2*.....	16,500	–	–	1	–	--------	--------	Y2
23	90650-KW3-000	バンド, ワイヤー	170	–	1	1	1			
24	64443-KWN-710	プレート, フューエルリッドロック	225	–	–	1	1			
25	83650-KWN-902ZA	カバーセット, L. ボディ(WL) *NHA35M* アステロイドブラックメタリック	13,800	–	–	–	1			
	83650-KWN-902ZD	*NHA87P*..パールヒマラヤスホワイト	13,800	–	–	–	1			
	83650-KWN-902ZX	*PB325C* キャンディーライトニングブルー	13,800	–	–	–	1			

www.impex-jp.com

F-16 ラギジボックス

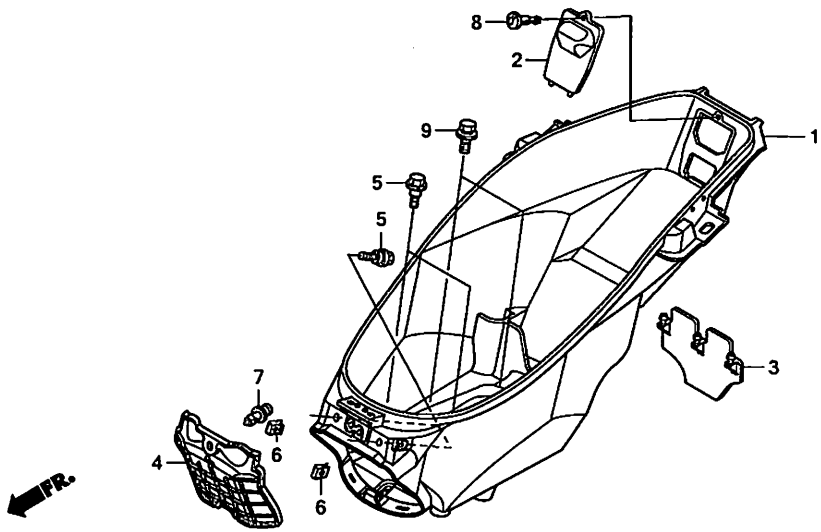

見出番号	LON	(関連見出番号) 整備項目	FRT
1	412102	ボックス,ラギジ	0.9
4	6101A1	カバー,バッテリー	0.1

見出番号	部品番号	部品名	希望小売価格	使用個数 WW125EX2 A	C	D	E	適用号機 初号機	終号機	タイプ
1	81250-KWN-900	ボックス,ラギジ	12,100	1	–	–	–			
	81250-KWN-711		12,100	–	1	1	1			
2	81253-KWN-900	リッド,ラギジボックス	265	1	1	1	1			
3	81265-KWN-900	ガード,リヤースプラッシュ	510	1	1	1	1			
4	81290-KWN-900	カバー,バッテリー	510	1	1	1	1			
5	90111-187-000	ボルト,フランジ 6MM	235	4	4	4	4			
6	90302-SA4-003	ナット,スプリング 4MM	135	2	2	2	2			
7	90634-KPG-900	クリップ,バッテリーカバー	155	1	–	–	–			
	90653-HW3-671	リベット,プッシュ(D8)	140	–	1	1	1			
8	90683-GAZ-003	クリップ,トリム	125	1	1	1	1			
9	93404-06012-00	ボルトワッシャー, 6X12	35	2	2	2	2			

www.impex-jp.com

フロントフォーク

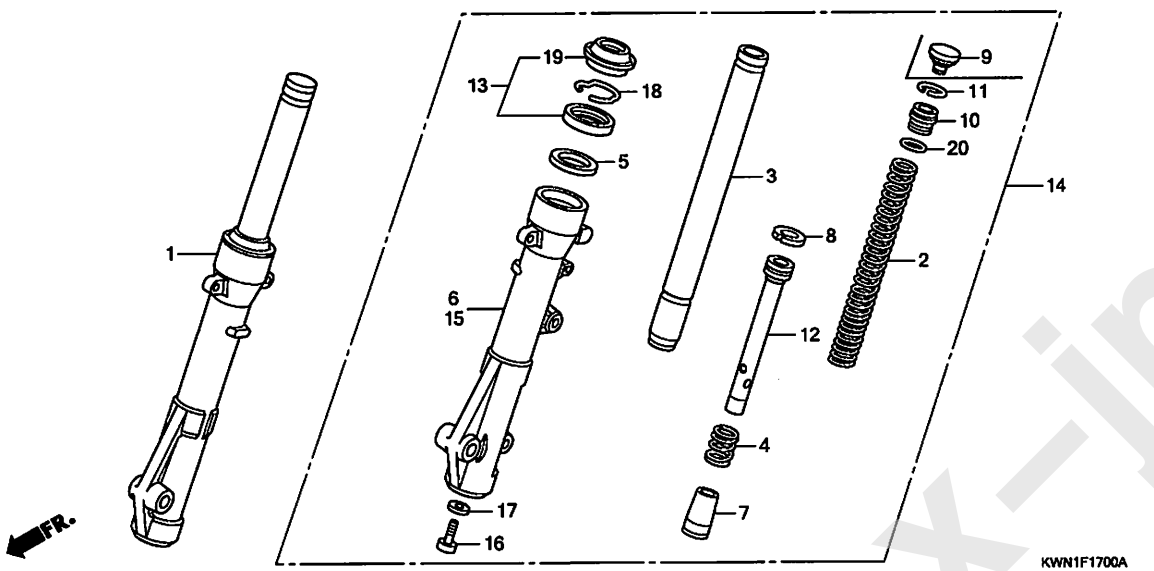

見出番号	LON	(関連見出番号) 整備項目	FRT
1	5111C3	フォークASSY., フロント :ライト	0.4
2	5111C5	スプリング, フロントフォーク :レフト	0.6
	5111C6	スプリング, フロントフォーク :ライト	0.6
	5111C7	スプリング, フロントフォーク :両側	0.9
3		(4, 7, 8, 12)	
	5111G2	パイプ, フロントフォーク :レフト	0.7
	5111G3	パイプ, フロントフォーク :ライト	0.7
	5111G4	パイプ, フロントフォーク :両側	1.1
6	5111D2	ケース, ボトム :ライト	0.8
13	5111E7	シールセット, フロントフォーク :レフト	0.8
	5111E8	シールセット, フロントフォーク :ライト	0.8
	5111E9	シールセット, フロントフォーク :両側	1.3
14	5111C2	フォークASSY., フロント :レフト	0.4
	5111C4	フォークASSY., フロント :両側	0.5
15	5111D1	ケース, ボトム :レフト	0.8
	5111D3	ケース, ボトム :両側	1.3

見出番号	部品番号	部品名	希望小売価格	使用個数 WW125EX2 A	C	D	E	適用号機 初号機	終号機	タイプ
1	51400-KWN-901	フォークASSY., R. フロント(シヨウワ)	25,300	1	–	–	–			
	51400-KWN-711		25,300	–	1	1	1	————	————	J, Y1
	51400-KWN-Y11		25,300	–	–	1	–	————	————	Y2
2	51401-KWN-901	スプリング, フロントフォーク	1,560	2	–	–	–			
	51401-KWN-711		1,560	–	2	2	2			
3	51410-KWN-901	パイプ COMP., フロントフォーク	8,400	2	–	–	–			
	51410-KWN-711		8,400	–	2	2	2			
4	51412-GC4-003	スプリング, フロントクッションリバウンド	250	2	2	2	2			
5	51412-KK4-003	リング, バックアップ	265	2	2	2	2			
6	51420-KWN-901	ケースCOMP., R. フロントボトム(シヨウワ)	10,700	1	–	–	–			
	51420-KWN-711		10,700	–	1	1	1	————	————	J, Y1
	51420-KWN-Y11		10,700	–	–	1	–	————	————	Y2
7	51432-KM7-910	ピース, オイルロック	670	2	2	2	2			
8	51437-GS3-003	リング, ピストン	320	2	2	2	2			
9	51449-GBY-631	キャップ, フォークパイプ	390	2	–	–	–			
10	51454-GBY-631	シート, スプリングアッパー	570	2	–	–	–			
	51454-KWN-711		570	–	2	2	2			
11	51456-355-003	リング, サポート(シヨウワ)	400	2	2	2	2			
12	51470-KWN-901	パイプ, シート	1,770	2	2	2	2			
13	51490-KRM-852	シールセット, フロントフォーク	1,510	2	2	2	2			
14	51500-KWN-901	フォークASSY., L. フロント(シヨウワ)	25,300	1	–	–	–			
	51500-KWN-711		25,300	–	1	1	1	————	————	J, Y1
	51500-KWN-Y11		25,300	–	–	1	–	————	————	Y2
15	51520-KWN-901	ケースCOMP., L. フロントボトム(シヨウワ)	10,700	1	–	–	–			
	51520-KWN-711		10,700	–	1	1	1	————	————	J, Y1
	51520-KWN-Y11		10,700	–	–	1	–	————	————	Y2

www.inpex-jp.com

フロントフォーク

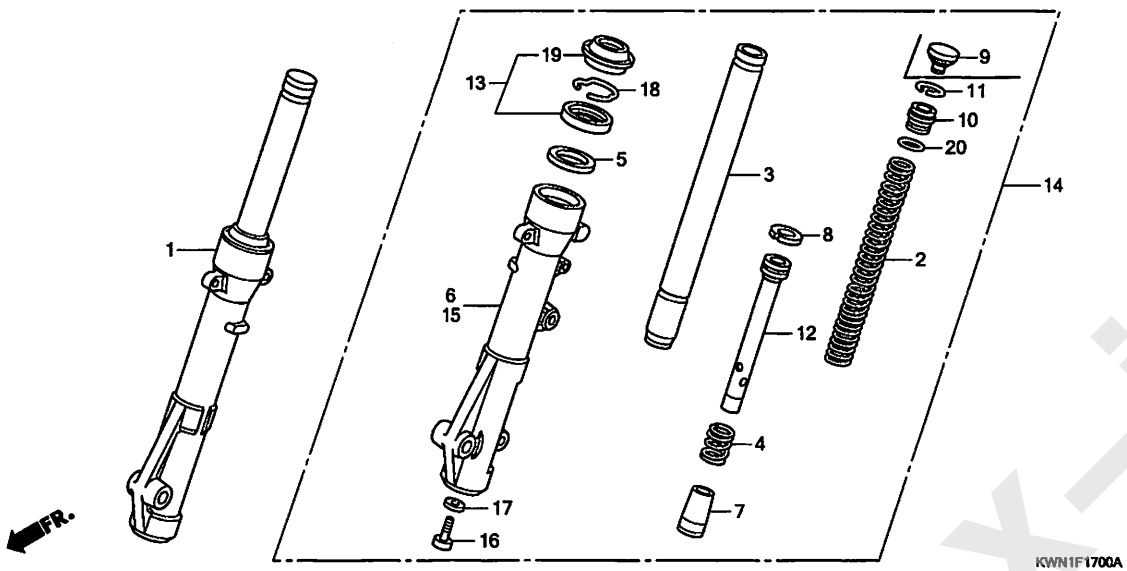

見出 番号	部品番号	部品名	希望小売価格	使用個数 A	C	D	E	適用号機 初号機	終号機	タイプ
16	90116-383-721	ボルト, ソケット 8X27	250	2	2	2	2			
17	90544-283-000	ワッシャー, スペシャル 8MM (シヨウワ)	145	2	2	2	2			
18	90601-354-000	リング, オイルシールストップ	310	2	2	2	2			
19	91254-GAA-003	シール, ダスト	610	2	2	2	2			
20	91356-GBB-003	Oリング	95	2	2	2	2			

www.impex-jp.com

F-18 フロントブレーキキャリパー

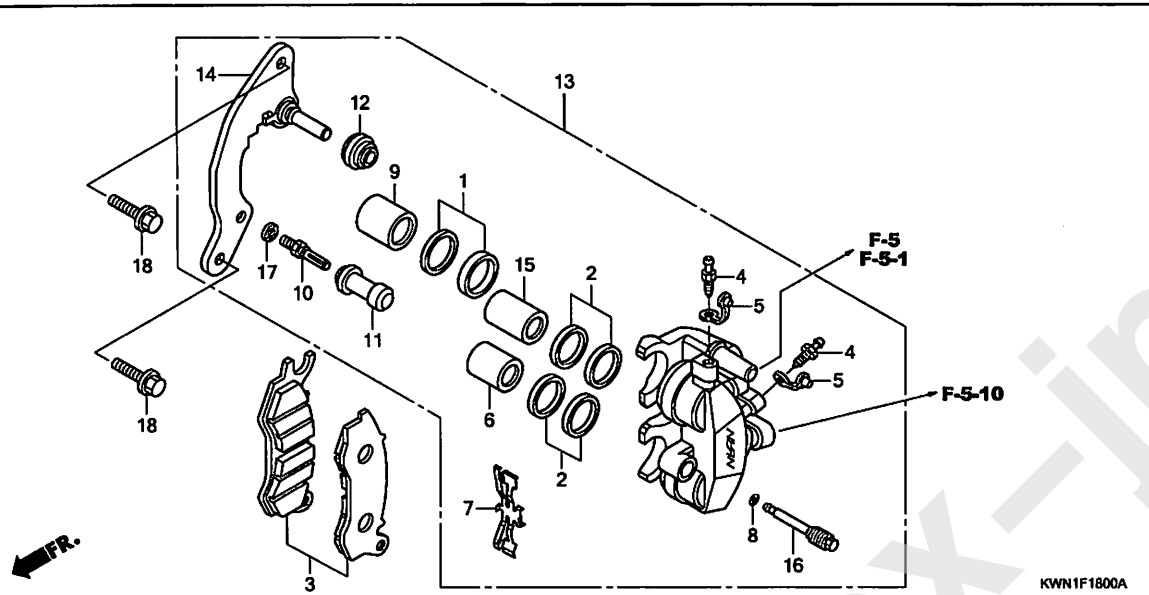

見出番号	LON	(関連見出番号) 整備項目	FRT
3 6	711115	シュー(パッド)セット,ブレーキ :フロント (1, 2, 9, 15)	0.1
	7111D1	ピストン,フロントブレーキキャリパー ・含む:ブレーキエア抜き ・作業条件:2個以上でも同一時間	1.1
13	711130	キャリパー,フロントブレーキ ・含む:ブレーキエア抜き	0.9
14	7111G0	ブラケット,フロントキャリパー	0.2

見出番号	部品番号	部品名	希望小売価格	使用個数 WW125EX2 A	C	D	E	適用号機 初号機	終号機	タイプ
1	06451-GE2-405	シールセット,ピストン	490	1	1	1	1			
2	06451-MZ2-405	シールセット,ピストン	610	2	2	2	2			
3	06455-KWN-931	パッドセット,フロント	4,830	1	–	–	–			
	06455-KZL-931		4,830	–	1	1	1			
4	43352-568-003	スクリュー,プリーダー(ニッシン)	225	2	2	2	2			
5	43353-461-771	キャップ,プリーダー	205	2	2	2	2			
6	45107-MAJ-G41	ピストンA, 22X27	1,390	1	1	1	1			
7	45108-KWN-931	スプリング,パッド	330	1	1	1	1			
8	45111-MAJ-G41	リンク,ストッパー	190	1	1	1	1			
9	45117-MAJ-G41	ピストンA, 25X27	1,390	1	1	1	1			
10	45131-GZ0-006	ボルト,ピン	280	1	1	1	1			
11	45132-166-016	ブーツ,ピンブッシュ(ニッシン)	210	1	1	1	1			
12	45133-MA3-006	ブーツB	250	1	1	1	1			
13	45150-KWN-931	キャリパーサブASSY.,L.フロント (ニッシン)	26,500	1	–	–	–			
	45150-KWN-641		26,500	–	1	1	1			
14	45190-KWN-931	ブラケットサブASSY.,L.フロント	1,760	1	1	1	1			
15	45207-MAJ-G41	ピストンB, 22X35	1,390	1	1	1	1			
16	45215-KPH-951	ピン,ハンガー	430	1	1	1	1			
17	45216-166-006	ワッシャー,ウェーブ	145	1	1	1	1			
18	90131-KWN-900	ボルト,フランジ 8X28	205	2	2	2	2			

www.impex-jp.com

フロントホイール

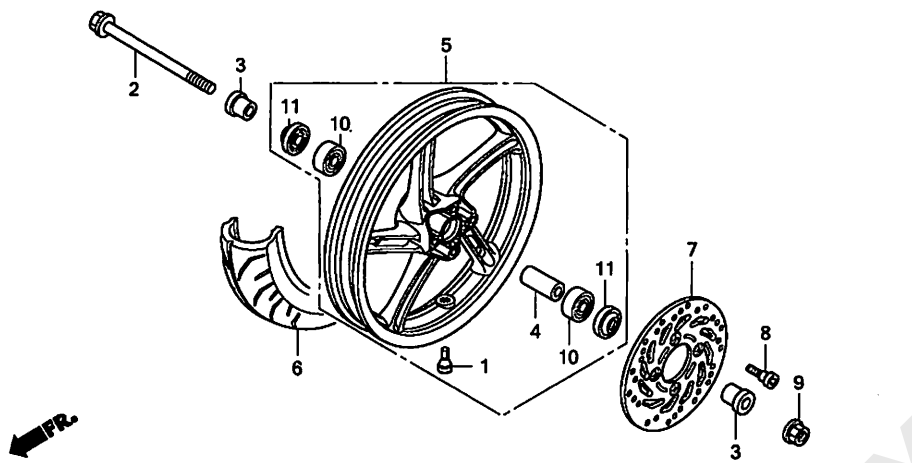

見出番号	LON	(関連見出番号) 整備項目	FRT
2		(11)	
	710151	ｱｸｽﾙ, ﾌﾛﾝﾄﾎｲｰﾙ ・・・・・・・・・・・・・・・	0.2
5	7101D4	ﾌﾛﾝﾄﾎｲｰﾙ ・・・・・・・・・・・・・・・・・・・	0.6
6	710139	ﾌﾛﾝﾄﾀｲﾔ ・・・・・・・・・・・・・・・・・・・・	0.5
7	711120	ﾃﾞｨｽｸ, ﾌﾛﾝﾄﾌﾞﾚｰｷ ・・・・・・・・・・・・・	0.3
10	710115	ﾍﾞｱﾘﾝｸﾞ, ﾌﾛﾝﾄﾎｲｰﾙ(1個) ・・・・・・・・	0.4
	710115G	-1個追加 ・・・・・・・・・・・・・・・・・・・	0.1

見出番号	部品番号	部品名	希望小売価格	使用個数 WW125EX2 A	C	D	E	適用号機 初号機	終号機	タイプ
1	42753-GM9-743	ﾊﾞﾙﾌﾞ, ﾘﾑ(IRC) ・・・・・・・・・・	610	1	1	1	1			
	42753-KWF-901	ﾊﾞﾙﾌﾞ, ﾘﾑ(TRITON) ・・・・・・・	640	-	1	1	1			
2	44301-KWN-900	ｱｸｽﾙ, ﾌﾛﾝﾄﾎｲｰﾙ ・・・・・・・・・・	1,040	1	-	-	-			
	44301-KWW-640	・・・・・・・・・・・・・・・・・・・・・・	1,040	-	1	1	1			
3	44311-KWN-700	ｶﾗｰ, ﾌﾛﾝﾄﾎｲｰﾙｻｲﾄﾞ ・・・・・・・	480	2	2	2	2			
4	44620-KPH-950	ｶﾗｰ, ﾌﾛﾝﾄｱｸｽﾙﾃﾞｨｽﾀﾝｽ ・・・・	400	1	1	1	1			
5	44650-KWN-900ZA	ﾎｲｰﾙｻﾌﾞ ASSY., ﾌﾛﾝﾄ *NH303M*ﾏｯﾄｱｸｼｽｸﾞﾚｰﾒﾀﾘｯｸ	28,400	1	-	-	-			
	44650-KWN-710ZB	*NH303M*ﾏｯﾄｱｸｼｽｸﾞﾚｰﾒﾀﾘｯｸ	28,400	-	1	-	-			
	44650-KWN-711ZD	*YR112MU* ｽｰﾊﾟｰｺﾞｰﾙﾄﾞﾒﾀﾘｯｸ-U	28,400	-	-	1	-			
	44650-KWN-711ZB	*NH303M*ﾏｯﾄｱｸｼｽｸﾞﾚｰﾒﾀﾘｯｸ	28,400	-	-	-	1			
6	44711-KWN-901	ﾀｲﾔ, ﾌﾛﾝﾄ(IRC) (90/90-14 M/C 46P)	8,750	1	1	-	-			
	44711-KWN-711	ﾀｲﾔ, ﾌﾛﾝﾄ(ﾀﾞﾝﾛｯﾌﾟ) (90/90-14 M/C 46P)	ｼﾞｶ	-	1	1	1			
	44711-KWN-902	ﾀｲﾔ, ﾌﾛﾝﾄ(IRC) (90/90-14 M/C 46P)	ｼﾞｶ	-	-	1	1			
7	45351-KVG-901	ﾃﾞｨｽｸ, ﾌﾛﾝﾄﾌﾞﾚｰｷ(ｻﾝｽﾀｰ) ・	10,600	1	1	1	1			
	45351-KVG-902	ﾃﾞｨｽｸ, ﾌﾛﾝﾄﾌﾞﾚｰｷ (NHK PRECISION)	10,600	1	1	1	1			
	45351-KVG-951	ﾃﾞｨｽｸ, ﾌﾛﾝﾄﾌﾞﾚｰｷ(ﾆｯｼﾝ) ・・	10,600	-	1	1	1			
8	90105-KGH-900	ﾎﾞﾙﾄ, ﾌﾞﾚｰｷﾃﾞｨｽｸ, 8X24 ・・	205	4	4	4	4			
9	90306-KWN-701	ﾅｯﾄ, U 12MM ・・・・・・・・・・・・	340	1	1	1	1			
10	91052-KVB-901	ﾍﾞｱﾘﾝｸﾞ, ﾗｼﾞｱﾙﾎﾞｰﾙ 6201U (ﾌｼﾞｺｼ)	720	2	2	2	2			
	91052-KVB-902	ﾍﾞｱﾘﾝｸﾞ, ﾗｼﾞｱﾙﾎﾞｰﾙ 6201(U) (NTN)	720	2	2	2	2			

www.impex-jp.com

F-20-40 フロントホイール

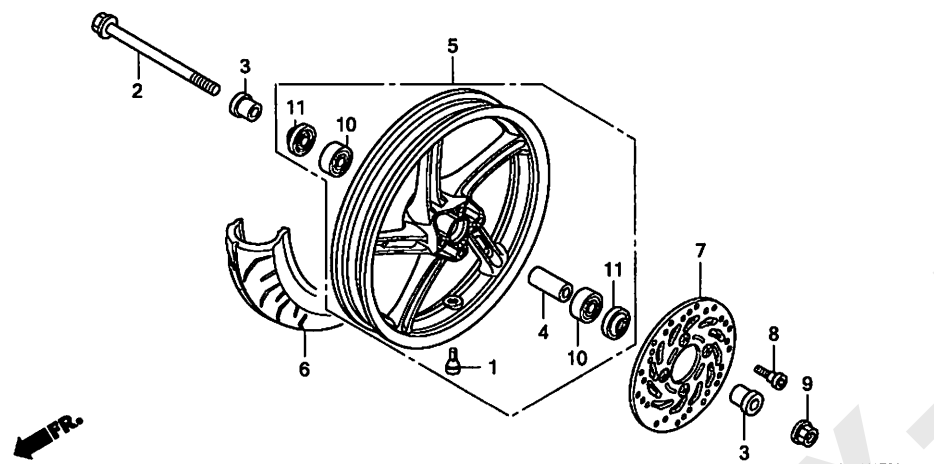

見出番号	部品番号	部品名	希望小売価格	使用個数 A	C	D	E	適用号機 初号機	終号機	タイプ
				WW125EX2						
10)	91052-KVB-S51	ﾍﾞｱﾘﾝｸﾞ, ﾗｼﾞｱﾙﾎﾞｰﾙ 6201U (NSK)	650	-	2	2	2			
11	91251-KPH-901	ﾀﾞｽﾄｼｰﾙ 21X37X7 (ｱﾗｲ) ･･･	410	2	2	2	2			

www.impex-jp.com

リヤーホイール / スウィングアーム

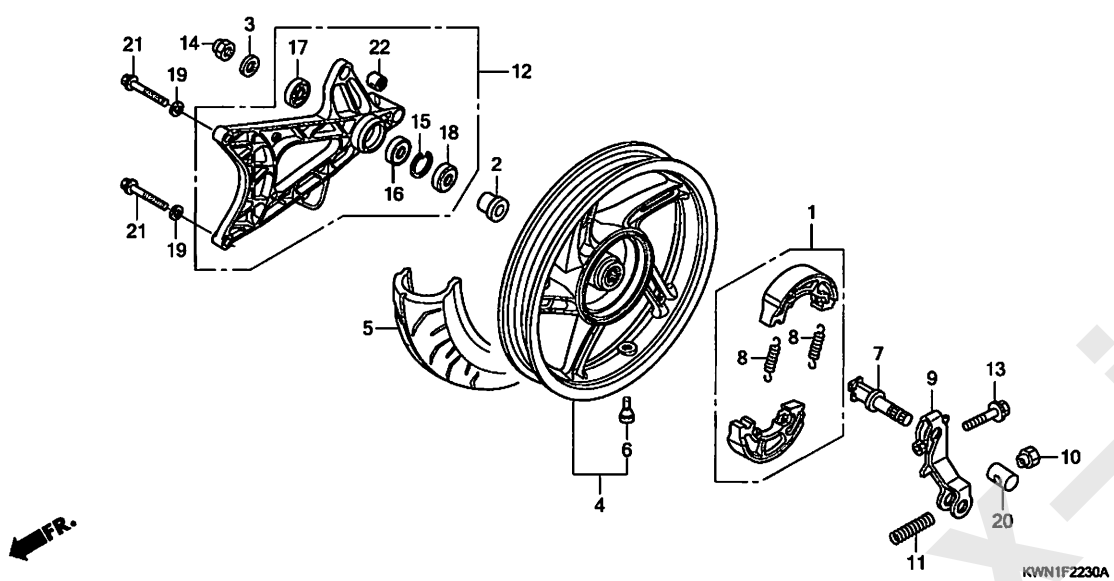

見出番号	LON	(関連見出番号) 整備項目	FRT
1	711140	シュー(パッド)セット,ブレーキ :リヤー	0.4
4	710118	リヤーホイール	0.6
5	710142	リヤータイヤ	0.6
7	7111B4	カム,ブレーキ :リヤー	0.5
9	7111C4	アーム,ブレーキ :リヤー	0.5
12	5121B0	スイングアームアッセンブリー	0.3
16	710133	ベアリング,リヤーホイール(1個)	0.5

見出番号	部品番号	部品名	希望小売価格	使用個数 WW125EX2 A	C	D	E	適用号機 初号機	終号機	タイプ
1	06430-KWN-900	シューセット,ブレーキ(JB)	2,120	1	1	1	1			
2	42311-KWN-900	カラー,リヤーホイールサイド	660	1	1	1	1			
3	42312-KWN-700	カラーB,リヤーホイールサイド	460	1	1	1	1			
4	42650-KWN-900ZA	ホイールサブASSY.,リヤー *NH303M*マットアクシスグレーメタリック	29,900	1	–	–	–			
	42650-KWN-710ZB	*NH303M*マットアクシスグレーメタリック	29,900	–	1	–	–			
	42650-KWN-711ZD	*YR112MU* スーパーゴールドメタリック-U	29,900	–	–	1	–			
	42650-KWN-711ZB	*NH303M*マットアクシスグレーメタリック	29,900	–	–	–	1			
5	42711-KWN-701	タイヤ,リヤー(IRC) (100/90-14 M/C 51P)	10,300	1	1	1	1			
	42711-KWN-711	タイヤ,リヤー(ダンロップ) (100/90-14M/C 51P)	ジカ	–	1	1	1			
6	42753-GM9-743	バルブ,リム(IRC)	610	1	1	1	1			
	42753-KWF-901	バルブ,リム(TRITON)	640	–	1	1	1			
7	43141-KWN-930	カム,リヤーブレーキ	1,510	1	1	1	1			
8	43151-329-000	スプリング,ブレーキシュー	190	2	2	2	2			
9	43410-KWN-900	アーム,リヤーブレーキ	910	1	1	1	1			
10	43459-GN5-760	ナット,ブレーキロッドアジャスティング	140	1	1	1	1			
11	43472-KVB-900	スプリング,リヤーブレーキアーム	170	1	1	1	1			
12	52100-KWN-900	スウイングアームASSY.	12,200	1	–	–	–			
	52100-KWN-710		12,200	–	1	1	1			
13	90112-KVB-900	ボルト,フランジ 6X32	145	1	1	1	1			
14	90305-KWN-701	ナット,U 16MM	560	1	1	1	1			
15	90601-KVG-900	サークリップ,インターナル 47	215	1	–	–	–			
	90651-KZR-601	サークリップ,インターナル 40MM	250	–	1	1	1			
	94520-40000		70	–	1	1	1			

www.impex-jp.com

リヤーホイール / スウィングアーム

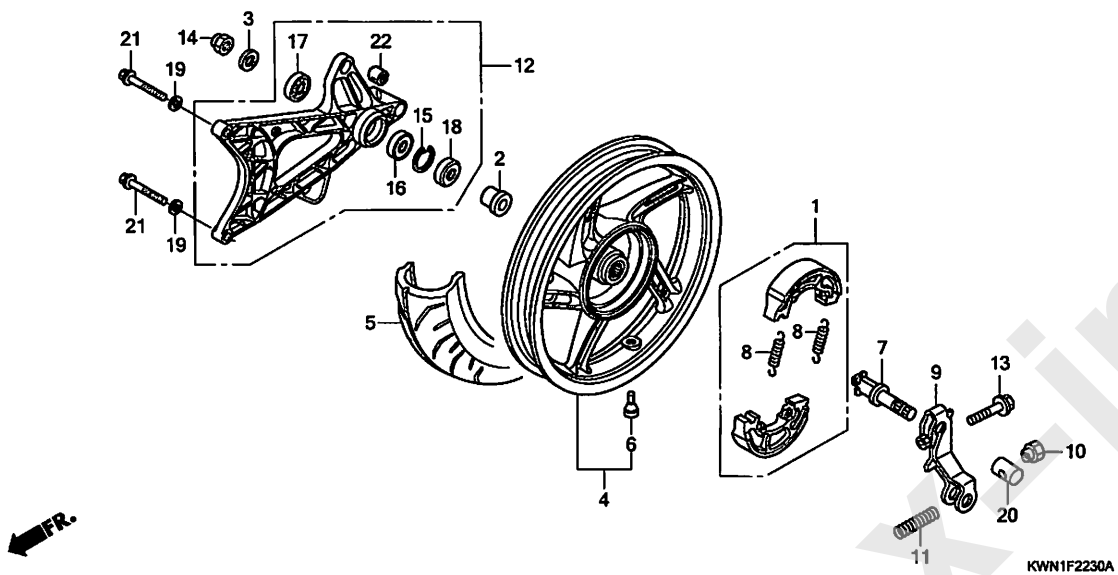

見出番号	部品番号	部品名	希望小売価格	使用個数 A	C	D	E	適用号機 初号機	終号機	タイプ
16	91051-KS4-003	ﾍﾞｱﾘﾝｸﾞ, ﾗｼﾞｱﾙﾎﾞｰﾙ 6303 ・	1,120	1	–	–	–			
	91051-KZR-601	ﾍﾞｱﾘﾝｸﾞ, ﾗｼﾞｱﾙﾎﾞｰﾙ 6203UU (NSK)	700	–	1	1	1			
	91053-MV1-003	ﾍﾞｱﾘﾝｸﾞ, ﾗｼﾞｱﾙﾎﾞｰﾙ 6203UU (NTN)	800	–	1	1	1			
17	91258-HB3-003	ﾀﾞｽﾄｼｰﾙ 37X25X6 ・・・・・・・・	500	1	–	–	–			
	91253-KZR-601	ﾀﾞｽﾄｼｰﾙ 25X35X6 ・・・・・・・・	410	–	1	1	1			
18	91259-KM1-003	ｼｰﾙ 25X47X5 ・・・・・・・・・・・・	430	1	–	–	–			
	91252-KZR-601	ﾀﾞｽﾄｼｰﾙ 25X40X5 ・・・・・・・・	410	–	1	1	1			
19	94101-10000	ﾜｯｼｬｰ, ﾌﾟﾚｲﾝ 10MM ・・・・・・・・	30	2	2	2	2			
20	95015-32001	ｼﾞｮｲﾝﾄB, ﾌﾟﾚｰｷｱｰﾑ ・・・・・・・・	50	1	1	1	1			
21	95701-10040-00	ﾎﾞﾙﾄ, ﾌﾗﾝｼﾞ 10X40 ・・・・・・・・	55	2	2	2	2			
22	11203-KVB-901	ﾌﾞｯｼｭ, ﾘﾔｰｸｯｼｮﾝｱﾝﾀﾞｰﾗﾊﾞｰ (ﾎｸｼﾝ)	360	–	1	1	1			

www.inpex-jp.com

シート

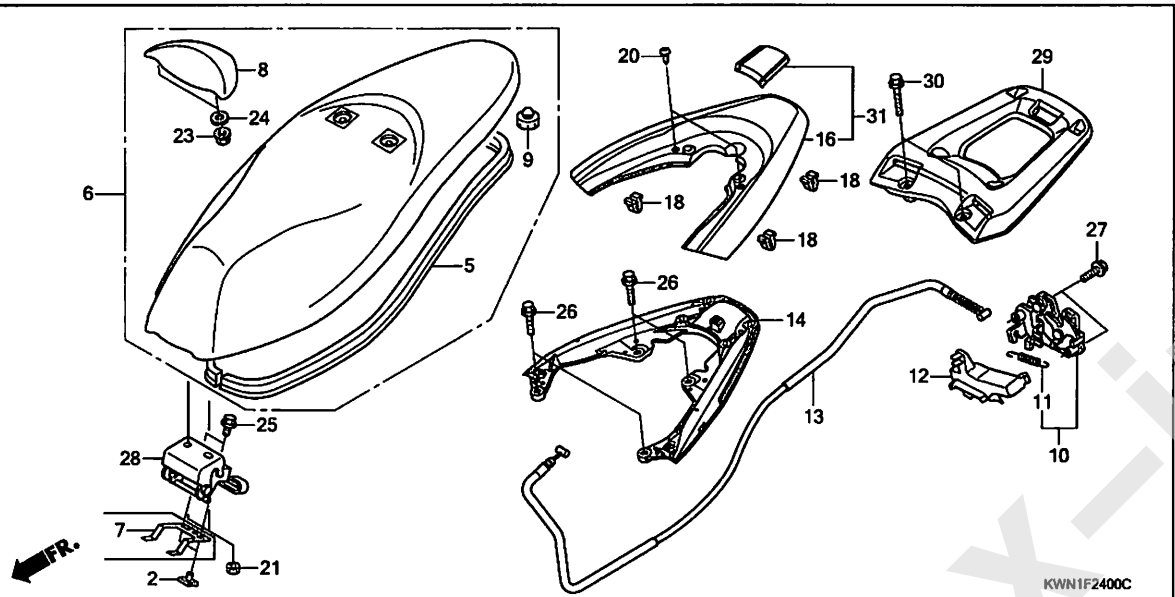

見出番号	LON	(関連見出番号) 整備項目	FRT
6	4131E4	シート :ﾀﾞﾌﾞﾙ	0.1
8	4121A0	ﾊﾞｯｸﾚｽﾄ	0.1
10	4131E8	ｷｬｯﾁ,ｼｰﾄ :ﾘﾔｰ側	0.9
13	811175	ｹｰﾌﾞﾙ,ｼｰﾄﾛｯｸ	1.6
14	4131F6	ﾚｰﾙ,ｸﾞﾗﾌﾞ :ﾘﾔｰ	0.2
16	4131Y3	ｶﾊﾞｰ,ﾘﾔｰｸﾞﾘｯﾌﾟ (31)	0.1
28	4131P0	ﾋﾝｼﾞ,ｼｰﾄ (7)	0.2

見出番号	部品番号	部品名	希望小売価格	使用個数 A	C	D	E	適用号機 初号機	終号機	タイプ
				WW125EX2						
2	61304-958-003	ﾅｯﾄ,ｽﾍﾟｼｬﾙ 6X7	205	2	2	2	2			
5	77115-KWN-900	ﾗﾊﾞｰ,ｼｰﾙ	1,590	1	1	1	1			
6	77200-KWN-901ZC	ｼｰﾄCOMP.,ﾀﾞﾌﾞﾙ *NH1L*ﾌﾞﾗｯｸ	21,500	1	–	–	–	--------	1023720	
	77200-KWN-902ZC	*NH1L*ﾌﾞﾗｯｸ	21,500	1	–	–	–	1023721	--------	
	77200-KWN-711ZD	*TYPE1*	23,500	–	1	1	1			
7	77203-KWN-931	ｽﾌﾟﾘﾝｸﾞ,ｼｰﾄﾋﾟﾝ	380	1	–	–	–			
8	77210-KWN-901ZC	ﾊﾞｯｸﾚｽﾄASSY. *NH1L*ﾌﾞﾗｯｸ	3,450	1	–	–	–	--------	1023720	
	77210-KWN-902ZC	*NH1L*ﾌﾞﾗｯｸ	3,450	1	–	–	–	1023721	--------	
	77210-KWN-711ZD	*TYPE1*	3,450	–	1	1	1			
9	77215-KW7-900	ﾗﾊﾞｰC,ｼｰﾄｾｯﾃｲﾝｸﾞ	205	2	2	2	2			
10	77230-KWN-900	ｷｬｯﾁCOMP.,ｼｰﾄ	2,420	1	1	1	1			
11	77234-GN2-000	ｽﾌﾟﾘﾝｸﾞ,ｼｰﾄﾛｯｸ	175	1	1	1	1			
12	77237-KWN-900	ｶﾊﾞｰ,ｼｰﾄｷｬｯﾁ	205	1	1	1	1			
13	77241-KWN-701	ｹｰﾌﾞﾙCOMP.,ｼｰﾄﾛｯｸ	1,100	1	–	–	–			
	77241-KWN-711		1,100	–	1	1	1			
14	84100-KWN-901	ﾚｰﾙ,ﾘﾔｰｸﾞﾗﾌﾞ	9,500	1	1	1	1			
16	84155-KWN-900ZD	ｶﾊﾞｰｾｯﾄ,ﾘﾔｰｸﾞﾗﾌﾞﾚｰﾙ(WL) *TYPE1*	6,950	1	–	–	–			
	84155-KWN-900ZE	*TYPE2*	6,950	1	–	–	–			
	84155-KWN-900ZF	*TYPE3*	6,950	1	–	–	–			
	84155-KZY-700ZC	*TYPE2*	6,950	–	1	–	1			
	84155-KZY-700ZD	*TYPE1*	6,950	–	1	–	1			
	84155-KZY-700ZF	*TYPE7*	6,950	–	1	–	1			
18	90666-SDA-A01	ｸﾘｯﾌﾟ,ｽﾅｯﾌﾟﾌｲｯﾃｲﾝｸﾞ(PO) (ﾅﾁｭﾗﾙ)	135	3	3	3	3			

www.impex-jp.com

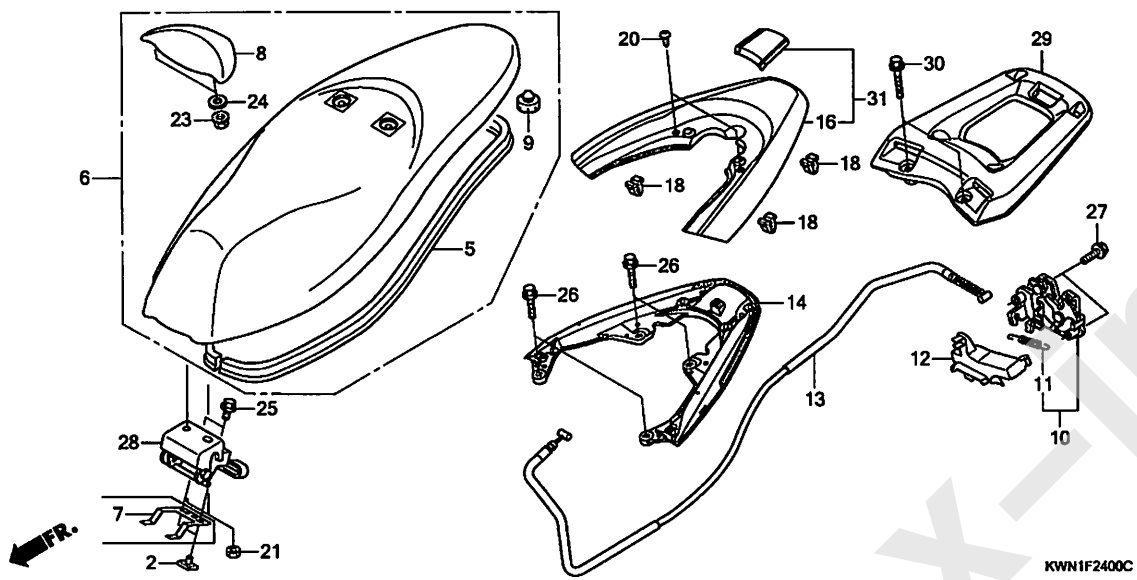

見出番号	部品番号	部品名	希望小売価格	使用個数 A	C	D	E	適用号機 初号機	終号機	タイプ
				WW125EX2						
20	93891-05008-07	スクリューワッシャー 5X8 ・・・・・・・・・	30	2	2	2	2			
21	94001-06000-0S	ナット，6カク 6MM ・・・・・・・・・・・・	30	2	2	2	2			
23	94050-06000	ナット，フランジ 6MM ・・・・・・・・・・	35	2	2	2	2			
24	94103-06000	ワッシャー，プレイン 6MM ・・・・・・・・	25	2	2	2	2			
25	95701-06012-08	ボルト，フランジ 6X12 ・・・・・・・・・	35	2	2	2	2			
26	95701-08028-00	ボルト，フランジ 8X28 ・・・・・・・・・	50	4	4	4	4			
27	95801-06022-08	ボルト，フランジ 6X22 ・・・・・・・・・	40	2	2	2	2			
28	77110-KWN-900	ヒンジ ASSY.，シート ・・・・・・・・・・	2,510	1	−	−	−			
	77110-KWN-670	・・・・・・・・・・・・・・・・・・・・・・	1,500	−	1	1	1			
29	81200-KWN-780	ベース，リヤーキャリヤー ・・・・・・・・・・	7,900	−	(1)	(1)	(1)			
30	95701-08040-07	ボルト，フランジ 8X40 ・・・・・・・・・	50	−	(4)	(4)	(4)			
31	84155-KWN-Y00ZB	カバーセット，リヤーグラブレール(WL) *TYPE1*・・・・・・・・・・・・・・・・	8,100	−	−	1	−	--------	--------	Y1
	84155-KWN-Y00ZA	*TYPE2*・・・・・・・・・・・・・・・・・	8,100	−	−	1	−	--------	--------	Y2

www.impex-jp.com

F-26 フューエルタンク (WW125EX2A)

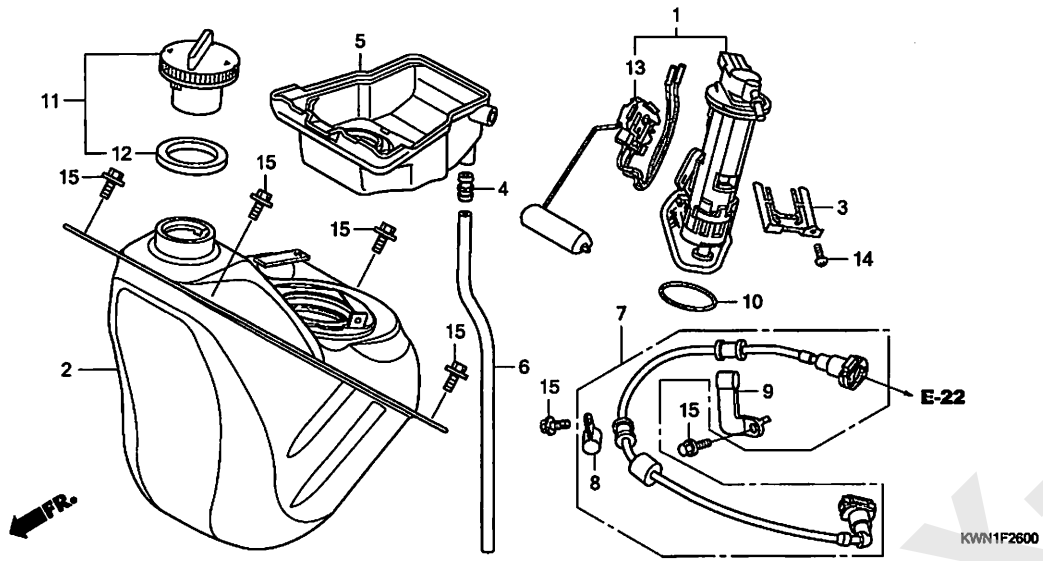

見出番号	LON	(関連見出番号) 整備項目	FRT
1		(10)	
	310120	ポンプ ASSY., フューエル	2.7
2	310100	タンク, フューエル	2.7
5	3101A7	トレイ, フューエルタンク	0.3
7	310162	ホース, フューエルフィード	1.8
13	617105	フューエルタンクセンディングユニット	2.8

見出番号	部品番号	部品名	希望小売価格	使用個数 WW125EX2 A	C	D	E	適用号機 初号機	終号機	タイプ
1	16700-KWN-901	ポンプユニット, フューエル	16,100	1	–	–	–	————	1024992	
	16700-KWN-904		15,300	1	–	–	–	1024993	————	
2	17510-KWN-900	タンクCOMP., フューエル	16,000	1	–	–	–			
3	17517-KWB-600	リテーナー, フューエルポンプ	330	1	–	–	–			
4	17525-KBN-900	ジョイント, フューエルチューブ	280	1	–	–	–			
5	17525-KWN-900	トレイ, フューエル	1,190	1	–	–	–			
6	17526-KWN-900	チューブ, ドレン	480	1	–	–	–			
7	17531-KWN-901	ホースCOMP., フューエルフィード	6,400	1	–	–	–			
8	17568-KWN-900	クランパー, フューエルホース	225	1	–	–	–			
9	17569-KWN-900	クランパ-B, フューエルフィードホース	310	1	–	–	–			
10	17572-KWB-600	Oリング, フューエルポンプ	580	1	–	–	–			
11	17620-GCC-C51	キャップ COMP., フューエルフィラー	2,050	1	–	–	–			
12	17632-383-831	パッキン, フューエルフィラーキャップ	350	1	–	–	–			
13	37800-KWN-901	フューエルユニット	3,280	1	–	–	–			
14	93500-04010-0G	スクリュー, パン 4X10	25	1	–	–	–			
15	95701-06012-00	ボルト, フランジ 6X12	35	6	–	–	–			

www.impex-jp.com

F-26-1 フューエルタンク (WW125EX2C, D, E)

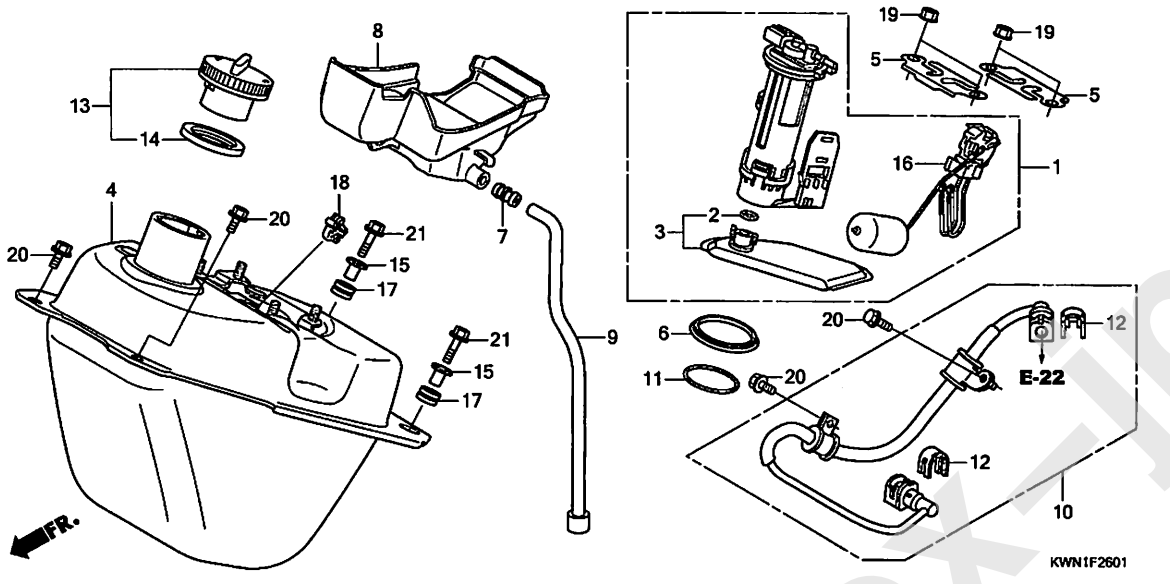

見出番号	LON	(関連見出番号) 整備項目	FRT
1		(6, 11)	
	3101E6	ポンプ ASSY., フューエル(A) ·····	1.3
3		(2)	
	3101C7	フィルター, フューエル ·····	1.4
4	3101E2	タンク, フューエル(A) ·····	2.5
8	3101A7	トレイ, フューエルタンク ·····	0.3
10	310162	ホース, フューエルフィード ·····	1.8
16	6171D8	フューエルタンクセンディングユニット(A) ·····	1.4

見出番号	部品番号	部品名	希望小売価格	使用個数 WW125EX2 A	C	D	E	適用号機 初号機	終号機	タイプ
1	16700-KWN-711	ポンプユニット, フューエル ·····	15,300	–	1	1	1			
2	16706-GGL-J01	Oリング 6.8X1.9 ·····	300	–	1	1	1			
3	16707-KWN-711	フィルターセット ·····	4,800	–	1	1	1			
4	17510-KWN-P90	タンクCOMP., フューエル ·····	15,300	–	1	1	1			
5	17517-GGL-J00	リテーナー, フューエルポンプ ·····	330	–	2	2	2			
6	17518-GGL-J00	ダストシール ·····	850	–	1	1	1			
7	17525-KBN-900	ジョイント, フューエルチューブ ·····	280	–	1	1	1			
8	17525-KWN-710	トレイ, フューエル ·····	1,400	–	1	1	1			
9	17526-KWN-710	チューブ, ドレン ·····	480	–	1	–	–			
	17526-KWN-711	·····	480	–	–	1	1			
10	17570-KWN-711	ホースCOMP., フューエルフィード ····	6,400	–	1	1	1			
11	17572-GGL-J00	Oリング, フューエルポンプ ·····	540	–	1	1	1			
12	17577-KYZ-711	チェッカー ·····	340	–	2	2	2			
13	17620-GCC-C51	キャップ COMP., フューエルフィラー ···	2,050	–	1	1	1			
14	17632-383-831	パッキン, フューエルフィラーキャップ ···	350	–	1	1	1			
15	18357-KA4-710	カラー, サイレンサー ·····	280	–	2	2	2			
16	37800-KWN-711	フューエルユニット ·····	3,280	–	1	1	1			
17	38119-MM8-000	グロメット, ホーンステー ·····	190	–	2	2	2			
18	90661-KPH-701	クリップ, パイプ ·····	155	–	1	1	1			
19	94050-06000	ナット, フランジ 6MM ·····	35	–	4	4	4			
20	95701-06012-00	ボルト, フランジ 6X12 ·····	35	–	4	4	4			
21	95701-06025-00	ボルト, フランジ 6X25 ·····	40	–	2	2	2			

www.impex-jp.com

エアークリーナー (WW125EX2A)

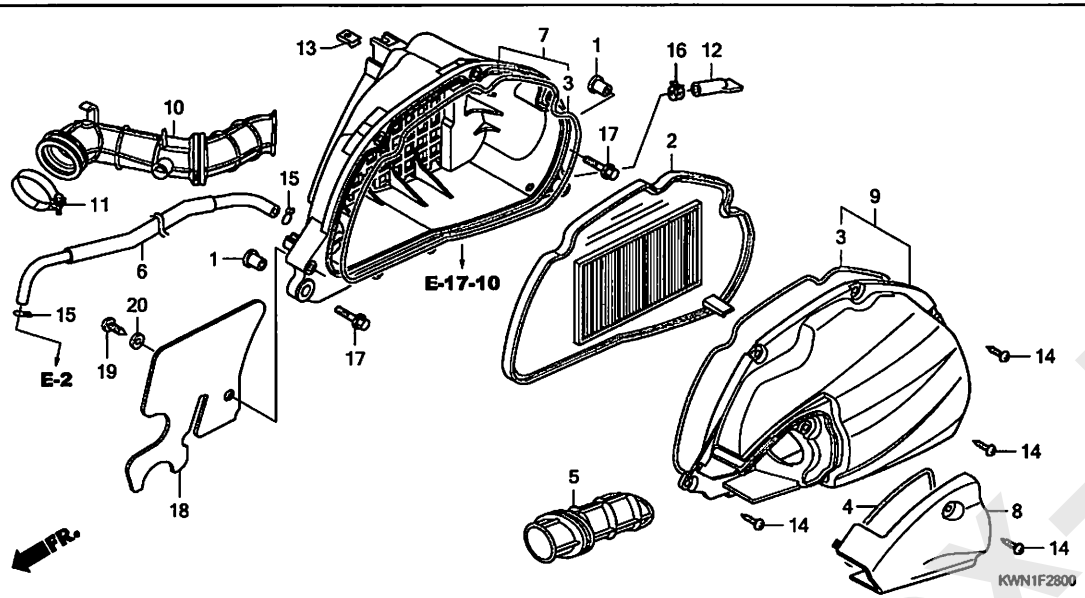

見出番号	LON	(関連見出番号) 整備項目	FRT
2		(3)	
	312105	エレメント, エアークリーナー ・・・・・・・・・・・・・・・	0.1
7	3121A5	ケース, エアークリーナー ・・・・・・・・・・・・・・・・	1.0
9		(5)	
	312102	カバー, エアークリーナーケース ・・・・・・・・・・・・・	0.2
10	3121B6	チューブ, エアークリーナーコネクティング ・・・・・・・	1.0

見出番号	部品番号	部品名	希望小売価格	使用個数 WW125EX2 A	C	D	E	適用号機 初号機	終号機	タイプ
1	17208-GR1-010	カラー, エアークリーナーセッティング ・・・・	125	2	−	−	−			
2	17210-KWN-900	エレメントCOMP., エアークリーナー ・・・	1,690	1	−	−	−			
3	17212-KWN-900	シール, エアークリーナー ・・・・・・・・・・	240	2	−	−	−			
4	17213-KWN-900	シール, ダクトカバー ・・・・・・・・・・・	180	1	−	−	−			
5	17215-KWN-900	ダクト, エアークリーナー ・・・・・・・・・・	710	1	−	−	−			
6	17218-KWN-900	チューブ, プリーザー ・・・・・・・・・・	600	1	−	−	−			
7	17225-KWN-900	ケースサブASSY., エアークリーナー ・・・	1,980	1	−	−	−			
8	17234-KWN-900	カバー, エアークリーナーダクト ・・・・・・	530	1	−	−	−			
9	17245-KWN-900	カバーサブASSY., エアークリーナー ・・	1,870	1	−	−	−			
10	17253-KWN-900	チューブ, エアークリーナーコネクティング ・	1,950	1	−	−	−			
11	17254-KWN-900	バンド, コネクティングチューブ(46)	360	1	−	−	−			
12	17261-KWN-900	チューブ, ドレン ・・・・・・・・・・・・・	320	1	−	−	−			
13	90305-GEE-710	ナット, クリップ 6MM ・・・・・・・・・・	110	1	−	−	−			
14	93903-25480	スクリュー, タッピング 5X20 ・・・・・	25	8	−	−	−			
15	95002-02130	クリップ, チューブ(B12.5) ・・・・・	35	2	−	−	−			
16	95002-41200-08	クランプ, チューブ(D12) ・・・・・・・	50	1	−	−	−			
17	95701-06025-00	ボルト, フランジ 6X25 ・・・・・・・・	40	2	−	−	−			
18	17223-KWN-700	インシュレーター ・・・・・・・・・・・・・	410	1	−	−	−			
19	93903-34420	スクリュー, タッピング 4X16 ・・・・・	25	1	−	−	−			
20	94103-04800	ワッシャー, プレイン 4MM ・・・・・・・・	25	1	−	−	−			

www.impex-jp.com

F-28-1 エアークリーナー (WW125EX2C, D, E)

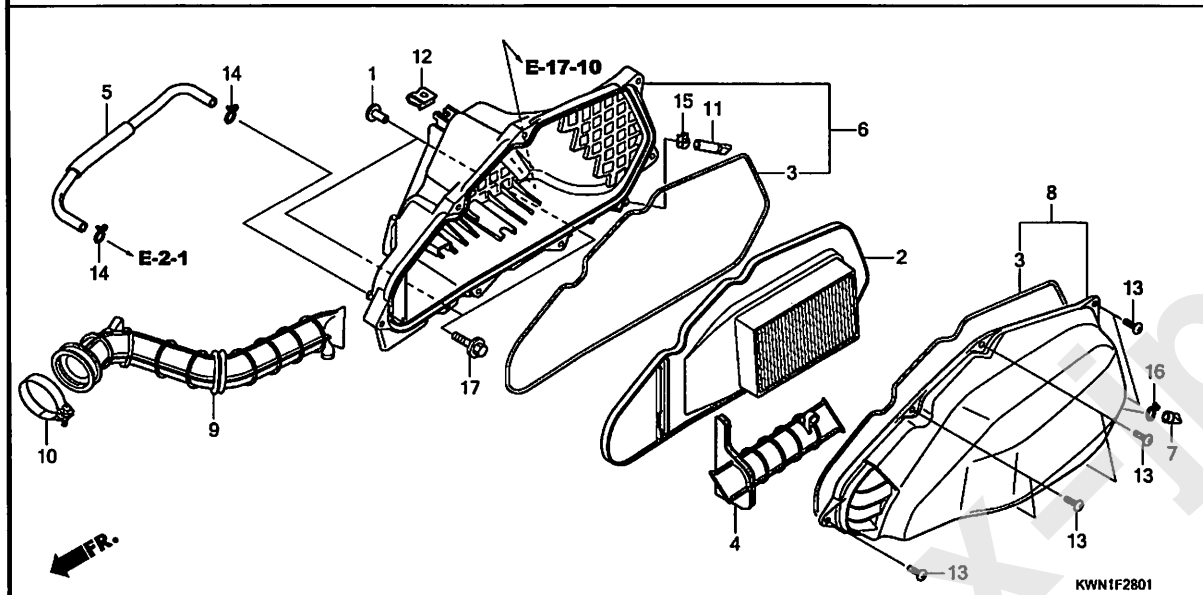

見出番号	LON	(関連見出番号) 整備項目	FRT
2		(3)	
	312105	エレメント, エアークリーナー	0.1
6	3121A5	ケース, エアークリーナー	1.0
8		(4)	
	312102	カバー, エアークリーナーケース	0.2
9	3121B6	チューブ, エアークリーナーコネクティング	1.0

見出番号	部品番号	部品名	希望小売価格	使用個数 WW125EX2 A	C	D	E	適用号機 初号機	終号機	タイプ
1	17208-GR1-010	カラー, エアークリーナーセッティング	125	-	2	2	2			
2	17210-KZR-600	エレメントCOMP., エアークリーナー	1,690	-	1	1	1			
3	17213-KZR-600	シール, エアークリーナー	270	-	2	2	2			
4	17215-KWN-710	ダクト, エアークリーナー	710	-	1	1	1			
5	17218-KWN-710	チューブ, ブリーザー	600	-	1	1	1			
6	17225-KZR-600	ケースサブASSY., エアークリーナー	1,980	-	1	1	1			
7	17236-KVB-900	プラグ, エアークリーナードレン	110	-	1	1	1			
8	17245-KZR-600	カバーサブASSY., エアークリーナー	1,870	-	1	1	1			
9	17253-KWN-710	チューブ, エアークリーナーコネクティング	1,950	-	1	1	1			
10	17256-KWZ-900	バンド, エアークリーナーコネクティング チューブ (44)	360	-	1	1	1			
11	17261-KVB-T00	チューブ, ドレン	190	-	1	1	1			
12	90305-GEE-710	ナット, クリップ 6MM	110	-	1	1	1			
13	93903-25480	スクリュー, タッピング 5X20	25	-	7	7	7			
14	95002-02130	クリップ, チューブ (B12.5)	35	-	2	2	2			
15	95002-41200-08	クランプ, チューブ (D12)	50	-	1	1	1			
16	95002-80000	クリップ, チューブ (C12)	30	-	1	1	1			
17	95701-06025-00	ボルト, フランジ 6X25	40	-	2	2	2			

www.inpex-jp.com

エキゾーストマフラー

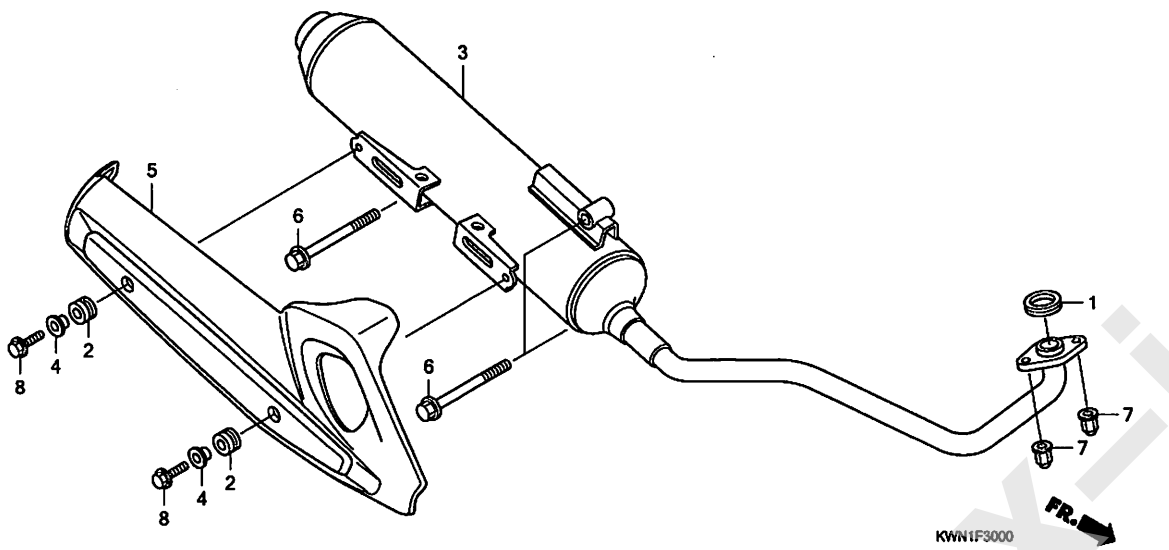

見出番号	LON	(関連見出番号) 整備項目	FRT
1	3131B4	ｶﾞｽｹｯﾄ, ｴｷｿﾞｰｽﾄﾊﾟｲﾌﾟ	0.2
3	313120	ﾏﾌﾗｰ	0.2
5	313121	ﾌﾟﾛﾃｸﾀｰ, ﾏﾌﾗｰ	0.1

見出番号	部品番号	部品名	希望小売価格	使用個数 WW125EX2 A	C	D	E	適用号機 初号機	終号機	タイプ
1	18291-KVB-900	ｶﾞｽｹｯﾄ, ｴｷｿﾞｰｽﾄﾊﾟｲﾌﾟ	340	1	–	–	–			
	18291-GE2-921		340	–	1	1	1			
2	18293-KSB-900	ﾗﾊﾞｰ, ﾌﾟﾛﾃｸﾀｰﾊﾞｯｷﾝ	150	2	2	2	2			
3	18300-KWN-700	ﾏﾌﾗｰCOMP., ｴｷｿﾞｰｽﾄ	55,200	1	–	–	–			
	18300-KWN-710		55,200	–	1	1	1			
4	18316-KVB-900	ｶﾗｰ, ﾏﾌﾗｰﾌﾟﾛﾃｸﾀｰ	180	2	2	2	2			
5	18318-KWN-900	ﾌﾟﾛﾃｸﾀｰ, ﾏﾌﾗｰ	3,220	1	1	1	1			
6	90102-KWN-900	ﾎﾞﾙﾄ, ﾌﾗﾝｼﾞ 10X65	245	3	–	–	–			
	95701-10065-07		80	–	3	3	3			
7	90304-KPH-700	ﾅｯﾄ, 6ｶｸｷﾔﾂﾌﾞ 8MM	235	2	–	–	–			
	90304-MJ0-920	ﾅｯﾄ, ｷﾔﾂﾌﾞ 7MM	200	–	2	2	2			
8	95801-06016-02	ﾎﾞﾙﾄ, ﾌﾗﾝｼﾞ 6X16	50	2	2	2	2			

www.impex-jp.com

スタンド

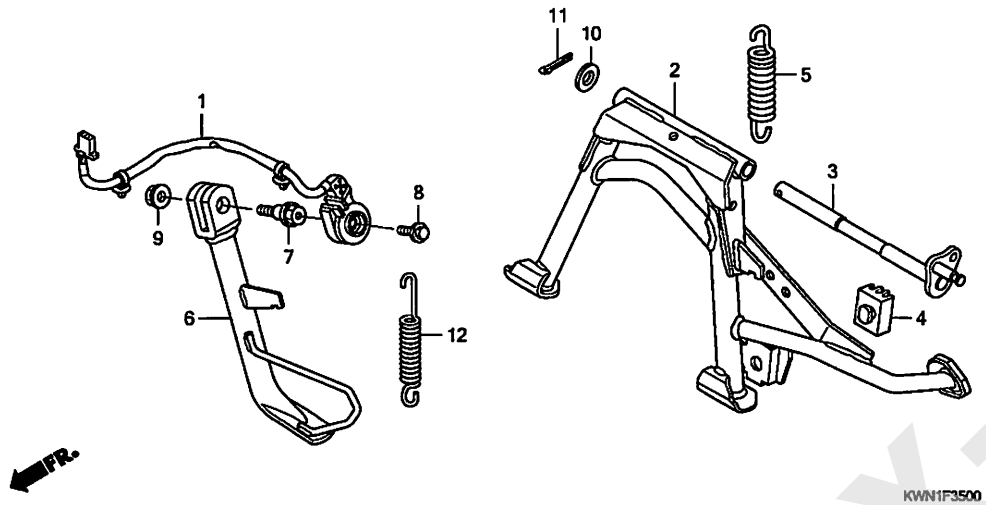

見出番号	LON	(関連見出番号) 整備項目	FRT
1	615195	スイッチ, サイドスタンド	1.7
2	(3)		
	410175	スタンド, メイン	0.2
5	410176	スプリング, メインスタンド	0.1
6	410180	バー, サイドスタンド	0.3
12	410182	スプリング, サイドスタンド	0.2

見出番号	部品番号	部品名	希望小売価格	使用個数 WW125EX2 A	C	D	E	適用号機 初号機	終号機	タイプ
1	35700-KWN-901	スイッチASSY., サイドスタンド	3,130	1	–	–	–			
	35700-KWN-781		3,130	–	1	1	1			
2	50500-KWN-900	スタンドCOMP., メイン	4,020	1	–	–	–			
	50500-KWN-710		3,820	–	1	1	1			
3	50503-KWN-900	シャフト, メインスタンド	1,470	1	1	1	1			
4	50505-GR1-710	ラバー, スタンドストッパー	200	1	1	1	1			
5	50520-KVB-900	スプリング, メインスタンド	130	1	1	1	1			
6	50530-KWN-900	バーCOMP., サイドスタンド	2,950	1	–	–	–			
	50530-KWN-710		2,950	–	1	1	1			
7	90108-MK6-670	ボルト, サイドスタンドピボット	340	1	–	–	–			
	90108-KZL-860		200	–	1	1	1			
8	90147-KVY-900	ボルト, スイッチセッティング	205	1	1	1	1			
9	90203-KVB-900	ナット, サイドスタンド	185	1	1	1	1			
10	94101-10800	ワッシャー, プレイン 10MM	35	1	1	1	1			
11	94201-30200	ピン, スプリット 3.0X20	25	1	1	1	1			
12	95014-72102	スプリングA, サイドスタンド	110	1	1	1	1			

www.inpex-jp.com

リヤークッション

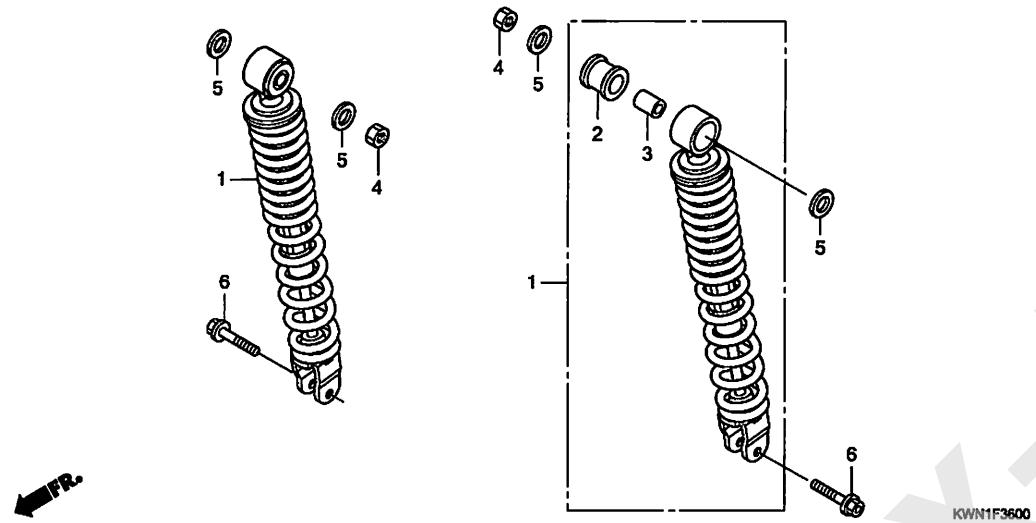

見出番号	LON	(関連見出番号) 整備項目	FRT
1	5121B6	クッションASSY., リヤー :レフト ・・・・・・・・・・	0.9
	5121B7	クッションASSY., リヤー :ライト ・・・・・・・・・・	0.9
	5121B8	クッションASSY., リヤー :両側 ・・・・・・・・・	0.9

見出番号	部品番号	部品名	希望小売価格	使用個数 WW125EX2 A	C	D	E	適用号機 初号機	終号機	タイプ
1	52400-KWN-671	クッションASSY., リヤー(ショウワ) ・・・	7,750	2	–	–	–			
	52400-KWN-711	・・・・・・・・・・・・・・・・・・・・・・	7,750	–	2	2	2	――――	――――	J, Y1
	52400-KWN-Y11	・・・・・・・・・・・・・・・・・・・・・・	7,750	–	–	2	–	――――	――――	Y2
2	52485-KVY-901	ブッシュ, ラバー(ショウワ) ・・・・・・・	225	2	2	2	2			
3	52486-GA7-003	カラー, ラバーブッシュ(ショウワ) ・・・・	175	2	2	2	2			
4	94001-10000-0S	ナット, 6カク 10MM ・・・・・・・・・・・	35	2	2	2	2			
5	94101-10000	ワッシャー, プレイン 10MM ・・・・・・・	30	4	4	4	–			
	90501-KWW-640	・・・・・・・・・・・・・・・・・・・・・・	185	–	–	–	4			
6	95801-08032-00	ボルト, フランジ 8X32 ・・・・・・・・	50	2	2	2	2			

www.impex-jp.com

テールライト

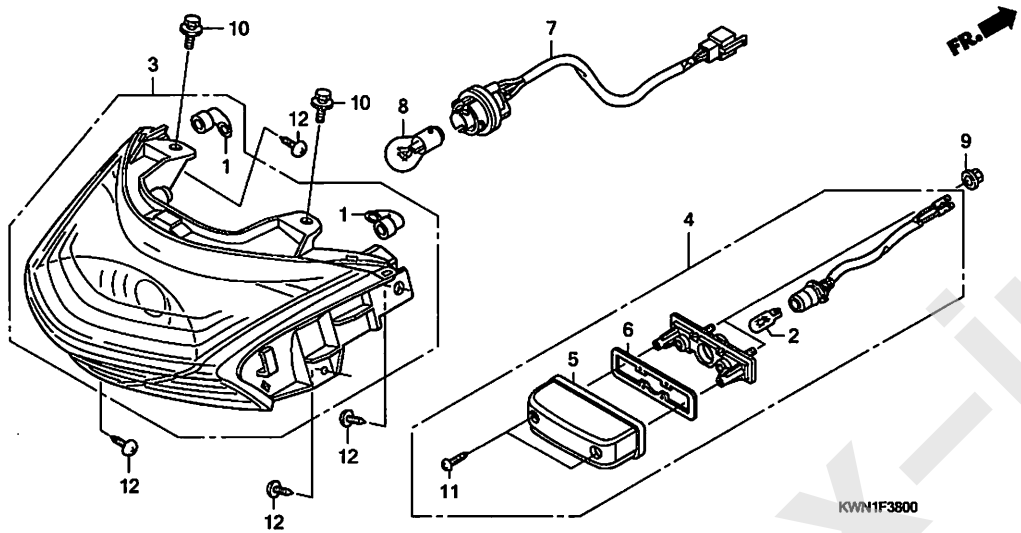

見出番号	LON	(関連見出番号) 整備項目	FRT
2		(5, 6)	
	6161F3	ﾊﾞﾙﾌﾞ, ﾗｲｾﾝｽﾗｲﾄ	0.1
3	6161D5	ﾃｰﾙﾗｲﾄﾕﾆｯﾄ	0.8
4	6161D8	ﾗｲﾄ, ﾗｲｾﾝｽ	0.9
7	6161E7	ｿｹｯﾄ, ﾃｰﾙﾗｲﾄ	0.7
8	6161G1	ﾊﾞﾙﾌﾞ, ﾃｰﾙﾗｲﾄ	0.2

見出番号	部品番号	部品名	希望小売価格	使用個数 WW125EX2 A	C	D	E	適用号機 初号機	終号機	タイプ
1	33113-KVB-T01	ﾊﾞｲﾌﾟ, CP	170	2	2	2	2			
2	33301-SA0-741	ﾊﾞﾙﾌﾞ (12V 5W) (ｽﾀﾝﾚｰ)	160	1	–	–	–			
	33301-K07-901	ﾊﾞﾙﾌﾞ, ﾎﾟｼﾞｼｮﾝ (12V 5W) (ｽﾀﾝﾚｰ)	160	–	1	1	1			
3	33710-KWN-901	ﾃｰﾙﾗｲﾄCOMP.	5,200	1	1	1	1			
4	33720-KWN-901	ﾗｲﾄASSY., ﾗｲｾﾝｽ (12V 5W)	3,650	1	–	–	–			
	33720-KWN-711		3,650	–	1	1	1			
5	33722-KWN-901	ｶﾊﾞｰCOMP., ﾗｲｾﾝｽ	910	1	1	1	1			
6	33729-MCZ-003	ﾊﾟｯｷﾝ, ﾚﾝｽﾞ	380	1	1	1	1			
7	33750-KWN-901	ｿｹｯﾄCOMP., ﾃｰﾙﾗｲﾄ	1,350	1	1	1	1			
8	34906-447-711	ﾊﾞﾙﾌﾞ, ﾃｰﾙ&ｽﾄｯﾌﾟﾗｲﾄ (12V 21/5W) (ｽﾀﾝﾚｰ)	640	1	–	–	–			
	34906-KWN-711	ﾊﾞﾙﾌﾞ, ｽﾄｯﾌﾟ&ﾃｰﾙﾗｲﾄ (12V 21/5W)	640	–	1	1	1			
9	90301-KWN-901	ﾅｯﾄ, U 5MM	160	2	2	2	2			
10	93404-06012-00	ﾎﾞﾙﾄﾜｯｼｬｰ, 6X12	35	2	2	2	2			
11	93901-24480	ｽｸﾘｭｰ, ﾀｯﾋﾟﾝｸﾞ 4X16	25	2	2	2	2			
12	93903-34320	ｽｸﾘｭｰ, ﾀｯﾋﾟﾝｸﾞ 4X12	25	4	4	4	4			

www.inpex-jp.com

リヤーフェンダー / リヤーウインカー

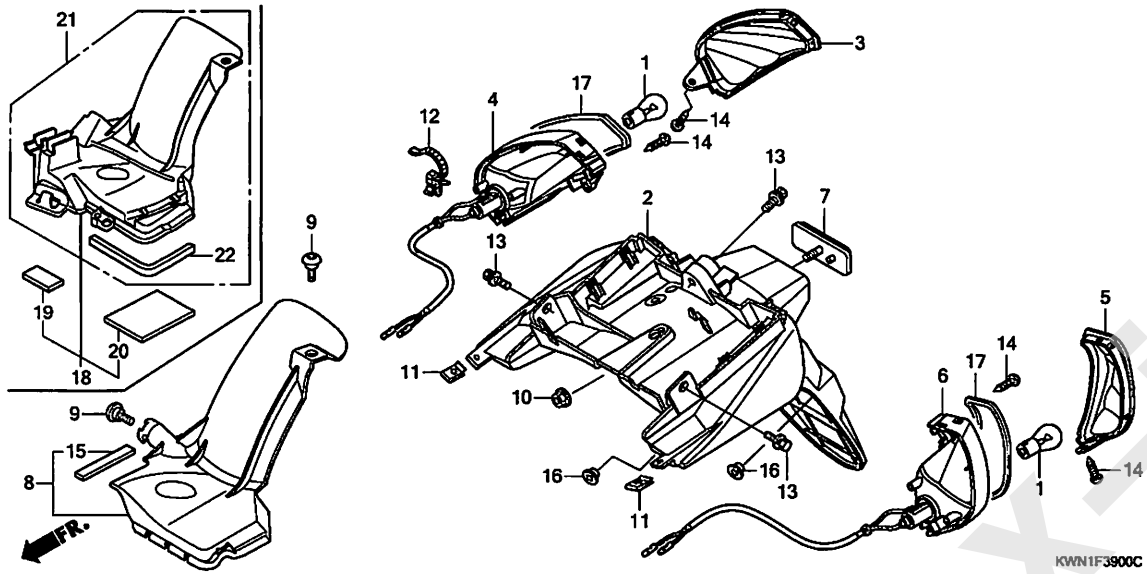

見出番号	LON	(関連見出番号) 整備項目	FRT
1		(3, 5, 17)	
	616139	バルブ, ウインカー :リヤー	0.1
		・作業条件:2個でも同一時間	
	6161G0	バルブ, ウインカー :1台分	0.4
2	41310Z	フェンダー, リヤー	1.1
4	6161D3	ベース, ウインカー :ライトリヤー	0.9
6	6161D2	ベース, ウインカー :レフトリヤー	0.9
	6161D4	ベース, ウインカー :リヤー両側	1.0
8	4131N4	フェンダー, インナー :リヤー	0.9
18		(21)	
	4131GM	フェンダー, インナー(A) :リヤー	1.0

見出番号	部品番号	部品名	希望小売価格	使用個数 WW125EX2 A	C	D	E	適用号機 初号機	終号機	タイプ
1	33301-S04-004	バルブ, フロントターン(12V 21W)(スタンレー)(アンバー)	400							
		(リヤー)		2	–	–	–			
	33303-KWN-711	バルブ, ウインカー(12V 21W)(スタンレー)(アンバー)	400	–	2	2	2			
2	33601-KWN-701	ベース, リヤーウインカー	3,980	1	1	1	1			
3	33602-KWN-901	レンズ, R. リヤーウインカー	1,010	1	1	1	1			
4	33607-KWN-901	リフレクターASSY., R. リヤーウインカー	2,100	1	1	1	1			
5	33652-KWN-901	レンズ, L. リヤーウインカー	1,010	1	1	1	1			
6	33657-KWN-901	リフレクターASSY., L. リヤーウインカー	2,100	1	1	1	1			
7	33741-KWN-901	リフレクター, リフレックス	1,060	1	1	1	1			
8	80106-KWN-700	フェンダーASSY., リヤーインナー	2,100	1	–	–	–			
9	90001-KWR-000	ボルト, ソケット 6X18	205	2	2	2	2			
10	90301-KWN-901	ナット, U 5MM	160	1	1	1	1			
11	90302-SA4-003	ナット, スプリング 4MM	135	2	2	2	2			
12	90672-SA0-003	ストラップ, ケーブル 118MM(フラック)	195	1	1	1	1			
13	93404-06012-00	ボルトワッシャー, 6X12	35	3	3	3	3			
14	93903-34480	スクリュー, タッピング 4X16	25	4	4	4	4			
15	80109-KWN-700	スポンジ, ラバー	135	1	–	–	–			
16	90522-028-000	ワッシャー, チェンケースセッティング	125	2	2	2	2			
17	33505-KWN-901	バッキン, レンズ	115	2	2	2	2			
18	80106-KWN-711	フェンダーASSY., リヤーインナー	2,100	–	1	1	–			
19	80108-KWN-710	シールA, リヤーインナーフェンダー	140	–	1	1	–			
20	80109-KWN-710	シールB, リヤーインナーフェンダー	170	–	1	1	–			
21	80106-KZR-601	フェンダーASSY., リヤーインナー	2,100	–	–	–	1			
22	80108-KZR-600	シール, リヤーインナーフェンダー	160	–	–	–	1			

www.impex-jp.com

バッテリー

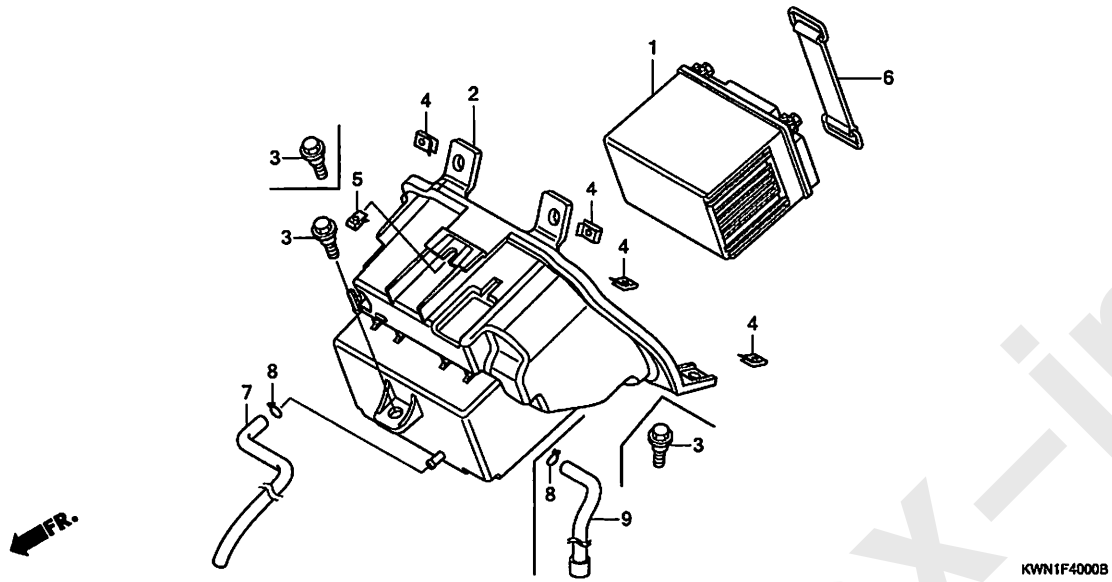

見出番号	LON	(関連見出番号) 整備項目	FRT
1	610100	ﾊﾞｯﾃﾘｰ	0.2
2	410185	ﾎﾞｯｸｽ,ﾊﾞｯﾃﾘｰ	1.0

見出番号	部品番号	部品名	希望小売価格	使用個数 WW125EX2 A	C	D	E	適用号機 初号機	終号機	タイプ
1	31500-GEE-007	ﾊﾞｯﾃﾘｰ(YTZ7S)(ﾕｱｻ)	ｵｰﾌﾟﾝ	1	1	1	1			
2	81320-KWN-901	ﾎﾞｯｸｽ,ﾊﾞｯﾃﾘｰ	1,330	1	–	–	–			
	81320-KWN-711		1,330	–	1	1	1			
3	90116-KVB-900	ﾎﾞﾙﾄ,ﾌﾗﾝｼﾞ 6MM	150	1	2	2	2			
4	90305-GEE-710	ﾅｯﾄ,ｸﾘｯﾌﾟ 6MM	110	4	4	4	4			
5	90677-KAN-T00	ﾅｯﾄ,ｸﾘｯﾌﾟ 5MM	205	1	1	1	1			
6	95012-13001	ﾊﾞﾝﾄﾞB2,ﾊﾞｯﾃﾘｰ	205	1	–	–	–			
	95012-12001	ﾊﾞﾝﾄﾞB1,ﾊﾞｯﾃﾘｰ	235	–	1	1	1			
7	81321-KWN-900	ﾁｭｰﾌﾞ,ﾊﾞｯﾃﾘｰﾄﾞﾚﾝ	470	1	–	–	–			
8	95002-02080	ｸﾘｯﾌﾟ,ﾁｭｰﾌﾞ(B8)	30	1	1	1	1			
9	81321-KWN-710	ﾁｭｰﾌﾞ,ﾊﾞｯﾃﾘｰﾄﾞﾚﾝ	380	–	1	1	1			

www.imex-jp.com

ワイヤーハーネス (WW125EX2A)

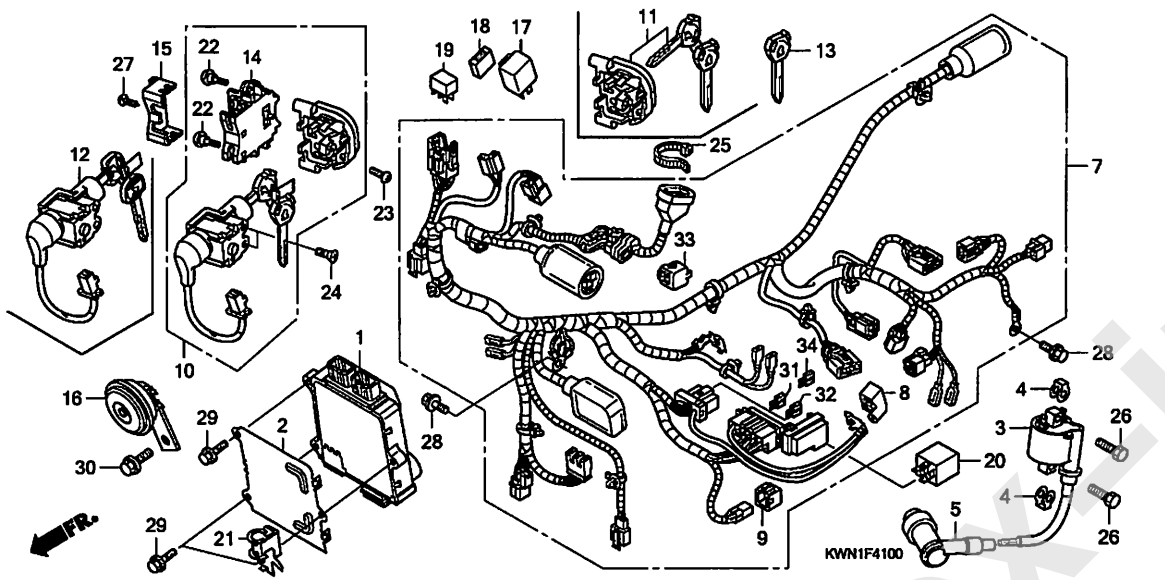

見出番号	LON	(関連見出番号) 整備項目	FRT
1	618135	エンジンコントロールモジュール(ECM)	2.4
3	614105	コイル, イグニッション	0.4
7	611100	ハーネス, ワイヤー	2.6
10	6151A1	キーセット	2.3
11	6151A2	キー, シャッター ・キー溝加工含まず	2.2
12	615145	スイッチ, コンビネーション&ロック	2.2
14	6151E8	スイッチ, シート&ボックス	0.8
16	616169	ホーン	1.3
17	6111C3	リレー, ウインカー	0.3
19	611155	リレー, メイン	0.3
20	6111C5	リレー, スターター	0.2

見出番号	部品番号	部品名	希望小売価格	使用個数 WW125EX2 A	C	D	E	適用号機 初号機	終号機	タイプ
1	30400-KWN-703	コントロールユニット, エンジン	50,300	1	–	–	–			
2	30401-KWN-900	カバー, エンジンコントロールユニット	700	1	–	–	–			
3	30510-KWN-902	コイルCOMP., イグニッション	3,430	1	–	–	–			
4	30520-GFM-900	スペーサー, イグニッションコイル	185	2	–	–	–			
5	30700-KWN-901	キャップ ASSY., ノイズサプレッサー	990	1	–	–	–			
7	32100-KWN-700	ハーネス, ワイヤー	27,900	1	–	–	–			
8	32412-MV4-000	カバー, バッテリーターミナル	250	1	–	–	–			
9	32606-GEV-761	キャップ, ダミー(4P)(レッド)	280	1	–	–	–			
10	35010-KWN-900	キーセット	10,000	1	–	–	–			
11	35011-KWN-900	シャッターセット, キー	4,770	(1)	–	–	–			
12	35100-KWN-901	スイッチASSY., コンビネーション&ロック	4,320	1	–	–	–			
13	35121-KVY-900	キー, ブランク (90キーカミ2ケタオキカエチユウモン)	1,320	(1)	–	–	–			
14	35190-KVG-901	スイッチASSY., フューエルリッド&シートオープナー	2,000	1	–	–	–			
15	35191-KVG-901	カバー, ケーブル	215	1	–	–	–			
16	38110-KWN-901	ホーンCOMP.(ハイ)	3,280	1	–	–	–			
17	38301-KJ6-743	リレーCOMP., ウインカー(ミツバ)	2,500	1	–	–	–			
18	38306-KK4-000	サスペンション, ウインカーリレー(ミツバ)	180	1	–	–	–			
19	38501-KWN-901	リレーCOMP., パワー(MICRO ISO 4P)(オムロン)	1,060	1	–	–	–			
20	38502-KWN-701	リレーCOMP., パワー	1,850	1	–	–	–			
21	43456-KWN-900	クランバーA, リヤーブレーキケーブル	350	1	–	–	–			
22	90101-MT4-000	スクリュー, スクリーンセッティング	95	2	–	–	–			
23	90106-KPH-690	ボルト, ソケット 6X10	135	1	–	–	–			

www.impex-jp.com

ワイヤーハーネス (WW125EX2A)

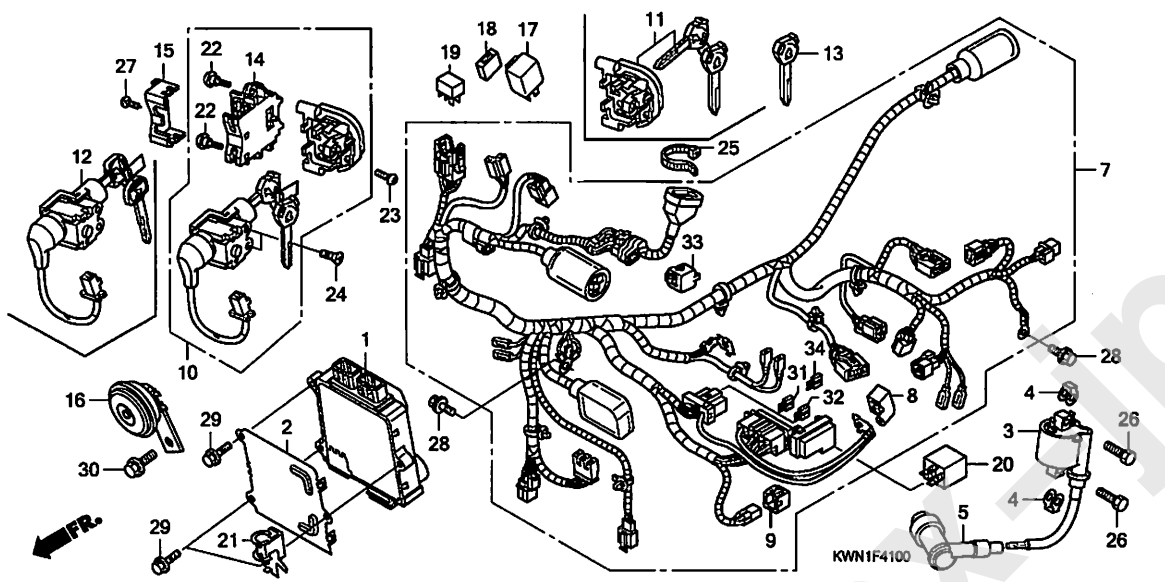

見出 番号	部品番号	部品名	希望小売価格	使用個数 WW125EX2 A	C	D	E	適用号機 初号機	終号機	タイプ
24	90164-028-000	スクリュー, Uロックフラット 6X12	125	2	–	–	–			
25	90652-KT1-771	バンド, ワイヤー(ブラック)	150	1	–	–	–			
26	92101-06020-4J	ボルト, 6カク 6X20	60	2	–	–	–			
27	93901-24320	スクリュー, タッピング 4X12	25	1	–	–	–			
28	95701-06012-00	ボルト, フランジ 6X12	35	2	–	–	–			
29	95701-06016-00	ボルト, フランジ 6X16	35	3	–	–	–			
30	95701-08012-00	ボルト, フランジ 8X12	40	1	–	–	–			
31	98200-41000	ヒューズ, ミニ(10A)	35	5	–	–	–			
32	98200-41500	ヒューズ, ミニ(15A)	35	2	–	–	–			
33	32605-GEV-761	キャップ, ダミー(WPC 4P 090 M) (ナチュラル)	280	1	–	–	–			
34	98200-43000	ヒューズ, ミニ(30A)	50	2	–	–	–			

www.inpexjp.com

F-41-1 ワイヤーハーネス (WW125EX2C, D, E)

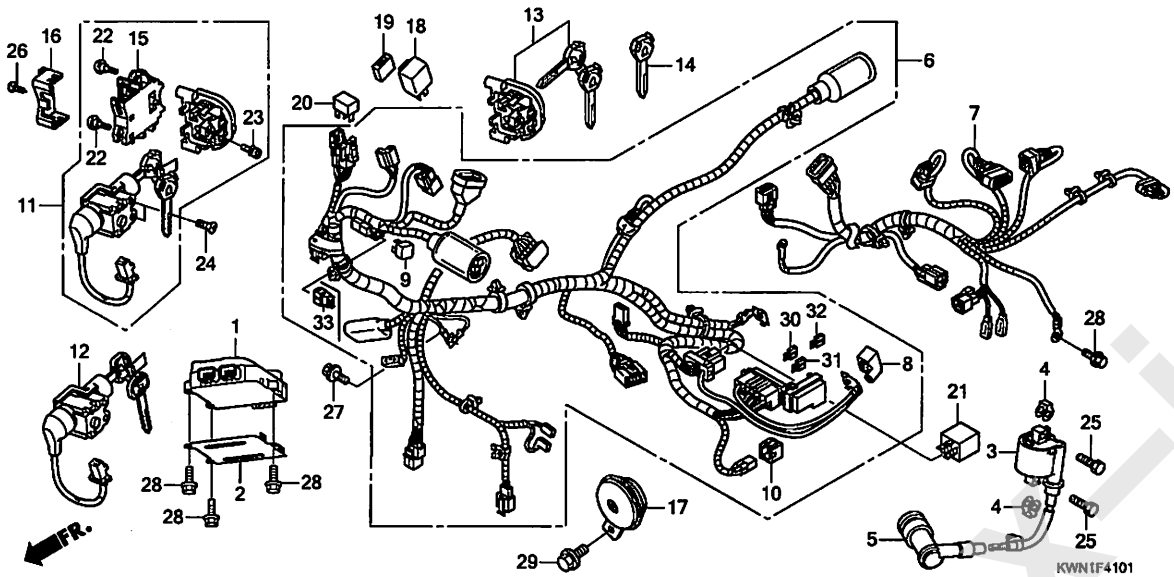

見出番号	LON	(関連見出番号) 整備項目	FRT
1	6181B9	エンジンコントロールモジュール(ECM)(A)	1.4
3	614105	コイル,イグニッション	0.4
6	6111L3	ハーネス,ワイヤー(A)	2.1
7	611142	サブハーネス,エンジン	1.9
11	6151A1	キーセット	2.3
12	615145	スイッチ,コンビネーション&ロック	2.2
13	6151A2	キー,シャッター ・キー溝加工含まず	2.2
15	6151E8	スイッチ,シート&ボックス	0.8
17	616169	ホーン	1.3
18	6111C3	リレー,ウインカー	0.3
20	611155	リレー,メイン	0.3
21	6111C5	リレー,スターター	0.2

見出番号	部品番号	部品名	希望小売価格	使用個数 WW125EX2 A	C	D	E	適用号機 初号機	終号機	タイプ
1	30400-KWN-713	コントロールユニット,エンジン	50,300	–	1	1	–			
	30400-KWN-C01		50,300	–	–	–	1			
2	30401-KWN-710	カバー,エンジンコントロールユニット	700	–	1	1	1			
3	30510-KWN-711	コイルCOMP.,イグニッション	3,430	–	1	1	1			
4	30520-GFM-900	スペーサー,イグニッションコイル	185	–	2	2	2			
5	30700-KWN-711	キャップASSY.,ノイズサプレッサー	990	–	1	1	1			
6	32100-KWN-711	ハーネス,ワイヤー	27,900	–	1	1	1			
7	32104-KWN-710	サブハーネス,エンジン	7,200	–	1	1	–			
	32104-KWN-711		7,200	–	–	–	1			
8	32412-MV4-000	カバー,バッテリーターミナル	250	–	1	1	1			
9	32605-GEV-761	キャップ,ダミー(WPC 4P 090 M)(ナチュラル)	280	–	1	1	1			
10	32606-GEV-761	キャップ,ダミー(4P)(レッド)	280	–	1	1	1			
11	35010-KWN-710	キーセット	10,000	–	1	1	1			
12	35101-KWN-711	スイッチASSY.,コンビネーション&ロック	4,300	–	1	1	1			
13	35110-KZR-601	シャッター,キー	4,500	–	1	1	1			
14	35121-KVY-900	キー,ブランク (90キーカミ2ケタオキカエチュウモン)	1,320	–	(1)	(1)	(1)			
15	35190-KVG-901	スイッチASSY.,フューエルリッド&シートオープナー	2,000	–	1	1	1			
16	35191-KVG-901	カバー,ケーブル	215	–	1	1	1			
17	38120-KWN-711	ホーンCOMP.(ロー)	3,280	–	1	1	1			
18	38301-GN0-603	リレーCOMP.,ウインカー(ミツバ)	2,880	–	1	1	1			
19	38306-KK4-000	サスペンション,ウインカーリレー(ミツバ)	180	–	1	1	1			
20	38501-KVZ-631	リレーASSY.,パワー(MICRO ISO 4P)(ミツバ)	680	–	1	1	1			

www.impex-jpn.com

F-41-1 ワイヤーハーネス (WW125EX2C, D, E)

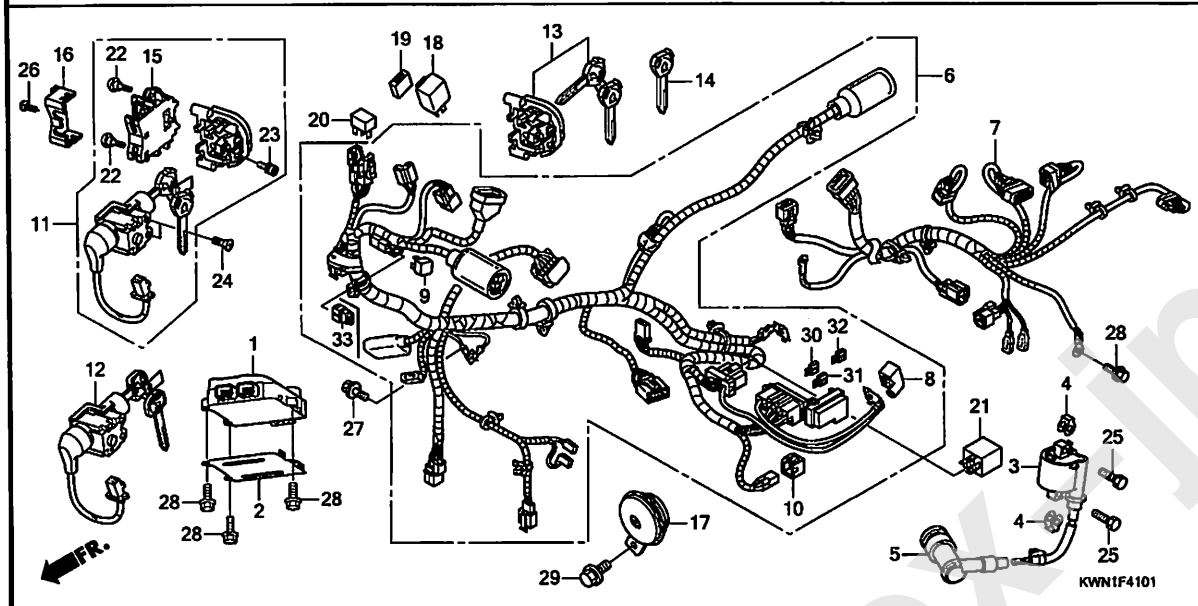

見出番号	部品番号	部品名	希望小売価格	使用個数 WW125EX2 A	C	D	E	適用号機 初号機	終号機	タイプ
20)	38501-KWN-901	リレーCOMP., パワー (MICRO ISO 4P) (オムロン)	1,060	-	1	1	1			
21	38502-KWN-701	リレーCOMP., パワー	1,850	-	1	1	1			
22	90101-MT4-000	スクリュー, スクリーンセッテイング	95	-	2	2	2			
23	90111-MR5-000	ボルト, ソケット 5X9	110	-	1	1	1			
24	90164-KZL-A00	スクリュー, Uロックフラット 6X12	95	-	2	2	2			
25	92101-06020-4J	ボルト, 6カク 6X20	60	-	2	2	2			
26	93901-24320	スクリュー, タッピング 4X12	25	-	1	1	1			
27	95701-06012-00	ボルト, フランジ 6X12	35	-	1	1	1			
28	95701-06016-00	ボルト, フランジ 6X16	35	-	4	4	4			
29	95701-08012-00	ボルト, フランジ 8X12	40	-	1	1	1			
30	98200-41000	ヒューズ, ミニ (10A)	35	-	5	5	5			
31	98200-41500	ヒューズ, ミニ (15A)	35	-	2	2	2			
32	98200-43000	ヒューズ, ミニ (30A)	50	-	2	2	2			
33	32150-KCR-J11	カプラー, ジョイント (WPC 2P 090 M) (ナチュラル)	330	-	1	1	1			

www.inpex-jp.com

フレームボディ (WW125EX2A)

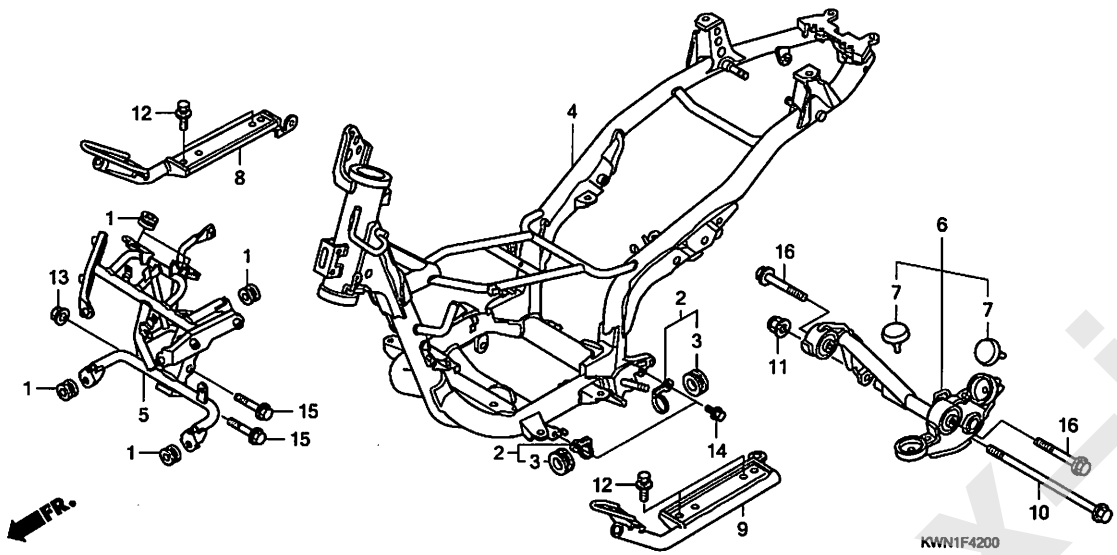

見出番号	LON	(関連見出番号) 整備項目	FRT
4	410100	ボディ,フレーム ・・・・・・・・・・・・・・・・・・	6.0
		・含む:エンジン脱着	
5	411105	ステー,フロントカバー ・・・・・・・・・・・・・・・・	1.9
6	4101B5	リンク,エンジンハンガー ・・・・・・・・・・・・・・・	3.1
		・含む:エンジン脱着	
8	4101D2	ステー,フロアー :ライト ・・・・・・・・・・・・・・・	1.5
9	4101D1	ステー,フロアー :レフト ・・・・・・・・・・・・・・・	1.5
	4101P3	ステー,フロアー :両側 ・・・・・・・・・・・・・・・	2.0

見出番号	部品番号	部品名	希望小売価格	使用個数 WW125EX2 A	C	D	E	適用号機 初号機	終号機	タイプ
1	19051-KA4-000	ラバー,ラジエターマウンテインング ・・・・	190	5	–	–	–			
2	43460-KWN-900	ガイド ASSY.,ブレーキケーブル ・・	330	2	–	–	–			
3	45466-KWN-900	インナー,ケーブルガイド ・・・・・・・・	190	2	–	–	–			
4	50100-KWN-900	ボディCOMP.,フレーム ・・・・・・・・	50,400	1	–	–	–			
5	50310-KWN-930	ステー,フロントカバー ・・・・・・・・・・・	9,800	1	–	–	–			
6	50350-KWN-900	リンクASSY.,エンジンハンガー ・・・・	8,900	1	–	–	–			
7	50352-KGF-900	ラバー,ストッパー ・・・・・・・・・・・・	320	2	–	–	–			
8	50620-KWN-900	ステーCOMP.,R.フロアー ・・・・・・・・	3,080	1	–	–	–			
9	50621-KWN-900	ステーCOMP.,L.フロアー ・・・・・・・・	3,080	1	–	–	–			
10	90105-KVB-900	ボルト,フランジ 10X250 ・・・・・・	530	1	–	–	–			
11	90304-KGH-901	ナット,U 10MM ・・・・・・・・・・・・・	180	1	–	–	–			
12	93404-08016-00	ボルトワッシャー, 8X16 ・・・・・・・・	45	4	–	–	–			
13	94050-08080	ナット,フランジ 8MM ・・・・・・・・・・	35	1	–	–	–			
14	95701-06012-00	ボルト,フランジ 6X12 ・・・・・・・・	35	2	–	–	–			
15	95701-08045-08	ボルト,フランジ 8X45 ・・・・・・・・	55	2	–	–	–			
16	95801-10050-00	ボルト,フランジ 10X50 ・・・・・・・	60	2	–	–	–			

www.impex-jp.com

F-42-1 フレームボディ (WW125EX2C, D, E)

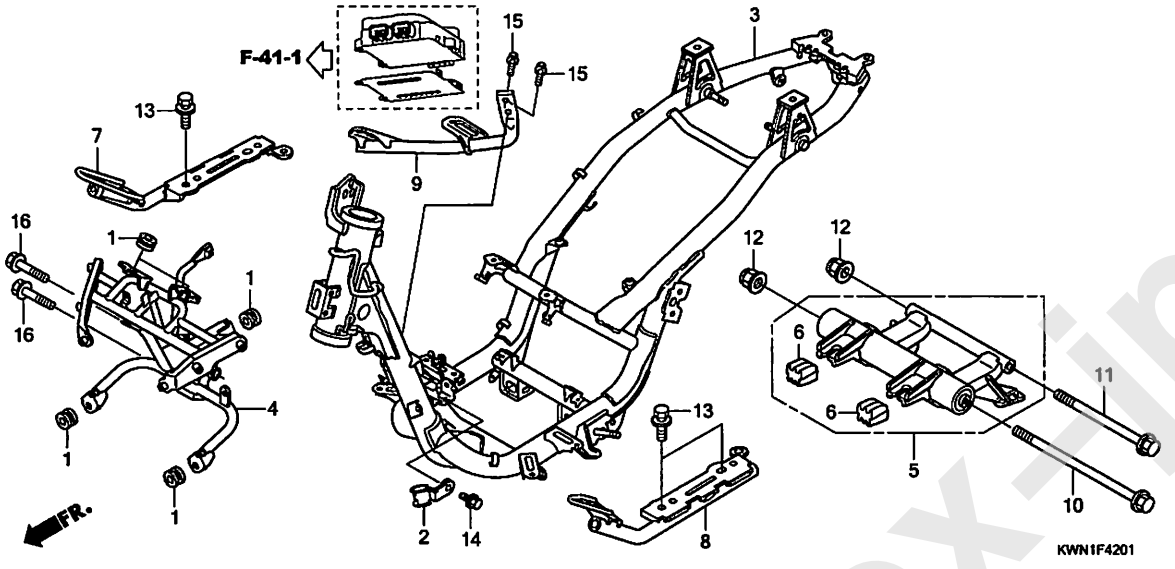

見出番号	LON	(関連見出番号) 整備項目	FRT
3	4101Y6	ボディ,フレーム(A)	5.8
		・含む:エンジン脱着	
4	411105	ステー,フロントカバー	1.9
5	4101B5	リンク,エンジンハンガー	3.1
		・含む:エンジン脱着	
7	4101D2	ステー,フロアー :ライト	1.5
8	4101D1	ステー,フロアー :レフト	1.5
	4101P3	ステー,フロアー :両側	2.0

見出番号	部品番号	部品名	希望小売価格	使用個数 WW125EX2 A	C	D	E	適用号機 初号機	終号機	タイプ
1	19051-KA4-000	ラバー,ラジエターマウンテイング	190	-	5	5	5			
2	43456-KWN-710	クランパ-A,リヤーブレーキケーブル	350	-	1	1	1			
3	50100-KZY-700	ボディCOMP.,フレーム	52,900	-	1	1	1			
4	50310-KWN-710	ステー,フロントカバー	9,800	-	1	1	1			
5	50350-KWN-710	リンクASSY.,エンジンハンガー	9,900	-	1	1	1			
6	50352-KWN-710	ラバー,リンクストツパー	360	-	2	2	2			
7	50620-KWN-710	ステーCOMP.,R.フロアー	3,080	-	1	1	1			
8	50621-KWN-710	ステーCOMP.,L.フロアー	3,080	-	1	1	1			
9	50622-KWN-710	ステーCOMP.,エレクトロニツクコントロール ユニツト	850	-	1	1	1			
10	90105-KVY-900	ボルト,フランジ 10X270	380	-	1	1	1			
11	90106-GCC-C50	ボルト,フランジ 10X238	490	-	1	1	1			
12	90304-KGH-901	ナット,U 10MM	180	-	2	2	2			
13	93404-08016-00	ボルトワッシャー, 8X16	45	-	4	4	4			
14	95701-06012-00	ボルト,フランジ 6X12	35	-	1	1	1			
15	95701-06014-00	ボルト,フランジ 6X14	35	-	2	2	2			
16	95801-08045-08	ボルト,フランジ 8X45	55	-	2	2	2			

www.inpex-jp.com

F-43 リザーブタンク

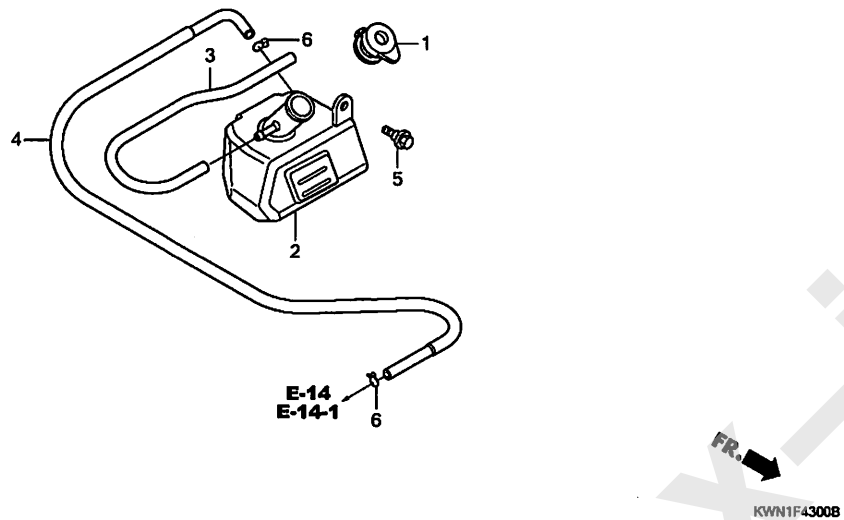

見出番号	LON	(関連見出番号) 整備項目	FRT
2	115110	ﾀﾝｸ,ﾗｼﾞｴﾀｰﾘｻﾞｰﾌﾞ ·····	0.9
4	1151E5	ﾁｭｰﾌﾞ,ﾗｼﾞｴﾀｰﾘｻﾞｰﾌﾞﾀﾝｸ ·····	0.9

見出番号	部品番号	部品名	希望小売価格	使用個数 WW125EX2 A	C	D	E	適用号機 初号機	終号機	タイプ
1	19109-KBP-900	ｷｬｯﾌﾟ,ﾘｻﾞｰﾌﾞﾀﾝｸ ·····	350	1	1	1	1			
2	19111-KWN-900	ﾀﾝｸ,ﾘｻﾞｰﾌﾞ ·····	1,970	1	1	1	1			
3	19112-KWN-900	ﾁｭｰﾌﾞ,ﾄﾞﾚﾝ ·····	320	1	1	1	1			
4	19118-KWN-900	ﾎｰｽ,ﾘｻﾞｰﾌﾞﾀﾝｸ ·····	800	1	–	–	–			
	19118-KWN-710	·····	800	–	1	1	1			
5	90116-KVB-900	ﾎﾞﾙﾄ,ﾌﾗﾝｼﾞ 6MM ·····	150	1	1	1	1			
6	95002-02100	ｸﾘｯﾌﾟ,ﾁｭｰﾌﾞ(B10) ·····	35	2	2	2	2			

www.impex-jp.com

ツール

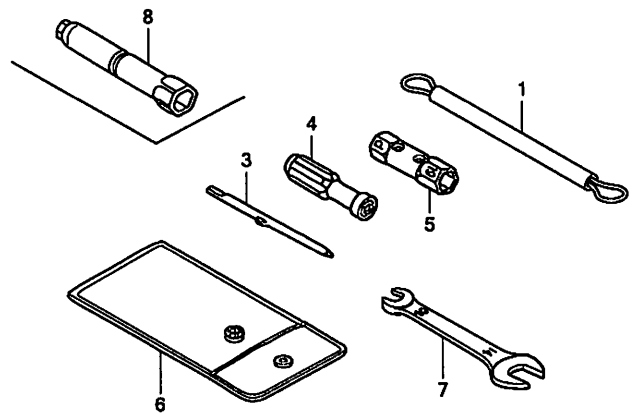

KWN1F4600B

見出番号 LON (関連見出番号) 整備項目 FRT

未案内 ・・・・・・・・・・・・・・・・・・・・・・

見出番号	部品番号	部品名	希望小売価格	使用個数 WW125EX2 A	C	D	E	適用号機 初号機	終号機	タイプ
1	77236-KEA-000	ﾜｲﾔｰ, ﾍﾙﾒｯﾄｾｯﾃｲﾝｸﾞ ・・・・・・	480	1	1	1	1			
3	89102-538-000	ﾄﾞﾗｲﾊﾞｰ, ｽｸﾘｭｰ(NO. 2 + -)	160	1	1	1	1			
4	89103-538-000	ｸﾞﾘｯﾌﾟ ・・・・・・・・・・・・・・・・・	160	1	1	1	1			
5	89216-KVB-930	ﾚﾝﾁ, ｽﾊﾟｰｸﾌﾟﾗｸﾞ ・・・・・・・・・	660	1	–	–	–			
6	89219-KGH-900	ﾊﾞｯｸﾞ, ﾂｰﾙ 160MM ・・・・・・・・	360	1	1	1	1			
7	89211-KWW-640	ｽﾊﾟﾅ 10X14 ・・・・・・・・・・・・・	350	–	1	1	1			
8	89216-KPP-900	ﾚﾝﾁ, ｽﾊﾟｰｸﾌﾟﾗｸﾞ ・・・・・・・・・	660	–	1	1	1			

www.impex-jp.com

コーションラベル

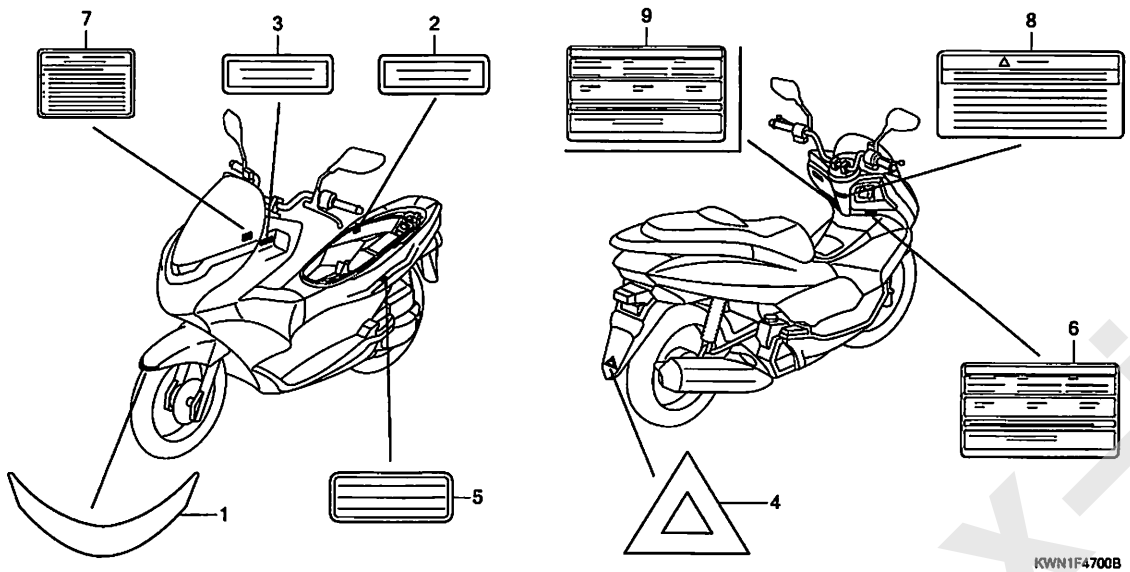

見出番号 LON (関連見出番号) 整備項目 FRT

未案内 ・・・・・・・・・・・・・・・・・・・・・・

見出番号	部品番号	部品名	希望小売価格	使用個数 WW125EX2 A	C	D	E	適用号機 初号機	終号機	タイプ
1	61105-KWN-700	マーク, フロント ・・・・・・・・・・・・・・・	320	1	1	1	1			
2	81218-GAM-310	ラベル, カーゴリミット(10KG) ・・・・	110	1	1	1	1			
3	81218-GC2-010	ラベル, カーゴリミット ・・・・・・・・・・	225	1	1	1	1			
4	87141-KWN-700	マーク, リヤー ・・・・・・・・・・・・・・・・	140	1	1	1	1			
5	87501-KWN-701	プレート, レジステッドナンバー ・・・・	150	1	1	1	1			
6	87505-KWN-700	ラベル, タイヤ ・・・・・・・・・・・・・・・	215	1	–	–	–			
7	87522-KVZ-630	ラベル, フェアリングコーション ・・・・・・	190	1	1	1	1			
8	87560-MY1-701	マーク, ドライブコーション ・・・・・・・・	260	1	1	1	1			
9	87505-KWN-710	ラベル, タイヤ ・・・・・・・・・・・・・・・	215	–	1	1	1			

www.impex-jp.com

マーク / エンブレム (WW125EX2A, C, E)

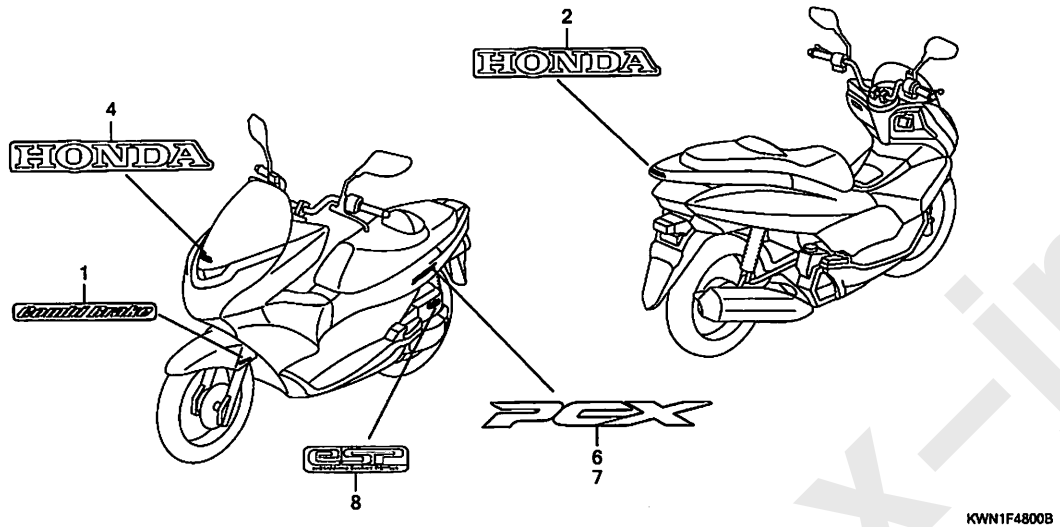

見出番号	LON	(関連見出番号) 整備項目	FRT
	未案内		

見出番号	部品番号	部品名	希望小売価格	使用個数 WW125EX2 A	C	D	E	適用号機 初号機	終号機	タイプ
1	61105-KVB-920ZA	マーク(COMBI BRAKE) *TYPE1*	300	1	1	–	1			
2	87110-KWN-900ZA	マーク,ホンダ (65MM) *TYPE1*	295	1	1	–	1			
	87110-KWN-900ZB	*TYPE2*	295	1	1	–	1			
	87110-KWN-900ZC	*TYPE3*	295	1	–	–	–			
	86101-KZY-700ZC	*TYPE3*	295	–	1	–	1			
4	87120-KWN-900ZA	マーク,ホンダ (75MM) *TYPE1*	320	1	1	–	1			
6	87135-KWN-900	エンブレム,R.ボディカバー	1,660	1	1	–	1			
7	87140-KWN-900	エンブレム,L.ボディカバー	1,660	1	1	–	1			
8	86170-KZR-600	マーク,エンジン	150	–	1	–	1			

www.inpex-jp.com

F-48-1 マーク / エンブレム (WW125EX2D)

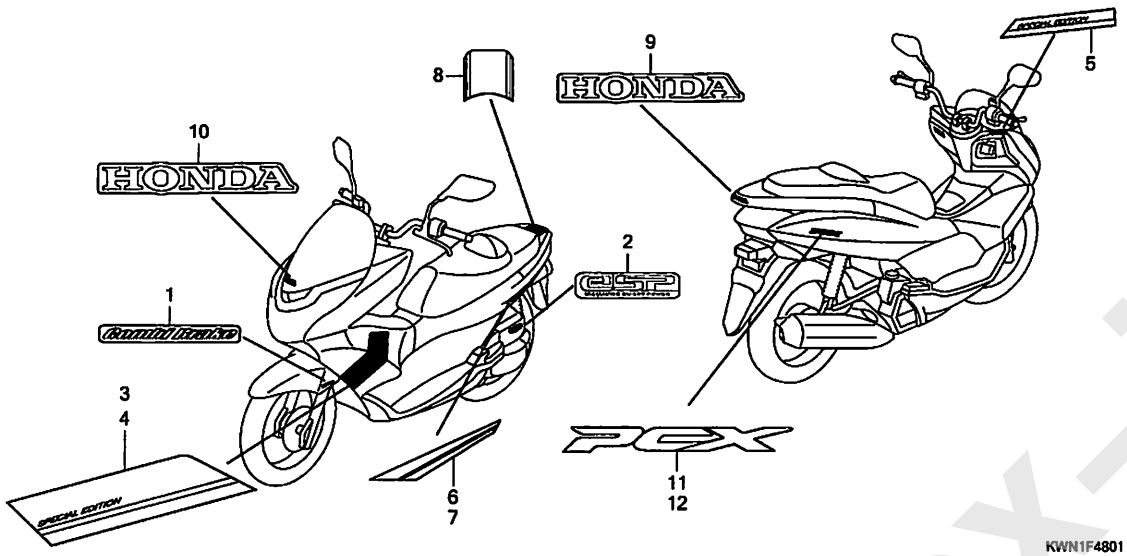

見出番号 LON (関連見出番号) 整備項目 FRT

未案内 .....

見出番号	部品番号	部品名	希望小売価格	使用個数 WW125EX2 A	C	D	E	適用号機 初号機	終号機	タイプ
1	61105-KVB-920ZA	マーク(COMBI BRAKE) *TYPE1*	300	-	-	1	-			
2	86170-KZR-600	マーク,エンジン	150	-	-	1	-			
3	86641-KWN-Y00ZB	ストライプ,R.フロントカバー *TYPE1*	2,080	-	-	1	-	————	————	Y1
	86641-KWN-Y00ZA	*TYPE2*	2,080	-	-	1	-	————	————	Y2
4	86642-KWN-Y00ZB	ストライプ,L.フロントカバー *TYPE1*	2,080	-	-	1	-	————	————	Y1
	86642-KWN-Y00ZA	*TYPE2*	2,080	-	-	1	-	————	————	Y2
5	86643-KWN-Y00ZB	マーク,リヤーメーターパネル *TYPE1*	300	-	-	1	-	————	————	Y1
	86643-KWN-Y00ZA	*TYPE2*	300	-	-	1	-	————	————	Y2
6	86831-KWN-Y00ZB	ストライプ,R.ボディカバー *TYPE1*	2,950	-	-	1	-	————	————	Y1
	86831-KWN-Y00ZA	*TYPE2*	2,950	-	-	1	-	————	————	Y2
7	86832-KWN-Y00ZB	ストライプ,L.ボディカバー *TYPE1*	2,950	-	-	1	-	————	————	Y1
	86832-KWN-Y00ZA	*TYPE2*	2,950	-	-	1	-	————	————	Y2
8	86841-KWN-Y00ZB	ストライプ,リヤーグラブレールカバー *TYPE1*	1,270	-	-	1	-	————	————	Y1
	86841-KWN-Y00ZA	*TYPE2*	1,270	-	-	1	-	————	————	Y2
9	87110-KWN-900ZB	マーク,ホンダ (65MM) *TYPE2*	295	-	-	1	-	————	————	Y1
	86101-KWN-Y00ZA	*TYPE1*	295	-	-	1	-	————	————	Y2
10	87120-KWN-900ZA	マーク,ホンダ (75MM) *TYPE1*	320	-	-	1	-			
11	87135-KWN-900	エンブレム,R.ボディカバー	1,660	-	-	1	-			
12	87140-KWN-900	エンブレム,L.ボディカバー	1,660	-	-	1	-			

www.impex-jp.com

部 品 番 号 索 引

部品番号	頁	見出
06000		
06111-KWN-700	59	1
06112-KWN-700	60	1
06430-KWN-900	89	1
06451-GE2-405	86	1
06451-MZ2-405	86	2
06455-KWN-931	86	3
06455-KZL-931	86	3
06530-GBG-B20	70	1
	71	1
06531-GBG-B20	70	2
	71	2
11000		
11100-KWN-900	51	1
11100-KZR-601	52	1
11103-KVB-901	52	2
	54	22
	55	1
11103-KVB-930	52	2
	55	1
11114-KWN-900	51	2
	52	3
11116-KWN-900	51	3
11116-KZR-600	52	4
11117-KWN-901	51	4
	52	5
11200-KWN-901	54	1
11200-KZR-601	55	2
11200-KZR-602	55	2
11203-KVB-901	54	23
	55	3
	90	22
11204-KGF-900	49	1
11205-GBC-300	52	6
	54	24
	55	4
11211-KWN-900	49	2
11211-KZR-600	49	2
11331-KWN-900	51	5
11340-KWN-700	42	1
11341-KWN-710	42	1
11341-KWN-C00	42	1
11343-KVG-900	42	2
	55	5
11350-KWN-700	42	19
11350-KWN-710	42	19
11355-KWN-700	43	20
11356-KWN-700	43	21
11361-KWN-901	51	6
	52	7
11363-KWN-900	51	7
	52	8
	60	1
11395-KWN-900	42	3
	60	1
11395-KZR-600	42	3

部品番号	頁	見出
12000		
12010-KWN-900	33	1
12010-KZR-600	33	1
12010-KZR-601	33	1
12100-KWN-900	38	1
12100-KZR-600	38	1
12191-KWN-900	38	2
	59	1
12191-KZR-600	38	2
12204-KWN-P00	33	2
12206-KWN-900	44	1
12206-KZR-600	45	1
12207-KWN-900	44	2
	45	2
	59	1
12209-GB4-681	35	1
12209-GB4-682	35	1
12251-KWN-901	33	3
	59	1
12251-KZR-601	33	3
12310-KWN-900	31	1
12310-KZR-700	32	1
12361-035-000	54	2
	55	6
12391-KWN-900	31	2
	59	1
12391-KZR-600	32	2
13000		
13000-KWN-900	57	1
13000-KZR-601	57	1
13011-KWN-900	57	2
13011-KZR-600	57	2
13101-KWN-902	57	3
13111-KWN-900	57	4
13115-GN5-910	57	5
14000		
14100-KWN-900	35	2
14100-KZR-600	35	2
14100-KZR-601	35	2
14321-KWN-900	35	3
14401-KSS-931	37	1
14430-KWN-900	35	4
14430-KZR-600	35	4
14440-KWN-900	35	5
14440-KZR-600	35	5
14451-KWN-900	35	6
14451-KZR-600	35	6
14510-KWN-900	37	2
14510-KZR-600	37	2
14520-KVY-901	37	3
14520-KZR-601	37	3
14520-KZR-602	37	3
14531-KWN-900	37	4
14531-KZR-600	37	4

部品番号	頁	見出
14560-KCW-851	37	5
	59	1
14560-KZR-600	37	5
14611-KWN-900	37	6
14711-KWN-900	35	7
14721-KWN-900	35	8
14751-KWN-900	35	9
14771-KWN-900	35	10
14775-KWN-900	35	11
14775-KZR-600	35	11
14781-MA6-000	35	12
15000		
15010-KWN-900	41	1
15133-KWN-900	41	2
15421-107-000	55	7
15421-KPL-900	54	3
	55	7
15426-KVB-900	54	4
	55	8
15651-KWN-900	51	8
	52	9
16000		
16060-GFZ-003	58	1
16081-KPH-701	58	2
16082-KPH-701	58	3
16083-KTR-941	58	4
16169-GFM-901	58	5
16222-MV4-300	33	4
16400-KWN-711	58	6
16400-KWN-901	58	6
16400-KWN-902	58	6
16410-KWN-711	58	7
16410-KWN-901	58	7
16430-GFM-901	58	8
16430-GFM-902	58	8
16432-GFM-901	58	9
16433-HN8-A61	58	10
16450-KWN-901	58	11
16450-KZR-601	58	11
16472-KPC-D50	58	12
16472-KPH-701	58	12
16700-KWN-711	94	1
16700-KWN-901	93	1
16700-KWN-904	93	1
16706-GGL-J01	94	2
16707-KWN-711	94	3
17000		
17111-KWN-710	34	25
17111-KWN-900	33	5
17112-KWN-900	33	6
17119-KWN-710	33	7
17119-KWN-900	33	7
17120-KWN-710	34	26

部品番号	頁	見出
17208-GR1-010	95	1
	96	1
17210-KWN-900	95	2
17210-KZR-600	96	2
17212-KWN-900	95	3
17213-KWN-900	95	4
17213-KZR-600	96	3
17215-KWN-710	96	4
17215-KWN-900	95	5
17218-KWN-710	96	5
17218-KWN-900	95	6
17219-KWN-710	34	27
17223-KWN-700	95	18
17225-KWN-900	95	7
17225-KZR-600	96	6
17234-KWN-900	95	8
17236-KVB-900	96	7
17245-KWN-900	95	9
17245-KZR-600	96	8
17253-KWN-710	96	9
17253-KWN-900	95	10
17254-KWN-900	95	11
17255-KWN-900	33	8
17256-KWZ-900	96	10
17261-KVB-T00	96	11
17261-KWN-900	95	12
17510-KWN-900	93	2
17510-KWN-P90	94	4
17517-GGL-J00	94	5
17517-KWB-600	93	3
17518-GGL-J00	94	6
17525-KBN-900	93	4
	94	7
17525-KWN-710	94	8
17525-KWN-900	93	5
17526-KWN-710	94	9
17526-KWN-711	94	9
17526-KWN-900	93	6
17531-KWN-901	93	7
17560-KWN-900	58	13
17565-KWN-710	58	17
17568-KWN-900	93	8
17569-KWN-900	93	9
17570-KWN-711	94	10
17572-GGL-J00	94	11
17572-KWB-600	93	10
17577-KYZ-711	94	12
17620-GCC-C51	93	11
	94	13
17632-383-831	93	12
	94	14
17910-KWN-711	63	1
17910-KWN-901	63	1
17912-KWN-710	64	38
17923-KZR-600	64	39
18000		
18291-GE2-921	97	1

部品番号	頁	見出
18291-KVB-900	59	1
	97	1
18293-KSB-900	97	2
18300-KWN-700	97	3
18300-KWN-710	97	3
18316-KVB-900	97	4
18318-KWN-900	97	5
18357-KA4-710	94	15
19000		
19037-GEE-710	44	3
	45	3
19046-PAA-A00	44	4
	45	4
19051-KA4-000	107	1
	108	1
19100-KWN-700	44	5
19100-KWN-711	45	5
19109-GET-003	44	6
	45	6
	59	1
19109-KBP-900	109	1
19111-KWN-900	109	2
19112-KWN-900	109	3
19118-KWN-710	109	4
19118-KWN-900	109	4
19150-KWN-700	44	7
19150-KWN-711	45	7
19150-KWN-781	45	7
19161-KWN-900	44	8
19200-KWN-900	40	1
19200-KWN-901	40	1
19220-KWN-900	40	2
19220-KWN-901	40	2
19226-KWN-900	40	3
	59	1
19300-KWN-901	40	4
19332-KWN-900	44	9
	45	8
19381-KWN-900	40	5
	59	1
19416-KEY-900	42	4
	44	25
	45	9
19501-KWN-900	44	10
19501-KZR-600	45	10
19502-KWN-900	44	11
19502-KZR-600	45	11
19503-KWN-900	40	6
19504-KWN-900	44	12
19504-KZR-600	45	12
19510-KWN-700	44	13
19510-KZR-600	45	13
19510-KZR-700	45	13
19641-KWN-710	42	5
19641-KWN-900	42	5
19642-KWN-710	42	6
19642-KWN-900	42	6

部品番号	頁	見出
19645-KWN-900	42	7
	60	1
19649-KWN-710	42	8
19649-KWN-900	42	8
	60	1
21000		
21200-KWN-710	49	3
21200-KWN-900	49	3
21395-KWN-900	49	4
	60	1
21395-KZR-600	49	4
22000		
22011-KWN-900	46	1
22100-KWN-900	47	1
22102-KWN-900	46	2
22102-KZR-600	46	2
22105-KWN-900	46	3
22110-KWN-900	46	4
22110-KZR-600	46	4
22110-KZR-601	46	4
22123-KWN-710	46	5
22123-KWN-900	46	5
22131-KWN-900	46	6
22350-KVB-900	47	2
22361-KVB-900	47	3
22401-KVB-900	47	4
22535-KWN-900	47	5
22804-148-000	47	6
22804-GB2-000	47	6
23000		
23100-KWN-711	47	7
23100-KWN-901	47	7
23100-KZR-601	47	7
23205-KWN-640	47	8
23224-KWN-700	47	9
23224-KWN-710	47	9
23225-KSY-900	47	10
23226-KVB-900	47	11
23233-KWN-710	47	12
23233-KWN-900	47	12
23233-KZR-600	47	12
23237-KWN-900	47	13
23238-KWN-900	47	14
23238-KZR-600	47	14
23411-KWN-900	49	5
23411-KZR-600	49	5
23421-KWN-710	49	6
23421-KWN-900	49	6
23422-KWN-900	49	7
23430-KWN-710	49	8
23430-KWN-900	49	8

部　品　番　号　索　引

部品番号	頁	見出
28000		
28333-300-000	80	1
30000		
30400-KWN-703	103	1
30400-KWN-713	105	1
30400-KWN-C01	105	1
30401-KWN-710	105	2
30401-KWN-900	103	2
30510-KWN-711	105	3
30510-KWN-902	103	3
30515-KWN-710	38	7
30515-KWN-900	38	3
30520-GFM-900	103	4
	105	4
30700-KWN-711	105	5
30700-KWN-901	103	5
31000		
31210-KWN-701	39	1
31210-KWN-711	39	1
31220-KWN-701	39	2
31220-KWN-711	39	2
31500-GEE-007	102	1
31917-KPH-901	33	9
31927-KPH-901	33	9
32000		
32100-KWN-700	103	7
32100-KWN-711	105	6
32104-KWN-710	105	7
32104-KWN-711	105	7
32105-KWN-900	54	5
32112-KWN-900	54	6
32112-KZR-600	55	9
32113-KWN-900	54	7
	55	10
32150-KCR-J11	106	33
32161-404-000	63	3
32412-MV4-000	103	8
	105	8
32605-GEV-761	104	33
	105	9
32606-GEV-761	103	9
	105	10
32961-KWN-900	51	9
	52	10
32962-KWN-900	33	10
32962-KZR-600	52	11
33000		
33110-KWN-701	61	1
33113-KVB-T01	61	2
	100	1

部品番号	頁	見出
33116-KWN-900	61	3
33150-KWN-701	61	4
33301-K07-901	61	5
	100	2
33301-S04-004	61	6
	101	1
33301-SA0-741	61	5
	100	2
33303-KWN-711	61	6
	101	1
33505-KWN-901	101	17
33601-KWN-701	101	2
33602-KWN-901	101	3
33607-KWN-901	101	4
33652-KWN-901	101	5
33657-KWN-901	101	6
33710-KWN-901	100	3
33720-KWN-711	100	4
33720-KWN-901	100	4
33722-KWN-901	100	5
33729-MCZ-003	100	6
33741-KWN-901	101	7
33750-KWN-901	100	7
34000		
34901-GFM-971	61	7
34901-GGE-901	61	7
34906-447-711	100	8
34906-KWN-711	100	8
35000		
35010-KWN-710	105	11
35010-KWN-900	103	10
35011-KWN-900	103	11
35100-KWN-901	103	12
35101-KWN-711	105	12
35110-KZR-601	105	13
35121-KVY-900	103	13
	105	14
35160-KWW-711	63	4
35160-KWW-A01	63	4
35160-KYZ-901	63	4
35162-KWN-901	63	5
35165-KWN-711	63	6
35165-KWN-931	63	6
35170-KWW-602	63	7
35170-KWW-A02	63	7
35170-KYZ-901	63	7
35180-KWW-601	63	8
35180-KWW-A01	63	8
35180-KYZ-901	63	8
35190-KVG-901	103	14
	105	15
35190-KWN-901	63	9
35191-KVG-901	103	15
	105	16
35200-KWW-601	63	10

部品番号	頁	見出
35200-KWW-A01	63	10
35200-KYZ-901	63	10
35202-KWN-901	63	11
35205-KWN-711	63	12
35205-KWN-901	63	12
35340-KWN-711	63	13
35340-KWN-931	63	13
35340-MM5-600	65	1
	66	1
35345-KWN-701	63	14
35345-KWN-711	63	14
35700-KWN-781	98	1
35700-KWN-901	98	1
36000		
36532-KWN-901	33	11
36532-KZR-601	33	11
36533-KWN-901	33	12
36533-KZR-601	33	12
37000		
37200-KWN-701	62	3
37200-KWN-713	62	3
37202-KWN-901	62	4
37203-KWN-901	62	5
37210-KWN-701	62	6
37210-KWN-713	62	6
37211-KWN-901	62	7
37212-KWN-901	62	8
37700-HP5-601	54	8
	55	11
37700-KZR-601	55	11
37800-KWN-711	94	16
37800-KWN-901	93	13
37870-HW1-671	33	13
37870-KZR-601	33	13
38000		
38110-KWN-901	103	16
38119-MM8-000	94	17
38120-KWN-711	105	17
38301-GN0-603	105	18
38301-KJ6-743	103	17
38306-KK4-000	103	18
	105	19
38501-KVZ-631	105	20
38501-KWN-901	103	19
	106	20
38502-KWN-701	103	20
	106	21
42000		
42311-KWN-900	89	2
42312-KWN-700	89	3
42650-KWN-710ZB	89	4

部品番号	頁	見出
42650-KWN-711ZB	89	4
42650-KWN-711ZD	89	4
42650-KWN-900ZA	89	4
42711-KWN-701	89	5
42711-KWN-711	89	5
42753-GM9-743	87	1
	89	6
42753-KWF-901	87	1
	89	6
43000		
43141-KWN-930	89	7
43151-329-000	89	8
43352-568-003	86	4
43353-461-771	86	5
43410-KWN-900	89	9
43440-KWN-711	64	15
43440-KWN-931	63	15
43450-KWN-711	67	1
43450-KWN-931	67	1
43455-KWN-900	42	9
43456-KWN-710	108	2
43456-KWN-900	103	21
43459-GN5-760	89	10
43460-KWN-900	107	2
43472-KVB-900	89	11
43503-KZ3-B01	67	2
43511-KS6-702	67	3
43512-KWN-931	67	4
43512-MW0-006	67	4
43513-KWN-931	67	5
43514-KS6-701	67	6
43517-KS6-701	67	7
44000		
44301-KWN-900	87	2
44301-KWW-640	87	2
44311-KWN-700	87	3
44620-KPH-950	87	4
44650-KWN-710ZB	87	5
44650-KWN-711ZB	87	5
44650-KWN-711ZD	87	5
44650-KWN-900ZA	87	5
44711-KWN-711	87	6
44711-KWN-901	87	6
44711-KWN-902	87	6
45000		
45107-MAJ-G41	86	6
45108-KWN-931	86	7
45111-MAJ-G41	86	8
45117-MAJ-G41	86	9
45126-KWN-701	65	2
45126-KWN-711	66	2
45127-KWN-701	67	8
45127-KWN-711	67	8

部品番号	頁	見出
45131-GZ0-006	86	10
45132-166-016	86	11
45133-MA3-006	86	12
45150-KWN-641	86	13
45150-KWN-931	86	13
45155-KWN-710	66	3
45155-KWN-930	65	4
45157-KWN-930	65	6
	66	4
45190-KWN-931	86	14
45207-MAJ-G41	86	15
45215-KPH-951	86	16
45216-166-006	86	17
45351-KVG-901	87	7
45351-KVG-902	87	7
45351-KVG-951	87	7
45466-KWN-900	107	3
45504-410-003	65	7
	66	5
	67	9
45510-KWN-305	67	10
45510-KWN-701	65	8
45510-KWN-711	66	6
45512-MA6-006	65	9
	66	7
45513-GW0-911	65	10
45513-HA2-701	66	8
45517-166-006	64	17
	65	11
	66	9
45518-GM9-711	67	11
45520-GM9-711	67	12
45520-GW0-911	65	12
45520-MG7-006	66	10
45521-GW0-911	65	13
45521-HA2-006	66	11
45530-471-831	65	14
	66	12
45530-KVY-911	67	13
47000		
47602-KWN-931	67	14
47604-KWN-931	67	15
50000		
50100-KWN-900	107	4
50100-KZY-700	108	3
50301-GN5-901	70	3
	71	3
50302-GN5-900	70	4
	71	4
50306-GN5-900	70	5
	71	5
50310-KWN-710	108	4
50310-KWN-930	107	5
50320-KWN-931	67	16
50350-KWN-710	108	5

部品番号	頁	見出
50350-KWN-900	107	6
50352-KGF-900	107	7
50352-KWN-710	108	6
50500-KWN-710	98	2
50500-KWN-900	98	2
50503-KWN-900	98	3
50505-GR1-710	98	4
50520-KVB-900	98	5
50530-KWN-710	98	6
50530-KWN-900	98	6
50620-KWN-710	108	7
50620-KWN-900	107	8
50621-KWN-710	108	8
50621-KWN-900	107	9
50622-KWN-710	108	9
50715-KWN-710	80	2
50715-KWN-900	80	2
50716-KWN-710	80	3
50716-KWN-900	80	3
50720-KWN-900	80	4
50730-KWN-900	80	5
51000		
51400-KWN-711	84	1
51400-KWN-901	84	1
51400-KWN-Y11	84	1
51401-KWN-711	84	2
51401-KWN-901	84	2
51410-KWN-711	84	3
51410-KWN-901	84	3
51412-GC4-003	84	4
51412-KK4-003	84	5
51420-KWN-711	84	6
51420-KWN-901	84	6
51420-KWN-Y11	84	6
51432-KM7-910	84	7
51437-GS3-003	84	8
51449-GBY-631	84	9
51454-GBY-631	84	10
51454-KWN-711	84	10
51456-355-003	84	11
51470-KWN-901	84	12
51490-KRM-852	84	13
51500-KWN-711	84	14
51500-KWN-901	84	14
51500-KWN-Y11	84	14
51520-KWN-711	84	15
51520-KWN-901	84	15
51520-KWN-Y11	84	15
52000		
52100-KWN-710	89	12
52100-KWN-900	89	12
52400-KWN-671	99	1
52400-KWN-711	99	1
52400-KWN-Y11	99	1
52485-KVY-901	99	2

部 品 番 号 索 引

部品番号	頁	見出
52486-GA7-003	99	3
53000		
53100-KWN-710	69	1
53100-KWN-900	69	1
53102-KVB-T00	69	2
53102-KWN-710	69	2
53102-KZY-700	69	2
53110-KWN-670	69	3
53110-KWN-710	69	3
53130-KWN-900	69	4
53131-KR8-000	69	5
53140-KWN-900	64	18
53166-KWN-900	64	19
53172-KWN-930	64	20
53175-KWN-900	65	15
	66	13
53177-KWN-900	64	21
53178-KWN-930	64	22
53205-KWN-900	69	6
53206-KWN-900	69	7
53211-GN5-900	70	6
	71	6
53212-GN5-900	70	7
	71	7
53214-GN5-900	70	8
	71	8
53215-GN5-900	70	9
	71	9
53219-KWN-710	71	10
53219-KWN-900	70	10
53220-GN5-850	70	11
	71	11
61000		
61105-KVB-920ZA	112	1
	113	1
61105-KWN-700	111	1
61110-KWN-930YD	72	2
61110-KWN-930ZE	72	2
61110-KWN-930ZG	72	2
61110-KWN-930ZH	72	2
61110-KWN-930ZQ	72	2
61112-KVG-900	72	3
61304-958-003	91	2
64000		
64105-KWN-640	75	21
64255-KWN-900	76	1
64300-KWN-640ZB	75	22
64300-KWN-640ZC	75	22
64300-KWN-640ZD	75	22
64300-KWN-640ZG	75	22
64300-KWN-640ZS	75	22
64305-KWN-900ZA	73	1
64305-KWN-900ZB	73	1
64305-KWN-900ZC	73	1
64311-KWN-710ZC	78	1
64311-KWN-900ZB	78	1
64320-KWN-700ZA	79	14
64320-KWN-710ZA	79	16
64321-KWN-710ZC	79	19
64325-KWN-900	78	3
64326-KWN-900	78	4
64330-KWN-Y00ZA	75	24
64330-KWN-Y00ZB	75	24
64336-KWN-900ZA	73	2
64337-KWN-710ZD	73	3
64337-KWN-710ZE	73	3
64337-KWN-710ZJ	73	3
64337-KWN-900ZA	73	3
64337-KWN-900ZB	73	3
64337-KWN-900ZC	73	3
64338-KWN-710ZC	76	2
64338-KWN-710ZD	76	2
64338-KWN-710ZE	76	2
64338-KWN-710ZJ	76	2
64338-KWN-710ZY	76	2
64338-KWN-900ZA	76	2
64338-KWN-900ZB	76	2
64338-KWN-900ZC	76	2
64400-KWN-710ZC	82	15
64400-KWN-711ZC	82	15
64400-KWN-900ZA	82	15
64405-KWN-710ZC	81	1
64405-KWN-711ZC	81	1
64405-KWN-900ZB	81	1
64412-KWN-900	82	17
64430-KWN-710ZA	79	17
64430-KWN-710ZB	79	17
64430-KWN-710ZD	79	17
64430-KWN-710ZE	79	17
64430-KWN-710ZF	79	17
64431-KWN-900YA	78	5
64431-KWN-900ZA	78	5
64431-KWN-900ZB	78	5
64431-KWN-900ZC	78	5
64431-KWN-900ZD	78	5
64431-KWN-900ZM	78	5
64432-KWN-900ZA	78	6
64432-KWN-900ZB	78	6
64432-KWN-900ZC	78	6
64432-KWN-900ZM	78	6
64434-KWN-710ZC	78	7
64434-KWN-900ZB	78	7
64440-KWN-710	82	19
64440-KWN-711	82	19
64440-KWN-901	81	3
64443-KVG-900	81	4
64443-KWN-710	82	24
64450-KWN-710	82	20
64450-KWN-900	81	5
64455-KWN-701	81	6
64455-KWN-711	81	6
64500-KWN-Y00ZA	75	25
64500-KWN-Y00ZB	75	25
64501-KWN-900ZA	73	5
64501-KWN-900ZB	73	5
64501-KWN-900ZC	73	5
64501-KWN-902ZA	73	5
64501-KWN-902ZB	73	5
64501-KWN-902ZM	73	5
64502-KWN-900ZA	74	6
64502-KWN-900ZB	74	6
64502-KWN-900ZC	74	6
64502-KWN-902ZA	74	6
64502-KWN-902ZB	74	6
64502-KWN-902ZM	74	6
64520-KWN-710ZB	74	8
64520-KWN-900ZA	74	8
64530-KWN-710	78	8
64530-KWN-901	78	8
64600-KWN-Y00ZA	75	26
64600-KWN-Y00ZB	75	26
67000		
67100-KWN-700ZA	74	9
74000		
74494-S84-A01	81	7
77000		
77110-KWN-670	92	28
77110-KWN-900	92	28
77115-KWN-900	91	5
77200-KWN-711ZD	91	6
77200-KWN-901ZC	91	6
77200-KWN-902ZC	91	6
77203-KWN-931	91	7
77210-KWN-711ZD	91	8
77210-KWN-901ZC	91	8
77210-KWN-902ZC	91	8
77215-KW7-900	91	9
77230-KWN-900	91	10
77234-GN2-000	91	11
77236-KEA-000	110	1
77237-KWN-900	91	12
77241-KWN-701	91	13
77241-KWN-711	91	13
77500-KWN-900ZB	76	3
77504-SJ6-013	76	4
77505-KWN-900	76	5
80000		
80106-KWN-700	101	8
80106-KWN-711	101	18
80106-KZR-601	101	21
80108-KWN-710	101	19
80108-KZR-600	101	22
80109-KWN-700	75	19
	101	15
80109-KWN-710	101	20
81000		
81130-KWN-710ZC	77	20
81130-KWN-900ZA	77	17
81132-KWN-900	76	7
81133-KWN-710	77	18
81133-KWN-900	77	18
81138-KWN-710ZC	76	8
81138-KWN-930ZB	76	8
81139-KWN-930	77	16
81141-KWN-900ZB	76	9
81143-KWN-900	76	10
81145-KWN-900	76	11
81200-KWN-780	92	29
81218-GAM-310	111	2
81218-GC2-010	111	3
81250-KWN-711	83	1
81250-KWN-900	83	1
81253-KWN-900	83	2
81265-KWN-900	83	3
81290-KWN-900	83	4
81320-KWN-711	102	2
81320-KWN-901	102	2
81321-KWN-710	102	9
81321-KWN-900	102	7
83000		
83550-KWN-902ZA	81	9
83550-KWN-902ZD	81	9
83550-KWN-902ZE	81	9
83550-KWN-902ZM	81	9
83550-KWN-Y00ZA	81	9
83550-KWN-Y00ZB	81	9
83601-KWN-700	79	15
	82	18
83602-KWN-710	79	18
83603-KWN-710	82	21
83650-KWN-702ZA	81	11
83650-KWN-702ZB	81	11
83650-KWN-702ZC	81	11
83650-KWN-902ZA	82	25
83650-KWN-902ZD	82	25
83650-KWN-902ZX	82	25
83650-KWN-Y00ZA	82	22
83650-KWN-Y00ZB	82	22
83700-KWN-711ZA	82	22
83700-KWN-711ZB	82	22
83700-KWN-711ZD	82	22
84000		
84100-KWN-901	91	14
84155-KWN-900ZD	91	16
84155-KWN-900ZE	91	16
84155-KWN-900ZF	91	16
84155-KWN-Y00ZA	92	31
84155-KWN-Y00ZB	92	31
84155-KZY-700ZC	91	16
84155-KZY-700ZD	91	16
84155-KZY-700ZF	91	16
84601-HA7-670	44	14
	45	14
86000		
86101-KWN-Y00ZA	113	9
86101-KZY-700ZC	112	2
86150-KPG-901	62	9
86150-KPG-902	62	9
86150-KTJ-C60	62	9
86170-KZR-600	112	8
	113	2
86641-KWN-Y00ZA	113	3
86641-KWN-Y00ZB	113	3
86642-KWN-Y00ZA	113	4
86642-KWN-Y00ZB	113	4
86643-KWN-Y00ZA	113	5
86643-KWN-Y00ZB	113	5
86831-KWN-Y00ZA	113	6
86831-KWN-Y00ZB	113	6
86832-KWN-Y00ZA	113	7
86832-KWN-Y00ZB	113	7
86841-KWN-Y00ZA	113	8
86841-KWN-Y00ZB	113	8
87000		
87110-KWN-900ZA	112	2
87110-KWN-900ZB	112	2
	113	9
87110-KWN-900ZC	112	2
87120-KWN-900ZA	112	4
	113	10
87135-KWN-900	112	6
	113	11
87140-KWN-900	112	7
	113	12
87141-KWN-700	111	4
87501-KWN-701	111	5
87505-KWN-700	111	6
87505-KWN-710	111	9
87522-KVZ-630	111	7
87560-MY1-701	111	8
88000		
88114-KWN-900	64	26
88115-KWN-900	64	27
88210-KWN-900	64	28
88220-KWN-900	64	29
89000		
89102-538-000	110	3
89103-538-000	110	4
89211-KWW-640	110	7
89216-KPP-900	110	8
89216-KVB-930	110	5
89219-KGH-900	110	6
90000		
90001-KWR-000	39	3
	54	9
	55	12
	101	9
90002-KWB-600	35	13
90003-KWN-900	41	3
90004-GHB-660	44	15
	45	15
90004-KGF-910	34	18
90005-KY7-000	37	7
90005-MEJ-000	33	14
90012-KWB-600	35	14
90031-KWN-900	51	10
	52	12
90032-KWN-900	54	10
	55	13
90035-KWN-900	34	18
90036-KZR-600	52	13
90083-KVB-900	35	15
90085-MAJ-A20	43	22
90101-KWN-900	64	30
	65	16
	66	14
90101-MT4-000	103	22
	106	22
90102-KWN-900	97	6
90103-GET-003	44	17
	45	16
90103-KWN-901	64	36
90103-KZR-701	64	36
90104-KZ3-B00	81	12
90105-KGH-900	87	8
90105-KVB-900	107	10
90105-KVY-900	108	10
90106-GCC-C50	108	11
90106-KPH-690	103	23
90106-KWN-901	62	12
90107-MM5-000	69	8
90108-KZL-860	98	7
90108-MK6-670	98	7
90111-187-000	83	5
90111-MR5-000	106	23
90112-KVB-900	89	13
90114-GEV-712	67	17
90114-KGH-900	65	17
	66	15
90115-KWN-700	64	31
90116-383-721	85	16
90116-KVB-900	78	9
	102	3
	109	5

4

部 品 番 号 索 引

部品番号	頁	見出
90120-HC4-000	69	9
90131-883-000	51	11
	52	14
90131-KWN-710	80	9
90131-KWN-900	86	18
90145-MS9-612	65	18
	66	16
	67	18
90147-KVY-900	98	8
90164-028-000	104	24
90164-KZL-A00	106	24
90191-KWB-600	69	10
90202-KN7-670	47	15
90203-KVB-900	98	9
90206-001-000	35	16
90212-671-005	69	11
90301-GEV-711	67	19
90301-KWN-901	100	9
	101	10
90302-435-761	64	32
90302-KWN-901	64	37
90302-KZR-701	64	37
90302-SA4-003	61	8
	74	10
	78	10
	81	13
	83	6
	101	11
90304-GE8-003	69	12
90304-KGH-901	69	12
	107	11
	108	12
90304-KPH-700	97	7
90304-MJ0-920	97	7
90305-GEE-710	95	13
	96	12
	102	4
90305-KWN-701	89	14
90306-KWN-701	87	9
90401-KWN-900	46	7
90439-KWZ-900	39	4
90439-SB2-010	39	4
90441-GY6-940	47	16
90463-ML7-000	38	4
90483-KWN-900	33	15
90495-MN5-000	49	9
	54	11
	55	14
	60	1
90501-KPH-880	69	13
90501-KWW-640	99	5
90502-KWN-670	69	18
90504-KWN-900	74	11
90505-KPH-880	69	14
90507-921-000	69	15
90522-028-000	101	16
90544-283-000	85	17
90545-300-000	65	19
	66	17
	67	20
90583-KVB-900	44	24
90601-354-000	85	18
90601-KVG-900	89	15
90601-PV3-003	74	12
90605-166-720	47	17
90634-KPG-900	83	7
90650-KW3-000	82	23
90651-KZR-601	89	15
90651-MA5-671	65	20
	66	18
	67	21
90652-KT1-771	104	25
90652-KVB-900	42	10
90653-HW3-671	74	12
	83	7
90661-KPH-701	94	18
90666-SDA-A01	74	13
	76	12
	91	18
90672-SA0-003	64	33
	101	12
90677-KAN-T00	74	14
	102	5
90678-MR1-690	44	18
	45	17
90683-GAZ-003	83	8
90701-KWN-901	40	7
	44	19
	45	18
90701-MF5-003	44	20
	45	19
90702-KWN-900	51	12
	52	15
90741-003-010	57	6
91000		
91001-KCW-003	48	18
91002-GA7-701	48	19
91002-KWN-901	54	12
91002-KZR-602	55	15
91002-KZR-603	55	15
91003-KZR-601	55	16
91003-KZR-602	56	16
91004-KZR-601	50	18
91004-KZR-602	50	18
91005-KVB-900	42	11
91005-KWN-901	54	13
91005-KZR-601	56	17
91005-KZR-602	56	17
91006-KAB-004	49	11
91006-KWN-901	49	10
91006-KZR-601	49	10
91006-KZR-602	49	10
91008-KWN-901	54	14
91008-KZR-601	56	18
91008-KZR-602	56	18
91009-KVY-961	48	19
91009-KWN-901	49	11
91051-KS4-003	90	16
91051-KZR-601	90	16
91052-KVB-901	87	10
91052-KVB-902	87	10
91052-KVB-S51	88	10
91053-MV1-003	90	16
91104-KN7-670	54	15
91109-KVY-901	48	18
91201-434-003	49	12
91201-KWN-901	51	13
	52	16
91202-KWN-901	54	16
	56	19
91203-KWN-901	54	17
	56	20
91204-KWN-900	49	13
91211-KN7-671	48	20
91212-422-006	67	22
91251-KPH-901	88	11
91252-KZR-601	90	18
91253-KZR-601	90	17
91254-GAA-003	85	19
91258-HB3-003	90	17
91259-KM1-003	90	18
91301-GGL-J01	58	14
91301-KPH-701	58	14
91301-KRJ-901	33	16
	59	1
91302-001-020	54	18
	56	21
	60	1
91302-KWN-900	40	8
	59	1
91303-KF0-003	54	19
	56	22
	60	1
91306-MG3-000	37	8
	59	1
91307-035-000	51	14
	52	17
	60	1
91307-PK2-005	34	17
	59	1
91307-PLC-004	34	17
91351-642-000	48	22
	60	1
91351-GR1-000	48	21
	60	1
91356-GBB-003	85	20
91455-KEA-000	69	16
92000		
92101-06020-4J	104	26
	106	25
93000		
93401-06025-08	45	20
93404-06012-00	34	19
	61	9
	77	15
	79	12
	83	9
	100	10
	101	13
93404-06012-07	74	15
	79	11
93404-06012-08	79	12
93404-08016-00	107	12
	108	13
93414-06012-07	74	16
93500-04010-0G	93	14
93600-04012-1G	65	21
	66	19
93891-05008-07	92	20
93892-05012-18	58	15
93892-05020-07	64	34
93892-05025-07	64	35
93893-04012-17	65	22
	66	20
93894-05014-00	61	10
93901-24320	104	27
	106	26
93901-24480	100	11
93903-22480	62	13
93903-24480	42	12
93903-25310	62	11
93903-25320	74	18
93903-25480	95	14
	96	13
93903-34310	77	13
93903-34320	77	13
	100	12
93903-34380	77	19
93903-34410	75	20
93903-34420	75	20
		23
	77	14
	79	13
	81	14
	95	19
93903-34480	74	17
	75	23
	77	14
	79	13
	81	14
	101	14
93903-35380	62	11
	74	18
93911-24310	61	11
94000		
94001-06000-0S	92	21
94001-10000-0S	99	4
94030-08280	34	20
94030-12200	48	23
94030-14200	46	8
94050-06000	65	23
	66	21
	92	23
	94	19
94050-08080	107	13
94050-12000	39	5
94101-06000	68	23
	80	6
94101-10000	90	19
	99	5
94101-10800	98	10
94103-04800	95	20
94103-06000	92	24
94109-12000	51	15
	52	18
	60	1
94201-16120	80	7
94201-30200	98	11
94301-08100	40	9
	41	4
	51	16
	52	19
94301-08140	42	13
94301-10120	49	14
94301-10160	34	21
	38	5
94520-28000	48	24
94520-40000	89	15
95000		
95002-02080	102	8
95002-02100	109	6
95002-02130	95	15
	96	14
95002-41050-08	44	21
	45	21
95002-41200-08	95	16
	96	15
95002-50000	49	15
95002-80000	42	14
	56	23
	96	16
95012-12001	102	6
95012-13001	102	6
95014-72102	98	12
95015-32001	90	20
95015-81000	80	8
95701-06012-00	34	22
	64	40
	65	24
	66	22
	77	15
	93	15
	94	20
95701-06012-08	92	25
95701-06014-00	34	28
	38	6
	52	20
	108	15
95701-06016-00	44	22
	45	22
	54	20
	56	24
	64	41
	68	24
	72	4
	104	29
	106	28
95701-06016-08	68	25
95701-06020-00	31	3
95701-06022-00	32	3
	37	9
	40	10
	58	16
95701-06025-00	51	17
	52	21
	94	21
	95	17
	96	17
95701-06028-00	51	18
95701-06035-00	34	23
95701-06040-00	34	29
	40	11
95701-06065-00	51	19
	52	22
95701-06080-00	51	20
	52	23
95701-06095-00	34	24
95701-06130-00	51	21
	53	24
95701-08012-00	104	30
	106	29
95701-08016-00	54	21
	56	25
95701-08020-00	80	9
95701-08028-00	92	26
95701-08040-07	92	30
95701-08045-00	50	16
95701-08045-08	107	15
95701-08055-00	50	17
95701-10040-00	90	21
95701-10065-07	97	6
95801-06016-02	97	8
95801-06022-08	92	27
95801-08020-00	80	9
95801-08032-00	99	6
95801-08045-08	108	16
95801-10040-08	70	12
95801-10050-00	107	16

www.imex.jp.com

部 品 番 号 索 引

部品番号	頁	見出
95801-10050-08	71	12
96000		
96001-06012-00	68	26
96001-06014-00	68	27
96001-06016-00	40	12
	51	22
	53	25
96001-06016-07	44	23
	45	23
96001-06018-07	42	15
96001-06025-00	44	16
96001-06028-00	42	16
96001-06040-00	42	17
96001-06065-00	42	18
96100-62020-00	50	18
96211-08000	80	10
96600-08032-00	69	17
96700-06025-00	39	6
98000		
98200-41000	104	31
	106	30
98200-41500	104	32
	106	31
98200-43000	104	34
	106	32

www.impex-jp.com

部 品 名 索 引

部 品 名	頁	見出
〔 ア 〕		
ｱｰﾑ, ﾘﾔｰﾌﾞﾚｰｷ	89	9
ｱｰﾑ, L. ﾋﾞﾘｵﾝｽﾃｯﾌﾟ	80	5
ｱｰﾑ, R. ﾋﾞﾘｵﾝｽﾃｯﾌﾟ	80	4
ｱｰﾑCOMP., ｲﾝﾃｰｸﾊﾞﾙﾌﾞﾛｯｶｰ	35	4
ｱｰﾑCOMP., ｴｷｿﾞｰｽﾄﾊﾞﾙﾌﾞﾛｯｶｰ	35	5
ｱｳﾀｰCOMP., ｸﾗｯﾁ	47	1
ｱｸｽﾙ, ﾌﾛﾝﾄﾎｲｰﾙ	87	2
〔 イ 〕		
ｲﾝｼﾞｪｸﾀｰASSY., ﾌｭｰｴﾙ	58	11
ｲﾝｼｭﾚｰﾀｰ	95	18
ｲﾝｼｭﾚｰﾀｰ, ｲﾝﾃｰｸﾊﾞｲﾌﾟ	33	7
ｲﾝｼｭﾚｰﾀｰ, ｽﾛｯﾄﾙﾎﾞﾃﾞｨ	33	6
ｲﾝﾅｰ, ｹｰﾌﾞﾙｶﾞｲﾄﾞ	107	3
〔 ウ 〕		
ｳｴｲﾄｾｯﾄ, ｸﾗｯﾁ	47	5
ｳｴｲﾄA, ﾊﾝﾄﾞﾙ	69	2
〔 エ 〕		
ｴﾚﾒﾝﾄCOMP., ｴｱｰｸﾘｰﾅｰ	95	2
	96	2
ｴﾝﾌﾞﾚﾑ, ﾌﾟﾛﾀﾞｸｼｮﾝ	62	9
ｴﾝﾌﾞﾚﾑ, L. ﾎﾞﾃﾞｨｶﾊﾞｰ	112	7
	113	12
ｴﾝﾌﾞﾚﾑ, R. ﾎﾞﾃﾞｨｶﾊﾞｰ	112	6
	113	11
〔 オ 〕		
ｵｲﾙｼｰﾙ, 14X20X3.2	49	12
ｵｲﾙｼｰﾙ, 20.8X32X6	51	13
	52	16
ｵｲﾙｼｰﾙ, 20X32X6	54	17
	56	20
ｵｲﾙｼｰﾙ, 26X45X6	54	16
	56	19
ｵｲﾙｼｰﾙ, 34X52X7	49	13
〔 カ 〕		
ｶﾞｰﾄﾞ, ﾘﾔｰｽﾌﾟﾗｯｼｭ	83	3
ｶﾞｲﾄﾞ, ｶﾑﾁｪﾝ	37	6
ｶﾞｲﾄﾞ, ﾊﾞﾙﾌﾞ	33	2
ｶﾞｲﾄﾞASSY., ﾌﾞﾚｰｷｹｰﾌﾞﾙ	107	2
ｶﾞｽｹｯﾄ, ｳｵｰﾀｰﾎﾞﾝﾌﾞｶﾊﾞｰ	40	3
	59	1
ｶﾞｽｹｯﾄ, ｴｷｿﾞｰｽﾄﾊﾞｲﾌﾟ	59	1
	97	1
ｶﾞｽｹｯﾄ, ｼﾘﾝﾀﾞｰ	38	2
	59	1
ｶﾞｽｹｯﾄ, ｼﾘﾝﾀﾞｰﾍｯﾄﾞ	33	3
	59	1
ｶﾞｽｹｯﾄ, ｼﾘﾝﾀﾞｰﾍｯﾄﾞｶﾊﾞｰ	32	2
ｶﾞｽｹｯﾄ, ｽﾃｰﾀｰﾍﾞｰｽ	51	7
	52	8
	60	1
ｶﾞｽｹｯﾄ, ﾃﾝｼｮﾅｰﾘﾌﾀｰ	37	5
	59	1
ｶﾞｽｹｯﾄ, ﾄﾗﾝｽﾐｯｼｮﾝｹｰｽ	49	4
	60	1
ｶﾞｽｹｯﾄ, ﾍｯﾄﾞｶﾊﾞｰ	31	2
	59	1
ｶﾞｽｹｯﾄ, L. ｶﾊﾞｰ	42	3
	60	1
ｶﾞｽｹｯﾄｷｯﾄA	59	1
ｶﾞｽｹｯﾄｷｯﾄB	60	1
ｶｳﾝﾀｰｼｬﾌﾄ	49	6
ｶﾂﾌﾟCOMP., ﾏｽﾀｰｼﾘﾝﾀﾞｰｵｲﾙ	67	3
ｶﾊﾞｰ, ｱﾝﾀﾞｰ	78	8
ｶﾊﾞｰ, ｴｱｰｸﾘｰﾅｰﾀﾞｸﾄ	95	8
ｶﾊﾞｰ, ｴﾝｼﾞﾝｺﾝﾄﾛｰﾙﾕﾆｯﾄ	103	2
	105	2
ｶﾊﾞｰ, ｹｰﾌﾞﾙ	103	15
	105	16
ｶﾊﾞｰ, ｼｰﾄｷｬﾂﾁ	91	12
ｶﾊﾞｰ, ﾊﾞｯﾃﾘｰ	83	4
ｶﾊﾞｰ, ﾊﾞｯﾃﾘｰﾀｰﾐﾅﾙ	103	8
	105	8
ｶﾊﾞｰ, ﾌﾛﾝﾄﾊﾝﾄﾞﾙ	69	6
ｶﾊﾞｰ, ﾌﾛﾝﾄﾛｱｰ	74	8
ｶﾊﾞｰ, ﾏｽﾀｰｼﾘﾝﾀﾞｰ	67	14
ｶﾊﾞｰ, ﾒｰﾀｰﾊﾞﾈﾙ	76	2
ｶﾊﾞｰ, ﾗｼﾞｴﾀｰﾄｯﾌﾟ	44	8
ｶﾊﾞｰ, ﾘﾔｰﾊﾝﾄﾞﾙ	69	7
ｶﾊﾞｰ, L. ｻｲﾄﾞ	42	1
	78	6
ｶﾊﾞｰ, L. ﾌﾛﾝﾄ	74	6
ｶﾊﾞｰ, R. ｻｲﾄﾞ	78	5
ｶﾊﾞｰ, R. ﾌﾛﾝﾄ	73	5
ｶﾊﾞｰ, R. ﾒﾝﾃﾅﾝｽﾘｯﾄﾞ	77	16
ｶﾊﾞｰｻﾌﾞASSY., ｴｱｰｸﾘｰﾅｰ	95	9
	96	8
ｶﾊﾞｰｾｯﾄ, ｲﾝﾅｰ	77	17
		20
ｶﾊﾞｰｾｯﾄ, ｾﾝﾀｰ	82	15
ｶﾊﾞｰｾｯﾄ, ﾘﾔｰｸﾞﾗﾌﾞﾚｰﾙ	91	16
	92	31
ｶﾊﾞｰｾｯﾄ, L. ｻｲﾄﾞ	79	17
ｶﾊﾞｰｾｯﾄ, L. ﾌﾛﾝﾄ	75	26
ｶﾊﾞｰｾｯﾄ, L. ﾎﾞﾃﾞｨ	81	11
	82	22
		25
ｶﾊﾞｰｾｯﾄ, R. ﾌﾛﾝﾄ	75	25
ｶﾊﾞｰｾｯﾄ, R. ﾎﾞﾃﾞｨ	81	9
ｶﾊﾞｰASSY., L. ﾎﾞﾃﾞｨ	82	22
ｶﾊﾞｰCOMP., ｳｵｰﾀｰﾎﾞﾝﾌﾞ	40	2
ｶﾊﾞｰCOMP., ｼﾘﾝﾀﾞｰﾍｯﾄﾞ	31	1
	32	1
ｶﾊﾞｰCOMP., ﾗｲｾﾝｽ	100	5
ｶﾊﾞｰCOMP., ﾗｼﾞｴﾀｰ	44	7
	45	7
ｶﾊﾞｰCOMP., L. ｻｲﾄﾞ	42	1
ｶﾊﾞｰCOMP., L. ｻｲﾄﾞｱｳﾀｰ	42	19
ｶﾌﾞﾗｰ, ｼﾞｮｲﾝﾄ	106	33
ｶﾑ, ﾘﾔｰﾌﾞﾚｰｷ	89	7
ｶﾑｼｬﾌﾄCOMP.	35	2
ｶﾗｰ	42	4
	44	25
	45	9
ｶﾗｰ, ｴｱｰｸﾘｰﾅｰｾﾂﾃｲﾝｸﾞ	95	1
	96	1
ｶﾗｰ, ｻｲﾚﾝｻｰ	94	15
ｶﾗｰ, ｼｰﾙ	47	13
ｶﾗｰ, ｽﾌﾟﾘﾝｸﾞ	47	14
ｶﾗｰ, ﾌﾛﾝﾄｱｸｽﾙﾃﾞｨｽﾀﾝｽ	87	4
ｶﾗｰ, ﾌﾛﾝﾄﾌｪﾝﾀﾞｰ	72	3
ｶﾗｰ, ﾌﾛﾝﾄﾎｲｰﾙｻｲﾄﾞ	87	3
ｶﾗｰ, ﾏﾌﾗｰﾌﾟﾛﾃｸﾀｰ	97	4
ｶﾗｰ, ﾗﾊﾞｰﾌﾞﾂｼｭ	99	3
ｶﾗｰ, ﾘﾔｰﾎｲｰﾙｻｲﾄﾞ	89	2
ｶﾗｰ, L. ｻｲﾄﾞｱｳﾀｰｶﾊﾞｰ	43	20
ｶﾗｰA, ﾊﾝﾄﾞﾙｾﾂﾃｲﾝｸﾞ	69	13
ｶﾗｰB, ﾊﾝﾄﾞﾙｾﾂﾃｲﾝｸﾞ	69	14
ｶﾗｰB, ﾘﾔｰﾎｲｰﾙｻｲﾄﾞ	89	3
〔 キ 〕		
ｷﾞﾔｰ, ｵｲﾙﾎﾞﾝﾌﾟﾄﾞﾘﾌﾞﾝ	41	2
ｷﾞﾔｰ, ｶｳﾝﾀｰ	49	7
ｷﾞﾔｰCOMP., ﾌｧｲﾅﾙ	49	8
ｷｰ, ｳｯﾄﾞﾗﾌ 4MM	57	6
ｷｰ, ﾌﾞﾗﾝｸ	103	13
	105	14
ｷｰｾｯﾄ	103	10
	105	11
ｷｬﾘﾔﾁCOMP., ｼｰﾄ	91	10
ｷｬﾘﾂﾌﾟ, ｿｹｯﾄﾎﾞﾙﾄ 8MM	69	16
ｷｬﾘﾂﾌﾟ, ﾀﾞﾐｰ	103	9
	104	33
	105	9
		10
ｷｬﾘﾂﾌﾟ, ﾀﾍﾞｯﾄｱｼﾞｬｽﾃｲﾝｸﾞﾎｰﾙ	54	2
	55	6
ｷｬﾘﾂﾌﾟ, ﾌﾞﾘｰﾀﾞｰ	86	5
ｷｬﾘﾂﾌﾟ, ﾌｫｰｸﾊﾞｲﾌﾟ	84	9
ｷｬﾘﾂﾌﾟ, ﾌｭｰｴﾙﾘｯﾄﾞﾛｯｸ	81	4
ｷｬﾘﾂﾌﾟ, ﾏｽﾀｰｼﾘﾝﾀﾞｰ	65	10
	66	8
	67	5
ｷｬﾘﾂﾌﾟ, ﾘｻﾞｰﾌﾞﾀﾝｸ	109	1
ｷｬﾘﾂﾌﾟ, ﾛｯｸﾅｯﾄ	64	27
ｷｬﾘﾂﾌﾟ, L. ｶﾊﾞｰ	42	6
ｷｬﾘﾂﾌﾟASSY., ﾉｲｽﾞｻﾌﾟﾚｯｻｰ	103	5
	105	5
ｷｬﾘﾂﾌﾟCOMP., ﾌｭｰｴﾙﾌｲﾗｰ	93	11
	94	13
ｷｬﾘﾂﾌﾟCOMP., ﾗｼﾞｴﾀｰ	44	3
	45	3
ｷｬﾘﾘﾊﾞｰｻﾌﾞASSY., L. ﾌﾛﾝﾄ	86	13
〔 ク 〕		
ｸﾞﾘｯﾌﾟ	110	4
ｸﾞﾘｯﾌﾟ, L. ﾊﾝﾄﾞﾙ	64	19
ｸﾞﾘｯﾌﾟCOMP., ｽﾛｯﾄﾙ	64	18
ｸﾞﾘﾙ, ﾌﾛﾝﾄ	73	1
ｸﾞﾘﾙASSY., ﾌﾛﾝﾄ	75	22
ｸﾞﾛﾒｯﾄ, ｽﾋﾟｰﾄﾞｾﾝｻｰﾌﾟﾛﾃｸﾀｰ	54	7
	55	10
ｸﾞﾛﾒｯﾄ, ﾎｰﾝｽﾃｰ	94	17
ｸｯｼｮﾝASSY., ﾘﾔｰ	99	1
ｸﾗﾝｸｹｰｽCOMP., L.	54	1
	55	2
ｸﾗﾝｸｹｰｽCOMP., R.	51	1
	52	1
ｸﾗﾝｸｼｬﾌﾄCOMP.	57	1
ｸﾗﾝﾊﾟｰ, ﾌﾞﾘｰｻﾞｰﾁｭｰﾌﾞ	34	27
ｸﾗﾝﾊﾟｰ, ﾌｭｰｴﾙﾎｰｽ	93	8
ｸﾗﾝﾊﾟｰ, A. C. ｼﾞｪﾈﾚｰﾀｰｺｰﾄﾞ	51	9
	52	10
ｸﾗﾝﾊﾟｰA, ｽﾛｯﾄﾙｹｰﾌﾞﾙ	64	38
ｸﾗﾝﾊﾟｰA, ﾌﾞﾚｰｷﾎｰｽ	65	4
	66	3
ｸﾗﾝﾊﾟｰA, ﾘﾔｰﾌﾞﾚｰｷｹｰﾌﾞﾙ	103	21
	108	2
ｸﾗﾝﾊﾟｰB, ﾌﾞﾚｰｷﾎｰｽ	65	6
	66	4
ｸﾗﾝﾊﾟｰB, ﾌｭｰｴﾙﾌｨｰﾄﾞﾎｰｽ	93	9
ｸﾗﾝﾊﾟｰB, ﾘﾔｰﾌﾞﾚｰｷｹｰﾌﾞﾙ	42	9
ｸﾗﾝﾌﾟ, ｳｵｰﾀｰﾎｰｽ 21MM	44	20
	45	19
ｸﾗﾝﾌﾟ, ｳｵｰﾀｰﾎｰｽ 24MM	40	7
	44	19
	45	18
ｸﾗﾝﾌﾟ, ﾁｭｰﾌﾞ	44	21
	45	21
	95	16
	96	15
ｸﾗﾝﾌﾟ, ﾏｽﾀｰｼﾘﾝﾀﾞｰｵｲﾙﾎｰｽ	67	6
ｸﾗﾝﾌﾟB, ｽﾛｯﾄﾙｹｰﾌﾞﾙ	64	39
ｸﾘｯﾌﾟ, ｴｱｰｲﾝﾃｰｸﾀﾞｸﾄﾌﾞｯｼｭ	74	12
ｸﾘｯﾌﾟ, ｽﾅｯﾌﾟﾌｨｯﾃｲﾝｸﾞ	74	13
	76	12
	91	18
ｸﾘｯﾌﾟ, ﾁｭｰﾌﾞ	42	14
	49	15
	56	23
	95	15
	96	14
		16
	102	8
	109	6
ｸﾘｯﾌﾟ, ﾄﾘﾑ	83	8
ｸﾘｯﾌﾟ, ﾊﾟｲﾌﾟ	94	18
ｸﾘｯﾌﾟ, ﾊﾞｯﾃﾘｰｶﾊﾞｰ	83	7
ｸﾘｯﾌﾟ, ﾋﾞｽﾄﾝﾋﾟﾝ 13MM	57	5
ｸﾘｯﾌﾟ, ﾎｰｽ	44	18
	45	17

www.imex-jp.com

部 品 名 索 引

部品名	頁	見出
〔ケ〕		
ｹﾞｰｼﾞ, ｵｲﾙﾚﾍﾞﾙ	51	8
	52	9
ｹｰｽｻﾌﾞASSY., ｴｱｰｸﾘｰﾅｰ	95	7
	96	6
ｹｰｽASSY.	62	8
ｹｰｽCOMP., ﾄﾗﾝｽﾐｯｼｮﾝ	49	3
ｹｰｽCOMP., L. ﾌﾛﾝﾄﾎﾞﾄﾑ	84	15
ｹｰｽCOMP., R. ﾌﾛﾝﾄﾎﾞﾄﾑ	84	6
ｹｰﾌﾞﾙ, ﾌｭｰｴﾙﾘｯﾄﾞ	81	6
ｹｰﾌﾞﾙCOMP., ｼｰﾄﾛｯｸ	91	13
ｹｰﾌﾞﾙCOMP., ｽﾛｯﾄﾙ	63	1
ｹｰﾌﾞﾙCOMP., ﾘﾔｰﾌﾞﾚｰｷｾｶﾝﾄﾞ	67	1
ｹｰﾌﾞﾙCOMP., ﾘﾔｰﾌﾞﾚｰｷﾌｧｰｽﾄ	63	15
	64	15
〔コ〕		
ｺｰﾄﾞ, ｸﾗﾝﾌﾟ	61	3
ｺｰﾄﾞCOMP., O2ｾﾝｻｰ	33	12
ｺｲﾙCOMP., ｲｸﾞﾆｯｼｮﾝ	103	3
	105	3
ｺｯﾀｰ, ﾊﾞﾙﾌﾞ	35	12
ｺﾈｸﾀｰ	67	2
ｺﾝﾄﾛｰﾙﾕﾆｯﾄ, ｴﾝｼﾞﾝ	103	1
	105	1
〔サ〕		
ｻｰｸﾘｯﾌﾟ	65	20
	66	18
	67	21
ｻｰｸﾘｯﾌﾟ 7MM	47	17
ｻｰｸﾘｯﾌﾟ, ｲﾝﾀｰﾅﾙ 28MM	48	24
ｻｰｸﾘｯﾌﾟ, ｲﾝﾀｰﾅﾙ 32MM	42	10
ｻｰｸﾘｯﾌﾟ, ｲﾝﾀｰﾅﾙ 40MM	89	15
ｻｰｸﾘｯﾌﾟ, ｲﾝﾀｰﾅﾙ 47	89	15
ｻｰｸﾘｯﾌﾟ, ﾘﾔｰﾏｽﾀｰｼﾘﾝﾀﾞｰ	67	7
ｻｰﾓｽﾀｯﾄASSY.	40	4
ｻｲﾚﾝｻｰ	79	15
		18
	82	18
		21
ｻｽﾍﾟﾝｼｮﾝ, ｳｲﾝｶｰﾘﾚｰ	103	18
	105	19
ｻﾌﾞｺｰﾄﾞ, ｽﾋﾟｰﾄﾞｾﾝｻｰ	54	5
ｻﾌﾞﾊｰﾈｽ, ｴﾝｼﾞﾝ	105	7
〔シ〕		
ｼﾞｮｲﾝﾄ, ｲﾝｼﾞｪｸﾀｰ	58	13
ｼﾞｮｲﾝﾄ, ﾌｭｰｴﾙﾁｭｰﾌﾞ	93	4
	94	7
ｼﾞｮｲﾝﾄB, ﾌﾞﾚｰｷｱｰﾑ	90	20
ｼﾞｮｲﾝﾄCOMP., ｲﾝｼﾞｪｸﾀｰ	58	17
ｼﾞｮｲﾝﾄCOMP., ｳｵｰﾀｰﾎｰｽ	44	1
	45	1
ｼｰﾄ, ｽﾌﾟﾘﾝｸﾞｱｯﾊﾟｰ	84	10
ｼｰﾄ, ﾊﾞﾙﾌﾞｽﾌﾟﾘﾝｸﾞ	35	11
ｼｰﾄCOMP., ﾀﾌﾞﾙ	91	6
ｼｰﾙ 25X47X5	90	18
ｼｰﾙ, ｲﾝﾅｰｶﾊﾞｰ	77	18
ｼｰﾙ, ｴｱｰｸﾘｰﾅｰ	95	3
	96	3
ｼｰﾙ, ﾀﾞｸﾄｶﾊﾞｰ	95	4
ｼｰﾙ, ﾀﾞｽﾄ	85	19
ｼｰﾙ, ﾄﾞﾘﾌﾞﾝﾌｪｲｽ 34X41X4	48	20
ｼｰﾙ, ﾄﾞﾚﾝ	44	6
	45	6
	59	1
ｼｰﾙ, ﾊﾞﾙﾌﾞｽﾃﾑ	35	1
ｼｰﾙ, ﾍﾞﾙﾄｶﾊﾞｰﾀﾞｸﾄ	42	7
	60	1
ｼｰﾙ, ﾎﾞｹｯﾄﾘｯﾄﾞ	76	7
ｼｰﾙ, ﾘﾔｰｲﾝﾅｰﾌｪﾝﾀﾞｰ	101	22
ｼｰﾙ, L. ｶﾊﾞｰﾀﾞｸﾄ	42	8
	60	1
ｼｰﾙｾｯﾄ, ﾋﾟｽﾄﾝ	86	1
		2
ｼｰﾙｾｯﾄ, ﾌﾛﾝﾄﾌｫｰｸ	84	13
ｼｰﾙA, ﾘﾔｰｲﾝﾅｰﾌｪﾝﾀﾞｰ	101	19
ｼｰﾙB, ｾﾝﾀｰｶﾊﾞｰ	82	17
ｼｰﾙB, ﾘﾔｰｲﾝﾅｰﾌｪﾝﾀﾞｰ	101	20
ｼﾔﾂﾀｰ, ｷｰ	105	13
ｼﾔﾂﾀｰｾｯﾄ, ｷｰ	103	11
ｼﾔﾌﾄ, ｽｲｯﾁ	62	5
ｼﾔﾌﾄ, ﾄﾞﾗｲﾌﾞ	49	5
ｼﾔﾌﾄ, ﾒｲﾝｽﾀﾝﾄﾞ	98	3
ｼﾔﾌﾄ, ﾛｯｶｰｱｰﾑ	35	6
ｼｭｰｾｯﾄ, ﾌﾞﾚｰｷ	89	1
ｼﾘﾝﾀﾞｰｻﾌﾞASSY., ﾌﾛﾝﾄﾌﾞﾚｰｷﾏｽﾀｰ	65	8
	66	6
ｼﾘﾝﾀﾞｰｻﾌﾞASSY., ﾏｽﾀｰ	67	10
ｼﾘﾝﾀﾞｰｾｯﾄ, ﾏｽﾀｰ	65	14
	66	12
	67	13
ｼﾘﾝﾀﾞｰCOMP.	38	1
〔ス〕		
ｽｲｯﾁﾕﾆｯﾄ, ｱｲﾄﾞﾙ	63	9
ｽｲｯﾁﾕﾆｯﾄ, ｳｲﾝｶｰ	63	10
ｽｲｯﾁﾕﾆｯﾄ, ｽﾀｰﾀｰ	63	4
ｽｲｯﾁﾕﾆｯﾄ, ﾃﾞｲﾏｰ	63	7
ｽｲｯﾁﾕﾆｯﾄ, ﾎｰﾝ	63	8
ｽｲｯﾁASSY., ｺﾝﾋﾞﾈｰｼｮﾝ&ﾛｯｸ	103	12
	105	12
ｽｲｯﾁASSY., ｻｲﾄﾞｽﾀﾝﾄﾞ	98	1
ｽｲｯﾁASSY., ﾌｭｰｴﾙﾘｯﾄﾞ&ｼｰﾄｵｰﾌﾟﾅｰ	103	14
	105	15
ｽｲｯﾁASSY., ﾌﾛﾝﾄｽﾄｯﾌﾟ	65	1
	66	1
ｽｲｯﾁASSY., ﾘﾔｰｽﾄｯﾌﾟ	63	14
ｽｲｯﾁASSY., L. ｽﾀｰﾀｰ	63	13
ｽｳｲﾝｸﾞｱｰﾑASSY.	89	12
ｽｸﾘｰﾝ, ｵｲﾙﾌｲﾙﾀｰ	54	3
	55	7
ｽｸﾘｭｰ, ｵｰﾊﾞﾙ 6X45	69	10
ｽｸﾘｭｰ, ｽｸﾘｰﾝｾｯﾃｲﾝｸﾞ	103	22
	106	22
ｽｸﾘｭｰ, ｽﾍﾟｼｬﾙ 5MM	81	12
ｽｸﾘｭｰ, ﾀｯﾋﾟﾝｸﾞ 3X16	62	13
ｽｸﾘｭｰ, ﾀｯﾋﾟﾝｸﾞ 4X12	61	11
	77	13
		19
	100	12
	104	27
	106	26
ｽｸﾘｭｰ, ﾀｯﾋﾟﾝｸﾞ 4X16	42	12
	74	17
	75	20
		23
	77	14
	79	13
	81	14
	95	19
	100	11
	101	14
ｽｸﾘｭｰ, ﾀｯﾋﾟﾝｸﾞ 5X16	62	11
	74	18
ｽｸﾘｭｰ, ﾀｯﾋﾟﾝｸﾞ 5X20	95	14
	96	13
ｽｸﾘｭｰ, ﾀﾍﾞｯﾄｱｼﾞｬｽﾃｲﾝｸﾞ	35	14
ｽｸﾘｭｰ, ﾄﾙｸｽ	58	10
ｽｸﾘｭｰ, ﾄﾙｸｽ 5X17	58	3
ｽｸﾘｭｰ, ﾄﾙｸｽ 5X8.7	58	2
ｽｸﾘｭｰ, ﾊﾟｲﾝﾄﾞ 3X12	62	12
ｽｸﾘｭｰ, ﾊﾟﾝ 4X10	93	14
ｽｸﾘｭｰ, ﾊﾟﾝ 6X17	69	8
ｽｸﾘｭｰ, ﾊﾟﾝ 6X6	37	7
ｽｸﾘｭｰ, ﾌﾟﾘｰﾀﾞｰ	86	4
ｽｸﾘｭｰ, ﾌﾗｯﾄ 4X12	65	21
	66	19
ｽｸﾘｭｰ, Uﾛｯｸﾌﾗｯﾄ 6X12	104	24
	106	24
ｽｸﾘｭｰﾜｯｼｬｰ 4X12	65	22
	66	20
ｽｸﾘｭｰﾜｯｼｬｰ 5X12	58	15
ｽｸﾘｭｰﾜｯｼｬｰ 5X14	61	10
ｽｸﾘｭｰﾜｯｼｬｰ 5X20	64	34
ｽｸﾘｭｰﾜｯｼｬｰ 5X25	64	35
ｽｸﾘｭｰﾜｯｼｬｰ 5X8	92	20
ｽﾀﾝﾄﾞCOMP., ﾒｲﾝ	98	2
ｽﾃｰ, ｴﾝｼﾞﾝﾊｰﾈｽ	33	10
	52	11
ｽﾃｰ, ﾌﾛﾝﾄｶﾊﾞｰ	107	5
	108	4
ｽﾃｰ, ﾏｽﾀｰｼﾘﾝﾀﾞｰ	67	16
ｽﾃｰﾀｰCOMP.	39	2
ｽﾃｰCOMP., ｲｸﾞﾆｯｼｮﾝｺｲﾙ	38	3
		7
ｽﾃｰCOMP., ｴﾚｸﾄﾛﾆｯｸｺﾝﾄﾛｰﾙﾕﾆｯﾄ	108	9
ｽﾃｰCOMP., ﾌｭｰｴﾙﾎｰｽ	34	26
ｽﾃｰCOMP., ﾌﾛｱｰ	107	9
	108	8
ｽﾃｰCOMP., R. ﾌﾛｱｰ	107	8
	108	7
ｽﾃｯﾌﾟ, L. ﾌﾛｱｰ	79	19
ｽﾃｯﾌﾟ, R. ﾌﾛｱｰ	78	1
ｽﾃｯﾌﾟｾｯﾄ, L. ﾌﾛｱｰ	79	14
		16
ｽﾃﾑｻﾌﾞASSY., ｽﾃｱﾘﾝｸﾞ	70	10
	71	10
ｽﾄｯﾊﾟｰ, L. ﾎﾞｹｯﾄ	76	1
ｽﾄﾗｲﾌﾟ, ﾘﾔｰｸﾞﾗﾌﾞﾚｰﾙｶﾊﾞｰ	113	8
ｽﾄﾗｲﾌﾟ, L. ﾌﾛﾝﾄｶﾊﾞｰ	113	4
ｽﾄﾗｲﾌﾟ, L. ﾎﾞﾃﾞｨｶﾊﾞｰ	113	7
ｽﾄﾗｲﾌﾟ, R. ﾌﾛﾝﾄｶﾊﾞｰ	113	3
ｽﾄﾗｲﾌﾟ, R. ﾎﾞﾃﾞｨｶﾊﾞｰ	113	6
ｽﾄﾗｯﾌﾟ, ｹｰﾌﾞﾙ 118MM	64	33
	101	12
ｽﾊﾞﾅ 10X14	110	7
ｽﾋﾟｰﾄﾞﾒｰﾀｰASSY.	62	3
ｽﾌﾟﾘﾝｸﾞ, ｵｲﾙﾌｲﾙﾀｰｽｸﾘｰﾝ	54	4
	55	8
ｽﾌﾟﾘﾝｸﾞ, ｷｯｸｽﾀｰﾀｰｽﾄｯﾊﾟｰ	80	1
ｽﾌﾟﾘﾝｸﾞ, ｸﾞﾛｰﾌﾞﾎﾞｯｸｽ	76	4
ｽﾌﾟﾘﾝｸﾞ, ｸﾗｯﾁ	47	4
ｽﾌﾟﾘﾝｸﾞ, ｼｰﾄﾋﾟﾝ	91	7
ｽﾌﾟﾘﾝｸﾞ, ｼｰﾄﾛｯｸ	91	11
ｽﾌﾟﾘﾝｸﾞ, ﾃﾞｲﾚｲ	67	15
ｽﾌﾟﾘﾝｸﾞ, ﾄﾞﾘﾌﾞﾝﾌｪｲｽ	47	12
ｽﾌﾟﾘﾝｸﾞ, ﾄﾞﾘﾌﾞﾝﾌｪｲｽ 27KGF	47	12
ｽﾌﾟﾘﾝｸﾞ, ﾊﾞｯﾄ	86	7
ｽﾌﾟﾘﾝｸﾞ, ﾊﾞﾙﾌﾞ	35	9
ｽﾌﾟﾘﾝｸﾞ, ﾌﾞﾚｰｷｼｭｰ	89	8
ｽﾌﾟﾘﾝｸﾞ, ﾌｭｰｴﾙﾘｯﾄﾞｵｰﾌﾟﾝ	81	7
ｽﾌﾟﾘﾝｸﾞ, ﾌﾛﾝﾄｸｯｼｮﾝﾘﾊﾞｳﾝﾄﾞ	84	4
ｽﾌﾟﾘﾝｸﾞ, ﾌﾛﾝﾄﾌｫｰｸ	84	2
ｽﾌﾟﾘﾝｸﾞ, ﾍﾞｱﾘﾝｸﾞﾌﾞｯｼｭ	51	3
	52	4
ｽﾌﾟﾘﾝｸﾞ, ﾒｲﾝｽﾀﾝﾄﾞ	98	5
ｽﾌﾟﾘﾝｸﾞ, ﾘﾔｰﾌﾞﾚｰｷｱｰﾑ	89	11
ｽﾌﾟﾘﾝｸﾞA, ｻｲﾄﾞｽﾀﾝﾄﾞ	98	12
ｽﾌﾟﾛｹｯﾄ, ｶﾑ	35	3
ｽﾍﾟｰｻｰ, ｲｸﾞﾆｯｼｮﾝｺｲﾙ	103	4
	105	4
ｽﾎﾟﾝｼﾞ, ﾗﾊﾞｰ	75	19
	101	15
ｽﾘｰﾌﾞ, ﾘﾔｰﾌﾞﾚｰｷｶﾑ	49	1
ｽﾚｯﾄﾞCOMP., ｽﾃｱﾘﾝｸﾞﾍｯﾄﾞﾄｯﾌﾟ	70	11
	71	11
ｽﾛｯﾄﾙﾎﾞﾃﾞｨASSY.	58	6
〔セ〕		
ｾﾝｻｰ, O2	33	11
ｾﾝｻｰｾｯﾄ	58	1
ｾﾝｻｰASSY., ｳｵｰﾀｰﾃﾝﾌﾟﾚﾁｬｰ	33	13
ｾﾝｻｰASSY., ｽﾋﾟｰﾄﾞ	54	8
	55	11

www.imoex-jp.com

部 品 名 索 引

部 品 名	頁	見出
〔 ソ 〕		
ソケットASSY., ヘッドライト	61	4
ソケットCOMP., テールライト	100	7
〔 タ 〕		
ダイヤフラム	65	12
	66	10
	67	12
ダクト, エアークリーナー	95	5
	96	4
ダクト, L. カバー	42	5
ダストシール	94	6
ダストシール 21X37X7	88	11
ダストシール 25X35X6	90	17
ダストシール 25X40X5	90	18
ダストシール 37X25X6	90	17
ダストシール, ステアリングヘッド	70	8
	71	8
タイヤ, フロント	87	6
タイヤ, リヤー	89	5
タンク, リザーブ	109	2
タンクCOMP., フューエル	93	2
	94	4
〔 チ 〕		
チエツカー	94	12
チエン, カム	37	1
チューブ, エアークリーナーコネクテイング	95	10
	96	9
チューブ, エアーブリーザー	44	9
	45	8
チューブ, ドレン	42	2
	55	5
	93	6
	94	9
	95	12
	96	11
	109	3
チューブ, バッテリードレン	102	7
		9
チューブ, ブリーザー	95	6
	96	5
チューブ, ミツシヨンブリーザー	49	2
〔 テ 〕		
ディスク, フロントブレーキ	87	7
テールライトCOMP.	100	3
テンシヨナー, カムチエン	37	2
テンシヨナーASSY., カムチエン	37	2
〔 ト 〕		
ドライバー, スクリユー	110	3
トレイ, フユーエル	93	5
	94	8

部 品 名	頁	見出
〔 ナ 〕		
ナット, 6カク 10MM	64	37
	99	4
ナット, 6カク 12MM	48	23
ナット, 6カク 14MM	46	8
ナット, 6カク 5MM	64	32
ナット, 6カク 6MM	92	21
ナット, 6カク 8MM	34	20
ナット, 6カクキヤツプ 8MM	97	7
ナット, キヤツプ 7MM	97	7
ナット, クリツプ 5MM	74	14
	102	5
ナット, クリツプ 6MM	95	13
	96	12
	102	4
ナット, サイドスタンド	98	9
ナット, スクエア 5MM	33	4
ナット, ステアリングステムロツク	70	5
	71	5
ナット, スプリング 4MM	61	8
	74	10
	78	10
	81	13
	83	6
	101	11
ナット, スペシヤル 28MM	47	15
ナット, スペシヤル 6X7	91	2
ナット, セルフロツク 10MM	69	11
ナット, タペツトアジヤステイング	35	16
ナット, ブレーキロツドアジヤステイング	89	10
ナット, フエンダーセツテイング	44	14
	45	14
ナット, フランジ 12MM	39	5
ナット, フランジ 6MM	65	23
	66	21
	92	23
	94	19
ナット, フランジ 8MM	107	13
ナット, U 10MM	69	12
	107	11
	108	12
ナット, U 12MM	87	9
ナット, U 16MM	89	14
ナット, U 5MM	100	9
	101	10
ナット, U 6MM	67	19
〔 ノ 〕		
ノックピン 10X12	49	14
ノックピン 10X16	34	21
	38	5
ノックピン 8X10	40	9
	41	4
	51	16
	52	19
ノックピン 8X14	42	13
ノックピン, スペシヤル 6.3X10X30	51	12

部 品 名	頁	見出
ノックピン, スペシヤル 6.3X10X30	52	15
〔 ハ 〕		
バーCOMP., サイドスタンド	98	6
バイザーセット, メーター	74	9
パイプ, インレツト	33	5
	34	25
パイプ, シート	84	12
パイプ, CP	61	2
	100	1
パイプCOMP., ステアリングハンドル	69	1
パイプCOMP., フロントフオーク	84	3
パツキン	62	4
パツキン, フユーエルフイラーキヤツプ	93	12
	94	14
パツキン, レンズ	100	6
パツク, ツール 160MM	110	6
パツクレストASSY.	91	8
パツテリー	102	1
パツトセット, フロント	86	3
パネル, フロントメーター	73	2
パネル, リヤーメーター	73	3
パネルセット, リヤーメーター	75	24
バルブ	61	5
	100	2
バルブ, インレツト	35	7
バルブ, ウインカー	61	6
	101	1
バルブ, エキゾースト	35	8
バルブ, ストツプ&テールライト	100	8
バルブ, テール&ストツプライト	100	8
バルブ, フロントターン	61	6
	101	1
バルブ, ヘツドライト	61	7
バルブ, ポジシヨン	61	5
	100	2
バルブ, リム	87	1
	89	6
バルブASSY., アイドルエアーコントロール	58	8
バント, インシユレーター	33	8
バント, エアークリーナーコネクテイング チューブ	96	10
バント, コネクテイングチューブ	95	11
バント, ワイヤー	82	23
	104	25
バンドB1, バツテリー	102	6
バンドB1, ワイヤー	63	3
バンドB2, バツテリー	102	6
ハーネス, ワイヤー	103	7
	105	6
ハウジング, ウインカースイツチリヤー	63	11
ハウジング, スタータースイツチリヤー	63	5
ハウジングCOMP., ウインカースイツチ	63	12
ハウジングCOMP., スタータースイツチ	63	6

部 品 名	頁	見出
〔 ヒ 〕		
ピース, オイルロツク	84	7
ピースセツト, スライド	46	1
ピストン	57	3
ピストンA, 22X27	86	6
ピストンA, 25X27	86	9
ピストンB, 22X35	86	15
ピボツト, カムチエンテンシヨナー	37	4
ピン, スプリツト 1.6X12	80	7
ピン, スプリツト 3.0X20	98	11
ピン, ハンガー	86	16
ピン, ピストン	57	4
ピン, ローラーガイド	47	10
ピンA, ピリオンステツプ	80	8
ピンASSY., フユーエルリツドロック	81	3
ヒユーズ, ミニ	104	31
		32
		34
	106	30
		31
		32
ヒンジ, インナーボケツト	76	10
ヒンジASSY., シート	92	28
ヒンジASSY., フユーエルリツド	81	5
	82	20
〔 フ 〕		
フーツ, ピンブツシュ	86	11
フーツ, ミラー	64	26
フーツ, L. レバー	64	21
フーツB	86	12
フーツCOMP.	65	7
	66	5
	67	9
フツシュ, エンジンハンガーラバー	52	2
	54	22
	55	1
フツシュ, メインスタンド	52	6
	54	24
	55	4
フツシュ, ラバー	99	2
フツシュ, リヤークツシヨンアンダーラバー	54	23
	55	3
	90	22
フラク, エアークリーナードレン	96	7
フラク, スパーク	33	9
フラク, ベアリングブツシュ	51	2
	52	3
フラケット, L. ハンドルレバー	64	20
フラケットサブASSY., L. フロント	86	14
フラケットCOMP., L. ピリオンステツプ	80	3
フラケットCOMP., R. ピリオンステツプ	80	2
フレート, アイドルエアーコントロールバルブ	58	9
フレート, クラツチサイド	47	3
フレート, ステー	58	5
フレート, ダイヤフラム	65	13
	66	11

www.imea.jp

部 品 名 索 引

部 品 名	頁	見出
ﾌﾟﾚｰﾄ, ﾀﾞｲﾔﾌﾗﾑ	67	11
ﾌﾟﾚｰﾄ, ﾌｭｰｴﾙﾘｯﾄﾞﾛｯｸ	82	24
ﾌﾟﾚｰﾄ, ﾍﾞｱﾘﾝｸﾞﾌﾟｯｼｭ	51	4
	52	5
ﾌﾟﾚｰﾄ, ﾗﾝﾌﾟ	46	6
ﾌﾟﾚｰﾄ, ﾚｼﾞｽﾃｯﾄﾞﾅﾝﾊﾞｰ	111	5
ﾌﾟﾚｰﾄCOMP., ﾄﾞﾗｲﾌﾞ	47	2
ﾌﾟﾛﾃｸﾀｰ	65	9
	66	7
ﾌﾟﾛﾃｸﾀｰ, ｽﾋﾟｰﾄﾞｾﾝｻｰ	54	6
	55	9
ﾌﾟﾛﾃｸﾀｰ, ﾏﾌﾗｰ	97	5
ﾌｧﾝCOMP., ｸｰﾘﾝｸﾞ	44	13
	45	13
ﾌｨﾙﾀｰｾｯﾄ	94	3
ﾌｪｲｽ, ﾄﾞﾗｲﾌﾞ	46	2
ﾌｪｲｽｾｯﾄ, ﾄﾞﾘﾌﾞﾝ	47	8
ﾌｪｲｽｾｯﾄ, ﾑｰﾊﾞﾌﾞﾙﾄﾞﾘﾌﾞﾝ	47	9
ﾌｪｲｽCOMP., ﾑｰﾊﾞﾌﾞﾙﾄﾞﾗｲﾌﾞ	46	4
ﾌｪﾝﾀﾞｰｾｯﾄ, ﾌﾛﾝﾄ	72	2
ﾌｪﾝﾀﾞｰASSY., ﾘﾔｰｲﾝﾅｰ	101	8
		18
		21
ﾌｫｰｸASSY., L. ﾌﾛﾝﾄ	84	14
ﾌｫｰｸASSY., R. ﾌﾛﾝﾄ	84	1
ﾌｭｰｴﾙﾕﾆｯﾄ	93	13
	94	16
ﾌﾗｲﾎｲｰﾙCOMP.	39	1
〔 ﾍ 〕		
ﾍﾞｰｽ, ｽﾃｰﾀｰ	51	6
	52	7
ﾍﾞｰｽ, ﾘﾔｰｳｲﾝｶｰ	101	2
ﾍﾞｰｽ, ﾘﾔｰｷｬﾘﾔｰ	92	29
ﾍﾞｰｽ, L. ｲﾝﾅｰﾘｯﾄﾞ	76	11
ﾍﾞｱﾘﾝｸﾞ, ﾆｰﾄﾞﾙ 20X29X18	48	18
ﾍﾞｱﾘﾝｸﾞ, ﾗｼﾞｱﾙﾎﾞｰﾙ 6201	49	10
ﾍﾞｱﾘﾝｸﾞ, ﾗｼﾞｱﾙﾎﾞｰﾙ 6201(U)	87	10
ﾍﾞｱﾘﾝｸﾞ, ﾗｼﾞｱﾙﾎﾞｰﾙ 6201U	87	10
	88	10
ﾍﾞｱﾘﾝｸﾞ, ﾗｼﾞｱﾙﾎﾞｰﾙ 6202	50	18
ﾍﾞｱﾘﾝｸﾞ, ﾗｼﾞｱﾙﾎﾞｰﾙ 6203UU	90	16
ﾍﾞｱﾘﾝｸﾞ, ﾗｼﾞｱﾙﾎﾞｰﾙ 6204	54	15
	55	16
	56	16
ﾍﾞｱﾘﾝｸﾞ, ﾗｼﾞｱﾙﾎﾞｰﾙ 6205 UU	49	11
ﾍﾞｱﾘﾝｸﾞ, ﾗｼﾞｱﾙﾎﾞｰﾙ 6207	54	12
ﾍﾞｱﾘﾝｸﾞ, ﾗｼﾞｱﾙﾎﾞｰﾙ 6301	54	13
	56	17
ﾍﾞｱﾘﾝｸﾞ, ﾗｼﾞｱﾙﾎﾞｰﾙ 6302	54	14
	56	18
ﾍﾞｱﾘﾝｸﾞ, ﾗｼﾞｱﾙﾎﾞｰﾙ 6303	90	16
ﾍﾞｱﾘﾝｸﾞ, ﾗｼﾞｱﾙﾎﾞｰﾙ 6902U	48	19
ﾍﾞｱﾘﾝｸﾞ, ﾗｼﾞｱﾙﾎﾞｰﾙ 6205-2NSG	49	11
ﾍﾞｱﾘﾝｸﾞ, ﾗｼﾞｱﾙﾎﾞｰﾙｽﾍﾟｼｬﾙ 6207	55	15
ﾍﾞｱﾘﾝｸﾞCOMP.	42	11
ﾍﾞﾙﾄ, ﾄﾞﾗｲﾌﾞ	47	7
ﾍｯﾄﾞﾗｲﾄﾕﾆｯﾄ	61	1
ﾍｯﾄﾞASSY., ｼﾘﾝﾀﾞｰ	33	1
〔 ﾎ 〕		
ﾎﾞｰﾙ, ｽﾁｰﾙ #8	80	10
ﾎﾞｰﾙｾｯﾄ, ｽﾁｰﾙ #6X23	70	1
	71	1
ﾎﾞｰﾙｾｯﾄ, ｽﾁｰﾙ #6X29	70	2
	71	2
ﾎﾞｽ, ﾄﾞﾗｲﾌﾞﾌｪｲｽ	46	3
ﾎﾞｽﾄCOMP., ﾊﾝﾄﾞﾙ	69	3
ﾎﾞｯｸｽ, ﾊﾞｯﾃﾘｰ	102	2
ﾎﾞｯｸｽ, ﾗｷﾞｼﾞ	83	1
ﾎﾞﾃﾞｲｾｯﾄ	58	7
ﾎﾞﾃﾞｲCOMP., ﾌﾚｰﾑ	107	4
	108	3
ﾎﾞﾙﾄ, 6ｶｸ 6X20	104	26
	106	25
ﾎﾞﾙﾄ, ｱﾀﾞﾌﾟﾀｰ 10MM	64	36
ﾎﾞﾙﾄ, ｵｲﾙ 10X22	65	18
	66	16
	67	18
ﾎﾞﾙﾄ, ｻｲﾄﾞｽﾀﾝﾄﾞﾋﾞﾎﾞｯﾄ	98	7
ﾎﾞﾙﾄ, ｽｲｯﾁｾｯﾃｲﾝｸﾞ	98	8
ﾎﾞﾙﾄ, ｽﾀｯﾄﾞ 7X17	34	18
ﾎﾞﾙﾄ, ｽﾀｯﾄﾞ 8X20	34	18
ﾎﾞﾙﾄ, ｽﾍﾟｼｬﾙ 6X22	43	22
ﾎﾞﾙﾄ, ｽﾍﾟｼｬﾙ 6X23.5	41	3
ﾎﾞﾙﾄ, ｿｹｯﾄ 5X9	106	23
ﾎﾞﾙﾄ, ｿｹｯﾄ 6X10	103	23
ﾎﾞﾙﾄ, ｿｹｯﾄ 6X18	39	3
	54	9
	55	12
	101	9
ﾎﾞﾙﾄ, ｿｹｯﾄ 6X25	39	6
ﾎﾞﾙﾄ, ｿｹｯﾄ 8X27	85	16
ﾎﾞﾙﾄ, ｿｹｯﾄ 8X32	69	17
ﾎﾞﾙﾄ, ｿｹｯﾄｿｯｸ 5MM	35	15
ﾎﾞﾙﾄ, ﾄﾞﾚﾝ	44	17
	45	16
ﾎﾞﾙﾄ, ﾄﾞﾚﾝﾌﾗｸﾞ 12X15	51	11
ﾎﾞﾙﾄ, ﾊﾝﾄﾞﾙﾚﾊﾞｰﾋﾞﾎﾞｯﾄ	64	31
	65	17
	66	15
ﾎﾞﾙﾄ, ﾋﾞﾎﾞｯﾄ	67	17
ﾎﾞﾙﾄ, ﾋﾟﾝ	86	10
ﾎﾞﾙﾄ, ﾌﾞﾚｰｷﾃﾞｨｽｸ, 8X24	87	8
ﾎﾞﾙﾄ, ﾌﾗﾝｼﾞ 10X238	108	11
ﾎﾞﾙﾄ, ﾌﾗﾝｼﾞ 10X250	107	10
ﾎﾞﾙﾄ, ﾌﾗﾝｼﾞ 10X270	108	10
ﾎﾞﾙﾄ, ﾌﾗﾝｼﾞ 10X40	70	12
	90	21
ﾎﾞﾙﾄ, ﾌﾗﾝｼﾞ 10X50	69	9
	71	12
	107	16
ﾎﾞﾙﾄ, ﾌﾗﾝｼﾞ 10X65	97	6
ﾎﾞﾙﾄ, ﾌﾗﾝｼﾞ 5X12	35	13
ﾎﾞﾙﾄ, ﾌﾗﾝｼﾞ 6MM	78	9
	83	5
	102	3
	109	5
ﾎﾞﾙﾄ, ﾌﾗﾝｼﾞ 6X12	34	22
	64	40
	65	24
	66	22
	68	26
	77	15
	92	25
	93	15
	94	20
	104	28
	106	27
	107	14
	108	14
ﾎﾞﾙﾄ, ﾌﾗﾝｼﾞ 6X130	51	21
	53	24
ﾎﾞﾙﾄ, ﾌﾗﾝｼﾞ 6X14	34	28
	38	6
	52	20
	68	27
	108	15
ﾎﾞﾙﾄ, ﾌﾗﾝｼﾞ 6X16	40	12
	44	22
		23
	45	22
		23
	51	22
	53	25
	54	20
	56	24
	64	41
	68	24
		25
	72	4
	97	8
	104	29
	106	28
ﾎﾞﾙﾄ, ﾌﾗﾝｼﾞ 6X18	42	15
ﾎﾞﾙﾄ, ﾌﾗﾝｼﾞ 6X20	31	3
ﾎﾞﾙﾄ, ﾌﾗﾝｼﾞ 6X22	32	3
	37	9
	40	10
	44	15
	45	15
	58	16
	92	27
ﾎﾞﾙﾄ, ﾌﾗﾝｼﾞ 6X25	44	16
	51	17
	52	21
	94	21
	95	17
	96	17
ﾎﾞﾙﾄ, ﾌﾗﾝｼﾞ 6X28	42	16
	51	18
ﾎﾞﾙﾄ, ﾌﾗﾝｼﾞ 6X32	89	13
ﾎﾞﾙﾄ, ﾌﾗﾝｼﾞ 6X35	34	23
ﾎﾞﾙﾄ, ﾌﾗﾝｼﾞ 6X40	34	29
	40	11
	42	17
ﾎﾞﾙﾄ, ﾌﾗﾝｼﾞ 6X65	42	18
	51	19
	52	22
ﾎﾞﾙﾄ, ﾌﾗﾝｼﾞ 6X80	51	20
	52	23
ﾎﾞﾙﾄ, ﾌﾗﾝｼﾞ 6X95	34	24
ﾎﾞﾙﾄ, ﾌﾗﾝｼﾞ 8X12	104	30
	106	29
ﾎﾞﾙﾄ, ﾌﾗﾝｼﾞ 8X16	54	21
	56	25
ﾎﾞﾙﾄ, ﾌﾗﾝｼﾞ 8X20	80	9
ﾎﾞﾙﾄ, ﾌﾗﾝｼﾞ 8X28	86	18
	92	26
ﾎﾞﾙﾄ, ﾌﾗﾝｼﾞ 8X32	99	6
ﾎﾞﾙﾄ, ﾌﾗﾝｼﾞ 8X40	92	30
ﾎﾞﾙﾄ, ﾌﾗﾝｼﾞ 8X45	50	16
	107	15
	108	16
ﾎﾞﾙﾄ, ﾌﾗﾝｼﾞ 8X55	50	17
ﾎﾞﾙﾄ, ﾌﾗﾝｼﾞｿｹｯﾄ 6X22	64	30
	65	16
	66	14
ﾎﾞﾙﾄ, ﾗｼﾞｴﾀｰﾃﾞｨｽﾀﾝｽ	52	13
ﾎﾞﾙﾄ, ﾘｾｽﾄﾞ 5X22	33	14
ﾎﾞﾙﾄﾜｯｼｬｰ, 6X12	34	19
	61	9
	74	15
		16
	77	15
	79	11
		12
	83	9
	100	10
	101	13
ﾎﾞﾙﾄﾜｯｼｬｰ, 6X25	45	20
ﾎﾞﾙﾄﾜｯｼｬｰ, 8X16	107	12
	108	13
ﾎﾞﾙﾄA, ｽﾀｯﾄﾞ 8X200.5	51	10
	52	12
ﾎﾞﾙﾄB, ｱﾀﾞﾌﾟﾀｰ, 10MM	64	36
ﾎﾞﾙﾄB, ｽﾀｯﾄﾞ 8X206	54	10
	55	13
ﾎﾟﾝﾌﾟｾｯﾄ, ｵｲﾙ	41	1
ﾎﾟﾝﾌﾟﾕﾆｯﾄ, ﾌｭｰｴﾙ	93	1
	94	1
ﾎﾟﾝﾌﾟASSY., ｳｵｰﾀｰ	40	1
ﾎｰｽ, ﾊﾞｲﾊﾟｽ	44	12
	45	12
ﾎｰｽ, ﾏｽﾀｰｼﾘﾝﾀﾞｰ	67	4
ﾎｰｽ, ﾘｻﾞｰﾌﾞﾀﾝｸ	109	4
ﾎｰｽA, ｳｵｰﾀｰ	44	10
	45	10
ﾎｰｽB, ｳｵｰﾀｰ	44	11
	45	11
ﾎｰｽC, ｳｵｰﾀｰ	40	6

www.index-jp.com

部 品 名 索 引

部 品 名	頁	見出
ホースCOMP.，フユーエルフイード ・・・・・・	93	7
	94	10
ホースCOMP.，フロントブレーキ ・・・・・・・	65	2
	66	2
ホースCOMP.，マスターシリンダー ・・・・・・	67	4
ホースCOMP.，CBS ・・・・・・・・・・・・	67	8
ホーンCOMP. ・・・・・・・・・・・・・・・・	103	16
	105	17
ホイールサブASSY.，フロント ・・・・・・・・	87	5
ホイールサブASSY.，リヤー ・・・・・・・・・	89	4
ホルダー，ハンドルアンダー ・・・・・・・・・	69	4
ホルダー，ハンドルハイアツハー ・・・・	69	5
ホルダー，マスターシリンダー ・・・・・・・・	64	17
	65	11
	66	9
ホルダー，ラジエター ・・・・・・・・・・・・	51	5
〔 マ 〕		
マーク ・・・・・・・・・・・・・・・・・・・・	112	1
	113	1
マーク，エンジン ・・・・・・・・・・・・・・・	112	8
	113	2
マーク，ドライブコーション ・・・・・・・・・	111	8
マーク，フロント ・・・・・・・・・・・・・・・	111	1
マーク，ホンダ ・・・・・・・・・・・・・・・・	112	2
		4
	113	9
		10
マーク，リヤー ・・・・・・・・・・・・・・・・	111	4
マーク，リヤーメーターハネル ・・・・・・・・・	113	5
マット，L．フロア ・・・・・・・・・・・・・・・	78	4
マット，R．フロア ・・・・・・・・・・・・・・・	78	3
マフラーCOMP.，エキゾースト ・・・・・・・・	97	3
〔 ミ 〕		
ミラーCOMP.，L. ・・・・・・・・・・・・・・・	64	29
ミラーCOMP.，R. ・・・・・・・・・・・・・・・	64	28
〔 メ 〕		
メーターCOMP.，コンビネーション ・・・・・・	62	6
〔 モ 〕		
モールディング，ウインドシールド ・・・・・	75	21
〔 ラ 〕		
ライトASSY.，ライセンス ・・・・・・・・・・・	100	4
ラジエターASSY. ・・・・・・・・・・・・・・・	44	5
	45	5
ラバー，クラッチダンパー ・・・・・・・・・・	47	6
ラバー，シール ・・・・・・・・・・・・・・・・	91	5
ラバー，スタンドストッパー ・・・・・・・・・	98	4
ラバー，ストッパー ・・・・・・・・・・・・・・	107	7
ラバー，ドキュメントロック ・・・・・・・・・・	76	5
ラバー，プロテクターバッキン ・・・・・・・・	97	2
ラバー，ラジエターマウンテイング ・・・・・	107	1
	108	1
ラバー，リンクストッパー ・・・・・・・・・・	108	6
ラバー，L．サイドアウターカバー ・・・・・	43	21
ラバーC，シートセッテイング ・・・・・・・・	91	9
ラベル，カーゴリミット ・・・・・・・・・・・・	111	2
		3
ラベル，タイヤ ・・・・・・・・・・・・・・・・	111	6
		9
ラベル，フエアリングコーション ・・・・・・・	111	7
ラベル，ラジエターキヤツプ ・・・・・・・・	44	4
	45	4
〔 リ 〕		
リット，プラグメインテナンス ・・・・・・・	78	7
リット，フユーエル ・・・・・・・・・・・・・・	81	1
リット，ラギジボックス ・・・・・・・・・・	83	2
リット，L．インナーボケット ・・・・・・・・	76	9
リット，R．インナーメインテナンス ・・・・・・	76	8
リテーナー，バルブスプリング ・・・・・・・	35	10
リテーナー，フユーエルホンプ ・・・・・・・・	93	3
	94	5
リフターASSY.，テンショナー ・・・・・・・・	37	3
リフレクター，リフレツクス ・・・・・・・・・・	101	7
リフレクターASSY.，L．リヤーウインカー ・・	101	6
リフレクターASSY.，R．リヤーウインカー ・・	101	4
リベット，プッシュ ・・・・・・・・・・・・・・	74	12
	83	7
リレーASSY.，パワー ・・・・・・・・・・・・・	105	20
リレーCOMP.，ウインカー ・・・・・・・・・・	103	17
	105	18
リレーCOMP.，パワー ・・・・・・・・・・・・・	103	19
		20
	106	20
		21
リング，オイルシールストツプ ・・・・・・・・	85	18
リング，サポート ・・・・・・・・・・・・・・・	84	11
リング，シール ・・・・・・・・・・・・・・・・	58	12
リング，ストツパー ・・・・・・・・・・・・・・	86	8
リング，パツクアツプ ・・・・・・・・・・・・・	84	5
リング，ピストン ・・・・・・・・・・・・・・・	84	8
リング セット，ピストン ・・・・・・・・・・・	57	2
リンクASSY.，エンジンハンガー ・・・・・	107	6
	108	5
〔 レ 〕		
レース，ステアリングトツプコーン ・・・・・・	70	6
	71	6
レース，ステアリングトツプボール ・・・・・	70	3
	71	3
レース，ステアリングボトムコーン ・・・・・・	70	7
	71	7
レース，ステアリングボトムボール ・・・・・	70	4
	71	4
レール，リヤーグラブ ・・・・・・・・・・・・・	91	14
レバー，L．ステアリングハンドル ・・・・・	64	22
レバー，R．ステアリングハンドル ・・・・・	65	15
レバー，R．ステアリングハンドル ・・・・・	66	13
レンズ，L．リヤーウインカー ・・・・・・・・・	101	5
レンズ，R．リヤーウインカー ・・・・・・・・・	101	3
レンズASSY. ・・・・・・・・・・・・・・・・・	62	7
レンチ，スパークプラグ ・・・・・・・・・・・	110	5
		8
〔 ロ 〕		
ローラー，ガイド ・・・・・・・・・・・・・・・	47	11
ローラーセット，ウエイト ・・・・・・・・・・・	46	5
ロツクセット，トキュメント ・・・・・・・・・・	76	3
ロツクASSY.，フユーエルリット ・・・・・・	82	19
〔 ワ 〕		
ワイヤー，ヘルメットセッテイング ・・・・・・・	110	1
ワッシャー 10MM ・・・・・・・・・・・・・・・	69	18
ワッシャー 12.2X29X2.5 ・・・・・・・	47	16
ワッシャー 12X24X2.3 ・・・・・・・・・・	39	4
ワッシャー 15X29X7 ・・・・・・・・・・・・	46	7
ワッシャー 8MM ・・・・・・・・・・・・・・・	33	15
ワッシャー 9.5X18 ・・・・・・・・・・・・・	74	11
ワッシャー，ウエーブ ・・・・・・・・・・・・・	86	17
ワッシャー，オイルボルト ・・・・・・・・・・・	65	19
	66	17
	67	20
ワッシャー，シーリング 6.5MM ・・・・・・	38	4
ワッシャー，シーリング 8MM ・・・・・・・・	49	9
	54	11
	55	14
	60	1
ワッシャー，ステアリングヘットダストシール	70	9
	71	9
ワッシャー，スペシャル 24X12X2.3 ・・	39	4
ワッシャー，スペシャル 8MM ・・・・・・・・・	85	17
ワッシャー，チエンケースセッテイング ・・・・・	101	16
ワッシャー，ドレンプラグ 12MM ・・・・	51	15
	52	18
	60	1
ワッシャー，ナイロン 8MM ・・・・・・・・・・	69	15
ワッシャー，プレイン 10MM ・・・・・・・・・	90	19
	98	10
	99	5
ワッシャー，プレイン 4MM ・・・・・・・・・・	95	20
ワッシャー，プレイン 6MM ・・・・・・・・・・	44	24
	68	23
	80	6
	92	24
〔 O 〕		
Oリング ・・・・・・・・・・・・・・・・・・・・	40	5
	59	1
	85	20
Oリング 1.5X9.5 ・・・・・・・・・・・・	37	8
	59	1
Oリング 14.8X2.4 ・・・・・・・・・・・	54	19
	56	22
Oリング 14.8X2.4 ・・・・・・・・・・・	60	1
	67	22
Oリング 15.4X2 ・・・・・・・・・・・・・・	44	2
	45	2
	59	1
Oリング 18X3 ・・・・・・・・・・・・・・・・	51	14
	52	17
	60	1
Oリング 29X2 ・・・・・・・・・・・・・・・・	33	16
	59	1
Oリング 30.8MM ・・・・・・・・・・・・・	54	18
	56	21
	60	1
Oリング 34X2 ・・・・・・・・・・・・・・・・	40	8
	59	1
Oリング 38.5X2 ・・・・・・・・・・・・・・	48	21
	60	1
Oリング 6.3X2.2 ・・・・・・・・・・・・	58	14
Oリング 6.8X1.9 ・・・・・・・・・・・・	94	2
Oリング 7.3X2.2 ・・・・・・・・・・・・	58	14
Oリング 9.5X1.5 ・・・・・・・・・・・・	34	17
	59	1
Oリング 9.5X1.9 ・・・・・・・・・・・・	34	17
Oリング，スロツトルボディ ・・・・・・・・・	58	4
Oリング，ピニオンキヤツプ ・・・・・・・・・	48	22
	60	1
Oリング，フユーエルホンプ ・・・・・・・・・	93	10
	94	11

www.imoex-jp.com

1 まえがき
目　次
2 エンジン
3 フレーム
4 部品番号索引
5 部品名索引

PCX 〔JF28-100・110・130〕
PCX Special Edition 〔JF28-120〕

パーツカタログ

不許複製

発　行　本田技研工業株式会社

編　集　本田技研工業株式会社
技術開発部　サービス情報統括ブロック

www.impex-jp.com