HONDA

Rebel 1100 / Rebel 1100 Dual Clutch Transmission

CMX1100AM
[SC83-100]
CMX1100DM
[SC83-100]

PDF

当パーツカタログは Web 公開用です

・部品番号を検索いただく際は、必ず巻末の「パーツカタログニュース」も合わせてご確認ください。
・部品在庫状況・価格は、Honda正規販売店にご相談ください。

パーツカタログ
1版

管理 No.11MLAM01

発行　2021 年 3 月
© Honda Motor Co., Ltd. 2021

www.impex-jp.com

まえがき
目次 1
エンジン 2
フレーム 3
部品番号索引 4
部品名索引 5

www.impex-jp.com

カラー写真とカラーラベルのご利用方法

●製品カタログで案内された車体色の写真が掲載されています。

●色物部品の受、発注のときにご利用ください。
- ・どのような車体色が売られているかひと目でわかります。
- ・現車がないときでも、お客様の車体色を確認するのに便利です。
- ・フォトNO.とまえがきの配色表を使用すれば正しい色物部品の部品番号を簡単に引くことができます。
- ・カラーラベルの貼付位置は、カラーラベルの貼り付け位置確認をご参照下さい。

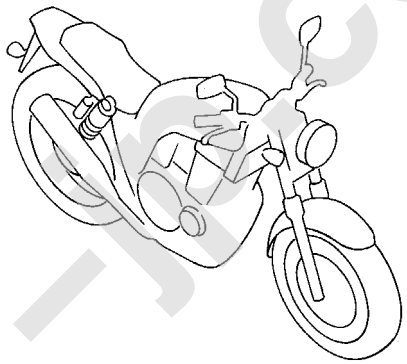

●カラーラベル

CBR400SF1

COLOR　NH-138

CODE　NH138H

●配色表

シャスタホワイト（NH-138）
〔フォト NO.1〕

NO.	色物部品名	基本部品番号						
	機種名（MODEL）		CBR400SF1					
	フォトNO.		NO.1	NO.2	適用号機		掲載ブロック	見出番号
	主体色（COLOR）		ｼｬｽﾀ ﾎﾜｲﾄ	ｼｬｽﾀ ﾎﾜｲﾄ				
	コード（CODE）		NH-138	NH-138				
			NH138H	NH138H	初号機	終号機		
1								
2								
3								
4								
5								
6								

www.impex-jp.com

＊車体色は印刷のため実物と多少異なる場合があります。

Rebel 1100〔CMX1100Aᴍ〕　フレーム号機　SC83-1000001～

ガンメタルブラックメタリック（NH-C52M）
〔フォト NO.1〕

ボルドーレッドメタリック（R-337M）
〔フォト NO.2〕

Rebel 1100 Dual Clutch Transmission〔CMX1100Dᴍ〕　フレーム号機　SC83-1000001～

ガンメタルブラックメタリック（NH-C52M）
〔フォト NO.3〕

ボルドーレッドメタリック（R-337M）
〔フォト NO.4〕

www.impex-jp.com

パーツカタログのご使用にあたって

●このパーツカタログは2021年 3月 1日現在で編集してあります。
・その後、補修部品の販売形態変更、削除（非販売）を行うことがございます。
・変更情報は最新のEPC（Electronic Parts Catalogue）に反映しています。
又パーツカタログニュースで案内していますので確認して下さい。

●部品注文は部品番号でご連絡下さい。
・部品注文時は、モデル、タイプ、号機、色、メーカー名、サイズを必要に応じて確認して下さい。
・イラストレーション（部品図）は部品検索の目安として記載していますので、現品と形状が異なる場合があります。

●部品の希望小売価格は、2021年 3月現在の価格を記載しています。
・部品の希望小売価格は、予告なしに変更する事があります。
・部品の希望小売価格には消費税は含まれていません。

初版 2021年 3月 1日
本田技研工業株式会社

目　次

ページNo.

・パーツカタログのご使用にあたって..... 1 1
・部品情報の探し方..... 2
・パーツカタログの構成..... 3
・部品に変更があったとき..... 4
・パーツカタログに使用されている略語..... 4
・部品の記載ブロックと打刻号機の確認..... 5
・カラーラベルの貼り付け位置確認..... 5
・号 機 管 理 表..... 6
・配色表..... 7
・フューエルホース／チューブとビニールチューブ、
および一般用チューブの使用について 9
・標準整備時間..... 13
・イラスト　インデックス..... 17
・エンジン　グループ..... 25 2
・フレーム　グループ..... 57 3
・部品番号索引..... 112 4
・部品名索引..... 117 5

www.impex-jp.com

部品情報の探し方

Ⓐ「イラストインデックス」から探す方法

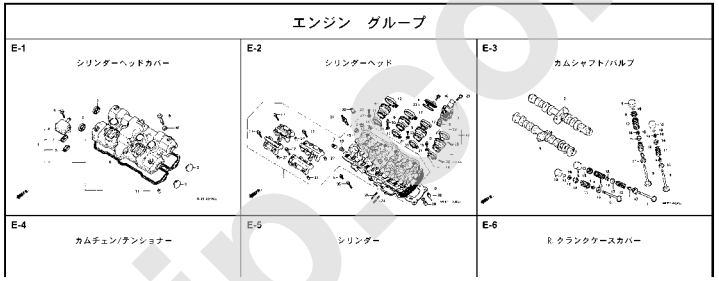

Ⓑ「部品番号索引」から探す方法

部　品　番　号　索　引

部品番号	頁	見出	部品番号	頁	見出	部品番号
04000			13323-MY9-751	36	10	14929-KT7-013
			13324-MY9-751	36	10	14930-KT7-013
04911-MCE-000	34	1	13325-MY9-751	36	10	14931-KT7-013
06000			13327-MY9-751	36	10	14932-KT7-013
						14933-KT7-013
			14000			14934-KT7-013
06405-MY5-P00	74	3				14935-KT7-013
06405-MY5-P10	74	3	14100-MCE-000	21	2	14936-KT7-013
06410-MY9-860	63	1	14200-MCE-000	21	3	14937-KT7-013
06435-MCE-006	62	1	14321-MCE-000	24	2	14938-KT7-013
06451-166-405	59	2	14401-MCE-003	24	3	14939-KT7-013
06451-443-405	62	2	14510-MBE-000	24	4	14940-KT7-013
06451-MA7-405	59	1	14520-MY9-691	24	5	14941-KT7-013
06455-MCE-006	59	3	14524-MY9-690	24	6	14942-KT7-013
			14546-MCE-000	24	7	14943-KT7-013
11000			14620-MY9-691	24	8	14944-KT7-013
			14711-MCE-000	21	4	14945-KT7-013
11210-MCE-000	33	1	14712-MCE-000	21	5	14946-KT7-013
11330-MCE-305	26	1	14721-MCE-000	21	6	14947-KT7-013
11333-KT8-000	30	1	14722-MCE-000	21	7	14948-KT7-013
11335-MCE-000	26	2	14730-MCE-000	21	8	14949-KT7-013
11360-MCE-000	31	1	14731-MCE-000	21	9	14950-KT7-013
11365-MCE-000	31	2	14731-MY9-751	21	10	14951-KT7-013
11396-MY9-000	26	3	14751-KY2-000	21	11	14952-KT7-013
11631-MCE-000	29	1	14751-MCE-000	21	12	14953-KT7-013
11691-MY9-000	29	2	14761-MCE-000	21	13	14954-KT7-013

Ⓒ「部品名索引」から探す方法

部　品　名　索　引

部品名	頁	見出
〔ア〕		
ｱｰﾑ, L. ﾋﾞﾘｵﾝｽﾃｯﾌﾟ	72	12
ｱｰﾑ, L. ﾌｲﾝｽﾃｯﾌﾟ	72	8
ｱｰﾑ, R. ﾋﾞﾘｵﾝｽﾃｯﾌﾟ	72	11
ｱｰﾑ, R. ﾌｲﾝｽﾃｯﾌﾟ	72	5
ｱｰﾑ&COMP., ｷｯｸｽﾀｰﾁｪﾝｼﾞ	71	3
ｱｳﾀｰ, ﾆｰﾄﾞﾙﾍﾞｱﾘﾝｸﾞ	38	36
ｱｳﾀｰCOMP., ｸﾗｯﾁ	27	2
ｱｳﾀｰCOMP., ｽﾀｰﾃｲﾝｸﾞｸﾗｯﾁ	28	4
ｱｸｽﾙ, ﾌﾛﾝﾄﾎｲｰﾙ	60	3
ｱｸｽﾙ, ﾘﾔｰﾎｲｰﾙ	63	3
ｱｼﾞｬｽﾀｰ, ﾁｪﾝ	74	5
〔イ〕		
ｲﾝｼｭﾚｰﾀｰ, ｷｬﾌﾞﾚﾀｰ	19	9
〔ウ〕		
ｳｲﾝｶｰASSY., L. ﾌﾛﾝﾄ	78	4
ｳｲﾝｶｰASSY., L. ﾘﾔｰ	78	8
ｳｲﾝｶｰASSY., R. ﾌﾛﾝﾄ	78	1
ｳｲﾝｶｰASSY., R. ﾘﾔｰ	78	7
ｳｴｲﾄ, ｽﾃｱﾘﾝｸﾞﾊﾝﾄﾞﾙ	54	7
ｳｴｲﾄ, ﾊﾞﾗﾝｽ	60	1
ｶﾞｽｹｯﾄ, ｽﾀｰﾀｰｶﾊﾞｰ		
ｶﾞｽｹｯﾄ, ﾃﾝｼｮﾅｰﾎｰﾙ		
ｶﾞｽｹｯﾄ, ﾌﾛｰﾄﾁｬﾝﾊﾞｰ		
ｶﾞｽｹｯﾄ, ﾏﾌﾗｰ		
ｶﾞｽｹｯﾄ, R. ｸﾗﾝｸｹｰｽｶﾊﾞｰ		
ｶﾞｽｹｯﾄｾｯﾄ		
ｶﾞｽｹｯﾄｾｯﾄB		
ｶｯﾌﾟ COMP., ｵｲﾙ		
ｶﾊﾞｰ, ｱｳﾀｰ		
ｶﾊﾞｰ, ｴｱｰｸﾘｰﾅｰ		
ｶﾊﾞｰ, ｻﾌﾞｴｱｰｸﾘｰﾅｰ		
ｶﾊﾞｰ, ｽｸﾘｭｰ		
ｶﾊﾞｰ, ｽﾀｰﾀｰ		
ｶﾊﾞｰ, ｽﾀｰﾀｰﾏｸﾞﾈﾃｯｸﾀｰﾐﾅﾙ		
ｶﾊﾞｰ, ｽﾀｰﾀｰﾓｰﾀｰﾀｰﾐﾅﾙ		
ｶﾊﾞｰ, ｽﾋﾟｰﾄﾞﾒｰﾀｰｱｳﾀｰ		
ｶﾊﾞｰ, ｽﾛｯﾄﾙｾﾝｻｰ		
ｶﾊﾞｰ, ﾀｺﾒｰﾀｰｱｳﾀｰ		
ｶﾊﾞｰ, ﾀﾞｽﾄ		
ｶﾊﾞｰ, ﾊﾞｯﾃﾘｰ		
ｶﾊﾞｰ, ﾊﾞｯﾃﾘｰﾀｰﾐﾅﾙ		
ｶﾊﾞｰ, ﾋﾞｰﾑｱｼﾞｬｽﾃｲﾝｸﾞﾋﾞﾎﾞｯﾄ		

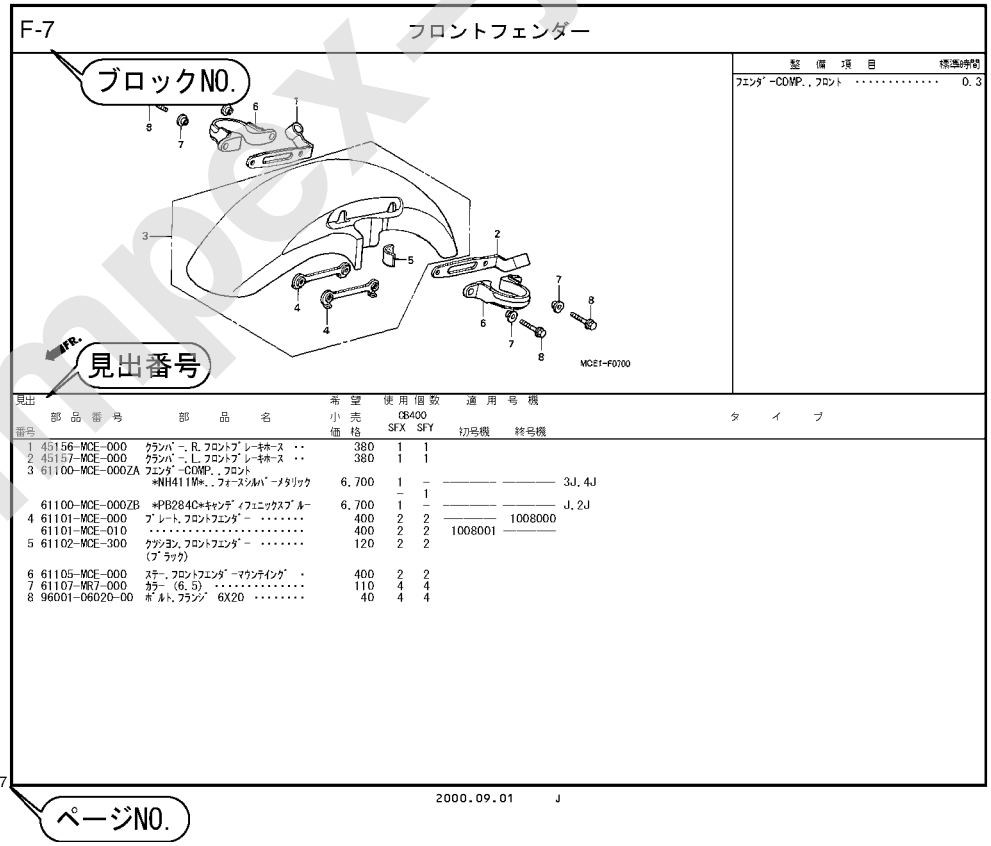

整備項目	標準時間
ﾌｪﾝﾀﾞｰCOMP., ﾌﾛﾝﾄ	0.3

見出番号	部品番号	部品名	希望小売価格	使用個数 CB400 SFX	SFY	適用号機 初号機	終号機	タイプ
1	45156-MCE-000	ｸﾗﾝﾊﾟｰ, R. ﾌﾛﾝﾄﾌﾞﾚｰｷﾎｰｽ	380	1	1			
2	45157-MCE-000	ｸﾗﾝﾊﾟｰ, L. ﾌﾛﾝﾄﾌﾞﾚｰｷﾎｰｽ	380	1	1			
3	61100-MCE-000ZA	ﾌｪﾝﾀﾞｰCOMP., ﾌﾛﾝﾄ *NH411M*., ﾌｫｰｽｼﾙﾊﾞｰﾒﾀﾘｯｸ	6,700	1	–	————	————	3J, 4J
				–	1			
	61100-MCE-000ZB	*PB284C*ｷｬﾝﾃﾞｨﾌｪﾆｯｸｽﾌﾞﾙｰ	6,700	1	–	————	————	J, 2J
4	61101-MCE-000	ﾌﾟﾚｰﾄ, ﾌﾛﾝﾄﾌｪﾝﾀﾞｰ	400	2	2	————	1008000	
	61101-MCE-010		400	2	2	1008001	————	
5	61102-MCE-300	ｸｯｼｮﾝ, ﾌﾛﾝﾄﾌｪﾝﾀﾞｰ (ﾌﾞﾗｯｸ)	120	2	2			
6	61105-MCE-000	ｽﾃｰ, ﾌﾛﾝﾄﾌｪﾝﾀﾞｰﾏｳﾝﾃｲﾝｸﾞ	400	2	2			
7	61107-MR7-000	ｶﾗｰ (6.5)	110	4	4			
8	96001-06020-00	ﾎﾞﾙﾄ, ﾌﾗﾝｼﾞ 6X20	40	4	4			

www.impex-jp.com

パーツカタログの構成

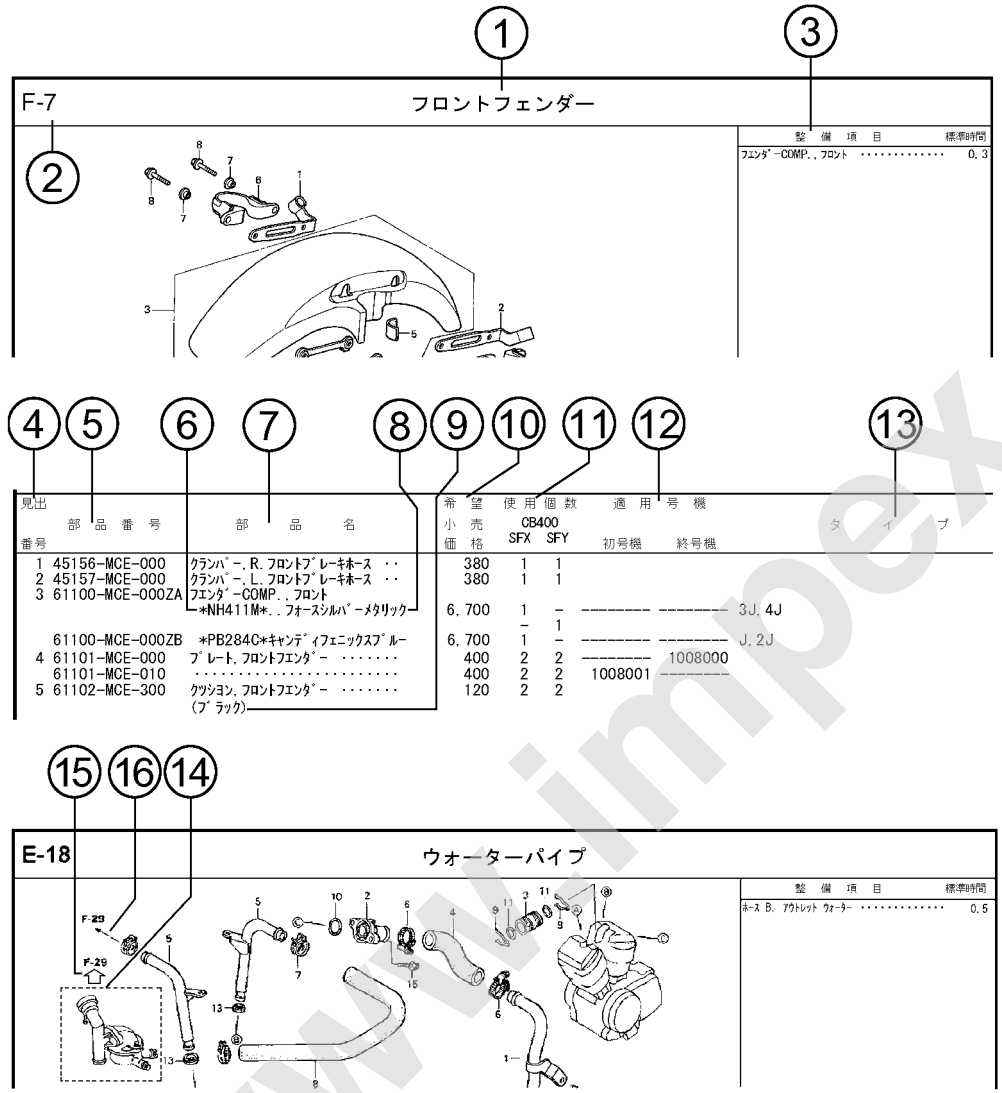

①ブロックタイトル　②ブロックNO.

③整備項目／標準時間－標準整備時間

④見出番号

・本文の見出し番号に（　），）が付いているものは、前ページより同じ見出し番号が続いていることを示します。

⑤部品番号 ⑥Honda色記号 ⑦部品名 ⑧色名称

⑨注記

・特記事項を部品名欄に（　）で表示しています。

⑩希望小売価格

・ジカ　市場状況等により変動するメーカー希望小売価格。

・オープン　メーカー希望小売価格が存在せず、各小売店が独自に決定する小売値。オープン価格。

⑪使用個数

・使用個数に（　），（ がつけられている部品はオプショナル部品です。

・使用個数に “N” と表示されている部品は必要に応じて選択して使用する部品です。

・使用個数は各ブロック内に使用されている数を示します。

⑫適用号機

⑬タイプ

・タイプ欄が無記入のものは、すべてのタイプに共通使用されます。

⑭

・ 内の部品は、他のブロックで案内されています。

⑮⇦

・⇦は で囲まれている掲載ブロックNo.を表示しています。

⑯←

・←は該当部品の接続先ブロックNo.を表示しています。

www.impex-jp.com

部品に変更があったとき

見出番号	部品番号	部品名	希望小売価格	使用個数 CB400 SFX	使用個数 CB400 SFY	適用号機 初号機	適用号機 終号機
1	45156-MCE-000	ｸﾗﾝﾊﾟｰ,R.ﾌﾛﾝﾄﾌﾞﾚｰｷﾎｰｽ ･･	380	1	1		
2	45157-MCE-000	ｸﾗﾝﾊﾟｰ,L.ﾌﾛﾝﾄﾌﾞﾚｰｷﾎｰｽ ･･	380	1	1		
3	61100-MCE-000ZA	ﾌｴﾝﾀﾞｰCOMP.,ﾌﾛﾝﾄ *NH411M*.,ﾌｫｰｽﾞｼﾙﾊﾞｰﾒﾀﾘｯｸ	6,700	1	–	--------	3J,4J
				–	1		
	61100-MCE-000ZB	*PB284C*ｷｬﾝﾃﾞｨﾌｪﾆｯｸｽﾌﾞﾙｰ	6,700	1	–	--------	J,2J
4	61101-MCE-000	ﾌﾟﾚｰﾄ,ﾌﾛﾝﾄﾌｴﾝﾀﾞｰ ･･････	400	2	2	--------	1008000
	61101-010	･････････････････････	400	2	2	1008001	--------
5	61102-MCE-300	ｸｯｼｮﾝ,ﾌﾛﾝﾄﾌｴﾝﾀﾞｰ(###)･･ (ﾌﾞﾗｯｸ)	120	2	2		
6	61105-MCE-000	ｽﾃｰ,ﾌﾛﾝﾄﾌｴﾝﾀﾞｰﾏｳﾝﾃｲﾝｸﾞ ･	400	2	2		
7	61107-MR7-000	ｶﾗｰ (6.5) ･････････････	110	4	4		
8	96001-06020-00	ﾎﾞﾙﾄ,ﾌﾗﾝｼﾞ 6X20 ･･･････	40	4	4		

初号機から変更しないで使用している。

左側にある場合は、1008001号機からの車に使用する。

右側にある場合は、1008000号機までの車に使用する。

●部品各末尾の（＃＃＃）マークがあるものは供給に期限（非販売部品）があることを示します。

パーツカタログに使用されている略語

●パーツカタログには下記の略語が使用されています。

A･････ アンペア
A.C.････ オルタネーティングカーレント（交流）
A.M.････ アタッチングマーク（貼り付けマーク）
ASSY.･･･ アッセンブリー
C.D.I.･･･キャパシティブディスチャージイグニッション（容量放電点火）
COMP.･･･ コンプリート
D.C.･････ダイレクトカーレント（直流）
G･･････ グラム
KPH････ キロメーター毎時
L.･････ レフト（左）
L(100L)･ リンク（駒数 100）
L.E.D.･･ ライトエミッテッドダイオード（発光ダイオード）
MM･････ ミリメーター
R.･････ ライト（右）
STD.････ スタンダード
T(22T)･･ チョウ（歯数 22）
T.M.････ トランスクリプトマーク（転写マーク）
V･･････ ボルト
W･･････ ワット
WL･････ ウイズラベリング（ストライプ、ラベル類を含む）
WOL･････ウイズアウトラベリング（ストライプ、ラベル類を除く）

www.impex-jp.com

部品の記載ブロックと打刻号機の確認

部品の記載ブロック	エンジン部品 E−1〜	スロットルボディ部品 E−23	フレーム部品 F−1〜
必要な打刻号機	エンジン号機	スロットルボディ号機	フレーム号機
確認するところ	①	②	③

カラーラベルの貼り付け位置確認

カラー部品	
カラーラベル	
④	

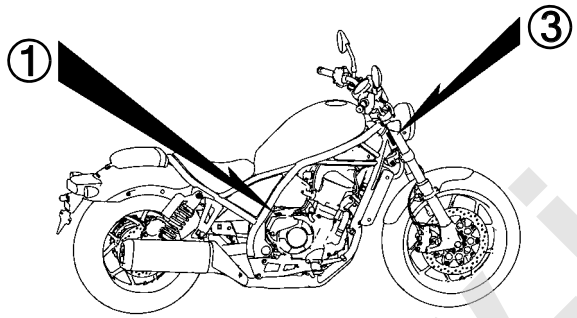

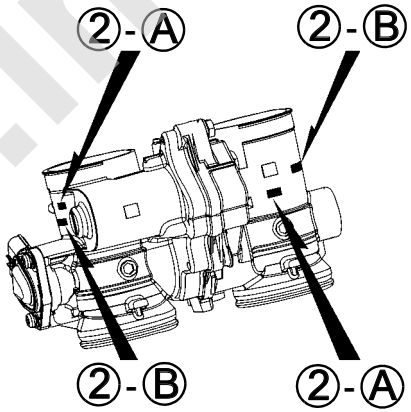

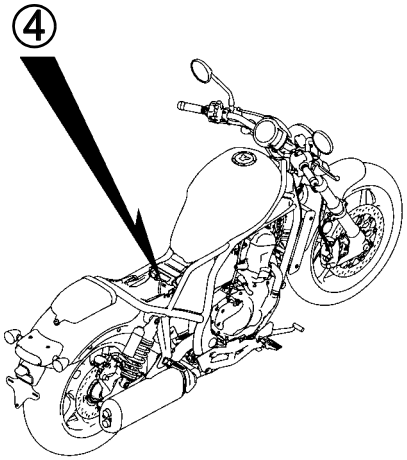

www.impex-jp.com

号 機 管 理 表

販売呼称	機種名	タイプ	エンジン号機	フレーム号機	スロットルボディ号機
Rebel 1100	CMX1100AM	J	SC83E-1000001～	SC83-1000001～	GNJ2A A
Rebel 1100 Dual Clutch Transmission	CMX1100DM	J	SC83E-2000001～	SC83-1000001～	

・エンジン部品はエンジン号機・フレーム部品はフレーム号機を確認のうえ部品注文をして下さい。
・キャブレター/スロットルボディアッセンブリーはエンジン号機で管理されていますが、その構成部品は下記アンダーラインで示したキャブレター/スロットルボディ号機で管理されていますので、部品注文時はキャブレター/スロットルボディ号機を確認して下さい。

GN J2A A KC ア
Ⓐ Ⓑ

www.impex-jp.com

配色表

・色物部品をご注文の際は下記一覧表を参照して基本部品番号にパーツ色記号を加えた部品番号でご注文下さい。

Rebel 1100 (CMX1100AM)

NO.	機種名（MODEL）		CMX1100AM					
	フォトNO.		NO.1	NO.2	適用号機		掲載ブロック	見出番号
	主体色（COLOR）		ｶﾞﾝﾒﾀﾙ ﾌﾞﾗｯｸ ﾒﾀﾘｯｸ NH-C52M	ﾎﾞﾙﾄﾞｰ ﾚｯﾄﾞ ﾒﾀﾘｯｸ R-337M				
	コード（CODE）		NHC52	R337	初号機	終号機		
	色物部品名	基本部品番号						
1	ｼｰﾄASSY.,ｼﾝｸﾞﾙ	77100-MLA-J00	ZA	ZA			F-23	5
2	ｼｰﾄASSY.,ﾋﾟﾘｵﾝ	77300-MLA-A00	ZC	ZC			F-23	11
3	ｽﾄﾗｲﾌﾟ,L.ﾌｭｰｴﾙﾀﾝｸ	86172-MLA-A50	ZB	ZA			F-50	3
4	ｽﾄﾗｲﾌﾟ,R.ﾌｭｰｴﾙﾀﾝｸ	86171-MLA-A50	ZB	ZA			F-50	2
5	ﾀﾝｸｾｯﾄ,ﾌｭｰｴﾙ	17520-MLA-A00	ZC	ZA			F-21	4
6	ﾌｪﾝﾀﾞｰ,ﾌﾛﾝﾄ	61100-MLA-A00	ZB	ZA			F-10	2
7	ﾌｪﾝﾀﾞｰ,ﾘﾔｰ	80100-MLA-A00	ZC	ZA			F-34	4
8	ﾌﾚｰﾑ,L.ﾘﾔｰ	50246-MLA-A00	ZA	ZA			F-34	3
9	ﾌﾚｰﾑ,R.ﾘﾔｰ	50241-MLA-A00	ZA	ZA			F-34	2
10	ﾎﾞﾃﾞｨCOMP.,ﾌﾚｰﾑ	50100-MLA-A00	ZA	ZA			F-39	3
11	ﾏｰｸ,L.ｳｲﾝｸﾞ	86202-MLA-A00	ZB	ZA			F-50	6
12	ﾏｰｸ,R.ｳｲﾝｸﾞ	86201-MLA-A00	ZB	ZA			F-50	5
13	ﾐﾗｰCOMP.	88210-MLA-A01	ZA	ZA			F-4	17
14	ﾐﾗｰCOMP.	88220-MLA-A01	ZA	ZA			F-4	18
15	ﾘﾝｸﾞ,ﾌﾛﾝﾄﾊﾟﾙｻｰ	44515-MKF-D40	ZB	ZB			F-14-40	5

www.impex-jp.com

Rebel 1100 Dual Clutch Transmission (CMX1100DM)

NO.	機種名（MODEL）		CMX1100DM					
	フォトNO.		NO.3	NO.4	適用号機		掲載ブロック	見出番号
	主体色（COLOR）		ｶﾞﾝﾒﾀﾙ ﾌﾞﾗｯｸ ﾒﾀﾘｯｸ	ﾎﾞﾙﾄﾞｰ ﾚｯﾄﾞ ﾒﾀﾘｯｸ				
	コード（CODE）		NH-C52M	R-337M				
	色物部品名	基本部品番号	NHC52	R337	初号機	終号機		
1	ｼｰﾄASSY.,ｼﾝｸﾞﾙ	77100-MLA-J00	ZA	ZA			F-23	5
2	ｼｰﾄASSY.,ﾋﾟﾘｵﾝ	77300-MLA-A00	ZC	ZC			F-23	11
3	ｽﾄﾗｲﾌﾟ,L.ﾌｭｰｴﾙﾀﾝｸ	86172-MLA-A50	ZB	ZA			F-50	3
4	ｽﾄﾗｲﾌﾟ,R.ﾌｭｰｴﾙﾀﾝｸ	86171-MLA-A50	ZB	ZA			F-50	2
5	ﾀﾝｸｾｯﾄ,ﾌｭｰｴﾙ	17520-MLA-A00	ZC	ZA			F-21	4
6	ﾌｪﾝﾀﾞｰ,ﾌﾛﾝﾄ	61100-MLA-A00	ZB	ZA			F-10	2
7	ﾌｪﾝﾀﾞｰ,ﾘﾔｰ	80100-MLA-A00	ZC	ZA			F-34	4
8	ﾌﾚｰﾑ,L.ﾘﾔｰ	50246-MLA-A00	ZA	ZA			F-34	3
9	ﾌﾚｰﾑ,R.ﾘﾔｰ	50241-MLA-A00	ZA	ZA			F-34	2
10	ﾎﾞﾃﾞｨCOMP.,ﾌﾚｰﾑ	50100-MLA-A00	ZA	ZA			F-39	3
11	ﾏｰｸ,L.ｳｲﾝｸﾞ	86202-MLA-A00	ZB	ZA			F-50	6
12	ﾏｰｸ,R.ｳｲﾝｸﾞ	86201-MLA-A00	ZB	ZA			F-50	5
13	ﾐﾗｰCOMP.	88210-MLA-A01	ZA	ZA			F-4-1	10
14	ﾘﾝｸﾞ,ﾌﾛﾝﾄﾊﾟﾙｻｰ	44515-MKF-D40	ZB	ZB			F-14-40	5

www.impex-jp.com

フューエルホース／チューブとビニールチューブ、および一般用チューブの使用について

・標準部品のフューエルホース／チューブとビニールチューブ、および一般用チューブは長巻のバルク部品に代替されます。
・標準部品のフューエルホース／チューブとビニールチューブ、および一般用チューブを注文の際は、パーツカタログ本文中の部品名下に記載されている（ ）付バルク部品番号または下記一覧表でご確認の上ご注文ください。
・交換の際は部品名中に記載されている正規の長さにカットして使用してください。
（バルク部品のカット方法、ナンバー記入方法等の取り扱いについては、サービスマニュアルおよびバルク部品に同梱されている説明書を参照してください。）
・カット後の価格については、パーツカタログ本文に記載されている希望小売価格を参照してください。

・下記の表は標準部品番号とバルク部品番号一覧表です。記載の代替部品以外は絶対に使用しないで下さい。

フューエルホース／チューブ

標準部品番号	バルク部品番号	バルク部品	
		内径 (mm)	長さ (m)
95001-30xxx-2x	95001-30001-20M	3.0	1
95001-30xxx-3x	95001-30001-30M	3.0	1
95001-30xxx-4x	95001-30001-40M	3.0	1
95001-35xxx-2x	95001-35001-50M <95001-35003-50M>	3.5	1 3
95001-35xxx-3x	95001-35001-60M <95001-35003-60M>	3.5	1 3
95001-35xxx-4x	95001-35001-60M <95001-35003-60M>	3.5	1 3
95001-35xxx-5x	95001-35001-50M <95001-35003-50M>	3.5	1 3
95001-35xxx-6x	95001-35001-60M <95001-35003-60M>	3.5	1 3
95001-45xxx-2x	95001-45001-50M <95001-45003-50M>	4.5	1 3
95001-45xxx-3x	95001-45001-60M <95001-45003-60M> <95001-45008-60M>	4.5	1 3 8
95001-45xxx-4x	95001-45001-60M <95001-45003-60M> <95001-45008-60M>	4.5	1 3 8
95001-45xxx-5x	95001-45001-50M <95001-45003-50M>	4.5	1 3
95001-45xxx-6x	95001-45001-60M <95001-45003-60M> <95001-45008-60M>	4.5	1 3 8
95001-55xxx-2x	95001-55001-50M <95001-55003-50M> <95001-55008-50M>	5.5	1 3 8

フューエルホース／チューブ

標準部品番号	バルク部品番号	バルク部品	
		内径 (mm)	長さ (m)
95001-55xxx-3x	95001-55001-60M <95001-55003-60M> <95001-55008-60M>	5.5	1 3 8
95001-55xxx-4x	95001-55001-60M <95001-55003-60M> <95001-55008-60M>	5.5	1 3 8
95001-55xxx-5x	95001-55001-50M <95001-55003-50M> <95001-55008-50M>	5.5	1 3 8
95001-55xxx-6x	95001-55001-60M <95001-55003-60M> <95001-55008-60M>	5.5	1 3 8
95001-75xxx-2x	95001-75001-50M <95001-75003-50M>	7.5	1 3
95001-75xxx-3x	95001-75001-60M <95001-75008-60M>	7.5	1 3 8
95001-75xxx-4x	95001-75001-60M <95001-75003-60M> <95001-75008-60M>	7.5	1 3 8
95001-75xxx-5x	95001-75001-50M <95001-75003-50M>	7.5	1 3
95001-75xxx-6x	95001-75001-60M <95001-75003-60M> <95001-75008-60M>	7.5	1 3 8
95001-80xxx-2x	95001-80001-50M	8.0	1
95001-80xxx-3x	95001-80001-60M	8.0	1
95001-80xxx-4x	95001-80001-60M	8.0	1
95001-80xxx-5x	95001-80001-50M	8.0	1
95001-80xxx-6x	95001-80001-60M	8.0	1

www.impex-jp.com

ビニールチューブ				
標準部品番号	バルク部品番号	バルク部品		
		内径 (mm)	外径 (mm)	長さ (m)
95003-01xxx-3x	95003-01001-60M <95003-01003-60M>	2.9	6.8	1 3
95003-01xxx-60	95003-01001-60M <95003-01003-60M>	2.9	6.8	1 3
95003-03xxx-3x	95003-03001-60M <95003-03003-60M>	3.0	6.0	1 3
95003-03xxx-60	95003-03001-60M <95003-03003-60M>	3.0	6.0	1 3
95003-05xxx-3x	95003-05001-60M <95003-05003-60M> <95003-05008-60M>	3.5	6.5	1 3 8
95003-05xxx-60	95003-05001-60M <95003-05003-60M> <95003-05008-60M>	3.5	6.5	1 3 8
95003-07xxx-1x	95003-07001-10M <95003-07003-10M> <95003-07008-10M>	4.0	7.0	1 3 8
95003-07xxx-20	95003-07001-10M <95003-07003-10M> <95003-07008-10M>	4.0	7.0	1 3 8
95003-07xxx-3x	95003-07001-60M <95003-07003-60M> <95003-07008-60M>	4.0	7.0	1 3 8
95003-07xxx-60	95003-07001-60M <95003-07003-60M> <95003-07008-60M>	4.0	7.0	1 3 8
95003-07xxx-7x	95003-07001-70M <95003-07003-70M> <95003-07008-70M>	4.0	7.0	1 3 8
95003-08xxx-1x	95003-08001-10M <95003-08003-10M> <95003-08008-10M>	4.5	6.5	1 3 8
95003-09xxx-3x	95003-09001-60M <95003-09003-60M>	4.5	8.0	1 3
95003-09xxx-60	95003-09001-60M <95003-09003-60M>	4.5	8.0	1 3
95003-10xxx-1x	95003-10001-10M <95003-10003-10M>	5.0	8.0	1 3
95003-10xxx-20	95003-10001-10M <95003-10003-10M>	5.0	8.0	1 3
95003-10xxx-3x	95003-10001-60M <95003-10003-60M>	5.0	8.0	1 3
95003-10xxx-60	95003-10001-60M <95003-10003-60M>	5.0	8.0	1 3
95003-11xxx-3x	95003-11001-60M <95003-11003-60M> <95003-11008-60M>	5.0	9.0	1 3 8
95003-11xxx-60	95003-11001-60M <5003-11003-60M> <95003-11008-60M>	5.0	9.0	1 3 8
95003-12xxx-1x	95003-12001-10M <95003-12003-10M> <95003-12008-10M>	5.0	7.0	1 3 8
95003-12xxx-20	95003-12001-10M <95003-12003-10M> <95003-12008-10M>	5.0	7.0	1 3 8

ビニールチューブ				
標準部品番号	バルク部品番号	バルク部品		
		内径 (mm)	外径 (mm)	長さ (m)
95003-14xxx-1x	95003-14001-10M <95003-14003-10M>	6.0	9.0	1 3
95003-14xxx-3x	95003-14001-60M <95003-14003-60M>	6.0	9.0	1 3
95003-14xxx-20	95003-14001-10M <95003-14003-10M>	6.0	9.0	1 3
95003-17xxx-1x	95003-17001-10M <95003-17003-10M>	7.0	9.0	1 3
95003-19xxx-1x	95003-19001-10M <95003-19003-10M> <95003-19008-10M>	7.0	11.0	1 3 8
95003-19xxx-20	95003-19001-10M <95003-19003-10M> <95003-19008-10M>	7.0	11.0	1 3 8
95003-19xxx-3x	95003-19001-60M <95003-19003-60M> <95003-19008-60M>	7.0	11.0	1 3 8
95003-19xxx-60	95003-19001-60M <95003-19003-60M> <95003-19008-60M>	7.0	11.0	1 3 8
95003-40xxx-20	95003-40001-10M <95003-40003-10M>	12.0	16.0	1 3
95003-21xxx-1x	95003-21001-10M <95003-21003-10M>	8.0	9.0	1 3
95003-21xxx-20	95003-21001-10M <95003-21003-10M>	8.0	9.0	1 3
95003-23xxx-1x	95003-23001-10M <95003-23003-10M>	8.0	12.0	1 3
95003-23xxx-20	95003-23001-10M <95003-23003-10M>	8.0	12.0	1 3
95003-23xxx-3x	95003-23001-60M <95003-23003-60M> <95003-23008-60M>	8.0	12.0	1 3 8
95003-23xxx-60	95003-23001-60M <95003-23003-60M> <95003-23008-60M>	8.0	12.0	1 3 8
95003-25xxx-1x	95003-25001-10M <95003-25003-10M>	9.0	11.0	1 3
95003-25xxx-20	95003-25001-10M <95003-25003-10M>	9.0	11.0	1 3
95003-25xxx-3x	95003-25001-60M <95003-25003-60M>	9.0	11.0	1 3
95003-25xxx-7x	95003-25001-70M <95003-25003-70M>	9.0	11.0	1 3
95003-27xxx-1x	95003-27001-10M <95003-27003-10M>	9.0	13.0	1 3
95003-27xxx-20	95003-27001-10M <95003-27003-10M>	9.0	13.0	1 3
95003-27xxx-3x	95003-27001-60M <95003-27003-60M>	9.0	13.0	1 3
95003-27xxx-60	95003-27001-60M <95003-27003-60M>	9.0	13.0	1 3
95003-33xxx-1x	95003-33001-10M <95003-33003-10M>	10.0	14.0	1 3

ビニールチューブ				
標準部品番号	バルク部品番号	バルク部品		
		内径 (mm)	外径 (mm)	長さ (m)
95003-33xxx-20	95003-33001-10M <95003-33003-10M>	10.0	14.0	1 3
95003-36xxx-1x	95003-36001-10M <95003-36003-10M> <95003-36008-10M>	11.0	13.0	1 3 8
95003-36xxx-20	95003-36001-10M <95003-36003-10M> <95003-36008-10M>	11.0	13.0	1 3 8
95003-37xxx-3x	95003-37001-60M <95003-37003-60M>	11.0	15.0	1 3
95003-37xxx-60	95003-37001-60M <95003-37003-60M>	11.0	15.0	1 3
95003-38xxx-1x	95003-38001-10M <95003-38003-10M>	12.0	13.0	1 3
95003-38xxx-20	95003-38001-10M <95003-38003-10M>	12.0	13.0	1 3
95003-39xxx-1x	95003-39001-10M <95003-39003-10M>	12.0	14.0	1 3
95003-39xxx-20	95003-39001-10M <95003-39003-10M>	12.0	14.0	1 3
95003-40xxx-3x	95003-40001-60M <95003-40003-60M>	12.0	16.0	1 3
95003-40xxx-60	95003-40001-60M <95003-40003-60M>	12.0	16.0	1 3
95003-43xxx-1x	95003-43001-10M <95003-43003-10M> <95003-43008-10M>	13.0	15.0	1 3 8
95003-43xxx-20	95003-43001-10M <95003-43003-10M> <95003-43008-10M>	13.0	15.0	1 3 8
95003-45xxx-1x	95003-45001-10M <95003-45003-10M> <95003-45008-10M>	14.0	18.0	1 3 8
95003-45xxx-20	95003-45001-10M <95003-45003-10M> <95003-45008-10M>	14.0	18.0	1 3 8
95003-50xxx-1x	95003-50001-10M <95003-50003-10M>	16.0	19.0	1 3
95003-50xxx-20	95003-50001-10M <95003-50003-10M>	16.0	19.0	1 3
95003-50xxx-3x	95003-50001-60M <95003-50003-60M>	16.0	19.0	1 3
95003-55xxx-1x	95003-55001-10M <95003-55003-10M>	17.5	20.5	1 3
95003-55xxx-20	95003-55001-10M <95003-55003-10M>	17.5	20.5	1 3
95003-60xxx-1x	95003-60001-10M <95003-60003-10M>	22.0	27.0	1 3
95003-60xxx-20	95003-60001-10M <95003-60003-10M>	22.0	27.0	1 3
95003-60xxx-3x	95003-60001-60M <95003-60003-60M>	22.0	27.0	1 3
95003-60xxx-60	95003-60001-60M <95003-60003-60M>	22.0	27.0	1 3

www.index-jp.com

一般用チューブ			
標準部品番号	バルク部品番号	バルク部品	
		内径 (mm)	長さ (m)
95005-11xxx-3x	95005-11001-30M	11.0	1
95005-11xxx-5x	95005-11001-50M	11.0	1
95005-12xxx-1x	95005-12001-10M <95005-12003-10M>	12.0	1 3
95005-12xxx-2x	95005-12001-20M	12.0	1
95005-12xxx-3x	95005-12001-30M	12.0	1
95005-12xxx-5x	95005-12001-50M	12.0	1
95005-14xxx-1x	95005-14001-10M	14.0	1
95005-14xxx-2x	95005-14001-20M <95005-14003-20M>	14.0	1 3
95005-14xxx-3x	95005-14001-30M	14.0	1
95005-14xxx-5x	95005-14001-50M	14.0	1
95005-17xxx-1x	95005-17001-10M	17.0	1
95005-17xxx-2x	95005-17001-20M	17.0	1
95005-17xxx-3x	95005-17001-30M	17.0	1
95005-17xxx-5x	95005-17001-50M	17.0	1
95005-30xxx-3x	95005-30001-30M	3.0	1
95005-30xxx-5x	95005-30001-50M	3.0	1
95005-35xxx-1x	95005-35001-10M <95005-35003-10M> <95005-35008-10M>	3.5	1 3 8
95005-35xxx-2x	95005-35001-20M	3.5	1
95005-35xxx-3x	95005-35001-30M	3.5	1
95005-35xxx-4x	95005-35001-10M <95005-35003-10M> <95005-35008-10M>	3.5	1 3 8
95005-35xxx-5x	95005-35001-50M	3.5	1
95005-45xxx-1x	95005-45001-10M <95005-45003-10M> <95005-45008-10M>	4.5	1 3 8
95005-45xxx-2x	95005-45001-20M	4.5	1
95005-45xxx-3x	95005-45001-30M	4.5	1

一般用チューブ			
標準部品番号	バルク部品番号	バルク部品	
		内径 (mm)	長さ (m)
95005-45xxx-4x	95005-45001-10M <95005-45003-10M> <95005-45008-10M>	4.5	1 3 8
95005-45xxx-5x	95005-45001-50M	4.5	1
95005-50xxx-3x	95005-50001-30M <95005-50003-30M>	5.0	1 3
95005-50xxx-5x	95005-50001-50M	5.0	1
95005-55xxx-1x	95005-55001-10M <95005-55003-10M> <95005-55008-10M>	5.3	1 3 8
95005-55xxx-2x	95005-55001-20M <95005-55003-20M>	5.3	1 3
95005-55xxx-4x	95005-55001-10M <95005-55003-10M> <95005-55008-10M>	5.3	1 3 8
95005-65xxx-1x	95005-65001-10M <95005-65003-10M>	6.5	1 3
95005-65xxx-2x	95005-65001-20M	6.5	1
95005-70xxx-3x	95005-70001-30M <95005-70003-30M>	7.0	1 3
95005-70xxx-5x	95005-70001-50M	7.0	1
95005-75xxx-1x	95005-75001-10M <95005-75003-10M>	7.3	1 3
95005-75xxx-2x	95005-75001-20M	7.3	1
95005-80xxx-1x	95005-80001-10M <95005-80003-10M>	8.0	1 3
95005-80xxx-2x	95005-80001-20M	8.0	1

＊注）Xは数字、英字を省略表示したものです。

◎ **注意: フューエルホース／チューブと一般用チューブ、及びビニールチューブを間違えて使用すると危険が生じます。**
フューエルホース／チューブ使用箇所に一般用チューブ、及びビニールチューブを使用したり、その逆の使用は絶対しないで、パーツカタログ記載のバルク部品をサービスマニュアル及びバルク部品に同梱されている説明書に従って正しく使用してください。

www.impex-jp.com

●フューエルホース／チューブと一般用チューブ、及びビニールチューブのバルク部品番号の構成について

（例）９５００１－７５００１－５０Ｍ

バルク部品

バルク部品を表します。

マーキングコード（フューエルホース／チューブおよび一般用チューブ）

変更コード（ビニールチューブ）

・ナンバリングマークおよび変更順を示しますがバルク部品では 0 でナンバーなしです。

種類コード

・フューエルホース　2 ：ブレード外部で赤色（内径 3mm のみ）
　　5 ：ブレード内部で黒色

・フューエルチューブ　3 ：赤色（内径 3mm のみ）
　　4 ：灰色＋赤線（内径 3mm のみ）
　　6 ：黒色

・ビニールチューブ　1 ：透明
　　2 ：黒色
　　3 ：うす赤色
　　6 ：うす赤色
　　7 ：うす黒色

・一般用チューブ　1 ：灰色
　　2 ：灰色
　　3 ：黒色
　　5 ：黒色

長さ

001：1 m（標準）
003：3 m
008：8 m
未設定のものもあります。

内径コード（フューエルホース／チューブおよび一般用チューブ）

30：3.0 mm
35：3.5 mm
45：4.5 mm
50：5.0 mm
55：5.3 mm 5.5 mm
65：6.5 mm
70：7.0 mm
75：7.3 mm 7.5 mm
80：8.0 mm
11：11 mm
91：12 mm（外径 15 mm）
92：12 mm（外径 16 mm）
12：12 mm（外径 17 mm）
14：14 mm
17：17 mm

内外径コード（ビニールチューブ）

01：内径 2.9　外径 6.8 mm
03：内径 3　外径 6 mm
05：内径 3.5　外径 6.5 mm
07：内径 4　外径 7 mm
08：内径 4.5　外径 6.5 mm
09：内径 4.5　外径 8 mm
12：内径 5　外径 7 mm
10：内径 5　外径 8 mm
11：内径 5　外径 9 mm
14：内径 6　外径 9 mm
17：内径 7　外径 9 mm
19：内径 7　外径 11 mm
21：内径 8　外径 9 mm
23：内径 8　外径 12 mm
25：内径 9　外径 11 mm
27：内径 9　外径 13 mm
33：内径 10　外径 14 mm
36：内径 11　外径 13 mm
37：内径 11　外径 15 mm
38：内径 12　外径 13 mm
39：内径 12　外径 14 mm
40：内径 12　外径 16 mm
43：内径 13　外径 15 mm
45：内径 14　外径 18 mm
50：内径 16　外径 19 mm
55：内径 17.5　外径 20.5 mm
60：内径 22　外径 27 mm

ホース／チューブのタイプ：

1：フューエルホース／チューブ
3：ビニールチューブ
5：一般用チューブ

www.impex-jp.com

エンジン　グループ

E-1

シリンダーヘッドカバー

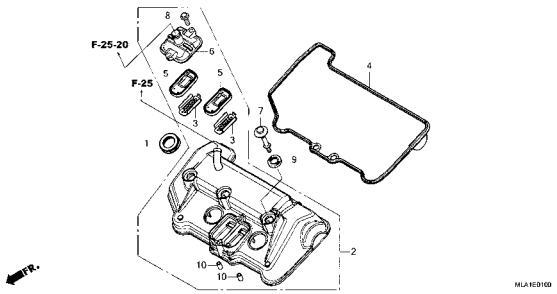

E-2

シリンダーヘッド

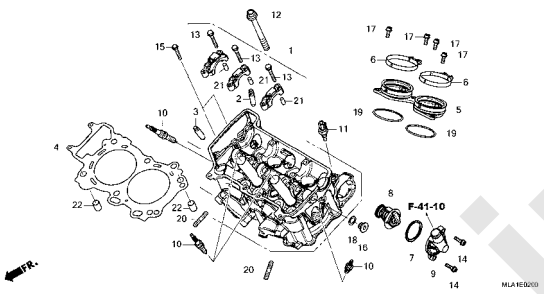

E-3

カムシャフト/バルブ

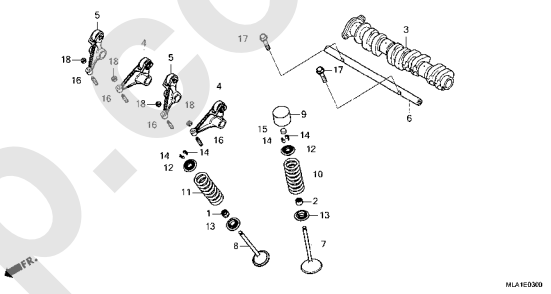

E-4

カムチェン/テンショナー

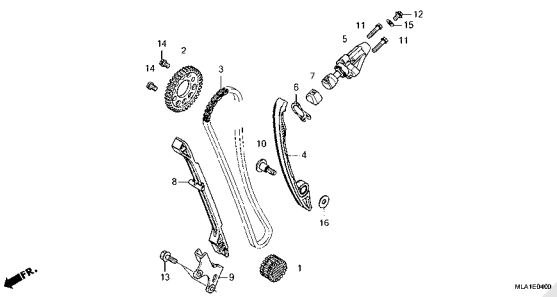

E-6

R.クランクケースカバー(CMX1100A)

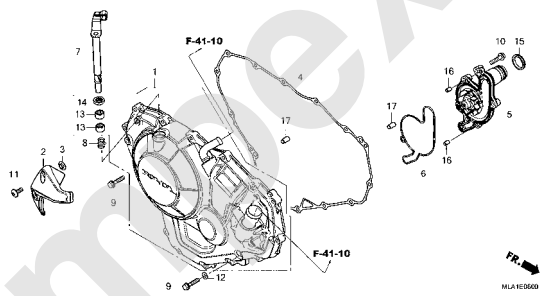

E-6-10

R.クランクケースカバー(CMX1100D)

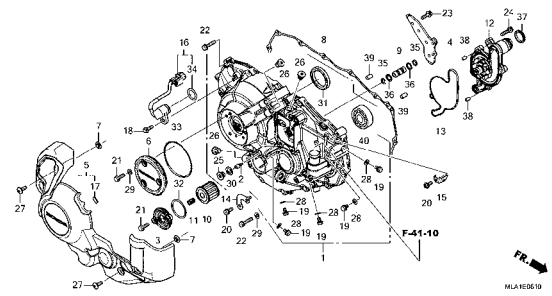

E-8

クラッチ(CMX1100A)

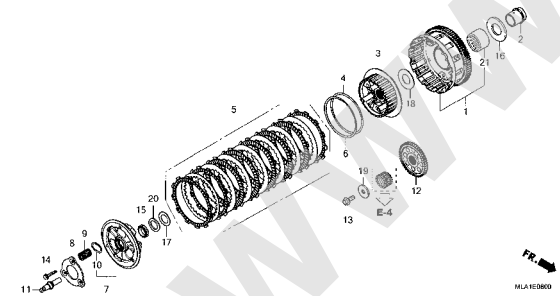

E-8-10

クラッチ(CMX1100D)

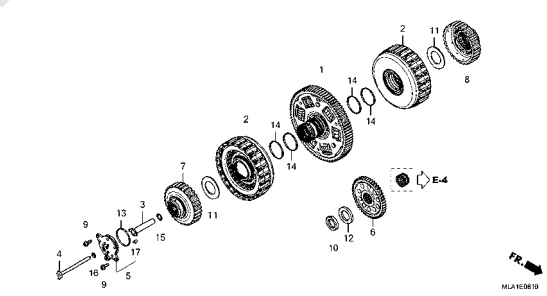

E-8-20

リニアソレノイド

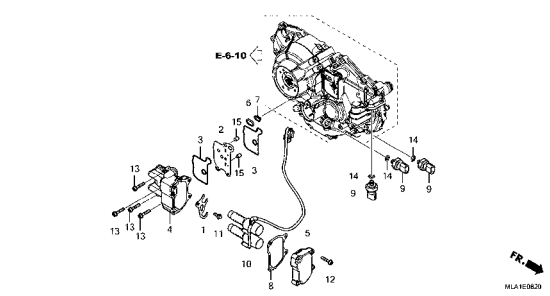

www.impex-jp.com

エンジン　グループ

E-9

スターティングクラッチ

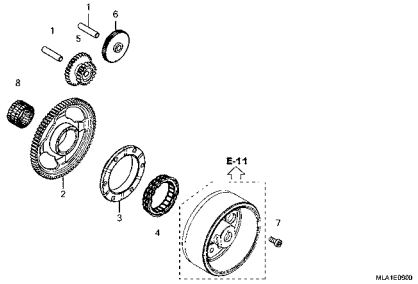

E-10

ジェネレーターカバー

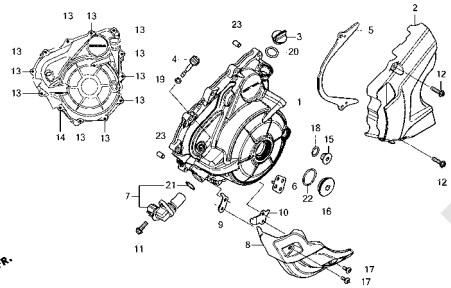

E-11

ジェネレーター

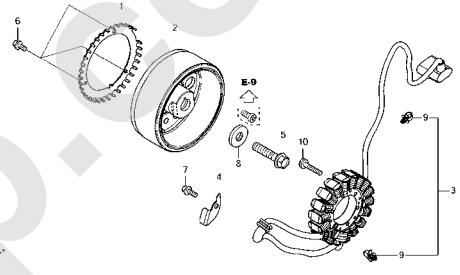

E-13

スターターモーター

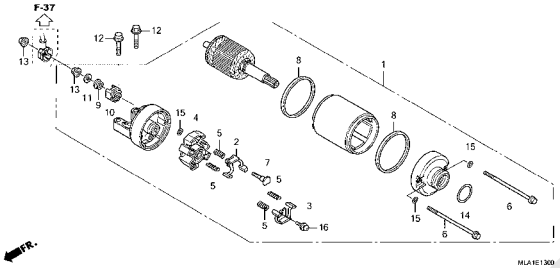

E-14

オイルパン/オイルポンプ

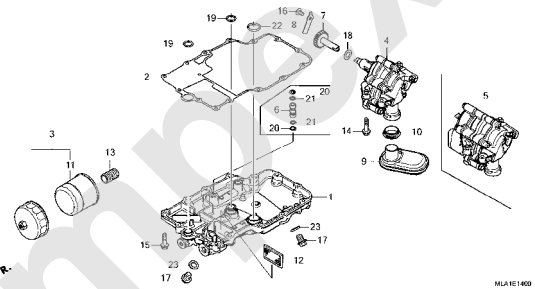

E-15

クランクケース

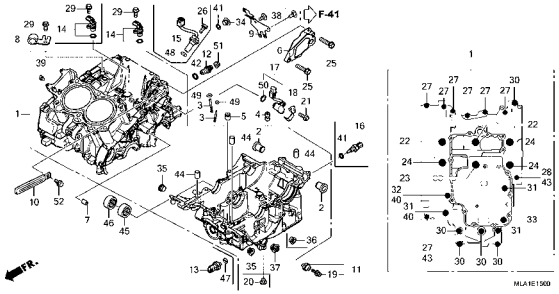

E-16

クランクシャフト/ピストン

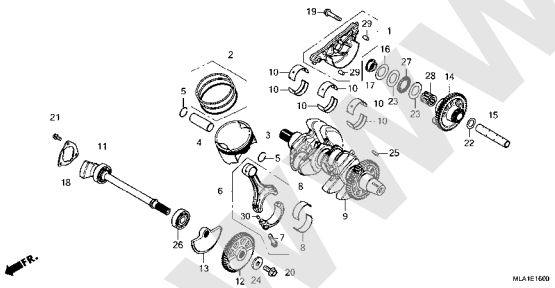

E-17

トランスミッション(CMX1100A)

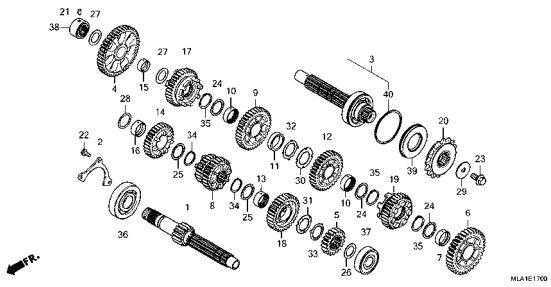

E-17-10

トランスミッション(メインシャフト)(CMX1100D)

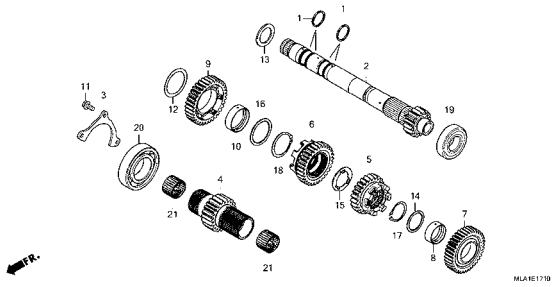

www.impex-jp.com

エンジン　グループ

E-17-20

トランスミッション(カウンターシャフト)(CMX1100D)

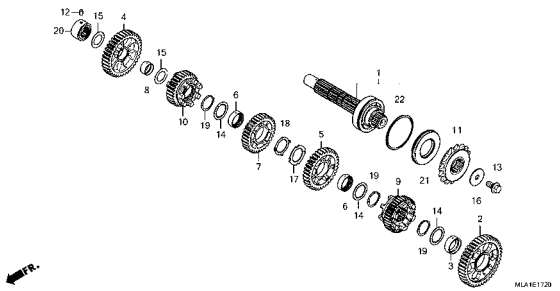

E-19

ギヤーシフトドラム(CMX1100A)

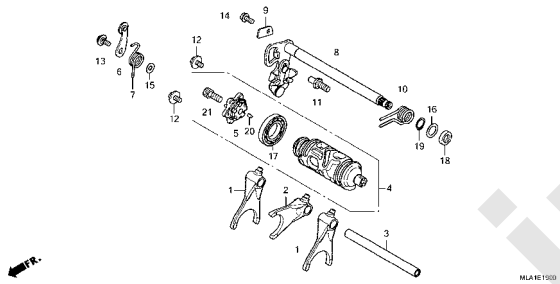

E-19-1

ギヤーシフトドラム(CMX1100D)

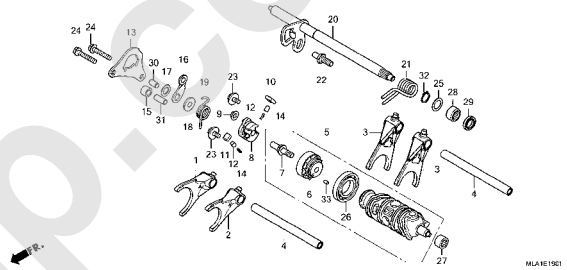

E-19-10

リダクションギヤー

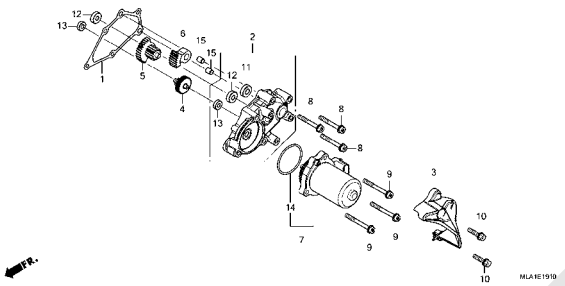

E-23

スロットルボディ

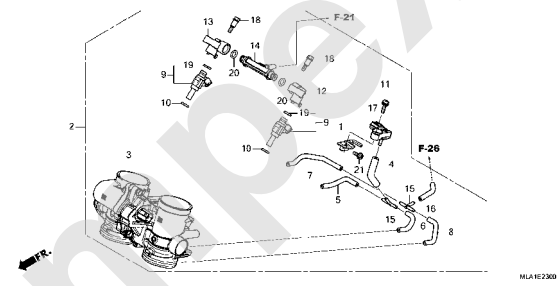

www.impex-jp.com

フレーム　グループ

F-1

ヘッドライト

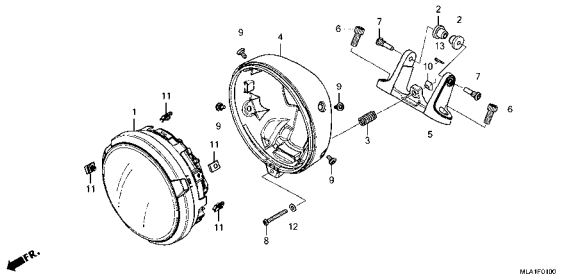

F-2

メーター

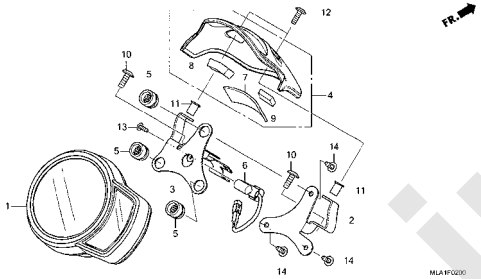

F-4

ハンドルスイッチ/レバー/ケーブル/ミラー(CMX1100A)

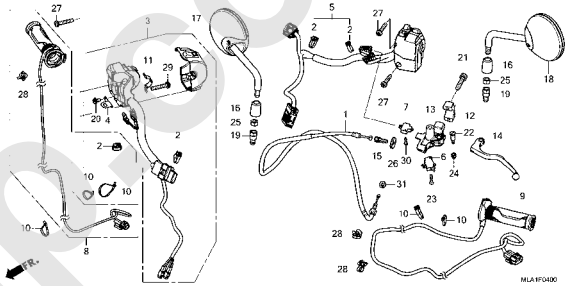

F-4-1

ハンドルスイッチ/ミラー(CMX1100D)

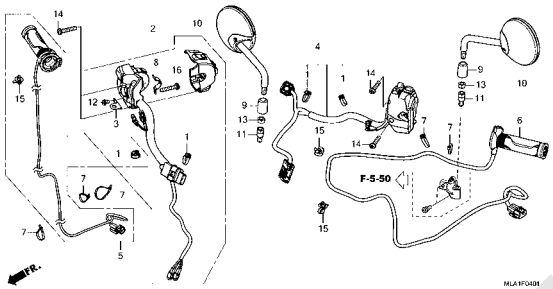

F-5-10

フロントブレーキマスターシリンダー

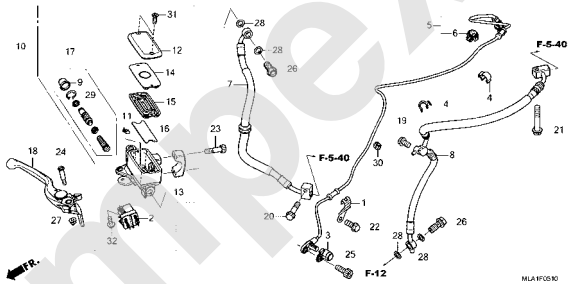

F-5-20

ABSモジュレーター

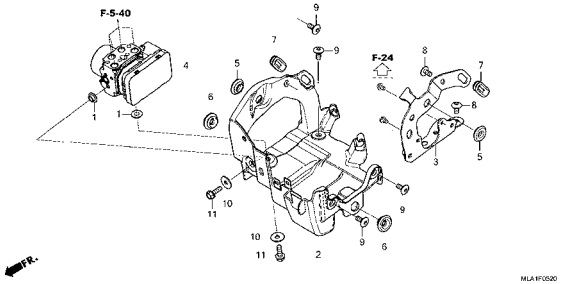

F-5-40

ブレーキパイプ

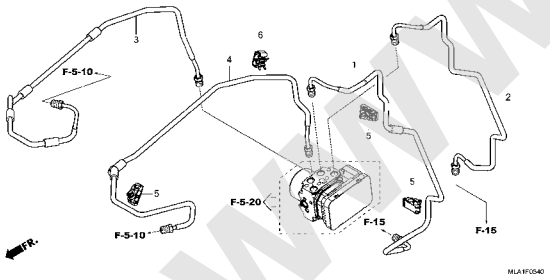

F-5-50

パーキングブレーキレバー

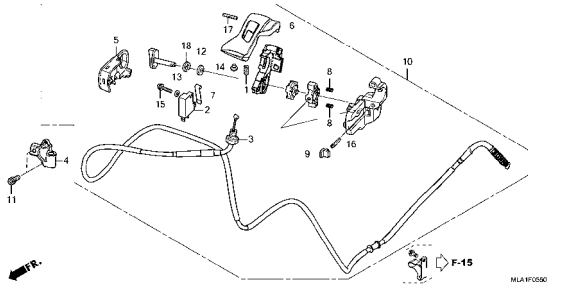

F-7

ハンドルパイプ/トップブリッジ

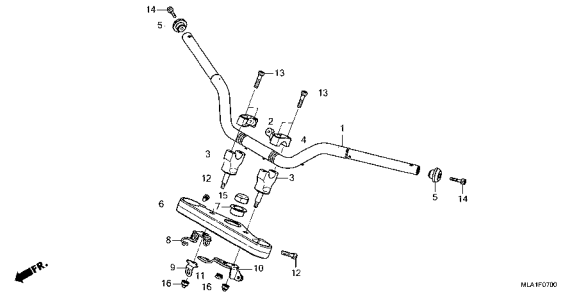

3

www.impex-jp.com

フレーム　グループ

F-9

ステアリングステム

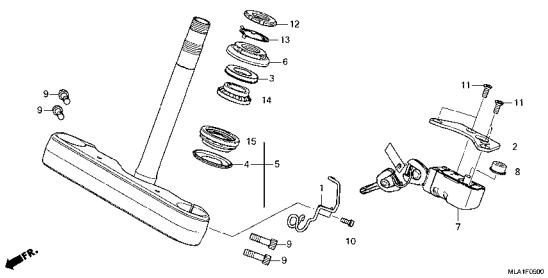

F-10

フロントフェンダー

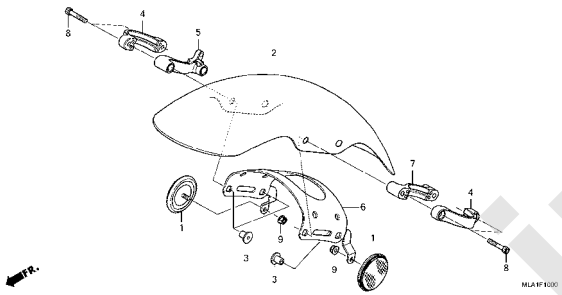

F-11

フロントフォーク

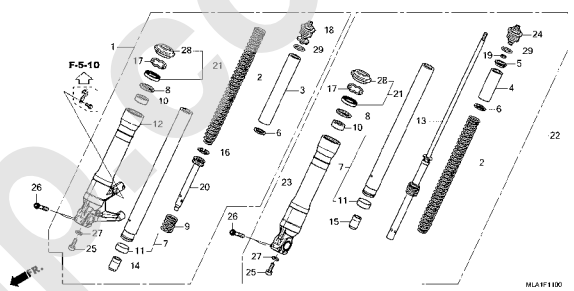

F-12

フロントブレーキキャリパー

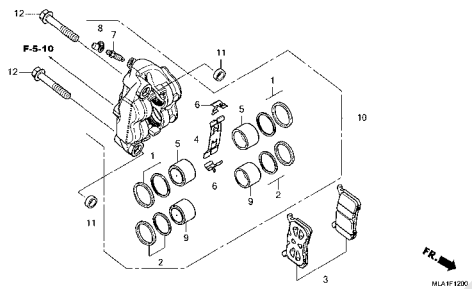

F-14-40

フロントホイール

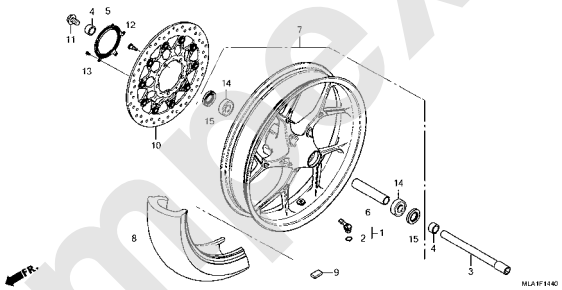

F-15

リヤーブレーキマスターシリンダー

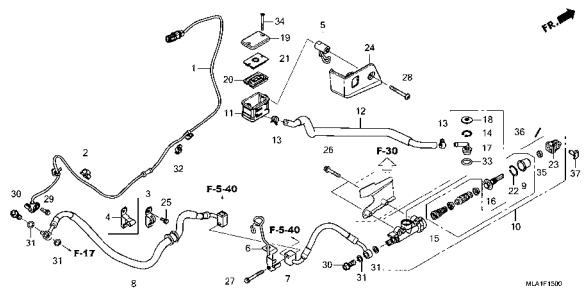

F-17

リヤーブレーキキャリパー

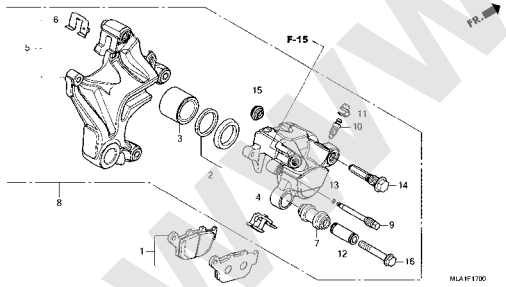

F-17-10

パーキングブレーキキャリパー

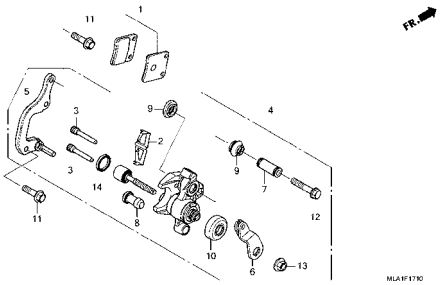

F-19-40

リヤーホイール

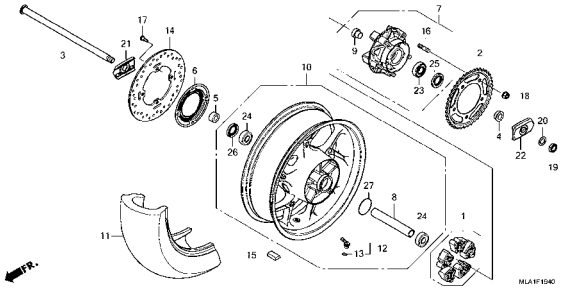

www.impex-jp.com

フレーム　グループ

F-21

フューエルタンク/フューエルポンプ

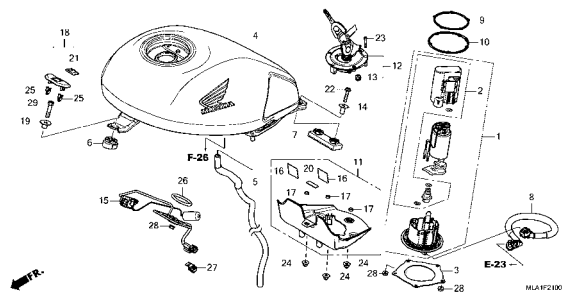

F-23

シート

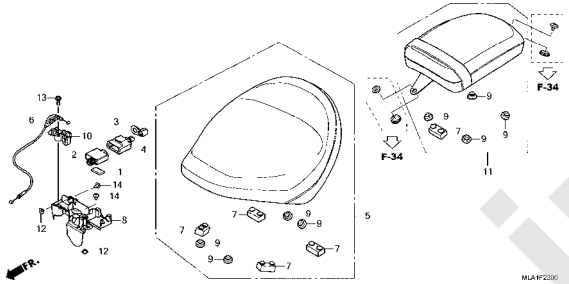

F-24

サイドカバー/コンビネーションスイッチ

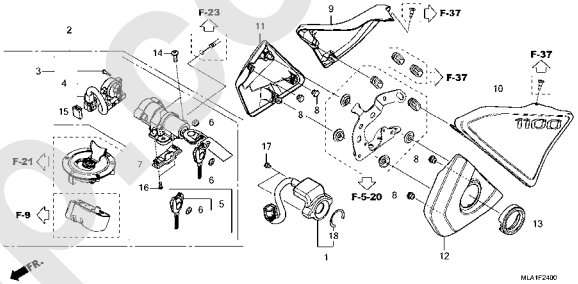

F-25

エアークリーナー

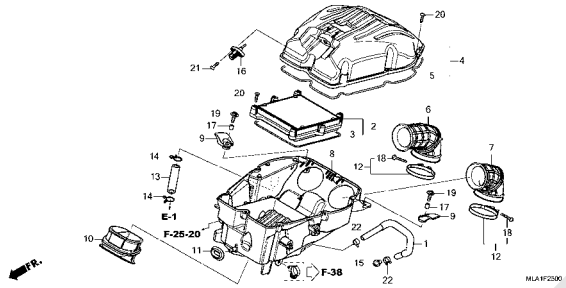

F-25-10

エアークリーナーサイドカバー

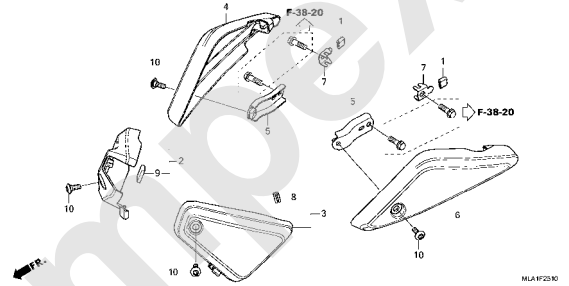

F-25-20

エアーインジェクションソレノイドバルブ

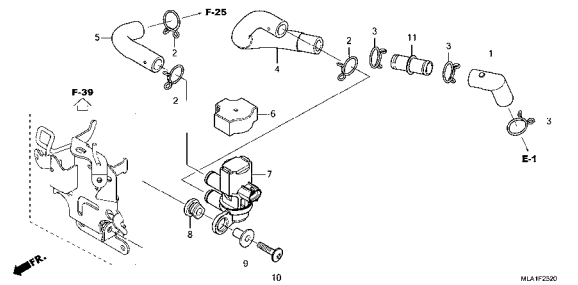

F-26

キャニスター

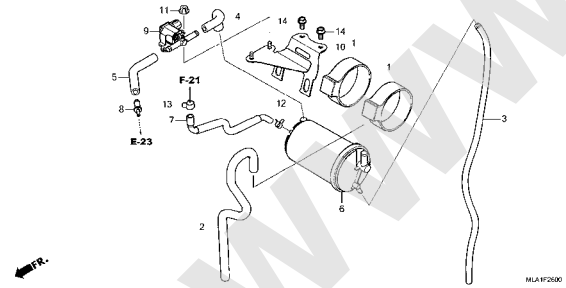

F-27

エキゾーストマフラー

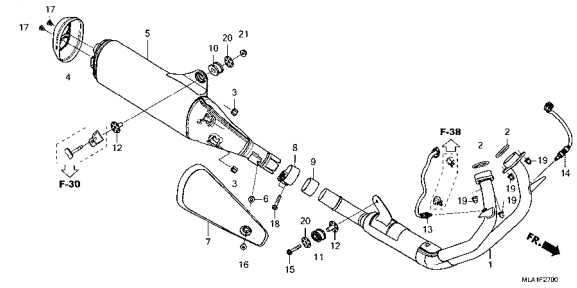

F-29

ペダル

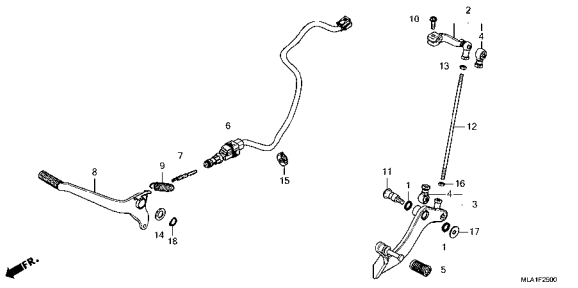

www.impex-jp.com

フレーム　グループ

F-30

ステップ

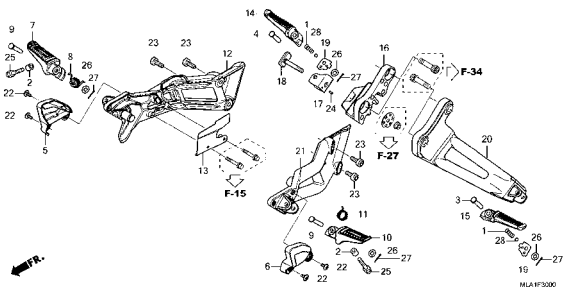

F-31

サイドスタンド

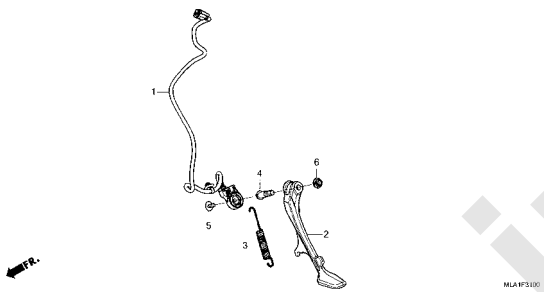

F-32

スウィングアーム

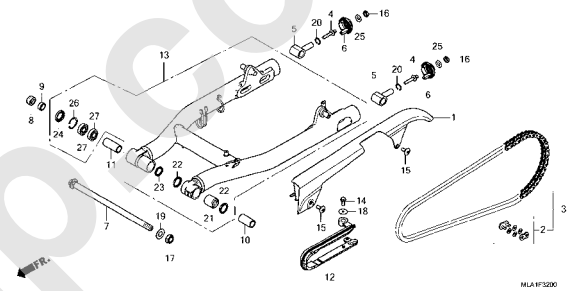

F-33

リヤークッション

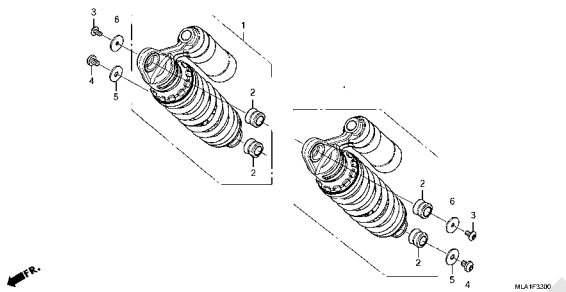

F-34

リヤーフェンダー

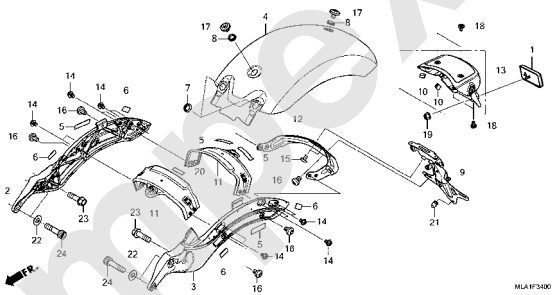

F-35

ウインカー

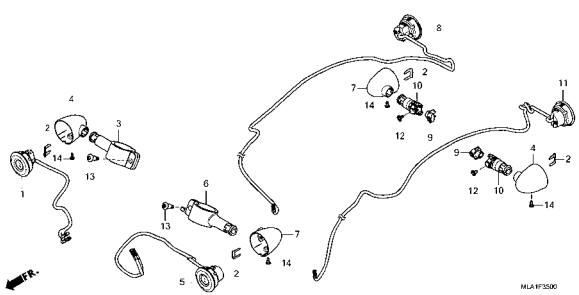

F-36

テールライト/ライセンスライト

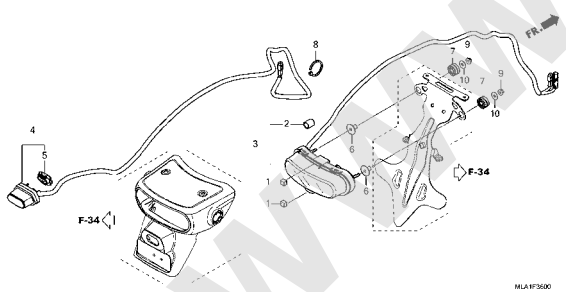

F-37

バッテリー/ユーティリティーボックス

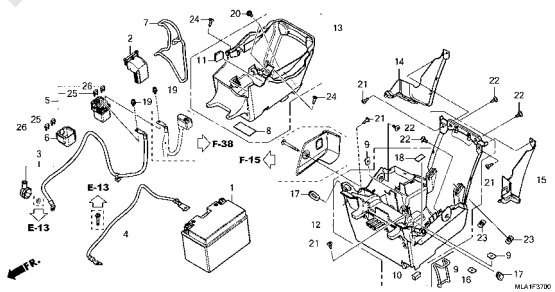

F-38

ワイヤーハーネス

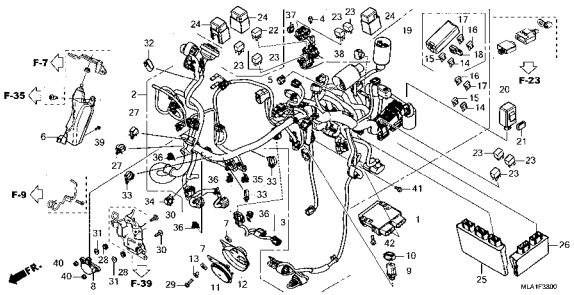

www.imotex-jp.com

フレーム　グループ

F-38-10

ETCユニット

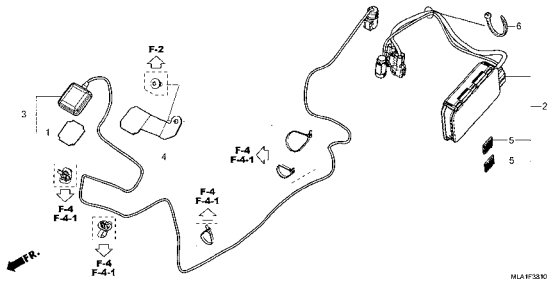

F-38-20

イグニッションコイル

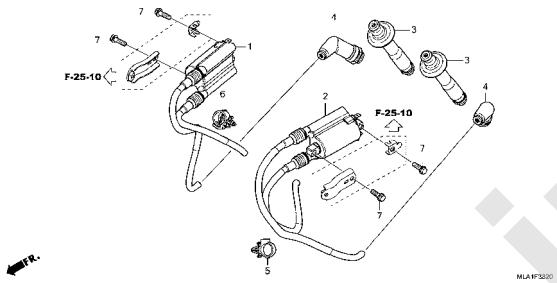

F-39

フレームボディ

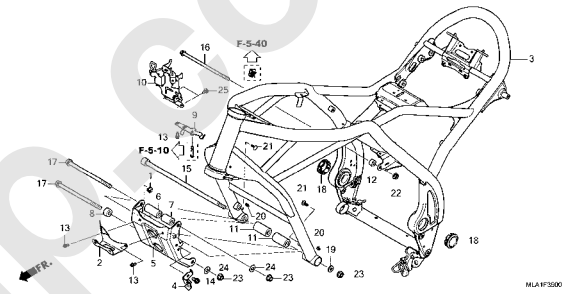

F-41

ラジエター/リザーブタンク

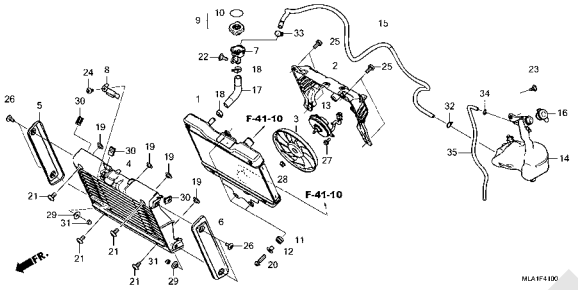

F-41-10

ラジエターホース/ウォーターパイプ

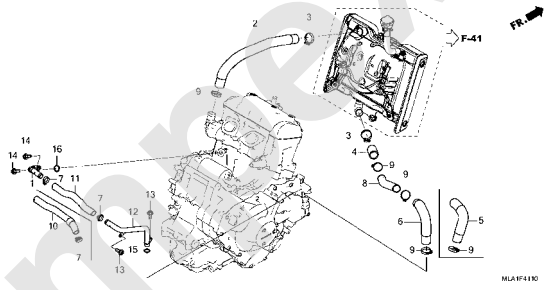

F-48

ツール

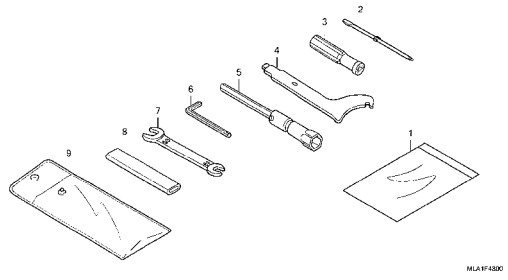

F-49

コーションラベル

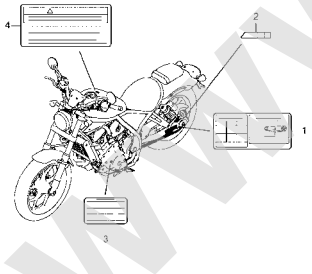

F-50

マーク/ストライプ

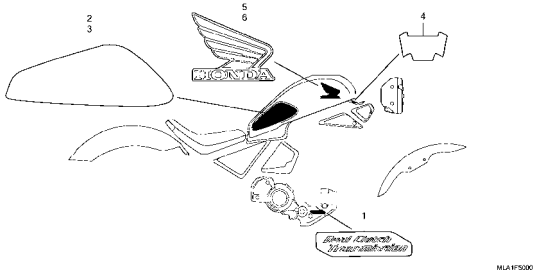

3

www.impex-jp.com

E-1 シリンダーヘッドカバー

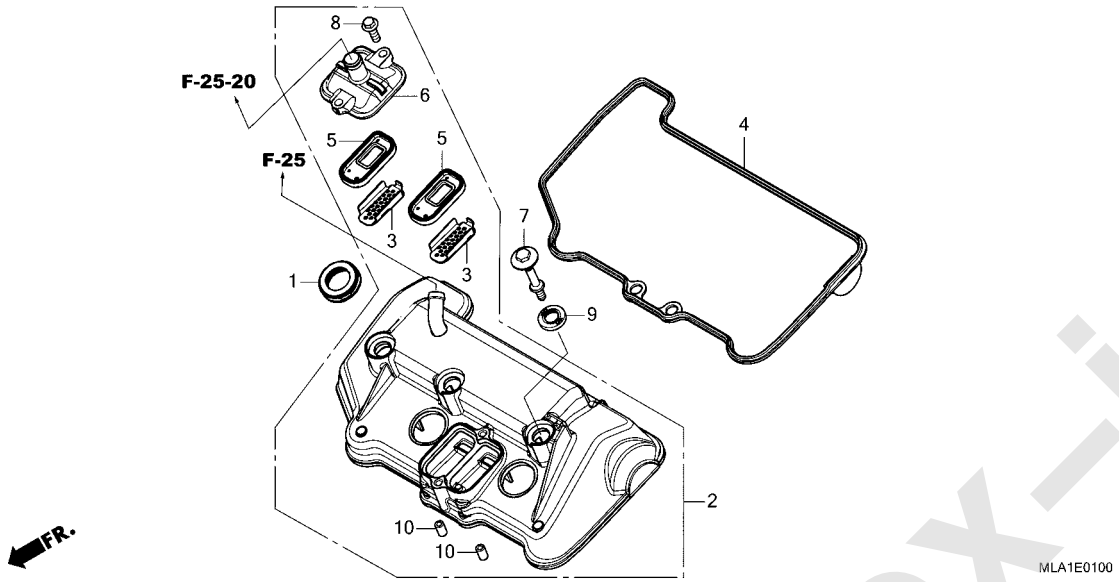

見出番号	部品番号	部品名	使用個数 CMX 1100A M	1100D M	適用号機 初号機	終号機	タイプ
1	12229-HL4-000	ｼｰﾙ,ﾌﾟﾗｸﾞﾁｭｰﾌﾞ ･････････	2	2			
2	12300-MLA-A00	ｶﾊﾞｰASSY.,ｼﾘﾝﾀﾞｰﾍｯﾄﾞ ････	1	1			
3	12341-MAT-750	ﾌﾟﾚｰﾄ,ﾎﾟｰﾄ(AI) ･････････	2	2			
4	12391-HL4-000	ｶﾞｽｹｯﾄ,ﾍｯﾄﾞｶﾊﾞｰ ･････････	1	1			
5	18601-KEA-741	ﾊﾞﾙﾌﾞCOMP.,ﾘｰﾄﾞ(ｱﾗｲ) ････	2	2			
6	18612-MJP-G50	ｶﾊﾞｰ,ﾘｰﾄﾞﾊﾞﾙﾌﾞ ･････････	1	1			
7	90017-MLA-A00	ﾎﾞﾙﾄ,ﾍｯﾄﾞｶﾊﾞｰ ･････････	3	3			
8	90026-GHB-650	ﾎﾞﾙﾄ,ﾌﾗﾝｼﾞ 6X18 ･････････	2	2			
9	90543-MV9-670	ﾗﾊﾞｰ,ﾏｳﾝﾃｲﾝｸﾞ ･････････	3	3			
10	94301-10160	ﾉｯｸﾋﾟﾝ 10X16 ･････････	2	2			

www.impex-jp.com

E-2 シリンダーヘッド

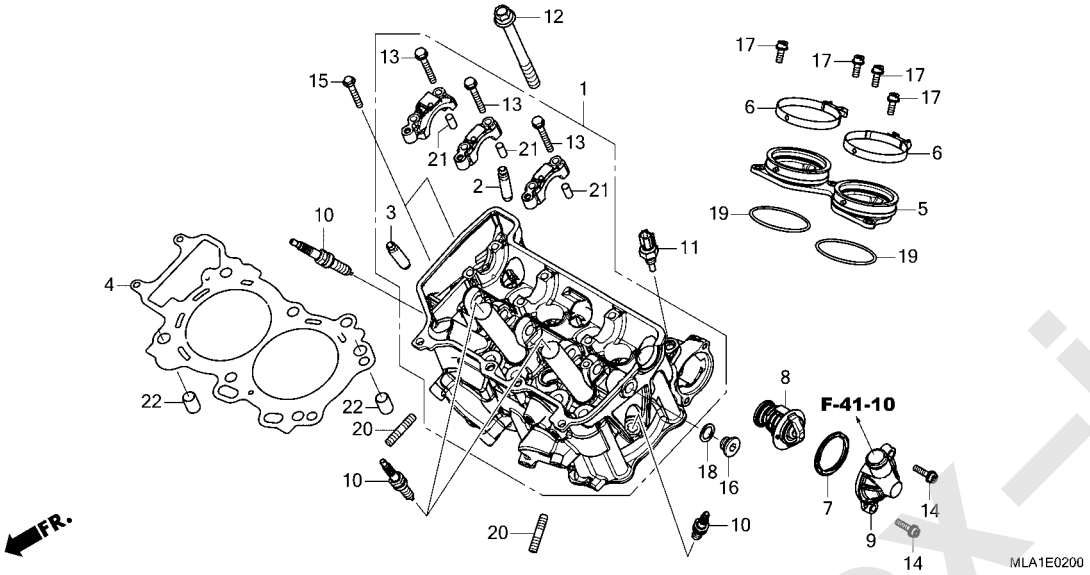

見出番号	部品番号	部品名	使用個数 CMX 1100A M	1100D M	適用号機 初号機	終号機	タイプ
1	12010-MLA-A00	ﾍｯﾄﾞASSY.,ｼﾘﾝﾀﾞｰ・・・・・・・・	1	1			
2	12204-HL4-305	ｶﾞｲﾄﾞ,ｲﾝﾚｯﾄﾊﾞﾙﾌﾞ (ｵｰﾊﾞｰｻｲｽﾞ)	4	4			
3	12205-HL4-305	ｶﾞｲﾄﾞ,ｴｷｿﾞｰｽﾄﾊﾞﾙﾌﾞ (ｵｰﾊﾞｰｻｲｽﾞ)	4	4			
4	12251-MKS-E01	ｶﾞｽｹｯﾄ,ｼﾘﾝﾀﾞｰﾍｯﾄﾞ・・・・・・・	1	1			
5	16210-MKS-E00	ｲﾝｼｭﾚｰﾀｰCOMP.,ｽﾛｯﾄﾙﾎﾞﾃﾞｲ	1	1			
6	16217-MKS-E00	ﾊﾞﾝﾄﾞ,ｲﾝｼｭﾚｰﾀｰ・・・・・・・・・・	2	2			
7	19305-KV3-010	ﾗﾊﾞｰ,ｻｰﾓｽﾀｯﾄ・・・・・・・・・・・・	1	1			
8	19320-MFJ-D01	ｻｰﾓｽﾀｯﾄ・・・・・・・・・・・・・・・・	1	1			
9	19321-MLA-A00	ｶﾊﾞｰ,ｻｰﾓｽﾀｯﾄ・・・・・・・・・・・・	1	1			
10	31909-MJP-G51	ﾌﾟﾗｸﾞ,ｽﾊﾟｰｸ(SILMAR8A9S) (NGK)	4	4			
11	37870-MGS-D31	ｾﾝｻｰASSY.,ｳｵｰﾀｰﾃﾝﾌﾟﾚﾁｬｰ・	1	1			
12	90007-MKS-E00	ﾎﾞﾙﾄﾜｯｼｬｰ 12X123・・・・・・・・	6	6			
13	90017-MA6-000	ﾎﾞﾙﾄ,ﾌﾗﾝｼﾞ 6X45.5・・・・・・・	6	6			
14	90026-GHB-670	ﾎﾞﾙﾄ,ﾌﾗﾝｼﾞ 6X22・・・・・・・・・	2	2			
15	90026-GHB-740	ﾎﾞﾙﾄ,ﾌﾗﾝｼﾞ 6X40・・・・・・・・・	2	2			
16	90032-MJP-G50	ﾎﾞﾙﾄ,ｼｰﾘﾝｸﾞ 14MM・・・・・・・・	1	1			
17	90071-MEL-000	ﾎﾞﾙﾄ,ﾌﾗﾝｼﾞｿｹｯﾄ 6X16・・・・・	4	4			
18	90544-KF0-000	ﾜｯｼｬｰ,ｼｰﾘﾝｸﾞ 14MM・・・・・・・	1	1			
19	91301-MKS-E00	Oﾘﾝｸﾞ 49.3X2.5・・・・・・・・・・	2	2			
20	92900-08025-0B	ﾎﾞﾙﾄ,ｽﾀｯﾄﾞ 8X25・・・・・・・・・	4	4			
21	94301-08200	ﾉｯｸﾋﾟﾝ 8X20・・・・・・・・・・・・・	6	6			
22	94301-14200	ﾉｯｸﾋﾟﾝ 14X20・・・・・・・・・・・・	2	2			

www.impex-jp.com

E-2 シリンダーヘッド

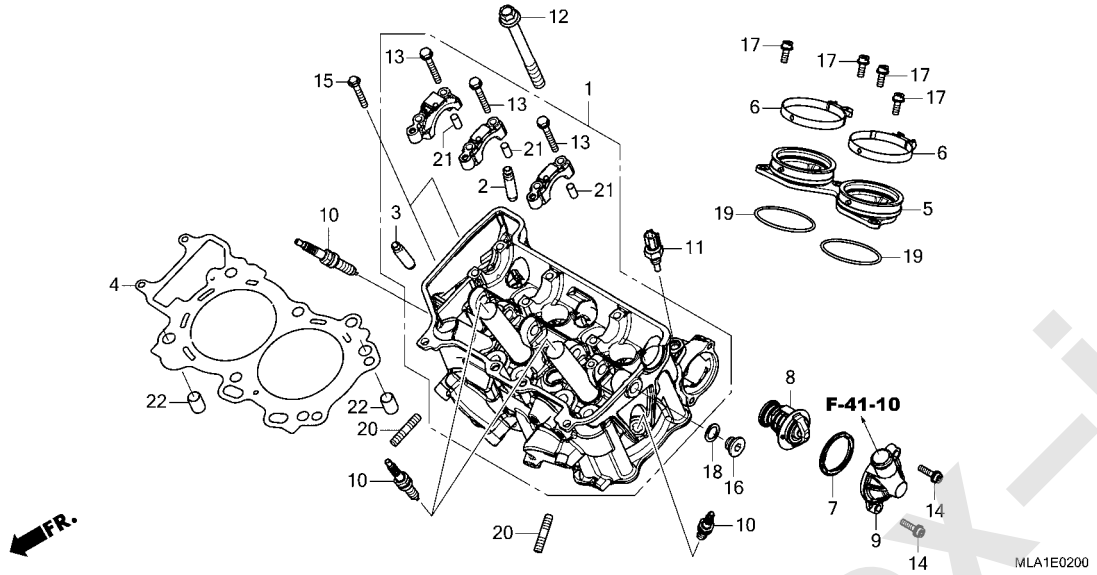

www.impex-jp.com

E-3 カムシャフト / バルブ

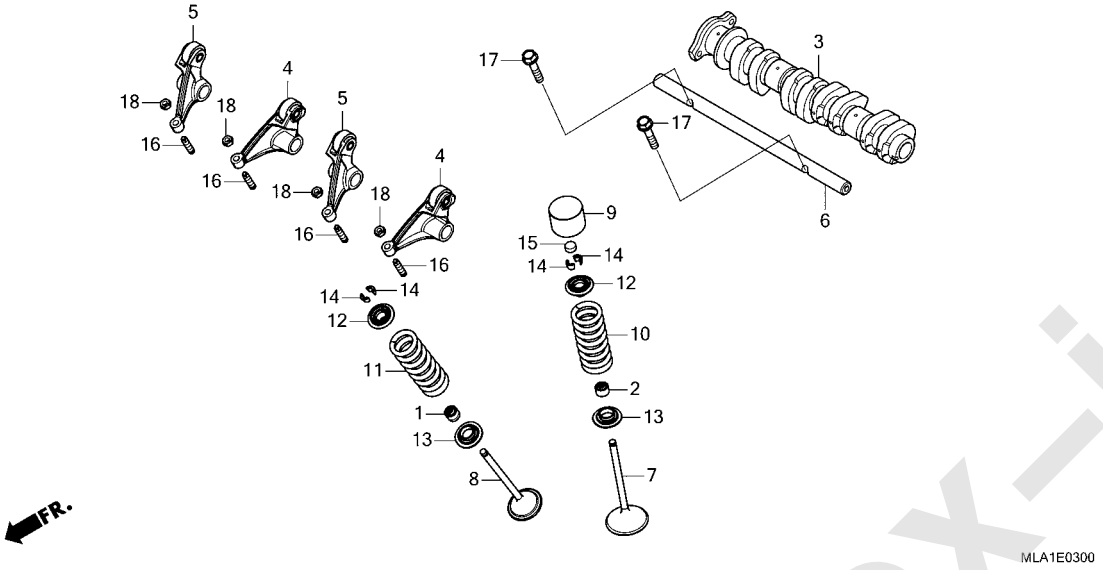

見出番号	部品番号	部品名	使用個数 CMX 1100A M	1100D M	適用号機 初号機	終号機	タイプ
1	12208-413-003	ｼｰﾙ,ﾊﾞﾙﾌﾞｽﾃﾑ(ｱﾗｲ) ･･････	4	4			
2	12208-MEG-003	ｼｰﾙ,ﾊﾞﾙﾌﾞｽﾃﾑ(ｱﾗｲ) ･･････	4	4			
3	14110-MLA-A00	ｶﾑｼｬﾌﾄCOMP. ･････････････	1	1			
4	14410-MKS-E00	ｱｰﾑCOMP.A,ｴｷｿﾞｰｽﾄﾛｯｶｰ ･･･	2	2			
5	14420-MKS-E00	ｱｰﾑCOMP.B,ｴｷｿﾞｰｽﾄﾛｯｶｰ ･･･	2	2			
6	14451-HL4-000	ｼｬﾌﾄ,ﾛｯｶｰｱｰﾑ ･････････････	1	1			
7	14711-HL4-000	ﾊﾞﾙﾌﾞ,ｲﾝﾚｯﾄ ････････････	4	4			
8	14721-MKS-E00	ﾊﾞﾙﾌﾞ,ｴｷｿﾞｰｽﾄ ･････････	4	4			
9	14731-MKS-E00	ﾘﾌﾀｰ,ﾊﾞﾙﾌﾞ ････････････	4	4			
10	14751-MKS-E01	ｽﾌﾟﾘﾝｸﾞ,ｲﾝﾚｯﾄﾊﾞﾙﾌﾞ ･････	4	4			
11	14761-MKS-E01	ｽﾌﾟﾘﾝｸﾞ,ｴｷｿﾞｰｽﾄﾊﾞﾙﾌﾞ ････	4	4			
12	14771-MKS-E00	ﾘﾃｰﾅｰ,ﾊﾞﾙﾌﾞｽﾌﾟﾘﾝｸﾞ ･････	8	8			
13	14775-MKS-E00	ｼｰﾄ,ﾊﾞﾙﾌﾞｽﾌﾟﾘﾝｸﾞ ････････	8	8			
14	14781-HA0-770	ｺｯﾀｰ,ﾊﾞﾙﾌﾞ ････････････	16	16			
15	14901-MBB-000	ｼﾑ,ﾀﾍﾟｯﾄ(1.20) ･････････	4	4			
	14902-MBB-000	ｼﾑ,ﾀﾍﾟｯﾄ(1.225) ････････	4	4			
	14903-MBB-000	ｼﾑ,ﾀﾍﾟｯﾄ(1.250) ････････	4	4			
	14904-MBB-000	ｼﾑ,ﾀﾍﾟｯﾄ(1.275) ････････	4	4			
	14905-MBB-000	ｼﾑ,ﾀﾍﾟｯﾄ(1.30) ･････････	4	4			
	14906-MBB-000	ｼﾑ,ﾀﾍﾟｯﾄ(1.325) ････････	4	4			
	14907-MBB-000	ｼﾑ,ﾀﾍﾟｯﾄ(1.350) ････････	4	4			
	14908-MBB-000	ｼﾑ,ﾀﾍﾟｯﾄ(1.375) ････････	4	4			
	14909-MBB-000	ｼﾑ,ﾀﾍﾟｯﾄ(1.40) ･････････	4	4			
	14910-MBB-000	ｼﾑ,ﾀﾍﾟｯﾄ(1.425) ････････	4	4			
	14911-MBB-000	ｼﾑ,ﾀﾍﾟｯﾄ(1.450) ････････	4	4			
	14912-MBB-000	ｼﾑ,ﾀﾍﾟｯﾄ(1.475) ････････	4	4			
	14913-MBB-000	ｼﾑ,ﾀﾍﾟｯﾄ(1.50) ･････････	4	4			

www.impex-jp.com

E-3 カムシャフト / バルブ

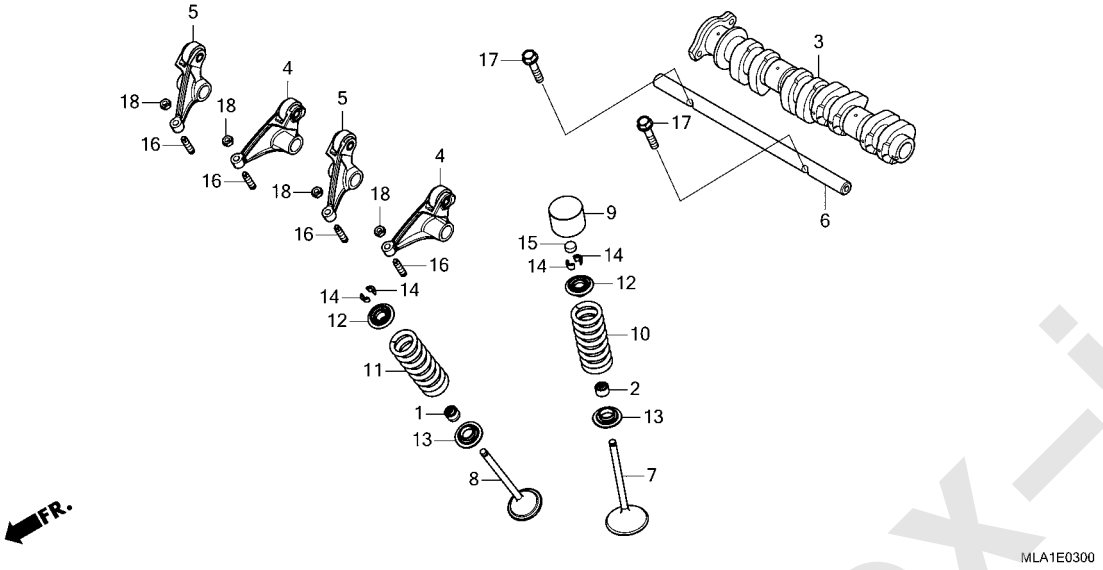

見出番号	部品番号	部品名	使用個数 CMX 1100A M	1100D M	適用号機 初号機	終号機	タイプ
15)	14914-MBB-000	ｼﾑ,ﾀﾍﾟｯﾄ(1.525) ･････････	4	4			
	14915-MBB-000	ｼﾑ,ﾀﾍﾟｯﾄ(1.550) ･････････	4	4			
	14916-MBB-000	ｼﾑ,ﾀﾍﾟｯﾄ(1.575) ･････････	4	4			
	14917-MBB-000	ｼﾑ,ﾀﾍﾟｯﾄ(1.60) ･････････	4	4			
	14918-MBB-000	ｼﾑ,ﾀﾍﾟｯﾄ(1.625) ･････････	4	4			
	14919-MBB-000	ｼﾑ,ﾀﾍﾟｯﾄ(1.650) ･････････	4	4			
	14920-MBB-000	ｼﾑ,ﾀﾍﾟｯﾄ(1.675) ･････････	4	4			
	14921-MBB-000	ｼﾑ,ﾀﾍﾟｯﾄ(1.70) ･････････	4	4			
	14922-MBB-000	ｼﾑ,ﾀﾍﾟｯﾄ(1.725) ･････････	4	4			
	14923-MBB-000	ｼﾑ,ﾀﾍﾟｯﾄ(1.750) ･････････	4	4			
	14924-MBB-000	ｼﾑ,ﾀﾍﾟｯﾄ(1.775) ･････････	4	4			
	14925-MBB-000	ｼﾑ,ﾀﾍﾟｯﾄ(1.80) ･････････	4	4			
	14926-MBB-000	ｼﾑ,ﾀﾍﾟｯﾄ(1.825) ･････････	4	4			
	14927-MBB-000	ｼﾑ,ﾀﾍﾟｯﾄ(1.850) ･････････	4	4			
	14928-MBB-000	ｼﾑ,ﾀﾍﾟｯﾄ(1.875) ･････････	4	4			
	14929-MBB-000	ｼﾑ,ﾀﾍﾟｯﾄ(1.90) ･････････	4	4			
	14930-MBB-000	ｼﾑ,ﾀﾍﾟｯﾄ(1.925) ･････････	4	4			
	14931-MBB-000	ｼﾑ,ﾀﾍﾟｯﾄ(1.950) ･････････	4	4			
	14932-MBB-000	ｼﾑ,ﾀﾍﾟｯﾄ(1.975) ･････････	4	4			
	14933-MBB-000	ｼﾑ,ﾀﾍﾟｯﾄ(2.00) ･････････	4	4			
	14934-MBB-000	ｼﾑ,ﾀﾍﾟｯﾄ(2.025) ･････････	4	4			
	14935-MBB-000	ｼﾑ,ﾀﾍﾟｯﾄ(2.050) ･････････	4	4			
	14936-MBB-000	ｼﾑ,ﾀﾍﾟｯﾄ(2.075) ･････････	4	4			
	14937-MBB-000	ｼﾑ,ﾀﾍﾟｯﾄ(2.10) ･････････	4	4			
	14938-MBB-000	ｼﾑ,ﾀﾍﾟｯﾄ(2.125) ･････････	4	4			
	14939-MBB-000	ｼﾑ,ﾀﾍﾟｯﾄ(2.150) ･････････	4	4			
	14940-MBB-000	ｼﾑ,ﾀﾍﾟｯﾄ(2.175) ･････････	4	4			
	14941-MBB-000	ｼﾑ,ﾀﾍﾟｯﾄ(2.20) ･････････	4	4			
	14942-MBB-000	ｼﾑ,ﾀﾍﾟｯﾄ(2.225) ･････････	4	4			

www.impex-jp.com

E-3 カムシャフト / バルブ

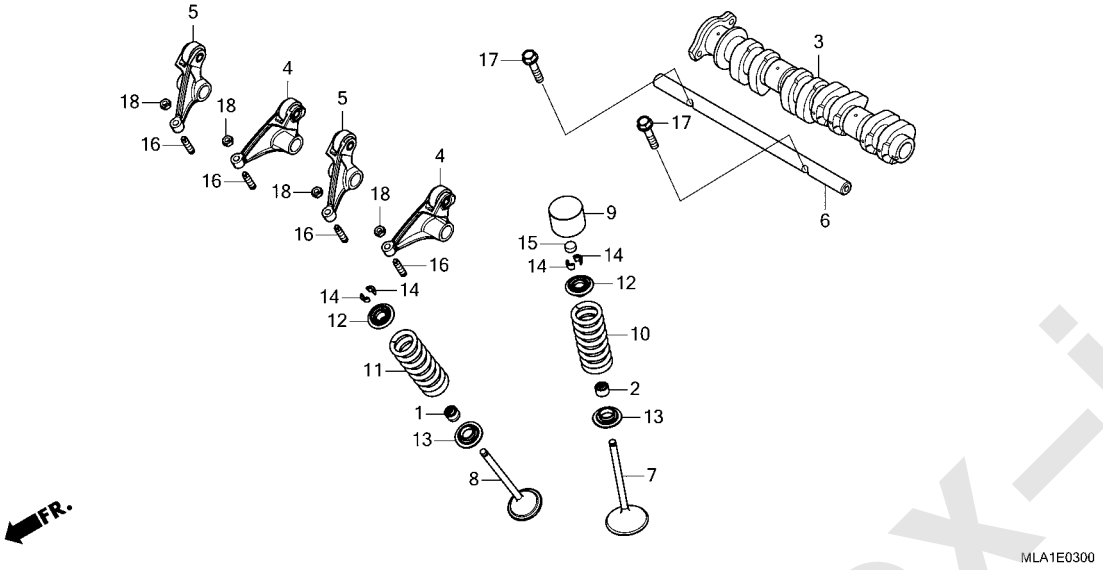

見出番号	部品番号	部品名	使用個数 CMX 1100A M	1100D M	適用号機 初号機	終号機	タイプ
15)	14943-MBB-000	ｼﾑ,ﾀﾍﾟｯﾄ(2.250)･････････	4	4			
	14944-MBB-000	ｼﾑ,ﾀﾍﾟｯﾄ(2.275)･････････	4	4			
	14945-MBB-000	ｼﾑ,ﾀﾍﾟｯﾄ(2.30)････････････	4	4			
	14946-MBB-000	ｼﾑ,ﾀﾍﾟｯﾄ(2.325)･････････	4	4			
	14947-MBB-000	ｼﾑ,ﾀﾍﾟｯﾄ(2.350)･････････	4	4			
	14948-MBB-000	ｼﾑ,ﾀﾍﾟｯﾄ(2.375)･････････	4	4			
	14949-MBB-000	ｼﾑ,ﾀﾍﾟｯﾄ(2.40)････････････	4	4			
	14950-MBB-000	ｼﾑ,ﾀﾍﾟｯﾄ(2.425)･････････	4	4			
	14951-MBB-000	ｼﾑ,ﾀﾍﾟｯﾄ(2.450)･････････	4	4			
16	90012-HL6-A00	ｽｸﾘｭｰ,ﾀﾍﾟｯﾄｱｼﾞｬｽﾃｲﾝｸﾞ ･･･	4	4			
17	90030-GHB-700	ﾎﾞﾙﾄ,ﾌﾗﾝｼﾞ 6X30･････････	2	2			
18	90206-KM3-000	ﾅｯﾄ,ﾀﾍﾟｯﾄｱｼﾞｬｽﾃｲﾝｸﾞ ････	4	4			

www.impex-jp.com

E-4 カムチェン / テンショナー

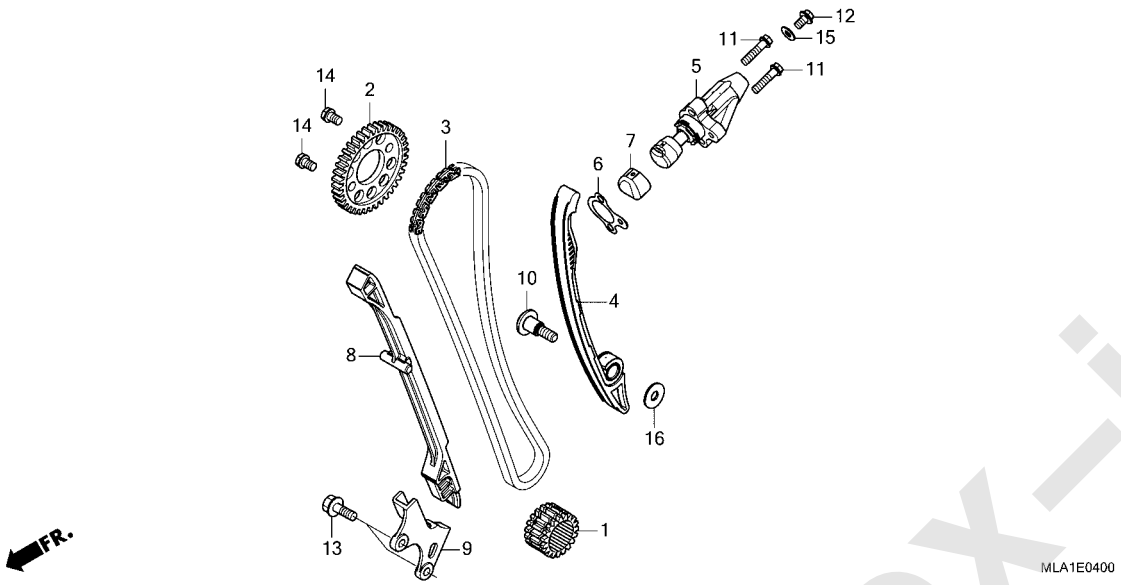

見出番号	部品番号	部品名	使用個数 CMX 1100A M	1100D M	適用号機 初号機	終号機	タイプ
1	14311-MKS-E00	ｽﾌﾟﾛｹｯﾄ,ﾀｲﾐﾝｸﾞ(19T)·····	1	1			
2	14321-MKS-E00	ｽﾌﾟﾛｹｯﾄ,ｶﾑ(38T)·····	1	1			
3	14401-MKS-E01	ﾁｪﾝ,ｶﾑ(130L)(ﾀﾞｲﾄﾞｰ) (SCH-0411L SV)	1	1			
4	14510-MKS-E00	ﾃﾝｼｮﾅｰCOMP.,ｶﾑﾁｪﾝ·····	1	1			
5	14520-MLA-A01	ﾘﾌﾀｰASSY.,ﾃﾝｼｮﾅｰ·····	1	1			
6	14523-HL4-003	ｶﾞｽｹｯﾄ,ﾃﾝｼｮﾅｰﾎｰﾙ·····	1	1			
7	14524-MBB-000	ｷｬｯﾌﾟ,ﾘﾌﾀｰﾊﾟｯﾄ·····	1	1			
8	14611-MKS-E00	ｶﾞｲﾄﾞA,ｶﾑﾁｪﾝ·····	1	1			
9	14612-MJP-G50	ﾌﾟﾚｰﾄ,ｶﾑﾁｪﾝｶﾞｲﾄﾞ·····	1	1			
10	90008-HL4-000	ﾎﾞﾙﾄ,ｽﾍﾟｼｬﾙ 8MM·····	1	1			
11	90021-GHB-680	ﾎﾞﾙﾄ,ﾌﾗﾝｼﾞ 6X25·····	2	2			
12	90026-GHB-610	ﾎﾞﾙﾄ,ﾌﾗﾝｼﾞ 6X10·····	1	1			
13	90030-GHB-640	ﾎﾞﾙﾄ,ﾌﾗﾝｼﾞ 6X16·····	2	2			
14	90082-HA0-000	ﾎﾞﾙﾄ,ﾌﾗﾝｼﾞﾉｯｸ 7X10.5····	2	2			
15	90442-397-000	ﾜｯｼｬｰ,ｼｰﾘﾝｸﾞ 6MM·····	1	1			
16	90505-425-000	ﾜｯｼｬｰ 8MM·····	1	1			

www.impex-jp.com

E-6 R. クランクケースカバー (CMX1100A)

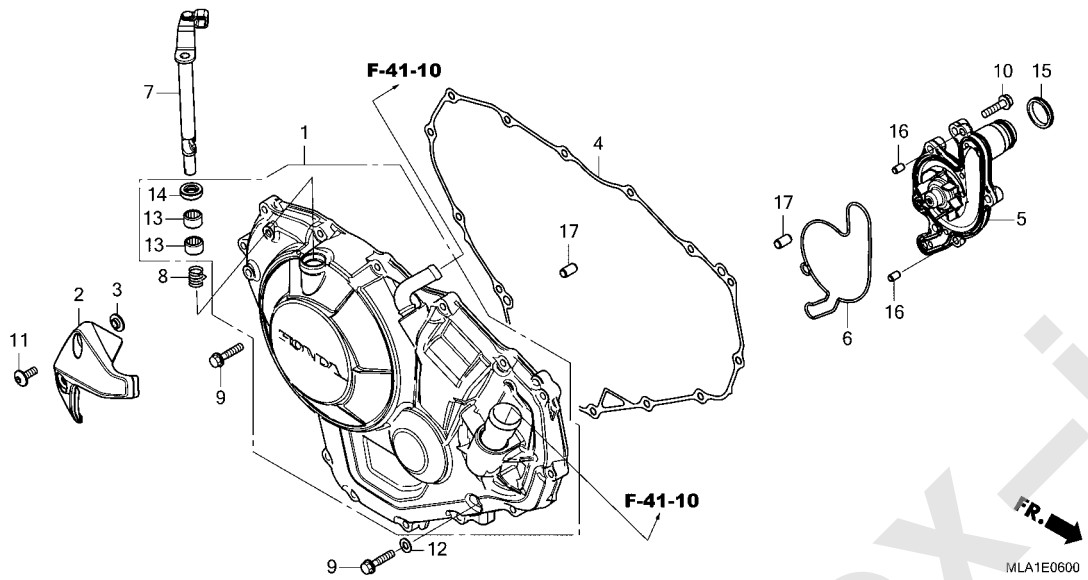

見出番号	部品番号	部品名	使用個数 CMX 1100A M	使用個数 CMX 1100D M	適用号機 初号機	適用号機 終号機	タイプ
1	11330-MLA-A00	カバ゛-COMP.,R.クランクケース・・・・・	1	-			
2	11376-MLA-A00	カバ゛-,R.エンジ゛ンサイト゛・・・・・・・・	1	-			
3	11385-MJF-A00	カラー・・・・・・・・・・・・・・・・・・・・・	2	-			
4	11394-MJP-G51	ガ゛スケット,R.クランクケースカバ゛-・・・・	1	-			
5	19200-MJP-G50	ポ゜ンプ゜COMP.,ウオーター・・・・・・・・	1	-			
6	19226-MJP-G50	ガ゛スケット,ウオーターポ゜ンプ゜ボ゛デイ・・	1	-			
7	22810-MJP-G50	レバ゛-COMP.,クラツチ・・・・・・・・・・	1	-			
8	22815-MJE-D00	スプ゜リング゛,クラツチレバ゛-・・・・・・・・	1	-			
9	90026-GHB-690	ボ゛ルト,フランジ゛ 6X28・・・・・・・・・	16	-			
10	90030-GHB-680	ボ゛ルト,フランジ゛ 6X25・・・・・・・・・	4	-			
11	90085-MLA-A00	ボ゛ルト,ソケツトスペ゜シヤル 6X17・・・・	2	-			
12	90488-425-000	ワツシヤー,シーリング゛ 6MM・・・・・・・・	1	-			
13	91053-MFJ-D01	ベ゛アリング゛,ニード゛ル 12X16X10・・	2	-			
14	91205-KF0-003	オイルシール 12X20X5(アライ)・・・・・	1	-			
15	91315-MJP-G51	シール,ウオーターパ゜イプ゜・・・・・・・・・・	1	-			
16	94301-06100	ノツクピ゜ン 6X10・・・・・・・・・・・・・	2	-			
17	94301-08140	ノツクピ゜ン 8X14・・・・・・・・・・・・・	2	-			

www.impex-jp.com

E-6-10 R. クランクケースカバー (CMX1100D)

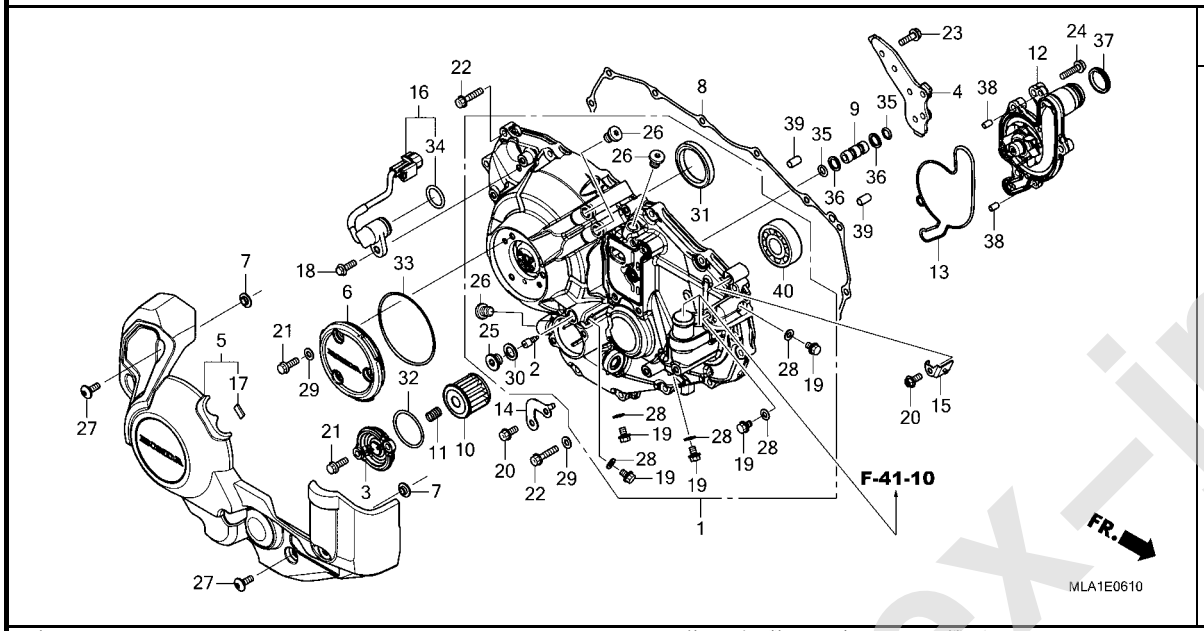

見出番号	部品番号	部品名	使用個数 CMX 1100A M	1100D M	適用号機 初号機	終号機	タイプ
1	11330-MLA-A50	ｶﾊﾞｰCOMP.,R.ｸﾗﾝｸｹｰｽ・・・・・	-	1			
2	11335-MJP-G80	ｵﾘﾌｲｽ・・・・・・・・・・・・・・・・・・・	-	1			
3	11337-MJP-G80	ｶﾊﾞｰ,ｵｲﾙﾌｲﾙﾀｰ・・・・・・・・・・・	-	1			
4	11361-MJP-G80	ｶﾊﾞｰ,ｲﾝﾅｰ・・・・・・・・・・・・・・・	-	1			
5	11370-MLA-A50	ｶﾊﾞｰASSY.,R.ｴﾝｼﾞﾝｻｲﾄﾞ(WL)	-	1			
6	11375-MLA-A50	ｷｬﾂﾌﾟ,R.ｶﾊﾞｰ・・・・・・・・・・・・	-	1			
7	11385-MJF-A00	ｶﾗｰ・・・・・・・・・・・・・・・・・・・・・	-	4			
8	11394-MJP-G51	ｶﾞｽｹｯﾄ,R.ｸﾗﾝｸｹｰｽｶﾊﾞｰ・・・・	-	1			
9	15104-MGS-D20	ﾊﾟｲﾌﾟ,ｵｲﾙﾊﾟｽ・・・・・・・・・・・・	-	1			
10	15412-MGS-D21	ｴﾚﾒﾝﾄ,ｵｲﾙﾌｲﾙﾀｰ・・・・・・・・・・	-	1			
11	15414-MEB-670	ｽﾌﾟﾘﾝｸﾞ,ｵｲﾙﾌｲﾙﾀｰ・・・・・・・・	-	1			
12	19200-MJP-G50	ﾎﾟﾝﾌﾟCOMP.,ｳｵｰﾀｰ・・・・・・・・	-	1			
13	19226-MJP-G50	ｶﾞｽｹｯﾄ,ｳｵｰﾀｰﾎﾟﾝﾌﾟﾎﾞﾃﾞｨ・・	-	1			
14	32157-MJP-G80	ｽﾃｰ,ﾊｰﾈｽｸﾘｯﾌﾟ ・・・・・・・・・・・	-	1			
15	32158-MLA-A50	ｽﾃｰ,ﾊｰﾈｽｸﾘｯﾌﾟ ・・・・・・・・・・・	-	1			
16	38810-MLA-A51	ｾﾝｻｰASSY.,ｱﾝｸﾞﾙ(40DEGREE)	-	1			
17	53209-KOG-900	ﾗﾍﾞｰ,ﾊﾝﾄﾞﾙｶﾊﾞｰ・・・・・・・・・・	-	1			
18	90011-MGE-D00	ﾎﾞﾙﾄ,ﾉｯｸ 6MM・・・・・・・・・・・・	-	1			
19	90026-GHB-600	ﾎﾞﾙﾄ,ﾌﾗﾝｼﾞ 6X8・・・・・・・・・・	-	5			
20	90026-GHB-630	ﾎﾞﾙﾄ,ﾌﾗﾝｼﾞ 6X14・・・・・・・・・	-	2			
21	90026-GHB-650	ﾎﾞﾙﾄ,ﾌﾗﾝｼﾞ 6X18・・・・・・・・・	-	5			
22	90026-GHB-690	ﾎﾞﾙﾄ,ﾌﾗﾝｼﾞ 6X28・・・・・・・・・	-	16			
23	90030-GHB-660	ﾎﾞﾙﾄ,ﾌﾗﾝｼﾞ 6X20・・・・・・・・・	-	6			
24	90030-GHB-680	ﾎﾞﾙﾄ,ﾌﾗﾝｼﾞ 6X25・・・・・・・・・	-	4			
25	90031-MJP-G80	ﾎﾞﾙﾄ,ｼｰﾘﾝｸﾞ 12X8・・・・・・・・	-	1			

www.impex-jp.com

E-6-10 R. クランクケースカバー (CMX1100D)

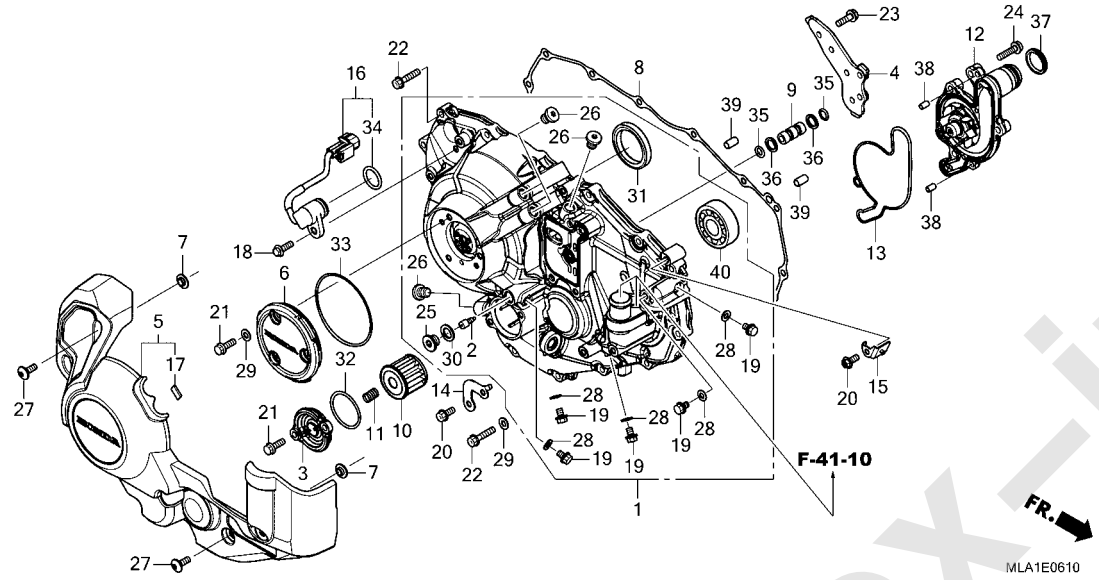

見出番号	部品番号	部品名	使用個数 CMX 1100A M	1100D M	適用号機 初号機	終号機	タイプ
26	90042-MJP-G80	ﾎﾞﾙﾄ,ｽﾍﾟｼｬﾙ 10MM	-	4			
27	90085-MLA-A00	ﾎﾞﾙﾄ,ｿｹｯﾄｽﾍﾟｼｬﾙ 6X17	-	4			
28	90404-HW1-670	ﾜｯｼｬｰ,ｼｰﾘﾝｸﾞ 6MM	-	5			
29	90488-425-000	ﾜｯｼｬｰ,ｼｰﾘﾝｸﾞ 6MM	-	4			
30	90545-KF0-000	ﾜｯｼｬｰ 12MM	-	1			
31	91004-MJP-G81	ﾍﾞｱﾘﾝｸﾞ,ﾗｼﾞｱﾙﾎﾞｰﾙ 40X52X7	-	1			
32	91302-PA9-003	Oﾘﾝｸﾞ 39.8X2.2(ｱﾗｲ)	-	1			
33	91307-MGE-D01	Oﾘﾝｸﾞ 81X2.2	-	1			
34	91310-MGE-D01	Oﾘﾝｸﾞ 16.5X2.5	-	1			
35	91311-RFH-003	Oﾘﾝｸﾞ 7.7X1.9	-	2			
36	91315-MGS-D20	ﾘﾝｸﾞ,ﾊﾞｯｸｱｯﾌﾟ 8X11	-	2			
37	91315-MJP-G51	ｼｰﾙ,ｳｵｰﾀｰﾊﾟｲﾌﾟ	-	1			
38	94301-06100	ﾉｯｸﾋﾟﾝ 6X10	-	2			
39	94301-08140	ﾉｯｸﾋﾟﾝ 8X14	-	2			
40	96100-63040-00	ﾍﾞｱﾘﾝｸﾞ,ﾗｼﾞｱﾙﾎﾞｰﾙ 6304	-	1			

www.impex-jp.com

E-8 クラッチ (CMX1100A)

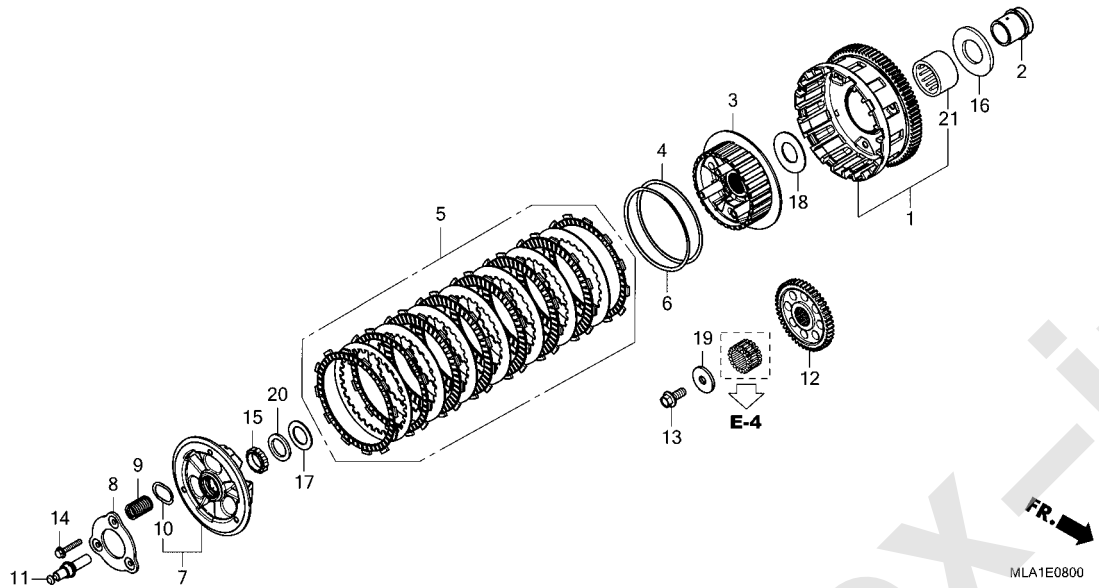

見出番号	部品番号	部品名	使用個数 CMX 1100A M	1100D M	適用号機 初号機	終号機	タイプ
1	22100-MKS-E01	ｱｳﾀｰCOMP.,ｸﾗｯﾁ(79T)・・・・・	1	-			
2	22116-MJP-G50	ｶﾞｲﾄﾞ,ｸﾗｯﾁｱｳﾀｰ・・・・・・・・・・	1	-			
3	22121-MKS-E01	ｾﾝﾀｰ,ｸﾗｯﾁ・・・・・・・・・・・・・・・	1	-			
4	22125-MKS-E01	ｼｰﾄ,ｼﾞﾔﾀﾞｰｽﾌﾟﾘﾝｸﾞ・・・・・・・	1	-			
5	22210-MKS-305	ﾃﾞｨｽｸｾｯﾄ,ｸﾗｯﾁ・・・・・・・・・・・	1	-			
6	22325-MKS-E01	ｽﾌﾟﾘﾝｸﾞ,ｼﾞﾔﾀﾞｰ・・・・・・・・・・	1	-			
7	22350-MKS-E02	ﾌﾟﾚｰﾄCOMP.,ｸﾗｯﾁﾌﾟﾚｯｼｬｰ・・	1	-			
8	22361-MKS-E01	ﾌﾟﾚｰﾄ,ｾｯﾃｲﾝｸﾞ・・・・・・・・・・・	1	-			
9	22401-MKS-E01	ｽﾌﾟﾘﾝｸﾞ,ｸﾗｯﾁ・・・・・・・・・・・・	3	-			
10	22425-MJP-G51	ｼｰﾄ,ｸﾗｯﾁｽﾌﾟﾘﾝｸﾞ・・・・・・・・・	3	-			
11	22847-MKS-E00	ﾋﾟﾝ,ｸﾗｯﾁﾘﾌﾀｰ・・・・・・・・・・・・	1	-			
12	23103-MKS-E00	ｷﾞﾔｰ,ﾌﾟﾗｲﾏﾘｰﾄﾞﾗｲﾌﾞ(46T)・	1	-			
13	90013-MJP-G50	ﾎﾞﾙﾄ,ｽﾍﾟｼｬﾙ 10X25・・・・・・・	1	-			
14	90050-MJP-G51	ﾎﾞﾙﾄ,ﾌﾗﾝｼﾞ 6X35・・・・・・・・・	3	-			
15	90231-MS2-610	ﾅｯﾄ,ﾛｯｸ 25MM・・・・・・・・・・・・	1	-			
16	90401-MEA-670	ﾜｯｼｬｰ 35X50X3.2・・・・・・・・・	1	-			
17	90401-MKS-E00	ﾜｯｼｬｰ 25.2X38X2・・・・・・・・・	1	-			
18	90401-MS2-610	ﾜｯｼｬｰ,ｽﾗｽﾄ 28.2X56X2・・・・	1	-			
19	90414-MGE-D00	ﾜｯｼｬｰ 10.5X36X4・・・・・・・・・	1	-			
20	90432-MM8-003	ﾜｯｼｬｰ,ｽﾌﾟﾘﾝｸﾞ 25MM (ﾁﾕｳｵｳﾊﾂｼﾞﾖｳ)	1	-			
21	91026-MV9-671	ﾍﾞｱﾘﾝｸﾞ,ﾆｰﾄﾞﾙ 35X42X23・・	1	-			

www.impex-jp.com

E-8-10 クラッチ (CMX1100D)

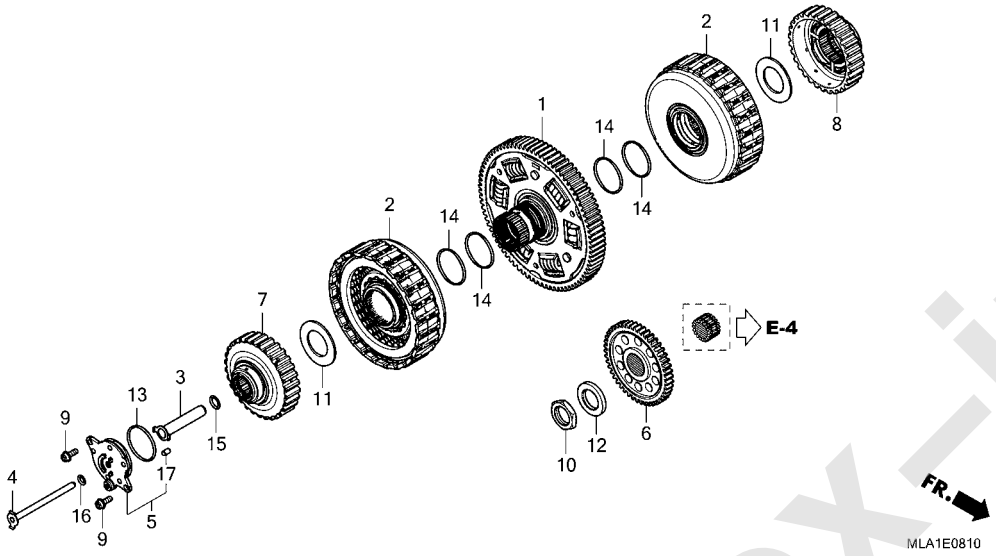

見出番号	部品番号	部品名	使用個数 CMX 1100A M	1100D M	適用号機 初号機	終号機	タイプ
1	22100-MKS-E51	ｷﾞﾔｰCOMP.,ﾌﾟﾗｲﾏﾘｰﾄﾞﾘﾌﾞﾝ (82T)	-	1			
2	22500-MJP-G81	ｸﾗﾂﾁASSY.	-	2			
3	22711-MJP-G80	ﾊﾟｲﾌﾟCOMP.A,ﾌｲｰﾄﾞ	-	1			
4	22712-MJP-G80	ﾊﾟｲﾌﾟCOMP.B,ﾌｲｰﾄﾞ	-	1			
5	22720-MJP-G80	ｶﾞｲﾄﾞCOMP.,ﾌｲｰﾄﾞﾊﾟｲﾌﾟ	-	1			
6	23103-MKS-E50	ｷﾞﾔｰ,ﾌﾟﾗｲﾏﾘｰﾄﾞﾗｲﾌﾞ(44T)	-	1			
7	23405-MJP-G80	ｶﾞｲﾄﾞ,ﾌｱｰｽﾄｸﾗﾂﾁｷﾞﾔｰ(30T)	-	1			
8	23406-HL4-000	ｶﾞｲﾄﾞ,ｾｶﾝﾄﾞｸﾗﾂﾁｷﾞﾔｰ(30T)	-	1			
9	90089-KAS-900	ﾎﾞﾙﾄ,ﾌﾗﾝｼﾞｿｹﾂﾄ 5X14	-	2			
10	90201-HL4-000	ﾅﾂﾄ,ﾛｯｸ 22MM	-	1			
11	90403-HL4-000	ﾜｯｼﾔｰ 29.5X50X2	-	2			
12	90404-HL4-000	ﾜｯｼﾔｰ 22X37X5	-	1			
13	91302-PA9-003	Oﾘﾝｸﾞ 39.8X2.2(ｱﾗｲ)	-	1			
14	91302-RGC-003	Oﾘﾝｸﾞ 35X2.2	-	4			
15	91308-PY4-003	Oﾘﾝｸﾞ 10.7X1.9	-	1			
16	91315-PC9-004	Oﾘﾝｸﾞ 6X1.5(NOK)	-	1			
17	94302-05080	ﾋﾟﾝB,ﾉｯｸ 5X8	-	1			

www.impex-jp.com

E-8-20 リニアソレノイド

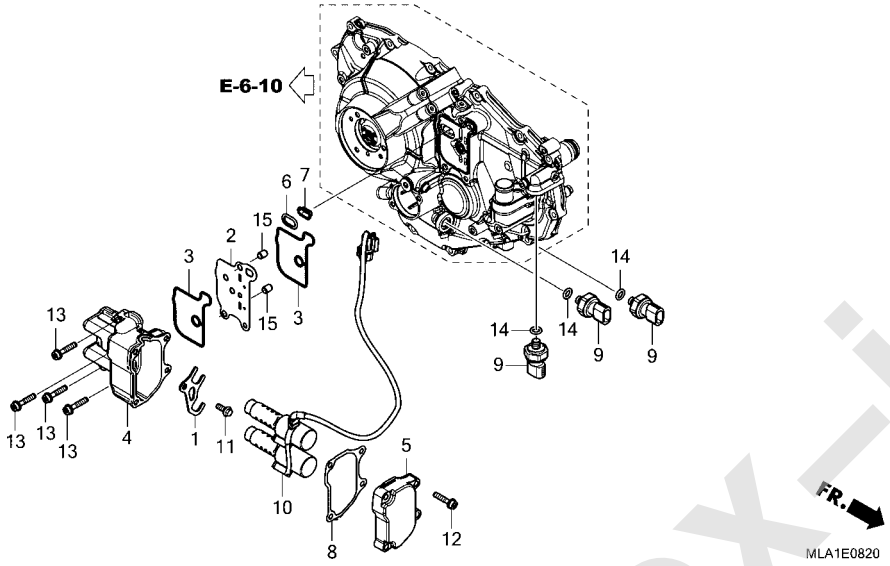

見出番号	部品番号	部品名	使用個数 CMX 1100A M	1100D M	適用号機 初号機	終号機	タイプ
1	11338-MJP-G80	ﾌﾟﾚｰﾄ,ｿﾚﾉｲﾄﾞｽﾄｯﾊﾟｰ・・・・・・	-	1			
2	11362-MJP-G80	ﾌﾟﾚｰﾄ,ｾﾊﾟﾚｰﾀｰ・・・・・・・・・・・	-	1			
3	11364-MJP-G80	ｶﾞｽｹｯﾄ,ｿﾚﾉｲﾄﾞﾎﾞﾃﾞｲ・・・・・・	-	2			
4	11365-MLA-A50	ﾎﾞﾃﾞｲ,ﾘﾆｱｿﾚﾉｲﾄﾞ ・・・・・・・・・	-	1			
5	11366-MLA-A50	ｶﾊﾞｰ,ﾘﾆｱｿﾚﾉｲﾄﾞ ・・・・・・・・・・	-	1			
6	11371-MGS-D20	ﾊﾟｯｷﾝ,ﾍﾞｰｽ・・・・・・・・・・・・・	-	1			
7	11372-MGS-D20	ﾌｲﾙﾀｰCOMP.,ｽﾌﾟｰﾙﾊﾞﾙﾌﾞ ・・・	-	1			
8	11398-MKS-E51	ｶﾞｽｹｯﾄ,ｿﾚﾉｲﾄﾞｶﾊﾞｰ・・・・・・・	-	1			
9	28660-RFH-013	ｾﾝｻｰASSY.,ｵｲﾙﾌﾟﾚｯｼｬｰ・・・・	-	3			
10	38610-MKS-E51	ｿﾚﾉｲﾄﾞASSY.,ﾘﾆｱ・・・・・・・・・	-	1			
11	90025-GHB-640	ﾎﾞﾙﾄ,ﾌﾗﾝｼﾞ 6X16・・・・・・・・・	-	1			
12	90026-GHB-690	ﾎﾞﾙﾄ,ﾌﾗﾝｼﾞ 6X28・・・・・・・・・	-	4			
13	90026-GHB-700	ﾎﾞﾙﾄ,ﾌﾗﾝｼﾞ 6X30・・・・・・・・・	-	4			
14	91301-MEH-003	Oﾘﾝｸﾞ 13X1.5・・・・・・・・・・・	-	3			
15	94301-08100	ﾉｯｸﾋﾟﾝ 8X10・・・・・・・・・・・・	-	2			

www.impex-jp.com

E-9 スターティングクラッチ

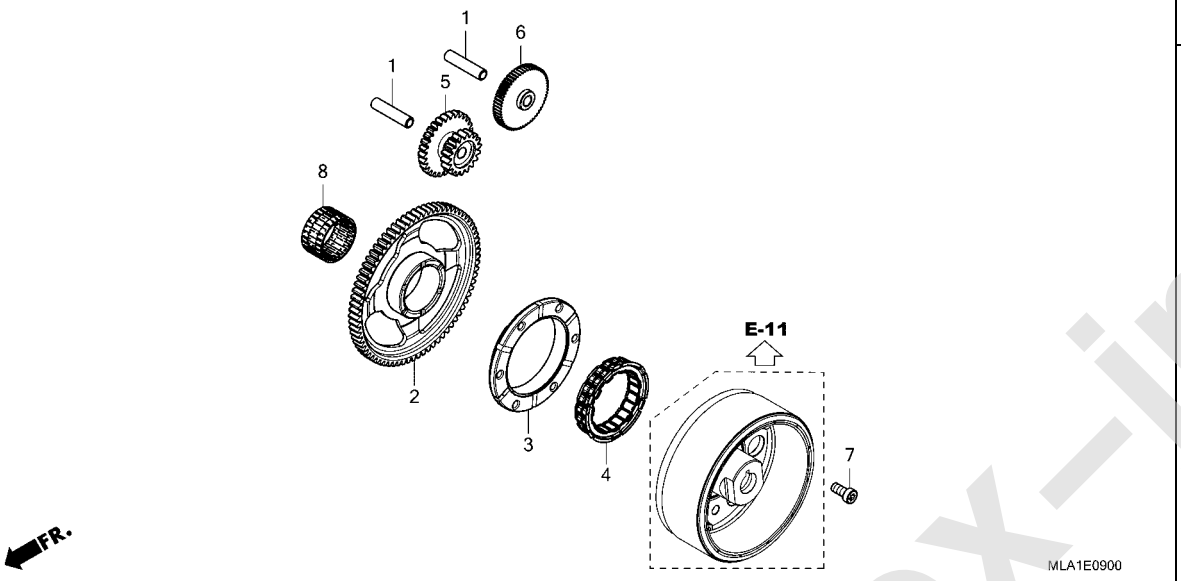

見出番号	部品番号	部品名	使用個数 CMX 1100A M	1100D M	適用号機 初号機	終号機	タイプ
1	28102-ME9-000	ﾋﾟﾝ 10X44	2	2			
2	28110-MJP-G50	ｷﾞﾔｰCOMP.,ｽﾀｰﾀｰﾄﾞﾘﾌﾞﾝ (75T)	1	1			
3	28121-MAH-000	ｱｳﾀｰ,ｽﾀｰﾃｲﾝｸﾞｸﾗﾂﾁ	1	1			
4	28126-MBB-003	ｸﾗﾂﾁ,ﾜﾝｳｴｲ	1	1			
5	28131-HL4-000	ｷﾞﾔｰ,ｽﾀｰﾀｰﾘﾀﾞｸｼｮﾝ (18T/29T)	1	1			
6	28160-MJP-G50	ｷﾞﾔｰCOMP.,ｽﾀｰﾀｰﾘﾀﾞｸｼｮﾝ (18T/58T)	1	1			
7	90010-MCH-000	ﾎﾞﾙﾄ,ｿｹﾂﾄ 8MM	6	6			
8	91018-MKS-E01	ﾍﾞｱﾘﾝｸﾞ,ﾆｰﾄﾞﾙ 39X44X23.8	1	1			

www.impex-jp.com

E-10 ジェネレーターカバー

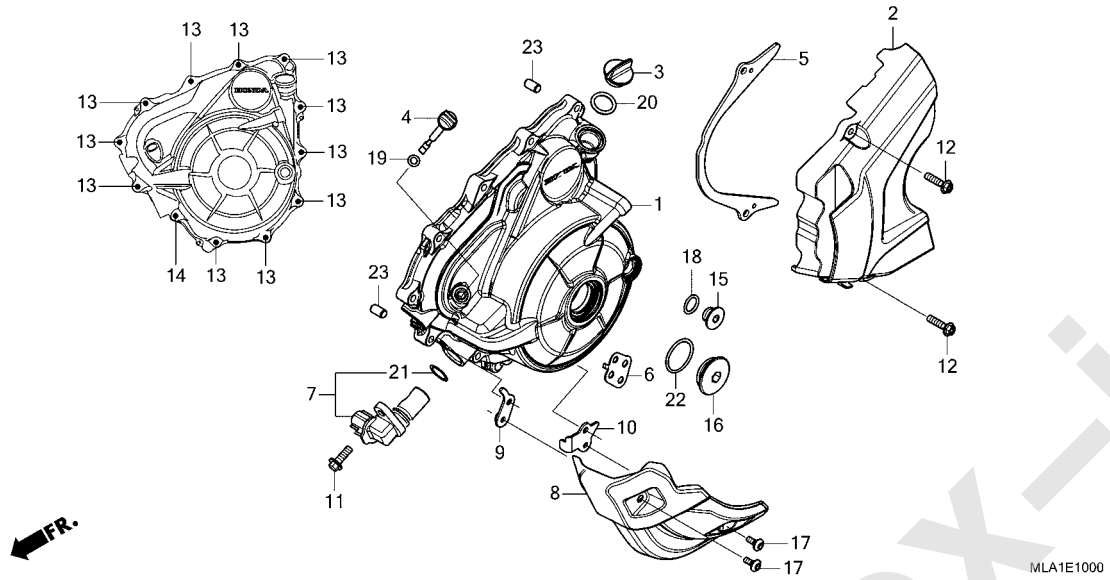

見出番号	部品番号	部品名	使用個数 CMX 1100A M	1100D M	適用号機 初号機	終号機	タイプ
1	11320-MLA-A00	ｶﾊﾞｰCOMP.,A.C.ｼﾞｪﾈﾚｰﾀｰ	1	1			
2	11350-MLA-A00	ｶﾊﾞｰCOMP.,L.ﾘﾔｰ	1	1			
3	15611-KA4-710	ｷｬｯﾌﾟ,ｵｲﾙﾌｨﾗｰ	1	1			
4	15650-MKK-D00	ｹﾞｰｼﾞ,ｵｲﾙﾚﾍﾞﾙ	1	-			
	15650-MJP-G81		-	1			
5	23812-MLA-A00	ｶﾞｲﾄﾞ,ﾄﾞﾗｲﾌﾞﾁｪﾝ	1	1			
6	32158-MJM-D00	ｽﾃｰ,ﾊｰﾈｽｸﾘｯﾌﾟ	1	1			
7	37500-MKT-D01	ｾﾝｻｰASSY.,ｸﾗﾝｸ	1	1			
8	64401-MLA-A00	ｶﾊﾞｰ,A.C.ｼﾞｪﾈﾚｰﾀｰｺｰﾄﾞ	1	1			
9	64402-MLA-A00	ｽﾃｰ,ﾌﾛﾝﾄA.C.ｼﾞｪﾈﾚｰﾀｰ ｶﾊﾞｰ	1	1			
10	64403-MJP-G50	ｽﾃｰ,ﾘﾔｰA.C.ｼﾞｪﾈﾚｰﾀｰｶﾊﾞｰ	1	1			
11	90026-GHB-650	ﾎﾞﾙﾄ,ﾌﾗﾝｼﾞ 6X18	1	1			
12	90026-GHB-680	ﾎﾞﾙﾄ,ﾌﾗﾝｼﾞ 6X25	2	2			
13	90026-GHB-690	ﾎﾞﾙﾄ,ﾌﾗﾝｼﾞ 6X28	11	11			
14	90026-GHB-740	ﾎﾞﾙﾄ,ﾌﾗﾝｼﾞ 6X40	1	1			
15	90084-MN8-010	ｷｬｯﾌﾟ 14MM	1	1			
16	90087-MJP-G50	ｷｬｯﾌﾟ 30MM	1	1			
17	90112-MLA-A00	ｽｸﾘｭｰ,ﾊﾟﾝ 5X13	2	2			
18	91303-377-000	Oﾘﾝｸﾞ 13.8X2.5	1	1			
19	91303-MJ0-003	Oﾘﾝｸﾞ 6.3X2.3(ｱﾗｲ)	1	1			
20	91307-035-000	Oﾘﾝｸﾞ 18X3	1	1			
21	91333-PNC-006	Oﾘﾝｸﾞ	1	1			
22	91356-425-005	Oﾘﾝｸﾞ 29.7X2.4(NOK)	1	1			
23	94301-08140	ﾉｯｸﾋﾟﾝ 8X14	2	2			

www.impex-jp.com

E-11 ジェネレーター

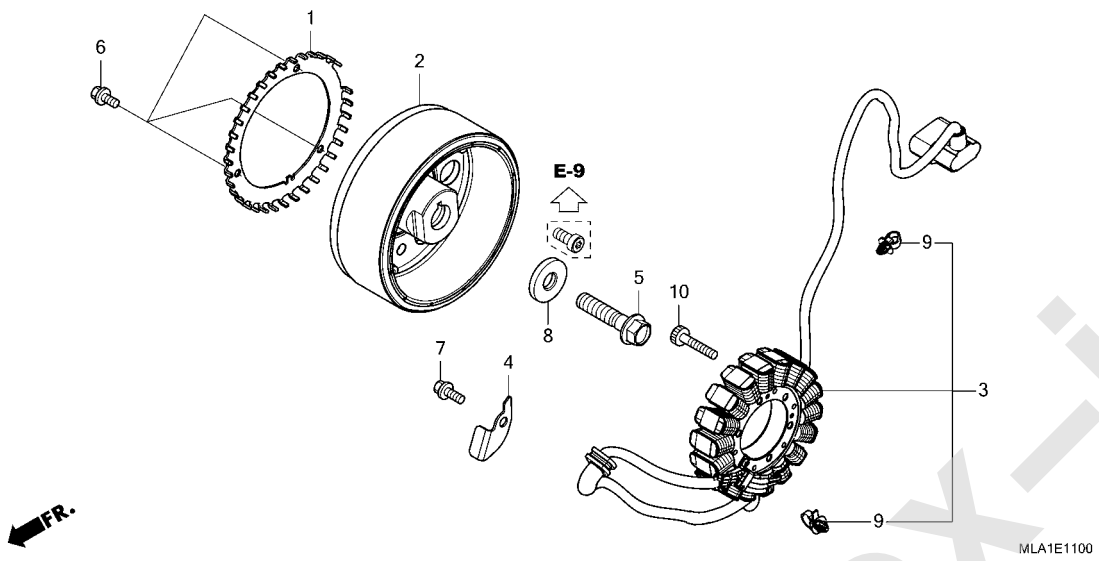

見出番号	部品番号	部品名	使用個数 CMX 1100A M	1100D M	適用号機 初号機	終号機	タイプ
1	30291-MKS-E00	ﾌﾟﾚｰﾄ,ｸﾗﾝｸﾊﾟﾙｻｰ	1	1			
2	31110-MLA-A01	ﾌﾗｲﾎｲｰﾙCOMP.	1	1			
3	31120-MLA-A01	ｽﾃｰﾀｰCOMP.	1	1			
4	32961-MKS-E00	ｸﾗﾝﾊﾟｰ,A.C.ｼﾞｴﾈﾚｰﾀｰｺｰﾄﾞ	1	1			
5	90023-MJP-G50	ﾎﾞﾙﾄ,ﾌﾗﾝｼﾞ 12X53	1	1			
6	90025-GHB-610	ﾎﾞﾙﾄ,ﾌﾗﾝｼﾞ 6X10	3	3			
7	90025-GHB-640	ﾎﾞﾙﾄ,ﾌﾗﾝｼﾞ 6X16	1	1			
8	90403-MEW-920	ﾜｯｼｬｰ 12.5X34X5	1	1			
9	91541-S0A-003	ｸﾘｯﾌﾟ,ﾊｰﾈｽﾊﾞﾝﾄﾞ(ﾌﾞﾗｯｸ) (145MM)	2	2			
10	96600-06035-00	ﾎﾞﾙﾄ,ｿｹｯﾄ 6X35	5	5			

www.impex-jp.com

E-13 スターターモーター

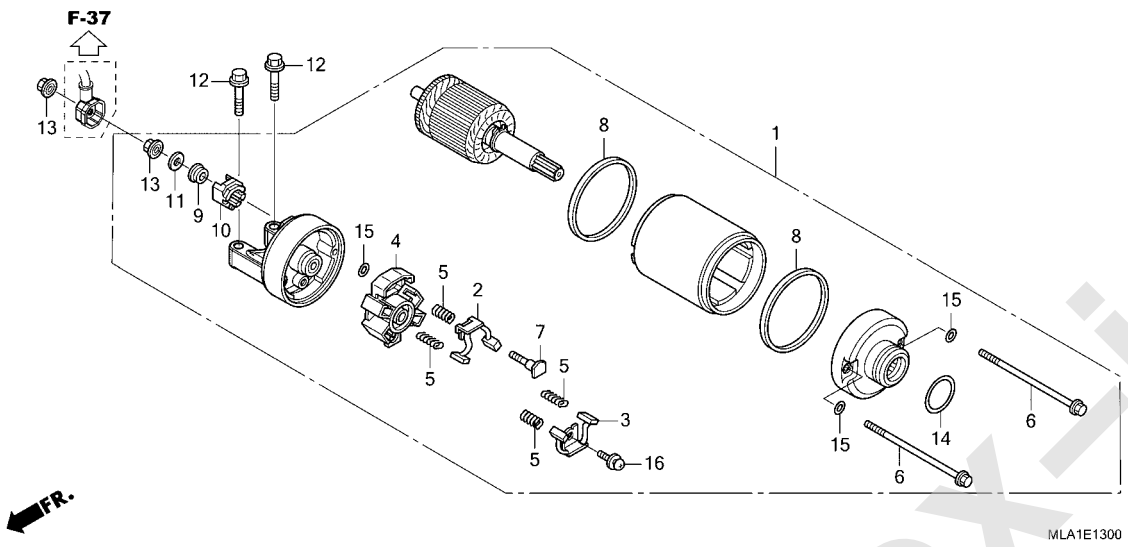

見出番号	部品番号	部品名	使用個数 CMX 1100A M	1100D M	適用号機 初号機	終号機	タイプ
1	31200-MLA-A01	モーターASSY.,スターター	1	1			
2	31201-MEW-921	ブラシセットA,カーボン	1	1			
3	31202-MEW-921	ブラシセットB,カーボン	1	1			
4	31203-MEW-921	ホルダー,ブラシ	1	1			
5	31204-MEW-921	スプリング,カーボンブラシ	4	4			
6	31205-MEW-921	ボルト,セッテイング	2	2			
7	31206-MEW-921	ボルト,ターミナル	1	1			
8	31207-KS5-901	リング	2	2			
9	31208-MEW-921	インシュレーター	1	1			
10	31209-MEW-921	ストッパー,ターミナル	1	1			
11	31210-MEW-921	ワッシャー	1	1			
12	90025-GHB-690	ボルト,フランジ 6X28	2	2			
13	90071-MB0-000	ナットワッシャー 6MM	2	2			
14	91309-425-003	Oリング 24.4X3.1(アライ)	1	1			
15	91320-MB0-000	Oリング 4X2	3	3			
16	93892-05012-08	スクリューワッシャー 5X12	1	1			

www.impex-jp.com

E-14 オイルパン / オイルポンプ

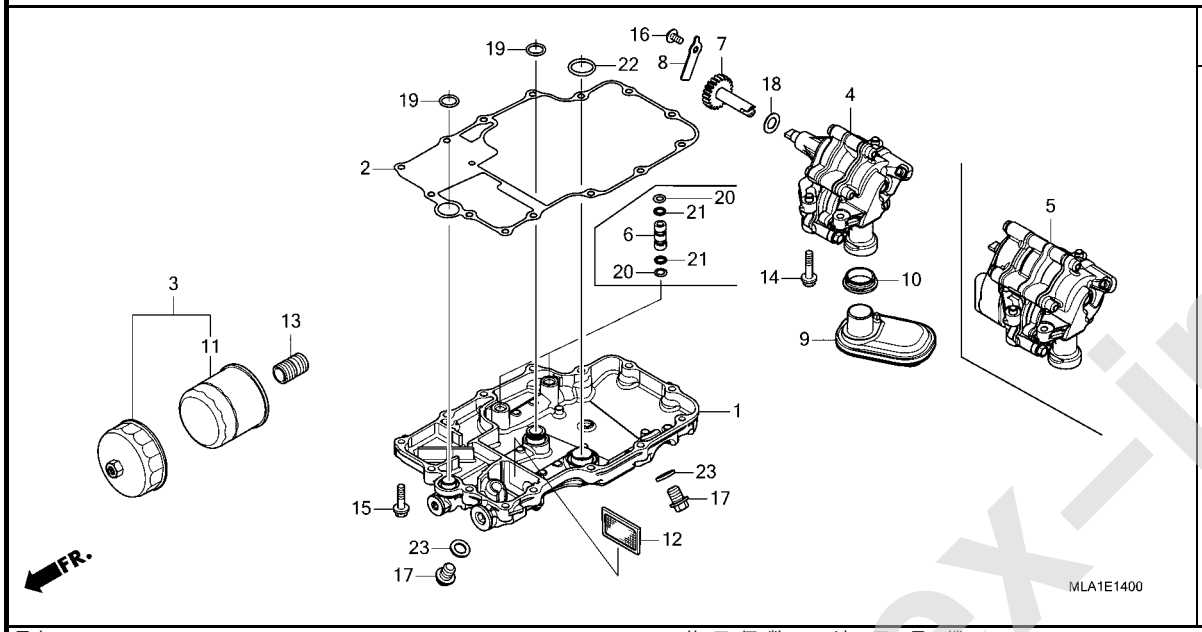

見出番号	部品番号	部品名	使用個数 CMX 1100A M	使用個数 CMX 1100D M	適用号機 初号機	適用号機 終号機	タイプ
1	11210-MLA-A00	ﾊﾟﾝCOMP.,ｵｲﾙ	1	-			
	11210-MLA-A50		-	1			
2	11395-MJP-G51	ｶﾞｽｹｯﾄ,ｵｲﾙﾊﾟﾝ	1	1			
3	15010-MKR-305	ﾌｨﾙﾀｰｾｯﾄ,ｵｲﾙ	(1)	(1)			
4	15100-MJP-G51	ﾎﾟﾝﾌﾟ ASSY.,ｵｲﾙ	1	-			
5	15100-MJP-G81	ﾎﾟﾝﾌﾟ ASSY.,ｵｲﾙ	-	1			
6	15104-MGS-D20	ﾊﾟｲﾌﾟ,ｵｲﾙﾊﾟｽ	-	2			
7	15130-MKS-E00	ｷﾞﾔｰCOMP.,ｵｲﾙﾎﾟﾝﾌﾟﾄﾞﾘﾌﾞﾝ (21T)	1	1			
8	15136-MJP-G50	ﾌﾟﾚｰﾄ,ｵｲﾙﾎﾟﾝﾌﾟﾄﾞﾘﾌﾞﾝｷﾞﾔｰ ｼﾔﾌﾄ	1	1			
9	15150-MJP-G50	ｽﾄﾚｰﾅｰCOMP.,ｵｲﾙ	1	1			
10	15154-MAT-000	ﾊﾟｯｷﾝ,ｵｲﾙｽﾄﾚｰﾅｰ	1	1			
11	15410-MFJ-D02	ｶｰﾄﾘｯｼﾞ,ｵｲﾙﾌｨﾙﾀｰ (ﾜｺｳﾌｨﾙﾀｰ)	1	1			
12	15421-MJP-G50	ｽｸﾘｰﾝ,ｵｲﾙﾌｨﾙﾀｰ	1	1			
13	90019-MB0-000	ﾎﾞｽ,ｵｲﾙﾌｨﾙﾀｰ	1	1			
14	90022-MJP-G50	ﾎﾞﾙﾄ,ｽﾍﾟｼｬﾙ 6X32	3	3			
15	90026-GHB-690	ﾎﾞﾙﾄ,ﾌﾗﾝｼﾞ 6X28	14	14			
16	90103-MEN-710	ﾎﾞﾙﾄ,ｽﾍﾟｼｬﾙ 6MM	1	1			
17	90131-883-000	ﾎﾞﾙﾄ,ﾄﾞﾚﾝﾌﾟﾗｸﾞ 12X15	2	2			
18	90401-MKE-A70	ﾜｯｼｬｰ 12.1X25X1	1	1			
19	91303-KF0-003	Oﾘﾝｸﾞ 14.8X2.4(ｱﾗｲ)	2	2			
20	91311-RFH-003	Oﾘﾝｸﾞ 7.7X1.9	-	4			
21	91315-MGS-D20	ﾘﾝｸﾞ,ﾊﾞｯｸｱｯﾌﾟ 8X11	-	4			

www.impex-jp.com

E-14 オイルパン / オイルポンプ

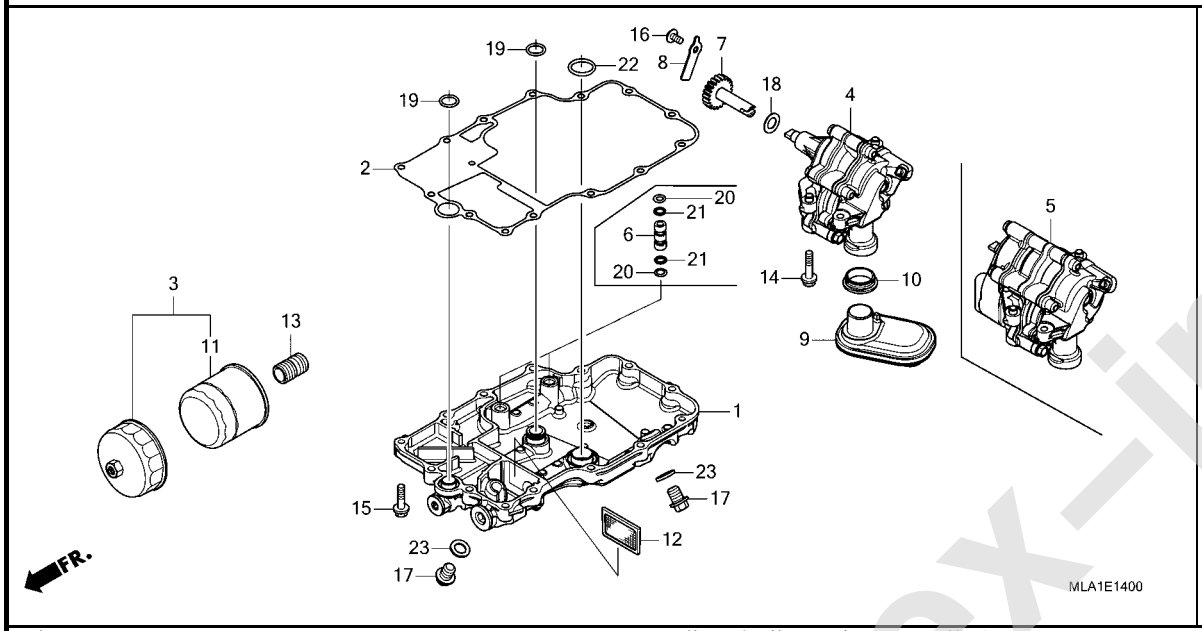

見出番号	部品番号	部品名	使用個数 CMX 1100A M	1100D M	適用号機 初号機	終号機	タイプ
22	91352-MGE-003	Oﾘﾝｸﾞ 21.5X2.9	1	1			
23	94109-12000	ﾜｯｼﾔｰ,ﾄﾞﾚﾝﾌﾟﾗｸﾞ 12MM	2	2			

www.impex-jp.com

E-15 クランクケース

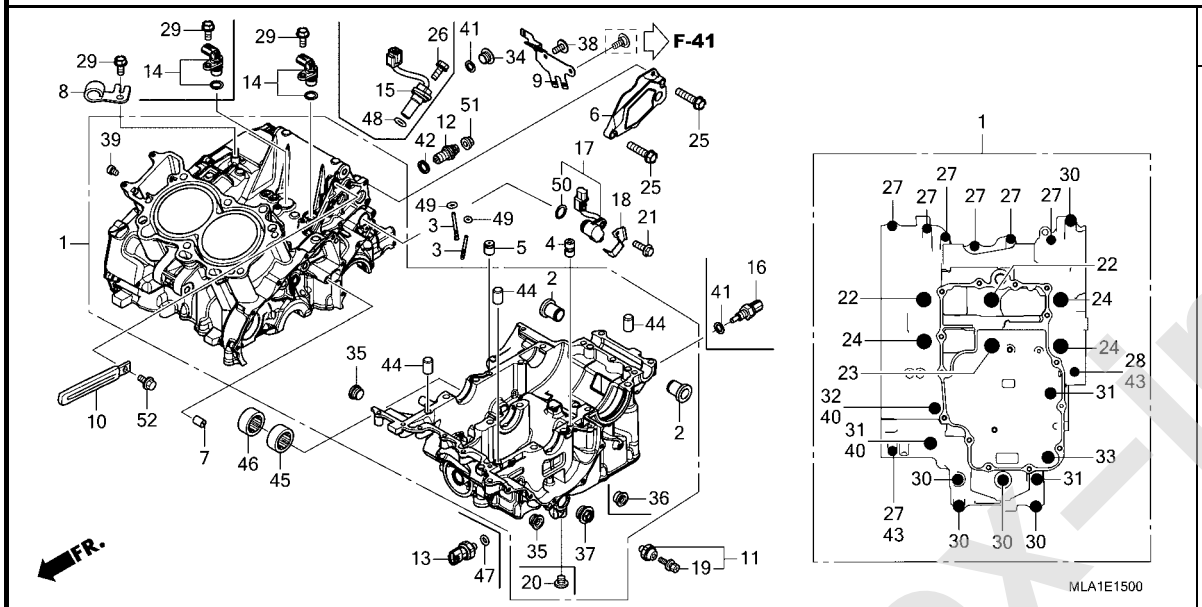

見出番号	部品番号	部品名	使用個数 CMX 1100A M	1100D M	適用号機 初号機	終号機	タイプ
1	04911-MLA-J00	ｸﾗﾝｸｹｰｽｾｯﾄ(SC83E)・・・・・・・	1	-			
	04911-MLA-J50	・・・・・・・・・・・・・・・・・・・・・・・	-	1			
2	11104-MJP-G50	ｶﾗｰ,ｴﾝｼﾞﾝﾊﾝｶﾞｰ・・・・・・・・・・	2	2			
3	11140-MKS-E00	ｼﾞｪｯﾄCOMP.,ｵｲﾙ・・・・・・・・・・	2	2			
4	11206-MJP-G50	ｵﾘﾌｨｽ・・・・・・・・・・・・・・・・・・	1	1			
5	11207-MKS-E00	ｵﾘﾌｨｽ 1.2MM・・・・・・・・・・・・・	1	1			
6	11520-MJP-G50	ｶﾊﾞｰCOMP.,ﾘﾀﾞｸｼｮﾝｷﾞﾔｰ・・・	1	-			
7	15516-MGS-D30	ｵﾘﾌｨｽ 0.8MM・・・・・・・・・・・・・	1	1			
8	22821-MJP-G50	ﾚｼｰﾊﾞｰ,ｸﾗｯﾁｹｰﾌﾞﾙ・・・・・・・・	1	-			
9	32155-MLA-A00	ｽﾃｰ,ﾊｰﾈｽｸﾘｯﾌﾟ・・・・・・・・・・・	1	1			
10	32170-443-850	ｸﾘｯﾌﾟ,ﾜｲﾔｰﾊｰﾈｽ・・・・・・・・・・	1	-			
11	35500-MEH-661	ｽｲｯﾁASSY.,ｵｲﾙﾌﾟﾚｯｼｬｰ (DENSO)	1	-			
12	35600-MKF-D41	ｽｲｯﾁASSY.,ﾆｭｰﾄﾗﾙ・・・・・・・	1	-			
	35600-MK4-860	・・・・・・・・・・・・・・・・・・・・・・・	-	1			
13	37260-MGE-641	ｾﾝｻｰ,ｵｲﾙﾌﾟﾚｯｼｬｰ・・・・・・・・・	-	1			
14	37700-MJE-D01	ｾﾝｻｰASSY.,ｽﾋﾟｰﾄﾞ(TDK-EPC)	1	2			
15	37710-MJP-G81	ｾﾝｻｰASSY.,ｽﾋﾟｰﾄﾞ・・・・・・・・	-	1			
16	37750-KPH-701	ｾﾝｻｰASSY.,ｻｰﾓｽﾀｯﾄｵｲﾙ (ﾊﾟﾅｿﾆｯｸ)	-	1			
17	38800-MJP-G81	ｾﾝｻｰASSY.,ｱﾝｸﾞﾙ (350DEGREE)	1	1			
18	38805-MJP-G80	ｶﾊﾞｰ,ｱﾝｸﾞﾙｾﾝｻｰ・・・・・・・・・・	1	1			
19	90002-PA6-003	ﾎﾞﾙﾄｳﾂｼｬｰ 4X8(DENSO)・・・・	1	-			
20	90005-MJP-G80	ﾎﾞﾙﾄ,ｿｹｯﾄ 10MM・・・・・・・・・・	-	1			

www.impex-jp.com

E-15 クランクケース

見出番号	部品番号	部品名	使用個数 CMX 1100A M	使用個数 CMX 1100D M	適用号機 初号機	適用号機 終号機	タイプ
21	90011-MGE-D00	ﾎﾞﾙﾄ,ﾉﾂｸ 6MM	1	1			
22	90015-MJP-G50	ﾎﾞﾙﾄ,ﾌﾗﾝｼﾞ 10X110	2	2			
23	90015-MKS-E00	ﾎﾞﾙﾄ,ﾌﾗﾝｼﾞ 10X130	1	1			
24	90016-MJP-G50	ﾎﾞﾙﾄ,ﾌﾗﾝｼﾞ 10X145	3	3			
25	90026-GHB-680	ﾎﾞﾙﾄ,ﾌﾗﾝｼﾞ 6X25	2	-			
26	90030-GHB-630	ﾎﾞﾙﾄ,ﾌﾗﾝｼﾞ 6X14	-	2			
27	90030-GHB-720	ﾎﾞﾙﾄ,ﾌﾗﾝｼﾞ 6X35	7	7			
28	90030-GHB-780	ﾎﾞﾙﾄ,ﾌﾗﾝｼﾞ 6X60	1	1			
29	90031-GHB-640	ﾎﾞﾙﾄ,ﾌﾗﾝｼﾞ 6X16	2	2			
30	90035-GHB-740	ﾎﾞﾙﾄ,ﾌﾗﾝｼﾞ 8X40	5	5			
31	90035-GHB-770	ﾎﾞﾙﾄ,ﾌﾗﾝｼﾞ 8X55	3	3			
32	90035-GHB-850	ﾎﾞﾙﾄ,ﾌﾗﾝｼﾞ 8X95	1	1			
33	90040-GHB-810	ﾎﾞﾙﾄ,ﾌﾗﾝｼﾞ 10X75	1	1			
34	90044-MKC-A00	ﾎﾞﾙﾄ,ｽﾍﾟｼｬﾙ 10X12	1	-			
35	90046-MKK-D00	ﾎﾞﾙﾄ,ｼｰﾘﾝｸﾞ 18MM	2	2			
36	90047-MJP-G80	ﾎﾞﾙﾄ,ｼｰﾘﾝｸﾞ 22MM	-	1			
37	90048-MFL-000	ﾎﾞﾙﾄ,ｼｰﾘﾝｸﾞ 22MM	1	-			
38	90106-KSE-000	ｽｸﾘｭｰ,ﾊﾟﾝ 6X12	1	1			
39	90119-SD9-000	ﾎﾞﾙﾄ,ｼｰﾘﾝｸﾞ 8MM	1	1			
40	90442-028-000	ﾜｯｼｬｰ,ｼｰﾘﾝｸﾞ 8MM	2	2			
41	90443-MB0-000	ﾜｯｼｬｰ,ｼｰﾘﾝｸﾞ 10.2MM	1	1			
42	90443-MJ6-000	ﾜｯｼｬｰ,ﾆｭｰﾄﾗﾙ	1	1			
43	90488-425-000	ﾜｯｼｬｰ,ｼｰﾘﾝｸﾞ 6MM	2	2			
44	90701-MV9-670	ﾉｯｸﾋﾟﾝ 10X16	3	3			
45	91021-MKS-E01	ﾍﾞｱﾘﾝｸﾞ,ﾆｰﾄﾞﾙ 12X16X10	1	1			
46	91022-MKS-E01	ﾍﾞｱﾘﾝｸﾞ,ｼｰﾙﾆｰﾄﾞﾙ, 12X18X14	1	1			
47	91301-MEH-003	Oﾘﾝｸﾞ 13X1.5	-	1			
48	91302-MAL-601	Oﾘﾝｸﾞ 18.1X3.6	-	1			
49	91305-MCJ-751	Oﾘﾝｸﾞ 3.2X1.1	2	2			
50	91310-MGE-D01	Oﾘﾝｸﾞ 16.5X2.5	1	1			
51	94050-04000	ﾅｯﾄ,ﾌﾗﾝｼﾞ 4MM	1	1			
52	96001-06012-00	ﾎﾞﾙﾄ,ﾌﾗﾝｼﾞ 6X12	1	-			

www.impex-jp.com

E-16 クランクシャフト / ピストン

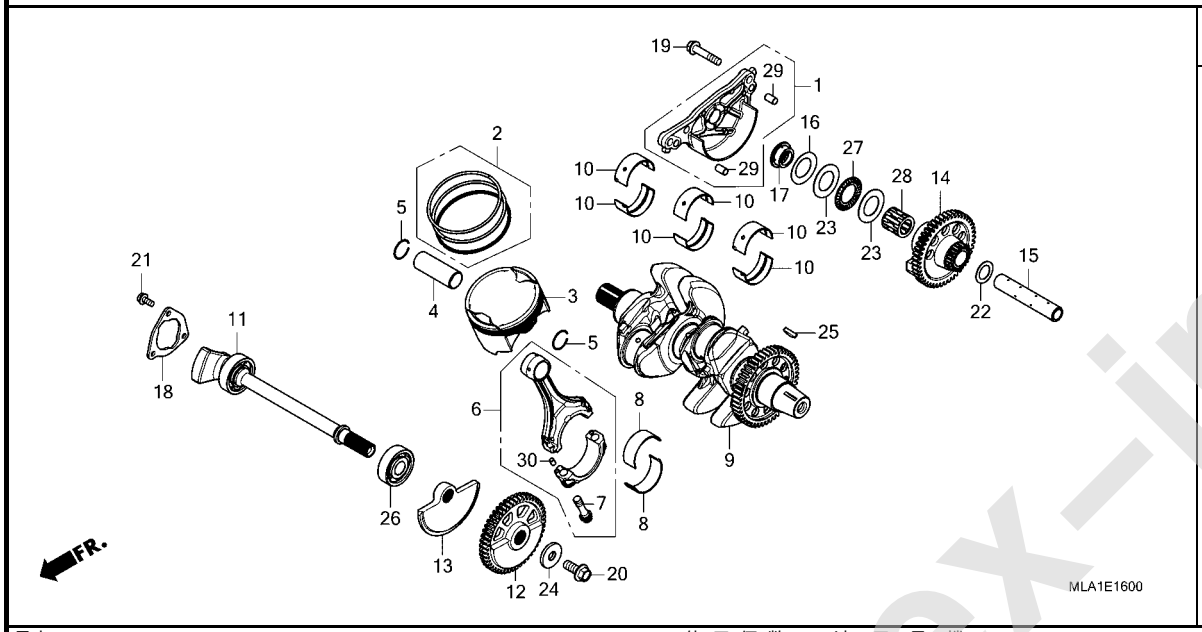

見出番号	部品番号	部品名	使用個数 CMX 1100A M	1100D M	適用号機 初号機	終号機	タイプ
1	11230-MJP-G50	ﾎﾙﾀﾞｰCOMP.,ﾘﾔｰﾊﾞﾗﾝｻｰｼｬﾌﾄ	1	1			
2	13011-MKS-E00	ﾘﾝｸﾞｾｯﾄ,ﾋﾟｽﾄﾝ(ｽﾀﾝﾀﾞｰﾄﾞ)・	2	2			
3	13101-MKS-E00	ﾋﾟｽﾄﾝ・・・・・・・・・・・・・・・・・・・	2	2			
4	13111-MKS-E00	ﾋﾟﾝ,ﾋﾟｽﾄﾝ・・・・・・・・・・・・・・・	2	2			
5	13112-MC7-000	ｸﾘｯﾌﾟ,ﾋﾟｽﾄﾝﾋﾟﾝ 22MM・・・・・	4	4			
6	13210-MKS-E00	ﾛｯﾄﾞASSY.,ｺﾈｸﾃｲﾝｸﾞ ・・・・・・	2	2			
7	13213-MJP-G51	ﾎﾞﾙﾄ,ｺﾈｸﾃｲﾝｸﾞﾛｯﾄﾞ ・・・・・・・	4	4			
8	13214-MJP-G51	ﾍﾞｱﾘﾝｸﾞA,ｺﾈｸﾃｲﾝｸﾞﾛｯﾄﾞ (ﾌﾞﾙｰ)	4	4			
	13215-MJP-G51	ﾍﾞｱﾘﾝｸﾞB,ｺﾈｸﾃｲﾝｸﾞﾛｯﾄﾞ (ﾌﾞﾗｯｸ)	4	4			
	13216-MJP-G51	ﾍﾞｱﾘﾝｸﾞC,ｺﾈｸﾃｲﾝｸﾞﾛｯﾄﾞ (ﾌﾞﾗｳﾝ)	4	4			
	13217-MJP-G51	ﾍﾞｱﾘﾝｸﾞD,ｺﾈｸﾃｲﾝｸﾞﾛｯﾄﾞ (ｸﾞﾘｰﾝ)	4	4			
	13218-MJP-G51	ﾍﾞｱﾘﾝｸﾞE,ｺﾈｸﾃｲﾝｸﾞﾛｯﾄﾞ (ｲｴﾛｰ)	4	4			
9	13300-MKS-E00	ｸﾗﾝｸｼｬﾌﾄCOMP.・・・・・・・・・・・	1	-			
	13300-MKS-E50	・・・・・・・・・・・・・・・・・・・・・・・	-	1			
10	13312-MKS-E01	ﾍﾞｱﾘﾝｸﾞA,ｸﾗﾝｸｼｬﾌﾄ(ﾌﾞﾙｰ)・	6	6			
	13313-MKS-E01	ﾍﾞｱﾘﾝｸﾞB,ｸﾗﾝｸｼｬﾌﾄ(ﾌﾞﾗｯｸ)	6	6			
	13314-MKS-E01	ﾍﾞｱﾘﾝｸﾞC,ｸﾗﾝｸｼｬﾌﾄ(ﾌﾞﾗｳﾝ)	6	6			
	13315-MKS-E01	ﾍﾞｱﾘﾝｸﾞD,ｸﾗﾝｸｼｬﾌﾄ(ｸﾞﾘｰﾝ)	6	6			
	13316-MKS-E01	ﾍﾞｱﾘﾝｸﾞE,ｸﾗﾝｸｼｬﾌﾄ(ｲｴﾛｰ)・	6	6			
11	13420-MKS-E00	ｼｬﾌﾄCOMP.,ﾌﾛﾝﾄﾊﾞﾗﾝｻｰ・・・・	1	1			
12	13431-MKS-E00	ｷﾞﾔｰ,ﾌﾛﾝﾄﾊﾞﾗﾝｻｰﾄﾞﾘﾌﾞﾝ (56T)	1	1			

www.impex-jp.com

E-16 クランクシャフト / ピストン

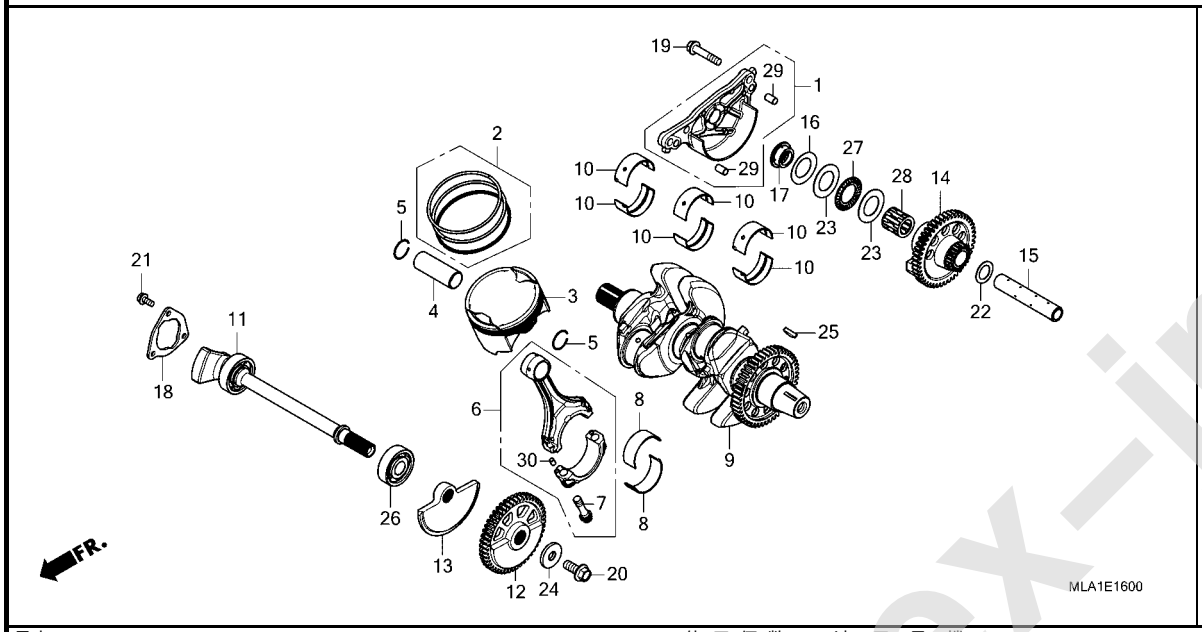

見出番号	部品番号	部品名	使用個数 CMX 1100A M	1100D M	適用号機 初号機	終号機	タイプ
13	13433-MKS-E00	ｳｴｲﾄ,L.ﾌﾛﾝﾄﾊﾞﾗﾝｻｰ・・・・・・・	1	1			
14	13440-MKS-E00	ｷﾞﾔｰCOMP.,ﾘﾔｰﾊﾞﾗﾝｻｰﾄﾞﾘﾌﾞﾝ (46T)	1	1			
15	13445-MJP-G50	ｼﾔﾌﾄ,ﾘﾔｰﾊﾞﾗﾝｻｰ・・・・・・・・・・	1	1			
16	13446-MKS-E00	ｽﾌﾟﾘﾝｸﾞ,ﾘﾔｰﾊﾞﾗﾝｻｰｽﾗｽﾄ・・・	1	1			
17	13447-MJP-G50	ｶﾗｰ,ﾘﾔｰﾊﾞﾗﾝｻｰ・・・・・・・・・・・	1	1			
18	13481-MJP-G50	ﾌﾟﾚｰﾄ,ﾊﾞﾗﾝｻｰﾍﾞｱﾘﾝｸﾞ ｾﾂﾃｲﾝｸﾞ	1	1			
19	90003-MCS-000	ﾎﾞﾙﾄ,ﾌﾗﾝｼﾞ 8X40・・・・・・・・・	3	3			
20	90013-MJP-G50	ﾎﾞﾙﾄ,ｽﾍﾟｼｬﾙ 10X25・・・・・・・	1	1			
21	90030-GHB-630	ﾎﾞﾙﾄ,ﾌﾗﾝｼﾞ 6X14・・・・・・・・・	3	3			
22	90402-MKS-E00	ﾜｯｼｬｰ 18X27.5X1.0・・・・・・・	1	1			
23	90404-MJP-G50	ﾜｯｼｬｰ 25X42X1.0・・・・・・・・・	2	2			
24	90405-MFA-D00	ﾜｯｼｬｰ 10.5X31.8・・・・・・・・・	1	1			
25	90701-KAS-900	ｷｰ,ｽﾍﾟｼｬﾙｳｯﾄﾞﾗﾌﾄ 25X18・・・	1	1			
26	91002-MJP-G53	ﾍﾞｱﾘﾝｸﾞ,ﾗｼﾞｱﾙﾎﾞｰﾙ 17X47X14	1	1			
27	91005-MJP-G51	ﾍﾞｱﾘﾝｸﾞ,ｽﾗｽﾄﾆｰﾄﾞﾙ 25X42X2	1	1			
28	91015-MJP-G51	ﾍﾞｱﾘﾝｸﾞB,ﾆｰﾄﾞﾙ 18X27X26.8 (ﾌﾞﾙｰ)	1	1			
	91016-MJP-G51	ﾍﾞｱﾘﾝｸﾞC,ﾆｰﾄﾞﾙ 18X27X26.8 (ﾎﾜｲﾄ)	1	1			
	91017-MJP-G51	ﾍﾞｱﾘﾝｸﾞD,ﾆｰﾄﾞﾙ 18X27X26.8 (ｸﾞﾘｰﾝ)	1	1			
29	94302-08140	ﾋﾟﾝB,ﾉﾂｸ 8X14・・・・・・・・・・・	2	2			
30	94303-04065	ﾋﾟﾝC,ﾉﾂｸ 4X6.5・・・・・・・・・・	4	4			

www.impex-jp.com

E-17 トランスミッション (CMX1100A)

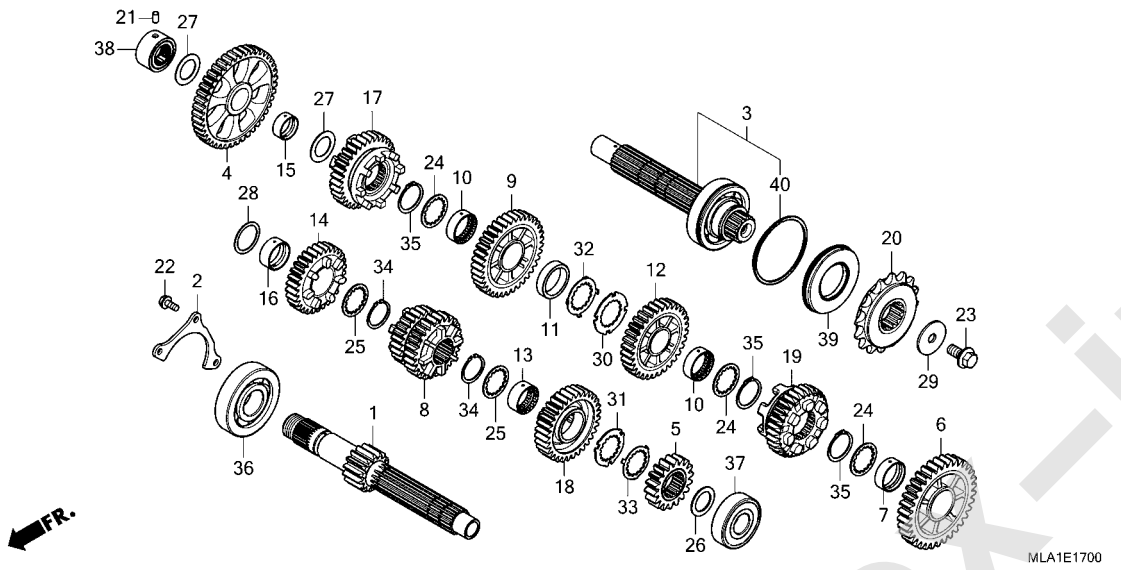

見出番号	部品番号	部品名	使用個数 CMX 1100A M	使用個数 CMX 1100D M	適用号機 初号機	適用号機 終号機	タイプ
1	23211-MJP-G50	ﾒｲﾝｼｬﾌﾄ(15T)・・・・・・・・・・・・	1	-			
2	23213-HL4-000	ﾌﾟﾚｰﾄ,ﾍﾞｱﾘﾝｸﾞｾｯﾃｲﾝｸﾞ・・・・	1	-			
3	23220-MJP-G50	ｶｳﾝﾀｰｼｬﾌﾄCOMP.・・・・・・・・・・	1	-			
4	23421-MKS-E00	ｷﾞﾔｰ,ｶｳﾝﾀｰｼｬﾌﾄﾌｧｰｽﾄ(43T)	1	-			
5	23431-MKS-E00	ｷﾞﾔｰ,ﾒｲﾝｼｬﾌﾄｾｶﾝﾄﾞ(18T)・・	1	-			
6	23441-MKS-E00	ｷﾞﾔｰ,ｶｳﾝﾀｰｼｬﾌﾄｾｶﾝﾄﾞ(34T)	1	-			
7	23442-MS2-610	ｶﾗｰ 30X11.2・・・・・・・・・・・・・	1	-			
8	23451-MKS-E00	ｷﾞﾔｰ,ﾒｲﾝｼｬﾌﾄｻｰﾄﾞ&ﾌｫｰｽ (25T/26T)	1	-			
9	23461-MKS-E00	ｷﾞﾔｰ,ｶｳﾝﾀｰｼｬﾌﾄｻｰﾄﾞ(37T)・	1	-			
10	23462-MAT-000	ｶﾗｰ,ｽﾌﾟﾗｲﾝ 30X11・・・・・・・・	2	-			
11	23463-MJP-G50	ｶﾗｰ 30X36X9.4・・・・・・・・・・・	1	-			
12	23481-MKS-E00	ｷﾞﾔｰ,ｶｳﾝﾀｰｼｬﾌﾄﾌｫｰｽ(32T)・	1	-			
13	23482-MR7-000	ｶﾗｰ,ｽﾌﾟﾗｲﾝ 28X13.5・・・・・・	1	-			
14	23491-MKS-E00	ｷﾞﾔｰ,ﾒｲﾝｼｬﾌﾄﾌｲﾌｽ(31T)・・・	1	-			
15	23495-KY1-000	ｶﾗｰ 22X13・・・・・・・・・・・・・・	1	-			
16	23495-MM5-000	ｶﾗｰ 28X13・・・・・・・・・・・・・・	1	-			
17	23501-MKS-E00	ｷﾞﾔｰ,ｶｳﾝﾀｰｼｬﾌﾄﾌｲﾌｽ(33T)・	1	-			
18	23511-MKS-E00	ｷﾞﾔｰ,ﾒｲﾝｼｬﾌﾄｼｯｸｽｽ(36T)・・	1	-			
19	23521-MKS-E00	ｷﾞﾔｰ,ｶｳﾝﾀｰｼｬﾌﾄｼｯｸｽｽ(35T)	1	-			
20	23801-MEE-D00	ｽﾌﾟﾛｹｯﾄCOMP.,ﾄﾞﾗｲﾌﾞ(16T)	1	-			
21	24261-283-000	ﾋﾟﾝ,ｷﾞﾔｰｼﾌﾄﾌｫｰｸｶﾞｲﾄﾞ・・・・	1	-			
22	90030-GHB-630	ﾎﾞﾙﾄ,ﾌﾗﾝｼﾞ 6X14・・・・・・・・・	3	-			
23	90037-422-003	ﾎﾞﾙﾄ,ｽﾍﾟｼｬﾙ 10MM・・・・・・・・	1	-			
24	90452-MAT-000	ﾜｯｼｬｰ,ｽﾌﾟﾗｲﾝ 30X36X1.5・・	3	-			

www.impex-jp.com

E-17 トランスミッション (CMX1100A)

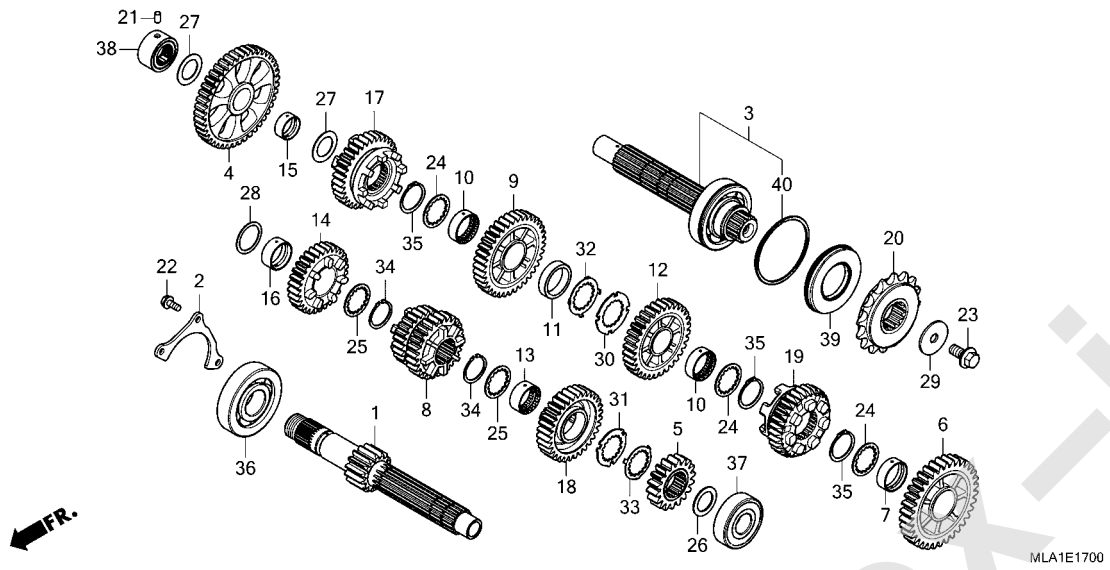

見出番号	部品番号	部品名	使用個数 CMX 1100A M	1100D M	適用号機 初号機	終号機	タイプ
25	90452-MR7-000	ﾜｯｼｬｰ,ｽﾌﾟﾗｲﾝ 28X34X1.5	2	-			
26	90453-KSR-A00	ﾜｯｼｬｰ 22X32X1.5	1	-			
27	90455-ML7-000	ﾜｯｼｬｰB,ｽﾗｽﾄ 22MM(ﾌﾞﾙｰ)	2	-			
28	90458-729-920	ﾜｯｼｬｰ,ｽﾗｽﾄ 28MM	1	-			
29	90459-438-000	ﾜｯｼｬｰ 10.2MM	1	-			
30	90463-MAT-000	ﾜｯｼｬｰ,ｽﾌﾟﾗｲﾝ 30MM	1	-			
31	90463-MCJ-000	ﾜｯｼｬｰ,ｽﾌﾟﾗｲﾝ 28MM	1	-			
32	90464-MAT-000	ﾜｯｼｬｰ,ﾛｯｸ 30MM	1	-			
33	90464-MCJ-000	ﾜｯｼｬｰ,ﾛｯｸ 28MM	1	-			
34	90603-MN4-000	ｻｰｸﾘｯﾌﾟ 28MM	2	-			
35	90604-MM5-000	ｻｰｸﾘｯﾌﾟ 30MM	3	-			
36	91001-MJP-G51	ﾍﾞｱﾘﾝｸﾞ,ｽﾍﾟｼｬﾙﾎﾞｰﾙ 28X76X18	1	-			
37	91002-MCH-003	ﾍﾞｱﾘﾝｸﾞ,ﾗｼﾞｱﾙﾎﾞｰﾙ 63/22U (ｺｳﾖｳ)	1	-			
38	91023-MM5-641	ﾍﾞｱﾘﾝｸﾞ,ﾆｰﾄﾞﾙ 22MM	1	-			
39	91207-MBB-013	ｵｲﾙｼｰﾙ 39X72X8	1	-			
40	94560-72200	ﾘﾝｸﾞ,ｽﾅｯﾌﾟ 72MM	1	-			

www.impex-jp.com

E-17-10 トランスミッション (メインシャフト)(CMX1100D)

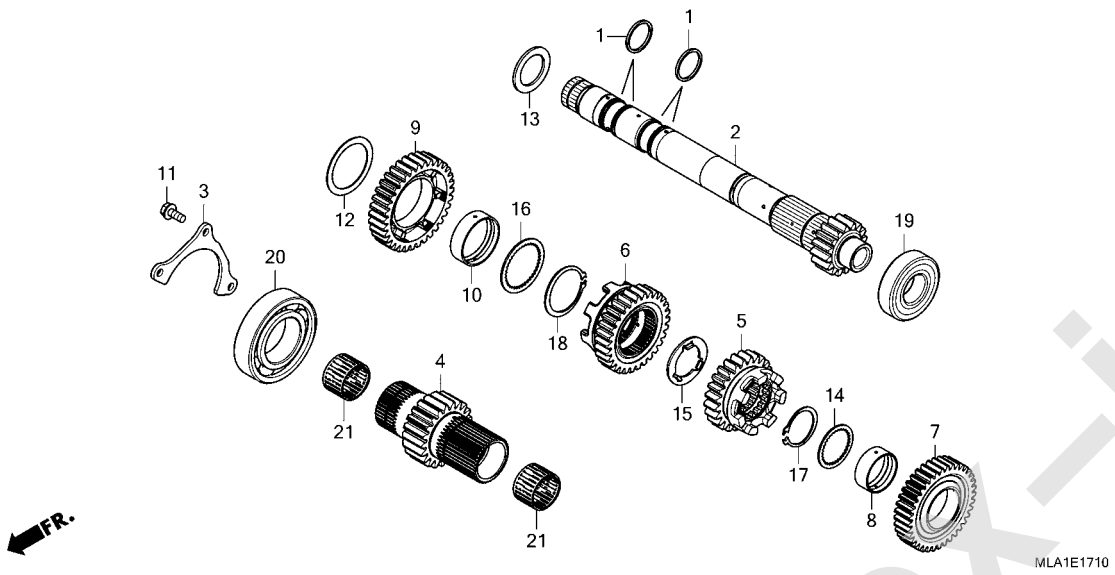

見出番号	部品番号	部品名	使用個数 CMX 1100A M	1100D M	適用号機 初号機	終号機	タイプ
1	22815-MGE-D01	ﾘﾝｸﾞ,ｼｰﾙ 28MM	-	4			
2	23210-MJP-G80	ﾒｲﾝｼｬﾌﾄCOMP.,ｲﾝﾅｰ	-	1			
3	23213-HL4-000	ﾌﾟﾚｰﾄ,ﾍﾞｱﾘﾝｸﾞｾｯﾃｲﾝｸﾞ	-	1			
4	23231-MJP-G80	ﾒｲﾝｼｬﾌﾄ,ｱｳﾀｰ	-	1			
5	23451-MKS-E50	ｷﾞﾔｰ,ﾒｲﾝｼｬﾌﾄｻｰﾄﾞ(24T)	-	1			
6	23471-MKS-E50	ｷﾞﾔｰ,ﾒｲﾝｼｬﾌﾄﾌｫｰｽ(30T)	-	1			
7	23491-MKS-E50	ｷﾞﾔｰ,ﾒｲﾝｼｬﾌﾄﾌｲﾌｽ(37T)	-	1			
8	23492-HL4-000	ｶﾗｰ 32X35X13.5	-	1			
9	23511-MKS-E50	ｷﾞﾔｰ,ﾒｲﾝｼｬﾌﾄｼﾂｸｽｽ(34T)	-	1			
10	23512-MGE-D00	ｶﾗｰ 40X43X12.5	-	1			
11	90030-GHB-630	ﾎﾞﾙﾄ,ﾌﾗﾝｼﾞ 6X14	-	3			
12	90403-MK2-300	ﾜｯｼｬｰ	-	1			
13	90445-KE5-000	ﾜｯｼｬｰ 32MM	-	1			
14	90452-MCA-000	ﾜｯｼｬｰ,ｽﾌﾟﾗｲﾝ 32X17X1.667	-	1			
15	90463-HL4-000	ﾜｯｼｬｰ,ｽﾍﾟｼｬﾙ 28X42X2	-	1			
16	90493-MGE-D00	ﾜｯｼｬｰ,ｽﾌﾟﾗｲﾝ 40MM	-	1			
17	90604-MCA-780	ｻｰｸﾘｯﾌﾟ 32MM	-	1			
18	90605-MGE-D00	ｻｰｸﾘｯﾌﾟ 40MM	-	1			
19	91003-MJP-G81	ﾍﾞｱﾘﾝｸﾞ,ﾗｼﾞｱﾙﾎﾞｰﾙ 25X56X15	-	1			
20	91023-HL4-003	ﾍﾞｱﾘﾝｸﾞ,ﾗｼﾞｱﾙﾎﾞｰﾙ 40X76X18	-	1			
21	91024-HL4-003	ﾍﾞｱﾘﾝｸﾞ,ﾆｰﾄﾞﾙ 28X32X21	-	2			

www.impex-jp.com

E-17-20 トランスミッション (カウンターシャフト)(CMX1100D)

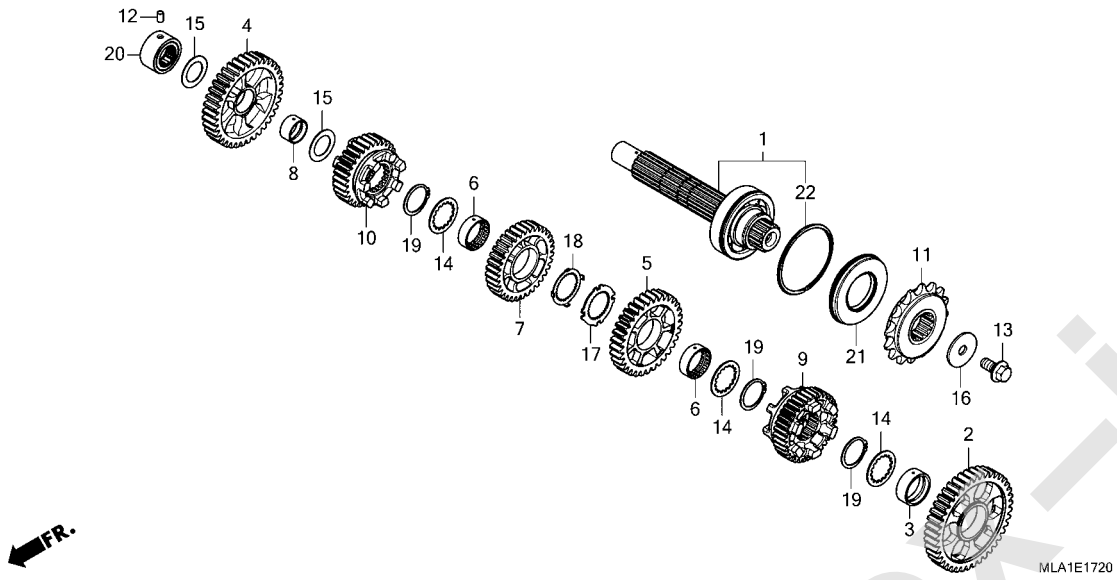

見出番号	部品番号	部品名	使用個数 CMX 1100A M	1100D M	適用号機 初号機	終号機	タイプ
1	23220-MJP-G80	ｶｳﾝﾀｰｼｬﾌﾄCOMP. ･････････	-	1			
2	23421-MKS-E50	ｷﾞﾔｰ,ｶｳﾝﾀｰｼｬﾌﾄﾌｧｰｽﾄ(41T)	-	1			
3	23422-HL4-000	ｶﾗｰ 30X35X13 ･････････････	-	1			
4	23441-MKS-E50	ｷﾞﾔｰ,ｶｳﾝﾀｰｼｬﾌﾄｾｶﾝﾄﾞ(37T)	-	1			
5	23461-MKS-E50	ｷﾞﾔｰ,ｶｳﾝﾀｰｼｬﾌﾄｻｰﾄﾞ(33T)･	-	1			
6	23462-MAT-000	ｶﾗｰ,ｽﾌﾟﾗｲﾝ 30X11 ････････	-	2			
7	23481-MKS-E50	ｷﾞﾔｰ,ｶｳﾝﾀｰｼｬﾌﾄﾌｫｰｽ(34T)･	-	1			
8	23495-KY1-000	ｶﾗｰ 22X13 ･････････････････	-	1			
9	23501-MKS-E50	ｷﾞﾔｰ,ｶｳﾝﾀｰｼｬﾌﾄﾌｲﾌｽ(36T)･	-	1			
10	23521-MKS-E50	ｷﾞﾔｰ,ｶｳﾝﾀｰｼｬﾌﾄｼｯｸｽｽ(30T)	-	1			
11	23801-MEE-D00	ｽﾌﾟﾛｹｯﾄCOMP.,ﾄﾞﾗｲﾌﾞ(16T)	-	1			
12	24261-283-000	ﾋﾟﾝ,ｷﾞﾔｰｼﾌﾄﾌｫｰｸｶﾞｲﾄﾞ ････	-	1			
13	90037-422-003	ﾎﾞﾙﾄ,ｽﾍﾟｼｬﾙ 10MM ････････	-	1			
14	90452-HL4-000	ﾜｯｼｬｰ,ｽﾌﾟﾗｲﾝ 30X38X1.5 ･･	-	3			
15	90455-ML7-000	ﾜｯｼｬｰB,ｽﾗｽﾄ 22MM(ﾌﾞﾙｰ) ･･	-	2			
16	90459-438-000	ﾜｯｼｬｰ 10.2MM ･････････････	-	1			
17	90463-MAT-000	ﾜｯｼｬｰ,ｽﾌﾟﾗｲﾝ 30MM ･･････	-	1			
18	90464-MAT-000	ﾜｯｼｬｰ,ﾛｯｸ 30MM ･･････････	-	1			
19	90604-MM5-000	ｻｰｸﾘｯﾌﾟ 30MM ･････････････	-	3			
20	91023-MM5-641	ﾍﾞｱﾘﾝｸﾞ,ﾆｰﾄﾞﾙ 22MM ･････	-	1			
21	91207-MBB-013	ｵｲﾙｼｰﾙ 39X72X8 ･･････････	-	1			
22	94560-72200	ﾘﾝｸﾞ,ｽﾅｯﾌﾟ 72MM ････････	-	1			

www.impex-jp.com

E-19 ギヤーシフトドラム (CMX1100A)

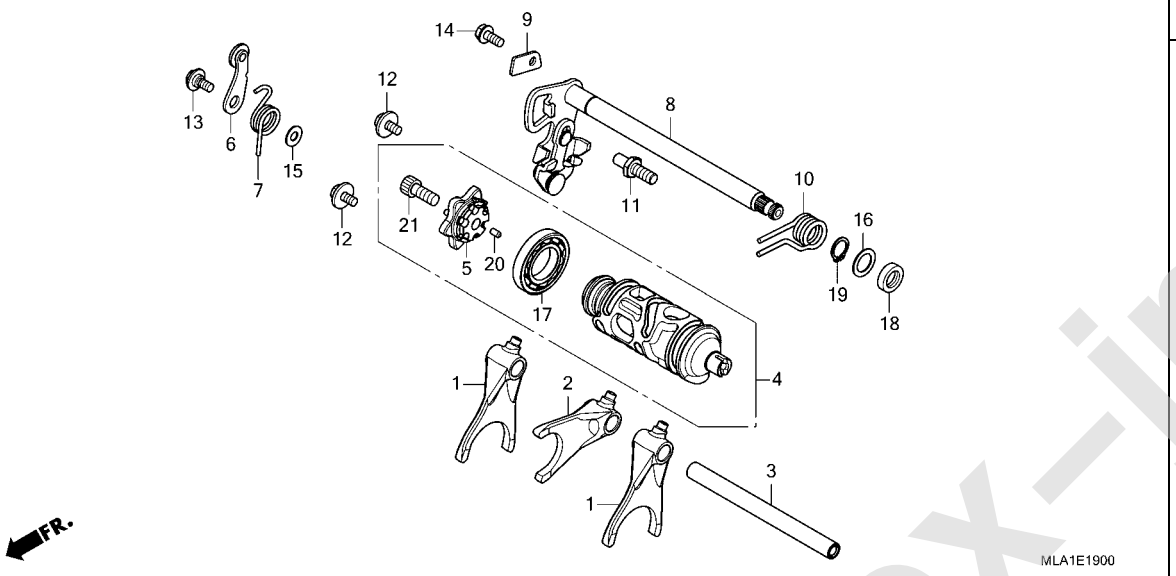

見出番号	部品番号	部品名	使用個数 CMX 1100A M	1100D M	適用号機 初号機	終号機	タイプ
1	24211-MJP-G50	ﾌｵｰｸ,ｷﾞﾔｰｼﾌﾄ	2	-			
2	24212-MJP-G50	ﾌｵｰｸ,ｾﾝﾀｰｷﾞﾔｰｼﾌﾄ	1	-			
3	24213-MKS-E00	ｼﾔﾌﾄ,ｷﾞﾔｰｼﾌﾄﾌｵｰｸ	1	-			
4	24310-MKK-D01	ﾄﾞﾗﾑCOMP.,ｷﾞﾔｰｼﾌﾄ	1	-			
5	24315-MGZ-J00	ｾﾝﾀｰCOMP.,ｼﾌﾄﾄﾞﾗﾑ	1	-			
6	24430-MKK-D00	ｽﾄｯﾊﾟｰCOMP.,ｷﾞﾔｰｼﾌﾄﾄﾞﾗﾑ	1	-			
7	24435-MJP-G50	ｽﾌﾟﾘﾝｸﾞ,ｷﾞﾔｰｼﾌﾄﾄﾞﾗﾑｽﾄｯﾊﾟｰ	1	-			
8	24610-MKS-E00	ｽﾋﾟﾝﾄﾞﾙCOMP.,ｷﾞﾔｰｼﾌﾄ	1	-			
9	24613-MJP-G50	ﾌﾟﾚｰﾄ,ｽﾋﾟﾝﾄﾞﾙｾﾂﾃｲﾝｸﾞ	1	-			
10	24651-KR3-000	ｽﾌﾟﾘﾝｸﾞ,ｷﾞﾔｰｼﾌﾄﾘﾀｰﾝ	1	-			
11	24652-HA0-000	ﾋﾟﾝ,ｷﾞﾔｰｼﾌﾄﾘﾀｰﾝｽﾌﾟﾘﾝｸﾞ	1	-			
12	90021-MM5-000	ﾎﾞﾙﾄﾜｯｼｬｰ 6X12	2	-			
13	90023-MR5-670	ﾎﾞﾙﾄ,ｷﾞﾔｰｼﾌﾄﾄﾞﾗﾑｽﾄｯﾊﾟｰｱｰﾑﾋﾟﾎﾞｯﾄ	1	-			
14	90030-GHB-630	ﾎﾞﾙﾄ,ﾌﾗﾝｼﾞ 6X14	1	-			
15	90417-360-000	ﾜｯｼｬｰ,ﾄﾞﾗﾑｽﾄｯﾊﾟｰ	1	-			
16	90451-155-000	ﾜｯｼｬｰ 14MM	1	-			
17	91007-MGS-D31	ﾍﾞｱﾘﾝｸﾞ,ﾗｼﾞｱﾙﾎﾞｰﾙ 25X47X8	1	-			
18	91203-KK3-830	ｵｲﾙｼｰﾙ 14X22X5	1	-			
19	94510-14000	ｻｰｸﾘｯﾌﾟ,ｴｷｽﾀｰﾅﾙ 14MM	1	-			
20	96220-40080	ﾛｰﾗｰ 4X8	1	-			
21	96600-08020-10	ﾎﾞﾙﾄ,ｿｹｯﾄ 8X20	1	-			

www.impex-jp.com

E-19-1 ギヤーシフトドラム (CMX1100D)

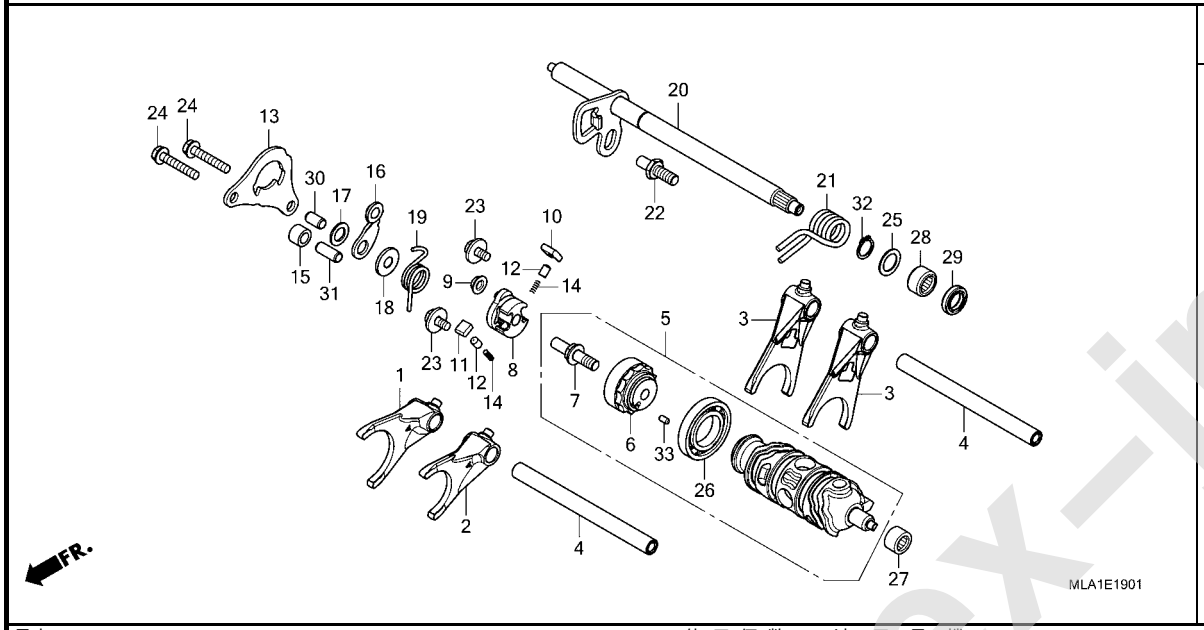

見出番号	部品番号	部品名	使用個数 CMX 1100A M	1100D M	適用号機 初号機	終号機	タイプ
1	24211-MJP-G80	ﾌｵｰｸ,R.ｷﾞﾔｰｼﾌﾄ・・・・・・・・・・	-	1			
2	24212-MJP-G80	ﾌｵｰｸ,L.ｷﾞﾔｰｼﾌﾄ・・・・・・・・・・	-	1			
3	24213-HL4-000	ﾌｵｰｸ,ｾﾝﾀｰｷﾞﾔｰｼﾌﾄ・・・・・・・・	-	2			
4	24213-MKS-E00	ｼﾔﾌﾄ,ｷﾞﾔｰｼﾌﾄﾌｵｰｸ・・・・・・・・	-	2			
5	24310-MJP-G80	ﾄﾞﾗﾑCOMP.,ｷﾞﾔｰｼﾌﾄ・・・・・・・	-	1			
6	24312-MJP-G80	ｾﾝﾀｰ,ｼﾌﾄﾄﾞﾗﾑ・・・・・・・・・・・・	-	1			
7	24315-HL4-000	ﾋﾟﾝ,ｼﾌﾀｰ・・・・・・・・・・・・・・・・	-	1			
8	24321-KT8-030	ｼﾌﾀｰ,ﾄﾞﾗﾑ・・・・・・・・・・・・・・・	-	1			
9	24322-MM4-000	ｶﾗｰ,ｼﾌﾀｰ・・・・・・・・・・・・・・・・	-	1			
10	24324-KA3-711	ﾎﾟｰﾙA,ﾗﾁｴｯﾄ・・・・・・・・・・・・・	-	1			
11	24325-KA3-711	ﾎﾟｰﾙB,ﾗﾁｴｯﾄ・・・・・・・・・・・・・	-	1			
12	24326-KBH-901	ﾌﾟﾗﾝｼﾞﾔｰ,ﾎﾟｰﾙ・・・・・・・・・・・	-	2			
13	24328-MJP-G80	ﾌﾟﾚｰﾄ,ﾁｪﾝｼﾞｶﾞｲﾄﾞ・・・・・・・・	-	1			
14	24329-KA3-740	ｽﾌﾟﾘﾝｸﾞ,ﾎﾟｰﾙﾌﾟﾗﾝｼﾞﾔｰ・・・・	-	2			
15	24329-MGS-D20	ｶﾗｰ,ｶﾞｲﾄﾞﾌﾟﾚｰﾄﾃﾞｲｽﾀﾝｽ・・・	-	1			
16	24430-HL4-000	ｽﾄｯﾊﾟｰCOMP.,ｷﾞﾔｰｼﾌﾄﾄﾞﾗﾑ・	-	1			
17	24433-MJP-G80	ﾜｯｼｬｰ,ｷﾞﾔｰｼﾌﾄﾄﾞﾗﾑｽﾄｯﾊﾟｰ・	-	1			
18	24434-MJP-G80	ｶﾗｰ,ｼﾌﾄﾄﾞﾗﾑｽﾄｯﾊﾟｰﾌﾟﾚｰﾄ・・	-	1			
19	24435-MJP-G80	ｽﾌﾟﾘﾝｸﾞ,ｷﾞﾔｰｼﾌﾄﾄﾞﾗﾑｽﾄｯﾊﾟｰ	-	1			
20	24610-MJP-G80	ｽﾋﾟﾝﾄﾞﾙCOMP.,ｷﾞﾔｰｼﾌﾄ・・・・	-	1			
21	24651-MGS-D20	ｽﾌﾟﾘﾝｸﾞ,ｷﾞﾔｰｼﾌﾄﾘﾀｰﾝ・・・・・	-	1			
22	24652-HA0-000	ﾋﾟﾝ,ｷﾞﾔｰｼﾌﾄﾘﾀｰﾝｽﾌﾟﾘﾝｸﾞ・・	-	1			
23	90021-MM5-000	ﾎﾞﾙﾄﾜｯｼｬｰ 6X12・・・・・・・・・・	-	2			
24	90030-GHB-720	ﾎﾞﾙﾄ,ﾌﾗﾝｼﾞ 6X35・・・・・・・・・	-	2			
25	90451-155-000	ﾜｯｼｬｰ 14MM・・・・・・・・・・・・・	-	1			

www.impex-jp.com

E-19-1 ギヤーシフトドラム (CMX1100D)

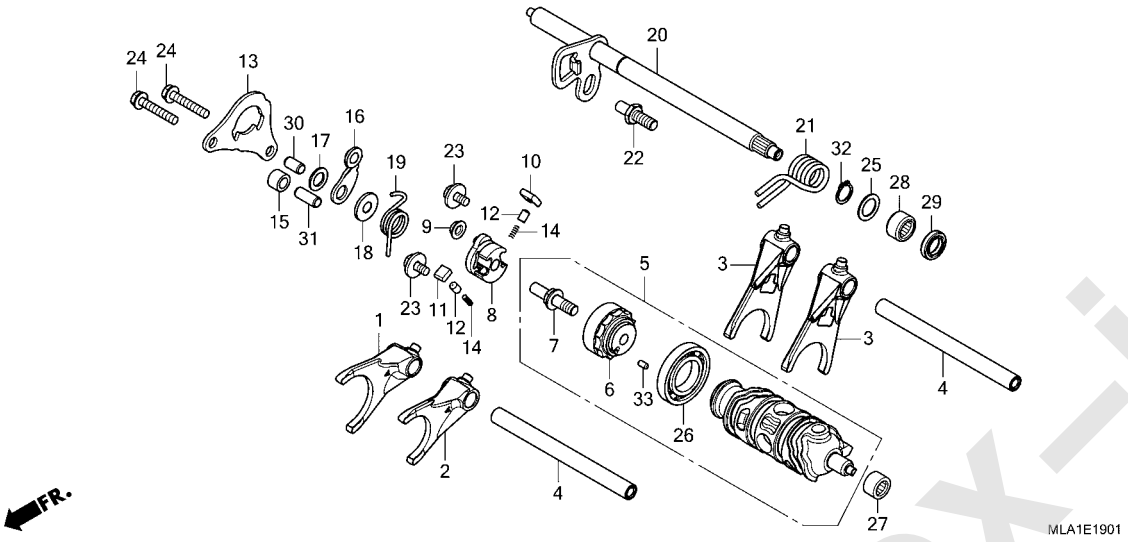

見出番号	部品番号	部品名	使用個数 CMX 1100A M	使用個数 CMX 1100D M	適用号機 初号機	適用号機 終号機	タイプ
26	91007-MGS-D31	ﾍﾞｱﾘﾝｸﾞ,ﾗｼﾞｱﾙﾎﾞｰﾙ 25X47X8	-	1			
27	91024-MGS-D21	ﾍﾞｱﾘﾝｸﾞ,ﾆｰﾄﾞﾙ 12X18X12 ･･	-	1			
28	91028-MGS-D21	ﾍﾞｱﾘﾝｸﾞ,ﾆｰﾄﾞﾙ 14X20X12 ･･	-	1			
29	91203-KK3-830	ｵｲﾙｼｰﾙ 14X22X5 ･････････	-	1			
30	94301-08140	ﾉｯｸﾋﾟﾝ 8X14 ･････････････	-	1			
31	94301-08200	ﾉｯｸﾋﾟﾝ 8X20 ･････････････	-	1			
32	94510-14000	ｻｰｸﾘｯﾌﾟ,ｴｷｽﾀｰﾅﾙ 14MM ････	-	1			
33	96220-40080	ﾛｰﾗｰ 4X8 ･･････････････	-	1			

www.impex-jp.com

E-19-10 リダクションギヤー

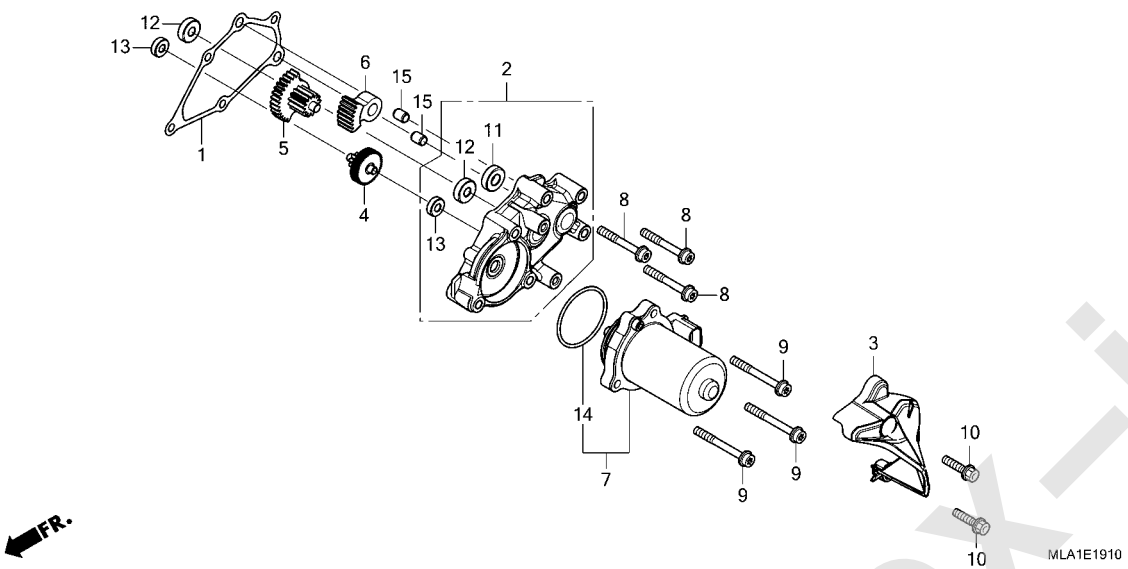

見出番号	部品番号	部品名	使用個数 CMX 1100A M	1100D M	適用号機 初号機	終号機	タイプ
1	11397-MJP-G81	ｶﾞｽｹｯﾄ,ﾘﾀﾞｸｼｮﾝｶﾊﾞｰ・・・・・・	-	1			
2	11520-MLA-A50	ｶﾊﾞｰCOMP.,ﾘﾀﾞｸｼｮﾝｷﾞﾔｰ・・・	-	1			
3	11530-MJP-G80	ｶﾊﾞｰCOMP.,ﾚｼｵｺﾝﾄﾛｰﾙﾓｰﾀｰ・	-	1			
4	24615-MGE-D01	ｷﾞﾔｰ,ｼﾌﾄﾘﾀﾞｸｼｮﾝ(45T/7T)・	-	1			
5	24616-MGS-D21	ｷﾞﾔｰ,ｼﾌﾄﾘﾀﾞｸｼｮﾝ(32T/13T)	-	1			
6	24617-MGE-D01	ｷﾞﾔｰ,ｼﾌﾄﾘﾀﾞｸｼｮﾝ(42T)・・・・	-	1			
7	31300-MJP-G81	ﾓｰﾀｰASSY.,ﾚｼｵｺﾝﾄﾛｰﾙ・・・・・	-	1			
8	90010-MJP-G80	ﾎﾞﾙﾄ,ﾌﾗﾝｼﾞﾄﾙｸｽ 6X45・・・・・	-	3			
9	90011-MJP-G80	ﾎﾞﾙﾄ,ﾌﾗﾝｼﾞﾄﾙｸｽ 6X53・・・・・	-	3			
10	90026-GHB-680	ﾎﾞﾙﾄ,ﾌﾗﾝｼﾞ 6X25・・・・・・・・・	-	2			
11	91025-MGS-D21	ﾍﾞｱﾘﾝｸﾞ,ﾗｼﾞｱﾙﾎﾞｰﾙ 699ZZ・	-	1			
12	91026-MGS-D21	ﾍﾞｱﾘﾝｸﾞ,ﾗｼﾞｱﾙﾎﾞｰﾙ 607ZZ・	-	2			
13	91027-MGS-D21	ﾍﾞｱﾘﾝｸﾞ,ﾗｼﾞｱﾙﾎﾞｰﾙ 696ZZ・	-	2			
14	91301-MJP-G81	Oﾘﾝｸﾞ,ｺﾝﾄﾛｰﾙﾓｰﾀｰ・・・・・・・	-	1			
15	94301-08100	ﾉｯｸﾋﾟﾝ 8X10・・・・・・・・・・・・	-	2			

www.impex-jp.com

E-23 スロットルボディ

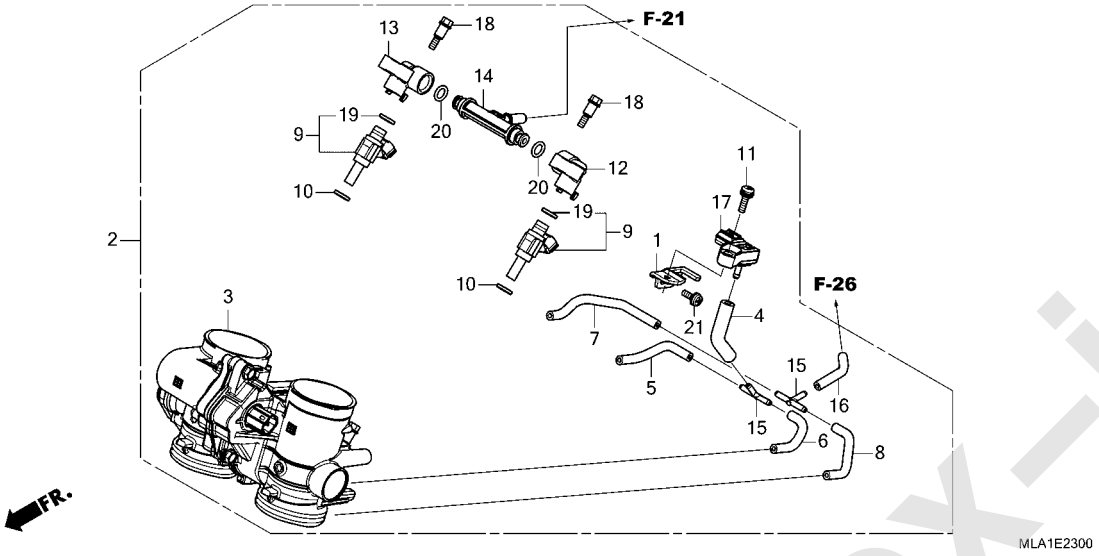

見出番号	部品番号	部品名	使用個数 CMX 1100A M	1100D M	適用号機 初号機	終号機	タイプ
1	16191-MLA-A01	ｽﾃｰ,PBｾﾝｻｰ	1	1			
2	16400-MLA-A01	ﾎﾞﾃﾞｲASSY.,ｽﾛｯﾄﾙ(GNJ2A A)	1	1			
3	16410-MLA-A01	ﾎﾞﾃﾞｲｾｯﾄ	1	1			
4	16411-MLA-A00	ﾁｭｰﾌﾞ,MAPｾﾝｻｰ	1	1			
5	16412-MLA-A00	ﾁｭｰﾌﾞ,PB(R.)	1	1			
6	16413-MLA-A00	ﾁｭｰﾌﾞ,PB(L.)	1	1			
7	16414-MLA-A00	ﾁｭｰﾌﾞ,ﾊﾟｰｼﾞ(R.)	1	1			
8	16415-MLA-A00	ﾁｭｰﾌﾞ,ﾊﾟｰｼﾞ(L.)	1	1			
9	16450-MKS-E01	ｲﾝｼﾞｪｸﾀｰASSY.,ﾌｭｰｴﾙ	2	2			
10	16472-MKP-T00	ｼｰﾙﾘﾝｸﾞ,ｲﾝｼﾞｪｸﾀｰ	2	2			
11	16542-MEL-003	ﾎﾞﾙﾄﾜｯｼｬｰ 6X18	1	1			
12	16610-MKP-T01	ﾊﾟｲﾌﾟ,ﾌｭｰｴﾙ(A)	1	1			
13	16620-MKP-T01	ﾊﾟｲﾌﾟ,ﾌｭｰｴﾙ(B)	1	1			
14	16630-MKS-E01	Tｼﾞｮｲﾝﾄ,ﾌｭｰｴﾙ	1	1			
15	17201-MG9-000	ｼﾞｮｲﾝﾄA,ﾊﾞｷｭｰﾑﾁｭｰﾌﾞ	2	2			
16	17419-MLA-A00	ﾁｭｰﾌﾞ,ｼﾞｮｲﾝﾄ-ﾍｯﾄﾞ	1	1			
17	46401-TM8-A01	ｾﾝｻｰA,ﾏｽﾀｰﾊﾟﾜｰﾌﾟﾚｯｼｬｰ	1	1			
18	90021-MGZ-D02	ﾎﾞﾙﾄ,ｼｮﾙﾀﾞｰ	4	4			
19	91301-MKP-T01	Oﾘﾝｸﾞ	2	2			
20	91301-PLC-000	Oﾘﾝｸﾞ 7.47X3.6	2	2			
21	93892-06014-18	ｽｸﾘｭｰﾜｯｼｬｰ 6X14	1	1			

www.impex-jp.com

F-1 ヘッドライト

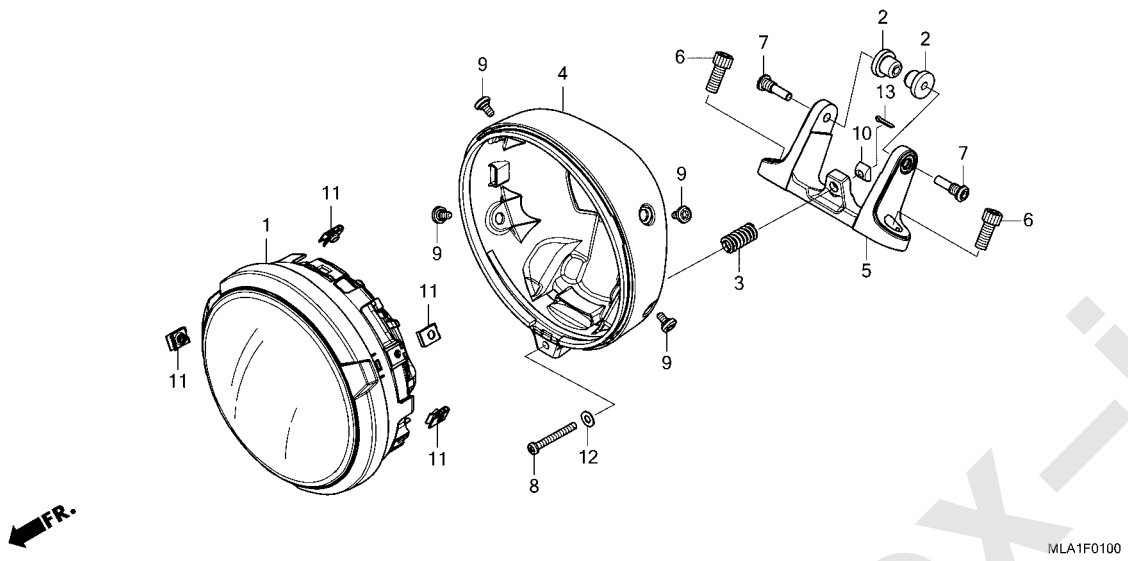

見出番号	部品番号	部品名	使用個数 CMX 1100A M	1100D M	適用号機 初号機	終号機	タイプ
1	33100-MLA-A01	ﾍｯﾄﾞﾗｲﾄASSY.	1	1			
2	61304-K87-A30	ﾗﾊﾞｰ,ﾍｯﾄﾞﾗｲﾄﾏｳﾝﾃｲﾝｸﾞ	2	2			
3	61305-K87-C80	ｽﾌﾟﾘﾝｸﾞ,ﾍｯﾄﾞﾗｲﾄｴｲﾐﾝｸﾞ	1	1			
4	61310-K87-A31	ｹｰｽCOMP.,ﾍｯﾄﾞﾗｲﾄ	1	1			
5	64221-K87-A30	ﾎﾙﾀﾞｰ,ﾍｯﾄﾞﾗｲﾄ	1	1			
6	90113-GHB-650	ﾎﾞﾙﾄ,ｿｹｯﾄ 8X20	2	2			
7	90136-K87-A30	ﾎﾞﾙﾄ,ﾍｯﾄﾞﾗｲﾄﾏｳﾝﾃｲﾝｸﾞ	2	2			
8	90137-K87-A30	ﾎﾞﾙﾄ,ﾍｯﾄﾞﾗｲﾄｴｲﾐﾝｸﾞ	1	1			
9	90138-K87-A30	ﾎﾞﾙﾄ,ｽﾍﾟｼｬﾙ 5X10	4	4			
10	90310-K87-A30	ﾅｯﾄ,ﾍｯﾄﾞﾗｲﾄｴｲﾐﾝｸﾞ	1	1			
11	90677-KAN-961	ﾅｯﾄ,ｸﾘｯﾌﾟ 5MM	4	4			
12	94101-05700	ﾜｯｼｬｰ,ﾌﾟﾚｲﾝ 5MM	1	1			
13	94201-10100	ﾋﾟﾝ,ｽﾌﾟﾘｯﾄ 1.0	1	1			

www.impex-jp.com

F-2 メーター

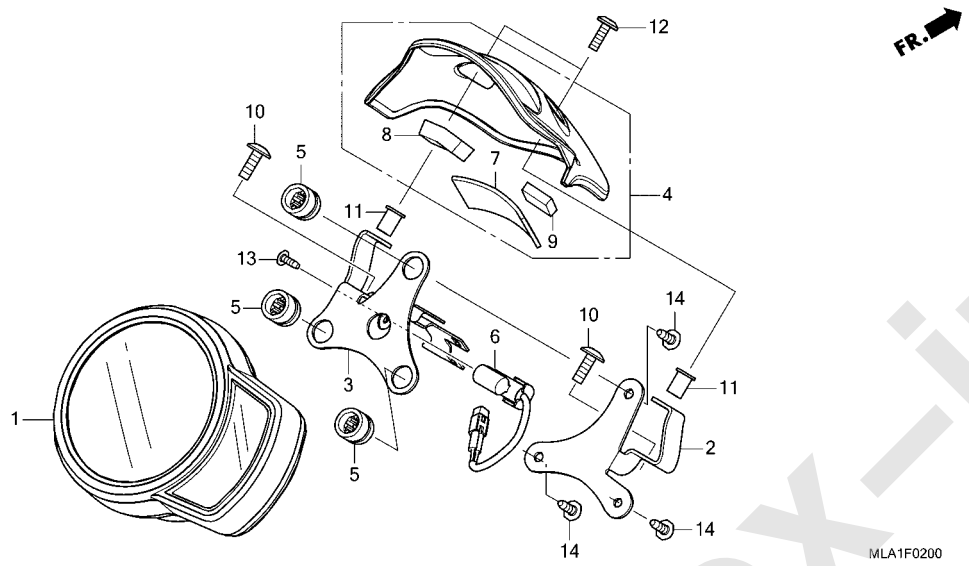

見出番号	部品番号	部品名	使用個数 CMX 1100A M	1100D M	適用号機 初号機	終号機	タイプ
1	37100-MLA-J01	メーターASSY.,コンビネーション(KPH)	1	-			
	37100-MLA-J51	・・・・・・・・・・・・・・・・・・・・・・・	-	1			
2	37201-MLA-A00	ステー,R.メーター・・・・・・・・・・・・・・	1	1			
3	37202-MLA-A00	ステーCOMP.,L.メーター・・・・・・・・・	1	1			
4	37220-MLA-A00	バイザーCOMP.,メーター・・・・・・・・	1	1			
5	37244-KVK-900	ラバー,メーターマウンテイング・・・・・・・	3	3			
6	37880-MLA-A01	センサー,オープンエアーテンプレチャー・・・	1	1			
7	50283-MJM-D10	ラバー,シートレール・・・・・・・・・・・・・	1	1			
8	77331-MEG-000	ラバー,グラブレール・・・・・・・・・・・	1	1			
9	80103-MFE-670	ラバー,テールライト・・・・・・・・・・・・・	1	1			
10	90085-MZ1-000	ボルト,スペシャル 6X17・・・・・・・・	2	2			
11	90111-KW3-003	ナット,カウルセッテイング 5MM・・・・・・	2	2			
12	90133-MKN-D50	スクリュー,パン 5X16・・・・・・・・・・	2	2			
13	93913-24220	スクリュー,タッピング 4X12・・・・・・	1	1			
14	93913-25380	スクリュー,タッピング 5X14(PO)・・	3	3			

www.impex-jp.com

F-4 ハンドルスイッチ / レバー / ケーブル / ミラー (CMX1100A)

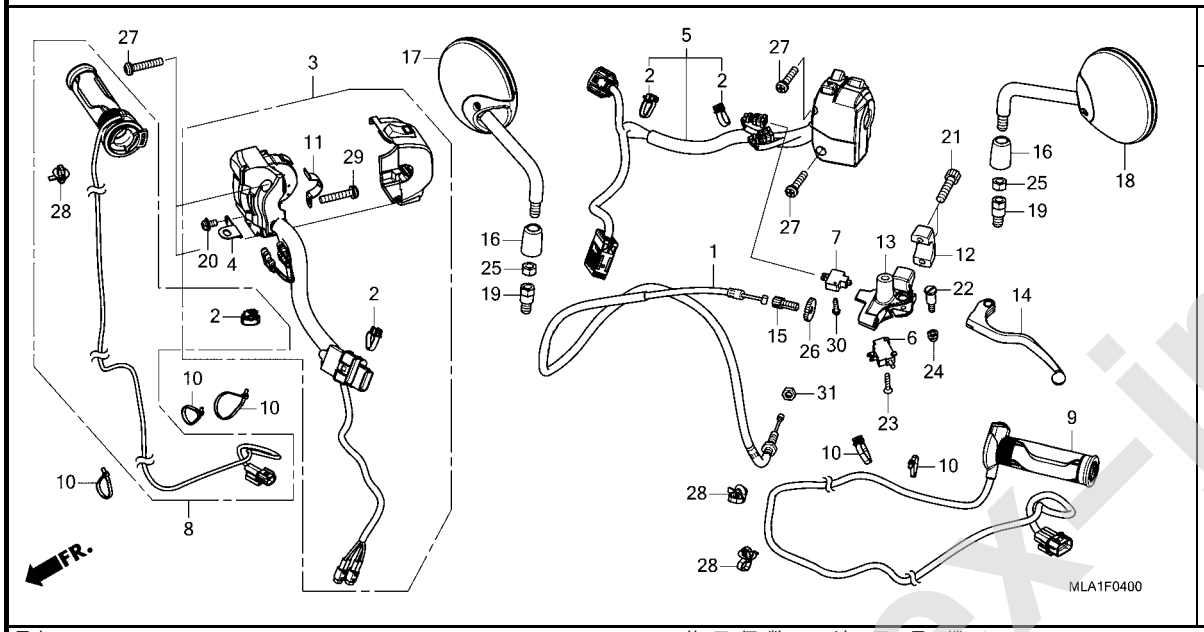

見出番号	部品番号	部品名	使用個数 CMX 1100A M	1100D M	適用号機 初号機	終号機	タイプ
1	22870-MLA-A01	ｹｰﾌﾞﾙCOMP.,ｸﾗｯﾁ・・・・・・・・・	1	-			
2	32161-GFL-J41	ﾊﾞﾝﾄﾞ,ﾜｲﾔｰﾊｰﾈｽ・・・・・・・・・・	4	-			
3	35135-MLA-J01	ｽｲｯﾁﾕﾆｯﾄ,ｴﾝｼﾞﾝｽﾄｯﾌﾟ＆ ｸﾞﾘｯﾌﾟﾋｰﾀｰ ＆ ｸﾞﾘｯﾌﾟAPS	1	-			
4	35138-MKS-E20	ｽﾃｰ,ｸﾞﾘｯﾌﾟﾋｰﾀｰｺｰﾄﾞ・・・・・・	1	-			
5	35200-MLA-D01	ｽｲｯﾁASSY.,ｳｲﾝｶｰ・・・・・・・・・	1	-			
6	35330-MCJ-751	ｽｲｯﾁASSY.,ｸﾗｯﾁ・・・・・・・・・・	1	-			
7	35330-MK5-003	ｽｲｯﾁASSY.,ｸﾗｯﾁ・・・・・・・・・・	1	-			
8	35511-MLA-J01	ﾋｰﾀｰﾕﾆｯﾄ,R.ﾊﾝﾄﾞﾙ・・・・・・・・	1	-			
9	35520-MLA-305	ﾋｰﾀｰｾｯﾄ,L.ﾊﾝﾄﾞﾙ・・・・・・・・・	1	-			
10	35701-MG9-950	ﾊﾞﾝﾄﾞ(BLACK 3.5X140)・・・・	5	-			
11	37971-MKS-E01	ﾌﾟﾚｰﾄA,ｾｯﾃｲﾝｸﾞ・・・・・・・・・・	1	-			
12	45517-MAV-751	ﾎﾙﾀﾞｰ,ﾏｽﾀｰｼﾘﾝﾀﾞｰ(ﾆｯｼﾝ)・・	1	-			
13	53172-MLA-A00	ﾌﾞﾗｹｯﾄ,L.ﾊﾝﾄﾞﾙﾚﾊﾞｰ・・・・・・	1	-			
14	53178-MLA-A00	ﾚﾊﾞｰCOMP.,L.ｽﾃｱﾘﾝｸﾞﾊﾝﾄﾞﾙ	1	-			
15	53192-349-690	ﾎﾞﾙﾄ,ｸﾗｯﾁﾜｲﾔｰｱｼﾞｬｽﾃｲﾝｸﾞ・	1	-			
16	88119-K87-A00	ｷｬｯﾌﾟ,ﾛｯｸﾅｯﾄ・・・・・・・・・・・・	2	-			
17	88210-MLA-A01ZA	ﾐﾗｰCOMP. *NH105*..ﾂﾔｹｼｸﾛ(#15-#20) (ﾐｷﾞﾖｳ)	1	-			
18	88220-MLA-A01ZA	ﾐﾗｰCOMP. *NH105*..ﾂﾔｹｼｸﾛ(#15-#20) (ﾋﾀﾞﾘﾖｳ)	1	-			
19	90101-K20-901	ﾎﾞﾙﾄ,ｱﾀﾞﾌﾟﾀｰ 10MM・・・・・・・	2	-			
20	90110-MKS-E20	ｽｸﾘｭｰﾜｯｼｬｰ 4X8・・・・・・・・・・	1	-			

www.impex-jp.com

F-4 ハンドルスイッチ / レバー / ケーブル / ミラー (CMX1100A)

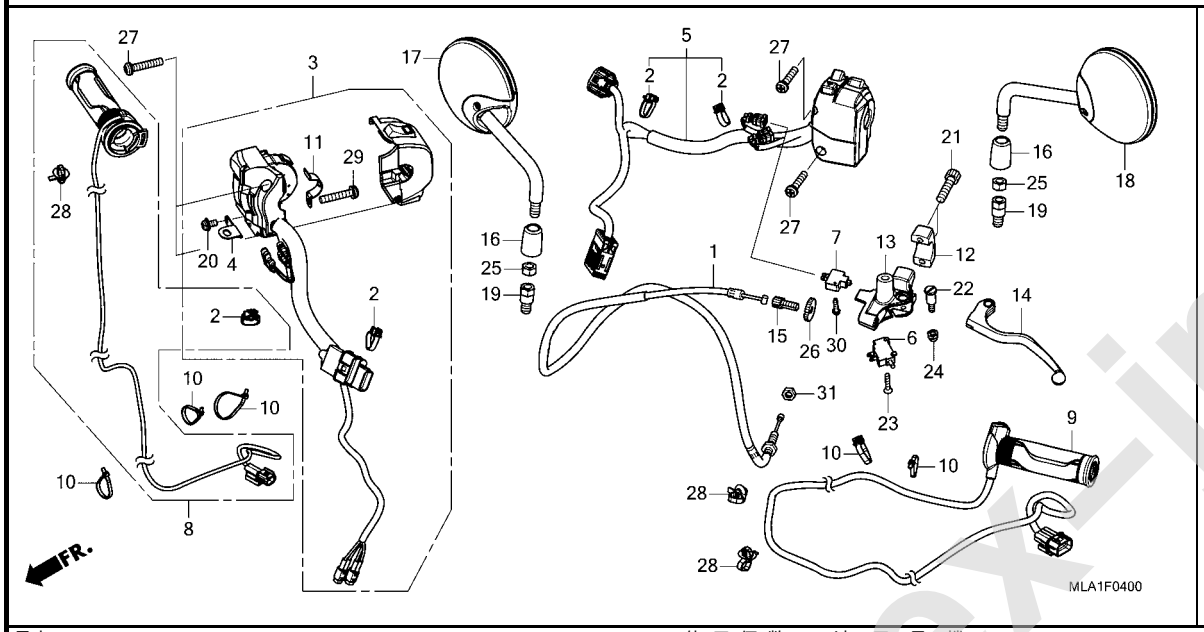

見出番号	部品番号	部品名	使用個数 CMX 1100A M	1100D M	適用号機 初号機	終号機	タイプ
21	90111-GHB-660	ﾎﾞﾙﾄ,ｿｹｯﾄ 6X22 ･････････	2	-			
22	90113-438-000	ﾎﾞﾙﾄ,L.ｽﾃｱﾘﾝｸﾞﾊﾝﾄﾞﾙﾚﾊﾞｰ ﾋﾟﾎﾞｯﾄ	1	-			
23	90124-MCJ-752	ｽｸﾘｭｰ,ﾌﾗｯﾄ 3X16 ････････	1	-			
24	90201-415-000	ﾅｯﾄ,ｷｬｯﾌﾟ 6MM ･････････	1	-			
25	90301-K20-901	ﾅｯﾄ,6ｶｸ 10MM(ﾋﾀﾞﾘﾈｼﾞ) ･･･	2	-			
26	90321-KT7-760	ﾅｯﾄ,ﾌｲｷｼﾝｸﾞ ･････････････	1	-			
27	90508-MGE-D00	ｽｸﾘｭｰﾜｯｼｬｰ 5X25 ････････	4	-			
28	91540-S7S-003	ｸﾘｯﾌﾟ,ﾊｰﾈｽﾊﾞﾝﾄﾞ(ﾌﾞﾗｯｸ) (157.7MM)	3	-			
29	93892-05025-08	ｽｸﾘｭｰﾜｯｼｬｰ 5X25 ････････	1	-			
30	93901-32320	ｽｸﾘｭｰ,ﾀｯﾋﾟﾝｸﾞ 3X12 ･････	1	-			
31	94002-08070-0S	ﾅｯﾄ,6ｶｸ 8MM ･････････････	1	-			

www.impex-jp.com

F-4-1 ハンドルスイッチ / ミラー (CMX1100D)

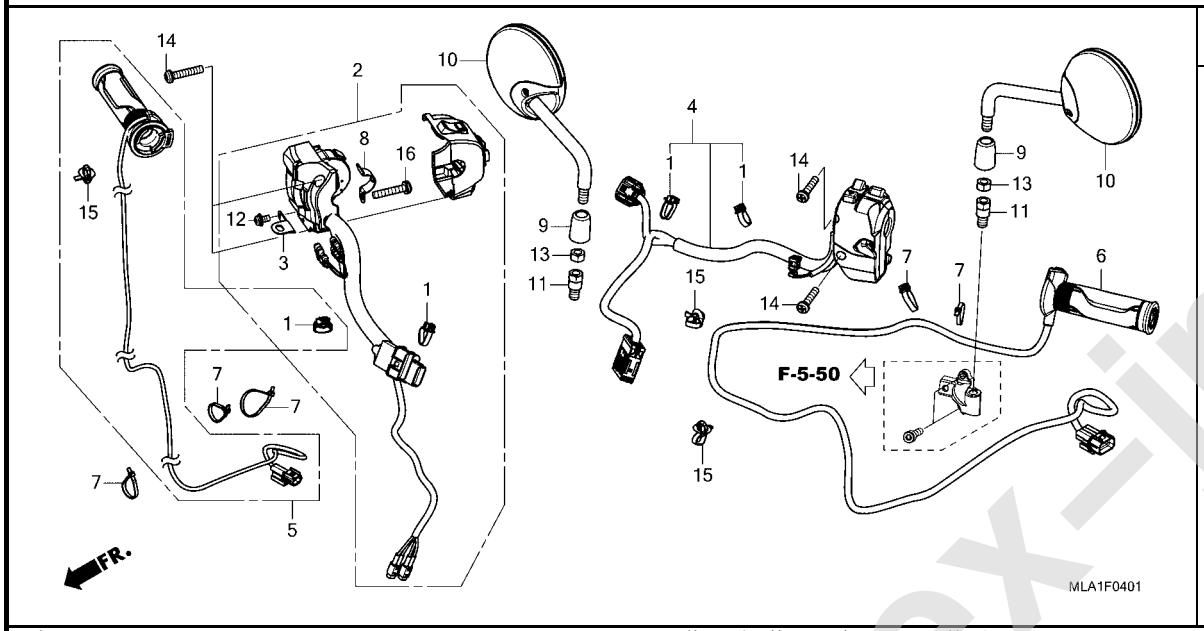

見出番号	部品番号	部品名	使用個数 CMX 1100A M	1100D M	適用号機 初号機	終号機	タイプ
1	32161-GFL-J41	ﾊﾞﾝﾄﾞ,ﾜｲﾔｰﾊｰﾈｽ・・・・・・・・・・	-	4			
2	35135-MLA-J51	ｽｲｯﾁﾕﾆｯﾄ,ｴﾝｼﾞﾝｽﾄｯﾌﾟ&D-N ﾓｰﾄﾞ&ｸﾞﾘｯﾌﾟﾋｰﾀｰ&ｸﾞﾘｯﾌﾟAPS	-	1			
3	35138-MKS-E20	ｽﾃｰ,ｸﾞﾘｯﾌﾟﾋｰﾀｰｺｰﾄﾞ ・・・・・・	-	1			
4	35200-MLA-D51	ｽｲｯﾁASSY.,ｳｲﾝｶｰ&ﾊﾝﾄﾞｼﾌﾄ・	-	1			
5	35511-MLA-J01	ﾋｰﾀｰﾕﾆｯﾄ,R.ﾊﾝﾄﾞﾙ・・・・・・・・	-	1			
6	35520-MLA-305	ﾋｰﾀｰｾｯﾄ,L.ﾊﾝﾄﾞﾙ・・・・・・・・・	-	1			
7	35701-MG9-950	ﾊﾞﾝﾄﾞ(BLACK 3.5X140)・・・・	-	5			
8	37971-MKS-E01	ﾌﾟﾚｰﾄA,ｾｯﾃｲﾝｸﾞ ・・・・・・・・・・	-	1			
9	88119-K87-A00	ｷｬｯﾌﾟ,ﾛｯｸﾅｯﾄ・・・・・・・・・・・・	-	2			
10	88210-MLA-A01ZA	ﾐﾗｰCOMP. *NH105*..ﾂﾔｹｼｸﾛ(#15-#20)	-	2			
11	90101-K20-901	ﾎﾞﾙﾄ,ｱﾀﾞﾌﾟﾀｰ 10MM・・・・・・・	-	2			
12	90110-MKS-E20	ｽｸﾘｭｰﾜｯｼｬｰ 4X8・・・・・・・・・・	-	1			
13	90301-K20-901	ﾅｯﾄ,6ｶｸ 10MM(ﾋﾀﾞﾘﾈｼﾞ)・・・	-	2			
14	90508-MGE-D00	ｽｸﾘｭｰﾜｯｼｬｰ 5X25・・・・・・・・・	-	4			
15	91540-S7S-003	ｸﾘｯﾌﾟ,ﾊｰﾈｽﾊﾞﾝﾄﾞ(ﾌﾞﾗｯｸ) (157.7MM)	-	3			
16	93892-05025-08	ｽｸﾘｭｰﾜｯｼｬｰ 5X25・・・・・・・・・	-	1			

www.impex-jp.com

F-5-10 フロントブレーキマスターシリンダー

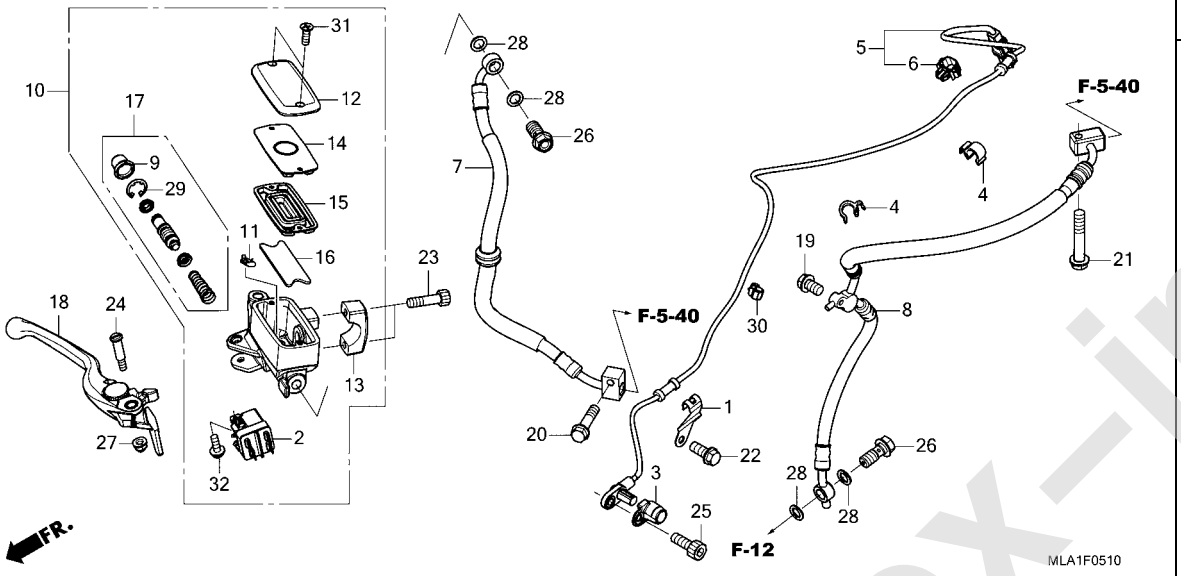

見出番号	部品番号	部品名	使用個数 CMX 1100A M	1100D M	適用号機 初号機	終号機	タイプ
1	32912-MLA-A00	ｽﾃｰ,ﾌﾛﾝﾄｽﾋﾟｰﾄﾞｾﾝｻｰｺｰﾄﾞ･･	1	1			
2	35340-MKS-E01	ｽｲｯﾁASSY.,ﾌﾛﾝﾄｽﾄｯﾌﾟ&ｸﾙｰｽﾞ	1	1			
3	38511-MLA-A00	ｶﾞｰﾄﾞ,ABSｾﾝｻｰ･････････	1	1			
4	38517-MGE-003	ｸﾗﾝﾌﾟ,ABSｺｰﾄﾞ(D12)･････	2	2			
5	38520-MLA-A01	ｾﾝｻｰ,ﾌﾛﾝﾄﾎｲｰﾙｽﾋﾟｰﾄﾞ････	1	1			
6	42524-T5A-003	ｸﾘｯﾌﾟ,ｶﾌﾟﾗｰ(ﾀﾞｰｸﾌﾞﾙｰ)･･･	1	1			
7	45125-MLA-A01	ﾎｰｽCOMP.A,ﾌﾛﾝﾄﾌﾞﾚｰｷ････	1	1			
8	45128-MLA-A01	ﾎｰｽCOMP.D,ﾌﾛﾝﾄﾌﾞﾚｰｷ････	1	1			
9	45504-410-003	ﾌﾞｰﾂCOMP.･･････････････	1	1			
10	45510-MLA-A01	ｼﾘﾝﾀﾞｰｻﾌﾞASSY.,ﾌﾛﾝﾄﾏｽﾀｰ(ﾆｯｼﾝ)	1	1			
11	45512-MA6-006	ﾌﾟﾛﾃｸﾀｰ･････････････････	1	1			
12	45513-MM5-016	ｷｬｯﾌﾟ,ﾏｽﾀｰｼﾘﾝﾀﾞｰ(ﾆｯｼﾝ)･･	1	1			
13	45517-MAV-751	ﾎﾙﾀﾞｰ,ﾏｽﾀｰｼﾘﾝﾀﾞｰ(ﾆｯｼﾝ)･･	1	1			
14	45518-MM5-006	ﾌﾟﾚｰﾄ,ﾀﾞｲﾔﾌﾗﾑ･････････	1	1			
15	45520-MM5-006	ﾀﾞｲﾔﾌﾗﾑ･････････････････	1	1			
16	45523-MN5-006	ﾌﾛｰﾄ,ﾌﾛﾝﾄﾏｽﾀｰｼﾘﾝﾀﾞｰ(ﾆｯｼﾝ)	1	1			
17	45530-471-831	ｼﾘﾝﾀﾞｰｾｯﾄ,ﾏｽﾀｰ･････････	1	1			
18	53170-MLA-A01	ﾚﾊﾞｰASSY.,R.ﾊﾝﾄﾞﾙ･･･････	1	1			
19	90013-GHB-640	ﾎﾞﾙﾄ,ﾌﾗﾝｼﾞ 6X18･････････	1	1			
20	90013-GHB-670	ﾎﾞﾙﾄ,ﾌﾗﾝｼﾞ 6X25･････････	1	1			
21	90021-GHB-710	ﾎﾞﾙﾄ,ﾌﾗﾝｼﾞ 6X32･････････	1	1			
22	90101-MKH-D00	ﾎﾞﾙﾄ,ﾌﾗﾝｼﾞ 6X12･････････	1	1			
23	90111-GHB-660	ﾎﾞﾙﾄ,ｿｹｯﾄ 6X22･････････	2	2			
24	90114-MA5-671	ﾎﾞﾙﾄ,ﾊﾝﾄﾞﾙﾚﾊﾞｰﾋﾟﾎﾞｯﾄ････	1	1			

www.impex-jp.com

F-5-10 フロントブレーキマスターシリンダー

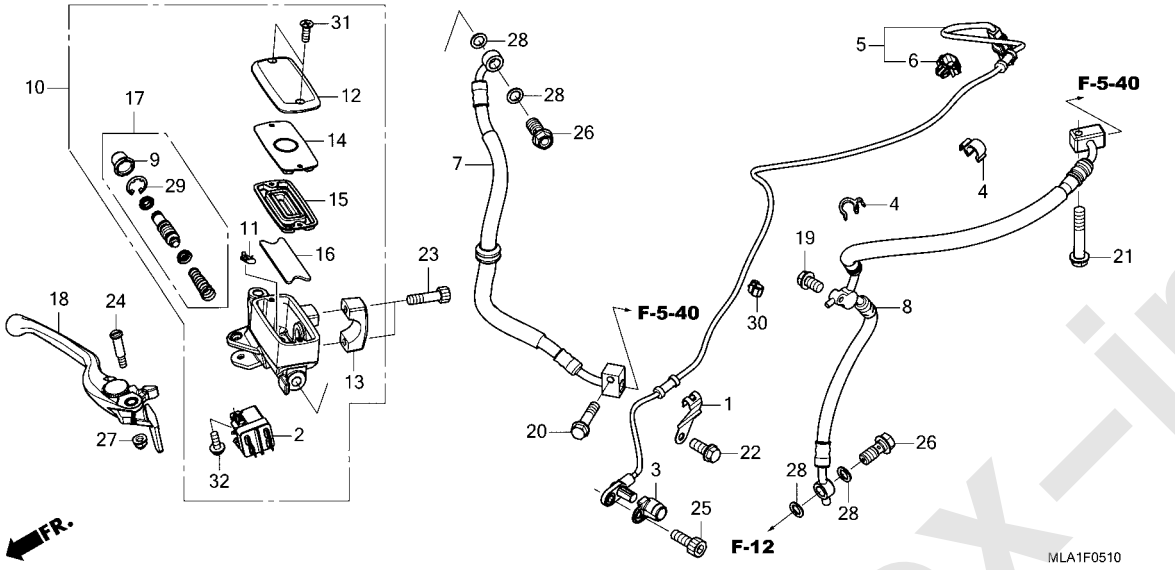

見出番号	部品番号	部品名	使用個数 CMX 1100A M	1100D M	適用号機 初号機	終号機	タイプ
25	90117-MKR-D10	ﾎﾞﾙﾄ,ﾌﾗﾝｼﾞｿｹｯﾄ 6X16 ·····	1	1			
26	90145-MS9-612	ﾎﾞﾙﾄ,ｵｲﾙ 10X22(ｻｶﾞﾃﾂｺｳ) ·	2	2			
27	90201-415-000	ﾅｯﾄ,ｷｬｯﾌﾟ 6MM ·····	1	1			
28	90545-300-000	ﾜｯｼｬｰ,ｵｲﾙﾎﾞﾙﾄ ·····	4	4			
29	90651-MA5-671	ｻｰｸﾘｯﾌﾟ ·····	1	1			
30	90690-MJE-D11	ｸﾘｯﾌﾟ,ｹｰﾌﾞﾙ 10MM ·····	1	1			
31	93600-04012-1G	ｽｸﾘｭｰ,ﾌﾗｯﾄ 4X12 ·····	2	2			
32	93893-04012-17	ｽｸﾘｭｰﾜｯｼｬｰ 4X12 ·····	1	1			

www.impex-jp.com

F-5-20 ABS モジュレーター

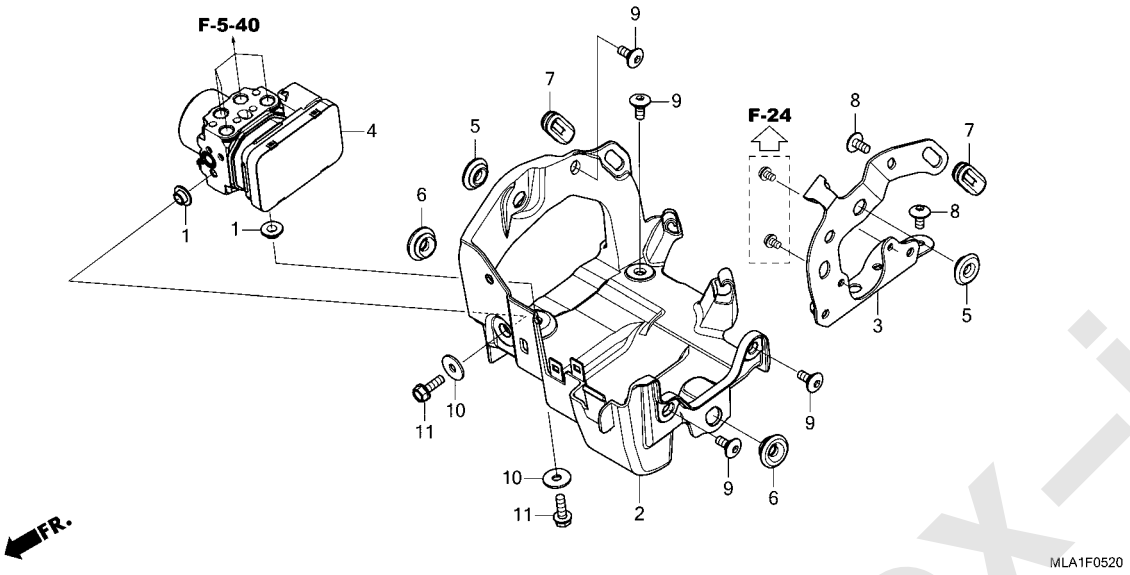

見出番号	部品番号	部品名	使用個数 CMX 1100A M	1100D M	適用号機 初号機	終号機	タイプ
1	44125-MN5-000	ｶﾗｰ,ﾌﾛﾝﾄﾎｲｰﾙｶﾊﾞｰ・・・・・・・・・	2	2			
2	50345-MLA-A00	ｽﾃｰ,ABSﾓｼﾞｭﾚｰﾀｰ・・・・・・・・・	1	1			
3	50348-MLA-A00	ｽﾃｰ,ｺﾝﾋﾞﾈｰｼｮﾝｽｲｯﾁ・・・・・・・	1	1			
4	57110-MLA-A01	ﾓｼﾞｭﾚｰﾀｰASSY.(ﾆｯｼﾝ)・・・・・	1	1			
5	83551-376-000	ｸﾞﾛﾒｯﾄ,ｻｲﾄﾞｶﾊﾞｰ・・・・・・・・・	2	2			
6	83551-GE2-000	ｸﾞﾛﾒｯﾄ,ｴｱｰｸﾘｰﾅｰｹｰｽ・・・・・・	2	2			
7	83601-MB0-000	ｸﾞﾛﾒｯﾄA,ｻｲﾄﾞｶﾊﾞｰ・・・・・・・・	2	2			
8	90106-MAV-000	ｽｸﾘｭｰ,ﾊﾟﾝ 6X12・・・・・・・・・	2	2			
9	90118-MJK-N20	ｽｸﾘｭｰ,ｽﾍﾟｼｬﾙ 6X14・・・・・・・	4	4			
10	94103-06800	ﾜｯｼｬｰ,ﾌﾟﾚｲﾝ 6MM・・・・・・・・・	2	2			
11	95701-06018-08	ﾎﾞﾙﾄ,ﾌﾗﾝｼﾞ 6X18・・・・・・・・・	2	2			

www.impex-jp.com

F-5-40 ブレーキパイプ

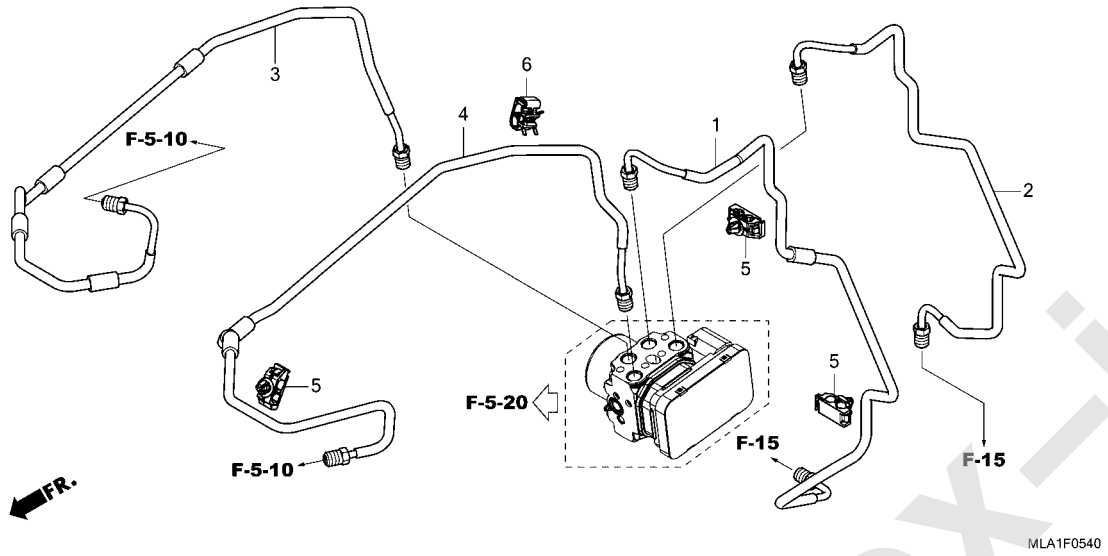

見出番号	部品番号	部品名	使用個数 CMX 1100A M	1100D M	適用号機 初号機	終号機	タイプ
1	43315-MLA-A00	ﾊﾟｲﾌﾟ COMP.B,ﾘﾔｰﾌﾞﾚｰｷ・・・・	1	1			
2	43316-MLA-A00	ﾊﾟｲﾌﾟ COMP.C,ﾘﾔｰﾌﾞﾚｰｷ・・・・	1	1			
3	45126-MLA-A00	ﾊﾟｲﾌﾟ COMP.B,ﾌﾛﾝﾄﾌﾞﾚｰｷ・・・	1	1			
4	45127-MLA-A00	ﾊﾟｲﾌﾟ COMP.C,ﾌﾛﾝﾄﾌﾞﾚｰｷ・・・	1	1			
5	90661-K87-L51	ｸﾗﾝﾌﾟ,ﾌﾞﾚｰｷﾊﾟｲﾌﾟ(7.0X2)・	3	3			
6	90661-MEW-921	ｸﾗﾝﾌﾟ,ﾌﾞﾚｰｷﾊﾟｲﾌﾟ(7.0X2)・	1	1			

www.impex-jp.com

F-5-50 パーキングブレーキレバー

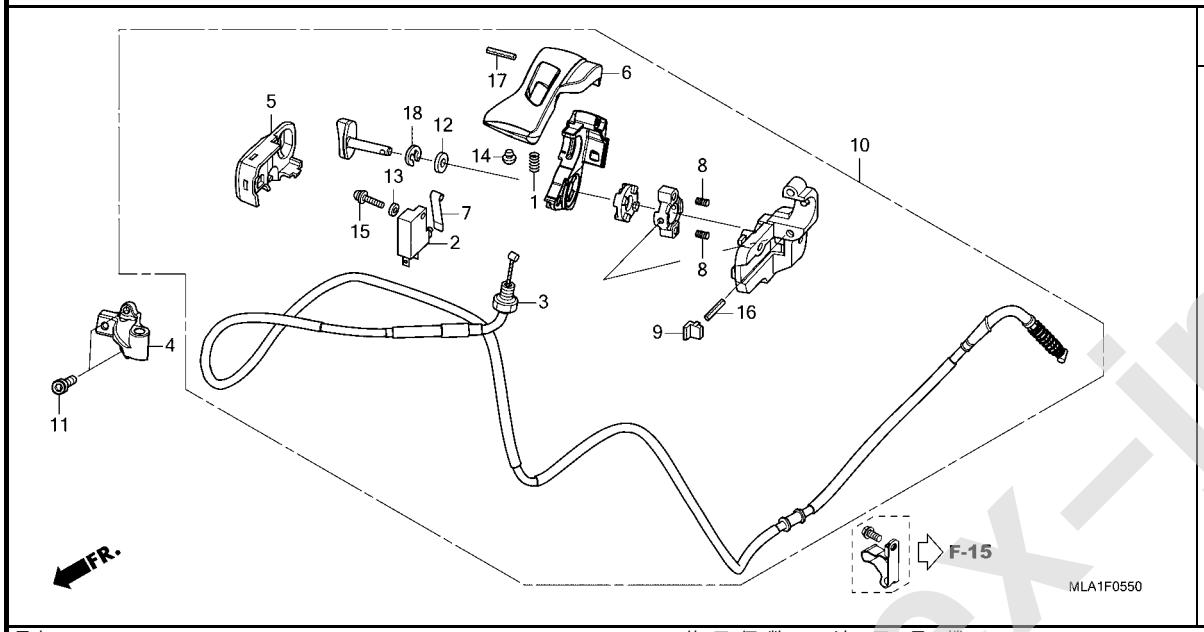

見出番号	部品番号	部品名	使用個数 CMX 1100A M	1100D M	適用号機 初号機	終号機	タイプ
1	24271-743-000	ｽﾌﾟﾘﾝｸﾞ,ﾎﾞｰﾙｾﾂﾃｲﾝｸﾞ ·····	-	1			
2	35340-ML4-005	ｽｲｯﾁASSY.,ﾌﾛﾝﾄｽﾄｯﾌﾟ(ｵﾑﾛﾝ)	-	1			
3	43450-MLA-A51	ｹｰﾌﾞﾙCOMP.,ﾊﾟｰｷﾝｸﾞﾌﾞﾚｰｷ・	-	1			
4	47111-MLA-A50	ﾎﾙﾀﾞｰ,ﾊﾟｰｷﾝｸﾞﾌﾞﾚｰｷ ·····	-	1			
5	47117-MGE-D00	ｶﾊﾞｰ,ﾎﾙﾀﾞｰ ·····	-	1			
6	47152-MGE-D00	ﾚﾊﾞｰ,ﾊﾟｰｷﾝｸﾞﾄｯﾌﾟ ·····	-	1			
7	47154-MGE-D00	ｽﾌﾟﾘﾝｸﾞ,ｽｲｯﾁ ·····	-	1			
8	47155-MGE-D00	ｽﾌﾟﾘﾝｸﾞ,ﾌﾟﾗﾝｼﾞﾔｰ ·····	-	2			
9	47156-MGE-D00	ｷﾔｯﾌﾟ,ﾛｱｰﾎﾙﾀﾞｰ ·····	-	1			
10	47205-MLA-A50	ﾚﾊﾞｰASSY.,ﾊﾟｰｷﾝｸﾞ ·····	-	1			
11	90116-MGE-D00	ﾎﾞﾙﾄ,ｿｹｯﾄ 5X20 ·····	-	2			
12	90401-430-000	ﾜｯｼﾔｰ 10.2MM ·····	-	1			
13	90515-046-810	ﾜｯｼﾔｰ,ﾌﾟﾚｲﾝ 4X8 ·····	-	1			
14	90801-SB0-000	ﾌﾟﾗｸﾞ,ﾁｪﾝｼﾞﾘｰｲﾝﾌｫｰｽﾒﾝﾄ ··	-	1			
15	93892-04014-07	ｽｸﾘｭｰﾜｯｼﾔｰ 4X14 ·····	-	1			
16	94305-30223	ﾋﾟﾝ,ｽﾌﾟﾘﾝｸﾞ 3X22 ·····	-	1			
17	94305-30283	ﾋﾟﾝ,ｽﾌﾟﾘﾝｸﾞ 3X28 ·····	-	1			
18	94540-09018	Eﾘﾝｸﾞ 9MM ·····	-	1			

www.impex-jp.com

F-7 ハンドルパイプ / トップブリッジ

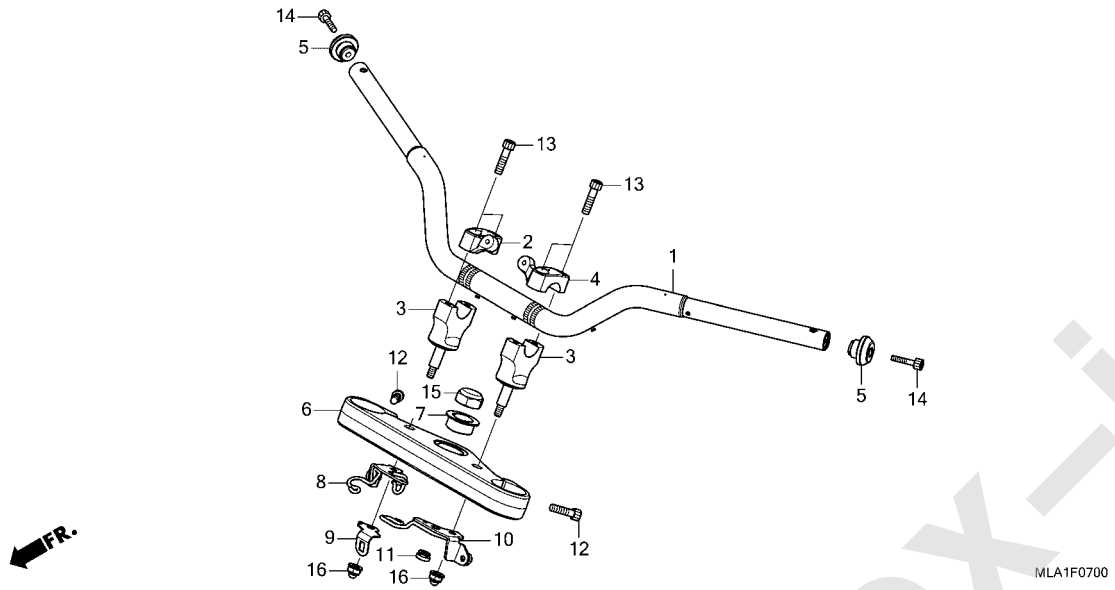

見出番号	部品番号	部品名	使用個数 CMX 1100A M	1100D M	適用号機 初号機	終号機	タイプ
1	53100-MLA-A00	ﾊﾟｲﾌﾟ COMP.,ｽﾃｱﾘﾝｸﾞﾊﾝﾄﾞﾙ・	1	-			
	53100-MLA-A50	・・・・・・・・・・・・・・・・・・・・・・・	-	1			
2	53131-K87-A00	ﾎﾙﾀﾞｰ,R.ﾊﾝﾄﾞﾙｱｯﾊﾟｰ・・・・・・	1	1			
3	53132-K87-A00	ﾎﾙﾀﾞｰ,ﾊﾝﾄﾞﾙﾛｱｰ・・・・・・・・・・	2	2			
4	53135-K87-A00	ﾎﾙﾀﾞｰ,L.ﾊﾝﾄﾞﾙｱｯﾊﾟｰ・・・・・・	1	1			
5	53183-MLA-A00	ｴﾝﾄﾞ,ｸﾞﾘｯﾌﾟ ・・・・・・・・・・・・・	2	2			
6	53230-MLA-A00	ﾌﾞﾘｯｼﾞ,ﾌｫｰｸﾄｯﾌﾟ ・・・・・・・・・	1	1			
7	53231-MLA-A00	ｽﾍﾟｰｻｰ,ﾄｯﾌﾟﾌﾞﾘｯｼﾞ ・・・・・・・	1	1			
8	53232-MLA-A00	ｽﾃｰ,R.ﾄｯﾌﾟﾌﾞﾘｯｼﾞｱﾝﾀﾞｰ・・・	1	1			
9	53235-MLA-J00	ｽﾃｰ,ｸﾞﾘｯﾌﾟﾋｰﾀｰｺｰﾄﾞ ・・・・・・	1	1			
10	53237-MLA-A00	ｽﾃｰ,L.ﾄｯﾌﾟﾌﾞﾘｯｼﾞｱﾝﾀﾞｰ・・・	1	1			
11	83501-MG7-000	ｸﾞﾛﾒｯﾄ,ｻｲﾄﾞｶﾊﾞｰ・・・・・・・・・	1	1			
12	90101-MGC-JB0	ﾎﾞﾙﾄ,ｿｹｯﾄ 8X28・・・・・・・・・・	2	2			
13	90113-GHB-690	ﾎﾞﾙﾄ,ｿｹｯﾄ 8X32・・・・・・・・・・	4	4			
14	90113-MLA-A00	ﾎﾞﾙﾄ,ｿｹｯﾄ 6X28・・・・・・・・・・	2	2			
15	90306-K87-A00	ﾅｯﾄ,ｽﾃｱﾘﾝｸﾞｽﾃﾑ・・・・・・・・・・	1	1			
16	90309-K87-A01	ﾅｯﾄU,ﾌﾗﾝｼﾞ 8MM(CAP)・・・・・	2	2			

www.impex-jp.com

F-9 ステアリングステム

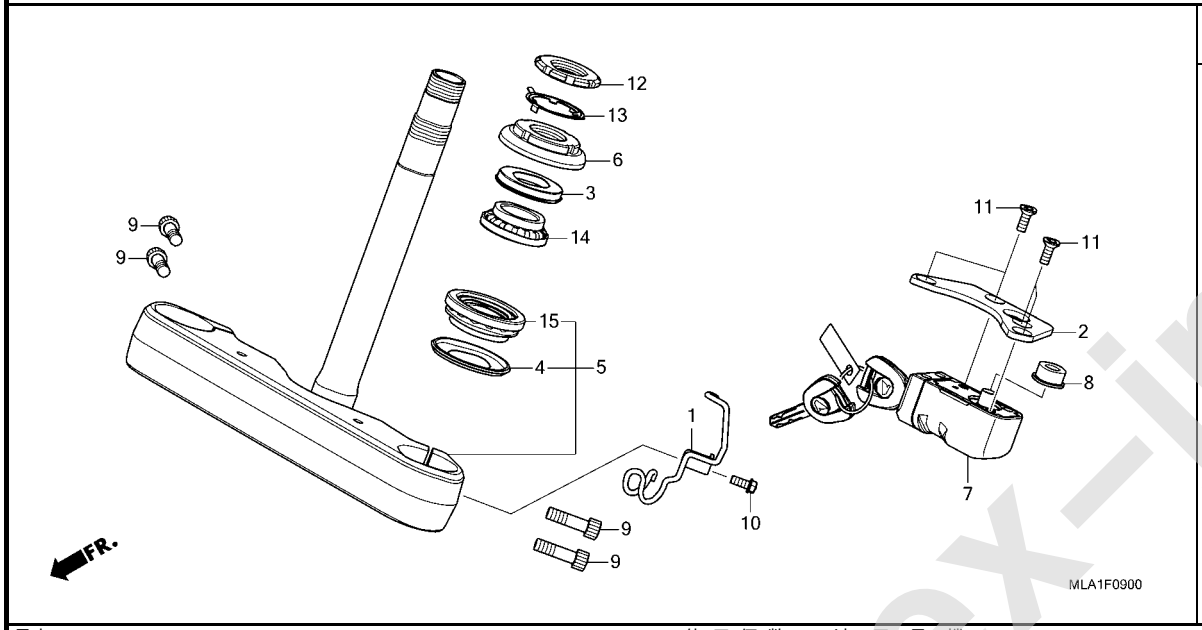

見出番号	部品番号	部品名	使用個数 CMX 1100A M	1100D M	適用号機 初号機	終号機	タイプ
1	32910-MLA-A00	クランパー・・・・・・・・・・・・・・・・・・	1	1			
2	53180-MLA-A00	ステー,ハンドルロック・・・・・・・・・・・・	1	1			
3	53213-MB4-771	ダストシール,ステアリングアツパー(アライ)	1	1			
4	53214-371-010	ダストシール,ステアリングヘツド・・・・・	1	1			
5	53219-MLA-A00	ステムサブASSY.,ステアリング・・・・・	1	1			
6	53220-K87-A00	スレツドCOMP.,ステアリングヘツドトツプ	1	1			
7	53600-MLA-A01	ロック,ステアリングハンドル(ホンダロック)	1	1			
8	53610-MEG-000	カラー,ロックピンサポート・・・・・・・・・	1	1			
9	90101-MGC-JB0	ボルト,ソケツト 8X28・・・・・・・・・・	4	4			
10	90101-MKH-D00	ボルト,フランジ 6X12・・・・・・・・・	1	1			
11	90164-MLA-A01	スクリユー,フラツト 6X16・・・・・・・・・	4	4			
12	90302-425-830	スレツドB,ステアリングヘツドトツプ・・	1	1			
13	90506-425-830	ワツシヤー,ロック・・・・・・・・・・・・・・	1	1			
14	91015-KT8-005	ベアリング,ヘツドパイプアツパー(コウヨウ)	1	1			
15	91016-KT8-005	ベアリング,ヘツドパイプアンダー(コウヨウ)	1	1			

www.impex-jp.com

F-10 フロントフェンダー

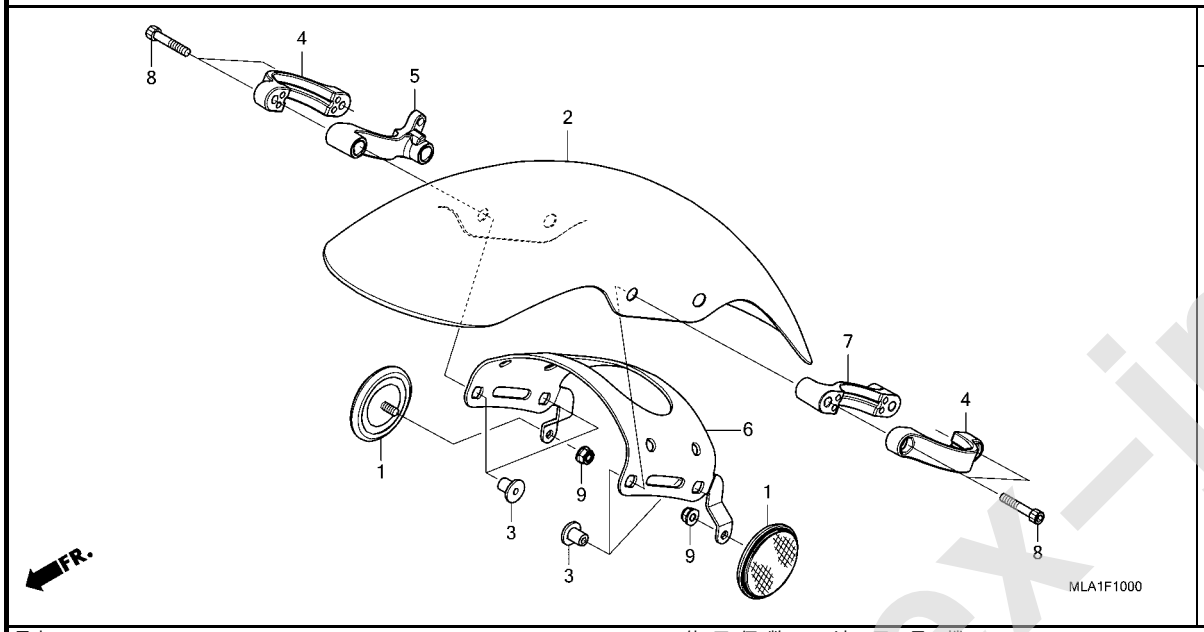

見出番号	部品番号	部品名	使用個数 CMX 1100A M	1100D M	適用号機 初号機	終号機	タイプ
1	33741-KTG-U01	ﾘﾌﾚｸﾀｰ,ﾌﾛﾝﾄﾘﾌﾚｯｸｽ(ｱﾝﾊﾞｰ)	2	2			
2	61100-MLA-A00ZA	ﾌｪﾝﾀﾞｰ,ﾌﾛﾝﾄ					
		R337M..ﾎﾞﾙﾄﾞｰﾚｯﾄﾞﾒﾀﾘｯｸ	1	1			
	61100-MLA-A00ZB	*NHC52M*ｶﾞﾝﾒﾀﾙﾌﾞﾗｯｸﾒﾀﾘｯｸ	1	1			
3	61101-MLA-A00	ｶﾗｰ,ﾌﾛﾝﾄﾌｪﾝﾀﾞｰ(6MM)・・・・・	4	4			
4	61111-MLA-A00	ﾌﾞﾗｹｯﾄA,ﾌﾛﾝﾄﾌｪﾝﾀﾞｰ・・・・・・	2	2			
5	61112-MLA-A00	ﾌﾞﾗｹｯﾄB,R.ﾌﾛﾝﾄﾌｪﾝﾀﾞｰ・・・・	1	1			
6	61115-MLA-A00	ﾌﾞﾚｰｽ,ﾌﾛﾝﾄﾌｪﾝﾀﾞｰ・・・・・・・・	1	1			
7	61122-MLA-A00	ﾌﾞﾗｹｯﾄB,L.ﾌﾛﾝﾄﾌｪﾝﾀﾞｰ・・・・	1	1			
8	90111-GHB-690	ﾎﾞﾙﾄ,ｿｹｯﾄ 6X32・・・・・・・・・・	4	4			
9	90301-473-003	ﾅｯﾄ,U 6MM(ﾌｾﾗｼ)・・・・・・・・・	2	2			

www.impex-jp.com

F-11 フロントフォーク

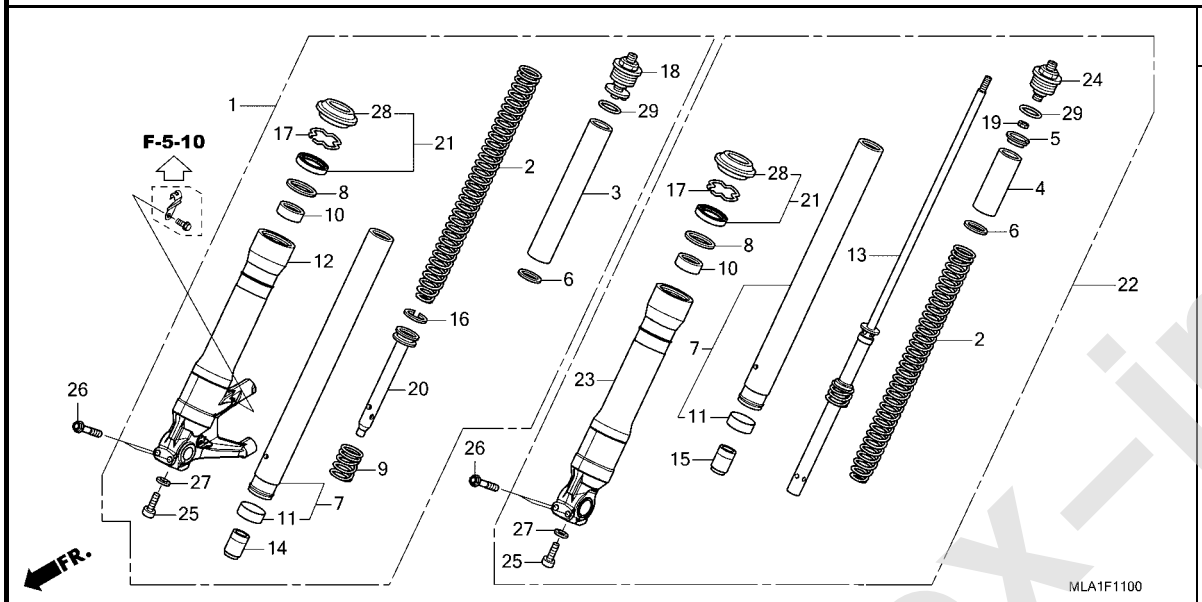

見出番号	部品番号	部品名	使用個数 CMX 1100A M	1100D M	適用号機 初号機	終号機	タイプ
1	51400-MLA-A01	ﾌｫｰｸASSY.,R.ﾌﾛﾝﾄ(ｼｮｳﾜ)	1	1			
2	51401-MLA-A01	ｽﾌﾟﾘﾝｸﾞ,ﾌﾛﾝﾄﾌｫｰｸ	2	2			
3	51402-ML7-921	ｶﾗｰ,ｽﾌﾟﾘﾝｸﾞ	1	1			
4	51402-MS2-003	ｶﾗｰ,ｽﾌﾟﾘﾝｸﾞ	1	1			
5	51404-MR7-003	ｼｰﾄ,ｽﾌﾟﾘﾝｸﾞ	1	1			
6	51405-KA4-711	ｼｰﾄ,ｽﾌﾟﾘﾝｸﾞ	2	2			
7	51410-MLA-A01	ﾊﾟｲﾌﾟ COMP.,ﾌﾛﾝﾄﾌｫｰｸ	2	2			
8	51412-KA4-711	ﾘﾝｸﾞ,ﾊﾞｯｸｱｯﾌﾟ	2	2			
9	51412-MLA-A01	ｽﾌﾟﾘﾝｸﾞ,ﾘﾊﾞｳﾝﾄﾞ	1	1			
10	51414-MFN-D01	ﾌﾞｯｼｭ,ｶﾞｲﾄﾞ	2	2			
11	51415-MFN-D01	ﾌﾞｯｼｭ,ｽﾗｲﾀﾞｰ	2	2			
12	51420-MLA-A01	ｹｰｽCOMP.,R.ﾎﾞﾄﾑ	1	1			
13	51430-MLA-A01	ﾀﾞﾝﾊﾟｰCOMP.,ﾌﾛﾝﾄ	1	1			
14	51432-KV3-701	ﾋﾟｰｽ,ｵｲﾙﾛｯｸ(ｼｮｳﾜ)	1	1			
15	51432-MS2-003	ﾋﾟｰｽ,ｵｲﾙﾛｯｸ	1	1			
16	51437-MJS-J71	ﾘﾝｸﾞ,ﾋﾟｽﾄﾝ	1	1			
17	51447-KA4-711	ﾘﾝｸﾞ,ｵｲﾙｼｰﾙｽﾄｯﾊﾟｰ(ｼｮｳﾜ)	2	2			
18	51450-MLA-A01	ﾎﾞﾙﾄCOMP.,ﾌﾛﾝﾄﾌｫｰｸ	1	1			
19	51451-MAJ-G41	ﾅｯﾄ,6ｶｸ 10MM	1	1			
20	51470-MLA-A01	ﾊﾟｲﾌﾟ,ｼｰﾄ	1	1			
21	51490-MFL-003	ｼｰﾙｾｯﾄ,ﾌﾛﾝﾄﾌｫｰｸ	2	2			
22	51500-MLA-A01	ﾌｫｰｸASSY.,L.ﾌﾛﾝﾄ(ｼｮｳﾜ)	1	1			
23	51520-MLA-A01	ｹｰｽCOMP.,L.ﾎﾞﾄﾑ	1	1			
24	51550-MLA-A01	ﾎﾞﾙﾄCOMP.,ﾌﾛﾝﾄﾌｫｰｸ	1	1			
25	90116-383-721	ﾎﾞﾙﾄ,ｿｹｯﾄ 8X27(ｼｮｳﾜ)	2	2			

www.impex-jp.com

F-11 フロントフォーク

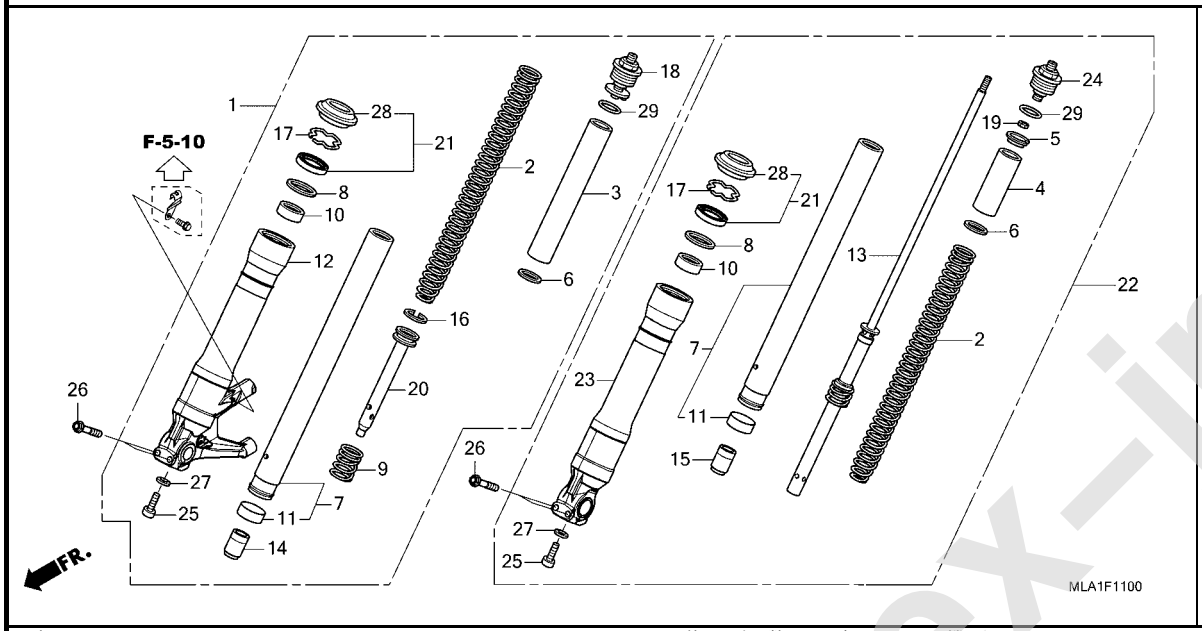

見出番号	部品番号	部品名	使用個数 CMX 1100A M	使用個数 CMX 1100D M	適用号機 初号機	適用号機 終号機	タイプ
26	90134-MEL-000	ﾎﾞﾙﾄ 8X45	4	4			
27	90544-283-000	ﾜｯｼｬｰ,ｽﾍﾟｼｬﾙ 8MM(ｼｮｳﾜ)	2	2			
28	91254-MEJ-013	ｼｰﾙ,ﾀﾞｽﾄ	2	2			
29	91356-KA4-711	Oﾘﾝｸﾞ 35.2X2.4	2	2			

www.impex-jp.com

F-12 フロントブレーキキャリパー

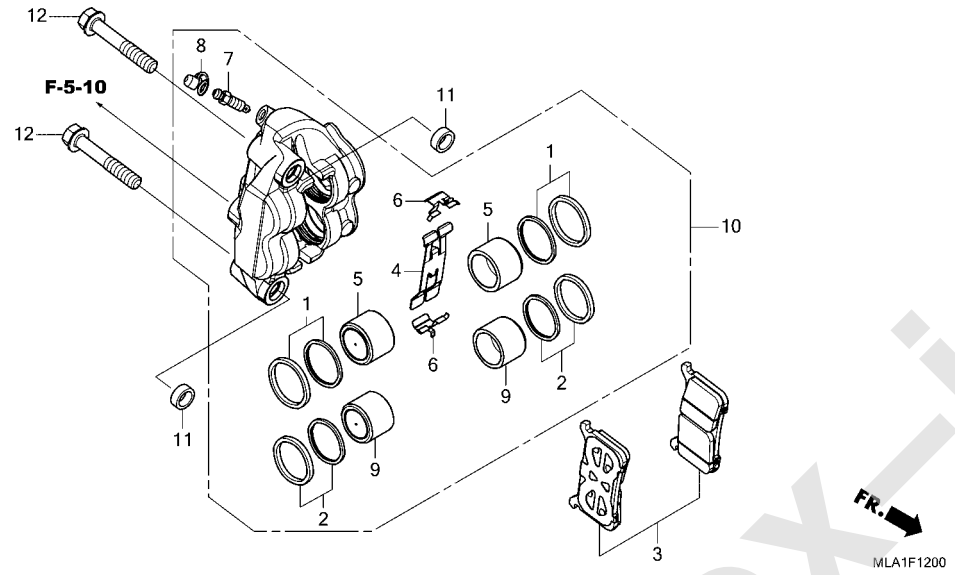

見出番号	部品番号	部品名	使用個数 CMX 1100A M	1100D M	適用号機 初号機	終号機	タイプ
1	06451-MEL-003	ｼｰﾙｾｯﾄ,ﾋﾟｽﾄﾝ(32) ･････････	2	2			
2	06452-MEL-003	ｼｰﾙｾｯﾄ,ﾋﾟｽﾄﾝ(30) ･････････	2	2			
3	06455-MJM-D41	ﾊﾟｯﾄﾞｾｯﾄ,ﾌﾛﾝﾄ ･････････････	1	1			
4	45106-MJM-D31	ｽﾌﾟﾘﾝｸﾞ,ﾊﾟｯﾄﾞ ･････････････	1	1			
5	45107-MFL-013	ﾋﾟｽﾄﾝ(32) ･････････････････	2	2			
6	45108-MJM-D31	ﾘﾃｰﾅｰ,ﾊﾟｯﾄﾞ ･････････････････	2	2			
7	45111-MEL-013	ｽｸﾘｭｰ,ﾌﾞﾘｰﾀﾞｰ ･････････････	1	1			
8	45112-MEL-003	ｷｬｯﾌﾟ,ﾌﾞﾘｰﾀﾞｰ ･････････････	1	1			
9	45117-MFL-013	ﾋﾟｽﾄﾝ(30) ･････････････････	2	2			
10	45250-MLA-A01	ｷｬﾘﾊﾟｰｻﾌﾞ ASSY.,L.ﾌﾛﾝﾄ (ﾄｷｺ)	1	1			
11	51497-MLA-A00	ｽﾍﾟｰｻｰ,ﾌﾛﾝﾄﾌｫｰｸ ･････････	2	2			
12	90123-MJP-G50	ﾎﾞﾙﾄ,ﾌﾗﾝｼﾞ 10X57 ･････････	2	2			

www.impex-jp.com

F-14-40 フロントホイール

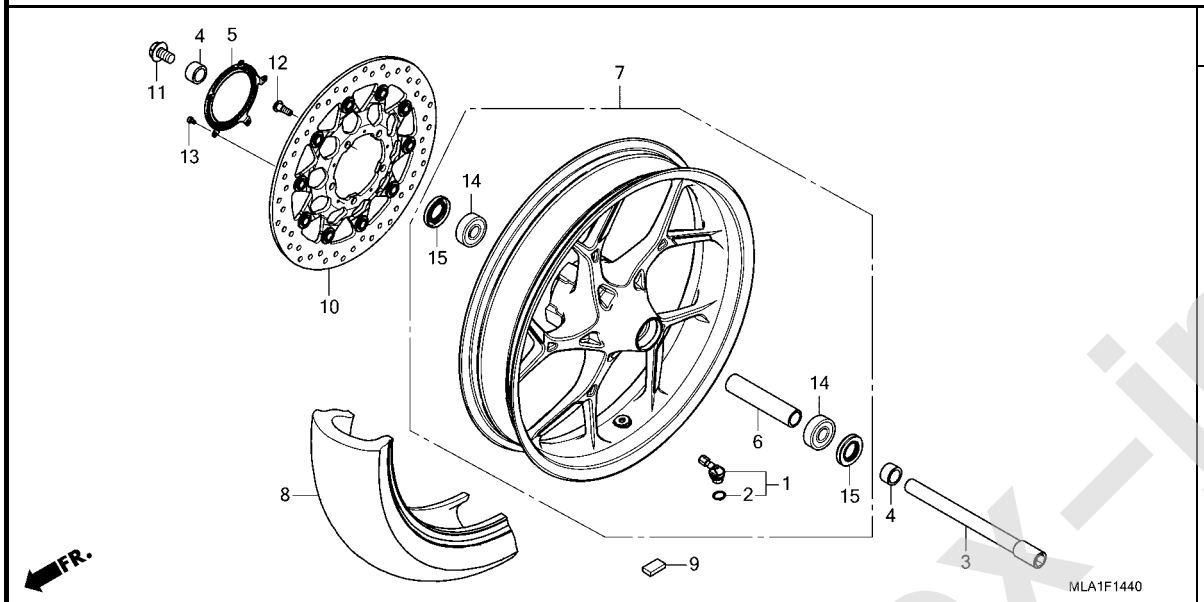

見出番号	部品番号	部品名	使用個数 CMX 1100A M	1100D M	適用号機 初号機	終号機	タイプ
1	42755-MKA-D81	ﾊﾞﾙﾌﾞASSY.,ｸﾗﾝﾌﾟｲﾝ ·····	1	1			
2	42758-MKA-D81	Oﾘﾝｸﾞ ·····	1	1			
3	44301-MLA-A00	ｱｸｽﾙ,ﾌﾛﾝﾄﾎｲｰﾙ ·····	1	1			
4	44311-MJP-G50	ｶﾗｰ,ﾌﾛﾝﾄﾎｲｰﾙｻｲﾄﾞ ·····	2	2			
5	44515-MKF-D40ZB	ﾘﾝｸﾞ,ﾌﾛﾝﾄﾊﾟﾙｻｰ *TYPE2*.....	1	1			
6	44620-MLA-A00	ｶﾗｰ,ﾌﾛﾝﾄｱｸｽﾙﾃﾞｲｽﾀﾝｽ ·····	1	1			
7	44650-MLA-A00	ﾎｲｰﾙｻﾌﾞASSY.,ﾌﾛﾝﾄ ·····	1	1			
8	44711-MLA-A01	ﾀｲﾔ,ﾌﾛﾝﾄ(ﾀﾞﾝﾛｯﾌﾟ) (130/70B18 M/C 63H)	1	1			
9	44721-MGH-H21	ｳｴｲﾄ,ﾊﾞﾗﾝｽ(10G) ·····	N	N			
	44722-MGH-H21	ｳｴｲﾄ,ﾊﾞﾗﾝｽ(15G) ·····	N	N			
	44723-MGH-H21	ｳｴｲﾄ,ﾊﾞﾗﾝｽ(20G) ·····	N	N			
10	45120-MLA-A01	ﾃﾞｨｽｸCOMP.,ﾌﾛﾝﾄﾌﾞﾚｰｷ(ﾕﾀｶ)	1	1			
11	90105-MBT-610	ﾎﾞﾙﾄ,ﾌﾛﾝﾄｱｸｽﾙ ·····	1	1			
12	90105-MGS-D30	ﾎﾞﾙﾄ,ﾃﾞｨｽｸ 8X25 ·····	5	5			
13	90131-MFJ-A50	ﾎﾞﾙﾄ,ﾄﾙｸｽ 5X7 ·····	5	5			
14	91053-MGS-D31	ﾍﾞｱﾘﾝｸﾞ,ﾗｼﾞｱﾙﾎﾞｰﾙ 6204UU	2	2			
15	91252-MC4-013	ｵｲﾙｼｰﾙ 28X47.2X7(ｱﾗｲ) ···	2	2			

www.impex-jp.com

F-15 リヤーブレーキマスターシリンダー

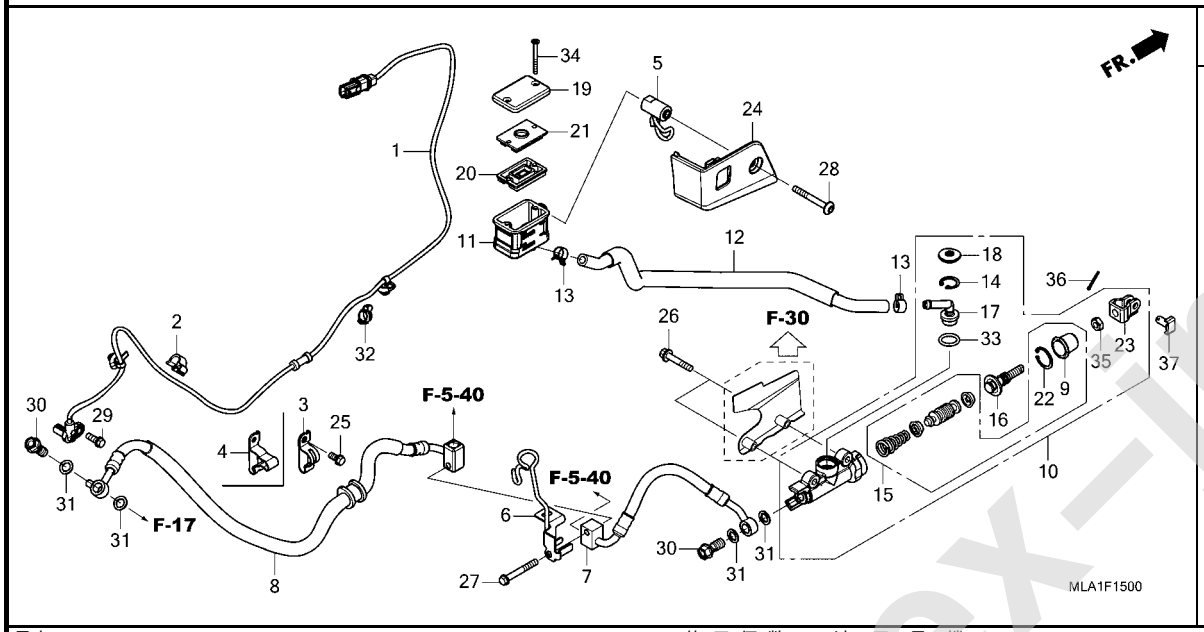

見出番号	部品番号	部品名	使用個数 CMX 1100A M	1100D M	適用号機 初号機	終号機	タイプ
1	38510-MLA-A01	ｾﾝｻｰ,ﾘﾔｰﾎｲｰﾙｽﾋﾟｰﾄﾞ ･･････	1	1			
2	38517-MGE-003	ｸﾗﾝﾌﾟ,ABSｺｰﾄﾞ(D12) ･･････	1	1			
3	43155-K87-L50	ｸﾗﾝﾊﾟｰ,ﾌﾞﾚｰｷﾎｰｽ ･････････	1	-			
4	43155-MLA-A50	ｸﾗﾝﾊﾟｰ,ﾌﾞﾚｰｷﾎｰｽ ･････････	-	1			
5	43156-MLA-A00	ｶﾗｰCOMP.,ｵｲﾙｶﾂﾌﾟ ････････	1	1			
6	43157-MLA-A00	ｶﾞｲﾄﾞ,ﾘﾔｰﾏｽﾀｰｼﾘﾝﾀﾞｰﾎｰｽ ･･	1	1			
7	43314-MLA-A01	ﾎｰｽCOMP.A,ﾘﾔｰﾌﾞﾚｰｷ ･････	1	1			
8	43317-MLA-A01	ﾎｰｽCOMP.D,ﾘﾔｰﾌﾞﾚｰｷ ･････	1	1			
9	43504-MB2-006	ﾌﾞｰﾂCOMP. ･････････････	1	1			
10	43510-MLA-A01	ｼﾘﾝﾀﾞｰｻﾌﾞASSY.,ﾘﾔｰﾌﾞﾚｰｷ ﾏｽﾀｰ(ﾆﾂｼﾝ)	1	1			
11	43511-KV3-831	ｶﾂﾌﾟCOMP.,ｵｲﾙ ･････････	1	1			
12	43512-MLA-A01	ﾎｰｽCOMP.,ﾘﾔｰﾌﾞﾚｰｷﾏｽﾀｰ ｼﾘﾝﾀﾞｰ	1	1			
13	43514-KS6-701	ｸﾗﾝﾌﾟ,ﾏｽﾀｰｼﾘﾝﾀﾞｰｵｲﾙﾎｰｽ ･･	2	2			
14	43517-KS6-701	ｻｰｸﾘｯﾌﾟ,ﾘﾔｰﾏｽﾀｰｼﾘﾝﾀﾞｰ ･･･	1	1			
15	43520-MJ6-315	ﾋﾟｽﾄﾝｾｯﾄ,ﾏｽﾀｰｼﾘﾝﾀﾞｰ(ﾆﾂｼﾝ)	1	1			
16	43530-KAE-006	ﾛｯﾄﾞCOMP.,ﾌﾟｯｼｭ ･････････	1	1			
17	45503-KV3-006	ｺﾈｸﾀｰ,ﾏｽﾀｰｼﾘﾝﾀﾞｰ ･･････	1	1			
18	45505-KV3-006	ｶﾊﾞｰ,ﾀﾞｽﾄ ･････････････	1	1			
19	45513-KK1-771	ｷｬｯﾌﾟ,ﾏｽﾀｰｼﾘﾝﾀﾞｰ ･･････	1	1			
20	45520-MG7-006	ﾀﾞｲﾔﾌﾗﾑ ･････････････	1	1			
21	45521-HA2-006	ﾌﾟﾚｰﾄ,ﾀﾞｲﾔﾌﾗﾑ ･････････	1	1			
22	46182-MEL-D21	ｻｰｸﾘｯﾌﾟ ････････････････	1	1			
23	46504-KV6-702	ｼﾞｮｲﾝﾄ,ﾌﾞﾚｰｷﾛｯﾄﾞ ･･････	1	1			

www.impex-jp.com

F-15 リヤーブレーキマスターシリンダー

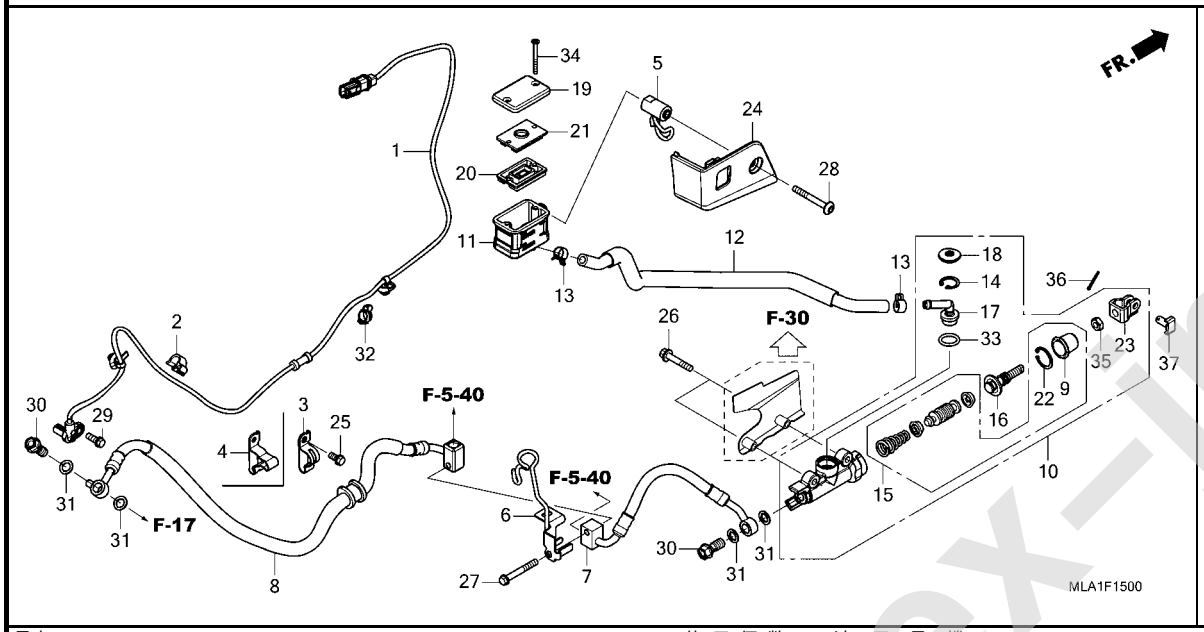

見出番号	部品番号	部品名	使用個数 CMX 1100A M	1100D M	適用号機 初号機	終号機	タイプ
24	80112-MLA-A00	ｶﾊﾞｰ,ｵｲﾙｶﾂﾌﾟ ･････････････	1	1			
25	90013-GHB-610	ﾎﾞﾙﾄ,ﾌﾗﾝｼﾞ 6X12 ･････････	1	1			
26	90013-GHB-700	ﾎﾞﾙﾄ,ﾌﾗﾝｼﾞ 6X35 ･････････	2	2			
27	90013-GHB-720	ﾎﾞﾙﾄ,ﾌﾗﾝｼﾞ 6X45 ･････････	1	1			
28	90113-K87-A00	ﾎﾞﾙﾄ,ｿｹｯﾄｽﾍﾟｼｬﾙ 6X50 ････	1	1			
29	90116-MKA-D80	ﾎﾞﾙﾄ,ﾌﾗﾝｼﾞ 6X16 ･････････	1	1			
30	90145-MS9-612	ﾎﾞﾙﾄ,ｵｲﾙ 10X22(ｻｶﾞﾃﾂｺｳ)･	2	2			
31	90545-300-000	ﾜｯｼｬｰ,ｵｲﾙﾎﾞﾙﾄ ･････････････	4	4			
32	90690-MJE-D11	ｸﾘｯﾌﾟ,ｹｰﾌﾞﾙ 10MM ････････	1	1			
33	91212-422-006	Oﾘﾝｸﾞ 14.8X2.4 ･････････	1	1			
34	93600-04040-1G	ｽｸﾘｭｰ,ﾌﾗｯﾄ 4X40 ･････････	2	2			
35	94002-08000-0S	ﾅｯﾄ,6ｶｸ 8MM ･････････････	1	1			
36	94201-20150	ﾋﾟﾝ,ｽﾌﾟﾘｯﾄ 2.0X15 ･･････	1	1			
37	95015-54000	ﾋﾟﾝD,ｼﾞｮｲﾝﾄ ･････････････	1	1			

www.impex-jp.com

F-17 リヤーブレーキキャリパー

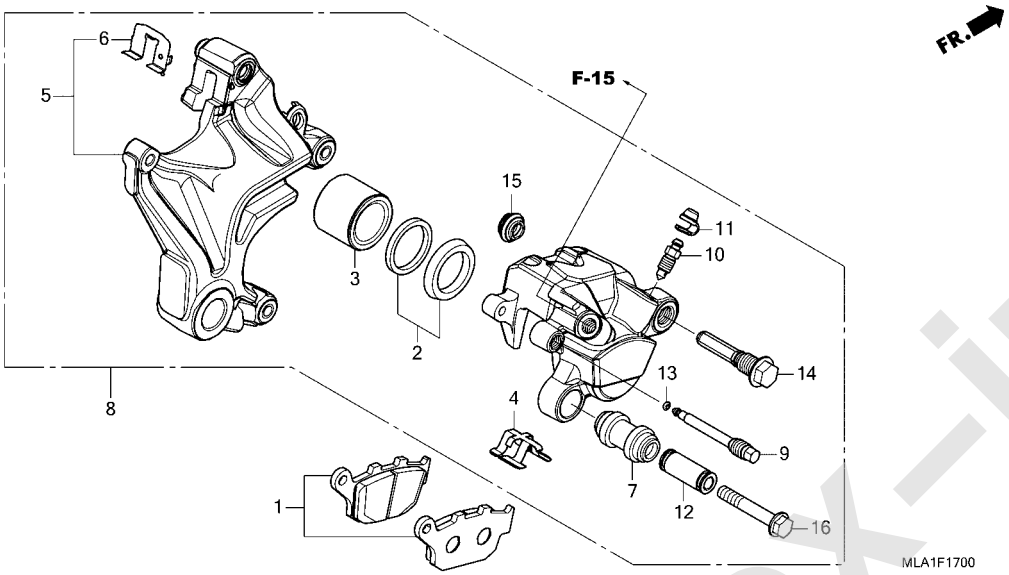

見出番号	部品番号	部品名	使用個数 CMX 1100A M	1100D M	適用号機 初号機	終号機	タイプ
1	06435-MGZ-J02	ﾊﾟｯﾄﾞｾｯﾄ,ﾘﾔｰ	1	1			
2	06451-443-405	ｼｰﾙｾｯﾄ,ﾋﾟｽﾄﾝ	1	1			
3	43107-KT7-761	ﾋﾟｽﾄﾝ	1	1			
4	43108-MBB-006	ｽﾌﾟﾘﾝｸﾞ,ﾊﾟｯﾄﾞ	1	1			
5	43110-MLA-A01	ﾌﾞﾗｹｯﾄCOMP.,ﾘﾔｰﾌﾞﾚｰｷ (ﾆｯｼﾝ)	1	-			
	43110-MLA-A51		-	1			
6	43112-MFF-D01	ﾘﾃｰﾅｰ	1	1			
7	43132-KT7-761	ﾌﾞｰﾂ,ｽﾘｰﾌﾞ	1	1			
8	43150-MLA-A01	ｷｬﾘﾊﾟｰｻﾌﾞASSY.,ﾘﾔｰﾌﾞﾚｰｷ (ﾆｯｼﾝ)	1	-			
	43150-MLA-A51		-	1			
9	43215-KZ4-J41	ﾋﾟﾝ,ﾊﾝｶﾞｰ	1	1			
10	43352-568-003	ｽｸﾘｭｰ,ﾌﾞﾘｰﾀﾞｰ(ﾆｯｼﾝ)	1	1			
11	43353-461-771	ｷｬﾂﾌﾟ,ﾌﾞﾘｰﾀﾞｰ	1	1			
12	45111-MA3-006	ｽﾘｰﾌﾞ	1	1			
13	45111-MAJ-G41	ﾘﾝｸﾞ,ｽﾄｯﾊﾟｰ	1	1			
14	45131-MN9-006	ﾎﾞﾙﾄ,ﾋﾟﾝ	1	1			
15	45133-MA3-006	ﾌﾞｰﾂB	1	1			
16	90180-MN8-006	ﾎﾞﾙﾄ,ﾌﾗﾝｼﾞ 8X49	1	1			

www.impex-jp.com

F-17-10 パーキングブレーキキャリパー

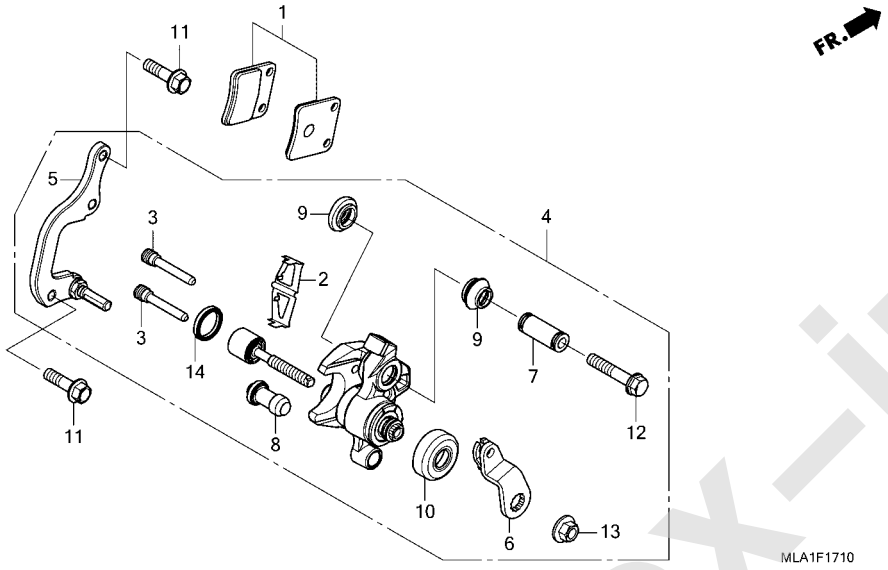

見出番号	部品番号	部品名	使用個数 CMX 1100A M	1100D M	適用号機 初号機	終号機	タイプ
1	06436-MCT-016	ﾊﾟｯﾄﾞｾｯﾄ,ﾊﾟｰｷﾝｸﾞﾌﾞﾚｰｷ･･･	-	1			
2	43208-MCT-006	ｽﾌﾟﾘﾝｸﾞ,ﾊﾟｯﾄﾞ･････････	-	1			
3	43215-MCT-006	ﾋﾟﾝ,ﾊﾝｶﾞｰ･･････････････	-	2			
4	43250-MKA-D51	ｷｬﾘﾊﾟｰｻﾌﾞASSY.,ﾘﾔｰ(ﾆｯｼﾝ)	-	1			
5	43290-MKA-D51	ﾌﾞﾗｹｯﾄｻﾌﾞASSY.,ﾊﾟｰｷﾝｸﾞﾌﾞﾚｰｷ	-	1			
6	43362-MGS-D71	ｱｰﾑ･････････････････････	-	1			
7	45111-MCT-006	ｽﾘｰﾌﾞ･･････････････････	-	1			
8	45132-166-016	ﾌﾞｰｯ,ﾋﾟﾝﾌﾞｯｼｭ(ﾆｯｼﾝ)･････	-	1			
9	45133-166-016	ﾌﾞｰｯ,ﾋﾟﾝ･･････････････････	-	2			
10	46184-611-000	ﾀﾞｽﾄｼｰﾙ,ﾏｽﾀｰｼﾘﾝﾀﾞｰ･･････	-	1			
11	90101-MLA-A50	ﾎﾞﾙﾄ,ﾌﾗﾝｼﾞ 8X28･････････	-	2			
12	90180-MGS-D71	ﾎﾞﾙﾄ,ﾌﾗﾝｼﾞ 8X42･････････	-	1			
13	90313-HE0-006	ﾅｯﾄﾜｯｼｬｰ 8MM･････････････	-	1			
14	91208-PF5-005	ﾀﾞｽﾄｼｰﾙ 20X25X4(NOK)････	-	1			

www.impex-jp.com

F-19-40 リヤーホイール

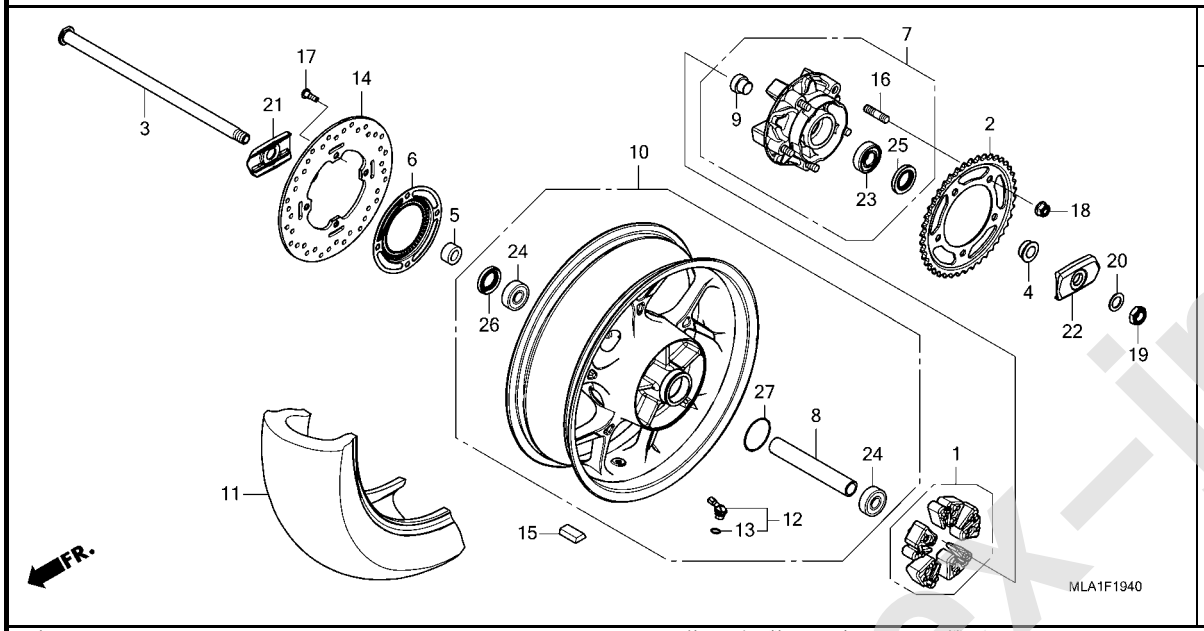

見出番号	部品番号	部品名	使用個数 CMX 1100A M	1100D M	適用号機 初号機	終号機	タイプ
1	06410-MGS-D30	ﾀﾞﾝﾊﾟｰｾｯﾄ,ﾎｲｰﾙ	1	1			
2	41201-MKN-D50	ｽﾌﾟﾛｹｯﾄ,ﾌｧｲﾅﾙﾄﾞﾘﾌﾞﾝ(42T)	1	1			
3	42301-MLA-A00	ｱｸｽﾙ,ﾘﾔｰﾎｲｰﾙ	1	1			
4	42311-MLA-A00	ｶﾗｰ,L.ﾘﾔｰﾎｲｰﾙｻｲﾄﾞ	1	1			
5	42312-MGS-D10	ｶﾗｰ,ﾘﾔｰﾌﾞﾚｰｷｻｲﾄﾞ	1	1			
6	42515-MGZ-J10	ﾘﾝｸﾞ,ﾘﾔｰﾊﾟﾙｻｰ	1	1			
7	42615-MGS-D30	ﾌﾗﾝｼﾞｻﾌﾞASSY.,ﾘﾔｰﾄﾞﾘﾌﾞﾝ	1	1			
8	42620-MLA-A00	ｶﾗｰ,ﾘﾔｰｱｸｽﾙﾃﾞｲｽﾀﾝｽ	1	1			
9	42625-MGS-D30	ｶﾗｰB,ﾘﾔｰﾎｲｰﾙﾃﾞｲｽﾀﾝｽ	1	1			
10	42650-MLA-A00	ﾎｲｰﾙｻﾌﾞASSY.,ﾘﾔｰ	1	1			
11	42711-MLA-A01	ﾀｲﾔ,ﾘﾔｰ(ﾀﾞﾝﾛｯﾌﾟ) (180/65B16 M/C 81H)	1	1			
12	42755-MKA-D81	ﾊﾞﾙﾌﾞASSY.,ｸﾗﾝﾌﾟｲﾝ	1	1			
13	42758-MKA-D81	Oﾘﾝｸﾞ	1	1			
14	43251-MLA-A01	ﾃﾞｲｽｸ,ﾘﾔｰﾌﾞﾚｰｷ (NHK PRECISION)	1	1			
15	44721-MGH-H21	ｳｴｲﾄ,ﾊﾞﾗﾝｽ(10G)	N	N			
	44722-MGH-H21	ｳｴｲﾄ,ﾊﾞﾗﾝｽ(15G)	N	N			
	44723-MGH-H21	ｳｴｲﾄ,ﾊﾞﾗﾝｽ(20G)	N	N			
16	90102-MAS-000	ﾎﾞﾙﾄ,ｽﾀｯﾄﾞ 12X25	5	5			
17	90105-MGS-D30	ﾎﾞﾙﾄ,ﾃﾞｲｽｸ 8X25	4	4			
18	90306-KF0-003	ﾅｯﾄ,ﾌﾗﾝｼﾞ 12MM(ﾌｾﾗｼ)	5	5			
19	90306-MCS-G01	ﾅｯﾄ,U 18MM	1	1			
20	90432-MCS-G00	ﾜｯｼｬｰ,ｽﾍﾟｼｬﾙ 18MM	1	1			
21	90558-MLA-A00	ﾌﾟﾚｰﾄ,ｽｲﾝｸﾞｱｰﾑｻｲﾄﾞ(R.)	1	1			

www.impex-jp.com

F-19-40 リヤーホイール

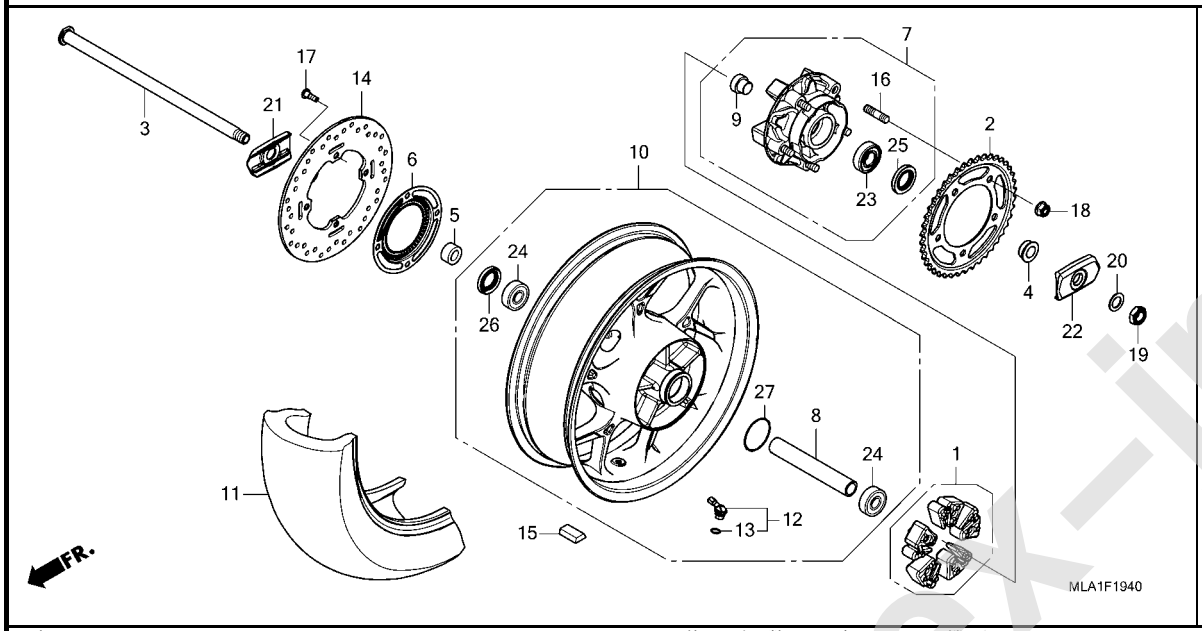

見出番号	部品番号	部品名	使用個数 CMX 1100A M	1100D M	適用号機 初号機	終号機	タイプ
22	90559-MLA-A00	ﾌﾟﾚｰﾄ,ｽｲﾝｸﾞｱｰﾑｻｲﾄﾞ(L.)･･	1	1			
23	91051-MGS-D31	ﾍﾞｱﾘﾝｸﾞ,ｱﾝｷﾞｭﾗｰﾎﾞｰﾙ 22X50X15	1	1			
24	91053-MGS-D31	ﾍﾞｱﾘﾝｸﾞ,ﾗｼﾞｱﾙﾎﾞｰﾙ 6204UU	2	2			
25	91251-MGS-D31	ﾀﾞｽﾄｼｰﾙ 30X50X7･････････	1	1			
26	91253-443-761	ﾀﾞｽﾄｼｰﾙ 30X47X8(ｱﾗｲ)････	1	1			
27	91351-MGS-D30	Oﾘﾝｸﾞ 55X2･････････････	1	1			

3

www.impex-jp.com

F-21 フューエルタンク / フューエルポンプ

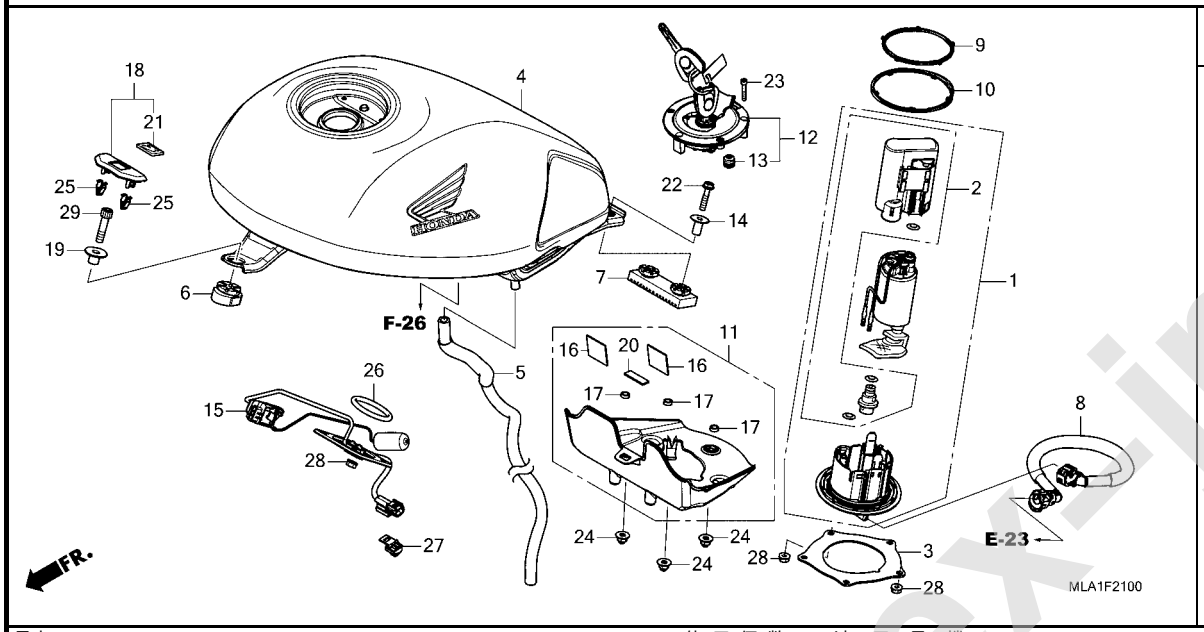

見出番号	部品番号	部品名	使用個数 CMX 1100A M	1100D M	適用号機 初号機	終号機	タイプ
1	16700-MLA-A01	ポンプユニット,フューエル・・・・・・・・・	1	1			
2	16730-MKT-D01	フイルターASSY.,フューエル・・・・・・・・	1	1			
3	17506-MLA-A00	プレート,フューエルポンプセッテイング・	1	1			
4	17520-MLA-A00ZA	タンクセット,フューエル(WL) *TYPE2*.....	1	1			
	17520-MLA-A00ZC	*TYPE1 1*.....	1	1			
5	17541-MLA-A00	チューブ,フューエルタンクドレン・・・・・・	1	1			
6	17561-MLA-A00	ラバー,フロントフューエルタンク・・・・・・・	1	1			
7	17562-MLA-A00	ラバー,リヤーフューエルタンク・・・・・・・・	1	1			
8	17570-MLA-A01	ホースCOMP.,フューエルフイード・・・・・	1	1			
9	17572-MKT-D00	ガスケット,フューエルポンプ・・・・・・・	1	1			
10	17573-MKT-D00	シール,ダスト・・・・・・・・・・・・・・・・	1	1			
11	17575-MLA-A00	カバーCOMP.,フューエルタンクアンダー・・	1	1			
12	17620-MJE-D03	キャップCOMP.,フューエルフイラー・・・・	1	1			
13	17621-MGP-D62	シール,ブリーザー・・・・・・・・・・・・・・	1	1			
14	19052-MFG-D00	カラー,ラジエターマウンテイング・・・・・・	2	2			
15	37800-MLA-A01	フューエルユニット・・・・・・・・・・・・・・・	1	1			
16	50283-MR7-300	ラバー,シートレール・・・・・・・・・・・・・	2	2			
17	61102-MGS-D30	カラー,フロントフエンダー・・・・・・・・・・	3	3			
18	64110-MLA-A00	カバーCOMP.,エンブレムベース・・・・	1	1			
19	80101-KB7-600	カラー 8X12・・・・・・・・・・・・・・・・・	1	1			
20	80129-MEG-000	ラバー,リヤーフレーム・・・・・・・・・・・・	1	1			
21	86150-GFC-902	エンブレム,プロダクション(ウエハラ)・・	1	1			
22	90031-GHB-690	ボルト,フランジ 6X28・・・・・・・・・	2	2			
23	90110-MGP-D60	ボルト,ソケット 4X24(ステンレス)・・・	3	3			

www.impex-jp.com

F-21 フューエルタンク / フューエルポンプ

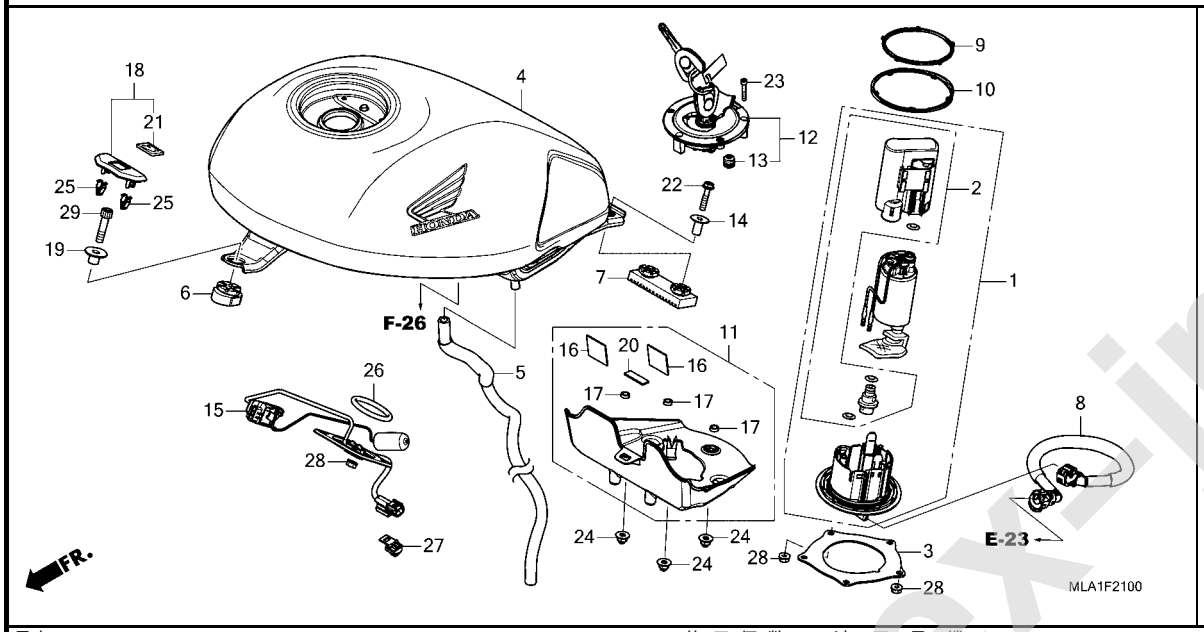

見出番号	部品番号	部品名	使用個数 CMX 1100A M	1100D M	適用号機 初号機	終号機	タイプ
24	90301-693-000	ﾅｯﾄ,ｵｰﾌﾟﾝｽﾃｰ 6MM・・・・・・・・	3	3			
25	90666-SDA-A01	ｸﾘｯﾌﾟ,ｽﾅｯﾌﾟﾌｨｯﾃｲﾝｸﾞ(PO) (ﾅﾁﾕﾗﾙ)	2	2			
26	91305-KEH-601	Oﾘﾝｸﾞ 39.5X5・・・・・・・・・・・・	1	1			
27	91535-TA0-003	ｸﾘｯﾌﾟ,ｶﾌﾟﾗｰ(ﾀﾞｰｸﾌﾞﾗｳﾝ)・・	1	1			
28	94050-06080	ﾅｯﾄ,ﾌﾗﾝｼﾞ 6MM・・・・・・・・・・・	6	6			
29	96600-08032-00	ﾎﾞﾙﾄ,ｿｹｯﾄ 8X32・・・・・・・・・・	1	1			

www.impex-jp.com

F-23 シート

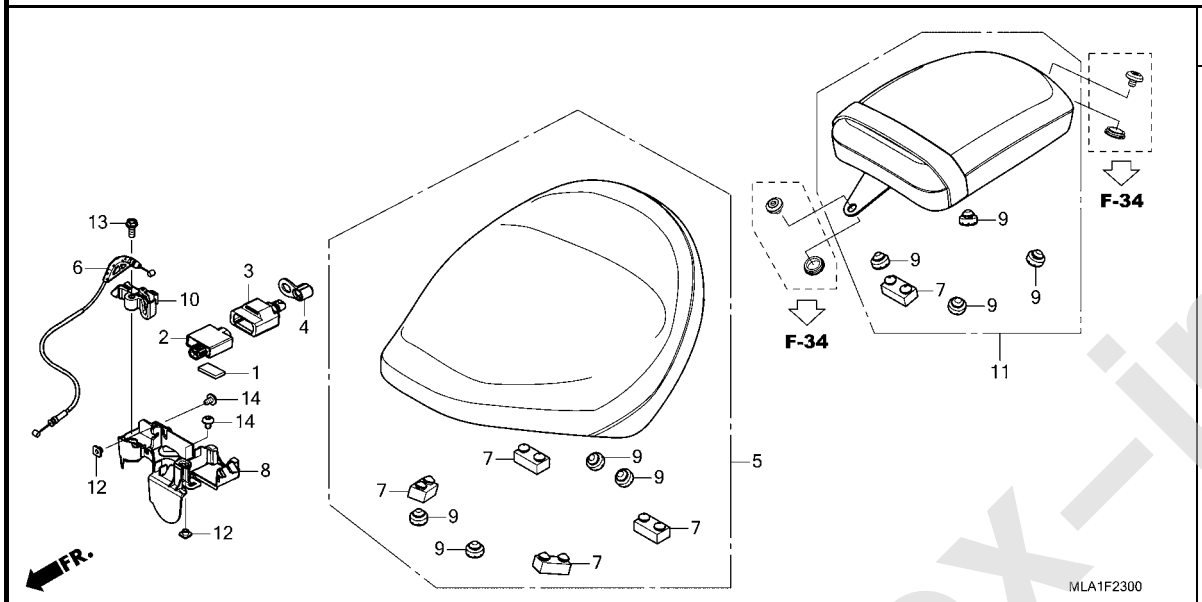

見出番号	部品番号	部品名	使用個数 CMX 1100A M	1100D M	適用号機 初号機	終号機	タイプ
1	38903-MLA-A00	ﾃｰﾌﾟ,ﾀﾞﾌﾞﾙﾌｪｲｽ	1	1			
2	38940-MKR-D11	ﾁｬｰｼﾞｬｰﾕﾆｯﾄ,USB(TYPE-C)	1	1			
3	38941-MLA-A00	ｶﾊﾞｰ,USBﾁｬｰｼﾞｬｰ(TYPE-C)	1	1			
4	38942-MLA-A00	ｷｬｯﾌﾟ,USBﾁｬｰｼﾞｬｰｶﾊﾞｰ	1	1			
5	77100-MLA-J00ZA	ｼｰﾄASSY.,ｼﾝｸﾞﾙ *TYPE1*	1	1			
6	77156-MLA-A01	ｹｰﾌﾞﾙCOMP.,ｼｰﾄﾛｯｸ	1	1			
7	77205-KPP-T00	ﾗﾊﾞｰ,ｼｰﾄｾｯﾃｲﾝｸﾞ	5	5			
8	77210-MLA-A00	ｶﾊﾞｰ,ｼｰﾄｷｬｯﾁ	1	1			
9	77215-KW7-900	ﾗﾊﾞｰC,ｼｰﾄｾｯﾃｲﾝｸﾞ	8	8			
10	77220-MJF-A01	ﾌｯｸ,ｼｰﾄｷｬｯﾁ	1	1			
11	77300-MLA-A00ZC	ｼｰﾄASSY.,ﾋﾟﾘｵﾝ *TYPE1*	1	1			
12	90016-ZA5-000	ﾅｯﾄ,ｽﾍﾟｼｬﾙ 5MM	2	2			
13	90031-GHB-640	ﾎﾞﾙﾄ,ﾌﾗﾝｼﾞ 6X16	1	1			
14	90116-MKS-E20	ﾎﾞﾙﾄ,ｽﾍﾟｼｬﾙ 5X8	2	2			

www.impex-jp.com

F-24 サイドカバー / コンビネーションスイッチ

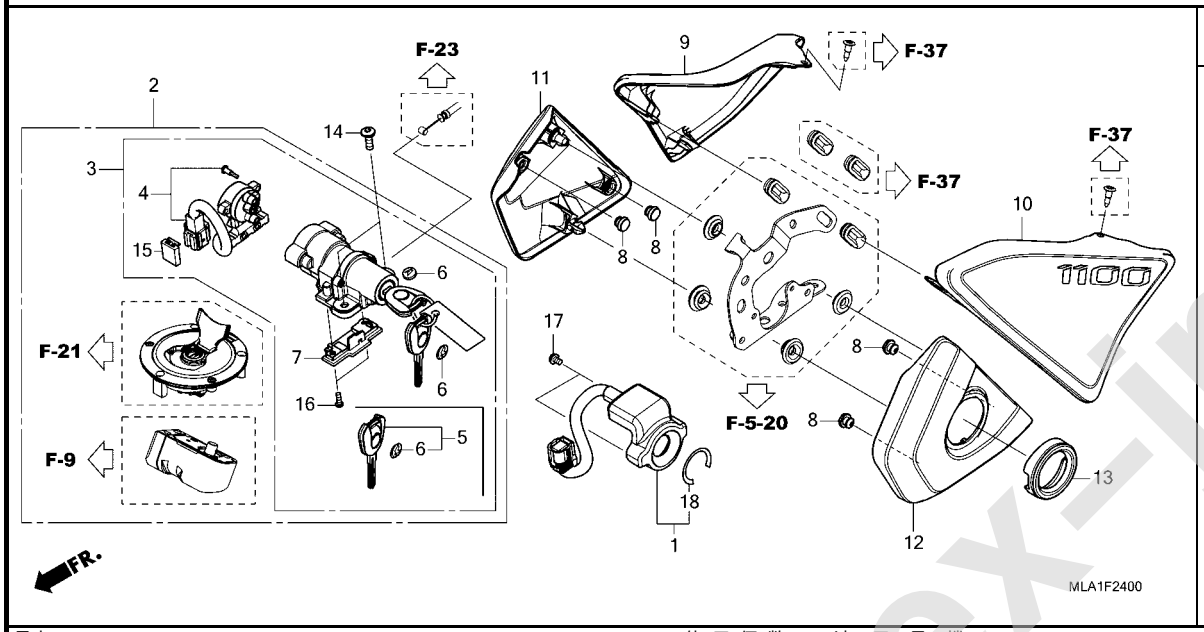

見出番号	部品番号	部品名	使用個数 CMX 1100A M	1100D M	適用号機 初号機	終号機	タイプ
1	30430-MLA-D51	レシーバーユニット	1	1			
2	35010-MLA-D50	キーセット	1	1			
3	35100-MLA-D51	スイッチASSY.,コンビネーション&オープナー	1	1			
4	35101-MLA-A01	ベースCOMP.,コンタクト	1	1			
5	35111-MJE-D02	キーCOMP.,イモビライザー	2	2			
6	35113-MJE-D00	エンブレム,キー	4	4			
7	35132-MLA-A01	プレート,バック	1	1			
8	61112-727-000	ラバー,テンショナーアーム	4	4			
9	83510-MLA-A00	カバー,R.サイド	1	1			
10	83610-MLA-A00	カバー,L.サイド	1	1			
11	83710-MLA-A00	カバー,R.フロントサイド	1	1			
12	83810-MLA-A00	カバー,L.フロントサイド	1	1			
13	83811-MLA-A00	カバー,キー	1	1			
14	90021-MEE-940	ボルト,スペシャル 6X18	2	2			
15	91554-SM4-003	ホルダー,ブラケット(レッド)	1	1			
16	93500-04012-0A	スクリュー,パン 4X12	2	2			
17	93891-05008-08	スクリューワッシャー 5X8	2	2			
18	30433-MLA-D51	シール,イグニッションスイッチ	1	1			

www.impex-jp.com

F-25 エアークリーナー

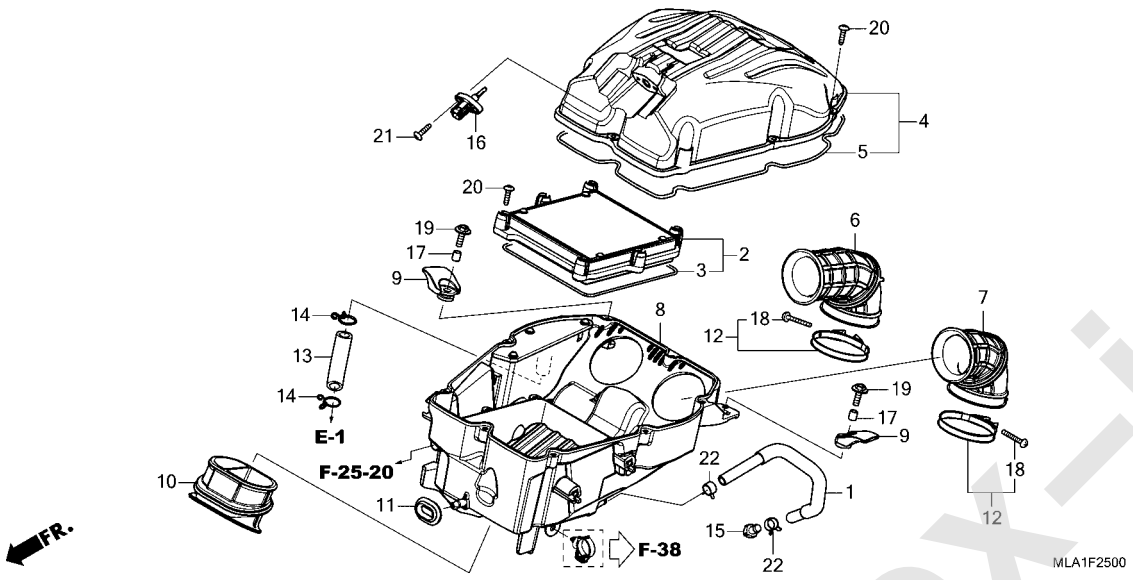

見出番号	部品番号	部品名	使用個数 CMX 1100A M	1100D M	適用号機 初号機	終号機	タイプ
1	17201-MLA-A00	ﾁｭｰﾌﾞCOMP.,ｴｱｰｸﾘｰﾅｰﾄﾞﾚﾝ・	1	1			
2	17210-MLA-A00	ｴﾚﾒﾝﾄCOMP.,ｴｱｰｸﾘｰﾅｰ・・・・・	1	1			
3	17211-MLA-A00	ｼｰﾙ,ｴﾚﾒﾝﾄ・・・・・・・・・・・・・・・	1	1			
4	17220-MLA-A00	ｶﾊﾞｰCOMP.,ｴｱｰｸﾘｰﾅｰ・・・・・・	1	1			
5	17222-MLA-A00	ｼｰﾙA,ｴｱｰｸﾘｰﾅｰ・・・・・・・・・・・	1	1			
6	17226-MLA-A00	ﾁｭｰﾌﾞ,R.ｴｱｰｸﾘｰﾅｰｺﾈｸﾃｲﾝｸﾞ	1	1			
7	17227-MLA-A00	ﾁｭｰﾌﾞ,L.ｴｱｰｸﾘｰﾅｰｺﾈｸﾃｲﾝｸﾞ	1	1			
8	17230-MLA-A00	ｹｰｽCOMP.,ｴｱｰｸﾘｰﾅｰ・・・・・・・	1	1			
9	17231-MLA-A00	ﾗﾊﾞｰ,ｴｱｰｸﾘｰﾅｰﾏｳﾝﾃｲﾝｸﾞ・・・	2	2			
10	17240-MLA-A00	ﾀﾞｸﾄ,ｴｱｰｸﾘｰﾅｰ・・・・・・・・・・・	1	1			
11	17247-303-000	ｸﾞﾛﾒｯﾄA,ｴｱｰｸﾘｰﾅｰｹｰｽ・・・・・	1	1			
12	17257-MKS-E00	ﾊﾞﾝﾄﾞ,ｺﾈｸﾃｲﾝｸﾞﾁｭｰﾌﾞ・・・・・	2	2			
13	17265-MLA-A00	ﾁｭｰﾌﾞ,ﾌﾞﾘｰｻﾞｰ・・・・・・・・・・・	1	1			
14	17369-KB4-670	ｸﾘｯﾌﾟ,ﾌﾞﾘｰｻﾞｰﾁｭｰﾌﾞ・・・・・・	2	2			
15	17370-419-700	ﾌﾟﾗｸﾞ,ﾌﾞﾘｰｻﾞｰﾁｭｰﾌﾞ・・・・・・	1	1			
16	37880-KWW-C01	ｾﾝｻｰASSY.,ｴｱｰﾃﾝﾌﾟﾚﾁｬｰ・・・	1	1			
17	80281-HN8-650	ｶﾗｰ,ｵｰﾊﾞｰﾌｴﾝﾀﾞｰ 6.1X10.5	2	2			
18	90140-KAE-000	ｽｸﾘｭｰ,ﾊﾟﾝ 4X28・・・・・・・・・・	2	2			
19	93404-06020-07	ﾎﾞﾙﾄﾜｯｼｬｰ 6X20・・・・・・・・・・	2	2			
20	93903-25480	ｽｸﾘｭｰ,ﾀｯﾋﾟﾝｸﾞ 5X20・・・・・・	14	14			
21	93913-255J0	ｽｸﾘｭｰ,ﾀｯﾋﾟﾝｸﾞ 5X20・・・・・・	2	2			
22	95002-41200-08	ｸﾗﾝﾌﾟ,ﾁｭｰﾌﾞ(D12)・・・・・・・・	2	2			

www.impex-jp.com

F-25-10 エアークリーナーサイドカバー

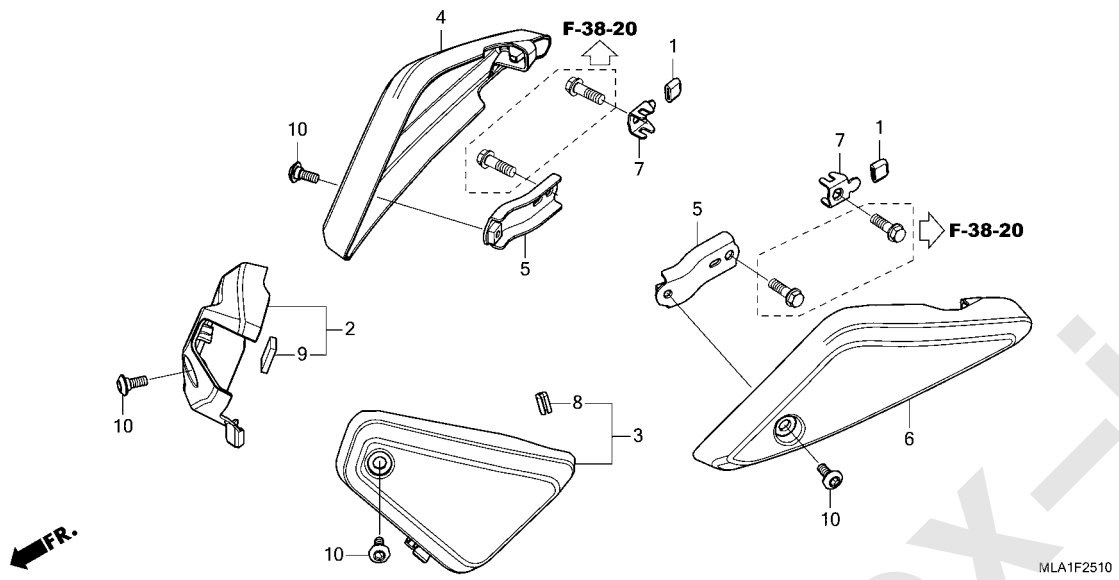

見出番号	部品番号	部品名	使用個数 CMX 1100A M	1100D M	適用号機 初号機	終号機	タイプ
1	18293-GE8-000	ﾗﾊﾞｰ,ﾌﾟﾛﾃｸﾀｰﾊﾟｯｷﾝ・・・・・・・	2	2			
2	64210-MLA-A00	ｶﾊﾞｰASSY.,ｴｱｰｸﾘｰﾅｰR.ﾌﾛﾝﾄ	1	1			
3	64220-MLA-A00	ｶﾊﾞｰASSY.,ｴｱｰｸﾘｰﾅｰL.ﾌﾛﾝﾄ	1	1			
4	64310-MLA-A00	ｶﾊﾞｰ,ｴｱｰｸﾘｰﾅｰR.ﾘﾔｰ・・・・・・	1	1			
5	64311-MLA-A00	ｽﾃｰA,ｴｱｰｸﾘｰﾅｰﾘﾔｰｶﾊﾞｰ・・・・	2	2			
6	64320-MLA-A00	ｶﾊﾞｰ,ｴｱｰｸﾘｰﾅｰL.ﾘﾔｰ・・・・・・	1	1			
7	64321-MLA-A00	ｽﾃｰB,ｴｱｰｸﾘｰﾅｰﾘﾔｰｶﾊﾞｰ・・・・	2	2			
8	80119-MGE-300	ﾗﾊﾞｰ,ﾌﾟﾛﾃｸﾀｰ・・・・・・・・・・・・	1	1			
9	83609-KV3-300	ﾗﾊﾞｰ,ｻｲﾄﾞｶﾊﾞｰ・・・・・・・・・・・	1	1			
10	90112-MLA-A00	ｽｸﾘｭｰ,ﾊﾟﾝ 5X13・・・・・・・・・・	4	4			

www.impex-jp.com

F-25-20 エアーインジェクションソレノイドバルブ

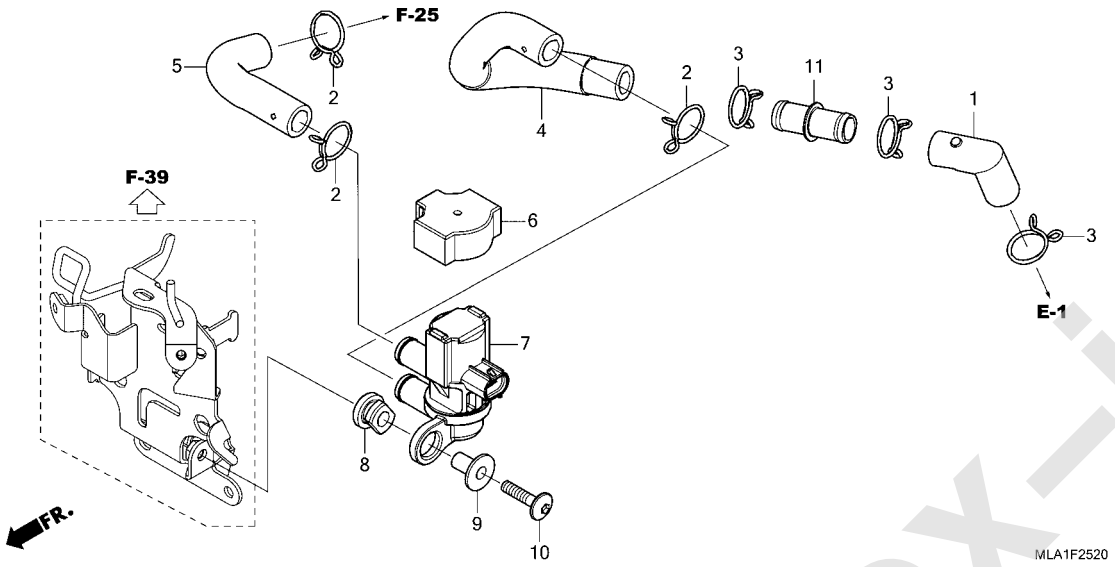

見出番号	部品番号	部品名	使用個数 CMX 1100A M	1100D M	適用号機 初号機	終号機	タイプ
1	17552-MKG-A00	ﾁｭｰﾌﾞA,ﾌﾞﾘｰｻﾞｰ・・・・・・・・・・	1	1			
2	17724-102-700	ｸﾘｯﾌﾟ,ｻﾌﾞﾀﾝｸﾎｰｽ・・・・・・・・・	3	3			
3	17724-MN1-670	ｸﾘｯﾌﾟ,ｻﾌﾞﾀﾝｸﾎｰｽ・・・・・・・・・	3	3			
4	18613-MLA-A00	ﾁｭｰﾌﾞCOMP.(AISV)・・・・・・・・	1	1			
5	18653-MLA-A00	ﾁｭｰﾌﾞ(AISV-ｴｱｰｸﾘｰﾅｰ)・・・・	1	1			
6	35451-KVZ-630	ｷｬｯﾌﾟ,ｴｱｰｲﾝｼﾞｪｸｼｮﾝｿﾚﾉｲﾄﾞﾊﾞﾙﾌﾞ	1	1			
7	36450-KVZ-632	ﾊﾞﾙﾌﾞASSY.,ｴｱｰｲﾝｼﾞｪｸｼｮﾝｿﾚﾉｲﾄﾞ	1	1			
8	43516-MR5-000	ﾗﾊﾞｰ,ﾏｳﾝﾃｲﾝｸﾞ・・・・・・・・・・・	1	1			
9	77302-473-000	ｶﾗｰ,ﾋﾟﾘｵﾝｼｰﾄ・・・・・・・・・・・・	1	1			
10	90085-MBW-000	ﾎﾞﾙﾄ,ｽﾍﾟｼｬﾙ 6X25・・・・・・・・	1	1			
11	91463-MAL-600	ｼﾞｮｲﾝﾄ,ﾁｭｰﾌﾞ(14.5)・・・・・・	1	1			

www.impex-jp.com

F-26 キャニスター

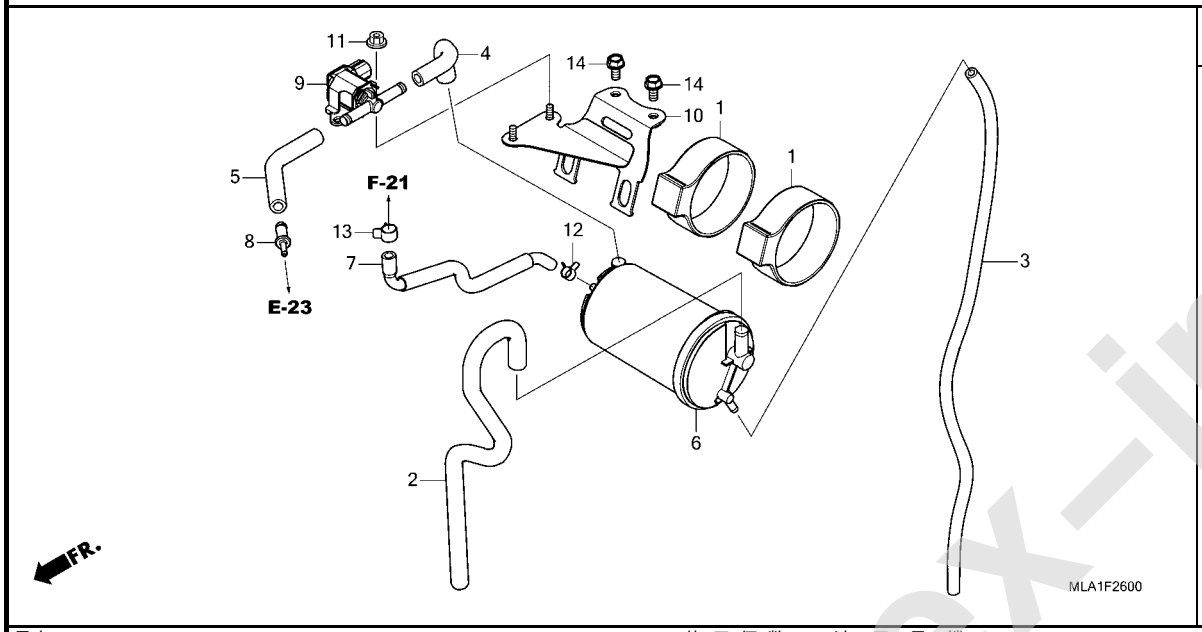

見出番号	部品番号	部品名	使用個数 CMX 1100A M	1100D M	適用号機 初号機	終号機	タイプ
1	17411-KPP-930	ﾗﾊﾞｰ,ｷｬﾆｽﾀｰﾏｳﾝﾃｲﾝｸﾞ ·····	2	2			
2	17411-MLA-A00	ﾁｭｰﾌﾞ,ｵｰﾌﾟﾝｴｱｰ ·····	1	1			
3	17412-MLA-A00	ﾁｭｰﾌﾞ,ｷｬﾆｽﾀｰﾄﾞﾚﾝ ·····	1	1			
4	17416-MLA-A00	ﾁｭｰﾌﾞ(PCSV-ｷｬﾆｽﾀｰ) ·····	1	1			
5	17417-MLA-A00	ﾁｭｰﾌﾞ,ﾊﾟｰｼﾞｺﾝﾄﾛｰﾙｿﾚﾉｲﾄﾞ ｼﾞｮｲﾝﾄ	1	1			
6	17421-KYJ-902	ｷｬﾆｽﾀｰCOMP. ·····	1	1			
7	17545-MLA-D50	ﾁｭｰﾌﾞ,ﾁｬｰｼﾞ ·····	1	1			
8	19126-KM1-010	ｼﾞｮｲﾝﾄ,ﾁｭｰﾌﾞ ·····	1	1			
9	36162-MKA-D81	ﾊﾞﾙﾌﾞ,ﾊﾟｰｼﾞｺﾝﾄﾛｰﾙｿﾚﾉｲﾄﾞ ·	1	1			
10	50346-MLA-A00	ｽﾃｰ,ｷｬﾆｽﾀｰ ·····	1	1			
11	94050-05080	ﾅｯﾄ,ﾌﾗﾝｼﾞ 5MM ·····	2	2			
12	95002-40800-08	ｸﾗﾝﾌﾟ,ﾁｭｰﾌﾞ(D8) ·····	1	1			
13	95002-41050-08	ｸﾗﾝﾌﾟ,ﾁｭｰﾌﾞ(D10.5) ·····	1	1			
14	95701-06012-07	ﾎﾞﾙﾄ,ﾌﾗﾝｼﾞ 6X12 ·····	2	2			

www.impex-jp.com

F-27 エキゾーストマフラー

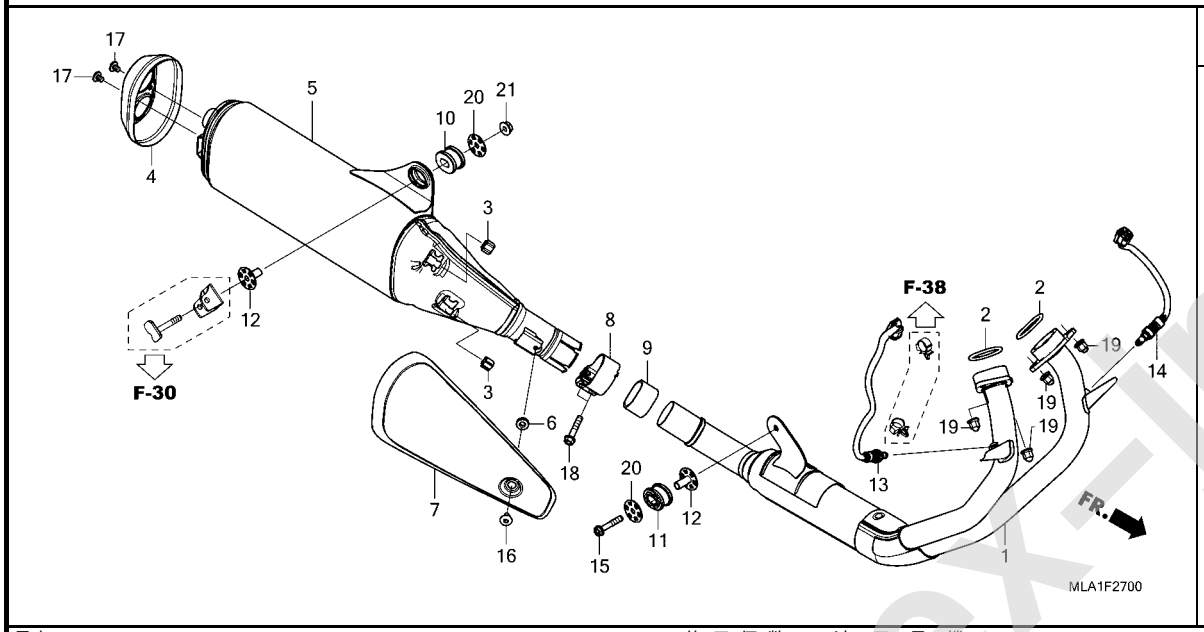

見出番号	部品番号	部品名	使用個数 CMX 1100A M	1100D M	適用号機 初号機	終号機	タイプ
1	18150-MLA-D01	パイプ COMP.,エキゾースト	1	1			
2	18291-MM8-880	ガスケット,エキゾーストパイプ	2	2			
3	18293-MCA-A20	ラバー,プロテクターパッキン	2	2			
4	18306-MLA-A01	キャップ,テール	1	1			
5	18310-MLA-A01	マフラーCOMP.	1	1			
6	18345-MBT-610	ラバー,プロテクターマウンテイング	1	1			
7	18355-MLA-A01	カバー,マフラー	1	1			
8	18376-MT3-000	バンド,R.マフラー	1	1			
9	18392-MJ4-670	パッキン,リヤーマフラー	1	1			
10	18421-MJP-G50	ラバー,マフラーマウンテイング	1	1			
11	18422-MFJ-D10	ラバー,エキゾーストパイプマウンテイング	1	1			
12	18423-MFJ-D00	カラー,エキゾーストパイプマウンテイング	2	2			
13	36533-MLA-D51	センサー,R.エアーフユーエルレシオ	1	1			
14	36538-MLA-D51	センサー,L.エアーフユーエルレシオ	1	1			
15	90036-GHB-750	ボルト,フランジ 8X45	1	1			
16	90114-MKS-E20	スクリユー,パン 6X12	1	1			
17	90130-MKN-D50	スクリユー,パン 6X8	2	2			
18	90161-MCT-770	ボルト,フランジ 8X40	2	2			
19	90304-ME1-670	ナット,キャップ 8MM	4	4			
20	90507-MKC-A00	ワッシヤー 8.5X38	2	2			
21	94050-08070	ナット,フランジ 8MM	1	1			

www.impex-jp.com

F-29 ペダル

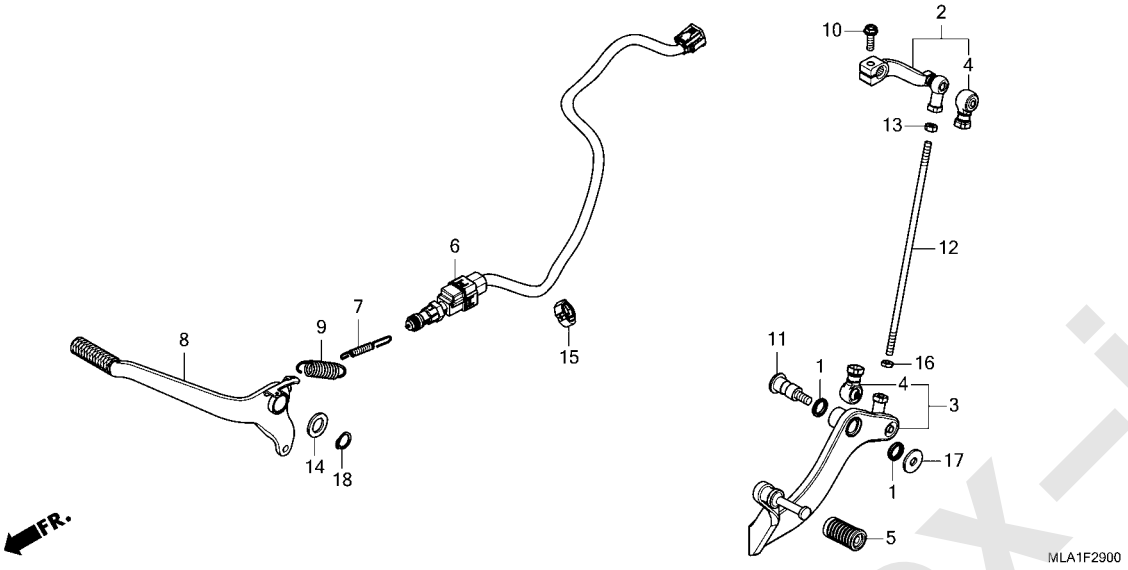

見出番号	部品番号	部品名	使用個数 CMX 1100A M	1100D M	適用号機 初号機	終号機	タイプ
1	24706-MK3-770	ﾗﾊﾞｰ,ﾀﾞｽﾄｼｰﾙ	2	-			
2	24710-MLA-A00	ｱｰﾑCOMP.,ｷﾞﾔｰﾁｪﾝｼﾞ	1	-			
3	24720-MLA-A00	ﾍﾟﾀﾞﾙCOMP.,ｷﾞﾔｰﾁｪﾝｼﾞ	1	-			
4	24724-MBW-D21	ｶﾊﾞｰ,ﾀﾞｽﾄ	2	-			
5	24781-KR3-770	ﾗﾊﾞｰ,ｷﾞﾔｰﾁｪﾝｼﾞﾍﾟﾀﾞﾙ	1	-			
6	35350-MLA-A01	ｽｲｯﾁASSY.,ﾘﾔｰｽﾄｯﾌﾟ&ｸﾙｰｽﾞ	1	1			
7	35357-MLA-A00	ｽﾌﾟﾘﾝｸﾞ,ｽﾄｯﾌﾟｽｲｯﾁ	1	1			
8	46501-MLA-A00	ﾍﾟﾀﾞﾙCOMP.,ﾘﾔｰﾌﾞﾚｰｷ	1	1			
9	46514-MLA-A00	ｽﾌﾟﾘﾝｸﾞ,ﾌﾞﾚｰｷﾍﾟﾀﾞﾙ	1	1			
10	90031-GHB-660	ﾎﾞﾙﾄ,ﾌﾗﾝｼﾞ 6X20	1	-			
11	90115-KAF-000	ﾎﾞﾙﾄ,ﾁｪﾝｼﾞﾋﾟﾎﾞｯﾄ	1	-			
12	90165-MLA-A00	ﾎﾞﾙﾄ,ﾀｲﾛｯﾄﾞ	1	-			
13	90301-MGZ-J00	ﾅｯﾄ,ｽﾍﾟｼｬﾙ 6MM(ﾋﾀﾞﾘﾈｼﾞ)	1	-			
14	90557-230-000	ﾜｯｼｬｰ 15.2X25	1	1			
15	90690-MEF-800	ｸﾗﾝﾌﾟ,ﾊｰﾈｽ	1	1			
16	94001-06070-0S	ﾅｯﾄ,6ｶｸ 6MM	1	-			
17	94103-08700	ﾜｯｼｬｰ,ﾌﾟﾚｲﾝ 8MM	1	-			
18	94511-15000	ｻｰｸﾘｯﾌﾟ,ｴｷｽﾀｰﾅﾙ 15MM	1	1			

www.impex-jp.com

F-30 ステップ

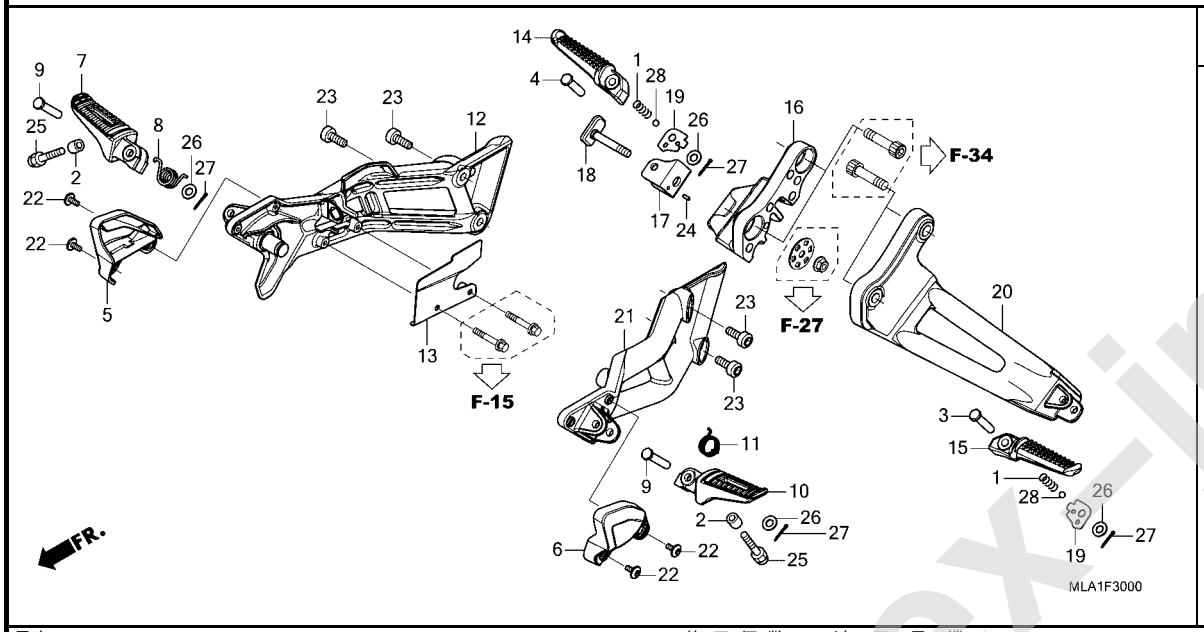

見出番号	部品番号	部品名	使用個数 CMX 1100A M	1100D M	適用号機 初号機	終号機	タイプ
1	28333-300-000	ｽﾌﾟﾘﾝｸﾞ,ｷｯｸｽﾀｰﾀｰｽﾄｯﾊﾟｰ･･	2	2			
2	40559-MLA-A00	ｶﾗｰB,ﾛｰﾗｰ･････････････	2	2			
3	50603-033-010	ﾋﾟﾝ,ｽﾃｯﾌﾟﾊﾞｰｼﾞﾖｲﾝﾄ･････ (ﾋﾟﾘｵﾝ)	1	1			
4	50603-GS9-010	ﾋﾟﾝ,ﾒｲﾝｽﾃｯﾌﾟﾊﾞｰｼﾞﾖｲﾝﾄ･･･ (ﾋﾟﾘｵﾝ)	1	1			
5	50607-MLA-A00	ｶﾞｰﾄﾞ,R.ｽﾃｯﾌﾟ ･････････	1	1			
6	50608-MLA-A00	ｶﾞｰﾄﾞ,L.ｽﾃｯﾌﾟ ･････････	1	1			
7	50612-MLA-A00	ｱｰﾑ,R.ﾒｲﾝｽﾃｯﾌﾟ ･････････	1	1			
8	50617-445-840	ｽﾌﾟﾘﾝｸﾞ,R.ｽﾃｯﾌﾟﾘﾀｰﾝ･････	1	1			
9	50639-ML0-010	ﾋﾟﾝ,ｽﾃｯﾌﾟﾊﾞｰ･････････････	2	2			
10	50642-MLA-A00	ｱｰﾑ,L.ﾒｲﾝｽﾃｯﾌﾟ ･････････	1	1			
11	50644-445-840	ｽﾌﾟﾘﾝｸﾞ,L.ｽﾃｯﾌﾟﾘﾀｰﾝ･････	1	1			
12	50650-MLA-A00	ﾎﾙﾀﾞｰ,R.ｽﾃｯﾌﾟ ･････････	1	1			
13	50651-MLA-A00	ｽﾃｰCOMP.,ﾌﾞﾚｰｷｽｲｯﾁ･･････	1	1			
14	50711-MLA-J00	ｱｰﾑ,R.ﾋﾟﾘｵﾝｽﾃｯﾌﾟ ････････	1	1			
15	50712-MLA-J00	ｱｰﾑ,L.ﾋﾟﾘｵﾝｽﾃｯﾌﾟ ････････	1	1			
16	50715-MLA-J00	ﾎﾙﾀﾞｰ,R.ﾋﾟﾘｵﾝｽﾃｯﾌﾟ ･････	1	1			
17	50716-K87-A00	ﾌﾞﾗｹｯﾄ,ﾋﾟﾘｵﾝｽﾃｯﾌﾟ ･･････	1	1			
18	50717-MLA-J00	ﾎﾞﾙﾄ,ﾋﾟﾘｵﾝｽﾃｯﾌﾟﾌﾞﾗｹｯﾄ･･･	1	1			
19	50718-MN8-000	ﾌﾟﾚｰﾄ,ﾋﾟﾘｵﾝｽﾃｯﾌﾟｸﾘｯｸ････	2	2			
20	50725-MLA-J00	ﾎﾙﾀﾞｰ,L.ﾋﾟﾘｵﾝｽﾃｯﾌﾟ ･････	1	1			
21	50750-MLA-A00	ﾎﾙﾀﾞｰ,L.ｽﾃｯﾌﾟ ･････････	1	1			
22	90154-MLA-A00	ﾎﾞﾙﾄ,ｿｹｯﾄ 5X12･････････	4	4			
23	90157-MLA-A00	ﾎﾞﾙﾄ,ｿｹｯﾄ 8X22･････････	4	4			

www.impex-jp.com

F-30 ステップ

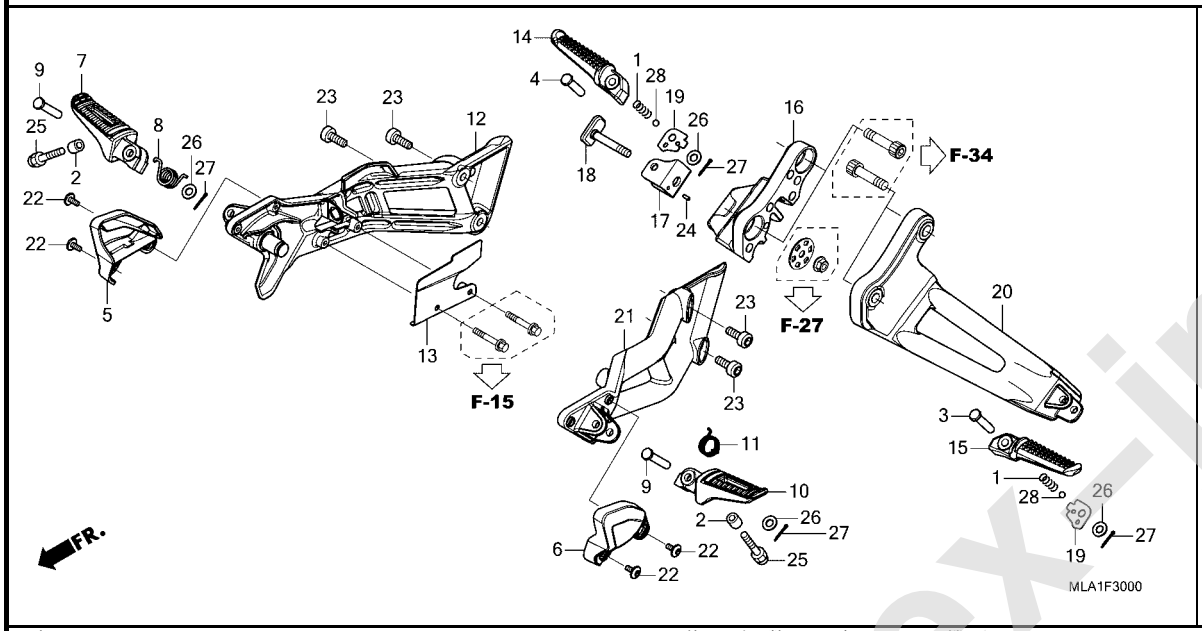

見出番号	部品番号	部品名	使用個数 CMX 1100A M	1100D M	適用号機 初号機	終号機	タイプ
24	90751-K87-A00	ﾋﾟﾝ,ｽﾌﾟﾘﾝｸﾞ 3X8 ･････････	1	1			
25	92501-06025-0G	ﾎﾞﾙﾄ,ｷｬｯﾌﾟ 6X25 ･････････	2	2			
26	94102-08000	ﾜｯｼｬｰ,ﾌﾟﾚｲﾝ 8MM ･････････	4	4			
27	94201-20151	ﾋﾟﾝ,ｽﾌﾟﾘｯﾄ 2.0 ･････････	4	4			
28	96211-08000	ﾎﾞｰﾙ,ｽﾁｰﾙ #8(1/4) ･･････	2	2			

www.impex-jp.com

F-31 サイドスタンド

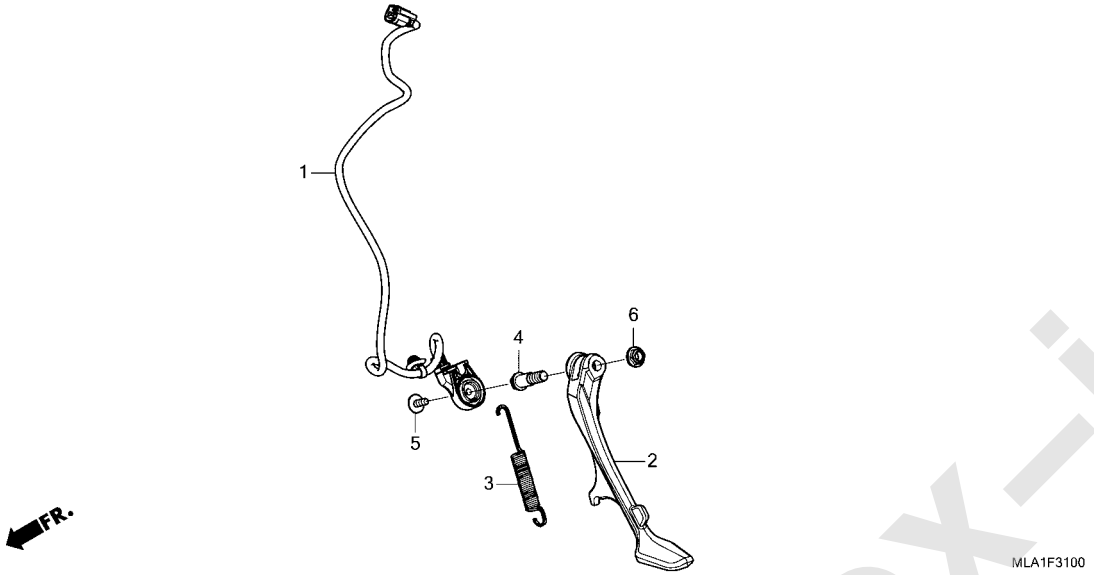

見出番号	部品番号	部品名	使用個数 CMX 1100A M	1100D M	適用号機 初号機	終号機	タイプ
1	35700-MLA-A01	ｽｲｯﾁASSY.,ｻｲﾄﾞｽﾀﾝﾄﾞ ·····	1	1			
2	50530-MLA-A00	ﾊﾞｰ,ｻｲﾄﾞｽﾀﾝﾄﾞ ·····	1	1			
3	50540-MFL-000	ｽﾌﾟﾘﾝｸﾞ,ｻｲﾄﾞｽﾀﾝﾄﾞ ·····	1	1			
4	90108-MR5-000	ﾎﾞﾙﾄ,ｻｲﾄﾞｽﾀﾝﾄﾞﾋﾟﾎﾞｯﾄ ····	1	1			
5	90147-MCE-950	ﾎﾞﾙﾄ,ｽﾍﾟｼｬﾙ 6X16 ·····	1	1			
6	90203-MF9-710	ﾅｯﾄ,ｻｲﾄﾞｽﾀﾝﾄﾞ ·····	1	1			

www.impex-jp.com

F-32 スウィングアーム

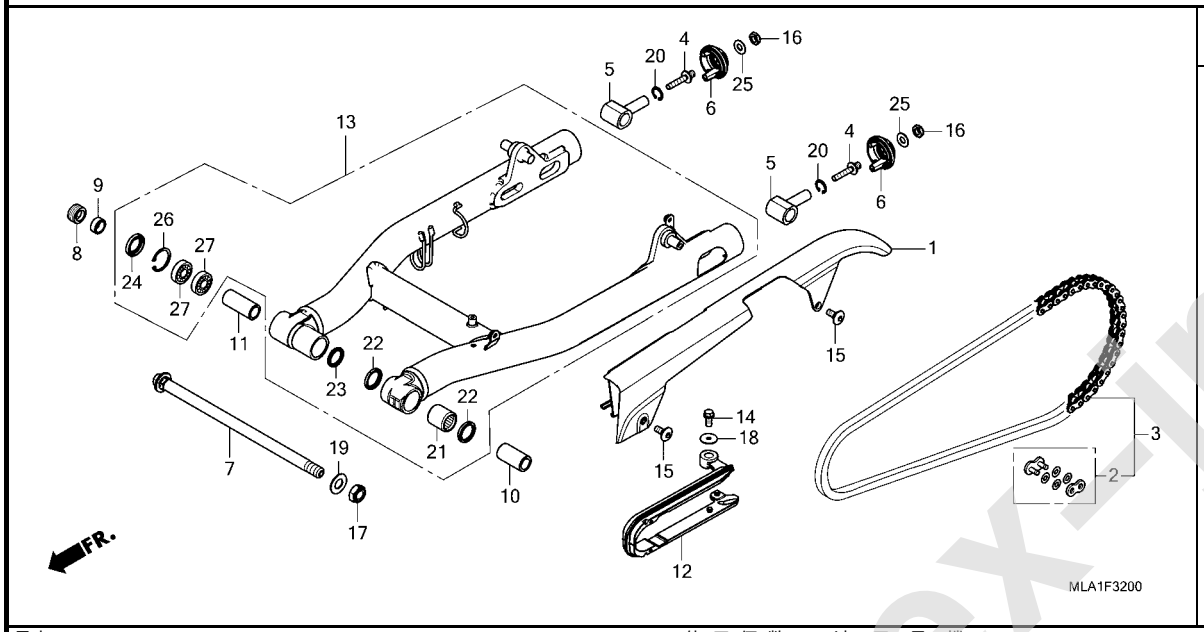

見出番号	部品番号	部品名	使用個数 CMX 1100A M	1100D M	適用号機 初号機	終号機	タイプ
1	40510-MLA-A00	ｹｰｽ,ﾄﾞﾗｲﾌﾞﾁｴﾝ・・・・・・・・・・・	1	1			
2	40531-MLA-A02	ｼﾞｮｲﾝﾄ,ﾄﾞﾗｲﾌﾞﾁｴﾝ (RK JAPAN)	1	1			
3	40540-MLA-A02	ﾁｴﾝ,ﾄﾞﾗｲﾌﾞ(RK JAPAN) (RKBP525MRO-120LJFZ) (ﾋｮｳｼﾞｭﾝﾘﾝｸ114L)	1	1			
4	40542-K87-A00	ﾎﾞﾙﾄ,ﾁｴﾝｱｼﾞｬｽﾃｲﾝｸﾞ ・・・・・・	2	2			
5	40543-MLA-A00	ｱｼﾞｬｽﾀｰCOMP.,ﾁｴﾝ・・・・・・・・	2	2			
6	40546-MLA-A00	ｷｬｯﾌﾟ,ｽｳｲﾝｸﾞｱｰﾑｴﾝﾄﾞ ・・・・・	2	2			
7	52101-MLA-A00	ﾎﾞﾙﾄ,ｽｳｲﾝｸﾞｱｰﾑﾋﾟﾎﾞｯﾄ・・・・	1	1			
8	52109-MLA-A00	ﾎﾞﾙﾄ,ﾋﾟﾎﾞｯﾄｱｼﾞｬｽﾃｲﾝｸﾞ ・・・	1	1			
9	52141-MKS-E00	ｶﾗｰA,ﾋﾟﾎﾞｯﾄ・・・・・・・・・・・・・	1	1			
10	52142-MLA-A00	ｶﾗｰ,L.ﾋﾟﾎﾞｯﾄﾃﾞｲｽﾀﾝｽ・・・・・	1	1			
11	52143-MLA-A00	ｶﾗｰ,R.ﾋﾟﾎﾞｯﾄﾃﾞｲｽﾀﾝｽ・・・・・	1	1			
12	52170-MLA-A00	ｽﾗｲﾀﾞｰ,ﾁｴﾝ・・・・・・・・・・・・・・	1	1			
13	52200-MLA-A00	ｽｳｲﾝｸﾞｱｰﾑｻﾌﾞASSY.,ﾘﾔｰ・・・	1	1			
14	90013-GHB-620	ﾎﾞﾙﾄ,ﾌﾗﾝｼﾞ 6X14・・・・・・・・・	1	1			
15	90118-MJK-N20	ｽｸﾘｭｰ,ｽﾍﾟｼｬﾙ 6X14・・・・・・・	2	2			
16	90301-MLA-A01	ﾅｯﾄ,U 10MM・・・・・・・・・・・・・	2	2			
17	90305-GW2-711	ﾅｯﾄ,U 16MM・・・・・・・・・・・・・	1	1			
18	90404-GE2-760	ﾜｯｼｬｰ,ﾌﾟﾚｲﾝ 6MM・・・・・・・・・	1	1			
19	90501-K87-A00	ﾜｯｼｬｰ,ﾌﾟﾚｲﾝ 16.4X32X2・・・	1	1			
20	90651-K87-A00	ｻｰｸﾘｯﾌﾟ,ｲﾝﾀｰﾅﾙ 20MM・・・・・	2	2			
21	91071-MT7-003	ﾍﾞｱﾘﾝｸﾞ,ﾆｰﾄﾞﾙ(NTN)・・・・・・	1	1			
22	91202-MAL-601	ﾀﾞｽﾄｼｰﾙ 25X33X4・・・・・・・・・	2	2			

www.impex-jp.com

F-32 スウィングアーム

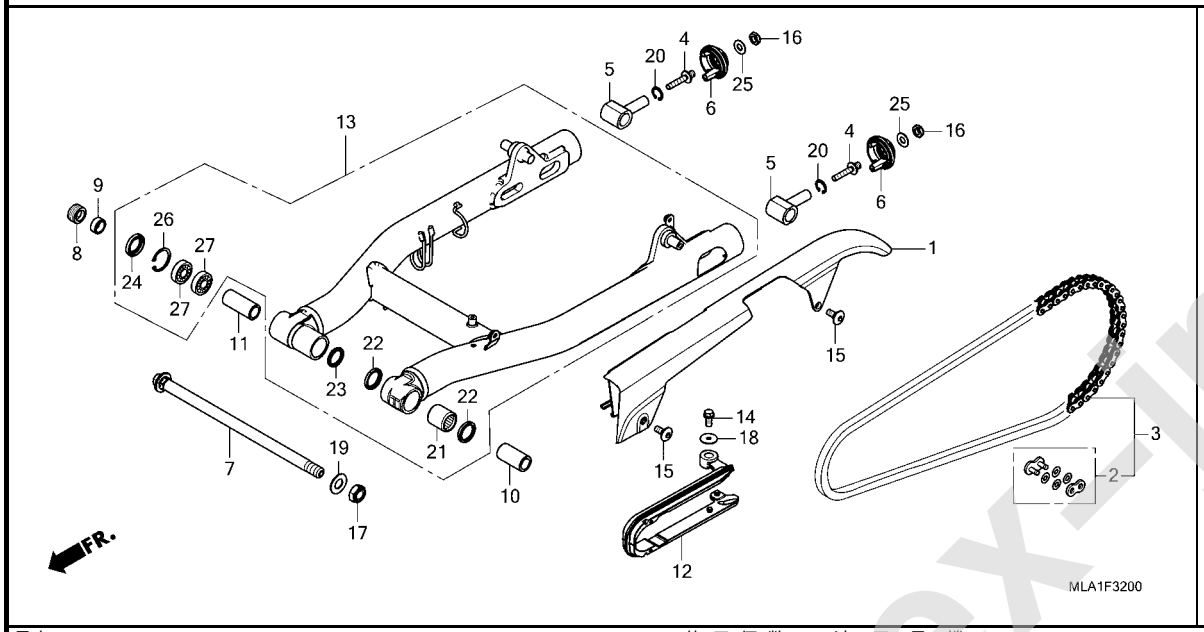

見出番号	部品番号	部品名	使用個数 CMX 1100A M	1100D M	適用号機 初号機	終号機	タイプ
23	91203-GC8-003	ｵｲﾙｼｰﾙ 24X31X3.5 ･････････	1	1			
24	91214-MAL-601	ﾀﾞｽﾄｼｰﾙ 23X35X5 ･････････	1	1			
25	94101-10700	ﾜｯｼｬｰ,ﾌﾟﾚｲﾝ 10MM ･････････	2	2			
26	94520-35000	ｻｰｸﾘｯﾌﾟ,ｲﾝﾀｰﾅﾙ 35MM ･････	1	1			
27	96100-60030-10	ﾍﾞｱﾘﾝｸﾞ,ﾗｼﾞｱﾙﾎﾞｰﾙ 6003 ･･	2	2			

www.impex-jp.com

F-33 リヤークッション

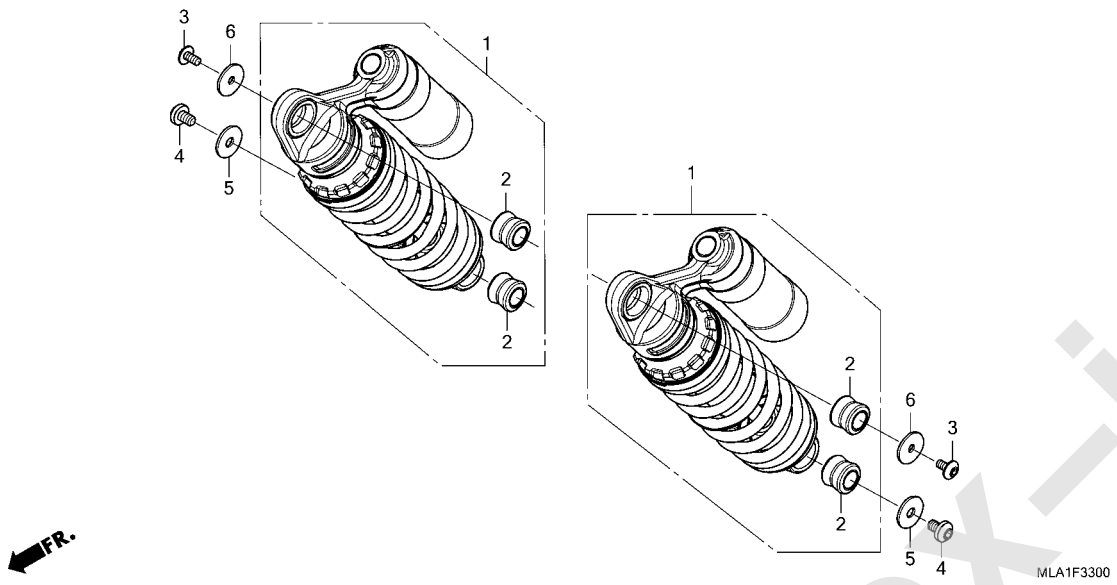

見出番号	部品番号	部品名	使用個数 CMX 1100A M	1100D M	適用号機 初号機	終号機	タイプ
1	52400-MLA-A01	ｸﾂｼｮﾝASSY.,ﾘﾔｰ(ｼｮｳﾜ)････	2	2			
2	52487-MZ1-003	ﾌﾞｯｼｭA,ﾀﾞﾝﾊﾟｰ･････････	4	4			
3	90101-K87-A00	ﾎﾞﾙﾄ,ｿｹｯﾄｽﾍﾟｼｬﾙ 6X12････	2	2			
4	90109-K87-A00	ﾎﾞﾙﾄ,ｿｹｯﾄｽﾍﾟｼｬﾙ 8X12････	2	2			
5	90502-K87-A00	ﾜｯｼｬｰ 8.5X26･････････	2	2			
6	90503-K87-A00	ﾜｯｼｬｰ 6.5X26･････････	2	2			

www.impex-jp.com

F-34 リヤーフェンダー

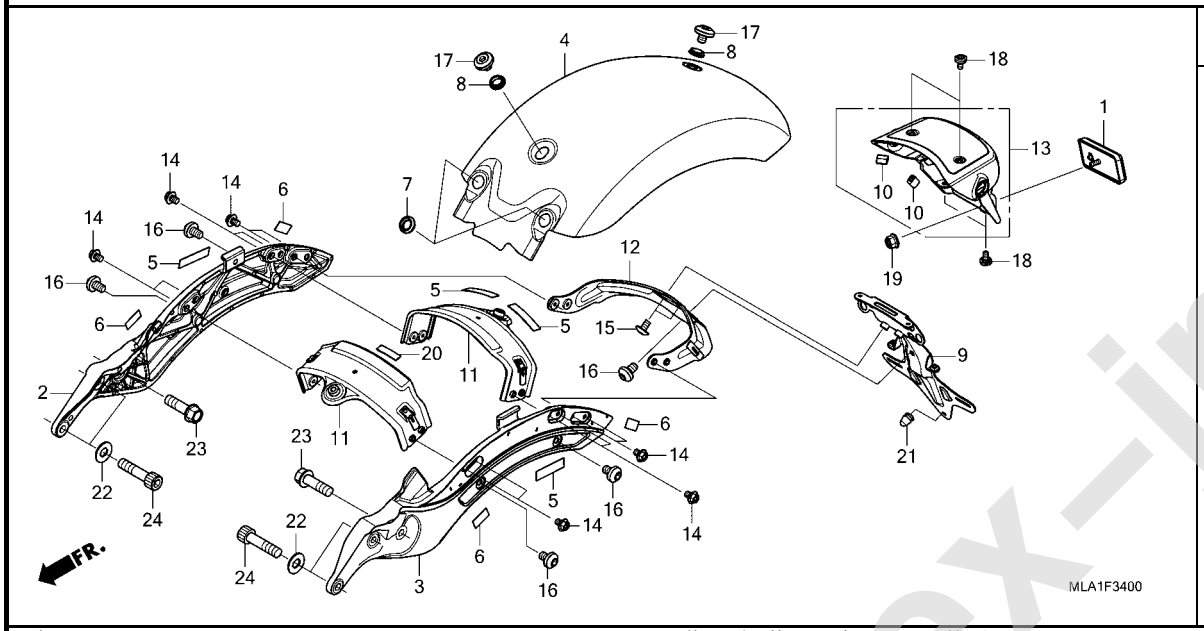

見出番号	部品番号	部品名	使用個数 CMX 1100A M	1100D M	適用号機 初号機	終号機	タイプ
1	33741-MS6-921	ﾘﾌﾚｸﾀｰ,ﾘﾌﾚｯｸｽ(ｽﾀﾝﾚｰ)	1	1			
2	50241-MLA-A00ZA	ﾌﾚｰﾑ,R.ﾘﾔｰ *NH105*..ﾂﾔｹｼｸﾛ(#15-#20)	1	1			
3	50246-MLA-A00ZA	ﾌﾚｰﾑ,L.ﾘﾔｰ *NH105*..ﾂﾔｹｼｸﾛ(#15-#20)	1	1			
4	80100-MLA-A00ZA	ﾌｪﾝﾀﾞｰ,ﾘﾔｰ *R337M*..ﾎﾞﾙﾄﾞｰﾚｯﾄﾞﾒﾀﾘｯｸ	1	1			
	80100-MLA-A00ZC	*NHC52M*ｶﾞﾝﾒﾀﾙﾌﾞﾗｯｸﾒﾀﾘｯｸ	1	1			
5	80102-K87-A00	ﾗﾊﾞｰ,ﾘﾔｰﾌｪﾝﾀﾞｰ	4	4			
6	80102-MLA-A00	ﾗﾊﾞｰ,ﾘﾔｰﾌﾚｰﾑ	4	4			
7	80103-K87-A00	ﾗﾊﾞｰ,ﾃｰﾙﾗｲﾄｺｰﾄﾞ	2	2			
8	80109-MLA-A00	ｶﾗｰ,ﾘﾔｰﾌｪﾝﾀﾞｰ	2	2			
9	80115-MLA-A00	ｽﾃｰA,ﾘﾔｰﾌｪﾝﾀﾞｰ	1	1			
10	80119-MGE-300	ﾗﾊﾞｰ,ﾌﾟﾛﾃｸﾀｰ	4	4			
11	80125-MLA-A00	ﾌﾞﾚｰｽA,ﾘﾔｰﾌﾚｰﾑ	2	2			
12	80135-MLA-A00	ﾌﾞﾚｰｽB,ﾘﾔｰﾌﾚｰﾑ	1	1			
13	80150-MLA-A00	ﾌｪﾝﾀﾞｰASSY.A,ﾘﾔｰ	1	1			
14	90026-GHB-600	ﾎﾞﾙﾄ,ﾌﾗﾝｼﾞ 6X8	12	12			
15	90106-GBB-710	ｽｸﾘｭｰ,ﾊﾟﾝ 6X10	2	2			
16	90109-K87-A00	ﾎﾞﾙﾄ,ｿｹｯﾄｽﾍﾟｼｬﾙ 8X12	5	5			
17	90109-MLA-A00	ﾎﾞﾙﾄ,ｿｹｯﾄｽﾍﾟｼｬﾙ 8X9	2	2			
18	90138-K87-A30	ﾎﾞﾙﾄ,ｽﾍﾟｼｬﾙ 5X10	4	4			
19	90301-MG8-000	ﾅｯﾄ,ﾌﾗﾝｼﾞ 5MM(ﾌｾﾗｼ)	1	1			
20	90311-H06-000	ﾗﾊﾞｰ	1	1			
21	90899-422-610	ﾌﾟﾗｸﾞ,ｺｰﾝﾀｲﾌﾟ	1	1			

www.impex-jp.com

F-34 リヤーフェンダー

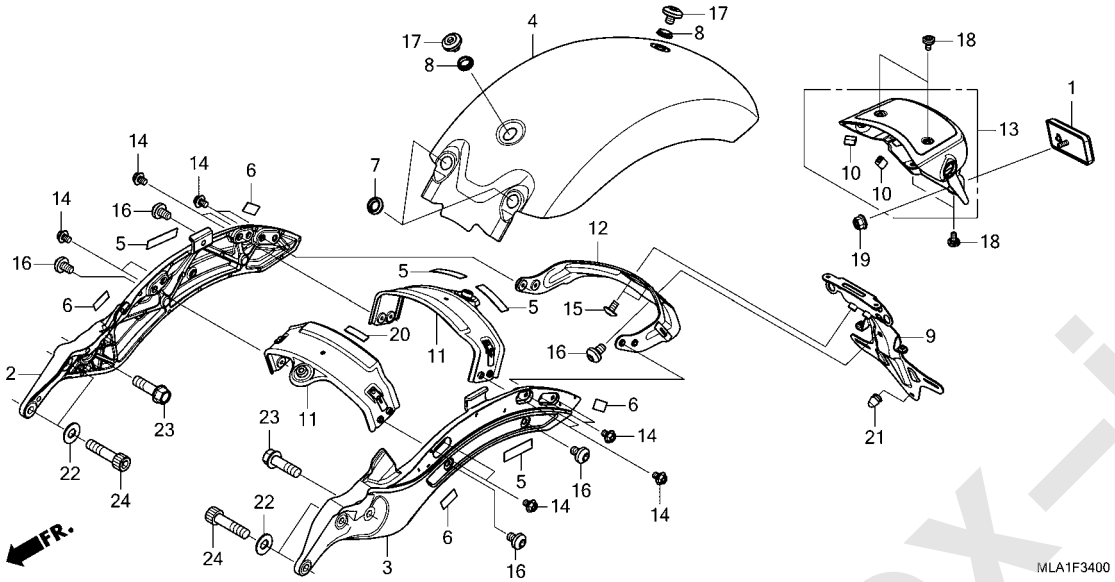

見出番号	部品番号	部品名	使用個数 CMX 1100A M	1100D M	適用号機 初号機	終号機	タイプ
22	94101-10700	ﾜｯｼﾔｰ,ﾌﾟﾚｲﾝ 10MM・・・・・・・・	4	4			
23	95701-10032-07	ﾎﾞﾙﾄ,ﾌﾗﾝｼﾞ 10X32・・・・・・・・	2	2			
24	96700-10040-07	ﾎﾞﾙﾄ,ｿｹｯﾄ 10X40・・・・・・・・・	4	4			

www.impex-jp.com

F-35 ウインカー

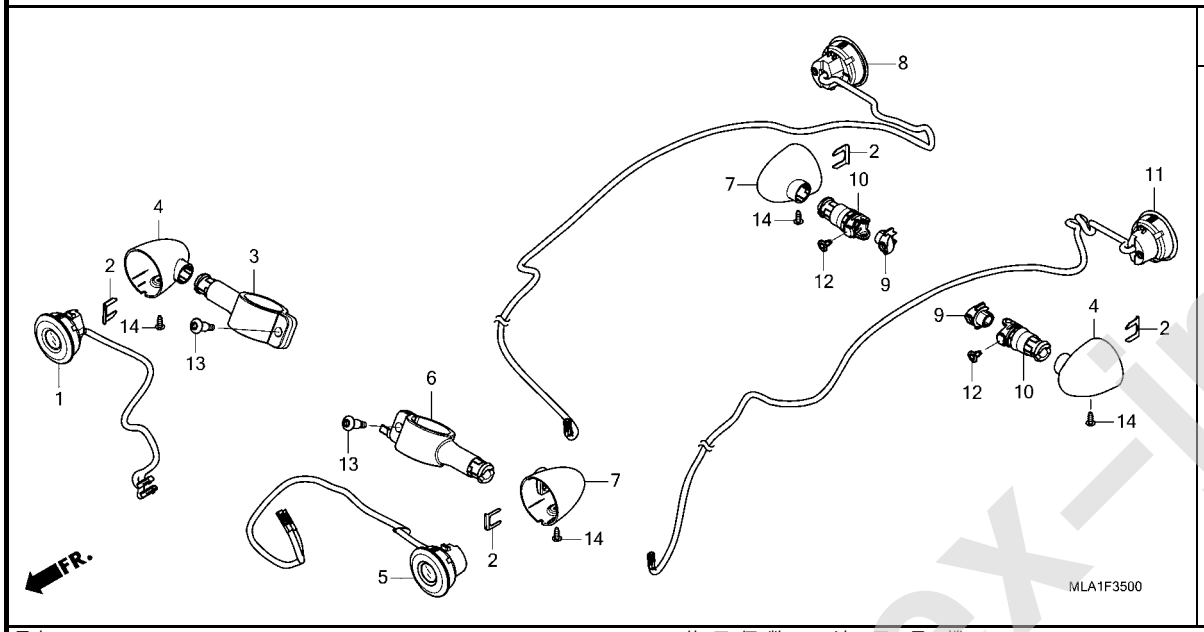

見出番号	部品番号	部品名	使用個数 CMX 1100A M	1100D M	適用号機 初号機	終号機	タイプ
1	33400-MLA-A01	ｳｲﾝｶｰﾕﾆｯﾄ,R.ﾌﾛﾝﾄ(ﾐﾂﾊﾞ)･･	1	1			
2	33411-K87-A30	ｽﾃｰ,ｳｲﾝｶｰ･････････････	4	4			
3	33412-MLA-A00	ﾗﾊﾞｰ,R.ﾌﾛﾝﾄｳｲﾝｶｰ････････	1	1			
4	33413-K87-A30	ｶﾊﾞｰA,ｳｲﾝｶｰ･････････････ (R.ﾌﾛﾝﾄ/L.ﾘﾔｰ)	2	2			
5	33450-MLA-A01	ｳｲﾝｶｰﾕﾆｯﾄ,L.ﾌﾛﾝﾄ(ﾐﾂﾊﾞ)･･	1	1			
6	33452-MLA-A00	ﾗﾊﾞｰ,L.ﾌﾛﾝﾄｳｲﾝｶｰ････････	1	1			
7	33453-K87-A30	ｶﾊﾞｰB,ｳｲﾝｶｰ･････････････ (L.ﾌﾛﾝﾄ/R.ﾘﾔｰ)	2	2			
8	33600-MLA-A01	ｳｲﾝｶｰﾕﾆｯﾄ,R.ﾘﾔｰ(ﾐﾂﾊﾞ)･･･	1	1			
9	33609-K87-A30	ﾎﾙﾀﾞｰ,ｳｲﾝｶｰ･････････････	2	2			
10	33612-K87-A30	ﾗﾊﾞｰ,ﾘﾔｰｳｲﾝｶｰﾏｳﾝﾃｲﾝｸﾞ･･･	2	2			
11	33650-MLA-A01	ｳｲﾝｶｰﾕﾆｯﾄ,L.ﾘﾔｰ(ﾐﾂﾊﾞ)･･･	1	1			
12	90116-K0A-E11	ﾘﾍﾞｯﾄ,ﾌﾟｯｼｭ 6MM･････････	2	2			
13	90118-MLA-A00	ﾎﾞﾙﾄ,ｿｹｯﾄ 6X26･････････	2	2			
14	93903-24380	ｽｸﾘｭｰ,ﾀｯﾋﾟﾝｸﾞ 4X12･･････	4	4			

www.impex-jp.com

F-36 テールライト / ライセンスライト

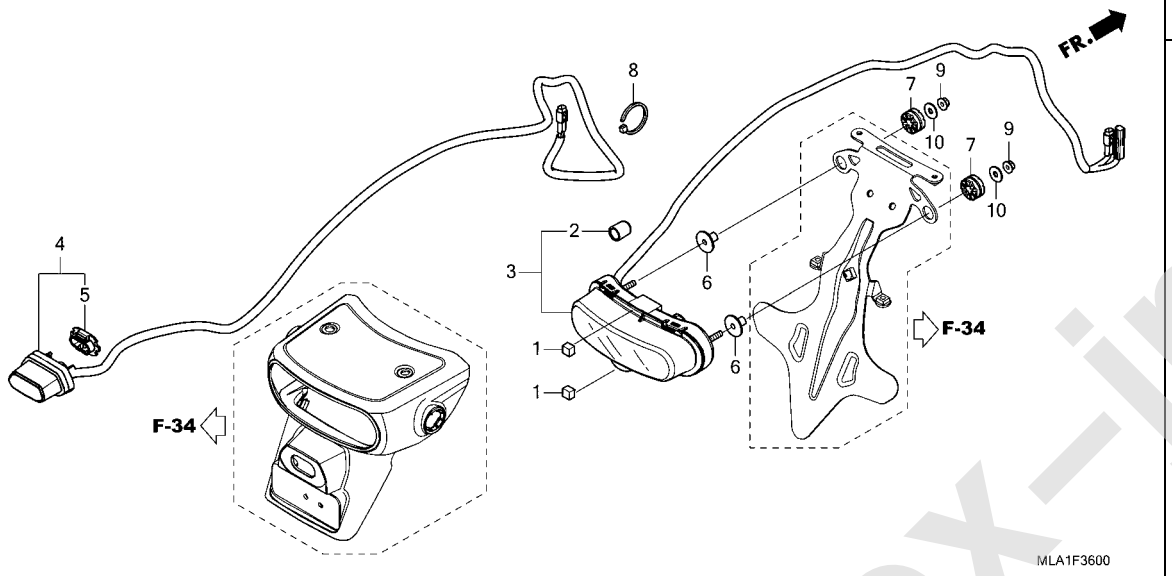

見出番号	部品番号	部品名	使用個数 CMX 1100A M	1100D M	適用号機 初号機	終号機	タイプ
1	11391-MKG-A00	ﾗﾊﾞｰB,R.ｶﾊﾞｰ	2	2			
2	33113-K07-M51	ﾊﾟｲﾌﾟ,CP	1	1			
3	33701-MLA-D51	ﾃｰﾙﾗｲﾄﾕﾆｯﾄ	1	1			
4	33720-MLA-A01	ﾗｲﾄASSY.,ﾗｲｾﾝｽ	1	1			
5	33721-K56-V51	ﾎﾙﾀﾞｰ	1	1			
6	61104-MJM-A10	ｶﾗｰ(PCSV)	2	2			
7	77208-KW7-900	ﾗﾊﾞｰB,ｼｰﾄﾏｳﾝﾃｲﾝｸﾞ	2	2			
8	83645-GG0-000	ﾊﾞﾝﾄﾞ,ﾅｲﾛﾝ	1	1			
9	94050-05000	ﾅｯﾄ,ﾌﾗﾝｼﾞ 5MM	2	2			
10	94103-05000	ﾜｯｼｬｰ,ﾌﾟﾚｲﾝ 5MM	2	2			

3

www.impex-jp.com

F-37 バッテリー / ユーティリティーボックス

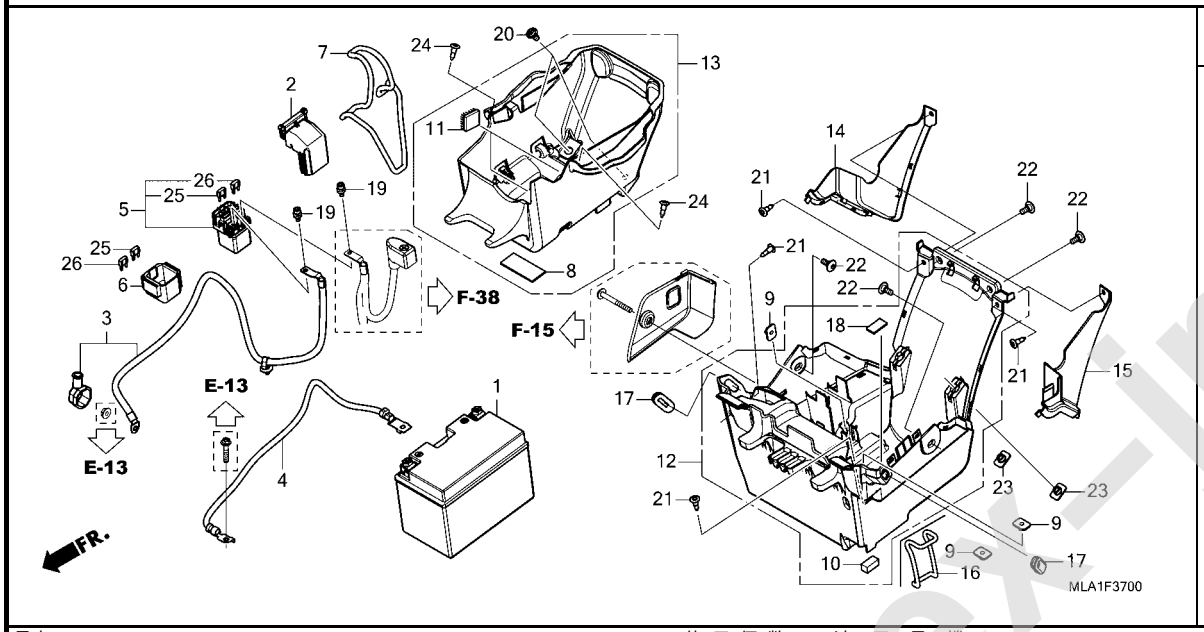

見出番号	部品番号	部品名	使用個数 CMX 1100A M	1100D M	適用号機 初号機	終号機	タイプ
1	31500-MCR-J02	ﾊﾞｯﾃﾘｰ(YTZ14S)(GS ﾕｱｻ)･･	1	1			
2	32406-MJP-G51	ｶﾊﾞｰ,ｽﾀｰﾀｰﾏｸﾞﾈﾁｯｸｽｲｯﾁ･･･	1	1			
3	32410-MLA-A00	ｹｰﾌﾞﾙ,ｽﾀｰﾀｰﾓｰﾀｰ･････････	1	1			
4	32601-MLA-A00	ｹｰﾌﾞﾙ,ﾊﾞｯﾃﾘｰｱｰｽ･････････	1	1			
5	35850-MFT-641	ｽｲｯﾁASSY.,ｽﾀｰﾀｰﾏｸﾞﾈﾁｯｸ･･	1	1			
6	35856-MKF-D41	ﾗﾊﾞｰ,ｼｮｯｸ･･････････････	1	1			
7	50290-MZ7-000	ﾊﾞﾝﾄﾞ,Uﾛｯｸ･･････････････	1	1			
8	50384-045-670	ｸｯｼｮﾝA,ﾊﾞｯﾃﾘｰ･････････････	3	3			
9	61304-HB3-003	ﾅｯﾄ,ｽﾍﾟｼｬﾙ 6MM･････････	3	3			
10	64121-MT3-300	ﾏｯﾄ,ｽｸﾘｰﾝｶﾞｰﾆｯｼｭ････････	3	3			
11	64165-MGH-640	ﾌｱｽﾅｰB,ﾃﾞｭｱﾙﾛｯｸ 20X20･･･	2	2			
12	80105-MLA-A00	ﾌｪﾝﾀﾞｰCOMP.B,ﾘﾔｰ････････	1	1			
13	80106-MLA-J00	ﾎﾞｯｸｽCOMP.,ﾕｰﾃｲﾘﾃｲｰ･････	1	1			
14	80107-MLA-A00	ｶﾊﾞｰ,R.ﾌｪﾝﾀﾞｰBｻｲﾄﾞ ･････	1	1			
15	80108-MLA-J00	ｶﾊﾞｰ,L.ﾌｪﾝﾀﾞｰBｻｲﾄﾞ ･････	1	1			
16	80123-GN5-900	ﾊﾞﾝﾄﾞ,ﾂｰﾙ･･･････････････	-	1			
17	83601-MB0-000	ｸﾞﾛﾒｯﾄA,ｻｲﾄﾞｶﾊﾞｰ････････	2	2			
18	83856-GT4-940	ﾗﾊﾞｰ,ﾘﾔｰｶｳﾙ･･･････････････	4	4			
19	90111-MR5-000	ﾎﾞﾙﾄ,ｿｹｯﾄ 5X9･･･････････	2	2			
20	90113-GS6-010	ｽｸﾘｭｰ,ﾊﾟﾝ 6MM･････････････	2	2			
21	90116-SP0-003	ｸﾘｯﾌﾟ,ﾊﾞﾝﾊﾟｰｼｰﾙ･････････	4	4			
22	90118-MJK-N20	ｽｸﾘｭｰ,ｽﾍﾟｼｬﾙ 6X14･･････	4	4			
23	90301-MGC-JB1	ﾅｯﾄ,ｽﾍﾟｼｬﾙ 6MM･････････	2	2			
24	90683-GR1-003	ｸﾘｯﾌﾟ,ﾎﾞﾃﾞｨｶﾊﾞｰ･････････	2	2			
25	98200-41500	ﾋｭｰｽﾞ,ﾐﾆ(15A)･････････････	2	2			
26	98200-43000	ﾋｭｰｽﾞ,ﾐﾆ(30A)･････････････	2	2			

www.impex-jp.com

F-38 ワイヤーハーネス

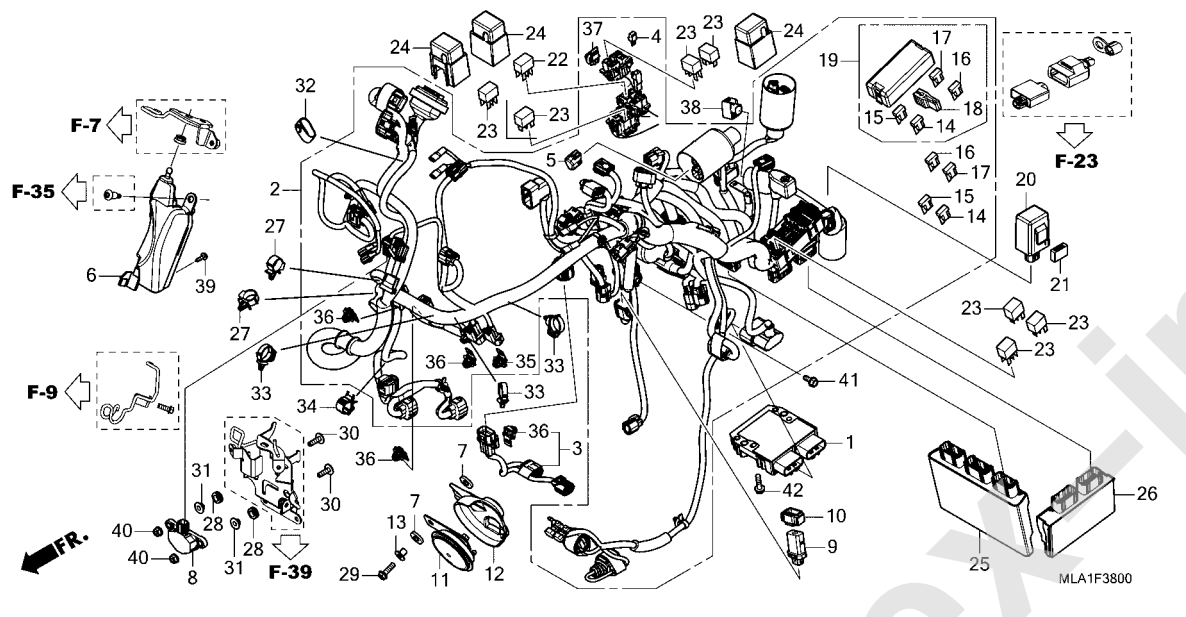

見出番号	部品番号	部品名	使用個数 CMX 1100A M	1100D M	適用号機 初号機	終号機	タイプ
1	31600-MKN-D51	レクチフアイヤーASSY.,レギュレート・・・	1	1			
2	32100-MLA-J00	ハーネス,ワイヤー・・・・・・・・・・・・・・・	1	-			
	32100-MLA-J50	・・・・・・・・・・・・・・・・・・・・・・・	-	1			
3	32101-MLA-A00	サブハーネス,エンジン・・・・・・・・・・・	1	-			
	32101-MLA-A50	・・・・・・・・・・・・・・・・・・・・・・・	-	1			
4	32146-S84-003	コネクター,ダイオード(2P)(3A)・・・	1	1			
5	32605-GEV-761	キヤツプ,ダミー(WPC 4P 090 M)(ナチユラル)	1	1			
6	33460-MLA-A00	ボックスASSY.,コネクター・・・・・・・・	1	1			
7	33714-KL3-620	ラバー,テールライトブラケツト・・・・・・・	2	2			
8	35160-KVS-751	センサーASSY.,バンクアングル(M6)・	1	1			
9	35530-MJN-D12	コントローラーASSY.,グリツプヒーター・	1	1			
10	35535-MJN-D11	サスペンション,グリツプヒーターコントローラー	1	1			
11	38110-MGZ-J01	ホーンCOMP.(ハイ)・・・・・・・・・・・・	1	1			
12	38111-MGZ-J00	ガード,ホーンヒート・・・・・・・・・・・	1	1			
13	38117-MGZ-J00	カラー,ホーンセツテイング・・・・・・・・・	1	1			
14	38221-SNA-A31	ヒユーズ,ブレード(7.5A)・・・・・・	3	3			
15	38221-SNA-A41	ヒユーズ,ブレード(10A)・・・・・・・	9	9			
16	38221-SNA-A61	ヒユーズ,ブレード(20A)・・・・・・・	2	2			
17	38221-SNA-A81	ヒユーズ,ブレード(30A)・・・・・・・	3	4			
18	38235-SNA-A01	プーラー,ミニヒユーズ・・・・・・・・・・・	1	1			
19	38255-MLA-A01	カバーASSY.,パワーボックス・・・・・	1	-			
	38255-MLA-A51	・・・・・・・・・・・・・・・・・・・・・・・	-	1			
20	38301-MKJ-D01	リレーCOMP.,ウインカー(LED)・・・・・	1	1			

www.impex-jp.com

F-38 ワイヤーハーネス

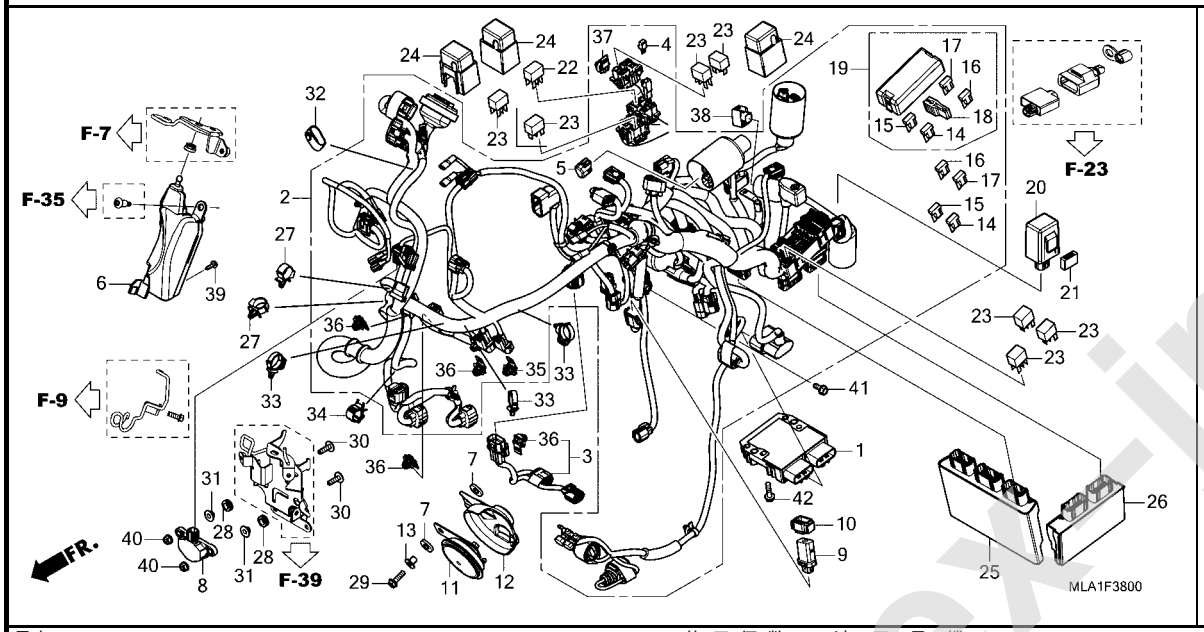

見出番号	部品番号	部品名	使用個数 CMX 1100A M	1100D M	適用号機 初号機	終号機	タイプ
21	38306-KK4-000	ｻｽﾍﾟﾝｼｮﾝ,ｳｲﾝｶｰﾘﾚｰ(ﾐﾂﾊﾞ)・	1	1			
22	38501-KVZ-631	ﾘﾚｰASSY.,ﾊﾟﾜｰ (MICRO ISO 4P)(ﾐﾂﾊﾞ)	1	1			
23	38501-MEL-003	ﾘﾚｰASSY.,ﾊﾟﾜｰ (MICRO ISO 4P)	6	7			
24	38506-KZZ-900	ｶﾊﾞｰ,ﾘﾚｰ(2P)・・・・・・・・・・・・	3	3			
25	38770-MLA-J02	PGM-FIﾕﾆｯﾄ・・・・・・・・・・・・・・	1	-			
	38770-MLA-J52	・・・・・・・・・・・・・・・・・・・・・・・	-	1			
26	38780-MLA-J52	PGM-DCT ﾕﾆｯﾄ・・・・・・・・・・・・	-	1			
27	53781-SE0-952	ｸﾘｯﾌﾟ,ﾘﾀｰﾝﾎｰｽ・・・・・・・・・・・	2	2			
28	64535-MFJ-D00	ﾗﾊﾞｰ,ｻｲﾄﾞｶﾊﾞｰ・・・・・・・・・・・・	2	2			
29	90031-GHB-660	ﾎﾞﾙﾄ,ﾌﾗﾝｼﾞ 6X20・・・・・・・・・	1	1			
30	90118-MEJ-J00	ｽｸﾘｭｰ,ﾊﾟﾝ 6X20・・・・・・・・・・	2	2			
31	90129-MGZ-J00	ｶﾗｰ,ﾊﾞﾝｸｱﾝｸﾞﾙｾﾝｻｰ・・・・・・・	2	2			
32	90651-MKH-D20	ﾊﾞﾝﾄﾞ,ﾗﾊﾞｰ(70)・・・・・・・・・・	1	1			
33	90652-HC4-003	ｸﾗﾝﾌﾟ,ﾊｰﾈｽ・・・・・・・・・・・・・	3	3			
34	90690-GHB-651	ｸﾘｯﾌﾟ,ｹｰﾌﾞﾙ 15MM・・・・・・・・	-	1			
35	91535-STK-003	ｸﾘｯﾌﾟ,ｶﾌﾟﾗｰ(ﾀﾞｰｸﾌﾞﾙｰ)・・・	1	1			
36	91535-TA0-003	ｸﾘｯﾌﾟ,ｶﾌﾟﾗｰ(ﾀﾞｰｸﾌﾞﾗｳﾝ)・・	3	4			
37	91565-SEL-003	ｸﾘｯﾌﾟ,ｶﾌﾟﾗｰ(ﾌﾞﾗｯｸ)・・・・・・	1	1			
38	91771-MKG-D81	ｶﾌﾟﾗｰ,ﾀﾞﾐｰ(6P 025M)・・・・・	1	1			
39	93903-24380	ｽｸﾘｭｰ,ﾀｯﾋﾟﾝｸﾞ 4X12・・・・・・	1	1			
40	94050-06070	ﾅｯﾄ,ﾌﾗﾝｼﾞ 6MM・・・・・・・・・・・	2	2			
41	95701-06016-08	ﾎﾞﾙﾄ,ﾌﾗﾝｼﾞ 6X16・・・・・・・・・	1	1			
42	95701-06022-07	ﾎﾞﾙﾄ,ﾌﾗﾝｼﾞ 6X22・・・・・・・・・	2	2			

www.impex-jp.com

F-38-10 ETC ユニット

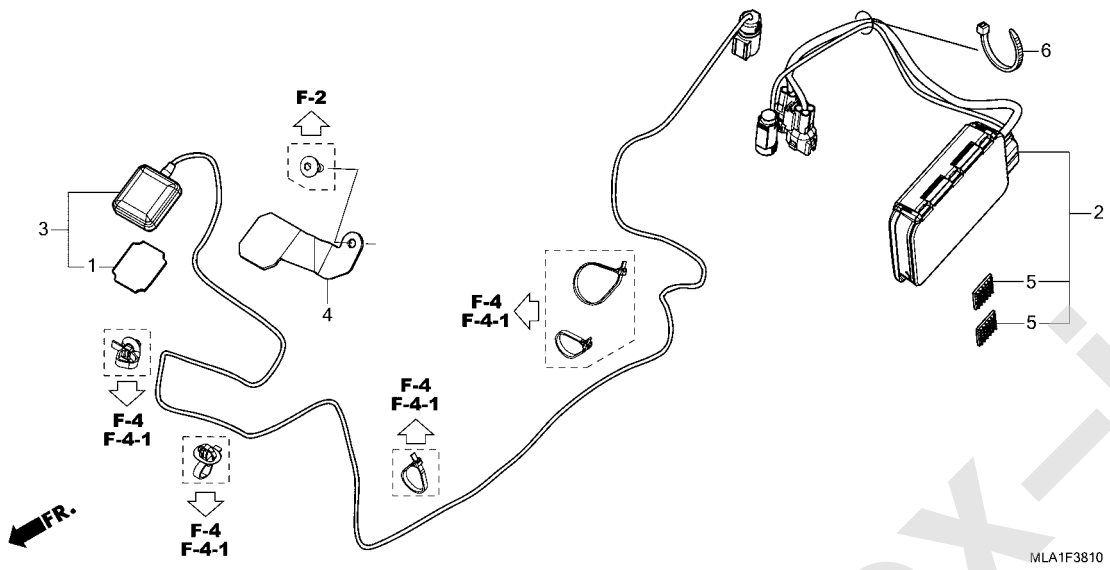

見出番号	部品番号	部品名	使用個数 CMX 1100A M	1100D M	適用号機 初号機	終号機	タイプ
1	39504-MKL-J00	ﾃｰﾌﾟA,ﾀﾞﾌﾞﾙﾌｪｲｽ・・・・・・・・・	1	1			
2	39520-MFP-H81	ETCﾕﾆｯﾄ(2.0)・・・・・・・・・・・・	1	1			
3	39531-MLA-J01	ｱﾝﾃﾅASSY.,ETC(2.0)・・・・・・	1	1			
4	53111-MLA-J00	ｽﾃｰ,ETCｱﾝﾃﾅ・・・・・・・・・・・・・	1	1			
5	64243-MEW-920	ﾌｧｽﾅｰB,ﾃﾞｭｱﾙﾛｯｸ 20X20・・・	2	2			
6	90620-SB2-003	ﾊﾞﾝﾄﾞ,ﾜｲﾔｰﾊｰﾈｽ・・・・・・・・・・	1	1			

www.impex-jp.com

F-38-20 イグニッションコイル

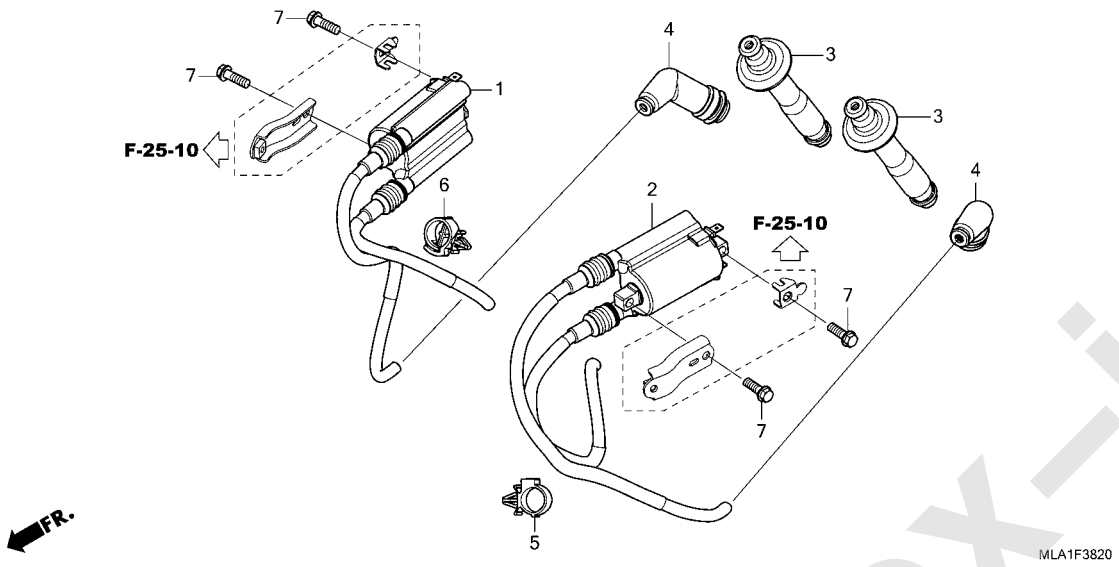

見出番号	部品番号	部品名	使用個数 CMX 1100A M	1100D M	適用号機 初号機	終号機	タイプ
1	30510-MLA-A01	ｺｲﾙASSY.,R.ｲｸﾞﾆｯｼｮﾝ・・・・・	1	1			
2	30520-MLA-A01	ｺｲﾙASSY.,L.ｲｸﾞﾆｯｼｮﾝ・・・・・	1	1			
3	30700-HL4-A01	ｷｬｯﾌﾟASSY.,ﾉｲｽﾞｻﾌﾟﾚｯｻｰ・・	2	2			
4	30701-MJP-G51	ｷｬｯﾌﾟASSY.,ﾉｲｽﾞｻﾌﾟﾚｯｻｰ・・	2	2			
5	53781-SE0-952	ｸﾘｯﾌﾟ,ﾘﾀｰﾝﾎｰｽ・・・・・・・・・・・	1	1			
6	90684-ZA0-601	ｸﾘｯﾌﾟ,ﾊｰﾈｽ・・・・・・・・・・・・・	1	1			
7	96001-06018-07	ﾎﾞﾙﾄ,ﾌﾗﾝｼﾞ 6X18・・・・・・・・・	4	4			

www.impex-jp.com

F-39 フレームボディ

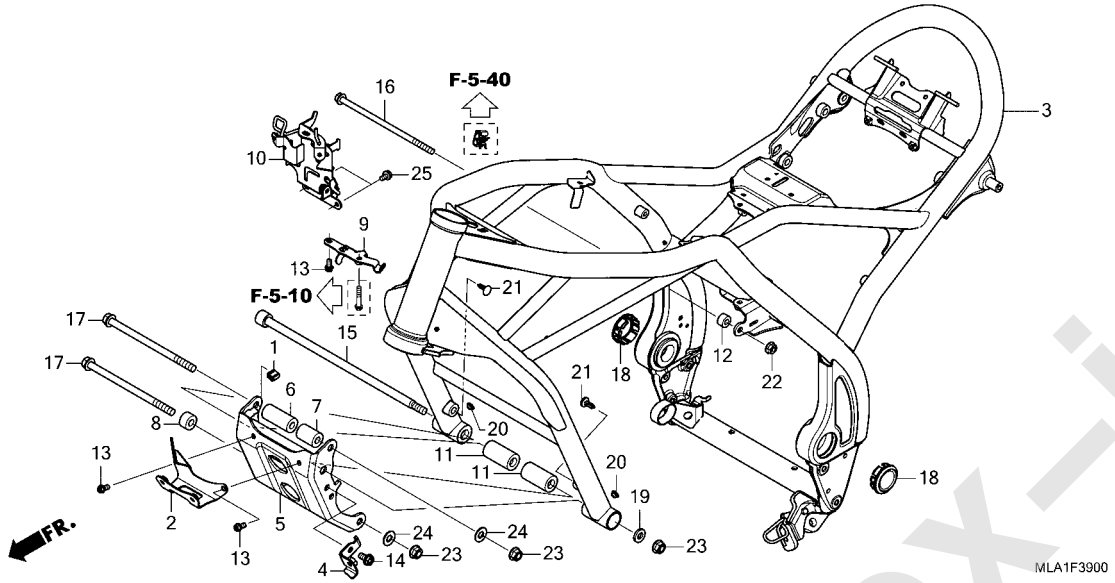

見出番号	部品番号	部品名	使用個数 CMX 1100A M	1100D M	適用号機 初号機	終号機	タイプ
1	18293-MCA-A20	ﾗﾊﾞｰ,ﾌﾟﾛﾃｸﾀｰﾊﾟｯｷﾝ	1	1			
2	19132-MLA-A00	ｽﾃｰ,ﾗｼﾞｴﾀｰﾛｱｰ	1	1			
3	50100-MLA-A00ZA	ﾎﾞﾃﾞｲCOMP.,ﾌﾚｰﾑ *NH1*.....ﾌﾞﾗｯｸ	1	1			
4	50170-MLA-A00	ｽﾃｰ,ﾎｰﾝ	1	1			
5	50201-MLA-A00	ﾌﾞﾗｹｯﾄCOMP.,ｴﾝｼﾞﾝﾊﾝｶﾞｰ	1	1			
6	50202-MLA-A00	ｶﾗｰ,R.ｴﾝｼﾞﾝﾊﾝｶﾞｰｱｯﾊﾟｰ	1	1			
7	50203-MLA-A00	ｶﾗｰ,L.ｴﾝｼﾞﾝﾊﾝｶﾞｰｱｯﾊﾟｰ	1	1			
8	50204-MLA-A00	ｶﾗｰ,R.ｴﾝｼﾞﾝﾊﾝｶﾞｰﾛｱｰ	1	1			
9	50290-MLA-A00	ｽﾃｰ,ﾗｼﾞｴﾀｰｱｯﾊﾟｰ	1	1			
10	50341-MLA-A00	ｽﾃｰCOMP.,ﾌｲﾗｰﾈｯｸ	1	1			
11	50350-MLA-A00	ｶﾗｰA,ｴﾝｼﾞﾝﾊﾝｶﾞｰ	2	2			
12	50352-MLA-A00	ｶﾗｰC,L.ｴﾝｼﾞﾝﾊﾝｶﾞｰ	1	1			
13	90021-GHB-620	ﾎﾞﾙﾄ,ﾌﾗﾝｼﾞ 6X12	3	3			
14	90036-GHB-630	ﾎﾞﾙﾄ,ﾌﾗﾝｼﾞ 8X14	1	1			
15	90101-MLA-A00	ﾎﾞﾙﾄ,ｽﾍﾟｼｬﾙ 10X312	1	1			
16	90102-MLA-A00	ﾎﾞﾙﾄ,ﾌﾗﾝｼﾞ 8X180	1	1			
17	90103-MLA-A00	ﾎﾞﾙﾄ,ﾌﾗﾝｼﾞ 10X164	2	2			
18	90307-MLA-A00	ｷｬｯﾌﾟ,ﾋﾟﾎﾞｯﾄ	2	2			
19	90502-MLA-A00	ﾜｯｼｬｰ 10MM	1	1			
20	90852-446-630	ﾌﾟﾗｸﾞ,ﾎｰﾙ	2	2			
21	91501-MLA-A01	ｸﾘｯﾌﾟ,ﾌﾞﾗｼ	2	2			
22	94050-08070	ﾅｯﾄ,ﾌﾗﾝｼﾞ 8MM	1	1			
23	94050-10070	ﾅｯﾄ,ﾌﾗﾝｼﾞ 10MM	3	3			
24	94101-10700	ﾜｯｼｬｰ,ﾌﾟﾚｲﾝ 10MM	2	2			
25	95701-06010-08	ﾎﾞﾙﾄ,ﾌﾗﾝｼﾞ 6X10	2	2			

www.impex-jp.com

F-41 ラジエター / リザーブタンク

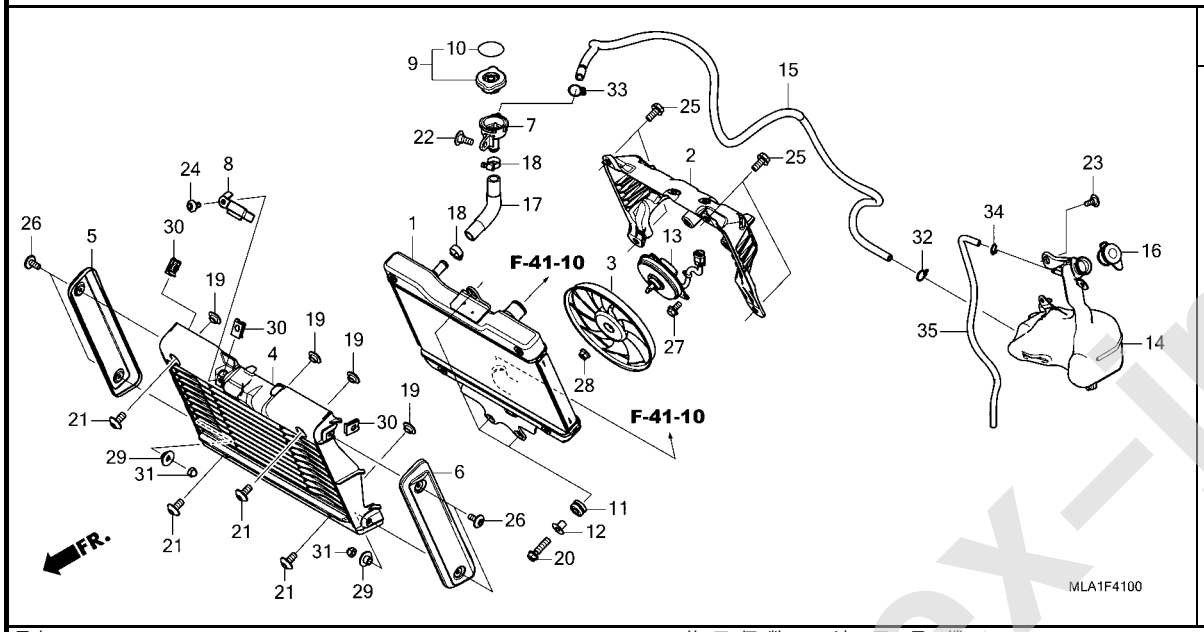

見出番号	部品番号	部品名	使用個数 CMX 1100A M	1100D M	適用号機 初号機	終号機	タイプ
1	19010-MLA-A01	ﾗｼﾞｴﾀｰCOMP.(T.RAD)	1	1			
2	19015-MLA-A01	ｼｭﾗｳﾄﾞCOMP.	1	1			
3	19020-MFG-D01	ﾌｧﾝCOMP.,ｸｰﾘﾝｸﾞ	1	1			
4	19032-MLA-A00	ｸﾞﾘﾙ,ﾗｼﾞｴﾀｰ	1	1			
5	19033-MLA-A00	ｶﾊﾞｰ,R.ﾗｼﾞｴﾀｰｻｲﾄﾞ	1	1			
6	19034-MLA-A00	ｶﾊﾞｰ,L.ﾗｼﾞｴﾀｰｻｲﾄﾞ	1	1			
7	19035-KVZ-631	ﾌｲﾗｰﾈｯｸ	1	1			
8	19036-MLA-A00	ﾊﾞﾝﾄﾞ,ﾊｰﾈｽ	1	1			
9	19037-GEE-710	ｷｬｯﾌﾟCOMP.,ﾗｼﾞｴﾀｰ(T.RAD)	1	1			
10	19046-PAA-A00	ﾗﾍﾞﾙ,ﾗｼﾞｴﾀｰｷｬｯﾌﾟ	1	1			
11	19051-KA3-830	ﾗﾊﾞｰ,ﾗｼﾞｴﾀｰﾏｳﾝﾃｲﾝｸﾞ	3	3			
12	19052-MGH-640	ｶﾗｰ,ﾗｼﾞｴﾀｰﾏｳﾝﾃｲﾝｸﾞ	3	3			
13	19080-MLA-A01	ﾓｰﾀｰASSY.,ﾌｧﾝ(T.RAD)	1	1			
14	19101-MLA-A00	ﾀﾝｸ,ﾗｼﾞｴﾀｰﾘｻﾞｰﾌﾞ	1	1			
15	19102-MLA-A00	ﾁｭｰﾌﾞASSY.,ﾘｻﾞｰﾌﾞﾀﾝｸ	1	1			
16	19109-KBP-900	ｷｬｯﾌﾟ,ﾘｻﾞｰﾌﾞﾀﾝｸ	1	1			
17	19504-MLA-A00	ﾎｰｽ,ﾌｲﾗｰﾈｯｸ	1	1			
18	19505-KS6-700	ｸﾗﾝﾌﾟA,ｳｵｰﾀｰﾎｰｽ	2	2			
19	61105-MA3-000	ｶﾗｰ,ﾌﾛﾝﾄﾌｪﾝﾀﾞｰ	4	4			
20	90021-GHB-670	ﾎﾞﾙﾄ,ﾌﾗﾝｼﾞ 6X22	3	3			
21	90101-K87-A00	ﾎﾞﾙﾄ,ｿｹｯﾄｽﾍﾟｼｬﾙ 6X12	4	4			
22	90106-KBV-000	ｽｸﾘｭｰ,ﾊﾟﾝ 6X14	1	1			
23	90114-MAC-780	ﾎﾞﾙﾄ,ﾌﾛﾝﾄﾃﾞｲｽｸｶﾊﾞｰ	1	1			
24	90114-MLA-A00	ｽｸﾘｭｰ,ｽﾍﾟｼｬﾙ 5X10.5	1	1			
25	90120-GHB-611	ﾎﾞﾙﾄﾜｯｼｬｰ 6X14	4	4			

www.impex-jp.com

F-41 ラジエター / リザーブタンク

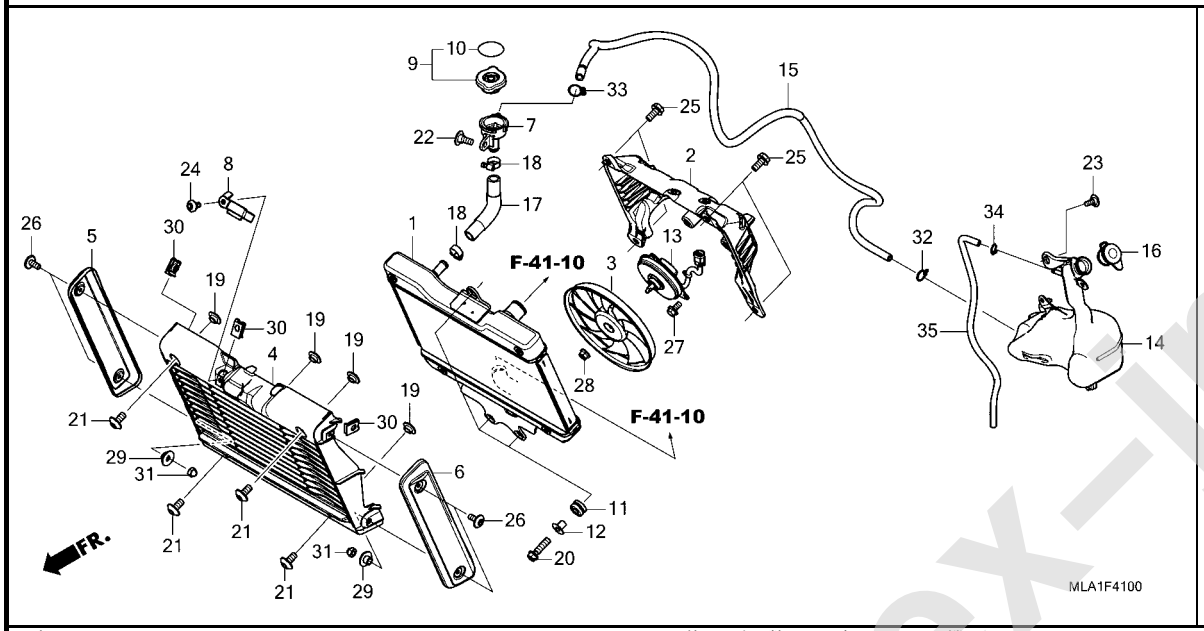

見出番号	部品番号	部品名	使用個数 CMX 1100A M	1100D M	適用号機 初号機	終号機	タイプ
26	90154-MLA-A00	ﾎﾞﾙﾄ,ｿｹｯﾄ 5X12	4	4			
27	90196-MBB-003	ﾎﾞﾙﾄ,ﾌﾗﾝｼﾞ 5X10	3	3			
28	90315-MK3-003	ﾅｯﾄ,ｾﾚｲﾄ 5MM	1	1			
29	90505-MGZ-A00	ｶﾗｰ	2	2			
30	90677-KAN-961	ﾅｯﾄ,ｸﾘｯﾌﾟ 5MM	3	3			
31	94021-05070-0S	ﾅｯﾄ,ｷｬｯﾌﾟ 5MM	2	2			
32	95002-02100	ｸﾘｯﾌﾟ,ﾁｭｰﾌﾞ(B10)	1	1			
33	95002-02120	ｸﾘｯﾌﾟ,ﾁｭｰﾌﾞ(B12)	1	1			
34	95002-50000	ｸﾘｯﾌﾟ,ﾁｭｰﾌﾞ(C9)	1	1			
35	95005-50390-30	ﾁｭｰﾌﾞ 5X390 (95005-50001-30M)	1	1			

www.impex-jp.com

F-41-10 ラジエターホース / ウォーターパイプ

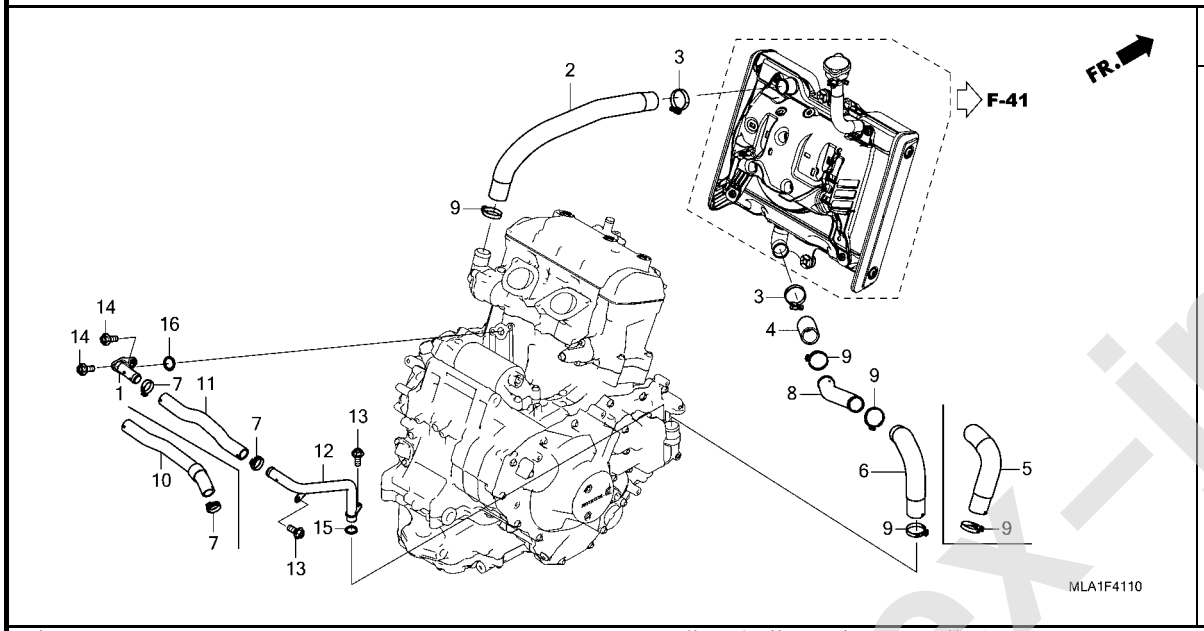

見出番号	部品番号	部品名	使用個数 CMX 1100A M	1100D M	適用号機 初号機	終号機	タイプ
1	19061-MJP-G50	ｼﾞｮｲﾝﾄ,ｳｵｰﾀｰﾎﾞﾄﾑ・・・・・・・・	1	1			
2	19501-MLA-A00	ﾎｰｽ,ﾗｼﾞｴﾀｰｱｯﾊﾟｰ・・・・・・・・・	1	1			
3	19505-ML3-770	ｸﾗﾝﾊﾟｰ,ｳｵｰﾀｰﾎｰｽ・・・・・・・・・	2	2			
4	19506-MKF-D40	ﾎｰｽ,ｻｰﾓｽﾀｯﾄｶﾊﾞｰ・・・・・・・・・・ (ﾛｱｰ)	1	1			
5	19511-MLA-A00	ﾎｰｽA,ﾗｼﾞｴﾀｰﾛｱｰ(MT)・・・・・・	1	-			
6	19511-MLA-A50	ﾎｰｽA,ﾗｼﾞｴﾀｰﾛｱｰ(DCT)・・・・・	-	1			
7	19512-MKF-D41	ｸﾗﾝﾌﾟ,ﾎｰｽ(D21)・・・・・・・・・・	2	2			
8	19513-MLA-A00	ﾊﾟｲﾌﾟ,ﾗｼﾞｴﾀｰﾛｱｰ・・・・・・・・・	1	1			
9	19514-MKF-D41	ｸﾗﾝﾌﾟ,ﾎｰｽ(D29.8)・・・・・・・・	4	4			
10	19521-MKK-D00	ﾎｰｽCOMP.,ｳｵｰﾀｰﾎﾞﾄﾑ・・・・・・	1	-			
11	19521-MKK-D50	ﾎｰｽ,ｳｵｰﾀｰﾎﾞﾄﾑ・・・・・・・・・・・	-	1			
12	19530-MJP-G80	ﾊﾟｲﾌﾟCOMP.,ｳｵｰﾀｰ・・・・・・・・	-	1			
13	90026-GHB-630	ﾎﾞﾙﾄ,ﾌﾗﾝｼﾞ 6X14・・・・・・・・・	-	2			
14	90026-GHB-640	ﾎﾞﾙﾄ,ﾌﾗﾝｼﾞ 6X16・・・・・・・・・	2	2			
15	91301-MY9-003	Oﾘﾝｸﾞ 15X2.5・・・・・・・・・・・	-	1			
16	91304-HN8-003	Oﾘﾝｸﾞ 17.4X2.9・・・・・・・・・・	1	1			

www.impex-jp.com

F-48 ツール

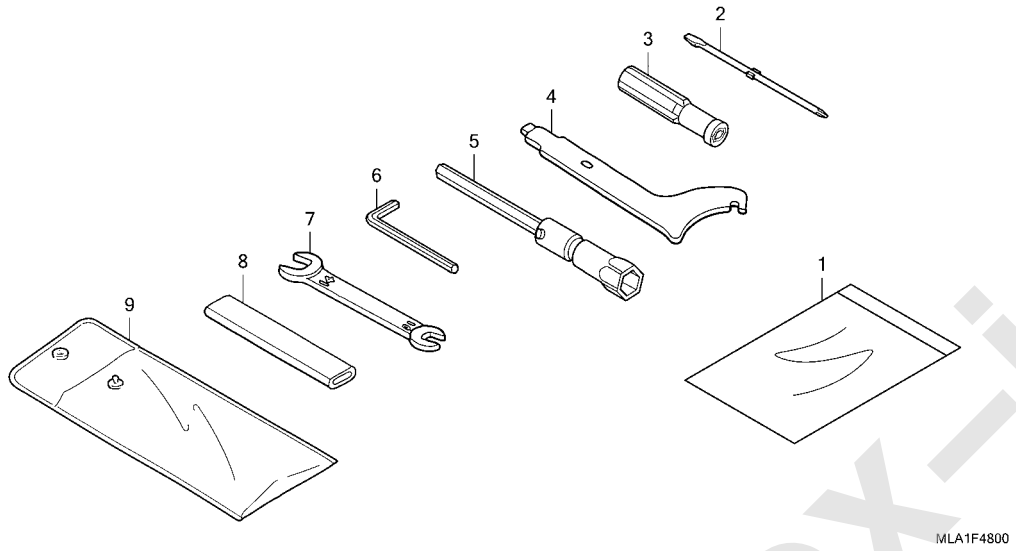

見出番号	部品番号	部品名	使用個数 CMX 1100A M	使用個数 CMX 1100D M	適用号機 初号機	適用号機 終号機	タイプ
1	77251-GR1-000	ﾊﾞｯｸﾞ,ｻｰﾋﾞｽﾌﾞｯｸ	1	1			
2	89102-538-000	ﾄﾞﾗｲﾊﾞｰ,ｽｸﾘｭｰ(NO.2 + -)	1	1			
3	89103-538-000	ｸﾞﾘｯﾌﾟ	1	1			
4	89202-KV0-000	ｽﾊﾟﾅ,ﾋﾟﾝ	1	1			
5	89216-MAT-000	ﾚﾝﾁ,ﾌﾟﾗｸﾞ(16.5)	(1)	(1)			
6	89221-429-000	ﾚﾝﾁ,6ｶｸ 5MM	1	1			
7	99001-10140	ｽﾊﾟﾅ 10X14	1	1			
8	99006-12000	ﾊﾝﾄﾞﾙ,ｱｲﾚﾝﾁ 12MM	1	1			
9	99008-02000	ﾊﾞｯｸﾞ,ﾂｰﾙ 200MM	1	1			

www.impex-jp.com

F-49 コーションラベル

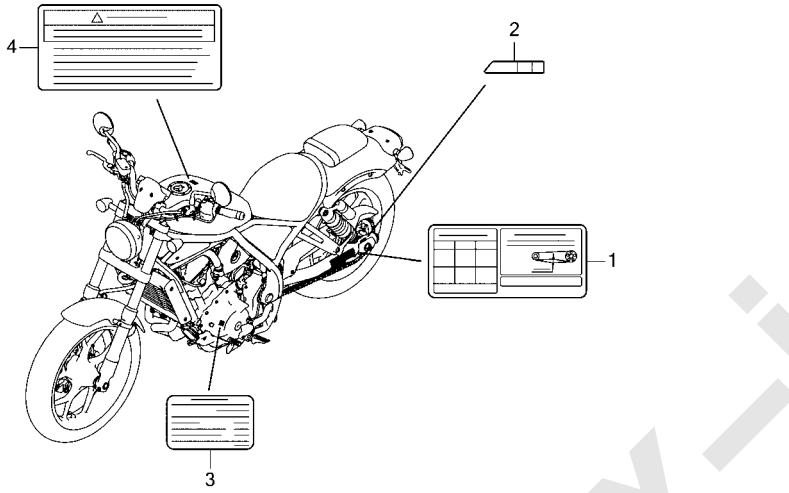

見出番号	部品番号	部品名	使用個数 CMX 1100A M	使用個数 CMX 1100D M	適用号機 初号機	適用号機 終号機	タイプ
1	87505-MLA-J00	ﾗﾍﾞﾙ,ﾀｲﾔ&ﾄﾞﾗｲﾌﾞﾁｴﾝ・・・・・・	1	1			
2	87508-MJJ-D31	ﾗﾍﾞﾙ,ﾁｴﾝｱｼﾞﾔｽﾀｰ・・・・・・・・・	1	1			
3	87541-MKK-J00	ﾗﾍﾞﾙ,ｵｲﾙｷｬﾊﾟｼﾃｲｰ・・・・・・・・	1	-			
	87541-MJP-J40	・・・・・・・・・・・・・・・・・・・・・・	-	1			
4	87560-MY1-701	ﾏｰｸ,ﾄﾞﾗｲﾌﾞｺｰｼｮﾝ・・・・・・・・・	1	1			

www.impex-jp.com

F-50 マーク / ストライプ

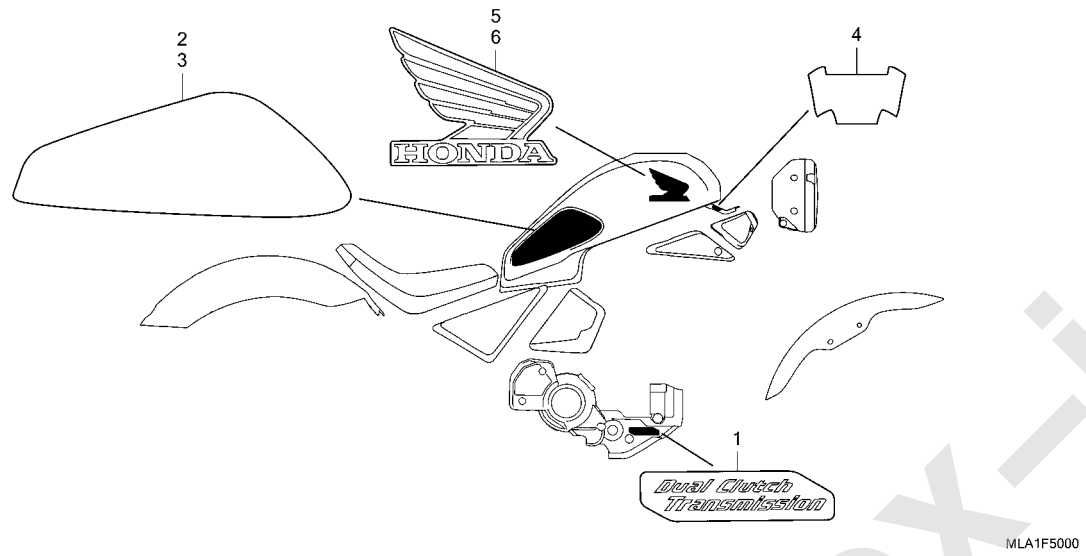

見出番号	部品番号	部品名	使用個数 CMX 1100A M	1100D M	適用号機 初号機	終号機	タイプ
1	11378-MLA-A50	ﾌﾟﾚｰﾄ,ｴﾝﾌﾞﾚﾑ	-	1			
2	86171-MLA-A50ZA	ｽﾄﾗｲﾌﾟ,R.ﾌｭｰｴﾙﾀﾝｸ *TYPE2*	1	1			
	86171-MLA-A50ZB	*TYPE1*	1	1			
3	86172-MLA-A50ZA	ｽﾄﾗｲﾌﾟ,L.ﾌｭｰｴﾙﾀﾝｸ *TYPE2*	1	1			
	86172-MLA-A50ZB	*TYPE1*	1	1			
4	86173-MLA-A00	ｽﾄﾗｲﾌﾟ,ﾌｭｰｴﾙﾀﾝｸ	1	1			
5	86201-MLA-A00ZA	ﾏｰｸ,R.ｳｲﾝｸﾞ(105MM) *TYPE2*	1	1			
	86201-MLA-A00ZB	*TYPE1*	1	1			
6	86202-MLA-A00ZA	ﾏｰｸ,L.ｳｲﾝｸﾞ(105MM) *TYPE2*	1	1			
	86202-MLA-A00ZB	*TYPE1*	1	1			

www.impex-jp.com

部 品 番 号 索 引

部品番号	頁	見出
04000		
04911-MLA-J00	44	1
04911-MLA-J50	44	1
06000		
06410-MGS-D30	78	1
06435-MGZ-J02	76	1
06436-MCT-016	77	1
06451-443-405	76	2
06451-MEL-003	72	1
06452-MEL-003	72	2
06455-MJM-D41	72	3
11000		
11104-MJP-G50	44	2
11140-MKS-E00	44	3
11206-MJP-G50	44	4
11207-MKS-E00	44	5
11210-MLA-A00	42	1
11210-MLA-A50	42	1
11230-MJP-G50	46	1
11320-MLA-A00	39	1
11330-MLA-A00	32	1
11330-MLA-A50	33	1
11335-MJP-G80	33	2
11337-MJP-G80	33	3
11338-MJP-G80	37	1
11350-MLA-A00	39	2
11361-MJP-G80	33	4
11362-MJP-G80	37	2
11364-MJP-G80	37	3
11365-MLA-A50	37	4
11366-MLA-A50	37	5
11370-MLA-A50	33	5
11371-MGS-D20	37	6
11372-MGS-D20	37	7
11375-MLA-A50	33	6
11376-MLA-A00	32	2
11378-MLA-A50	111	1
11385-MJF-A00	32	3
	33	7
11391-MKG-A00	99	1
11394-MJP-G51	32	4
	33	8
11395-MJP-G51	42	2
11397-MJP-G81	55	1
11398-MKS-E51	37	8
11520-MJP-G50	44	6
11520-MLA-A50	55	2
11530-MJP-G80	55	3
12000		
12010-MLA-A00	26	1
12204-HL4-305	26	2
12205-HL4-305	26	3
12208-413-003	28	1
12208-MEG-003	28	2
12229-HL4-000	25	1
12251-MKS-E01	26	4
12300-MLA-A00	25	2
12341-MAT-750	25	3
12391-HL4-000	25	4
13000		
13011-MKS-E00	46	2
13101-MKS-E00	46	3
13111-MKS-E00	46	4
13112-MC7-000	46	5
13210-MKS-E00	46	6
13213-MJP-G51	46	7
13214-MJP-G51	46	8
13215-MJP-G51	46	8
13216-MJP-G51	46	8
13217-MJP-G51	46	8
13218-MJP-G51	46	8
13300-MKS-E00	46	9
13300-MKS-E50	46	9
13312-MKS-E01	46	10
13313-MKS-E01	46	10
13314-MKS-E01	46	10
13315-MKS-E01	46	10
13316-MKS-E01	46	10
13420-MKS-E00	46	11
13431-MKS-E00	46	12
13433-MKS-E00	47	13
13440-MKS-E00	47	14
13445-MJP-G50	47	15
13446-MKS-E00	47	16
13447-MJP-G50	47	17
13481-MJP-G50	47	18
14000		
14110-MLA-A00	28	3
14311-MKS-E00	31	1
14321-MKS-E00	31	2
14401-MKS-E01	31	3
14410-MKS-E00	28	4
14420-MKS-E00	28	5
14451-HL4-000	28	6
14510-MKS-E00	31	4
14520-MLA-A01	31	5
14523-HL4-003	31	6
14524-MBB-000	31	7
14611-MKS-E00	31	8
14612-MJP-G50	31	9
14711-HL4-000	28	7
14721-MKS-E00	28	8
14731-MKS-E00	28	9
14751-MKS-E01	28	10
14761-MKS-E01	28	11
14771-MKS-E00	28	12
14775-MKS-E00	28	13
14781-HA0-770	28	14
14901-MBB-000	28	15
14902-MBB-000	28	15
14903-MBB-000	28	15
14904-MBB-000	28	15
14905-MBB-000	28	15
14906-MBB-000	28	15
14907-MBB-000	28	15
14908-MBB-000	28	15
14909-MBB-000	28	15
14910-MBB-000	28	15
14911-MBB-000	28	15
14912-MBB-000	28	15
14913-MBB-000	28	15
14914-MBB-000	29	15
14915-MBB-000	29	15
14916-MBB-000	29	15
14917-MBB-000	29	15
14918-MBB-000	29	15
14919-MBB-000	29	15
14920-MBB-000	29	15
14921-MBB-000	29	15
14922-MBB-000	29	15
14923-MBB-000	29	15
14924-MBB-000	29	15
14925-MBB-000	29	15
14926-MBB-000	29	15
14927-MBB-000	29	15
14928-MBB-000	29	15
14929-MBB-000	29	15
14930-MBB-000	29	15
14931-MBB-000	29	15
14932-MBB-000	29	15
14933-MBB-000	29	15
14934-MBB-000	29	15
14935-MBB-000	29	15
14936-MBB-000	29	15
14937-MBB-000	29	15
14938-MBB-000	29	15
14939-MBB-000	29	15
14940-MBB-000	29	15
14941-MBB-000	29	15
14942-MBB-000	29	15
14943-MBB-000	30	15
14944-MBB-000	30	15
14945-MBB-000	30	15
14946-MBB-000	30	15
14947-MBB-000	30	15
14948-MBB-000	30	15
14949-MBB-000	30	15
14950-MBB-000	30	15
14951-MBB-000	30	15
15000		
15010-MKR-305	42	3
15100-MJP-G51	42	4
15100-MJP-G81	42	5
15104-MGS-D20	33	9
	42	6
15130-MKS-E00	42	7
15136-MJP-G50	42	8
15150-MJP-G50	42	9
15154-MAT-000	42	10
15410-MFJ-D02	42	11
15412-MGS-D21	33	10
15414-MEB-670	33	11
15421-MJP-G50	42	12
15516-MGS-D30	44	7
15611-KA4-710	39	3
15650-MJP-G81	39	4
15650-MKK-D00	39	4
16000		
16191-MLA-A01	56	1
16210-MKS-E00	26	5
16217-MKS-E00	26	6
16400-MLA-A01	56	2
16410-MLA-A01	56	3
16411-MLA-A00	56	4
16412-MLA-A00	56	5
16413-MLA-A00	56	6
16414-MLA-A00	56	7
16415-MLA-A00	56	8
16450-MKS-E01	56	9
16472-MKP-T00	56	10
16542-MEL-003	56	11
16610-MKP-T01	56	12
16620-MKP-T01	56	13
16630-MKS-E01	56	14
16700-MLA-A01	80	1
16730-MKT-D01	80	2
17000		
17201-MG9-000	56	15
17201-MLA-A00	84	1
17210-MLA-A00	84	2
17211-MLA-A00	84	3
17220-MLA-A00	84	4
17222-MLA-A00	84	5
17226-MLA-A00	84	6
17227-MLA-A00	84	7
17230-MLA-A00	84	8
17231-MLA-A00	84	9
17240-MLA-A00	84	10
17247-303-000	84	11
17257-MKS-E00	84	12
17265-MLA-A00	84	13
17369-KB4-670	84	14
17370-419-700	84	15
17411-KPP-930	87	1
17411-MLA-A00	87	2
17412-MLA-A00	87	3
17416-MLA-A00	87	4
17417-MLA-A00	87	5
17419-MLA-A00	56	16
17421-KYJ-902	87	6
17506-MLA-A00	80	3
17520-MLA-A00ZA	80	4
17520-MLA-A00ZC	80	4
17541-MLA-A00	80	5
17545-MLA-D50	87	7
17552-MKG-A00	86	1
17561-MLA-A00	80	6
17562-MLA-A00	80	7
17570-MLA-A01	80	8
17572-MKT-D00	80	9
17573-MKT-D00	80	10
17575-MLA-A00	80	11
17620-MJE-D03	80	12
17621-MGP-D62	80	13
17724-102-700	86	2
17724-MN1-670	86	3
18000		
18150-MLA-D01	88	1
18291-MM8-880	88	2
18293-GE8-000	85	1
18293-MCA-A20	88	3
	105	1
18306-MLA-A01	88	4
18310-MLA-A01	88	5
18345-MBT-610	88	6
18355-MLA-A01	88	7
18376-MT3-000	88	8
18392-MJ4-670	88	9
18421-MJP-G50	88	10
18422-MFJ-D10	88	11
18423-MFJ-D00	88	12
18601-KEA-741	25	5
18612-MJP-G50	25	6
18613-MLA-A00	86	4
18653-MLA-A00	86	5
19000		
19010-MLA-A01	106	1
19015-MLA-A01	106	2
19020-MFG-D01	106	3
19032-MLA-A00	106	4
19033-MLA-A00	106	5
19034-MLA-A00	106	6
19035-KVZ-631	106	7
19036-MLA-A00	106	8
19037-GEE-710	106	9
19046-PAA-A00	106	10
19051-KA3-830	106	11
19052-MFG-D00	80	14
19052-MGH-640	106	12
19061-MJP-G50	108	1
19080-MLA-A01	106	13
19101-MLA-A00	106	14
19102-MLA-A00	106	15
19109-KBP-900	106	16
19126-KM1-010	87	8
19132-MLA-A00	105	2
19200-MJP-G50	32	5
	33	12
19226-MJP-G50	32	6
	33	13
19305-KV3-010	26	7
19320-MFJ-D01	26	8
19321-MLA-A00	26	9
19501-MLA-A00	108	2
19504-MLA-A00	106	17
19505-KS6-700	106	18
19505-ML3-770	108	3
19506-MKF-D40	108	4
19511-MLA-A00	108	5
19511-MLA-A50	108	6
19512-MKF-D41	108	7
19513-MLA-A00	108	8
19514-MKF-D41	108	9
19521-MKK-D00	108	10
19521-MKK-D50	108	11
19530-MJP-G80	108	12
22000		
22100-MKS-E01	35	1
22100-MKS-E51	36	1
22116-MJP-G50	35	2
22121-MKS-E01	35	3
22125-MKS-E01	35	4
22210-MKS-305	35	5
22325-MKS-E01	35	6
22350-MKS-E02	35	7
22361-MKS-E01	35	8
22401-MKS-E01	35	9
22425-MJP-G51	35	10
22500-MJP-G81	36	2
22711-MJP-G80	36	3
22712-MJP-G80	36	4
22720-MJP-G80	36	5
22810-MJP-G50	32	7
22815-MGE-D01	50	1
22815-MJE-D00	32	8
22821-MJP-G50	44	8
22847-MKS-E00	35	11
22870-MLA-A01	59	1
23000		
23103-MKS-E00	35	12
23103-MKS-E50	36	6
23210-MJP-G80	50	2
23211-MJP-G50	48	1
23213-HL4-000	48	2
	50	3
23220-MJP-G50	48	3
23220-MJP-G80	51	1
23231-MJP-G80	50	4
23405-MJP-G80	36	7

www.jinr-jp.com

部 品 番 号 索 引

部品番号	頁	見出
23406-HL4-000	36	8
23421-MKS-E00	48	4
23421-MKS-E50	51	2
23422-HL4-000	51	3
23431-MKS-E00	48	5
23441-MKS-E00	48	6
23441-MKS-E50	51	4
23442-MS2-610	48	7
23451-MKS-E00	48	8
23451-MKS-E50	50	5
23461-MKS-E00	48	9
23461-MKS-E50	51	5
23462-MAT-000	48	10
	51	6
23463-MJP-G50	48	11
23471-MKS-E50	50	6
23481-MKS-E00	48	12
23481-MKS-E50	51	7
23482-MR7-000	48	13
23491-MKS-E00	48	14
23491-MKS-E50	50	7
23492-HL4-000	50	8
23495-KY1-000	48	15
	51	8
23495-MM5-000	48	16
23501-MKS-E00	48	17
23501-MKS-E50	51	9
23511-MKS-E00	48	18
23511-MKS-E50	50	9
23512-MGE-D00	50	10
23521-MKS-E00	48	19
23521-MKS-E50	51	10
23801-MEE-D00	48	20
	51	11
23812-MLA-A00	39	5
24000		
24211-MJP-G50	52	1
24211-MJP-G80	53	1
24212-MJP-G50	52	2
24212-MJP-G80	53	2
24213-HL4-000	53	3
24213-MKS-E00	52	3
	53	4
24261-283-000	48	21
	51	12
24271-743-000	66	1
24310-MJP-G80	53	5
24310-MKK-D01	52	4
24312-MJP-G80	53	6
24315-HL4-000	53	7
24315-MGZ-J00	52	5
24321-KT8-030	53	8
24322-MM4-000	53	9
24324-KA3-711	53	10
24325-KA3-711	53	11
24326-KBH-901	53	12
24328-MJP-G80	53	13
24329-KA3-740	53	14
24329-MGS-D20	53	15
24430-HL4-000	53	16
24430-MKK-D00	52	6
24433-MJP-G80	53	17
24434-MJP-G80	53	18
24435-MJP-G50	52	7
24435-MJP-G80	53	19
24610-MJP-G80	53	20
24610-MKS-E00	52	8
24613-MJP-G50	52	9
24615-MGE-D01	55	4
24616-MGS-D21	55	5
24617-MGE-D01	55	6
24651-KR3-000	52	10
24651-MGS-D20	53	21
24652-HA0-000	52	11
	53	22
24706-MK3-770	89	1
24710-MLA-A00	89	2
24720-MLA-A00	89	3
24724-MBW-D21	89	4
24781-KR3-770	89	5
28000		
28102-ME9-000	38	1
28110-MJP-G50	38	2
28121-MAH-000	38	3
28126-MBB-003	38	4
28131-HL4-000	38	5
28160-MJP-G50	38	6
28333-300-000	90	1
28660-RFH-013	37	9
30000		
30291-MKS-E00	40	1
30430-MLA-D51	83	1
30433-MLA-D51	83	18
30510-MLA-A01	104	1
30520-MLA-A01	104	2
30700-HL4-A01	104	3
30701-MJP-G51	104	4
31000		
31110-MLA-A01	40	2
31120-MLA-A01	40	3
31200-MLA-A01	41	1
31201-MEW-921	41	2
31202-MEW-921	41	3
31203-MEW-921	41	4
31204-MEW-921	41	5
31205-MEW-921	41	6
31206-MEW-921	41	7
31207-KS5-901	41	8
31208-MEW-921	41	9
31209-MEW-921	41	10
31210-MEW-921	41	11
31300-MJP-G81	55	7
31500-MCR-J02	100	1
31600-MKN-D51	101	1
31909-MJP-G51	26	10
32000		
32100-MLA-J00	101	2
32100-MLA-J50	101	2
32101-MLA-A00	101	3
32101-MLA-A50	101	3
32146-S84-003	101	4
32155-MLA-A00	44	9
32157-MJP-G80	33	14
32158-MJM-D00	39	6
32158-MLA-A50	33	15
32161-GFL-J41	59	2
	61	1
32170-443-850	44	10
32406-MJP-G51	100	2
32410-MLA-A00	100	3
32601-MLA-A00	100	4
32605-GEV-761	101	5
32910-MLA-A00	68	1
32912-MLA-A00	62	1
32961-MKS-E00	40	4
33000		
33100-MLA-A01	57	1
33113-K07-M51	99	2
33400-MLA-A01	98	1
33411-K87-A30	98	2
33412-MLA-A00	98	3
33413-K87-A30	98	4
33450-MLA-A01	98	5
33452-MLA-A00	98	6
33453-K87-A30	98	7
33460-MLA-A00	101	6
33600-MLA-A01	98	8
33609-K87-A30	98	9
33612-K87-A30	98	10
33650-MLA-A01	98	11
33701-MLA-D51	99	3
33714-KL3-620	101	7
33720-MLA-A01	99	4
33721-K56-V51	99	5
33741-KTG-U01	69	1
33741-MS6-921	96	1
35000		
35010-MLA-D50	83	2
35100-MLA-D51	83	3
35101-MLA-A01	83	4
35111-MJE-D02	83	5
35113-MJE-D00	83	6
35132-MLA-A01	83	7
35135-MLA-J01	59	3
35135-MLA-J51	61	2
35138-MKS-E20	59	4
	61	3
35160-KVS-751	101	8
35200-MLA-D01	59	5
35200-MLA-D51	61	4
35330-MCJ-751	59	6
35330-MK5-003	59	7
35340-MKS-E01	62	2
35340-ML4-005	66	2
35350-MLA-A01	89	6
35357-MLA-A00	89	7
35451-KVZ-630	86	6
35500-MEH-661	44	11
35511-MLA-J01	59	8
	61	5
35520-MLA-305	59	9
	61	6
35530-MJN-D12	101	9
35535-MJN-D11	101	10
35600-MK4-860	44	12
35600-MKF-D41	44	12
35700-MLA-A01	92	1
35701-MG9-950	59	10
	61	7
35850-MFT-641	100	5
35856-MKF-D41	100	6
36000		
36162-MKA-D81	87	9
36450-KVZ-632	86	7
36533-MLA-D51	88	13
36538-MLA-D51	88	14
37000		
37100-MLA-J01	58	1
37100-MLA-J51	58	1
37201-MLA-A00	58	2
37202-MLA-A00	58	3
37220-MLA-A00	58	4
37244-KVK-900	58	5
37260-MGE-641	44	13
37500-MKT-D01	39	7
37700-MJE-D01	44	14
37710-MJP-G81	44	15
37750-KPH-701	44	16
37800-MLA-A01	80	15
37870-MGS-D31	26	11
37880-KWW-C01	84	16
37880-MLA-A01	58	6
37971-MKS-E01	59	11
	61	8
38000		
38110-MGZ-J01	101	11
38111-MGZ-J00	101	12
38117-MGZ-J00	101	13
38221-SNA-A31	101	14
38221-SNA-A41	101	15
38221-SNA-A61	101	16
38221-SNA-A81	101	17
38235-SNA-A01	101	18
38255-MLA-A01	101	19
38255-MLA-A51	101	19
38301-MKJ-D01	101	20
38306-KK4-000	102	21
38501-KVZ-631	102	22
38501-MEL-003	102	23
38506-KZZ-900	102	24
38510-MLA-A01	74	1
38511-MLA-A00	62	3
38517-MGE-003	62	4
	74	2
38520-MLA-A01	62	5
38610-MKS-E51	37	10
38770-MLA-J02	102	25
38770-MLA-J52	102	25
38780-MLA-J52	102	26
38800-MJP-G81	44	17
38805-MJP-G80	44	18
38810-MLA-A51	33	16
38903-MLA-A00	82	1
38940-MKR-D11	82	2
38941-MLA-A00	82	3
38942-MLA-A00	82	4
39000		
39504-MKL-J00	103	1
39520-MFP-H81	103	2
39531-MLA-J01	103	3
40000		
40510-MLA-A00	93	1
40531-MLA-A02	93	2
40540-MLA-A02	93	3
40542-K87-A00	93	4
40543-MLA-A00	93	5
40546-MLA-A00	93	6
40559-MLA-A00	90	2
41000		
41201-MKN-D50	78	2
42000		
42301-MLA-A00	78	3
42311-MLA-A00	78	4
42312-MGS-D10	78	5
42515-MGZ-J10	78	6
42524-T5A-003	62	6
42615-MGS-D30	78	7
42620-MLA-A00	78	8
42625-MGS-D30	78	9
42650-MLA-A00	78	10
42711-MLA-A01	78	11
42755-MKA-D81	73	1
	78	12
42758-MKA-D81	73	2
	78	13
43000		
43107-KT7-761	76	3
43108-MBB-006	76	4
43110-MLA-A01	76	5
43110-MLA-A51	76	5
43112-MFF-D01	76	6
43132-KT7-761	76	7
43150-MLA-A01	76	8
43150-MLA-A51	76	8
43155-K87-L50	74	3
43155-MLA-A50	74	4
43156-MLA-A00	74	5
43157-MLA-A00	74	6
43208-MCT-006	77	2
43215-KZ4-J41	76	9
43215-MCT-006	77	3
43250-MKA-D51	77	4
43251-MLA-A01	78	14
43290-MKA-D51	77	5
43314-MLA-A01	74	7
43315-MLA-A00	65	1
43316-MLA-A00	65	2
43317-MLA-A01	74	8
43352-568-003	76	10
43353-461-771	76	11
43362-MGS-D71	77	6
43450-MLA-A51	66	3
43504-MB2-006	74	9
43510-MLA-A01	74	10
43511-KV3-831	74	11
43512-MLA-A01	74	12
43514-KS6-701	74	13
43516-MR5-000	86	8
43517-KS6-701	74	14
43520-MJ6-315	74	15
43530-KAE-006	74	16
44000		
44125-MN5-000	64	1
44301-MLA-A00	73	3
44311-MJP-G50	73	4
44515-MKF-D40ZB	73	5
44620-MLA-A00	73	6
44650-MLA-A00	73	7
44711-MLA-A01	73	8
44721-MGH-H21	73	9
	78	15
44722-MGH-H21	73	9

www.line-it.com

部 品 番 号 索 引

部品番号	頁	見出
44722-MGH-H21	78	15
44723-MGH-H21	73	9
	78	15
45000		
45106-MJM-D31	72	4
45107-MFL-013	72	5
45108-MJM-D31	72	6
45111-MA3-006	76	12
45111-MAJ-G41	76	13
45111-MCT-006	77	7
45111-MEL-013	72	7
45112-MEL-003	72	8
45117-MFL-013	72	9
45120-MLA-A01	73	10
45125-MLA-A01	62	7
45126-MLA-A00	65	3
45127-MLA-A00	65	4
45128-MLA-A01	62	8
45131-MN9-006	76	14
45132-166-016	77	8
45133-166-016	77	9
45133-MA3-006	76	15
45250-MLA-A01	72	10
45503-KV3-006	74	17
45504-410-003	62	9
45505-KV3-006	74	18
45510-MLA-A01	62	10
45512-MA6-006	62	11
45513-KK1-771	74	19
45513-MM5-016	62	12
45517-MAV-751	59	12
	62	13
45518-MM5-006	62	14
45520-MG7-006	74	20
45520-MM5-006	62	15
45521-HA2-006	74	21
45523-MN5-006	62	16
45530-471-831	62	17
46000		
46182-MEL-D21	74	22
46184-611-000	77	10
46401-TM8-A01	56	17
46501-MLA-A00	89	8
46504-KV6-702	74	23
46514-MLA-A00	89	9
47000		
47111-MLA-A50	66	4
47117-MGE-D00	66	5
47152-MGE-D00	66	6
47154-MGE-D00	66	7
47155-MGE-D00	66	8
47156-MGE-D00	66	9
47205-MLA-A50	66	10

部品番号	頁	見出
50000		
50100-MLA-A00ZA	105	3
50170-MLA-A00	105	4
50201-MLA-A00	105	5
50202-MLA-A00	105	6
50203-MLA-A00	105	7
50204-MLA-A00	105	8
50241-MLA-A00ZA	96	2
50246-MLA-A00ZA	96	3
50283-MJM-D10	58	7
50283-MR7-300	80	16
50290-MLA-A00	105	9
50290-MZ7-000	100	7
50341-MLA-A00	105	10
50345-MLA-A00	64	2
50346-MLA-A00	87	10
50348-MLA-A00	64	3
50350-MLA-A00	105	11
50352-MLA-A00	105	12
50384-045-670	100	8
50530-MLA-A00	92	2
50540-MFL-000	92	3
50603-033-010	90	3
50603-GS9-010	90	4
50607-MLA-A00	90	5
50608-MLA-A00	90	6
50612-MLA-A00	90	7
50617-445-840	90	8
50639-ML0-010	90	9
50642-MLA-A00	90	10
50644-445-840	90	11
50650-MLA-A00	90	12
50651-MLA-A00	90	13
50711-MLA-J00	90	14
50712-MLA-J00	90	15
50715-MLA-J00	90	16
50716-K87-A00	90	17
50717-MLA-J00	90	18
50718-MN8-000	90	19
50725-MLA-J00	90	20
50750-MLA-A00	90	21
51000		
51400-MLA-A01	70	1
51401-MLA-A01	70	2
51402-ML7-921	70	3
51402-MS2-003	70	4
51404-MR7-003	70	5
51405-KA4-711	70	6
51410-MLA-A01	70	7
51412-KA4-711	70	8
51412-MLA-A01	70	9
51414-MFN-D01	70	10
51415-MFN-D01	70	11
51420-MLA-A01	70	12
51430-MLA-A01	70	13
51432-KV3-701	70	14

部品番号	頁	見出
51432-MS2-003	70	15
51437-MJS-J71	70	16
51447-KA4-711	70	17
51450-MLA-A01	70	18
51451-MAJ-G41	70	19
51470-MLA-A01	70	20
51490-MFL-003	70	21
51497-MLA-A00	72	11
51500-MLA-A01	70	22
51520-MLA-A01	70	23
51550-MLA-A01	70	24
52000		
52101-MLA-A00	93	7
52109-MLA-A00	93	8
52141-MKS-E00	93	9
52142-MLA-A00	93	10
52143-MLA-A00	93	11
52170-MLA-A00	93	12
52200-MLA-A00	93	13
52400-MLA-A01	95	1
52487-MZ1-003	95	2
53000		
53100-MLA-A00	67	1
53100-MLA-A50	67	1
53111-MLA-J00	103	4
53131-K87-A00	67	2
53132-K87-A00	67	3
53135-K87-A00	67	4
53170-MLA-A01	62	18
53172-MLA-A00	59	13
53178-MLA-A00	59	14
53180-MLA-A00	68	2
53183-MLA-A00	67	5
53192-349-690	59	15
53209-K0G-900	33	17
53213-MB4-771	68	3
53214-371-010	68	4
53219-MLA-A00	68	5
53220-K87-A00	68	6
53230-MLA-A00	67	6
53231-MLA-A00	67	7
53232-MLA-A00	67	8
53235-MLA-J00	67	9
53237-MLA-A00	67	10
53600-MLA-A01	68	7
53610-MEG-000	68	8
53781-SE0-952	102	27
	104	5
57000		
57110-MLA-A01	64	4

部品番号	頁	見出
61000		
61100-MLA-A00ZA	69	2
61100-MLA-A00ZB	69	2
61101-MLA-A00	69	3
61102-MGS-D30	80	17
61104-MJM-A10	99	6
61105-MA3-000	106	19
61111-MLA-A00	69	4
61112-727-000	83	8
61112-MLA-A00	69	5
61115-MLA-A00	69	6
61122-MLA-A00	69	7
61304-HB3-003	100	9
61304-K87-A30	57	2
61305-K87-C80	57	3
61310-K87-A31	57	4
64000		
64110-MLA-A00	80	18
64121-MT3-300	100	10
64165-MGH-640	100	11
64210-MLA-A00	85	2
64220-MLA-A00	85	3
64221-K87-A30	57	5
64243-MEW-920	103	5
64310-MLA-A00	85	4
64311-MLA-A00	85	5
64320-MLA-A00	85	6
64321-MLA-A00	85	7
64401-MLA-A00	39	8
64402-MLA-A00	39	9
64403-MJP-G50	39	10
64535-MFJ-D00	102	28
77000		
77100-MLA-J00ZA	82	5
77156-MLA-A01	82	6
77205-KPP-T00	82	7
77208-KW7-900	99	7
77210-MLA-A00	82	8
77215-KW7-900	82	9
77220-MJF-A01	82	10
77251-GR1-000	109	1
77300-MLA-A00ZC	82	11
77302-473-000	86	9
77331-MEG-000	58	8
80000		
80100-MLA-A00ZA	96	4
80100-MLA-A00ZC	96	4
80101-KB7-600	80	19
80102-K87-A00	96	5
80102-MLA-A00	96	6
80103-K87-A00	96	7
80103-MFE-670	58	9

部品番号	頁	見出
80105-MLA-A00	100	12
80106-MLA-J00	100	13
80107-MLA-A00	100	14
80108-MLA-J00	100	15
80109-MLA-A00	96	8
80112-MLA-A00	75	24
80115-MLA-A00	96	9
80119-MGE-300	85	8
	96	10
80123-GN5-900	100	16
80125-MLA-A00	96	11
80129-MEG-000	80	20
80135-MLA-A00	96	12
80150-MLA-A00	96	13
80281-HN8-650	84	17
83000		
83501-MG7-000	67	11
83510-MLA-A00	83	9
83551-376-000	64	5
83551-GE2-000	64	6
83601-MB0-000	64	7
	100	17
83609-KV3-300	85	9
83610-MLA-A00	83	10
83645-GG0-000	99	8
83710-MLA-A00	83	11
83810-MLA-A00	83	12
83811-MLA-A00	83	13
83856-GT4-940	100	18
86000		
86150-GFC-902	80	21
86171-MLA-A50ZA	111	2
86171-MLA-A50ZB	111	2
86172-MLA-A50ZA	111	3
86172-MLA-A50ZB	111	3
86173-MLA-A00	111	4
86201-MLA-A00ZA	111	5
86201-MLA-A00ZB	111	5
86202-MLA-A00ZA	111	6
86202-MLA-A00ZB	111	6
87000		
87505-MLA-J00	110	1
87508-MJJ-D31	110	2
87541-MJP-J40	110	3
87541-MKK-J00	110	3
87560-MY1-701	110	4
88000		
88119-K87-A00	59	16
	61	9
88210-MLA-A01ZA	59	17
	61	10

部品番号	頁	見出
88220-MLA-A01ZA	59	18
89000		
89102-538-000	109	2
89103-538-000	109	3
89202-KV0-000	109	4
89216-MAT-000	109	5
89221-429-000	109	6
90000		
90002-PA6-003	44	19
90003-MCS-000	47	19
90005-MJP-G80	44	20
90007-MKS-E00	26	12
90008-HL4-000	31	10
90010-MCH-000	38	7
90010-MJP-G80	55	8
90011-MGE-D00	33	18
	45	21
90011-MJP-G80	55	9
90012-HL6-A00	30	16
90013-GHB-610	75	25
90013-GHB-620	93	14
90013-GHB-640	62	19
90013-GHB-670	62	20
90013-GHB-700	75	26
90013-GHB-720	75	27
90013-MJP-G50	35	13
	47	20
90015-MJP-G50	45	22
90015-MKS-E00	45	23
90016-MJP-G50	45	24
90016-ZA5-000	82	12
90017-MA6-000	26	13
90017-MLA-A00	25	7
90019-MB0-000	42	13
90021-GHB-620	105	13
90021-GHB-670	106	20
90021-GHB-680	31	11
90021-GHB-710	62	21
90021-MEE-940	83	14
90021-MGZ-D02	56	18
90021-MM5-000	52	12
	53	23
90022-MJP-G50	42	14
90023-MJP-G50	40	5
90023-MR5-670	52	13
90025-GHB-610	40	6
90025-GHB-640	37	11
	40	7
90025-GHB-690	41	12
90026-GHB-600	33	19
	96	14
90026-GHB-610	31	12
90026-GHB-630	33	20
	108	13
90026-GHB-640	108	14

www.mc-jp.com

部 品 番 号 索 引

部品番号	頁	見出
90026-GHB-650	25	8
	33	21
	39	11
90026-GHB-670	26	14
90026-GHB-680	39	12
	45	25
	55	10
90026-GHB-690	32	9
	33	22
	37	12
	39	13
	42	15
90026-GHB-700	37	13
90026-GHB-740	26	15
	39	14
90030-GHB-630	45	26
	47	21
	48	22
	50	11
	52	14
90030-GHB-640	31	13
90030-GHB-660	33	23
90030-GHB-680	32	10
	33	24
90030-GHB-700	30	17
90030-GHB-720	45	27
	53	24
90030-GHB-780	45	28
90031-GHB-640	45	29
	82	13
90031-GHB-660	89	10
	102	29
90031-GHB-690	80	22
90031-MJP-G80	33	25
90032-MJP-G50	26	16
90035-GHB-740	45	30
90035-GHB-770	45	31
90035-GHB-850	45	32
90036-GHB-630	105	14
90036-GHB-750	88	15
90037-422-003	48	23
	51	13
90040-GHB-810	45	33
90042-MJP-G80	34	26
90044-MKC-A00	45	34
90046-MKK-D00	45	35
90047-MJP-G80	45	36
90048-MFL-000	45	37
90050-MJP-G51	35	14
90071-MB0-000	41	13
90071-MEL-000	26	17
90082-HA0-000	31	14
90084-MN8-010	39	15
90085-MBW-000	86	10
90085-MLA-A00	32	11
	34	27
90085-MZ1-000	58	10
90087-MJP-G50	39	16
90089-KAS-900	36	9

部品番号	頁	見出
90101-K20-901	59	19
	61	11
90101-K87-A00	95	3
	106	21
90101-MGC-JB0	67	12
	68	9
90101-MKH-D00	62	22
	68	10
90101-MLA-A00	105	15
90101-MLA-A50	77	11
90102-MAS-000	78	16
90102-MLA-A00	105	16
90103-MEN-710	42	16
90103-MLA-A00	105	17
90105-MBT-610	73	11
90105-MGS-D30	73	12
	78	17
90106-GBB-710	96	15
90106-KBV-000	106	22
90106-KSE-000	45	38
90106-MAV-000	64	8
90108-MR5-000	92	4
90109-K87-A00	95	4
	96	16
90109-MLA-A00	96	17
90110-MGP-D60	80	23
90110-MKS-E20	59	20
	61	12
90111-GHB-660	60	21
	62	23
90111-GHB-690	69	8
90111-KW3-003	58	11
90111-MR5-000	100	19
90112-MLA-A00	39	17
	85	10
90113-438-000	60	22
90113-GHB-650	57	6
90113-GHB-690	67	13
90113-GS6-010	100	20
90113-K87-A00	75	28
90113-MLA-A00	67	14
90114-MA5-671	62	24
90114-MAC-780	106	23
90114-MKS-E20	88	16
90114-MLA-A00	106	24
90115-KAF-000	89	11
90116-383-721	70	25
90116-K0A-E11	98	12
90116-MGE-D00	66	11
90116-MKA-D80	75	29
90116-MKS-E20	82	14
90116-SP0-003	100	21
90117-MKR-D10	63	25
90118-MEJ-J00	102	30
90118-MJK-N20	64	9
	93	15
	100	22
90118-MLA-A00	98	13
90119-SD9-000	45	39

部品番号	頁	見出
90120-GHB-611	106	25
90123-MJP-G50	72	12
90124-MCJ-752	60	23
90129-MGZ-J00	102	31
90130-MKN-D50	88	17
90131-883-000	42	17
90131-MFJ-A50	73	13
90133-MKN-D50	58	12
90134-MEL-000	71	26
90136-K87-A30	57	7
90137-K87-A30	57	8
90138-K87-A30	57	9
	96	18
90140-KAE-000	84	18
90145-MS9-612	63	26
	75	30
90147-MCE-950	92	5
90154-MLA-A00	90	22
	107	26
90157-MLA-A00	90	23
90161-MCT-770	88	18
90164-MLA-A01	68	11
90165-MLA-A00	89	12
90180-MGS-D71	77	12
90180-MN8-006	76	16
90196-MBB-003	107	27
90201-415-000	60	24
	63	27
90201-HL4-000	36	10
90203-MF9-710	92	6
90206-KM3-000	30	18
90231-MS2-610	35	15
90301-473-003	69	9
90301-693-000	81	24
90301-K20-901	60	25
	61	13
90301-MG8-000	96	19
90301-MGC-JB1	100	23
90301-MGZ-J00	89	13
90301-MLA-A01	93	16
90302-425-830	68	12
90304-ME1-670	88	19
90305-GW2-711	93	17
90306-K87-A00	67	15
90306-KF0-003	78	18
90306-MCS-G01	78	19
90307-MLA-A00	105	18
90309-K87-A01	67	16
90310-K87-A30	57	10
90311-H06-000	96	20
90313-HE0-006	77	13
90315-MK3-003	107	28
90321-KT7-760	60	26
90401-430-000	66	12
90401-MEA-670	35	16
90401-MKE-A70	42	18
90401-MKS-E00	35	17
90401-MS2-610	35	18
90402-MKS-E00	47	22

部品番号	頁	見出
90403-HL4-000	36	11
90403-MEW-920	40	8
90403-MK2-300	50	12
90404-GE2-760	93	18
90404-HL4-000	36	12
90404-HW1-670	34	28
90404-MJP-G50	47	23
90405-MFA-D00	47	24
90414-MGE-D00	35	19
90417-360-000	52	15
90432-MCS-G00	78	20
90432-MM8-003	35	20
90442-028-000	45	40
90442-397-000	31	15
90443-MB0-000	45	41
90443-MJ6-000	45	42
90445-KE5-000	50	13
90451-155-000	52	16
	53	25
90452-HL4-000	51	14
90452-MAT-000	48	24
90452-MCA-000	50	14
90452-MR7-000	49	25
90453-KSR-A00	49	26
90455-ML7-000	49	27
	51	15
90458-729-920	49	28
90459-438-000	49	29
	51	16
90463-HL4-000	50	15
90463-MAT-000	49	30
	51	17
90463-MCJ-000	49	31
90464-MAT-000	49	32
	51	18
90464-MCJ-000	49	33
90488-425-000	32	12
	34	29
	45	43
90493-MGE-D00	50	16
90501-K87-A00	93	19
90502-K87-A00	95	5
90502-MLA-A00	105	19
90503-K87-A00	95	6
90505-425-000	31	16
90505-MGZ-A00	107	29
90506-425-830	68	13
90507-MKC-A00	88	20
90508-MGE-D00	60	27
	61	14
90515-046-810	66	13
90543-MV9-670	25	9
90544-283-000	71	27
90544-KF0-000	26	18
90545-300-000	63	28
	75	31
90545-KF0-000	34	30
90557-230-000	89	14
90558-MLA-A00	78	21

部品番号	頁	見出
90559-MLA-A00	79	22
90603-MN4-000	49	34
90604-MCA-780	50	17
90604-MM5-000	49	35
	51	19
90605-MGE-D00	50	18
90620-SB2-003	103	6
90651-K87-A00	93	20
90651-MA5-671	63	29
90651-MKH-D20	102	32
90652-HC4-003	102	33
90661-K87-L51	65	5
90661-MEW-921	65	6
90666-SDA-A01	81	25
90677-KAN-961	57	11
	107	30
90683-GR1-003	100	24
90684-ZA0-601	104	6
90690-GHB-651	102	34
90690-MEF-800	89	15
90690-MJE-D11	63	30
	75	32
90701-KAS-900	47	25
90701-MV9-670	45	44
90751-K87-A00	91	24
90801-SB0-000	66	14
90852-446-630	105	20
90899-422-610	96	21
91000		
91001-MJP-G51	49	36
91002-MCH-003	49	37
91002-MJP-G53	47	26
91003-MJP-G81	50	19
91004-MJP-G81	34	31
91005-MJP-G51	47	27
91007-MGS-D31	52	17
	54	26
91015-KT8-005	68	14
91015-MJP-G51	47	28
91016-KT8-005	68	15
91016-MJP-G51	47	28
91017-MJP-G51	47	28
91018-MKS-E01	38	8
91021-MKS-E01	45	45
91022-MKS-E01	45	46
91023-HL4-003	50	20
91023-MM5-641	49	38
	51	20
91024-HL4-003	50	21
91024-MGS-D21	54	27
91025-MGS-D21	55	11
91026-MGS-D21	55	12
91026-MV9-671	35	21
91027-MGS-D21	55	13
91028-MGS-D21	54	28
91051-MGS-D31	79	23
91053-MFJ-D01	32	13

部品番号	頁	見出
91053-MGS-D31	73	14
	79	24
91071-MT7-003	93	21
91202-MAL-601	93	22
91203-GC8-003	94	23
91203-KK3-830	52	18
	54	29
91205-KF0-003	32	14
91207-MBB-013	49	39
	51	21
91208-PF5-005	77	14
91212-422-006	75	33
91214-MAL-601	94	24
91251-MGS-D31	79	25
91252-MC4-013	73	15
91253-443-761	79	26
91254-MEJ-013	71	28
91301-MEH-003	37	14
	45	47
91301-MJP-G81	55	14
91301-MKP-T01	56	19
91301-MKS-E00	26	19
91301-MY9-003	108	15
91301-PLC-000	56	20
91302-MAL-601	45	48
91302-PA9-003	34	32
	36	13
91302-RGC-003	36	14
91303-377-000	39	18
91303-KF0-003	42	19
91303-MJ0-003	39	19
91304-HN8-003	108	16
91305-KEH-601	81	26
91305-MCJ-751	45	49
91307-035-000	39	20
91307-MGE-D01	34	33
91308-PY4-003	36	15
91309-425-003	41	14
91310-MGE-D01	34	34
	45	50
91311-RFH-003	34	35
	42	20
91315-MGS-D20	34	36
	42	21
91315-MJP-G51	32	15
	34	37
91315-PC9-004	36	16
91320-MB0-000	41	15
91333-PNC-006	39	21
91351-MGS-D30	79	27
91352-MGE-003	43	22
91356-425-005	39	22
91356-KA4-711	71	29
91463-MAL-600	86	11
91501-MLA-A01	105	21
91535-STK-003	102	35
91535-TA0-003	81	27
	102	36
91540-S7S-003	60	28

www.mbx-ik.com

部 品 番 号 索 引

部品番号	頁	見出
91540-S7S-003	61	15
91541-S0A-003	40	9
91554-SM4-003	83	15
91565-SEL-003	102	37
91771-MKG-D81	102	38
92000		
92501-06025-0G	91	25
92900-08025-0B	26	20
93000		
93404-06020-07	84	19
93500-04012-0A	83	16
93600-04012-1G	63	31
93600-04040-1G	75	34
93891-05008-08	83	17
93892-04014-07	66	15
93892-05012-08	41	16
93892-05025-08	60	29
	61	16
93892-06014-18	56	21
93893-04012-17	63	32
93901-32320	60	30
93903-24380	98	14
	102	39
93903-25480	84	20
93913-24220	58	13
93913-25380	58	14
93913-255J0	84	21
94000		
94001-06070-0S	89	16
94002-08000-0S	75	35
94002-08070-0S	60	31
94021-05070-0S	107	31
94050-04000	45	51
94050-05000	99	9
94050-05080	87	11
94050-06070	102	40
94050-06080	81	28
94050-08070	88	21
	105	22
94050-10070	105	23
94101-05700	57	12
94101-10700	94	25
	97	22
	105	24
94102-08000	91	26
94103-05000	99	10
94103-06800	64	10
94103-08700	89	17
94109-12000	43	23
94201-10100	57	13
94201-20150	75	36
94201-20151	91	27
94301-06100	32	16
	34	38
94301-08100	37	15
	55	15
94301-08140	32	17
	34	39
	39	23
	54	30
94301-08200	26	21
	54	31
94301-10160	25	10
94301-14200	26	22
94302-05080	36	17
94302-08140	47	29
94303-04065	47	30
94305-30223	66	16
94305-30283	66	17
94510-14000	52	19
	54	32
94511-15000	89	18
94520-35000	94	26
94540-09018	66	18
94560-72200	49	40
	51	22
95000		
95002-02100	107	32
95002-02120	107	33
95002-40800-08	87	12
95002-41050-08	87	13
95002-41200-08	84	22
95002-50000	107	34
95005-50390-30	107	35
95015-54000	75	37
95701-06010-08	105	25
95701-06012-07	87	14
95701-06016-08	102	41
95701-06018-08	64	11
95701-06022-07	102	42
95701-10032-07	97	23
96000		
96001-06012-00	45	52
96001-06018-07	104	7
96100-60030-10	94	27
96100-63040-00	34	40
96211-08000	91	28
96220-40080	52	20
	54	33
96600-06035-00	40	10
96600-08020-10	52	21
96600-08032-00	81	29
96700-10040-07	97	24
98000		
98200-41500	100	25
98200-43000	100	26
99000		
99001-10140	109	7
99006-12000	109	8
99008-02000	109	9

www.impex-jp.com

部 品 名 索 引

部 品 名	頁	見出
〔 ア 〕		
アーム	77	6
アーム,L.ﾋﾟﾘｵﾝｽﾃｯﾌﾟ	90	15
アーム,L.ﾒｲﾝｽﾃｯﾌﾟ	90	10
アーム,R.ﾋﾟﾘｵﾝｽﾃｯﾌﾟ	90	14
アーム,R.ﾒｲﾝｽﾃｯﾌﾟ	90	7
アームCOMP.,ｷﾞﾔｰﾁｪﾝｼﾞ	89	2
アームCOMP.A,ｴｷｿﾞｰｽﾄﾛｯｶｰ	28	4
アームCOMP.B,ｴｷｿﾞｰｽﾄﾛｯｶｰ	28	5
アウター,ｽﾀｰﾃｲﾝｸﾞｸﾗｯﾁ	38	3
アウターCOMP.,ｸﾗｯﾁ	35	1
ｱｸｽﾙ,ﾌﾛﾝﾄﾎｲｰﾙ	73	3
ｱｸｽﾙ,ﾘﾔｰﾎｲｰﾙ	78	3
ｱｼﾞｬｽﾀｰCOMP.,ﾁｪﾝ	93	5
ｱﾝﾃﾅASSY.,ETC	103	3
〔 イ 〕		
ｲﾝｼﾞｪｸﾀｰASSY.,ﾌｭｰｴﾙ	56	9
ｲﾝｼｭﾚｰﾀｰ	41	9
ｲﾝｼｭﾚｰﾀｰCOMP.,ｽﾛｯﾄﾙﾎﾞﾃﾞｨ	26	5
〔 ウ 〕		
ｳｲﾝｶｰﾕﾆｯﾄ,L.ﾌﾛﾝﾄ	98	5
ｳｲﾝｶｰﾕﾆｯﾄ,L.ﾘﾔｰ	98	11
ｳｲﾝｶｰﾕﾆｯﾄ,R.ﾌﾛﾝﾄ	98	1
ｳｲﾝｶｰﾕﾆｯﾄ,R.ﾘﾔｰ	98	8
ｳｴｲﾄ,ﾊﾞﾗﾝｽ	73	9
	78	15
ｳｴｲﾄ,L.ﾌﾛﾝﾄﾊﾞﾗﾝｻｰ	47	13
〔 エ 〕		
ｴﾚﾒﾝﾄ,ｵｲﾙﾌｲﾙﾀｰ	33	10
ｴﾚﾒﾝﾄCOMP.,ｴｱｰｸﾘｰﾅｰ	84	2
ｴﾝﾄﾞ,ｸﾞﾘｯﾌﾟ	67	5
ｴﾝﾌﾞﾚﾑ,ｷｰ	83	6
ｴﾝﾌﾞﾚﾑ,ﾌﾟﾛﾀﾞｸｼｮﾝ	80	21
〔 オ 〕		
ｵｲﾙｼｰﾙ 12X20X5	32	14
ｵｲﾙｼｰﾙ 14X22X5	52	18
	54	29
ｵｲﾙｼｰﾙ 24X31X3.5	94	23
ｵｲﾙｼｰﾙ 28X47.2X7	73	15
ｵｲﾙｼｰﾙ 39X72X8	49	39
	51	21
ｵﾘﾌｲｽ	33	2
	44	4
ｵﾘﾌｲｽ 0.8MM	44	7
ｵﾘﾌｲｽ 1.2MM	44	5
〔 カ 〕		
ｶﾞｰﾄﾞ,ﾎｰﾝﾋｰﾄ	101	12
ｶﾞｰﾄﾞ,ABSｾﾝｻｰ	62	3
ｶﾞｰﾄﾞ,L.ｽﾃｯﾌﾟ	90	6
ｶﾞｰﾄﾞ,R.ｽﾃｯﾌﾟ	90	5
ｶﾞｲﾄﾞ,ｲﾝﾚｯﾄﾊﾞﾙﾌﾞ	26	2
ｶﾞｲﾄﾞ,ｴｷｿﾞｰｽﾄﾊﾞﾙﾌﾞ	26	3
ｶﾞｲﾄﾞ,ｸﾗｯﾁｱｳﾀｰ	35	2
ｶﾞｲﾄﾞ,ｾｶﾝﾄﾞｸﾗｯﾁｷﾞﾔｰ	36	8
ｶﾞｲﾄﾞ,ﾄﾞﾗｲﾌﾞﾁｪﾝ	39	5
ｶﾞｲﾄﾞ,ﾌｱｰｽﾄｸﾗｯﾁｷﾞﾔｰ	36	7
ｶﾞｲﾄﾞ,ﾘﾔｰﾏｽﾀｰｼﾘﾝﾀﾞｰﾎｰｽ	74	6
ｶﾞｲﾄﾞA,ｶﾑﾁｪﾝ	31	8
ｶﾞｲﾄﾞCOMP.,ﾌｲｰﾄﾞﾊﾟｲﾌﾟ	36	5
ｶﾞｽｹｯﾄ,ｳｵｰﾀｰﾎﾟﾝﾌﾟﾎﾞﾃﾞｨ	32	6
	33	13
ｶﾞｽｹｯﾄ,ｴｷｿﾞｰｽﾄﾊﾟｲﾌﾟ	88	2
ｶﾞｽｹｯﾄ,ｵｲﾙﾊﾟﾝ	42	2
ｶﾞｽｹｯﾄ,ｼﾘﾝﾀﾞｰﾍｯﾄﾞ	26	4
ｶﾞｽｹｯﾄ,ｿﾚﾉｲﾄﾞｶﾊﾞｰ	37	8
ｶﾞｽｹｯﾄ,ｿﾚﾉｲﾄﾞﾎﾞﾃﾞｨ	37	3
ｶﾞｽｹｯﾄ,ﾃﾝｼｮﾅｰﾎｰﾙ	31	6
ｶﾞｽｹｯﾄ,ﾌｭｰｴﾙﾎﾟﾝﾌﾟ	80	9
ｶﾞｽｹｯﾄ,ﾍｯﾄﾞｶﾊﾞｰ	25	4
ｶﾞｽｹｯﾄ,ﾘﾀﾞｸｼｮﾝｶﾊﾞｰ	55	1
ｶﾞｽｹｯﾄ,R.ｸﾗﾝｸｹｰｽｶﾊﾞｰ	32	4
	33	8
ｶｰﾄﾘｯｼﾞ,ｵｲﾙﾌｲﾙﾀｰ	42	11
ｶｳﾝﾀｰｼｬﾌﾄCOMP.	48	3
	51	1
ｶﾂﾌﾟCOMP.,ｵｲﾙ	74	11
ｶﾊﾞｰ,ｱﾝｸﾞﾙｾﾝｻｰ	44	18
ｶﾊﾞｰ,ｲﾝﾅｰ	33	4
ｶﾊﾞｰ,ｴｱｰｸﾘｰﾅｰL.ﾘﾔｰ	85	6
ｶﾊﾞｰ,ｴｱｰｸﾘｰﾅｰR.ﾘﾔｰ	85	4
ｶﾊﾞｰ,ｵｲﾙｶﾌﾞﾌﾟ	75	24
ｶﾊﾞｰ,ｵｲﾙﾌｲﾙﾀｰ	33	3
ｶﾊﾞｰ,ｷｰ	83	13
ｶﾊﾞｰ,ｻｰﾓｽﾀｯﾄ	26	9
ｶﾊﾞｰ,ｼｰﾄｷｬﾂﾁ	82	8
ｶﾊﾞｰ,ｽﾀｰﾀｰﾏｸﾞﾈﾁｯｸｽｲｯﾁ	100	2
ｶﾊﾞｰ,ﾀﾞｽﾄ	74	18
	89	4
ｶﾊﾞｰ,ﾎﾙﾀﾞｰ	66	5
ｶﾊﾞｰ,ﾏﾌﾗｰ	88	7
ｶﾊﾞｰ,ﾘｰﾄﾞﾊﾞﾙﾌﾞ	25	6
ｶﾊﾞｰ,ﾘﾆｱｿﾚﾉｲﾄﾞ	37	5
ｶﾊﾞｰ,ﾘﾚｰ	102	24
ｶﾊﾞｰ,A.C.ｼﾞｪﾈﾚｰﾀｰｺｰﾄﾞ	39	8
ｶﾊﾞｰ,L.ｻｲﾄﾞ	83	10
ｶﾊﾞｰ,L.ﾌｪﾝﾀﾞｰBｻｲﾄﾞ	100	15
ｶﾊﾞｰ,L.ﾌﾛﾝﾄｻｲﾄﾞ	83	12
ｶﾊﾞｰ,L.ﾗｼﾞｴﾀｰｻｲﾄﾞ	106	6
ｶﾊﾞｰ,R.ｴﾝｼﾞﾝｻｲﾄﾞ	32	2
ｶﾊﾞｰ,R.ｻｲﾄﾞ	83	9
ｶﾊﾞｰ,R.ﾌｪﾝﾀﾞｰBｻｲﾄﾞ	100	14
ｶﾊﾞｰ,R.ﾌﾛﾝﾄｻｲﾄﾞ	83	11
ｶﾊﾞｰ,R.ﾗｼﾞｴﾀｰｻｲﾄﾞ	106	5
ｶﾊﾞｰ,USBﾁｬｰｼﾞﾔｰ	82	3
ｶﾊﾞｰA,ｳｲﾝｶｰ	98	4
ｶﾊﾞｰASSY.,ｴｱｰｸﾘｰﾅｰL.ﾌﾛﾝﾄ	85	3
ｶﾊﾞｰASSY.,ｴｱｰｸﾘｰﾅｰR.ﾌﾛﾝﾄ	85	2
ｶﾊﾞｰASSY.,ｼﾘﾝﾀﾞｰﾍｯﾄﾞ	25	2
ｶﾊﾞｰASSY.,ﾊﾟﾜｰﾎﾞｯｸｽ	101	19
ｶﾊﾞｰASSY.,R.ｴﾝｼﾞﾝｻｲﾄﾞ	33	5
ｶﾊﾞｰB,ｳｲﾝｶｰ	98	7
ｶﾊﾞｰCOMP.,ｴｱｰｸﾘｰﾅｰ	84	4
ｶﾊﾞｰCOMP.,ｴﾝﾌﾞﾚﾑﾍﾞｰｽ	80	18
ｶﾊﾞｰCOMP.,ﾌｭｰｴﾙﾀﾝｸｱﾝﾀﾞｰ	80	11
ｶﾊﾞｰCOMP.,ﾘﾀﾞｸｼｮﾝｷﾞﾔｰ	44	6
	55	2
ｶﾊﾞｰCOMP.,ﾚｼｵｺﾝﾄﾛｰﾙﾓｰﾀｰ	55	3
ｶﾊﾞｰCOMP.,A.C.ｼﾞｪﾈﾚｰﾀｰ	39	1
ｶﾊﾞｰCOMP.,L.ﾘﾔｰ	39	2
ｶﾊﾞｰCOMP.,R.ｸﾗﾝｸｹｰｽ	32	1
	33	1
ｶﾌﾟﾗｰ,ﾀﾞﾐｰ	102	38
ｶﾑｼｬﾌﾄCOMP.	28	3
ｶﾗｰ	32	3
	33	7
	99	6
	107	29
ｶﾗｰ 22X13	48	15
	51	8
ｶﾗｰ 28X13	48	16
ｶﾗｰ 30X11.2	48	7
ｶﾗｰ 30X35X13	51	3
ｶﾗｰ 30X36X9.4	48	11
ｶﾗｰ 32X35X13.5	50	8
ｶﾗｰ 40X43X12.5	50	10
ｶﾗｰ 8X12	80	19
ｶﾗｰ,ｴｷｿﾞｰｽﾄﾊﾟｲﾌﾟﾏｳﾝﾃｲﾝｸﾞ	88	12
ｶﾗｰ,ｴﾝｼﾞﾝﾊﾝｶﾞｰ	44	2
ｶﾗｰ,ｵｰﾊﾞｰﾌｪﾝﾀﾞｰ 6.1X10.5	84	17
ｶﾗｰ,ｶﾞｲﾄﾞﾌﾟﾚｰﾄﾃﾞｲｽﾀﾝｽ	53	15
ｶﾗｰ,ｼﾌﾀｰ	53	9
ｶﾗｰ,ｼﾌﾄﾄﾞﾗﾑｽﾄｯﾊﾟｰﾌﾟﾚｰﾄ	53	18
ｶﾗｰ,ｽﾌﾟﾗｲﾝ 28X13.5	48	13
ｶﾗｰ,ｽﾌﾟﾗｲﾝ 30X11	48	10
	51	6
ｶﾗｰ,ｽﾌﾟﾘﾝｸﾞ	70	3
		4
ｶﾗｰ,ﾊﾞﾝｸｱﾝｸﾞﾙｾﾝｻｰ	102	31
ｶﾗｰ,ﾋﾟﾘｵﾝｼｰﾄ	86	9
ｶﾗｰ,ﾌﾛﾝﾄｱｸｽﾙﾃﾞｲｽﾀﾝｽ	73	6
ｶﾗｰ,ﾌﾛﾝﾄﾌｪﾝﾀﾞｰ	69	3
	80	17
	106	19
ｶﾗｰ,ﾌﾛﾝﾄﾎｲｰﾙｶﾊﾞｰ	64	1
ｶﾗｰ,ﾌﾛﾝﾄﾎｲｰﾙｻｲﾄﾞ	73	4
ｶﾗｰ,ﾎｰﾝｾｯﾃｲﾝｸﾞ	101	13
ｶﾗｰ,ﾗｼﾞｴﾀｰﾏｳﾝﾃｲﾝｸﾞ	80	14
	106	12
ｶﾗｰ,ﾘﾔｰｱｸｽﾙﾃﾞｲｽﾀﾝｽ	78	8
ｶﾗｰ,ﾘﾔｰﾊﾞﾗﾝｻｰ	47	17
ｶﾗｰ,ﾘﾔｰﾌﾞﾚｰｷｻｲﾄﾞ	78	5
ｶﾗｰ,ﾘﾔｰﾌｪﾝﾀﾞｰ	96	8
ｶﾗｰ,ﾛｯｸﾋﾟﾝｻﾎﾟｰﾄ	68	8
ｶﾗｰ,L.ｴﾝｼﾞﾝﾊﾝｶﾞｰｱｯﾊﾟｰ	105	7
ｶﾗｰ,L.ﾋﾟﾎﾞｯﾄﾄﾞﾗｲｽﾀﾝｽ	93	10
ｶﾗｰ,L.ﾘﾔｰﾎｲｰﾙｻｲﾄﾞ	78	4
ｶﾗｰ,R.ｴﾝｼﾞﾝﾊﾝｶﾞｰｱｯﾊﾟｰ	105	6
ｶﾗｰ,R.ｴﾝｼﾞﾝﾊﾝｶﾞｰﾛｱｰ	105	8
ｶﾗｰ,R.ﾋﾟﾎﾞｯﾄﾄﾞﾗｲｽﾀﾝｽ	93	11
ｶﾗｰA,ｴﾝｼﾞﾝﾊﾝｶﾞｰ	105	11
ｶﾗｰA,ﾋﾟﾎﾞｯﾄ	93	9
ｶﾗｰB,ﾘﾔｰﾎｲｰﾙﾃﾞｲｽﾀﾝｽ	78	9
ｶﾗｰB,ﾛｰﾗｰ	90	2
ｶﾗｰC,L.ｴﾝｼﾞﾝﾊﾝｶﾞｰ	105	12
ｶﾗｰCOMP.,ｵｲﾙｶﾌﾞﾌﾟ	74	5
〔 キ 〕		
ｷﾞﾔｰ,ｶｳﾝﾀｰｼｬﾌﾄｻｰﾄﾞ	48	9
	51	5
ｷﾞﾔｰ,ｶｳﾝﾀｰｼｬﾌﾄｼﾂｸｽｽ	48	19
	51	10
ｷﾞﾔｰ,ｶｳﾝﾀｰｼｬﾌﾄｾｶﾝﾄﾞ	48	6
	51	4
ｷﾞﾔｰ,ｶｳﾝﾀｰｼｬﾌﾄﾌｱｰｽﾄ	48	4
	51	2
ｷﾞﾔｰ,ｶｳﾝﾀｰｼｬﾌﾄﾌｲﾌｽ	48	17
	51	9
ｷﾞﾔｰ,ｶｳﾝﾀｰｼｬﾌﾄﾌｫｰｽ	48	12
	51	7
ｷﾞﾔｰ,ｼﾌﾄﾘﾀﾞｸｼｮﾝ	55	4
		5
		6
ｷﾞﾔｰ,ｽﾀｰﾀｰﾘﾀﾞｸｼｮﾝ	38	5
ｷﾞﾔｰ,ﾌﾟﾗｲﾏﾘｰﾄﾞﾗｲﾌﾞ	35	12
	36	6
ｷﾞﾔｰ,ﾌﾛﾝﾄﾊﾞﾗﾝｻｰﾄﾞﾘﾌﾞﾝ	46	12
ｷﾞﾔｰ,ﾒｲﾝｼｬﾌﾄｻｰﾄﾞ	50	5
ｷﾞﾔｰ,ﾒｲﾝｼｬﾌﾄｻｰﾄﾞ&ﾌｫｰｽ	48	8
ｷﾞﾔｰ,ﾒｲﾝｼｬﾌﾄｼﾂｸｽｽ	48	18
	50	9
ｷﾞﾔｰ,ﾒｲﾝｼｬﾌﾄｾｶﾝﾄﾞ	48	5
ｷﾞﾔｰ,ﾒｲﾝｼｬﾌﾄﾌｲﾌｽ	48	14
	50	7
ｷﾞﾔｰ,ﾒｲﾝｼｬﾌﾄﾌｫｰｽ	50	6
ｷﾞﾔｰCOMP.,ｵｲﾙﾎﾟﾝﾌﾟﾄﾞﾘﾌﾞﾝ	42	7
ｷﾞﾔｰCOMP.,ｽﾀｰﾀｰﾄﾞﾘﾌﾞﾝ	38	2
ｷﾞﾔｰCOMP.,ｽﾀｰﾀｰﾘﾀﾞｸｼｮﾝ	38	6
ｷﾞﾔｰCOMP.,ﾌﾟﾗｲﾏﾘｰﾄﾞﾘﾌﾞﾝ	36	1
ｷﾞﾔｰCOMP.,ﾘﾔｰﾊﾞﾗﾝｻｰﾄﾞﾘﾌﾞﾝ	47	14
ｷｰ,ｽﾍﾟｼｬﾙｳｯﾄﾞﾗﾌﾞ 25X18	47	25
ｷｰｾｯﾄ	83	2
ｷｰCOMP.,ｲﾓﾋﾞﾗｲｻﾞｰ	83	5
ｷｬﾂﾌﾟ 14MM	39	15
ｷｬﾂﾌﾟ 30MM	39	16
ｷｬﾂﾌﾟ,ｴｱｰｲﾝｼﾞｪｸｼｮﾝｿﾚﾉｲﾄﾞﾊﾞﾙﾌﾞ	86	6
ｷｬﾂﾌﾟ,ｵｲﾙﾌｲﾗｰ	39	3
ｷｬﾂﾌﾟ,ｽｳｲﾝｸﾞｱｰﾑｴﾝﾄﾞ	93	6
ｷｬﾂﾌﾟ,ﾀﾞﾐｰ	101	5
ｷｬﾂﾌﾟ,ﾃｰﾙ	88	4
ｷｬﾂﾌﾟ,ﾋﾟﾎﾞｯﾄ	105	18
ｷｬﾂﾌﾟ,ﾌﾞﾘｰﾀﾞｰ	72	8
	76	11
ｷｬﾂﾌﾟ,ﾏｽﾀｰｼﾘﾝﾀﾞｰ	62	12

www.imx-jp.com

部 品 名 索 引

部 品 名	頁	見出
キヤツフ゜,マスターシリンダ゛ー	74	19
キヤツフ゜,リザ゛ーブ゛タンク	106	16
キヤツフ゜,リフターパ゜ツト	31	7
キヤツフ゜,ロアーホルダ゛ー	66	9
キヤツフ゜,ロツクナツト	59	16
	61	9
キヤツフ゜,R.カバ゛ー	33	6
キヤツフ゜,USBチヤージ゛ヤーカバ゛ー	82	4
キヤツフ゜ASSY.,ノイズ゛サフ゜レツサー	104	3
		4
キヤツフ゜COMP.,フユーエルフイラー	80	12
キヤツフ゜COMP.,ラジ゛エター	106	9
キヤニスターCOMP.	87	6
キヤリパ゜ーサフ゜ASSY.,リヤー	77	4
キヤリパ゜ーサフ゜ASSY.,リヤーフ゛レーキ	76	8
キヤリパ゜ーサフ゜ASSY.,L.フロント	72	10
〔 ク 〕		
グ゛リツフ゜	109	3
グ゛リル,ラジ゛エター	106	4
グ゛ロメツト,エアークリーナーケース	64	6
グ゛ロメツト,サイト゛カバ゛ー	64	5
	67	11
グ゛ロメツトA,エアークリーナーケース	84	11
グ゛ロメツトA,サイト゛カバ゛ー	64	7
	100	17
クツシヨンA,バ゛ツテリー	100	8
クツシヨンASSY.,リヤー	95	1
クラツチ,ワンウエイ	38	4
クラツチASSY.	36	2
クランクケースセツト	44	1
クランクシヤフトCOMP.	46	9
クランパ゜ー	68	1
クランパ゜ー,ウオーターホース	108	3
クランパ゜ー,フ゛レーキホース	74	3
		4
クランパ゜ー,A.C.ジ゛エネレーターコート゛	40	4
クランフ゜,チユーフ゛	84	22
	87	12
		13
クランフ゜,ハーネス	89	15
	102	33
クランフ゜,フ゛レーキパ゜イフ゜	65	5
		6
クランフ゜,ホース	108	7
		9
クランフ゜,マスターシリンダ゛ーオイルホース	74	13
クランフ゜,ABSコート゛	62	4
	74	2
クランフ゜A,ウオーターホース	106	18
クリツフ゜,カフ゜ラー	62	6
	81	27
	102	35
		36
		37
クリツフ゜,ケーフ゛ル 10MM	63	30
	75	32
クリツフ゜,ケーフ゛ル 15MM	102	34
クリツフ゜,サフ゛タンクホース	86	2
		3
クリツフ゜,スナツフ゜フイツテイング゛	81	25
クリツフ゜,チユーフ゛	107	32
		33
		34
クリツフ゜,バンパ゜ーシール	100	21
クリツフ゜,ハーネス	104	6
クリツフ゜,ハーネスバンド゛	40	9
	60	28
	61	15
クリツフ゜,ピストンピン 22MM	46	5
クリツフ゜,フ゛ラシ	105	21
クリツフ゜,フ゛リーザ゛ーチユーフ゛	84	14
クリツフ゜,ボ゛ディカバ゛ー	100	24
クリツフ゜,リターンホース	102	27
	104	5
クリツフ゜,ワイヤーハーネス	44	10
〔 ケ 〕		
ケ゛ージ゛,オイルレベル	39	4
ケース,ト゛ライフ゛チエン	93	1
ケースCOMP.,エアークリーナー	84	8
ケースCOMP.,ヘツト゛ライト	57	4
ケースCOMP.,L.ボトム	70	23
ケースCOMP.,R.ボトム	70	12
ケーフ゛ル,スターターモーター	100	3
ケーフ゛ル,バ゛ツテリーアース	100	4
ケーフ゛ルCOMP.,クラツチ	59	1
ケーフ゛ルCOMP.,シートロツク	82	6
ケーフ゛ルCOMP.,パ゜ーキング゛フ゛レーキ	66	3
〔 コ 〕		
コイルASSY.,L.イグ゛ニツシヨン	104	2
コイルASSY.,R.イグ゛ニツシヨン	104	1
コツター,バ゛ルフ゛	28	14
コネクター,ダ゛イオート゛	101	4
コネクター,マスターシリンダ゛ー	74	17
コントローラーASSY.,グ゛リツフ゜ヒーター	101	9
〔 サ 〕		
サークリツフ゜	63	29
	74	22
サークリツフ゜ 28MM	49	34
サークリツフ゜ 30MM	49	35
	51	19
サークリツフ゜ 32MM	50	17
サークリツフ゜ 40MM	50	18
サークリツフ゜,インターナル 20MM	93	20
サークリツフ゜,インターナル 35MM	94	26
サークリツフ゜,エキスターナル 14MM	52	19
	54	32
サークリツフ゜,エキスターナル 15MM	89	18
サークリツフ゜,リヤーマスターシリンダ゛ー	74	14
サーモスタツト	26	8
サスペ゜ンシヨン,ウインカーリレー	102	21
サスペ゜ンシヨン,グ゛リツフ゜ヒーター コントローラー	101	10
サフ゜ハーネス,エンジ゛ン	101	3
〔 シ 〕		
ジ゛エツトCOMP.,オイル	44	3
ジ゛ヨイント,ウオーターポ゛トム	108	1
ジ゛ヨイント,チユーフ゛	86	11
	87	8
ジ゛ヨイント,ト゛ライフ゛チエン	93	2
ジ゛ヨイント,フ゛レーキロツト゛	74	23
ジ゛ヨイントA,バ゛キユームチユーフ゛	56	15
シート,クラツチスフ゜リング゛	35	10
シート,ジ゛ヤダ゛ースフ゜リング゛	35	4
シート,スフ゜リング゛	70	5
		6
シート,バ゛ルフ゛スフ゜リング゛	28	13
シートASSY.,シング゛ル	82	5
シートASSY.,ピ゛リオン	82	11
シール,イグ゛ニツシヨンスイツチ	83	18
シール,ウオーターパ゜イフ゜	32	15
	34	37
シール,エレメント	84	3
シール,ダ゛スト	71	28
	80	10
シール,バ゛ルフ゛ステム	28	1
		2
シール,フ゜ラグ゛チユーフ゛	25	1
シール,フ゛リーザ゛ー	80	13
シールセツト,ピストン	72	1
		2
	76	2
シールセツト,フロントフオーク	70	21
シールリング゛,インジ゛エクター	56	10
シールA,エアークリーナー	84	5
シフター,ト゛ラム	53	8
シム,タペ゛ツト	28	15
	29	15
	30	15
シヤフト,ギ゛ヤーシフトフオーク	52	3
	53	4
シヤフト,リヤーバ゛ランサー	47	15
シヤフト,ロツカーアーム	28	6
シヤフトCOMP.,フロントバ゛ランサー	46	11
シユラウト゛COMP.	106	2
シリンダ゛ーサフ゜ASSY.,フロントマスター	62	10
シリンダ゛ーサフ゜ASSY.,リヤーフ゛レーキ マスター	74	10
シリンダ゛ーセツト,マスター	62	17
〔 ス 〕		
スイツチユニツト,エンジ゛ンストツフ゜&グ゛リツフ゜ヒーター & グ゛リツフ゜APS	59	3
スイツチユニツト,エンジ゛ンストツフ゜&D-Nモート゛&グ゛リツフ゜ヒーター&グ゛リツフ゜APS	61	2
スイツチASSY.,ウインカー	59	5
スイツチASSY.,ウインカー&ハンド゛シフト	61	4
スイツチASSY.,オイルフ゜レツシヤー	44	11
スイツチASSY.,クラツチ	59	6
		7
スイツチASSY.,コンビ゛ネーシヨン&オープ゜ナー	83	3
スイツチASSY.,サイト゛スタント゛	92	1
スイツチASSY.,スターターマグ゛ネチツク	100	5
スイツチASSY.,ニユートラル	44	12
スイツチASSY.,フロントストツフ゜	66	2
スイツチASSY.,フロントストツフ゜&クルーズ゛	62	2
スイツチASSY.,リヤーストツフ゜&クルーズ゛	89	6
スウイング゛アームサフ゜ASSY.,リヤー	93	13
スクリーン,オイルフイルター	42	12
スクリユー,スペ゛シヤル 5X10.5	106	24
スクリユー,スペ゛シヤル 6X14	64	9
	93	15
	100	22
スクリユー,タツヒ゜ング゛ 3X12	60	30
スクリユー,タツヒ゜ング゛ 4X12	58	13
	98	14
	102	39
スクリユー,タツヒ゜ング゛ 5X14	58	14
スクリユー,タツヒ゜ング゛ 5X20	84	20
		21
スクリユー,タペ゛ツトアジ゛ヤステイング゛	30	16
スクリユー,パ゜ン 4X12	83	16
スクリユー,パ゜ン 4X28	84	18
スクリユー,パ゜ン 5X13	39	17
	85	10
スクリユー,パ゜ン 5X16	58	12
スクリユー,パ゜ン 6MM	100	20
スクリユー,パ゜ン 6X10	96	15
スクリユー,パ゜ン 6X12	45	38
	64	8
	88	16
スクリユー,パ゜ン 6X14	106	22
スクリユー,パ゜ン 6X20	102	30
スクリユー,パ゜ン 6X8	88	17
スクリユー,フ゛リーダ゛ー	72	7
	76	10
スクリユー,フラツト 3X16	60	23
スクリユー,フラツト 4X12	63	31
スクリユー,フラツト 4X40	75	34
スクリユー,フラツト 6X16	68	11
スクリユーワツシヤー 4X12	63	32
スクリユーワツシヤー 4X14	66	15
スクリユーワツシヤー 4X8	59	20
	61	12
スクリユーワツシヤー 5X12	41	16
スクリユーワツシヤー 5X25	60	27
		29
	61	14
		16
スクリユーワツシヤー 5X8	83	17
スクリユーワツシヤー 6X14	56	21
ステー,ウインカー	98	2
ステー,キヤニスター	87	10
ステー,グ゛リツフ゜ヒーターコート゛	59	4
	61	3

5

www.impex-jp.com

部 品 名 索 引

部 品 名	頁	見出
ｽﾃｰ,ｸﾞﾘｯﾌﾟﾋｰﾀｰｺｰﾄﾞ ･･････	67	9
ｽﾃｰ,ｺﾝﾋﾞﾈｰｼｮﾝｽｲｯﾁ ････････	64	3
ｽﾃｰ,ﾊｰﾈｽｸﾘｯﾌﾟ ････････････	33	14
		15
	39	6
	44	9
ｽﾃｰ,ﾊﾝﾄﾞﾙﾛｯｸ ･････････････	68	2
ｽﾃｰ,ﾌﾛﾝﾄｽﾋﾟｰﾄﾞｾﾝｻｰｺｰﾄﾞ ･･	62	1
ｽﾃｰ,ﾌﾛﾝﾄA.C.ｼﾞｴﾈﾚｰﾀｰ ｶﾊﾞｰ	39	9
ｽﾃｰ,ﾎｰﾝ ････････････････････	105	4
ｽﾃｰ,ﾗｼﾞｴﾀｰｱｯﾊﾟｰ ･････････	105	9
ｽﾃｰ,ﾗｼﾞｴﾀｰﾛｱｰ ････････････	105	2
ｽﾃｰ,ﾘﾔｰA.C.ｼﾞｴﾈﾚｰﾀｰｶﾊﾞｰ ･	39	10
ｽﾃｰ,ABSﾓｼﾞｭﾚｰﾀｰ ･････････	64	2
ｽﾃｰ,ETCｱﾝﾃﾅ ･････････････	103	4
ｽﾃｰ,L.ﾄｯﾌﾟﾌﾞﾘｯｼﾞｱﾝﾀﾞｰ ･･･	67	10
ｽﾃｰ,PBｾﾝｻｰ ･････････････	56	1
ｽﾃｰ,R.ﾄｯﾌﾟﾌﾞﾘｯｼﾞｱﾝﾀﾞｰ ･･･	67	8
ｽﾃｰ,R.ﾒｰﾀｰ ･････････････	58	2
ｽﾃｰﾀｰCOMP. ･････････････	40	3
ｽﾃｰA,ｴｱｰｸﾘｰﾅｰﾘﾔｰｶﾊﾞｰ ････	85	5
ｽﾃｰA,ﾘﾔｰﾌｴﾝﾀﾞｰ ･････････	96	9
ｽﾃｰB,ｴｱｰｸﾘｰﾅｰﾘﾔｰｶﾊﾞｰ ････	85	7
ｽﾃｰCOMP.,ﾌﾞﾚｰｷｽｲｯﾁ ･･････	90	13
ｽﾃｰCOMP.,ﾌｲﾗｰﾈｯｸ ････････	105	10
ｽﾃｰCOMP.,L.ﾒｰﾀｰ ･････････	58	3
ｽﾃﾑｻﾌﾞASSY.,ｽﾃｱﾘﾝｸﾞ ･････	68	5
ｽﾄｯﾊﾟｰ,ﾀｰﾐﾅﾙ ･････････････	41	10
ｽﾄｯﾊﾟｰCOMP.,ｷﾞﾔｰｼﾌﾄﾄﾞﾗﾑ ･	52	6
	53	16
ｽﾄﾗｲﾌﾟ,ﾌｭｰｴﾙﾀﾝｸ ･････････	111	4
ｽﾄﾗｲﾌﾟ,L.ﾌｭｰｴﾙﾀﾝｸ ･･････	111	3
ｽﾄﾗｲﾌﾟ,R.ﾌｭｰｴﾙﾀﾝｸ ･･････	111	2
ｽﾄﾚｰﾅｰCOMP.,ｵｲﾙ ･････････	42	9
ｽﾊﾟﾅ 10X14 ･････････････････	109	7
ｽﾊﾟﾅ,ﾋﾟﾝ ･･･････････････････	109	4
ｽﾋﾟﾝﾄﾞﾙCOMP.,ｷﾞﾔｰｼﾌﾄ ････	52	8
	53	20
ｽﾌﾟﾘﾝｸﾞ,ｲﾝﾚｯﾄﾊﾞﾙﾌﾞ ･･････	28	10
ｽﾌﾟﾘﾝｸﾞ,ｴｷｿﾞｰｽﾄﾊﾞﾙﾌﾞ ････	28	11
ｽﾌﾟﾘﾝｸﾞ,ｵｲﾙﾌｲﾙﾀｰ ････････	33	11
ｽﾌﾟﾘﾝｸﾞ,ｶｰﾎﾞﾝﾌﾞﾗｼ ･･････	41	5
ｽﾌﾟﾘﾝｸﾞ,ｷﾞﾔｰｼﾌﾄﾄﾞﾗﾑｽﾄｯﾊﾟｰ	52	7
	53	19
ｽﾌﾟﾘﾝｸﾞ,ｷﾞﾔｰｼﾌﾄﾘﾀｰﾝ ･････	52	10
	53	21
ｽﾌﾟﾘﾝｸﾞ,ｷｯｸｽﾀｰﾀｰｽﾄｯﾊﾟｰ ･･	90	1
ｽﾌﾟﾘﾝｸﾞ,ｸﾗｯﾁ ･････････････	35	9
ｽﾌﾟﾘﾝｸﾞ,ｸﾗｯﾁﾚﾊﾞｰ ････････	32	8
ｽﾌﾟﾘﾝｸﾞ,ｻｲﾄﾞｽﾀﾝﾄﾞ ･･････	92	3
ｽﾌﾟﾘﾝｸﾞ,ｼﾞﾔﾀﾞｰ ･････････	35	6
ｽﾌﾟﾘﾝｸﾞ,ｽｲｯﾁ ･･････････････	66	7
ｽﾌﾟﾘﾝｸﾞ,ｽﾄｯﾌﾟｽｲｯﾁ ･･････	89	7
ｽﾌﾟﾘﾝｸﾞ,ﾊﾟｯﾄﾞ ･･････････････	72	4
	76	4
	77	2
ｽﾌﾟﾘﾝｸﾞ,ﾌﾟﾗﾝｼﾞﾔｰ ････････	66	8
ｽﾌﾟﾘﾝｸﾞ,ﾌﾞﾚｰｷﾍﾟﾀﾞﾙ ･･････	89	9
ｽﾌﾟﾘﾝｸﾞ,ﾌﾛﾝﾄﾌｫｰｸ ････････	70	2

部 品 名	頁	見出
ｽﾌﾟﾘﾝｸﾞ,ﾍｯﾄﾞﾗｲﾄｴｲﾐﾝｸﾞ ･･･	57	3
ｽﾌﾟﾘﾝｸﾞ,ﾎﾞｰﾙｾｯﾃｲﾝｸﾞ ･････	66	1
ｽﾌﾟﾘﾝｸﾞ,ﾎﾟｰﾙﾌﾟﾗﾝｼﾞﾔｰ ････	53	14
ｽﾌﾟﾘﾝｸﾞ,ﾘﾊﾞｳﾝﾄﾞ ･････････	70	9
ｽﾌﾟﾘﾝｸﾞ,ﾘﾔｰﾊﾞﾗﾝｻｰｽﾗｽﾄ ･･･	47	16
ｽﾌﾟﾘﾝｸﾞ,L.ｽﾃｯﾌﾟﾘﾀｰﾝ ･････	90	11
ｽﾌﾟﾘﾝｸﾞ,R.ｽﾃｯﾌﾟﾘﾀｰﾝ ･････	90	8
ｽﾌﾟﾛｹｯﾄ,ｶﾑ ･････････････････	31	2
ｽﾌﾟﾛｹｯﾄ,ﾀｲﾐﾝｸﾞ ･････････････	31	1
ｽﾌﾟﾛｹｯﾄ,ﾌｱｲﾅﾙﾄﾞﾘﾌﾞﾝ ･････	78	2
ｽﾌﾟﾛｹｯﾄCOMP.,ﾄﾞﾗｲﾌﾞ ･････	48	20
	51	11
ｽﾍﾟｰｻｰ,ﾄｯﾌﾟﾌﾞﾘｯｼﾞ ････････	67	7
ｽﾍﾟｰｻｰ,ﾌﾛﾝﾄﾌｫｰｸ ･････････	72	11
ｽﾗｲﾀﾞｰ,ﾁｴﾝ ･････････････････	93	12
ｽﾘｰﾌﾞ ･･････････････････････	76	12
	77	7
ｽﾚｯﾄﾞB,ｽﾃｱﾘﾝｸﾞﾍｯﾄﾞﾄｯﾌﾟ ･･	68	12
ｽﾚｯﾄﾞCOMP.,ｽﾃｱﾘﾝｸﾞﾍｯﾄﾞ ﾄｯﾌﾟ	68	6

〔 セ 〕

部 品 名	頁	見出
ｾﾝｻｰ,ｵｰﾌﾟﾝｴｱｰﾃﾝﾌﾟﾚﾁｬｰ ･･･	58	6
ｾﾝｻｰ,ｵｲﾙﾌﾟﾚｯｼｬｰ ･････････	44	13
ｾﾝｻｰ,ﾌﾛﾝﾄﾎｲｰﾙｽﾋﾟｰﾄﾞ ･････	62	5
ｾﾝｻｰ,ﾘﾔｰﾎｲｰﾙｽﾋﾟｰﾄﾞ ･･････	74	1
ｾﾝｻｰ,L.ｴｱｰﾌｭｰｴﾙﾚｼｵ ･･････	88	14
ｾﾝｻｰ,R.ｴｱｰﾌｭｰｴﾙﾚｼｵ ･･････	88	13
ｾﾝｻｰA,ﾏｽﾀｰﾊﾟﾜｰﾌﾟﾚｯｼｬｰ ･･･	56	17
ｾﾝｻｰASSY.,ｱﾝｸﾞﾙ ･････････	33	16
	44	17
ｾﾝｻｰASSY.,ｳｵｰﾀｰﾃﾝﾌﾟﾚﾁｬｰ ･	26	11
ｾﾝｻｰASSY.,ｴｱｰﾃﾝﾌﾟﾚﾁｬｰ ･･･	84	16
ｾﾝｻｰASSY.,ｵｲﾙﾌﾟﾚｯｼｬｰ ････	37	9
ｾﾝｻｰASSY.,ｸﾗﾝｸ ･････････	39	7
ｾﾝｻｰASSY.,ｻｰﾓｽﾀｯﾄｵｲﾙ ････	44	16
ｾﾝｻｰASSY.,ｽﾋﾟｰﾄﾞ ･･････････	44	14
		15
ｾﾝｻｰASSY.,ﾊﾞﾝｸｱﾝｸﾞﾙ ･････	101	8
ｾﾝﾀｰ,ｸﾗｯﾁ ･･････････････････	35	3
ｾﾝﾀｰ,ｼﾌﾄﾄﾞﾗﾑ ･･････････････	53	6
ｾﾝﾀｰCOMP.,ｼﾌﾄﾄﾞﾗﾑ ･･････････	52	5

〔 ソ 〕

部 品 名	頁	見出
ｿﾚﾉｲﾄﾞASSY.,ﾘﾆｱ ･････････	37	10

〔 タ 〕

部 品 名	頁	見出
ﾀﾞｲﾔﾌﾗﾑ ･･････････････････	62	15
	74	20
ﾀﾞｸﾄ,ｴｱｰｸﾘｰﾅｰ ･････････････	84	10
ﾀﾞｽﾄｼｰﾙ 20X25X4 ･････････	77	14
ﾀﾞｽﾄｼｰﾙ 23X35X5 ･････････	94	24
ﾀﾞｽﾄｼｰﾙ 25X33X4 ･････････	93	22
ﾀﾞｽﾄｼｰﾙ 30X47X8 ･････････	79	26
ﾀﾞｽﾄｼｰﾙ 30X50X7 ･････････	79	25
ﾀﾞｽﾄｼｰﾙ,ｽﾃｱﾘﾝｸﾞｱｯﾊﾟｰ ････	68	3

部 品 名	頁	見出
ﾀﾞｽﾄｼｰﾙ,ｽﾃｱﾘﾝｸﾞﾍｯﾄﾞ ･････	68	4
ﾀﾞｽﾄｼｰﾙ,ﾏｽﾀｰｼﾘﾝﾀﾞｰ ･･････	77	10
ﾀﾞﾝﾊﾟｰｾｯﾄ,ﾎｲｰﾙ ･････････	78	1
ﾀﾞﾝﾊﾟｰCOMP.,ﾌﾛﾝﾄ ････････	70	13
ﾀｲﾔ,ﾌﾛﾝﾄ ･･････････････････	73	8
ﾀｲﾔ,ﾘﾔｰ ･･･････････････････	78	11
ﾀﾝｸ,ﾗｼﾞｴﾀｰﾘｻﾞｰﾌﾞ ････････	106	14
ﾀﾝｸｾｯﾄ,ﾌｭｰｴﾙ ･･････････････	80	4

〔 チ 〕

部 品 名	頁	見出
ﾁｴﾝ,ｶﾑ ･････････････････････	31	3
ﾁｴﾝ,ﾄﾞﾗｲﾌﾞ ･･････････････	93	3
ﾁｬｰｼﾞﾔｰﾕﾆｯﾄ,USB ･････････	82	2
ﾁｭｰﾌﾞ ･･････････････････････	86	5
	87	4
ﾁｭｰﾌﾞ 5X390 ･････････････	107	35
ﾁｭｰﾌﾞ,ｵｰﾌﾟﾝｴｱｰ ･･････････	87	2
ﾁｭｰﾌﾞ,ｷﾔﾆｽﾀｰﾄﾞﾚﾝ ････････	87	3
ﾁｭｰﾌﾞ,ｼﾞｮｲﾝﾄ-ﾍｯﾄﾞ ･･････	56	16
ﾁｭｰﾌﾞ,ﾁｬｰｼﾞ ･･････････････	87	7
ﾁｭｰﾌﾞ,ﾊﾟｰｼﾞ ･･････････････	56	7
		8
ﾁｭｰﾌﾞ,ﾊﾟｰｼﾞｺﾝﾄﾛｰﾙｿﾚﾉｲﾄﾞ ｼﾞｮｲﾝﾄ	87	5
ﾁｭｰﾌﾞ,ﾌﾞﾘｰｻﾞｰ ･･････････････	84	13
ﾁｭｰﾌﾞ,ﾌｭｰｴﾙﾀﾝｸﾄﾞﾚﾝ ･･････	80	5
ﾁｭｰﾌﾞ,L.ｴｱｰｸﾘｰﾅｰｺﾈｸﾃｲﾝｸﾞ	84	7
ﾁｭｰﾌﾞ,MAPｾﾝｻｰ ･･････････････	56	4
ﾁｭｰﾌﾞ,PB ･･････････････････	56	5
		6
ﾁｭｰﾌﾞ,R.ｴｱｰｸﾘｰﾅｰｺﾈｸﾃｲﾝｸﾞ	84	6
ﾁｭｰﾌﾞA,ﾌﾞﾘｰｻﾞｰ ･･････････････	86	1
ﾁｭｰﾌﾞASSY.,ﾘｻﾞｰﾌﾞﾀﾝｸ ････	106	15
ﾁｭｰﾌﾞCOMP. ･･････････････････	86	4
ﾁｭｰﾌﾞCOMP.,ｴｱｰｸﾘｰﾅｰﾄﾞﾚﾝ ･	84	1

〔 テ 〕

部 品 名	頁	見出
ﾃﾞｲｽｸ,ﾘﾔｰﾌﾞﾚｰｷ ･･････････････	78	14
ﾃﾞｲｽｸｾｯﾄ,ｸﾗｯﾁ ･･････････････	35	5
ﾃﾞｲｽｸCOMP.,ﾌﾛﾝﾄﾌﾞﾚｰｷ ････	73	10
ﾃｰﾌﾟ,ﾀﾞﾌﾞﾙﾌｪｲｽ ･･････････････	82	1
ﾃｰﾌﾟA,ﾀﾞﾌﾞﾙﾌｪｲｽ ･･････････････	103	1
ﾃｰﾙﾗｲﾄﾕﾆｯﾄ ･･････････････････	99	3
ﾃﾝｼｮﾅｰCOMP.,ｶﾑﾁｴﾝ ･･････････	31	4

〔 ト 〕

部 品 名	頁	見出
ﾄﾞﾗｲﾊﾞｰ,ｽｸﾘｭｰ ･･････････････	109	2
ﾄﾞﾗﾑCOMP.,ｷﾞﾔｰｼﾌﾄ ････････････	52	4
	53	5

〔 ナ 〕

部 品 名	頁	見出
ﾅｯﾄ,6ｶｸ 10MM ･･････････････	60	25
	61	13
	70	19
ﾅｯﾄ,6ｶｸ 6MM ･･････････････	89	16

部 品 名	頁	見出
ﾅｯﾄ,6ｶｸ 8MM ･･････････････	60	31
	75	35
ﾅｯﾄ,ｵｰﾌﾟﾝｽﾃｰ 6MM ････････	81	24
ﾅｯﾄ,ｶｳﾝﾙｾｯﾃｲﾝｸﾞ 5MM ･･････	58	11
ﾅｯﾄ,ｷﾔｯﾌﾟ 5MM ･･････････････	107	31
ﾅｯﾄ,ｷﾔｯﾌﾟ 6MM ･･････････････	60	24
	63	27
ﾅｯﾄ,ｷﾔｯﾌﾟ 8MM ･･････････････	88	19
ﾅｯﾄ,ｸﾘｯﾌﾟ 5MM ･･････････････	57	11
	107	30
ﾅｯﾄ,ｻｲﾄﾞｽﾀﾝﾄﾞ ･･････････････	92	6
ﾅｯﾄ,ｽﾃｱﾘﾝｸﾞｽﾃﾑ ･･････････････	67	15
ﾅｯﾄ,ｽﾍﾟｼｬﾙ 5MM ･･････････････	82	12
ﾅｯﾄ,ｽﾍﾟｼｬﾙ 6MM ･･････････････	89	13
	100	9
		23
ﾅｯﾄ,ｾﾚｲﾄ 5MM ･･････････････	107	28
ﾅｯﾄ,ﾀﾍﾟｯﾄｱｼﾞﾔｽﾃｲﾝｸﾞ ･････	30	18
ﾅｯﾄ,ﾌｲｷｼﾝｸﾞ ･･････････････	60	26
ﾅｯﾄ,ﾌﾗﾝｼﾞ 10MM ･･････････	105	23
ﾅｯﾄ,ﾌﾗﾝｼﾞ 12MM ･･････････	78	18
ﾅｯﾄ,ﾌﾗﾝｼﾞ 4MM ･･････････････	45	51
ﾅｯﾄ,ﾌﾗﾝｼﾞ 5MM ･･････････････	87	11
	96	19
	99	9
ﾅｯﾄ,ﾌﾗﾝｼﾞ 6MM ･･････････････	81	28
	102	40
ﾅｯﾄ,ﾌﾗﾝｼﾞ 8MM ･･････････････	88	21
	105	22
ﾅｯﾄ,ﾍｯﾄﾞﾗｲﾄｴｲﾐﾝｸﾞ ･･････････	57	10
ﾅｯﾄ,ﾛｯｸ 22MM ･･････････････	36	10
ﾅｯﾄ,ﾛｯｸ 25MM ･･････････････	35	15
ﾅｯﾄ,U 10MM ･･････････････････	93	16
ﾅｯﾄ,U 16MM ･･････････････････	93	17
ﾅｯﾄ,U 18MM ･･････････････････	78	19
ﾅｯﾄ,U 6MM ･･････････････････	69	9
ﾅｯﾄﾜｯｼｬｰ 6MM ･･････････････	41	13
ﾅｯﾄﾜｯｼｬｰ 8MM ･･････････････	77	13
ﾅｯﾄU,ﾌﾗﾝｼﾞ 8MM ･･････････････	67	16

〔 ノ 〕

部 品 名	頁	見出
ﾉｯｸﾋﾟﾝ 10X16 ･･････････････	25	10
	45	44
ﾉｯｸﾋﾟﾝ 14X20 ･･････････････	26	22
ﾉｯｸﾋﾟﾝ 6X10 ･･････････････	32	16
	34	38
ﾉｯｸﾋﾟﾝ 8X10 ･･････････････	37	15
	55	15
ﾉｯｸﾋﾟﾝ 8X14 ･･････････････	32	17
	34	39
	39	23
	54	30
ﾉｯｸﾋﾟﾝ 8X20 ･･････････････	26	21
	54	31

〔 ハ 〕

部 品 名	頁	見出
ﾊﾞｰ,ｻｲﾄﾞｽﾀﾝﾄﾞ ･･････････････	92	2

www.inpex-jp.com

部 品 名 索 引

部 品 名	頁	見出
ﾊﾞｲｻﾞｰCOMP.,ﾒｰﾀｰ	58	4
ﾊﾟｲﾌﾟ,ｵｲﾙﾊﾟｽ	33	9
	42	6
ﾊﾟｲﾌﾟ,ｼｰﾄ	70	20
ﾊﾟｲﾌﾟ,ﾌｭｰｴﾙ	56	12
		13
ﾊﾟｲﾌﾟ,ﾗｼﾞｴﾀｰﾛｱｰ	108	8
ﾊﾟｲﾌﾟ,CP	99	2
ﾊﾟｲﾌﾟCOMP.,ｳｵｰﾀｰ	108	12
ﾊﾟｲﾌﾟCOMP.,ｴｷｿﾞｰｽﾄ	88	1
ﾊﾟｲﾌﾟCOMP.,ｽﾃｱﾘﾝｸﾞﾊﾝﾄﾞﾙ	67	1
ﾊﾟｲﾌﾟCOMP.,ﾌﾛﾝﾄﾌｫｰｸ	70	7
ﾊﾟｲﾌﾟCOMP.A,ﾌｲｰﾄﾞ	36	3
ﾊﾟｲﾌﾟCOMP.B,ﾌｲｰﾄﾞ	36	4
ﾊﾟｲﾌﾟCOMP.B,ﾌﾛﾝﾄﾌﾞﾚｰｷ	65	3
ﾊﾟｲﾌﾟCOMP.B,ﾘﾔｰﾌﾞﾚｰｷ	65	1
ﾊﾟｲﾌﾟCOMP.C,ﾌﾛﾝﾄﾌﾞﾚｰｷ	65	4
ﾊﾟｲﾌﾟCOMP.C,ﾘﾔｰﾌﾞﾚｰｷ	65	2
ﾊﾟﾂｷﾝ,ｵｲﾙｽﾄﾚｰﾅｰ	42	10
ﾊﾟﾂｷﾝ,ﾍﾞｰｽ	37	6
ﾊﾟﾂｷﾝ,ﾘﾔｰﾏﾌﾗｰ	88	9
ﾊﾞﾂｸﾞ,ｻｰﾋﾞｽﾌﾞｯｸ	109	1
ﾊﾞﾂｸﾞ,ﾂｰﾙ 200MM	109	9
ﾊﾞﾂﾃﾘｰ	100	1
ﾊﾟﾂﾄﾞｾｯﾄ,ﾊﾟｰｷﾝｸﾞﾌﾞﾚｰｷ	77	1
ﾊﾟﾂﾄﾞｾｯﾄ,ﾌﾛﾝﾄ	72	3
ﾊﾟﾂﾄﾞｾｯﾄ,ﾘﾔｰ	76	1
ﾊﾞﾙﾌﾞ,ｲﾝﾚｯﾄ	28	7
ﾊﾞﾙﾌﾞ,ｴｷｿﾞｰｽﾄ	28	8
ﾊﾞﾙﾌﾞ,ﾊﾟｰｼﾞｺﾝﾄﾛｰﾙｿﾚﾉｲﾄﾞ	87	9
ﾊﾞﾙﾌﾞASSY.,ｴｱｰｲﾝｼﾞｪｸｼｮﾝ ｿﾚﾉｲﾄﾞ	86	7
ﾊﾞﾙﾌﾞASSY.,ｸﾗﾝﾌﾟｲﾝ	73	1
	78	12
ﾊﾞﾙﾌﾞCOMP.,ﾘｰﾄﾞ	25	5
ﾊﾞﾝﾄﾞ	59	10
	61	7
ﾊﾞﾝﾄﾞ,ｲﾝｼｭﾚｰﾀｰ	26	6
ﾊﾞﾝﾄﾞ,ｺﾈｸﾃｲﾝｸﾞﾁｭｰﾌﾞ	84	12
ﾊﾞﾝﾄﾞ,ﾂｰﾙ	100	16
ﾊﾞﾝﾄﾞ,ﾅｲﾛﾝ	99	8
ﾊﾞﾝﾄﾞ,ﾊｰﾈｽ	106	8
ﾊﾞﾝﾄﾞ,ﾗﾊﾞｰ	102	32
ﾊﾞﾝﾄﾞ,ﾜｲﾔｰﾊｰﾈｽ	59	2
	61	1
	103	6
ﾊﾞﾝﾄﾞ,R.ﾏﾌﾗｰ	88	8
ﾊﾞﾝﾄﾞ,Uﾛｯｸ	100	7
ﾊﾟﾝCOMP.,ｵｲﾙ	42	1
ﾊｰﾈｽ,ﾜｲﾔｰ	101	2
ﾊﾝﾄﾞﾙ,ｱｲﾚﾝﾁ 12MM	109	8
〔 ヒ 〕		
ﾋﾟｰｽ,ｵｲﾙﾛｯｸ	70	14
		15
ﾋﾟｽﾄﾝ	46	3
	72	5
		9
ﾋﾟｽﾄﾝ	76	3
ﾋﾟｽﾄﾝｾｯﾄ,ﾏｽﾀｰｼﾘﾝﾀﾞｰ	74	15
ﾋﾟﾝ 10X44	38	1
ﾋﾟﾝ,ｷﾞﾔｰｼﾌﾄﾌｫｰｸｶﾞｲﾄﾞ	48	21
	51	12
ﾋﾟﾝ,ｷﾞﾔｰｼﾌﾄﾘﾀｰﾝｽﾌﾟﾘﾝｸﾞ	52	11
	53	22
ﾋﾟﾝ,ｸﾗﾂﾁﾘﾌﾀｰ	35	11
ﾋﾟﾝ,ｼﾌﾀｰ	53	7
ﾋﾟﾝ,ｽﾃｯﾌﾟﾊﾞｰ	90	9
ﾋﾟﾝ,ｽﾃｯﾌﾟﾊﾞｰｼﾞｮｲﾝﾄ	90	3
ﾋﾟﾝ,ｽﾌﾟﾘｯﾄ 1.0	57	13
ﾋﾟﾝ,ｽﾌﾟﾘｯﾄ 2.0	91	27
ﾋﾟﾝ,ｽﾌﾟﾘｯﾄ 2.0X15	75	36
ﾋﾟﾝ,ｽﾌﾟﾘﾝｸﾞ 3X22	66	16
ﾋﾟﾝ,ｽﾌﾟﾘﾝｸﾞ 3X28	66	17
ﾋﾟﾝ,ｽﾌﾟﾘﾝｸﾞ 3X8	91	24
ﾋﾟﾝ,ﾊﾝｶﾞｰ	76	9
	77	3
ﾋﾟﾝ,ﾋﾟｽﾄﾝ	46	4
ﾋﾟﾝ,ﾒｲﾝｽﾃｯﾌﾟﾊﾞｰｼﾞｮｲﾝﾄ	90	4
ﾋﾟﾝB,ﾉｯｸ 5X8	36	17
ﾋﾟﾝB,ﾉｯｸ 8X14	47	29
ﾋﾟﾝC,ﾉｯｸ 4X6.5	47	30
ﾋﾟﾝD,ｼﾞｮｲﾝﾄ	75	37
ﾋｰﾀｰｾｯﾄ,L.ﾊﾝﾄﾞﾙ	59	9
	61	6
ﾋｰﾀｰﾕﾆｯﾄ,R.ﾊﾝﾄﾞﾙ	59	8
	61	5
ﾋｭｰｽﾞ,ﾌﾞﾚｰﾄﾞ	101	14
		15
		16
		17
ﾋｭｰｽﾞ,ﾐﾆ	100	25
		26
〔 フ 〕		
ﾌﾞｰﾂ,ｽﾘｰﾌﾞ	76	7
ﾌﾞｰﾂ,ﾋﾟﾝ	77	9
ﾌﾞｰﾂ,ﾋﾟﾝﾌﾞｯｼｭ	77	8
ﾌﾞｰﾂB	76	15
ﾌﾞｰﾂCOMP.	62	9
	74	9
ﾌﾟｰﾗｰ,ﾐﾆﾋｭｰｽﾞ	101	18
ﾌﾞｯｼｭ,ｶﾞｲﾄﾞ	70	10
ﾌﾞｯｼｭ,ｽﾗｲﾀﾞｰ	70	11
ﾌﾞｯｼｭA,ﾀﾞﾝﾊﾟｰ	95	2
ﾌﾟﾗｸﾞ,ｺｰﾝﾀｲﾌﾟ	96	21
ﾌﾟﾗｸﾞ,ｽﾊﾟｰｸ	26	10
ﾌﾟﾗｸﾞ,ﾁｪﾝｼﾞﾘｰｲﾝﾌｫｰｽﾒﾝﾄ	66	14
ﾌﾟﾗｸﾞ,ﾌﾞﾘｰｻﾞｰﾁｭｰﾌﾞ	84	15
ﾌﾟﾗｸﾞ,ﾎｰﾙ	105	20
ﾌﾞﾗｹｯﾄ,ﾋﾟﾘｵﾝｽﾃｯﾌﾟ	90	17
ﾌﾞﾗｹｯﾄ,L.ﾊﾝﾄﾞﾙﾚﾊﾞｰ	59	13
ﾌﾞﾗｹｯﾄｻﾌﾞASSY.,ﾊﾟｰｷﾝｸﾞﾌﾞﾚｰｷ	77	5
ﾌﾞﾗｹｯﾄA,ﾌﾛﾝﾄﾌｴﾝﾀﾞｰ	69	4
ﾌﾞﾗｹｯﾄB,L.ﾌﾛﾝﾄﾌｴﾝﾀﾞｰ	69	7
ﾌﾞﾗｹｯﾄB,R.ﾌﾛﾝﾄﾌｴﾝﾀﾞｰ	69	5
ﾌﾞﾗｹｯﾄCOMP.,ｴﾝｼﾞﾝﾊﾝｶﾞｰ	105	5
ﾌﾞﾗｹｯﾄCOMP.,ﾘﾔｰﾌﾞﾚｰｷ	76	5
ﾌﾞﾗｼｾｯﾄA,ｶｰﾎﾞﾝ	41	2
ﾌﾞﾗｼｾｯﾄB,ｶｰﾎﾞﾝ	41	3
ﾌﾟﾗﾝｼﾞﾔｰ,ﾎﾟｰﾙ	53	12
ﾌﾞﾘｯｼﾞ,ﾌｵｰｸﾄｯﾌﾟ	67	6
ﾌﾞﾚｰｽ,ﾌﾛﾝﾄﾌｴﾝﾀﾞｰ	69	6
ﾌﾞﾚｰｽA,ﾘﾔｰﾌﾚｰﾑ	96	11
ﾌﾞﾚｰｽB,ﾘﾔｰﾌﾚｰﾑ	96	12
ﾌﾟﾚｰﾄ,ｴﾝﾌﾞﾚﾑ	111	1
ﾌﾟﾚｰﾄ,ｵｲﾙﾎﾟﾝﾌﾟﾄﾞﾘﾌﾞﾝｷﾞﾔｰｼｬﾌﾄ	42	8
ﾌﾟﾚｰﾄ,ｶﾑﾁｪﾝｶﾞｲﾄﾞ	31	9
ﾌﾟﾚｰﾄ,ｸﾗﾝｸﾊﾟﾙｻｰ	40	1
ﾌﾟﾚｰﾄ,ｽｲﾝｸﾞｱｰﾑｻｲﾄﾞ	78	21
	79	22
ﾌﾟﾚｰﾄ,ｽﾋﾟﾝﾄﾞﾙｾｯﾃｲﾝｸﾞ	52	9
ﾌﾟﾚｰﾄ,ｾｯﾃｲﾝｸﾞ	35	8
ﾌﾟﾚｰﾄ,ｾﾊﾟﾚｰﾀｰ	37	2
ﾌﾟﾚｰﾄ,ｿﾚﾉｲﾄﾞｽﾄｯﾊﾟｰ	37	1
ﾌﾟﾚｰﾄ,ﾀﾞｲﾔﾌﾗﾑ	62	14
	74	21
ﾌﾟﾚｰﾄ,ﾁｪﾝｼﾞｶﾞｲﾄﾞ	53	13
ﾌﾟﾚｰﾄ,ﾊﾞﾝｸ	83	7
ﾌﾟﾚｰﾄ,ﾊﾞﾗﾝｻｰﾍﾞｱﾘﾝｸﾞｾｯﾃｲﾝｸﾞ	47	18
ﾌﾟﾚｰﾄ,ﾋﾟﾘｵﾝｽﾃｯﾌﾟｸﾘｯｸ	90	19
ﾌﾟﾚｰﾄ,ﾌｭｰｴﾙﾎﾟﾝﾌﾟｾｯﾃｲﾝｸﾞ	80	3
ﾌﾟﾚｰﾄ,ﾍﾞｱﾘﾝｸﾞｾｯﾃｲﾝｸﾞ	48	2
	50	3
ﾌﾟﾚｰﾄ,ﾎﾟｰﾄ	25	3
ﾌﾟﾚｰﾄA,ｾｯﾃｲﾝｸﾞ	59	11
	61	8
ﾌﾟﾚｰﾄCOMP.,ｸﾗﾂﾁﾌﾟﾚｯｼｬｰ	35	7
ﾌﾟﾛﾃｸﾀｰ	62	11
ﾌｱｽﾅｰB,ﾃﾞｭｱﾙﾛｯｸ 20X20	100	11
	103	5
ﾌｱﾝCOMP.,ｸｰﾘﾝｸﾞ	106	3
ﾌｲﾗｰ,ﾈｯｸ	106	7
ﾌｲﾙﾀｰｾｯﾄ,ｵｲﾙ	42	3
ﾌｲﾙﾀｰASSY.,ﾌｭｰｴﾙ	80	2
ﾌｲﾙﾀｰCOMP.,ｽﾌﾟｰﾙﾊﾞﾙﾌﾞ	37	7
ﾌｴﾝﾀﾞｰ,ﾌﾛﾝﾄ	69	2
ﾌｴﾝﾀﾞｰ,ﾘﾔｰ	96	4
ﾌｴﾝﾀﾞｰASSY.A,ﾘﾔｰ	96	13
ﾌｴﾝﾀﾞｰCOMP.B,ﾘﾔｰ	100	12
ﾌｫｰｸ,ｷﾞﾔｰｼﾌﾄ	52	1
ﾌｫｰｸ,ｾﾝﾀｰｷﾞﾔｰｼﾌﾄ	52	2
	53	3
ﾌｫｰｸ,L.ｷﾞﾔｰｼﾌﾄ	53	2
ﾌｫｰｸ,R.ｷﾞﾔｰｼﾌﾄ	53	1
ﾌｫｰｸASSY.,L.ﾌﾛﾝﾄ	70	22
ﾌｫｰｸASSY.,R.ﾌﾛﾝﾄ	70	1
ﾌﾂｸ,ｼｰﾄｷｬﾂﾁ	82	10
ﾌｭｰｴﾙﾕﾆｯﾄ	80	15
ﾌﾗｲﾎｲｰﾙCOMP.	40	2
ﾌﾗﾝｼﾞｻﾌﾞASSY.,ﾘﾔｰﾄﾞﾘﾌﾞﾝ	78	7
ﾌﾚｰﾑ,L.ﾘﾔｰ	96	3
ﾌﾚｰﾑ,R.ﾘﾔｰ	96	2
ﾌﾛｰﾄ,ﾌﾛﾝﾄﾏｽﾀｰｼﾘﾝﾀﾞｰ	62	16
〔 ヘ 〕		
ﾍﾞｰｽCOMP.,ｺﾝﾀｸﾄ	83	4
ﾍﾞｱﾘﾝｸﾞ,ｱﾝｷﾞｭﾗｰﾎﾞｰﾙ 22X50X15	79	23
ﾍﾞｱﾘﾝｸﾞ,ｼｰﾙﾆｰﾄﾞﾙ, 12X18X14	45	46
ﾍﾞｱﾘﾝｸﾞ,ｽﾍﾟｼｬﾙﾎﾞｰﾙ 28X76X18	49	36
ﾍﾞｱﾘﾝｸﾞ,ｽﾗｽﾄﾆｰﾄﾞﾙ 25X42X2	47	27
ﾍﾞｱﾘﾝｸﾞ,ﾆｰﾄﾞﾙ	93	21
ﾍﾞｱﾘﾝｸﾞ,ﾆｰﾄﾞﾙ 12X16X10	32	13
	45	45
ﾍﾞｱﾘﾝｸﾞ,ﾆｰﾄﾞﾙ 12X18X12	54	27
ﾍﾞｱﾘﾝｸﾞ,ﾆｰﾄﾞﾙ 14X20X12	54	28
ﾍﾞｱﾘﾝｸﾞ,ﾆｰﾄﾞﾙ 22MM	49	38
	51	20
ﾍﾞｱﾘﾝｸﾞ,ﾆｰﾄﾞﾙ 28X32X21	50	21
ﾍﾞｱﾘﾝｸﾞ,ﾆｰﾄﾞﾙ 35X42X23	35	21
ﾍﾞｱﾘﾝｸﾞ,ﾆｰﾄﾞﾙ 39X44X23.8	38	8
ﾍﾞｱﾘﾝｸﾞ,ﾍｯﾄﾞﾊﾟｲﾌﾟｱｯﾊﾟｰ	68	14
ﾍﾞｱﾘﾝｸﾞ,ﾍｯﾄﾞﾊﾟｲﾌﾟｱﾝﾀﾞｰ	68	15
ﾍﾞｱﾘﾝｸﾞ,ﾗｼﾞｱﾙﾎﾞｰﾙ 25X47X8	52	17
	54	26
ﾍﾞｱﾘﾝｸﾞ,ﾗｼﾞｱﾙﾎﾞｰﾙ 40X52X7	34	31
ﾍﾞｱﾘﾝｸﾞ,ﾗｼﾞｱﾙﾎﾞｰﾙ 6003	94	27
ﾍﾞｱﾘﾝｸﾞ,ﾗｼﾞｱﾙﾎﾞｰﾙ 607ZZ	55	12
ﾍﾞｱﾘﾝｸﾞ,ﾗｼﾞｱﾙﾎﾞｰﾙ 6204UU	73	14
	79	24
ﾍﾞｱﾘﾝｸﾞ,ﾗｼﾞｱﾙﾎﾞｰﾙ 63/22U	49	37
ﾍﾞｱﾘﾝｸﾞ,ﾗｼﾞｱﾙﾎﾞｰﾙ 6304	34	40
ﾍﾞｱﾘﾝｸﾞ,ﾗｼﾞｱﾙﾎﾞｰﾙ 696ZZ	55	13
ﾍﾞｱﾘﾝｸﾞ,ﾗｼﾞｱﾙﾎﾞｰﾙ 699ZZ	55	11
ﾍﾞｱﾘﾝｸﾞ,ﾗｼﾞｱﾙﾎﾞｰﾙ 17X47X14	47	26
ﾍﾞｱﾘﾝｸﾞ,ﾗｼﾞｱﾙﾎﾞｰﾙ 25X56X15	50	19
ﾍﾞｱﾘﾝｸﾞ,ﾗｼﾞｱﾙﾎﾞｰﾙ 40X76X18	50	20
ﾍﾞｱﾘﾝｸﾞA,ｸﾗﾝｸｼｬﾌﾄ	46	10
ﾍﾞｱﾘﾝｸﾞA,ｺﾈｸﾃｲﾝｸﾞﾛｯﾄﾞ	46	8
ﾍﾞｱﾘﾝｸﾞB,ｸﾗﾝｸｼｬﾌﾄ	46	10
ﾍﾞｱﾘﾝｸﾞB,ｺﾈｸﾃｲﾝｸﾞﾛｯﾄﾞ	46	8
ﾍﾞｱﾘﾝｸﾞB,ﾆｰﾄﾞﾙ 18X27X26.8	47	28
ﾍﾞｱﾘﾝｸﾞC,ｸﾗﾝｸｼｬﾌﾄ	46	10
ﾍﾞｱﾘﾝｸﾞC,ｺﾈｸﾃｲﾝｸﾞﾛｯﾄﾞ	46	8
ﾍﾞｱﾘﾝｸﾞC,ﾆｰﾄﾞﾙ 18X27X26.8	47	28
ﾍﾞｱﾘﾝｸﾞD,ｸﾗﾝｸｼｬﾌﾄ	46	10
ﾍﾞｱﾘﾝｸﾞD,ｺﾈｸﾃｲﾝｸﾞﾛｯﾄﾞ	46	8
ﾍﾞｱﾘﾝｸﾞD,ﾆｰﾄﾞﾙ 18X27X26.8	47	28
ﾍﾞｱﾘﾝｸﾞE,ｸﾗﾝｸｼｬﾌﾄ	46	10
ﾍﾞｱﾘﾝｸﾞE,ｺﾈｸﾃｲﾝｸﾞﾛｯﾄﾞ	46	8
ﾍﾟﾀﾞﾙCOMP.,ｷﾞﾔｰﾁｪﾝｼﾞ	89	3
ﾍﾟﾀﾞﾙCOMP.,ﾘﾔｰﾌﾞﾚｰｷ	89	8
ﾍｯﾄﾞﾗｲﾄASSY.	57	1
ﾍｯﾄﾞASSY.,ｼﾘﾝﾀﾞｰ	26	1

www.impex-jp.com

部 品 名 索 引

部 品 名	頁	見出
〔 ホ 〕		
ﾎﾞｰﾙ,ｽﾁｰﾙ #8	91	28
ﾎﾟｰﾙA,ﾗﾁｴｯﾄ	53	10
ﾎﾟｰﾙB,ﾗﾁｴｯﾄ	53	11
ﾎﾞｽ,ｵｲﾙﾌｲﾙﾀｰ	42	13
ﾎﾞｯｸｽASSY.,ｺﾈｸﾀｰ	101	6
ﾎﾞｯｸｽCOMP.,ﾕｰﾃｲﾘﾃｲｰ	100	13
ﾎﾞﾃﾞｨ,ﾘﾆｱｿﾚﾉｲﾄﾞ	37	4
ﾎﾞﾃﾞｨｾｯﾄ	56	3
ﾎﾞﾃﾞｨASSY.,ｽﾛｯﾄﾙ	56	2
ﾎﾞﾃﾞｨCOMP.,ﾌﾚｰﾑ	105	3
ﾎﾞﾙﾄ 8X45	71	26
ﾎﾞﾙﾄ,ｱﾀﾞﾌﾟﾀｰ 10MM	59	19
	61	11
ﾎﾞﾙﾄ,ｵｲﾙ 10X22	63	26
	75	30
ﾎﾞﾙﾄ,ｷﾞﾔｰｼﾌﾄﾄﾞﾗﾑｽﾄｯﾊﾟｰｱｰﾑ ﾋﾟﾎﾞｯﾄ	52	13
ﾎﾞﾙﾄ,ｷｬｯﾌﾟ 6X25	91	25
ﾎﾞﾙﾄ,ｸﾗｯﾁﾜｲﾔｰｱｼﾞﾔｽﾃｲﾝｸﾞ	59	15
ﾎﾞﾙﾄ,ｺﾈｸﾃｲﾝｸﾞﾛｯﾄﾞ	46	7
ﾎﾞﾙﾄ,ｻｲﾄﾞｽﾀﾝﾄﾞﾋﾟﾎﾞｯﾄ	92	4
ﾎﾞﾙﾄ,ｼｰﾘﾝｸﾞ 12X8	33	25
ﾎﾞﾙﾄ,ｼｰﾘﾝｸﾞ 14MM	26	16
ﾎﾞﾙﾄ,ｼｰﾘﾝｸﾞ 18MM	45	35
ﾎﾞﾙﾄ,ｼｰﾘﾝｸﾞ 22MM	45	36
		37
ﾎﾞﾙﾄ,ｼｰﾘﾝｸﾞ 8MM	45	39
ﾎﾞﾙﾄ,ｼｮﾙﾀﾞｰ	56	18
ﾎﾞﾙﾄ,ｽｳｲﾝｸﾞｱｰﾑﾋﾟﾎﾞｯﾄ	93	7
ﾎﾞﾙﾄ,ｽﾀｯﾄﾞ 12X25	78	16
ﾎﾞﾙﾄ,ｽﾀｯﾄﾞ 8X25	26	20
ﾎﾞﾙﾄ,ｽﾍﾟｼｬﾙ 10MM	34	26
	48	23
	51	13
ﾎﾞﾙﾄ,ｽﾍﾟｼｬﾙ 10X12	45	34
ﾎﾞﾙﾄ,ｽﾍﾟｼｬﾙ 10X25	35	13
	47	20
ﾎﾞﾙﾄ,ｽﾍﾟｼｬﾙ 10X312	105	15
ﾎﾞﾙﾄ,ｽﾍﾟｼｬﾙ 5X10	57	9
	96	18
ﾎﾞﾙﾄ,ｽﾍﾟｼｬﾙ 5X8	82	14
ﾎﾞﾙﾄ,ｽﾍﾟｼｬﾙ 6MM	42	16
ﾎﾞﾙﾄ,ｽﾍﾟｼｬﾙ 6X16	92	5
ﾎﾞﾙﾄ,ｽﾍﾟｼｬﾙ 6X17	58	10
ﾎﾞﾙﾄ,ｽﾍﾟｼｬﾙ 6X18	83	14
ﾎﾞﾙﾄ,ｽﾍﾟｼｬﾙ 6X25	86	10
ﾎﾞﾙﾄ,ｽﾍﾟｼｬﾙ 6X32	42	14
ﾎﾞﾙﾄ,ｽﾍﾟｼｬﾙ 8MM	31	10
ﾎﾞﾙﾄ,ｾｯﾃｲﾝｸﾞ	41	6
ﾎﾞﾙﾄ,ｿｹｯﾄ 10MM	44	20
ﾎﾞﾙﾄ,ｿｹｯﾄ 10X40	97	24
ﾎﾞﾙﾄ,ｿｹｯﾄ 4X24	80	23
ﾎﾞﾙﾄ,ｿｹｯﾄ 5X12	90	22
	107	26
ﾎﾞﾙﾄ,ｿｹｯﾄ 5X20	66	11
ﾎﾞﾙﾄ,ｿｹｯﾄ 5X9	100	19
ﾎﾞﾙﾄ,ｿｹｯﾄ 6X22	60	21
ﾎﾞﾙﾄ,ｿｹｯﾄ 6X22	62	23
ﾎﾞﾙﾄ,ｿｹｯﾄ 6X26	98	13
ﾎﾞﾙﾄ,ｿｹｯﾄ 6X28	67	14
ﾎﾞﾙﾄ,ｿｹｯﾄ 6X32	69	8
ﾎﾞﾙﾄ,ｿｹｯﾄ 6X35	40	10
ﾎﾞﾙﾄ,ｿｹｯﾄ 8MM	38	7
ﾎﾞﾙﾄ,ｿｹｯﾄ 8X20	52	21
	57	6
ﾎﾞﾙﾄ,ｿｹｯﾄ 8X22	90	23
ﾎﾞﾙﾄ,ｿｹｯﾄ 8X27	70	25
ﾎﾞﾙﾄ,ｿｹｯﾄ 8X28	67	12
	68	9
ﾎﾞﾙﾄ,ｿｹｯﾄ 8X32	67	13
	81	29
ﾎﾞﾙﾄ,ｿｹｯﾄｽﾍﾟｼｬﾙ 6X12	95	3
	106	21
ﾎﾞﾙﾄ,ｿｹｯﾄｽﾍﾟｼｬﾙ 6X17	32	11
	34	27
ﾎﾞﾙﾄ,ｿｹｯﾄｽﾍﾟｼｬﾙ 6X50	75	28
ﾎﾞﾙﾄ,ｿｹｯﾄｽﾍﾟｼｬﾙ 8X12	95	4
	96	16
ﾎﾞﾙﾄ,ｿｹｯﾄｽﾍﾟｼｬﾙ 8X9	96	17
ﾎﾞﾙﾄ,ﾀｰﾐﾅﾙ	41	7
ﾎﾞﾙﾄ,ﾀｲﾛｯﾄﾞ	89	12
ﾎﾞﾙﾄ,ﾁｴﾝｱｼﾞﾔｽﾃｲﾝｸﾞ	93	4
ﾎﾞﾙﾄ,ﾁｴﾝｼﾞﾋﾟﾎﾞｯﾄ	89	11
ﾎﾞﾙﾄ,ﾃﾞｨｽｸ 8X25	73	12
	78	17
ﾎﾞﾙﾄ,ﾄﾞﾚﾝﾌﾟﾗｸﾞ 12X15	42	17
ﾎﾞﾙﾄ,ﾄﾙｸｽ 5X7	73	13
ﾎﾞﾙﾄ,ﾉｯｸ 6MM	33	18
	45	21
ﾎﾞﾙﾄ,ﾊﾝﾄﾞﾙﾚﾊﾞｰﾋﾟﾎﾞｯﾄ	62	24
ﾎﾞﾙﾄ,ﾋﾟﾎﾞｯﾄｱｼﾞﾔｽﾃｲﾝｸﾞ	93	8
ﾎﾞﾙﾄ,ﾋﾟﾘｵﾝｽﾃｯﾌﾟﾌﾞﾗｹｯﾄ	90	18
ﾎﾞﾙﾄ,ﾋﾟﾝ	76	14
ﾎﾞﾙﾄ,ﾌﾗﾝｼﾞ 10X110	45	22
ﾎﾞﾙﾄ,ﾌﾗﾝｼﾞ 10X130	45	23
ﾎﾞﾙﾄ,ﾌﾗﾝｼﾞ 10X145	45	24
ﾎﾞﾙﾄ,ﾌﾗﾝｼﾞ 10X164	105	17
ﾎﾞﾙﾄ,ﾌﾗﾝｼﾞ 10X32	97	23
ﾎﾞﾙﾄ,ﾌﾗﾝｼﾞ 10X57	72	12
ﾎﾞﾙﾄ,ﾌﾗﾝｼﾞ 10X75	45	33
ﾎﾞﾙﾄ,ﾌﾗﾝｼﾞ 12X53	40	5
ﾎﾞﾙﾄ,ﾌﾗﾝｼﾞ 5X10	107	27
ﾎﾞﾙﾄ,ﾌﾗﾝｼﾞ 6X10	31	12
	40	6
	105	25
ﾎﾞﾙﾄ,ﾌﾗﾝｼﾞ 6X12	45	52
	62	22
	68	10
	75	25
	87	14
	105	13
ﾎﾞﾙﾄ,ﾌﾗﾝｼﾞ 6X14	33	20
	45	26
	47	21
	48	22
	50	11
ﾎﾞﾙﾄ,ﾌﾗﾝｼﾞ 6X14	52	14
	93	14
	108	13
ﾎﾞﾙﾄ,ﾌﾗﾝｼﾞ 6X16	31	13
	37	11
	40	7
	45	29
	75	29
	82	13
	102	41
	108	14
ﾎﾞﾙﾄ,ﾌﾗﾝｼﾞ 6X18	25	8
	33	21
	39	11
	62	19
	64	11
	104	7
ﾎﾞﾙﾄ,ﾌﾗﾝｼﾞ 6X20	33	23
	89	10
	102	29
ﾎﾞﾙﾄ,ﾌﾗﾝｼﾞ 6X22	26	14
	102	42
	106	20
ﾎﾞﾙﾄ,ﾌﾗﾝｼﾞ 6X25	31	11
	32	10
	33	24
	39	12
	45	25
	55	10
	62	20
ﾎﾞﾙﾄ,ﾌﾗﾝｼﾞ 6X28	32	9
	33	22
	37	12
	39	13
	41	12
	42	15
	80	22
ﾎﾞﾙﾄ,ﾌﾗﾝｼﾞ 6X30	30	17
	37	13
ﾎﾞﾙﾄ,ﾌﾗﾝｼﾞ 6X32	62	21
ﾎﾞﾙﾄ,ﾌﾗﾝｼﾞ 6X35	35	14
	45	27
	53	24
	75	26
ﾎﾞﾙﾄ,ﾌﾗﾝｼﾞ 6X40	26	15
	39	14
ﾎﾞﾙﾄ,ﾌﾗﾝｼﾞ 6X45	75	27
ﾎﾞﾙﾄ,ﾌﾗﾝｼﾞ 6X45.5	26	13
ﾎﾞﾙﾄ,ﾌﾗﾝｼﾞ 6X60	45	28
ﾎﾞﾙﾄ,ﾌﾗﾝｼﾞ 6X8	33	19
	96	14
ﾎﾞﾙﾄ,ﾌﾗﾝｼﾞ 8X14	105	14
ﾎﾞﾙﾄ,ﾌﾗﾝｼﾞ 8X180	105	16
ﾎﾞﾙﾄ,ﾌﾗﾝｼﾞ 8X28	77	11
ﾎﾞﾙﾄ,ﾌﾗﾝｼﾞ 8X40	45	30
	47	19
	88	18
ﾎﾞﾙﾄ,ﾌﾗﾝｼﾞ 8X42	77	12
ﾎﾞﾙﾄ,ﾌﾗﾝｼﾞ 8X45	88	15
ﾎﾞﾙﾄ,ﾌﾗﾝｼﾞ 8X49	76	16
ﾎﾞﾙﾄ,ﾌﾗﾝｼﾞ 8X55	45	31
ﾎﾞﾙﾄ,ﾌﾗﾝｼﾞ 8X95	45	32
ﾎﾞﾙﾄ,ﾌﾗﾝｼﾞｿｹｯﾄ 5X14	36	9
ﾎﾞﾙﾄ,ﾌﾗﾝｼﾞｿｹｯﾄ 6X16	26	17
	63	25
ﾎﾞﾙﾄ,ﾌﾗﾝｼﾞﾄﾙｸｽ 6X45	55	8
ﾎﾞﾙﾄ,ﾌﾗﾝｼﾞﾄﾙｸｽ 6X53	55	9
ﾎﾞﾙﾄ,ﾌﾗﾝｼﾞﾉｯｸ 7X10.5	31	14
ﾎﾞﾙﾄ,ﾌﾛﾝﾄｱｸｽﾙ	73	11
ﾎﾞﾙﾄ,ﾌﾛﾝﾄﾃﾞｨｽｸｶﾊﾞｰ	106	23
ﾎﾞﾙﾄ,ﾍｯﾄﾞｶﾊﾞｰ	25	7
ﾎﾞﾙﾄ,ﾍｯﾄﾞﾗｲﾄｴｲﾐﾝｸﾞ	57	8
ﾎﾞﾙﾄ,ﾍｯﾄﾞﾗｲﾄﾏｳﾝﾃｲﾝｸﾞ	57	7
ﾎﾞﾙﾄ,L.ｽﾃｱﾘﾝｸﾞﾊﾝﾄﾞﾙﾚﾊﾞｰ ﾋﾟﾎﾞｯﾄ	60	22
ﾎﾞﾙﾄﾜｯｼｬｰ 12X123	26	12
ﾎﾞﾙﾄﾜｯｼｬｰ 4X8	44	19
ﾎﾞﾙﾄﾜｯｼｬｰ 6X12	52	12
	53	23
ﾎﾞﾙﾄﾜｯｼｬｰ 6X14	106	25
ﾎﾞﾙﾄﾜｯｼｬｰ 6X18	56	11
ﾎﾞﾙﾄﾜｯｼｬｰ 6X20	84	19
ﾎﾞﾙﾄCOMP.,ﾌﾛﾝﾄﾌｵｰｸ	70	18
		24
ﾎﾟﾝﾌﾟﾕﾆｯﾄ,ﾌｭｰｴﾙ	80	1
ﾎﾟﾝﾌﾟASSY.,ｵｲﾙ	42	4
		5
ﾎﾟﾝﾌﾟCOMP.,ｳｵｰﾀｰ	32	5
	33	12
ﾎｰｽ,ｳｵｰﾀｰﾎﾞﾄﾑ	108	11
ﾎｰｽ,ｻｰﾓｽﾀｯﾄｶﾊﾞｰ	108	4
ﾎｰｽ,ﾌｲﾗｰﾈｯｸ	106	17
ﾎｰｽ,ﾗｼﾞｴﾀｰｱｯﾊﾟｰ	108	2
ﾎｰｽA,ﾗｼﾞｴﾀｰﾛｱｰ	108	5
		6
ﾎｰｽCOMP.,ｳｵｰﾀｰﾎﾞﾄﾑ	108	10
ﾎｰｽCOMP.,ﾌｭｰｴﾙﾌｲｰﾄﾞ	80	8
ﾎｰｽCOMP.,ﾘﾔｰﾌﾞﾚｰｷﾏｽﾀｰ ｼﾘﾝﾀﾞｰ	74	12
ﾎｰｽCOMP.A,ﾌﾛﾝﾄﾌﾞﾚｰｷ	62	7
ﾎｰｽCOMP.A,ﾘﾔｰﾌﾞﾚｰｷ	74	7
ﾎｰｽCOMP.D,ﾌﾛﾝﾄﾌﾞﾚｰｷ	62	8
ﾎｰｽCOMP.D,ﾘﾔｰﾌﾞﾚｰｷ	74	8
ﾎｰﾝCOMP.	101	11
ﾎｲｰﾙｻﾌﾞASSY.,ﾌﾛﾝﾄ	73	7
ﾎｲｰﾙｻﾌﾞASSY.,ﾘﾔｰ	78	10
ﾎﾙﾀﾞｰ	99	5
ﾎﾙﾀﾞｰ,ｳｲﾝｶｰ	98	9
ﾎﾙﾀﾞｰ,ﾊﾟｰｷﾝｸﾞﾌﾞﾚｰｷ	66	4
ﾎﾙﾀﾞｰ,ﾊﾝﾄﾞﾙﾛｱｰ	67	3
ﾎﾙﾀﾞｰ,ﾌﾞﾗｹｯﾄ	83	15
ﾎﾙﾀﾞｰ,ﾌﾞﾗｼ	41	4
ﾎﾙﾀﾞｰ,ﾍｯﾄﾞﾗｲﾄ	57	5
ﾎﾙﾀﾞｰ,ﾏｽﾀｰｼﾘﾝﾀﾞｰ	59	12
	62	13
ﾎﾙﾀﾞｰ,L.ｽﾃｯﾌﾟ	90	21
ﾎﾙﾀﾞｰ,L.ﾊﾝﾄﾞﾙｱｯﾊﾟｰ	67	4
ﾎﾙﾀﾞｰ,L.ﾋﾟﾘｵﾝｽﾃｯﾌﾟ	90	20

www.index-jp.com

部 品 名 索 引

部 品 名	頁	見出
ﾎﾙﾀﾞｰ,R.ｽﾃｯﾌﾟ	90	12
ﾎﾙﾀﾞｰ,R.ﾊﾝﾄﾞﾙｱｯﾊﾟｰ	67	2
ﾎﾙﾀﾞｰ,R.ﾋﾟﾘｵﾝｽﾃｯﾌﾟ	90	16
ﾎﾙﾀﾞｰCOMP.,ﾘﾔｰﾊﾞﾗﾝｻｰｼｬﾌﾄ	46	1
〔 マ 〕		
ﾏｰｸ,ﾄﾞﾗｲﾌﾞｺｰｼｮﾝ	110	4
ﾏｰｸ,L.ｳｲﾝｸﾞ	111	6
ﾏｰｸ,R.ｳｲﾝｸﾞ	111	5
ﾏｯﾄ,ｽｸﾘｰﾝｶﾞｰﾆｯｼｭ	100	10
ﾏﾌﾗｰCOMP.	88	5
〔 ミ 〕		
ﾐﾗｰCOMP.	59	17
		18
	61	10
〔 メ 〕		
ﾒｰﾀｰASSY.,ｺﾝﾋﾞﾈｰｼｮﾝ	58	1
ﾒｲﾝｼｬﾌﾄ	48	1
ﾒｲﾝｼｬﾌﾄ,ｱｳﾀｰ	50	4
ﾒｲﾝｼｬﾌﾄCOMP.,ｲﾝﾅｰ	50	2
〔 モ 〕		
ﾓｰﾀｰASSY.,ｽﾀｰﾀｰ	41	1
ﾓｰﾀｰASSY.,ﾌｱﾝ	106	13
ﾓｰﾀｰASSY.,ﾚｼｵｺﾝﾄﾛｰﾙ	55	7
ﾓｼﾞｭﾚｰﾀｰASSY.	64	4
〔 ラ 〕		
ﾗｲﾄASSY.,ﾗｲｾﾝｽ	99	4
ﾗｼﾞｴﾀｰCOMP.	106	1
ﾗﾊﾞｰ	96	20
ﾗﾊﾞｰ,ｴｱｰｸﾘｰﾅｰﾏｳﾝﾃｲﾝｸﾞ	84	9
ﾗﾊﾞｰ,ｴｷｿﾞｰｽﾄﾊﾟｲﾌﾟﾏｳﾝﾃｲﾝｸﾞ	88	11
ﾗﾊﾞｰ,ｷﾞﾔｰﾁｴﾝｼﾞﾍﾟﾀﾞﾙ	89	5
ﾗﾊﾞｰ,ｷﾔﾆｽﾀｰﾏｳﾝﾃｲﾝｸﾞ	87	1
ﾗﾊﾞｰ,ｸﾞﾗﾌﾞﾚｰﾙ	58	8
ﾗﾊﾞｰ,ｻｰﾓｽﾀｯﾄ	26	7
ﾗﾊﾞｰ,ｻｲﾄﾞｶﾊﾞｰ	85	9
	102	28
ﾗﾊﾞｰ,ｼｰﾄｾﾂﾃｲﾝｸﾞ	82	7
ﾗﾊﾞｰ,ｼｰﾄﾚｰﾙ	58	7
	80	16
ﾗﾊﾞｰ,ｼｮﾂｸ	100	6
ﾗﾊﾞｰ,ﾀﾞｽﾄｼｰﾙ	89	1
ﾗﾊﾞｰ,ﾃｰﾙﾗｲﾄ	58	9
ﾗﾊﾞｰ,ﾃｰﾙﾗｲﾄｺｰﾄﾞ	96	7
ﾗﾊﾞｰ,ﾃｰﾙﾗｲﾄﾌﾞﾗｹｯﾄ	101	7
ﾗﾊﾞｰ,ﾃﾝｼｮﾅｰｱｰﾑ	83	8
ﾗﾊﾞｰ,ﾊﾝﾄﾞﾙｶﾊﾞｰ	33	17
ﾗﾊﾞｰ,ﾌﾟﾛﾃｸﾀｰ	85	8
	96	10
ﾗﾊﾞｰ,ﾌﾟﾛﾃｸﾀｰﾊﾟｯｷﾝ	85	1
ﾗﾊﾞｰ,ﾌﾟﾛﾃｸﾀｰﾊﾟｯｷﾝ	88	3
	105	1
ﾗﾊﾞｰ,ﾌﾟﾛﾃｸﾀｰﾏｳﾝﾃｲﾝｸﾞ	88	6
ﾗﾊﾞｰ,ﾌﾛﾝﾄﾌｭｰｴﾙﾀﾝｸ	80	6
ﾗﾊﾞｰ,ﾍｯﾄﾞﾗｲﾄﾏｳﾝﾃｲﾝｸﾞ	57	2
ﾗﾊﾞｰ,ﾏｳﾝﾃｲﾝｸﾞ	25	9
	86	8
ﾗﾊﾞｰ,ﾏﾌﾗｰﾏｳﾝﾃｲﾝｸﾞ	88	10
ﾗﾊﾞｰ,ﾒｰﾀｰﾏｳﾝﾃｲﾝｸﾞ	58	5
ﾗﾊﾞｰ,ﾗｼﾞｴﾀｰﾏｳﾝﾃｲﾝｸﾞ	106	11
ﾗﾊﾞｰ,ﾘﾔｰｳｲﾝｶｰﾏｳﾝﾃｲﾝｸﾞ	98	10
ﾗﾊﾞｰ,ﾘﾔｰｶｳﾙ	100	18
ﾗﾊﾞｰ,ﾘﾔｰﾌｴﾝﾀﾞｰ	96	5
ﾗﾊﾞｰ,ﾘﾔｰﾌｭｰｴﾙﾀﾝｸ	80	7
ﾗﾊﾞｰ,ﾘﾔｰﾌﾚｰﾑ	80	20
	96	6
ﾗﾊﾞｰ,L.ﾌﾛﾝﾄｳｲﾝｶｰ	98	6
ﾗﾊﾞｰ,R.ﾌﾛﾝﾄｳｲﾝｶｰ	98	3
ﾗﾊﾞｰB,ｼｰﾄﾏｳﾝﾃｲﾝｸﾞ	99	7
ﾗﾊﾞｰB,R.ｶﾊﾞｰ	99	1
ﾗﾊﾞｰC,ｼｰﾄｾﾂﾃｲﾝｸﾞ	82	9
ﾗﾍﾞﾙ,ｵｲﾙｷﾔﾊﾟｼﾃｲｰ	110	3
ﾗﾍﾞﾙ,ﾀｲﾔ&ﾄﾞﾗｲﾌﾞﾁｪﾝ	110	1
ﾗﾍﾞﾙ,ﾁｪﾝｱｼﾞﾔｽﾀｰ	110	2
ﾗﾍﾞﾙ,ﾗｼﾞｴﾀｰｷｬｯﾌﾟ	106	10
〔 リ 〕		
ﾘﾃｰﾅｰ	76	6
ﾘﾃｰﾅｰ,ﾊﾟｯﾄﾞ	72	6
ﾘﾃｰﾅｰ,ﾊﾞﾙﾌﾞｽﾌﾟﾘﾝｸﾞ	28	12
ﾘﾌﾀｰ,ﾊﾞﾙﾌﾞ	28	9
ﾘﾌﾀｰASSY.,ﾃﾝｼｮﾅｰ	31	5
ﾘﾌﾚｸﾀｰ,ﾌﾛﾝﾄﾘﾌﾚｯｸｽ	69	1
ﾘﾌﾚｸﾀｰ,ﾘﾌﾚｯｸｽ	96	1
ﾘﾍﾞｯﾄ,ﾌﾟｯｼｭ 6MM	98	12
ﾘﾚｰASSY.,ﾊﾟﾜｰ	102	22
		23
ﾘﾚｰCOMP.,ｳｲﾝｶｰ	101	20
ﾘﾝｸﾞ	41	8
ﾘﾝｸﾞ,ｵｲﾙｼｰﾙｽﾄｯﾊﾟｰ	70	17
ﾘﾝｸﾞ,ｼｰﾙ 28MM	50	1
ﾘﾝｸﾞ,ｽﾄｯﾊﾟｰ	76	13
ﾘﾝｸﾞ,ｽﾅｯﾌﾟ 72MM	49	40
	51	22
ﾘﾝｸﾞ,ﾊﾞｯｸｱｯﾌﾟ	70	8
ﾘﾝｸﾞ,ﾊﾞｯｸｱｯﾌﾟ 8X11	34	36
	42	21
ﾘﾝｸﾞ,ﾋﾟｽﾄﾝ	70	16
ﾘﾝｸﾞ,ﾌﾛﾝﾄﾊﾟﾙｻｰ	73	5
ﾘﾝｸﾞ,ﾘﾔｰﾊﾟﾙｻｰ	78	6
ﾘﾝｸﾞｾｯﾄ,ﾋﾟｽﾄﾝ	46	2
〔 レ 〕		
ﾚｸﾁﾌｱｲﾔｰASSY.,ﾚｷﾞｭﾚｰﾄ	101	1
ﾚｼｰﾊﾞｰ,ｸﾗｯﾁｹｰﾌﾞﾙ	44	8
ﾚｼｰﾊﾞｰﾕﾆｯﾄ	83	1
ﾚﾊﾞｰ,ﾊﾟｰｷﾝｸﾞﾄｯﾌﾟ	66	6
ﾚﾊﾞｰASSY.,ﾊﾟｰｷﾝｸﾞ	66	10
ﾚﾊﾞｰASSY.,R.ﾊﾝﾄﾞﾙ	62	18
ﾚﾊﾞｰCOMP.,ｸﾗｯﾁ	32	7
ﾚﾊﾞｰCOMP.,L.ｽﾃｱﾘﾝｸﾞﾊﾝﾄﾞﾙ	59	14
ﾚﾝﾁ,6ｶｸ 5MM	109	6
ﾚﾝﾁ,ﾌﾟﾗｸﾞ	109	5
〔 ロ 〕		
ﾛｰﾗｰ 4X8	52	20
	54	33
ﾛｯｸ,ｽﾃｱﾘﾝｸﾞﾊﾝﾄﾞﾙ	68	7
ﾛｯﾄﾞASSY.,ｺﾈｸﾃｲﾝｸﾞ	46	6
ﾛｯﾄﾞCOMP.,ﾌﾟｯｼｭ	74	16
〔 ワ 〕		
ﾜｯｼｬｰ	41	11
	50	12
ﾜｯｼｬｰ 10.2MM	49	29
	51	16
	66	12
ﾜｯｼｬｰ 10.5X31.8	47	24
ﾜｯｼｬｰ 10.5X36X4	35	19
ﾜｯｼｬｰ 10MM	105	19
ﾜｯｼｬｰ 12.1X25X1	42	18
ﾜｯｼｬｰ 12.5X34X5	40	8
ﾜｯｼｬｰ 12MM	34	30
ﾜｯｼｬｰ 14MM	52	16
	53	25
ﾜｯｼｬｰ 15.2X25	89	14
ﾜｯｼｬｰ 18X27.5X1.0	47	22
ﾜｯｼｬｰ 22X32X1.5	49	26
ﾜｯｼｬｰ 22X37X5	36	12
ﾜｯｼｬｰ 25.2X38X2	35	17
ﾜｯｼｬｰ 25X42X1.0	47	23
ﾜｯｼｬｰ 29.5X50X2	36	11
ﾜｯｼｬｰ 32MM	50	13
ﾜｯｼｬｰ 35X50X3.2	35	16
ﾜｯｼｬｰ 6.5X26	95	6
ﾜｯｼｬｰ 8.5X26	95	5
ﾜｯｼｬｰ 8.5X38	88	20
ﾜｯｼｬｰ 8MM	31	16
ﾜｯｼｬｰ,ｵｲﾙﾎﾞﾙﾄ	63	28
	75	31
ﾜｯｼｬｰ,ｷﾞﾔｰｼﾌﾄﾄﾞﾗﾑｽﾄｯﾊﾟｰ	53	17
ﾜｯｼｬｰ,ｼｰﾘﾝｸﾞ 10.2MM	45	41
ﾜｯｼｬｰ,ｼｰﾘﾝｸﾞ 14MM	26	18
ﾜｯｼｬｰ,ｼｰﾘﾝｸﾞ 6MM	31	15
	32	12
	34	28
		29
	45	43
ﾜｯｼｬｰ,ｼｰﾘﾝｸﾞ 8MM	45	40
ﾜｯｼｬｰ,ｽﾌﾟﾗｲﾝ 28MM	49	31
ﾜｯｼｬｰ,ｽﾌﾟﾗｲﾝ 28X34X1.5	49	25
ﾜｯｼｬｰ,ｽﾌﾟﾗｲﾝ 30MM	49	30
	51	17
ﾜｯｼｬｰ,ｽﾌﾟﾗｲﾝ 30X36X1.5	48	24
ﾜｯｼｬｰ,ｽﾌﾟﾗｲﾝ 30X38X1.5	51	14
ﾜｯｼｬｰ,ｽﾌﾟﾗｲﾝ 32X17X1.667	50	14
ﾜｯｼｬｰ,ｽﾌﾟﾗｲﾝ 40MM	50	16
ﾜｯｼｬｰ,ｽﾌﾟﾘﾝｸﾞ 25MM	35	20
ﾜｯｼｬｰ,ｽﾍﾟｼｬﾙ 18MM	78	20
ﾜｯｼｬｰ,ｽﾍﾟｼｬﾙ 28X42X2	50	15
ﾜｯｼｬｰ,ｽﾍﾟｼｬﾙ 8MM	71	27
ﾜｯｼｬｰ,ｽﾗｽﾄ 28.2X56X2	35	18
ﾜｯｼｬｰ,ｽﾗｽﾄ 28MM	49	28
ﾜｯｼｬｰ,ﾄﾞﾗﾑｽﾄｯﾊﾟｰ	52	15
ﾜｯｼｬｰ,ﾄﾞﾚﾝﾌﾟﾗｸﾞ 12MM	43	23
ﾜｯｼｬｰ,ﾆｭｰﾄﾗﾙ	45	42
ﾜｯｼｬｰ,ﾌﾟﾚｲﾝ 10MM	94	25
	97	22
	105	24
ﾜｯｼｬｰ,ﾌﾟﾚｲﾝ 16.4X32X2	93	19
ﾜｯｼｬｰ,ﾌﾟﾚｲﾝ 4X8	66	13
ﾜｯｼｬｰ,ﾌﾟﾚｲﾝ 5MM	57	12
	99	10
ﾜｯｼｬｰ,ﾌﾟﾚｲﾝ 6MM	64	10
	93	18
ﾜｯｼｬｰ,ﾌﾟﾚｲﾝ 8MM	89	17
	91	26
ﾜｯｼｬｰ,ﾛｯｸ	68	13
ﾜｯｼｬｰ,ﾛｯｸ 28MM	49	33
ﾜｯｼｬｰ,ﾛｯｸ 30MM	49	32
	51	18
ﾜｯｼｬｰB,ｽﾗｽﾄ 22MM	49	27
	51	15
〔 E 〕		
Eﾘﾝｸﾞ 9MM	66	18
ETCﾕﾆｯﾄ	103	2
〔 O 〕		
Oﾘﾝｸﾞ	39	21
	56	19
	73	2
	78	13
Oﾘﾝｸﾞ 10.7X1.9	36	15
Oﾘﾝｸﾞ 13.8X2.5	39	18
Oﾘﾝｸﾞ 13X1.5	37	14
	45	47
Oﾘﾝｸﾞ 14.8X2.4	42	19
	75	33
Oﾘﾝｸﾞ 15X2.5	108	15
Oﾘﾝｸﾞ 16.5X2.5	34	34
	45	50
Oﾘﾝｸﾞ 17.4X2.9	108	16
Oﾘﾝｸﾞ 18.1X3.6	45	48
Oﾘﾝｸﾞ 18X3	39	20
Oﾘﾝｸﾞ 21.5X2.9	43	22
Oﾘﾝｸﾞ 24.4X3.1	41	14
Oﾘﾝｸﾞ 29.7X2.4	39	22
Oﾘﾝｸﾞ 3.2X1.1	45	49
Oﾘﾝｸﾞ 35.2X2.4	71	29
Oﾘﾝｸﾞ 35X2.2	36	14

www.mtek-jp.com

部 品 名 索 引

部 品 名	頁	見出
Oﾘﾝｸﾞ 39.5X5	81	26
Oﾘﾝｸﾞ 39.8X2.2	34	32
	36	13
Oﾘﾝｸﾞ 49.3X2.5	26	19
Oﾘﾝｸﾞ 4X2	41	15
Oﾘﾝｸﾞ 55X2	79	27
Oﾘﾝｸﾞ 6.3X2.3	39	19
Oﾘﾝｸﾞ 6X1.5	36	16
Oﾘﾝｸﾞ 7.47X3.6	56	20
Oﾘﾝｸﾞ 7.7X1.9	34	35
	42	20
Oﾘﾝｸﾞ 81X2.2	34	33
Oﾘﾝｸﾞ,ｺﾝﾄﾛｰﾙﾓｰﾀｰ	55	14
〔 P 〕		
PGM-DCT ﾕﾆｯﾄ	102	26
PGM-FIﾕﾆｯﾄ	102	25
〔 T 〕		
Tｼﾞｮｲﾝﾄ,ﾌｭｰｴﾙ	56	14

www.impex-jp.com

1 まえがき
目次

2 エンジン

3 フレーム

4 部品番号索引

5 部品名索引

Rebel 1100〔SC83-100〕
Rebel 1100 Dual Clutch Transmission〔SC83-100〕

パーツカタログ

不許複製

発行 本田技研工業株式会社

編集 本田技研工業株式会社
サービス部 サービス情報課

www.impex-jp.com

HONDA

The Power of Dreams

www.impex-jp.com

O A 418.2021.03

Published by Honda Motor Co., Ltd.
Printed in Japan