HONDA

GIORNO Crea
GIORNO Crea DX

CHX50X
[AF54-100]
CHX50Y
[AF54-110]
CHX501
[AF54-120]

パーツカタログ

6版

4-9

管理 No.11GEEXJ6

発行　平成15年4月
© Honda Motor Co., Ltd. 2003

www.impex-jp.com

まえがき 1
目次
エンジン 2
フレーム 3
部品番号索引 4
部品名索引 5

このパーツカタログはリサイクルペーパーを使用しております。

www.impex-jp.com

カラー写真とカラーラベルのご利用方法

●製品カタログで案内された車体色の写真が掲載されています。

●色物部品の受、発注のときにご利用ください。
- どのような車体色が売られているかひと目でわかります。
- 現車がないときでも、お客様の車体色を確認するのに便利です。
- フォトNO.とまえがきの配色表を使用すれば正しい色物部品の部品番号を簡単に引くことができます。
- カラーラベルの貼付位置は、カラーラベルの貼り付け位置確認をご参照下さい。

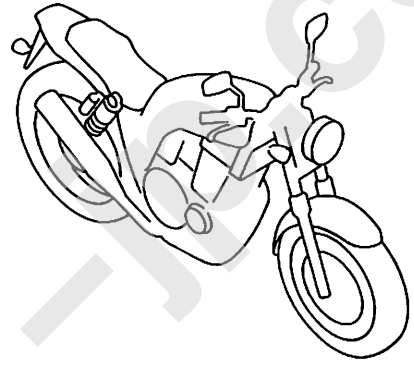

●カラーラベル

CBR400SF1

COLOR　NH-138

CODE　NH138H

●配色表

シャスタホワイト（NH-138）
〔フォトNO.1〕

NO.	機種名（MODEL）		CBR400SF1					
	フォトNO.		NO.1	NO.2	適用号機		掲載ブロック	見出番号
	主体色（COLOR）		ｼｬｽﾀ ﾎﾜｲﾄ	ｼｬｽﾀ ﾎﾜｲﾄ				
	コード（CODE）		NH-138	NH-138				
	色物部品名	基本部品番号	NH138H	NH138H	初号機	終号機		
1								
2								
3								
4								
5								
6								

www.mpex-jp.com

パーツカタログのご使用にあたって

●このパーツカタログは2003年４月20日現在で編集してあります。
・その後の変更はパーツカタログニュースで確認して下さい。

●部品注文は部品番号でご連絡下さい。
・部品注文時は、モデル、タイプ、号機、色、メーカー名、サイズを必要に応じて確認して下さい。
・イラストレーション（部品図）は部品検索の目安として記載していますので、現品と形状が異なる場合があります。

●部品の希望小売価格は、2003年４月現在の価格を記載しています。
・部品の希望小売価格は、予告なしに変更する事があります。
・部品の希望小売価格には消費税は含まれていません。

初版 1999年５月20日
本田技研工業株式会社

目　次

ページNo.

- 部品情報の探し方 2 1
- パーツカタログの構成 3
- 部品に変更があったとき 4
- パーツカタログに使用されている略語 4
- 部品の記載ブロックと打刻号機の確認 5
- カラーラベルの貼り付け位置確認 5
- 号 機 管 理 表 6
- 配色表 7
- フューエルホース／チューブとビニールチューブ、および一般用チューブの使用について 12
- 標準整備時間 16
- イラスト　インデックス 18
- エンジン　グループ 23 2
- フレーム　グループ 45 3
- 部品番号索引 81 4
- 部品名索引 85 5

www.impex-jp.com

部品情報の探し方

Ⓐ「イラストインデックス」から探す方法

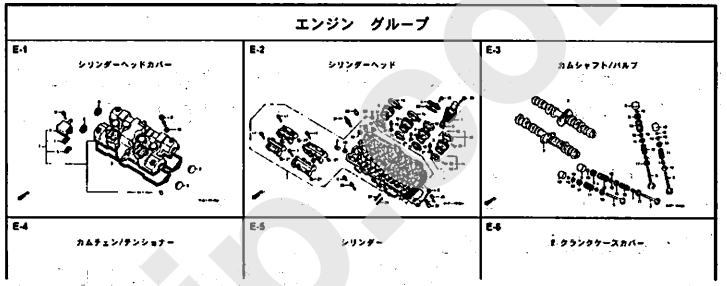

Ⓑ「部品番号索引」から探す方法

部 品 番 号 索 引

部品番号	頁	見出	部品番号	頁	見出	部品番号	頁	見出
04000			13323-MY9-751	36	10	14929-KT7-013		
			13324-MY9-751	36	10	14930-KT7-013		
04911-MCE-000	34	1	13325-MY9-751	36	10	14931-KT7-013		
			13327-MY9-751	36	10	14932-KT7-013		
06000						14933-KT7-013		
			14000			14934-KT7-013		
06405-MY5-P00	74	3				14935-KT7-013		
06405-MY5-P10	74	3	14100-MCE-000	21	2	14936-KT7-013		
06410-MY9-860	63	1	14200-MCE-000	21	3	14937-KT7-013		
06435-MCE-006	62	1	14321-MCE-000	24	2	14938-KT7-013		
06451-166-405	59	2	14401-MCE-003	24	3	14939-KT7-013		
06451-443-405	62	2	14510-MBE-000	24	4	14940-KT7-013		
06451-MA7-405	59	1	14520-MY9-691	24	5	14941-KT7-013		
06455-MCE-006	59	3	14524-MY9-690	24	6	14942-KT7-013		
			14546-MCE-000	24	7	14943-KT7-013		
11000			14620-MY9-691	24	8	14944-KT7-013		
			14711-MCE-000	21	4	14945-KT7-013		
11210-MCE-000	33	1	14712-MCE-000	21	5	14946-KT7-013		
11330-MCE-305	26	1	14721-MCE-000	21	6	14947-KT7-013		
11333-KT6-000	30	1	14722-MCE-000	21	7	14948-KT7-013		
11335-MCE-000	26	2	14730-MCE-000	21	8	14949-KT7-013		
11360-MCE-000	31	1	14731-MCE-000	21	9	14950-KT7-013		
11365-MCE-000	31	2	14731-MY9-751	21	10	14951-KT7-013		
11396-MY9-000	26	3	14751-KY2-000	21	11	14952-KT7-013		
11631-MCE-000	29	1	14751-MCE-000	21	12	14953-KT7-013		
11691-MY9-000	29	2	14761-MCE-000	21	13	14954-KT7-013		

Ⓒ「部品名索引」から探す方法

部 品 名 索 引

部品名	頁	見出
〔ア〕		
アーム,L.ピリオンステップ ・・・・・・・・・	72	12
アーム,L.メインステップ ・・・・・・・・・・・	72	8
アーム,R.ピリオンステップ ・・・・・・・・・	72	11
アーム,R.メインステップ ・・・・・・・・・・・	72	5
アームCOMP.,ギヤーチェンジ ・・・・・・・・	71	3
アウター ニードルベアリング ・・・・・・・・	38	36
アウターCOMP.,クラッチ ・・・・・・・・・・・	27	2
アウターCOMP.,スターティングクラッチ ・・・	28	4
アクスル,フロントホイール ・・・・・・・・・・	60	3
アクスル,リヤーホイール ・・・・・・・・・・・	63	3
アジャスター,チェン ・・・・・・・・・・・・・	74	5
〔イ〕		
インシュレーター,キャブレター ・・・・・・・・	19	9
〔ウ〕		
ウインカーASSY.,L.フロント ・・・・・・・・・	78	4
ウインカーASSY.,L.リヤー ・・・・・・・・・・・	78	8
ウインカーASSY.,R.フロント ・・・・・・・・・	78	1
ウインカーASSY.,R.リヤー ・・・・・・・・・・・	78	7
ウエイト,ステアリングハンドル ・・・・・・・・	54	7
ウエイト,バランサ ・・・・・・・・・・・・・・・	60	1
オクスカット,スターターカバー ・・・・・・・・		
オクスカット,テンショナーホール ・・・・・・・		
オクスカット,フロートチャンバー ・・・・・・・		
オクスカット,マフラー ・・・・・・・・・・・・・		
オクスカット,R.クランクケースカバー ・・・・・		
オクスカットセット ・・・・・・・・・・・・・・・		
オクスカットセットB ・・・・・・・・・・・・・・		
オクプCOMP.,オイル ・・・・・・・・・・・・・・		
カバー,アウター ・・・・・・・・・・・・・・・・		
カバー,エアークリーナー ・・・・・・・・・・・		
カバー,サブエアークリーナー ・・・・・・・・・		
カバー,スクリュー ・・・・・・・・・・・・・・・		
カバー,スターター ・・・・・・・・・・・・・・・		
カバー,スターターマグネクターミナル ・・・・・		
カバー,スターターモーターミナル ・・・・・・・		
カバー,スピードメーターアウター ・・・・・・・		
カバー,スロットルセンサー ・・・・・・・・・・・		
カバー,タコメーターアウター ・・・・・・・・・・		
カバー,ダスト ・・・・・・・・・・・・・・・・・		
カバー,バッテリー ・・・・・・・・・・・・・・・		
カバー,バッテリーターミナル ・・・・・・・・・		
カバー,ピームアジャスティングビス ・・・・・・		
カバー,ラジエーターサイド ・・・・・・・・・・・		
カバー,ラバ ・・・・・・・・・・・・・・・・・・・		

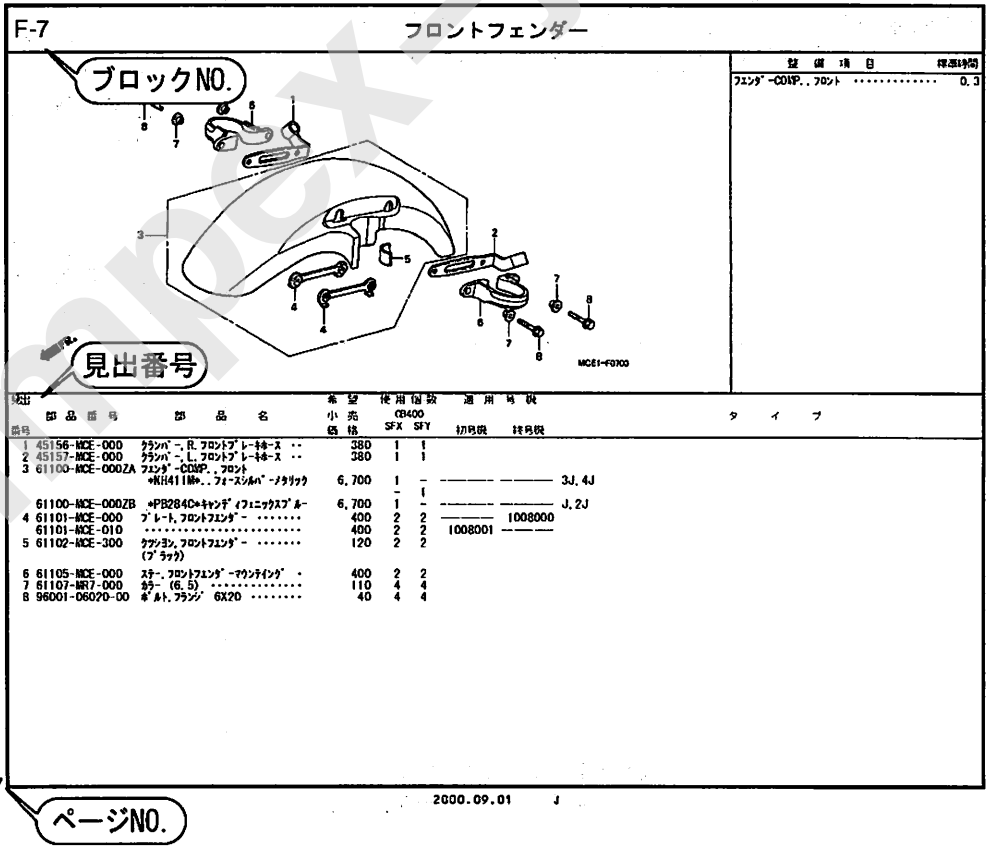

www.impex-jp.com

パーツカタログの構成

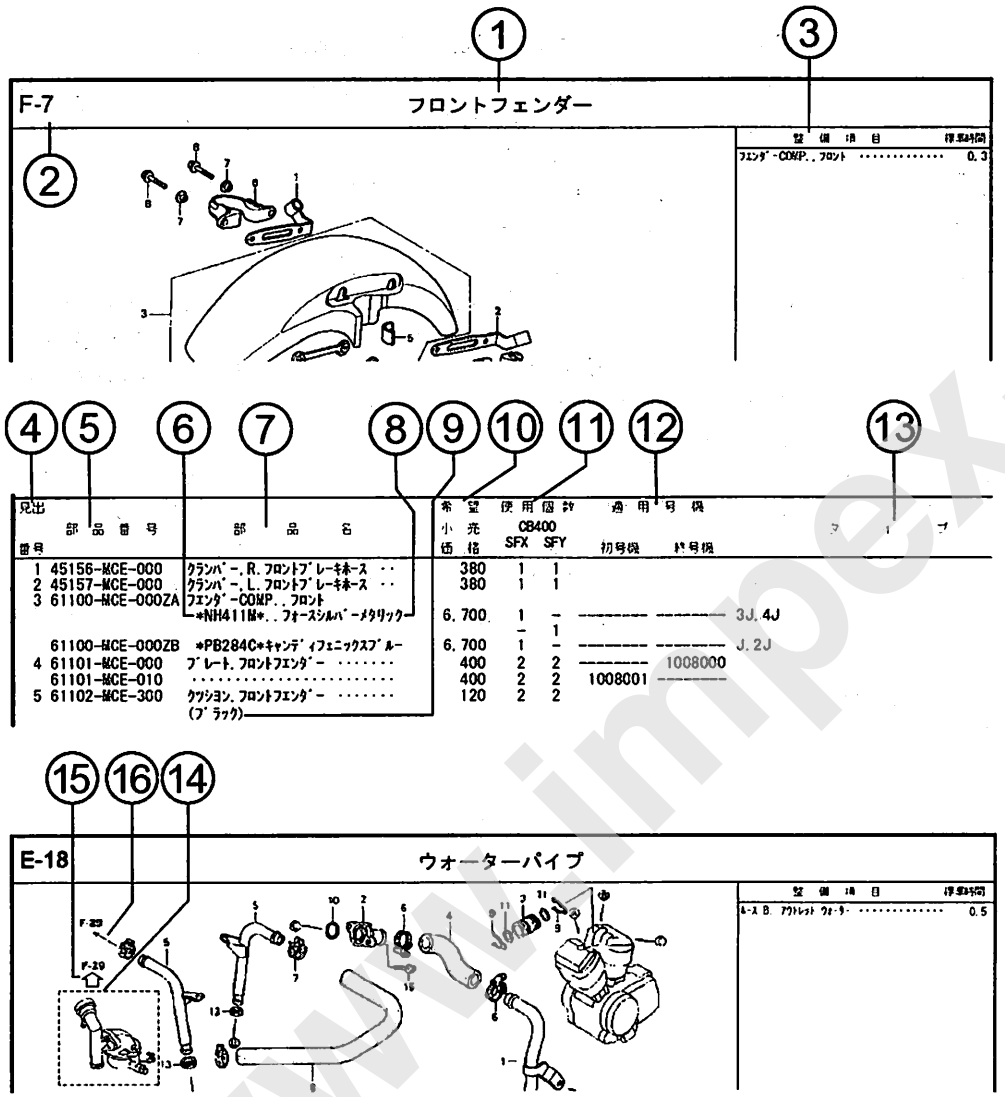

①ブロックタイトル　②ブロックNO.

③整備項目／標準時間ー標準整備時間

④見出番号

・本文の見出し番号に（ ），）が付いているものは、前ページより同じ見出し番号が続いていることを示します。

⑤部品番号　⑥Honda色記号　⑦部品名　⑧色名称

⑨注記

・特記事項を部品名欄に（ ）で表示しています。

⑩希望小売価格

・ジカ　市場状況等により変動するメーカー希望小売価格。

・オープン　メーカー希望小売価格が存在せず、各小売店が独自に決定する小売値。オープン価格。

⑪使用個数

・使用個数に（ ），（ がつけられている部品はオプショナル部品です。

・使用個数に“N”と表示されている部品は必要に応じて選択して使用する部品です。

・使用個数は各ブロック内に使用されている数を示します。

⑫適用号機

⑬タイプ

・タイプ欄が無記入のものは、すべてのタイプに共通使用されます。

⑭[ ]

・[ ]内の部品は、他のブロックで案内されています。

⑮⇦

・⇦は[ ]で囲まれている掲載ブロックNo.を表示しています。

⑯←

・←は該当部品の接続先ブロックNo.を表示しています。

www.impex-jp.com

部品に変更があったとき

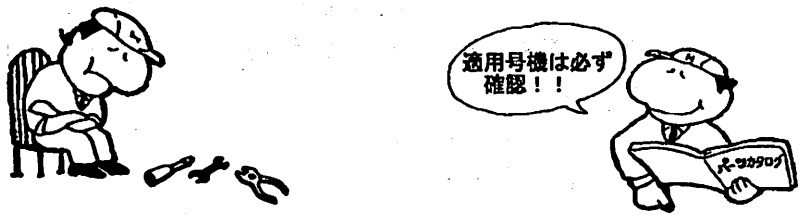

見出番号	部品番号	部品名	希望小売価格	使用個数 CB400 SFX	使用個数 CB400 SFY	適用号機 初号機	適用号機 終号機
1	45156-MCE-000	ｸﾗﾝﾊﾟｰ, R. ﾌﾛﾝﾄﾌﾞﾚｰｷﾎｰｽ ･･	380	1	1		
2	45157-MCE-000	ｸﾗﾝﾊﾟｰ, L. ﾌﾛﾝﾄﾌﾞﾚｰｷﾎｰｽ ･･	380	1	1		
3	61100-MCE-000ZA	ﾌｪﾝﾀﾞｰCOMP., ﾌﾛﾝﾄ *NH411M*, フォースシルバーメタリック	6,700	1	-		3J, 4J
				-	1		
	61100-MCE-000ZB	*PB284C*ｷｬﾝﾃﾞｨﾌｪﾆｯｸｽﾌﾞﾙｰ	6,700	1	-		J, 2J
4	61101-MCE-000	ﾌﾞﾚｰﾄ, ﾌﾛﾝﾄﾌｪﾝﾀﾞｰ ････････	400	2	2		1008000
	61101-MCE-010	･･･････････････････････	400	2	2	1008001	
5	61102-MCE-300	ｸｯｼｮﾝ, ﾌﾛﾝﾄﾌｪﾝﾀﾞｰ ････････ (ﾌﾞﾗｯｸ)	120	2	2		
6	61105-MCE-000	ｽﾃｰ, ﾌﾛﾝﾄﾌｪﾝﾀﾞｰﾏｳﾝﾃｨﾝｸﾞ ･	400	2	2		
7	61107-MR7-000	ｶﾗｰ (6.5) ･･･････････････	110	4	4		
8	96001-06020-00	ﾎﾞﾙﾄ, ﾌﾗﾝｼﾞ 6X20 ････････	40	4	4		

初号機から変更しないで使用している。

左側にある場合は、1008001号機からの車に使用する。

右側にある場合は、1008000号機までの車に使用する。

パーツカタログに使用されている略語

●パーツカタログには下記の略語が使用されています。

A･･･････ アンペア
A.C. ････ オルタネーティングカーレント（交流）
A.M. ････ アタッチングマーク（貼り付けマーク）
ASSY. ･･･ アッセンブリー
C.D.I. ･･･キャパシティブディスチャージイグニッション（容量放電点火）
COMP. ･･･ コンプリート
D.C. ･････ ダイレクトカーレント（直流）
G･･･････ グラム
KPH ･････ キロメーター毎時
L. ･･･････ レフト（左）
L(100L) ･ リンク（駒数100）
LED. ････ ライトエミッテッドダイオード（発光ダイオード）
MM･･･････ ミリメーター
R. ･･･････ ライト（右）
STD. ････ スタンダード
T(22T) ･･ チョウ（歯数22）
T.M. ････ トランスクリプトマーク（転写マーク）
V･･･････ ボルト
W･･･････ ワット
WL･･･････ ウイズラベリング（ストライプ、ラベル類を含む）
WOL･･･････ウイズアウトラベリング（ストライプ、ラベル類を除く）

www.impex-jp.com

部品の記載ブロックと打刻号機の確認

部品の記載ブロック	エンジン部品 E−1〜	キャブレター部品 E−15	フレーム部品 F−1〜
必要な打刻号機	エンジン号機	キャブレター号機	フレーム号機
確認するところ	①	②	③

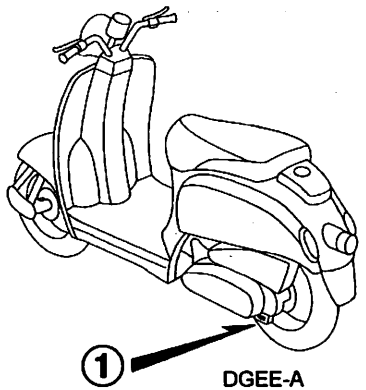

DGEE-A

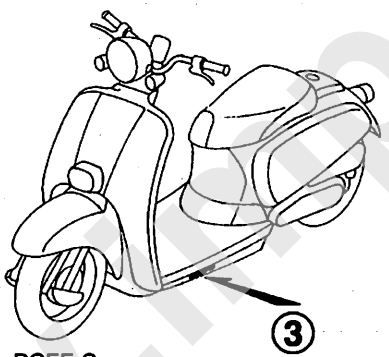

DGEE-C

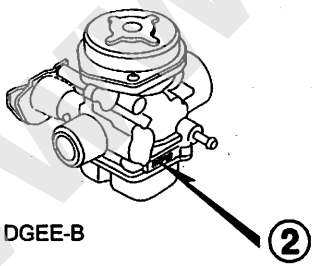

DGEE-B

カラーラベルの貼り付け位置確認

部品の記載ブロック	カラー部品
必要な打刻号機	カラーラベル
確認するところ	④

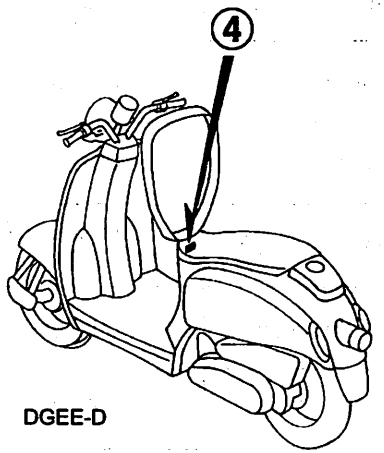

DGEE-D

www.mpex-jp.com

号機管理表

販売呼称	機種名	タイプ	エンジン号機	フレーム号機	キャブレター号機
GIORNO Crea	CHX50x	J	AF54E-1000001～1099999	AF54-1000001～1099999	VK0BA B
GIORNO Crea DX	CHX50x-Ⅱ〔ｱｲﾄﾞﾙｽﾄｯﾌﾟ・ｼｽﾃﾑ〕	2J	AF54E-1000001～1099999	AF54-1000001～1099999	
GIORNO Crea	CHX50x-Ⅲ	3J	AF54E-1000001～1099999	AF54-1000001～1099999	
GIORNO Crea	CHX50x-Ⅳ	4J	AF54E-1000001～1099999	AF54-1000001～1099999	
GIORNO Crea	CHX50y	J	AF54E-1100001～1199999	AF54-1100001～1199999	VK0BC A
GIORNO Crea DX	CHX50y-Ⅱ〔ｱｲﾄﾞﾙｽﾄｯﾌﾟ・ｼｽﾃﾑ〕	2J	AF54E-1100001～1199999	AF54-1100001～1199999	
GIORNO Crea	CHX50y-Ⅲ	3J	AF54E-1100001～1199999	AF54-1100001～1199999	
GIORNO Crea	CHX50y-Ⅳ	4J	AF54E-1100001～1199999	AF54-1100001～1199999	
GIORNO Crea DX	CHX50y-Ⅴ〔ｱｲﾄﾞﾙｽﾄｯﾌﾟ・ｼｽﾃﾑ〕	5J	AF54E-1100001～1199999	AF54-1100001～1199999	
GIORNO Crea	CHX50y-Ⅵ	6J	AF54E-1100001～1199999	AF54-1100001～1199999	
GIORNO Crea	CHX501	YA	AF54E-1100001～	AF54-1200001～	

・エンジン部品はエンジン号機・フレーム部品はフレーム号機を確認のうえ部品注文をして下さい。
・キャブレター/スロットルボディアッセンブリーはエンジン号機で管理されていますが、その構成部品は下記アンダーラインで示したキャブレター/スロットルボディ号機で管理されていますので、部品注文時はキャブレター/スロットルボディ号機を確認して下さい。

VK0BC Ⓐ KC ア

www.impex-jp.com

配色表

・色物部品をご注文の際は下記一覧表を参照して基本部品番号にパーツ色記号を加えた部品番号でご注文下さい。

GIORNO Crea (CHX50x) ····· J, 3J, 4J
GIORNO Crea DX (CHX50x) ····· 2J

NO.	機種名（MODEL）		CHX50X	CHX50X-Ⅱ	CHX50X-Ⅲ	CHX50X-Ⅳ	適用号機		掲載ブロック	見出番号
	フォトNO.		NO. 1	NO. 2	NO. 3	NO. 4				
	主体色（COLOR）		ﾓｽｸﾙﾀﾞﾍﾞｰｼﾞｭ	ｻﾝﾄﾞｽﾄｰﾑｼﾙﾊﾞｰﾒﾀﾘｯｸ	ﾍﾞｶﾞﾌﾞﾗｯｸﾒﾀﾘｯｸ	ｻﾝﾄﾞｽﾄｰﾑｼﾙﾊﾞｰﾒﾀﾘｯｸ				
	コード（CODE）		Y-144R	NH-415M	NH-438M-R	NH-415M				
	色物部品名	基本部品番号	Y144	NH415	NH438	NH415	初号機	終号機		
1	ｶﾊﾞｰ, ｽﾃﾑ	53206-GEE-000	ZA	ZA	ZA	ZA			F-4	5
2	ｶﾊﾞｰ, ﾋﾞﾎﾞｯﾄｱｰﾑ	51103-GEE-000	ZA	-	ZA	ZA			F-9	4
3	ｶﾊﾞｰ, ﾘﾔｰｾﾝﾀｰ	83501-GEE-000	ZE	-	-	-			F-8	6
4	ｶﾊﾞｰ, ﾘﾔｰｾﾝﾀｰ	83501-GEE-750	-	-	ZB	-			F-8	6
5	ｶﾊﾞｰ, ﾘﾔｰｾﾝﾀｰ	83501-GEE-760	-	-	-	ZB			F-8	6
6	ｶﾊﾞｰｾｯﾄ, ﾌﾛﾝﾄ	64300-GEE-000	ZA	-	-	-			F-5	2
7	ｶﾊﾞｰｾｯﾄ, ﾌﾛﾝﾄ	64300-GEE-750	-	-	ZA	-			F-5	2
8	ｶﾊﾞｰｾｯﾄ, ﾌﾛﾝﾄ	64300-GEE-760	-	ZA	-	ZA			F-5	2
9	ｶﾊﾞｰｾｯﾄ, ﾘﾔｰｾﾝﾀｰ	83510-GEE-900	-	ZA	-	-			F-8	12
10	ｶﾊﾞｰｾｯﾄ, L. ﾎﾞﾃﾞｨ	83650-GEE-000	ZA	-	-	-		1002121	F-8	7
11	ｶﾊﾞｰｾｯﾄ, L. ﾎﾞﾃﾞｨ	83650-GEE-010	ZA	-	-	-	1002122		F-8	7
12	ｶﾊﾞｰｾｯﾄ, L. ﾎﾞﾃﾞｨ	83650-GEE-750	-	-	ZA	-		1002121	F-8	7
13	ｶﾊﾞｰｾｯﾄ, L. ﾎﾞﾃﾞｨ	83650-GEE-751	-	-	ZA	-	1002122		F-8	7
14	ｶﾊﾞｰｾｯﾄ, L. ﾎﾞﾃﾞｨ	83650-GEE-760	-	ZA	-	ZB		1002121	F-8	7
15	ｶﾊﾞｰｾｯﾄ, L. ﾎﾞﾃﾞｨ	83650-GEE-761	-	ZA	-	ZD	1002122		F-8	7
16	ｶﾊﾞｰｾｯﾄ, R. ﾎﾞﾃﾞｨ	83550-GEE-000	ZA	-	-	-		1002121	F-8	5
17	ｶﾊﾞｰｾｯﾄ, R. ﾎﾞﾃﾞｨ	83550-GEE-010	ZA	-	-	-	1002122		F-8	5
18	ｶﾊﾞｰｾｯﾄ, R. ﾎﾞﾃﾞｨ	83550-GEE-750	-	-	ZA	-		1002121	F-8	5
19	ｶﾊﾞｰｾｯﾄ, R. ﾎﾞﾃﾞｨ	83550-GEE-751	-	-	ZA	-	1002122		F-8	5
20	ｶﾊﾞｰｾｯﾄ, R. ﾎﾞﾃﾞｨ	83550-GEE-760	-	ZA	-	ZB		1002121	F-8	5
21	ｶﾊﾞｰｾｯﾄ, R. ﾎﾞﾃﾞｨ	83550-GEE-761	-	ZA	-	ZD	1002122		F-8	5
22	ｸｯｼｮﾝASSY., L. ﾌﾛﾝﾄ	51500-GEE-003	ZA	ZA	ZA	ZA			F-9	16
23	ｸｯｼｮﾝASSY., R. ﾌﾛﾝﾄ	51400-GEE-003	ZA	ZA	ZA	ZA			F-9	14

www.impex-jp.com

GIORNO Crea (CHX50x) ····· J, 3J, 4J
GIORNO Crea DX (CHX50x) ····· 2J

NO.	機種名 (MODEL)		CHX50X	CHX50X-Ⅱ	CHX50X-Ⅲ	CHX50X-Ⅳ				
	フォトNO.		NO.1	NO.2	NO.3	NO.4	適用号機		掲載ブロック	見出番号
	主体色 (COLOR)		ﾓｽﾀﾙﾀﾞﾍﾞｰｼﾞｭ	ｻﾝﾄﾞｽﾄｰﾑｼﾙﾊﾞｰﾒﾀﾘｯｸ	ﾍﾞｶﾞﾌﾞﾗｯｸﾒﾀﾘｯｸ	ｻﾝﾄﾞｽﾄｰﾑｼﾙﾊﾞｰﾒﾀﾘｯｸ				
	コード (CODE)		Y-144R	NH-415M	NH-438M-R	NH-415M				
	色物部品名	基本部品番号	Y144	NH415	NH438	NH415	初号機	終号機		
24	ｼｰﾄCOMP., ｼﾝｸﾞﾙ	77100-GEE-000	ZA	-	ZB	ZA			F-12	1
25	ｼｰﾄCOMP., ｼﾝｸﾞﾙ	77100-GEE-900	-	ZA	-	-			F-12	1
26	ﾚｯｸﾞｼｰﾙﾄﾞｾｯﾄ	81130-GEE-000	ZA	ZC	ZF	ZF			F-5	4
27	ｽﾃｯﾌﾟ, ﾌﾛｱｰ	64310-GEE-000	ZC	ZB	ZB	ZB			F-7	5
28	ﾊﾞﾈﾙｻﾌﾞCOMP., ﾌﾛﾝﾄﾌﾞﾚｰｷ	45010-GEC-000	ZA	ZA	ZA	ZA			F-10	10
29	ﾌｪﾝﾀﾞｰA, ﾌﾛﾝﾄ	61100-GEE-000	ZB	-	-	-			F-6	1
30	ﾌｪﾝﾀﾞｰA, ﾌﾛﾝﾄ	61100-GEE-750	-	-	ZB	-			F-6	1
31	ﾌｪﾝﾀﾞｰA, ﾌﾛﾝﾄ	61100-GEE-760	-	ZB	-	ZB			F-6	1
32	ﾌｪﾝﾀﾞｰB, ﾌﾛﾝﾄ	61110-GEE-000	ZE	-	-	-			F-6	2
33	ﾌｪﾝﾀﾞｰB, ﾌﾛﾝﾄ	61110-GEE-750	-	-	ZB	-			F-6	2
34	ﾌｪﾝﾀﾞｰB, ﾌﾛﾝﾄ	61110-GEE-760	-	ZB	-	ZB			F-6	2
35	ﾌｫｰｸｾｯﾄ, ﾌﾛﾝﾄ	51110-GEE-000	ZA	ZA	ZA	ZA			F-9	5
36	ﾌｯｸ, ﾗｷﾞｼﾞ	81132-GAH-000	YR	YR	YR	YR			F-5	5
37	ﾎｲｰﾙｻﾌﾞASSY., ﾌﾛﾝﾄ	44650-GBL-860	ZA	ZA	ZA	ZA			F-10	8
38	ﾎｲｰﾙｾｯﾄ, ﾘﾔｰ	42650-GBL-305	ZC	ZC	ZC	ZC			F-11	2
39	ﾏｰｸ, ﾌﾛﾝﾄｶﾊﾞｰ	87125-GEE-300	ZA	ZA	ZB	ZA			F-26	1
40	ﾏｰｸ, ﾘﾔｰｾﾝﾀｰｶﾊﾞｰ	87137-GEE-900	-	ZA	-	ZA			F-26	5
41	ﾏｰｸ, ﾚｯｸﾞｼｰﾙﾄﾞ	87126-GEE-300	ZA	ZB	ZA	ZA			F-26	2
42	ﾏｰｸ, L.ﾎﾞﾃﾞｨｶﾊﾞｰ	87136-GEE-300	ZA	ZC	ZB	ZA			F-26	4
43	ﾏｰｸ, R.ﾎﾞﾃﾞｨｶﾊﾞｰ	87135-GEE-300	ZA	ZC	ZB	ZA			F-26	3
44	ﾗﾍﾞﾙ, ｶﾗｰ	87565-GEE-300	ZA	-	-	-			F-25	4
45	ﾗﾍﾞﾙ, ｶﾗｰ	87565-GEE-750	-	-	ZA	-			F-25	4
46	ﾗﾍﾞﾙ, ｶﾗｰ	87565-GEE-760	-	-	-	ZA			F-25	4
47	ﾗﾍﾞﾙ, ｶﾗｰ	87565-GEE-900	-	ZA	-	-			F-25	4
48	ﾗﾍﾞﾙ, ﾀｲﾔ	87505-GEE-300	ZA	ZA	ZA	ZA			F-25	2
49	ﾘｯﾄﾞ, ﾌﾗｸﾞﾒｲﾝﾃﾅﾝｽ	64318-GEE-000	ZD	ZC	ZC	ZC			F-7	7
50	ﾘｯﾄﾞ, ﾒｲﾝﾃﾅﾝｽ	64317-GEE-000	ZD	ZC	ZC	ZC			F-7	6
51	ﾚｻﾞｰCOMP., ｼｰﾄ	77101-GEE-000	ZA	-	ZB	ZA			F-12	2
52	ﾚｻﾞｰCOMP., ｼｰﾄ	77101-GEE-900	-	ZA	-	-			F-12	2

GIORNO Crea (CHX50Y) ····· J, 3J, 4J, 6J
GIORNO Crea DX (CHX50Y) ····· 2J, 5J

NO.	機種名 (MODEL)		CHX50Y	CHX50Y	CHX50Y-II	CHX50Y-III	CHX50Y-IV	CHX50Y-V	CHX50Y-VI	適用号機		掲載ブロック	見出番号
	フォトNO.		NO. 5	----	NO. 6	NO. 7	NO. 8	NO. 9	NO. 10				
	主体色 (COLOR)		モスタルダベージュ	シャスタホワイト	サンドストームシルバーメタリック	ベガブラックメタリック	サンドストームシルバーメタリック	シャスタホワイト	プライマリーレッド				
	コード (CODE)		Y-144R	NH-138	NH-415M	NH-438M-R	NH-415M	NH-138	R-257R				
NO.	色物部品名	基本部品番号	Y144	NH138	NH415	NH438	NH415	NH138	R257	初号機	終号機		
1	カバー, ステム	53206-GEE-010	ZB	ZB	ZB	ZB	ZB	ZB	ZB			F-4	5
2	カバー, ピボットアーム	51103-GEE-000	ZA	ZA	-	ZA	ZA	-	ZA			F-9	4
3	カバー, リヤーセンター	83501-GEE-000	ZE	ZH	-	-	-	-	ZG			F-8	6
4	カバー, リヤーセンター	83501-GEE-750	-	-	-	ZB	-	-	-			F-8	6
5	カバー, リヤーセンター	83501-GEE-760	-	-	-	-	ZB	-	-			F-8	6
6	カバーセット, フロント	64300-GEE-000	ZA	ZC	-	-	-	ZC	ZB			F-5	2
7	カバーセット, フロント	64300-GEE-750	-	-	-	ZA	-	-	-			F-5	2
8	カバーセット, フロント	64300-GEE-760	-	-	ZA	-	ZA	-	-			F-5	2
9	カバーセット, リヤーセンター	83510-GEE-680	-	-	-	-	-	ZB	-			F-8	12
10	カバーセット, リヤーセンター	83510-GEE-900	-	-	ZA	-	-	-	-			F-8	12
11	カバーセット, L. ボディ	83650-GEE-010	ZA	ZC	-	-	-	ZB	-			F-8	7
12	カバーセット, L. ボディ	83650-GEE-751	-	-	-	ZA	-	-	-			F-8	7
13	カバーセット, L. ボディ	83650-GEE-761	-	-	ZA	-	ZD	-	-			F-8	7
14	カバーセット, L. ボディ	83650-GEE-770	-	-	-	-	-	-	ZA			F-8	7
15	カバーセット, R. ボディ	83550-GEE-010	ZA	ZC	-	-	-	ZB	-			F-8	5
16	カバーセット, R. ボディ	83550-GEE-751	-	-	-	ZA	-	-	-			F-8	5
17	カバーセット, R. ボディ	83550-GEE-761	-	-	ZA	-	ZD	-	-			F-8	5
18	カバーセット, R. ボディ	83550-GEE-770	-	-	-	-	-	-	ZA			F-8	5
19	クッションASSY., L. フロント	51500-GEE-711	ZA	ZA	ZA	ZA	ZA	ZA	ZA			F-9	16
20	クッションASSY., R. フロント	51400-GEE-711	ZA	ZA	ZA	ZA	ZA	ZA	ZA			F-9	14
21	シートCOMP., シングル	77100-GEE-000	ZA	ZA	-	ZB	ZA	-	ZA			F-12	1
22	シートCOMP., シングル	77100-GEE-900	-	-	ZA	-	-	ZA	-			F-12	1
23	レッグシールドセット	81130-GEE-000	ZA	ZH	ZC	ZB	ZF	ZE	ZA			F-5	4
24	ステップ, フロア	64310-GEE-000	ZC	ZD	ZB	ZB	ZB	ZD	ZC			F-7	5
25	パネルサブCOMP., フロントブレーキ	45010-GEC-000	ZA	ZA	ZA	ZA	ZA	ZA	ZA			F-10	10
26	フェンダーA, フロント	61100-GEE-000	ZB	ZE	-	-	-	ZE	ZD			F-6	1
27	フェンダーA, フロント	61100-GEE-750	-	-	-	ZB	-	-	-			F-6	1

www.impex-jp.com

GIORNO Crea (CHX50Y) ..... J, 3J, 4J, 6J
GIORNO Crea DX (CHX50Y) 2J, 5J

NO.	機種名 (MODEL)		CHX50Y	CHX50Y	CHX50Y-II	CHX50Y-III	CHX50Y-IV	CHX50Y-V	CHX50Y-VI	適用号機		掲載ブロック	見出番号
	フォトNO.		NO. 5	-----	NO. 6	NO. 7	NO. 8	NO. 9	NO. 10				
	主体色 (COLOR)		ﾓｽﾀﾙﾀﾞﾍﾞｰｼﾞｭ	ｼｬｽﾀﾎﾜｲﾄ	ｻﾝﾄﾞｽﾄｰﾑｼﾙﾊﾞｰﾒﾀﾘｯｸ	ﾍﾞｶﾞﾌﾞﾗｯｸﾒﾀﾘｯｸ	ｻﾝﾄﾞｽﾄｰﾑｼﾙﾊﾞｰﾒﾀﾘｯｸ	ｼｬｽﾀﾎﾜｲﾄ	ﾌﾟﾗｲﾏﾘｰﾚｯﾄﾞ				
	コード (CODE)		Y-144R	NH-138	NH-415M	NH-438M-R	NH-415M	NH-138	R-257R				
NO.	色物部品名	基本部品番号	Y144	NH138	NH415	NH438	NH415	NH138	R257	初号機	終号機		
28	ﾌｪﾝﾀﾞｰA, ﾌﾛﾝﾄ	61100-GEE-760	-	-	ZB	-	ZB	-	-			F-6	1
29	ﾌｪﾝﾀﾞｰB, ﾌﾛﾝﾄ	61110-GEE-000	ZE	ZH	-	-	-	ZH	ZG			F-6	2
30	ﾌｪﾝﾀﾞｰB, ﾌﾛﾝﾄ	61110-GEE-750	-	-	-	ZB	-	-	-			F-6	2
31	ﾌｪﾝﾀﾞｰB, ﾌﾛﾝﾄ	61110-GEE-760	-	-	ZB	-	ZB	-	-			F-6	2
32	ﾌｫｰｸｾｯﾄ, ﾌﾛﾝﾄ	51110-GEE-000	ZA	ZA	ZA	ZA	ZA	ZA	ZA			F-9	5
33	ﾌｯｸ, ﾗｷﾞｼﾞ	81132-GAH-000	YR	YR	YR	YR	YR	YR	YR			F-5	5
34	ﾎｲｰﾙｻﾌﾞASSY., ﾌﾛﾝﾄ	44650-GBL-860	ZA	ZA	ZA	ZA	ZA	ZA	ZA			F-10	8
35	ﾎｲｰﾙｾｯﾄ, ﾘﾔｰ	42650-GBL-305	ZC	ZC	ZC	ZC	ZC	ZC	ZC			F-11	2
36	ﾏｰｸ, ﾌﾛﾝﾄｶﾊﾞｰ	87125-GEE-300	ZA	ZA	ZA	ZB	ZA	ZA	ZB			F-26	1
37	ﾏｰｸ, ﾘﾔｰｾﾝﾀｰｶﾊﾞｰ	87137-GEE-680	-	-	-	-	-	ZA	-			F-26	5
38	ﾏｰｸ, ﾘﾔｰｾﾝﾀｰｶﾊﾞｰ	87137-GEE-900	-	-	ZA	-	-	-	-			F-26	5
39	ﾏｰｸ, ﾚﾌﾀﾞｼｰﾙﾄﾞ	87126-GEE-300	ZA	ZA	ZB	ZA	ZA	ZB	ZA			F-26	2
40	ﾏｰｸ, L.ﾎﾞﾃﾞｨｶﾊﾞｰ	87136-GEE-300	ZA	ZA	ZC	ZB	ZA	ZC	-			F-26	4
41	ﾏｰｸ, L.ﾎﾞﾃﾞｨｶﾊﾞｰ	87136-GEE-770	-	-	-	-	-	-	ZA			F-26	4
42	ﾏｰｸ, R.ﾎﾞﾃﾞｨｶﾊﾞｰ	87135-GEE-300	ZA	ZA	ZC	ZB	ZA	ZC	-			F-26	3
43	ﾏｰｸ, R.ﾎﾞﾃﾞｨｶﾊﾞｰ	87135-GEE-770	-	-	-	-	-	-	ZA			F-26	3
44	ﾗﾍﾞﾙ, ｶﾗｰ	87565-GEE-680	-	-	-	-	-	ZA	-			F-25	4
45	ﾗﾍﾞﾙ, ｶﾗｰ	87565-GEE-690	-	-	ZA	-	-	-	-			F-25	4
46	ﾗﾍﾞﾙ, ｶﾗｰ	87565-GEE-710	ZA	ZB	-	-	-	-	-			F-25	4
47	ﾗﾍﾞﾙ, ｶﾗｰ	87565-GEE-730	-	-	-	ZA	-	-	-			F-25	4
48	ﾗﾍﾞﾙ, ｶﾗｰ	87565-GEE-740	-	-	-	-	ZA	-	-			F-25	4
49	ﾗﾍﾞﾙ, ｶﾗｰ	87565-GEE-770	-	-	-	-	-	-	ZA			F-25	4
50	ﾗﾍﾞﾙ, ﾀｲﾔ	87505-GEE-300	ZA	ZA	ZA	ZA	ZA	ZA	ZA			F-25	2
51	ﾘｳﾄﾞ, ﾌﾟﾗｸﾞﾒｲﾝﾃﾅﾝｽ	64318-GEE-000	ZD	ZE	ZC	ZC	ZC	ZE	ZD			F-7	7
52	ﾘｳﾄﾞ, ﾒｲﾝﾃﾅﾝｽ	64317-GEE-000	ZD	ZE	ZC	ZC	ZC	ZE	ZD			F-7	6
53	ﾚｻﾞｰCOMP., ｼｰﾄ	77101-GEE-000	ZA	ZA	-	ZB	ZA	-	ZA			F-12	2
54	ﾚｻﾞｰCOMP., ｼｰﾄ	77101-GEE-900	-	-	ZA	-	-	ZA	-			F-12	2

www.impex-jp.com

GIORNO Crea (CHX501)

NO.	機種名 (MODEL)		CHX501				
	フォトNO.		NO.11	適用号機		掲載ブロック	見出番号
	主体色 (COLOR)		マイルドグレーメタリック				
	コード (CODE)		NH-213M				
NO.	色物部品名	基本部品番号	NH213	初号機	終号機		
1	カバー, ステム	53206-GEE-010	ZA			F-4	5
2	カバー, リヤーセンター	83501-GEE-760	ZC			F-8	6
3	カバーセット, フロント	64300-GEE-970	ZA			F-5	2
4	カバーセット, R. ボディ	83550-GEE-970	ZA			F-8	5
5	クッションASSY., L. フロント	51500-GEE-711	ZA			F-9	16
6	クッションASSY., R. フロント	51400-GEE-711	ZA			F-9	14
7	シートCOMP., シングル	77100-GEE-970	ZA			F-12	1
8	レッグシールドセット	81130-GEE-970	ZA			F-5	4
9	ステップ, フロアー	64310-GEE-000	ZF			F-7	5
10	パネルサブCOMP., フロントブレーキ	45010-GEC-000	ZA			F-10	10
11	フェンダーA, フロント	61100-GEE-760	ZE			F-6	1
12	フェンダーB, フロント	61110-GEE-760	ZE			F-6	2
13	フォークセット, フロント	51110-GEE-000	ZA			F-9	5
14	フック, ラギジ	81132-GAH-000	YR			F-5	5
15	ホイールサブASSY., フロント	44650-GBL-860	ZA			F-10	8
16	ホイールセット, リヤー	42650-GBL-305	ZC			F-11	2
17	マーク, フロントカバー	87125-GEE-970	ZA			F-26	1
18	マーク, レッグシールド	87126-GEE-970	ZA			F-26	2
19	マーク, L. ボディカバー	87136-GEE-970	ZA			F-26	4
20	マーク, R. ボディカバー	87135-GEE-970	ZA			F-26	3
21	ラベル, カラー	87565-GEE-970	ZA			F-25	4
22	ラベル, タイヤ	87505-GEE-300	ZA			F-25	2
23	リッド, プラグメインテナンス	64318-GEE-000	ZG			F-7	7
24	リッド, メインテナンス	64317-GEE-000	ZG			F-7	6
25	カバーセット, L. ボディ	83650-GEE-970	ZA			F-8	7
26	レザーCOMP., シート	77101-GEE-000	ZD			F-12	2

www.mrx-jp.com

フューエルホース／チューブとビニールチューブ、および一般用チューブの使用について

・標準部品のフューエルホース／チューブとビニールチューブ、および一般用チューブは長巻のバルク部品に代替されます。
・標準部品のフューエルホース／チューブとビニールチューブ、および一般用チューブを注文の際は、パーツカタログ本文中の部品名下に記載されている（ ）付バルク部品番号または下記一覧表でご確認の上ご注文ください。
・交換の際は部品名中に記載されている正規の長さにカットして使用してください。
（バルク部品のカット方法、ナンバー記入方法等の取り扱いについては、サービスマニュアルおよびバルク部品に同梱されている説明書を参照してください。）
・カット後の価格については、パーツカタログ本文に記載されている希望小売価格を参照してください。

・下記の表は標準部品番号とバルク部品番号一覧表です。記載の代替部品以外は絶対に使用しないで下さい。

フューエルホース／チューブ			
標準部品番号	バルク部品番号	バルク部品	
		内径 (mm)	長さ (m)
95001-30xxx-2x	95001-30001-20M	3.0	1
95001-30xxx-3x	95001-30001-30M	3.0	1
95001-30xxx-4x	95001-30001-40M	3.0	1
95001-35xxx-2x	95001-35001-50M <95001-35003-50M>	3.5	1 3
95001-35xxx-3x	95001-35001-60M <95001-35003-60M>	3.5	1 3
95001-35xxx-4x	95001-35001-60M <95001-35003-60M>	3.5	1 3
95001-35xxx-5x	95001-35001-50M <95001-35003-50M>	3.5	1 3
95001-35xxx-6x	95001-35001-60M <95001-35003-60M>	3.5	1 3
95001-45xxx-2x	95001-45001-50M <95001-45003-50M>	4.5	1 3
95001-45xxx-3x	95001-45001-60M <95001-45003-60M> <95001-45008-60M>	4.5	1 3 8
95001-45xxx-4x	95001-45001-60M <95001-45003-60M> <95001-45008-60M>	4.5	1 3 8
95001-45xxx-5x	95001-45001-50M <95001-45003-50M>	4.5	1 3
95001-45xxx-6x	95001-45001-60M <95001-45003-60M> <95001-45008-60M>	4.5	1 3 8
95001-55xxx-2x	95001-55001-50M <95001-55003-50M> <95001-55008-50M>	5.5	1 3 8

フューエルホース／チューブ			
標準部品番号	バルク部品番号	バルク部品	
		内径 (mm)	長さ (m)
95001-55xxx-3x	95001-55001-60M <95001-55003-60M> <95001-55008-60M>	5.5	1 3 8
95001-55xxx-4x	95001-55001-60M <95001-55003-60M> <95001-55008-60M>	5.5	1 3 8
95001-55xxx-5x	95001-55001-50M <95001-55003-50M> <95001-55008-50M>	5.5	1 3 8
95001-55xxx-6x	95001-55001-60M <95001-55003-60M> <95001-55008-60M>	5.5	1 3 8
95001-75xxx-2x	95001-75001-50M <95001-75003-50M>	7.5	1 3
95001-75xxx-3x	95001-75001-60M <95001-75008-60M>	7.5	1 3 8
95001-75xxx-4x	95001-75001-60M <95001-75003-60M> <95001-75008-60M>	7.5	1 3 8
95001-75xxx-5x	95001-75001-50M <95001-75003-50M>	7.5	1 3
95001-75xxx-6x	95001-75001-60M <95001-75003-60M> <95001-75008-60M>	7.5	1 3 8
95001-80xxx-2x	95001-80001-50M	8.0	1
95001-80xxx-3x	95001-80001-60M	8.0	1
95001-80xxx-4x	95001-80001-60M	8.0	1
95001-80xxx-5x	95001-80001-50M	8.0	1
95001-80xxx-6x	95001-80001-60M	8.0	1

www.impex-jp.com

ビニールチューブ

標準部品番号	パルク部品番号	パルク部品 内径 (mm)	外径 (mm)	長さ (m)
95003-01xxx-3x	95003-01001-60M <95003-01003-60M>	2.9	6.8	1 3
95003-01xxx-60	95003-01001-60M <95003-01003-60M>	2.9	6.8	1 3
95003-03xxx-3x	95003-03001-60M <95003-03003-60M>	3.0	6.0	1 3
95003-03xxx-60	95003-03001-60M <95003-03003-60M>	3.0	6.0	1 3
95003-05xxx-3x	95003-05001-60M <95003-05003-60M> <95003-05008-60M>	3.5	6.5	1 3 8
95003-05xxx-60	95003-05001-60M <95003-05003-60M> <95003-05008-60M>	3.5	6.5	1 3 8
95003-07xxx-1x	95003-07001-10M <95003-07003-10M> <95003-07008-10M>	4.0	7.0	1 3 8
95003-07xxx-20	95003-07001-10M <95003-07003-10M> <95003-07008-10M>	4.0	7.0	1 3 8
95003-07xxx-3x	95003-07001-60M <95003-07003-60M> <95003-07008-60M>	4.0	7.0	1 3 8
95003-07xxx-60	95003-07001-60M <95003-07003-60M> <95003-07008-60M>	4.0	7.0	1 3 8
95003-07xxx-7x	95003-07001-70M <95003-07003-70M> <95003-07008-70M>	4.0	7.0	1 3 8
95003-08xxx-1x	95003-08001-10M <95003-08003-10M> <95003-08008-10M>	4.5	6.5	1 3 8
95003-09xxx-3x	95003-09001-60M <95003-09003-60M>	4.5	8.0	1 3
95003-09xxx-60	95003-09001-60M <95003-09003-60M>	4.5	8.0	1 3
95003-10xxx-1x	95003-10001-10M <95003-10003-10M>	5.0	8.0	1 3
95003-10xxx-20	95003-10001-10M <95003-10003-10M>	5.0	8.0	1 3
95003-10xxx-3x	95003-10001-60M <95003-10003-60M>	5.0	8.0	1 3
95003-10xxx-60	95003-10001-60M <95003-10003-60M>	5.0	8.0	1 3
95003-11xxx-3x	95003-11001-60M <95003-11003-60M> <95003-11008-60M>	5.0	9.0	1 3 8
95003-11xxx-60	95003-11001-60M <5003-11003-60M> <95003-11008-60M>	5.0	9.0	1 3 8
95003-12xxx-1x	95003-12001-10M <95003-12003-10M> <95003-12008-10M>	5.0	7.0	1 3 8
95003-12xxx-20	95003-12001-10M <95003-12003-10M> <95003-12008-10M>	5.0	7.0	1 3 8

ビニールチューブ

標準部品番号	パルク部品番号	パルク部品 内径 (mm)	外径 (mm)	長さ (m)
95003-14xxx-1x	95003-14001-10M <95003-14003-10M>	6.0	9.0	1 3
95003-14xxx-3x	95003-14001-60M <95003-14003-60M>	6.0	9.0	1 3
95003-14xxx-20	95003-14001-10M <95003-14003-10M>	6.0	9.0	1 3
95003-17xxx-1x	95003-17001-10M <95003-17003-10M>	7.0	9.0	1 3
95003-19xxx-1x	95003-19001-10M <95003-19003-10M> <95003-19008-10M>	7.0	11.0	1 3 8
95003-19xxx-20	95003-19001-10M <95003-19003-10M> <95003-19008-10M>	7.0	11.0	1 3 8
95003-19xxx-3x	95003-19001-60M <95003-19003-60M> <95003-19008-60M>	7.0	11.0	1 3 8
95003-19xxx-60	95003-19001-60M <95003-19003-60M> <95003-19008-60M>	7.0	11.0	1 3 8
95003-40xxx-20	95003-40001-10M <95003-40003-10M>	12.0	16.0	1 3
95003-21xxx-1x	95003-21001-10M <95003-21003-10M>	8.0	9.0	1 3
95003-21xxx-20	95003-21001-10M <95003-21003-10M>	8.0	9.0	1 3
95003-23xxx-1x	95003-23001-10M <95003-23003-10M>	8.0	12.0	1 3
95003-23xxx-20	95003-23001-10M <95003-23003-10M>	8.0	12.0	1 3
95003-23xxx-3x	95003-23001-60M <95003-23003-60M> <95003-23008-60M>	8.0	12.0	1 3 8
95003-23xxx-60	95003-23001-60M <95003-23003-60M> <95003-23008-60M>	8.0	12.0	1 3 8
95003-25xxx-1x	95003-25001-10M <95003-25003-10M>	9.0	11.0	1 3
95003-25xxx-20	95003-25001-10M <95003-25003-10M>	9.0	11.0	1 3
95003-25xxx-3x	95003-25001-60M <95003-25003-60M>	9.0	11.0	1 3
95003-25xxx-7x	95003-25001-70M <95003-25003-70M>	9.0	11.0	1 3
95003-27xxx-1x	95003-27001-10M <95003-27003-10M>	9.0	13.0	1 3
95003-27xxx-20	95003-27001-10M <95003-27003-10M>	9.0	13.0	1 3
95003-27xxx-3x	95003-27001-60M <95003-27003-60M>	9.0	13.0	1 3
95003-27xxx-60	95003-27001-60M <95003-27003-60M>	9.0	13.0	1 3
95003-33xxx-1x	95003-33001-10M <95003-33003-10M>	10.0	14.0	1 3

ビニールチューブ

標準部品番号	パルク部品番号	パルク部品 内径 (mm)	外径 (mm)	長さ (m)
95003-33xxx-20	95003-33001-10M <95003-33003-10M>	10.0	14.0	1 3
95003-36xxx-1x	95003-36001-10M <95003-36003-10M> <95003-36008-10M>	11.0	13.0	1 3 8
95003-36xxx-20	95003-36001-10M <95003-36003-10M> <95003-36008-10M>	11.0	13.0	1 3 8
95003-37xxx-3x	95003-37001-60M <95003-37003-60M>	11.0	15.0	1 3
95003-37xxx-60	95003-37001-60M <95003-37003-60M>	11.0	15.0	1 3
95003-38xxx-1x	95003-38001-10M <95003-38003-10M>	12.0	13.0	1 3
95003-38xxx-20	95003-38001-10M <95003-38003-10M>	12.0	13.0	1 3
95003-39xxx-1x	95003-39001-10M <95003-39003-10M>	12.0	14.0	1 3
95003-39xxx-20	95003-39001-10M <95003-39003-10M>	12.0	14.0	1 3
95003-40xxx-3x	95003-40001-60M <95003-40003-60M>	12.0	16.0	1 3
95003-40xxx-60	95003-40001-60M <95003-40003-60M>	12.0	16.0	1 3
95003-43xxx-1x	95003-43001-10M <95003-43003-10M> <95003-43008-10M>	13.0	15.0	1 3 8
95003-43xxx-20	95003-43001-10M <95003-43003-10M> <95003-43008-10M>	13.0	15.0	1 3 8
95003-45xxx-1x	95003-45001-10M <95003-45003-10M> <95003-45008-10M>	14.0	18.0	1 3 8
95003-45xxx-20	95003-45001-10M <95003-45003-10M> <95003-45008-10M>	14.0	18.0	1 3 8
95003-50xxx-1x	95003-50001-10M <95003-50003-10M>	16.0	19.0	1 3
95003-50xxx-20	95003-50001-10M <95003-50003-10M>	16.0	19.0	1 3
95003-50xxx-3x	95003-50001-60M <95003-50003-60M>	16.0	19.0	1 3
95003-55xxx-1x	95003-55001-10M <95003-55003-10M>	17.5	20.5	1 3
95003-55xxx-20	95003-55001-10M <95003-55003-10M>	17.5	20.5	1 3
95003-60xxx-1x	95003-60001-10M <95003-60003-10M>	22.0	27.0	1 3
95003-60xxx-20	95003-60001-10M <95003-60003-10M>	22.0	27.0	1 3
95003-60xxx-3x	95003-60001-60M <95003-60003-60M>	22.0	27.0	1 3
95003-60xxx-60	95003-60001-60M <95003-60003-60M>	22.0	27.0	1 3

一般用チューブ			
標準部品番号	バルク部品番号	バルク部品	
		内径 (mm)	長さ (m)
95005-11xxx-3x	95005-11001-30M	11.0	1
95005-11xxx-5x	95005-11001-50M	11.0	1
95005-12xxx-1x	95005-12001-10M <95005-12003-10M>	12.0	1 3
95005-12xxx-2x	95005-12001-20M	12.0	1
95005-12xxx-3x	95005-12001-30M	12.0	1
95005-12xxx-5x	95005-12001-50M	12.0	1
95005-14xxx-1x	95005-14001-10M	14.0	1
95005-14xxx-2x	95005-14001-20M <95005-14003-20M>	14.0	1 3
95005-14xxx-3x	95005-14001-30M	14.0	1
95005-14xxx-5x	95005-14001-50M	14.0	1
95005-17xxx-1x	95005-17001-10M	17.0	1
95005-17xxx-2x	95005-17001-20M	17.0	1
95005-17xxx-3x	95005-17001-30M	17.0	1
95005-17xxx-5x	95005-17001-50M	17.0	1
95005-30xxx-3x	95005-30001-30M	3.0	1
95005-30xxx-5x	95005-30001-50M	3.0	1
95005-35xxx-1x	95005-35001-10M <95005-35003-10M> <95005-35008-10M>	3.5	1 3 8
95005-35xxx-2x	95005-35001-20M	3.5	1
95005-35xxx-3x	95005-35001-30M	3.5	1
95005-35xxx-4x	95005-35001-10M <95005-35003-10M> <95005-35008-10M>	3.5	1 3 8
95005-35xxx-5x	95005-35001-50M	3.5	1
95005-45xxx-1x	95005-45001-10M <95005-45003-10M> <95005-45008-10M>	4.5	1 3 8
95005-45xxx-2x	95005-45001-20M	4.5	1
95005-45xxx-3x	95005-45001-30M	4.5	1

一般用チューブ			
標準部品番号	バルク部品番号	バルク部品	
		内径 (mm)	長さ (m)
95005-45xxx-4x	95005-45001-10M <95005-45003-10M> <95005-45008-10M>	4.5	1 3 8
95005-45xxx-5x	95005-45001-50M	4.5	1
95005-50xxx-3x	95005-50001-30M <95005-50003-30M>	5.0	1 3
95005-50xxx-5x	95005-50001-50M	5.0	1
95005-55xxx-1x	95005-55001-10M <95005-55003-10M> <95005-55008-10M>	5.3	1 3 8
95005-55xxx-2x	95005-55001-20M <95005-55003-20M>	5.3	1 3
95005-55xxx-4x	95005-55001-10M <95005-55003-10M> <95005-55008-10M>	5.3	1 3 8
95005-65xxx-1x	95005-65001-10M <95005-65003-10M>	6.5	1 3
95005-65xxx-2x	95005-65001-20M	6.5	1
95005-70xxx-3x	95005-70001-30M <95005-70003-30M>	7.0	1 3
95005-70xxx-5x	95005-70001-50M	7.0	1
95005-75xxx-1x	95005-75001-10M <95005-75003-10M>	7.3	1 3
95005-75xxx-2x	95005-75001-20M	7.3	1
95005-80xxx-1x	95005-80001-10M <95005-80003-10M>	8.0	1 3
95005-80xxx-2x	95005-80001-20M	8.0	1

＊注）Xは数字、英字を省略表示したものです。

◎ 注意：フューエルホース／チューブと一般用チューブ、及びビニールチューブを間違えて使用すると危険が生じます。
フューエルホース／チューブ使用箇所に一般用チューブ、及びビニールチューブを使用したり、その逆の使用は絶対しないで、パーツカタログ記載のバルク部品をサービスマニュアル及びバルク部品に同梱されている説明書に従って正しく使用してください。

www.tmpex-inc.com

●フューエルホース／チューブと一般用チューブ、及びビニールチューブのバルク部品番号の構成について

（例）９５００１－７５００１－５０Ｍ

バルク部品
バルク部品を表します。

マーキングコード（フューエルホース／チューブおよび一般用チューブ）

変更コード（ビニールチューブ）
・ナンバリングマークおよび変更順を示しますがバルク部品では０でナンバーなしです。

種類コード

・フューエルホース　2：ブレード外部で赤色（内径 3㎜ のみ）
　　5：ブレード内部で黒色
・フューエルチューブ　3：赤色（内径 3㎜ のみ）
　　4：灰色＋赤線（内径 3㎜ のみ）
　　6：黒色

・ビニールチューブ　1：透明
　　2：黒色
　　3：うす赤色
　　6：うす赤色
　　7：うす黒色

・一般用チューブ　1：灰色
　　2：灰色
　　3：黒色
　　5：黒色

長さ　001：1ｍ（標準）
003：3ｍ
008：8ｍ　} 未設定のものもあります。

内径コード（フューエルホース／チューブおよび一般用チューブ）

30：3.0 ㎜
35：3.5 ㎜
45：4.5 ㎜
50：5.0 ㎜
55：5.3 ㎜ 5.5 ㎜
65：6.5 ㎜
70：7.0 ㎜
75：7.3 ㎜ 7.5 ㎜
80：8.0 ㎜
11：11 ㎜
91：12 ㎜（外径 15 ㎜）
92：12 ㎜（外径 16 ㎜）
12：12 ㎜（外径 17 ㎜）
14：14 ㎜
17：17 ㎜

内外径コード（ビニールチューブ）

01：内径 2.9　外径 6.8 ㎜
03：内径 3　外径 6 ㎜
05：内径 3.5　外径 6.5 ㎜
07：内径 4　外径 7 ㎜
08：内径 4.5　外径 6.5 ㎜
09：内径 4.5　外径 8 ㎜
12：内径 5　外径 7 ㎜
10：内径 5　外径 8 ㎜
11：内径 5　外径 9 ㎜
14：内径 6　外径 9 ㎜
17：内径 7　外径 9 ㎜
19：内径 7　外径 11 ㎜
21：内径 8　外径 9 ㎜
23：内径 8　外径 12 ㎜
25：内径 9　外径 11 ㎜
27：内径 9　外径 13 ㎜
33：内径 10　外径 14 ㎜
36：内径 11　外径 13 ㎜
37：内径 11　外径 15 ㎜
38：内径 12　外径 13 ㎜
39：内径 12　外径 14 ㎜
40：内径 12　外径 16 ㎜
43：内径 13　外径 15 ㎜
45：内径 14　外径 18 ㎜
50：内径 16　外径 19 ㎜
55：内径 17.5　外径 20.5 ㎜
60：内径 22　外径 27 ㎜

ホース／チューブのタイプ：
1：フューエルホース／チューブ
3：ビニールチューブ
5：一般用チューブ

www.impex-jp.com

標準整備時間

点検整備に必要な作業時間の標準を示し、お店での適正な整備時間、料金の目安としていただくためのものです。
※標準整備時間はパーツカタログのブロックに従い、各ブロック別に代表作業名（部品名）をあげ、その時間を0.1時間単位で表してあります。

1．標準整備時間について

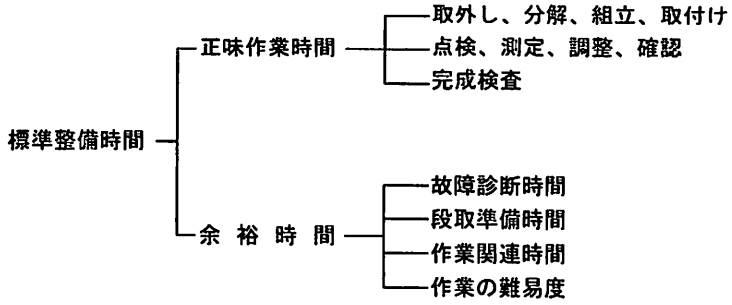

※余裕時間は機能別（作業ブロック）のランクにより系数を変更して計算してあります。

2．標準整備時間算出の条件

・工具、整備機器は Honda の指定するものを標準とします。（ハンドツールを原則とする）
・作業者はHonda車の整備経験が３年程度。
・作業手順はHondaのサービスマニュアルに従っています。作業は１名で行ない、２名以上必要になる場合は人数分の延時間で設定しています。

3．標準整備時間の範囲・内容

・整備時間は全て正常な状態で１個あたりの時間を算出してあります。事故車や特別装備車などは別料金となります。
・出張サービス、故障時の引取り、納車などの料金は別計算になります。
・代表部品名の下に●印で記載されている部品の整備時間は代表部品名の整備時間と同時間です。
・代表部品は整備作業の順序等に関係なく選ばれています。
・標準整備時間の前に＊印があるものはエンジンの脱着作業を必要とし、エンジン脱着時間を含んでおります。
・標準整備時間は計算に便利な十進法（0.1単位）で表示しています。（6分→0.1）
・標準整備時間は整備機器の進化や作業方法の改善により変更する場合があります。

4．工賃の算出法

標準整備時間にそのまま賃率（時間当り工賃）をかけて工賃を算出して下さい。

整備時間 × 賃率 ＝ 工賃

www.impex-jp.com

●調整・清掃・脱着時間

整　備　項　目	標準整備時間	備　　考
キャブレター分解・調整	1.0	取付け後の調整含む
エンジン脱着	1.1	関連する点検・調整含む
クランクケース分割	＊2.6	エンジン脱着含む
キャブレターアイドリング調整	0.1	
キャブレターフロートレベル点検	0.8	
バルブクリアランスの調整	0.8	
点火時期点検	0.3	
エアークリーナー清掃	0.2	
オイルフィルタースクリーン清掃	0.3	
フロントブレーキ調整	0.1	フロントブレーキシューの調整含まず
リヤーブレーキ調整	0.1	リヤーブレーキシューの調整含まず
ラジエター液交換	0.7	

●外注加工費は別途請求とする
（シリンダーボーリング、クランクシャフト組立等）

●標準整備時間の算出例（本文中の時間とは関係ありませんのでご注意ください）

1．同時に２ヶ所以上修理を行う場合

～１　作業系統が全く別の場合
→それぞれの整備時間を加算する

例１

整　備　項　目	標準整備時間
シリンダー COMP.	3.0
カバー，R. クランクケース	1.0

整備時間　3.0＋1.0＝4.0

～２　作業系統が同じ場合
→最後の交換部品の整備時間とする

例２

整　備　項　目	標準整備時間
ガスケット，ヘッドカバー	1.0
スプロケット，カム	2.0
チェン，カム	＊7.0

整備時間　7.0

～３　作業の一部が重複した場合
→重複した作業時間を引く

例３

整　備　項　目	標準整備時間
クランクシャフト COMP.	＊8.0
メインシャフト COMP.	＊6.0
クランクケース分割	＊5.5

クランクケース分割が重複作業
整備時間　（8.0＋6.0）－5.5＝8.5

2．標準整備時間が記載されていない場合

～１　プレート，クラッチに記載されていない場合
→同一ブロック、同一作業内容の整備時間を採用する

例４

整　備　項　目	標準整備時間
ディスク，クラッチフリクション（カンレンブヒン　フクム）	0.9

上記標準整備時間を採用する　　整備時間　0.9

www.impex-jp.com

エンジン　グループ

E-1

シリンダーヘッドカバー

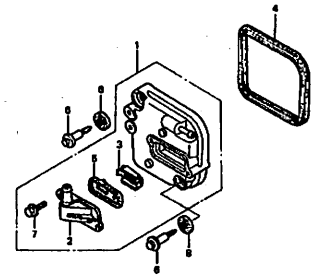

E-2

シリンダーヘッド

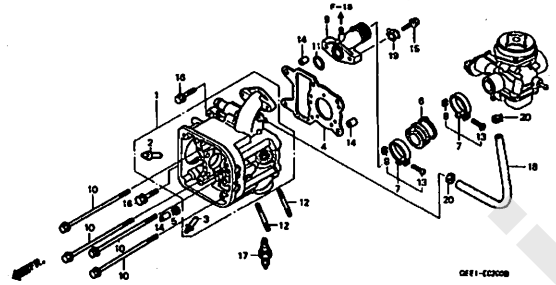

E-3

カムシャフト

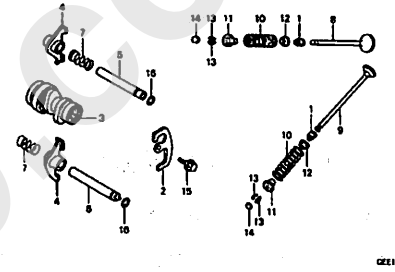

E-4

カムチェン/テンショナー

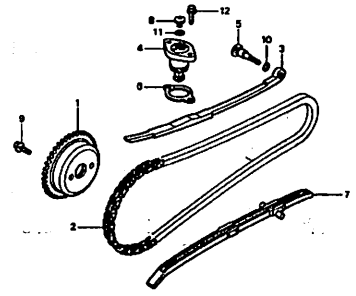

E-5

ウォーターポンプ

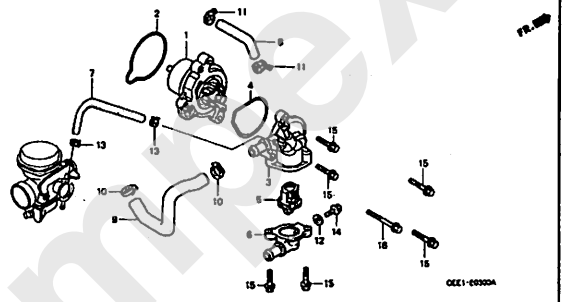

E-6

クーリングファン/ファンカバー

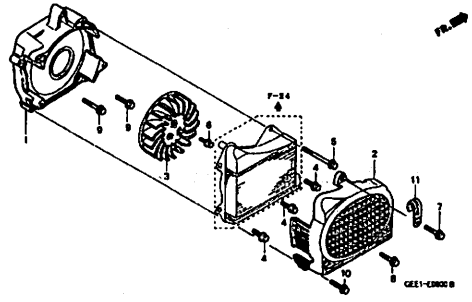

E-7

A. C. G. スターター

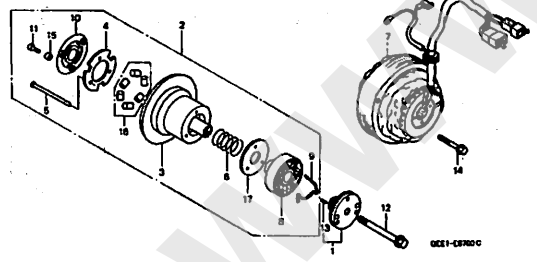

E-8

オイルポンプ

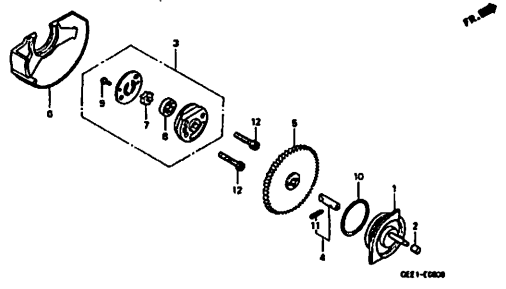

E-9

スウィングアーム/L. サイドカバー

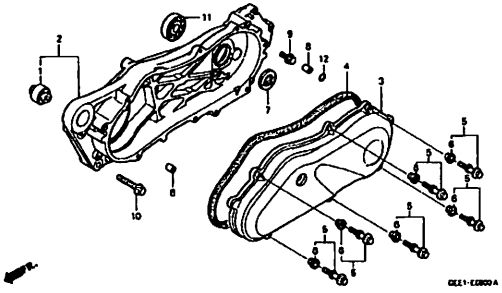

www.impex-jp.com

エンジン　グループ

E-10
ドライブフェイス/キックスターータースピンドル

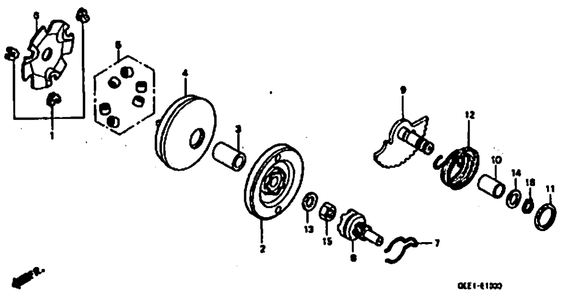

E-11
ドリブンフェイス(1)

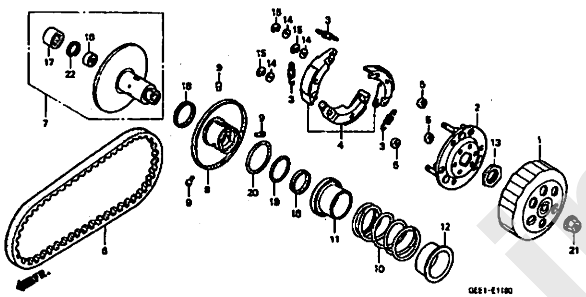

E-11-1
ドリブンフェイス(2)

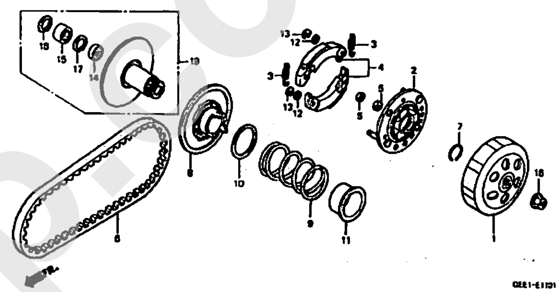

E-12
トランスミッション

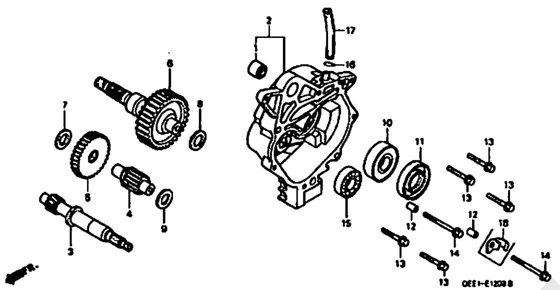

E-13
クランクケース

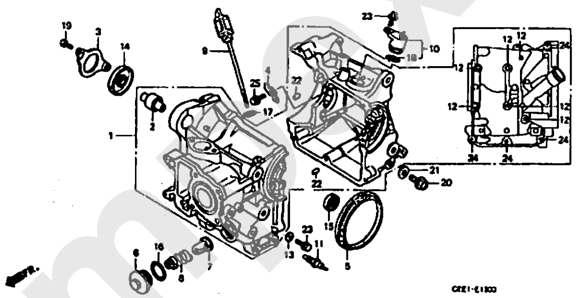

E-14
クランクシャフト

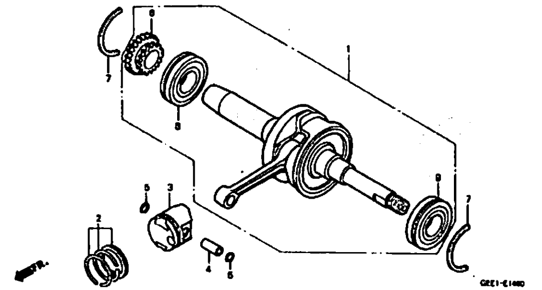

E-15
キャブレター

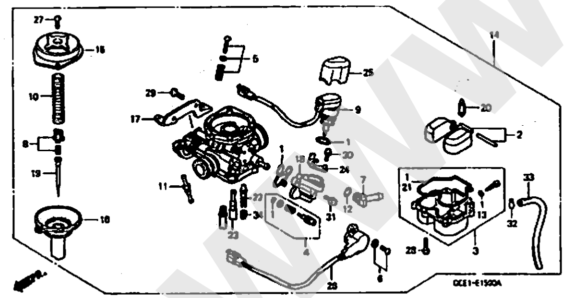

EOP-1
ガスケットキットA

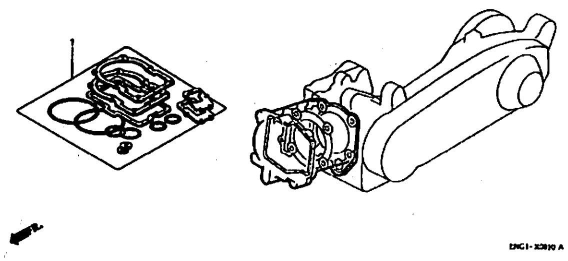

EOP-2
ガスケットキットB

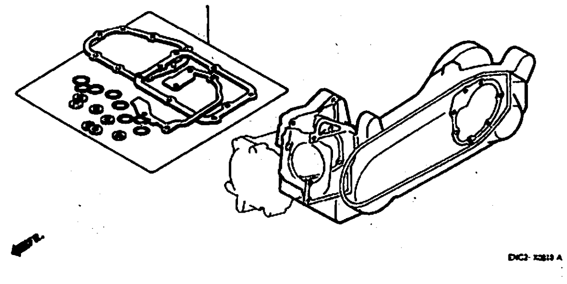

www.impex-jp.com

フレーム　グループ

F-1

ヘッドライト

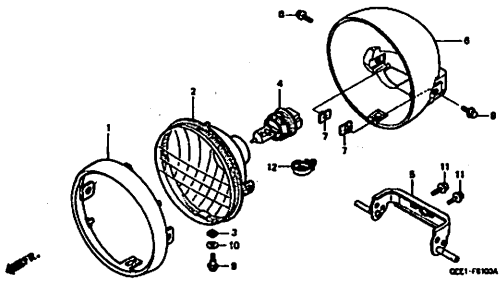

F-2

メーター

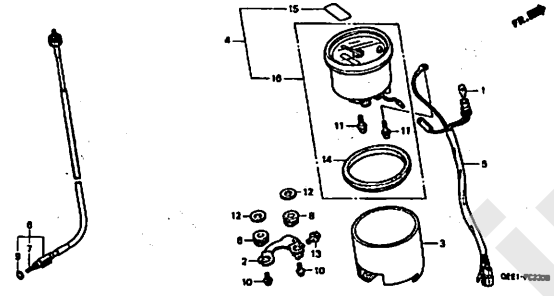

F-3

ハンドルレバー/スイッチ/ケーブル

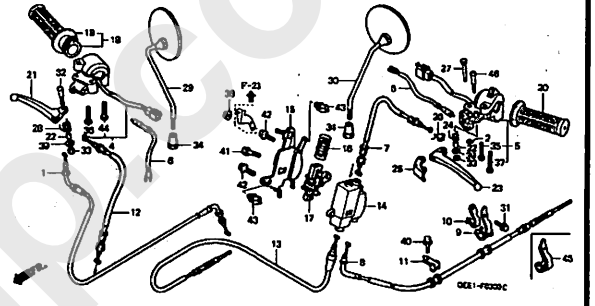

F-4

ハンドルパイプ

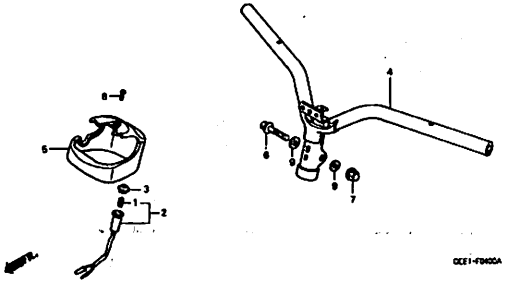

F-5

フロントカバー/レッグシールド

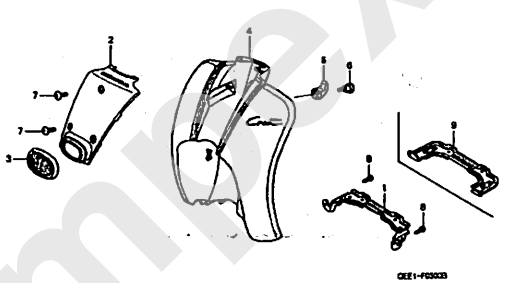

F-6

フロントフェンダー

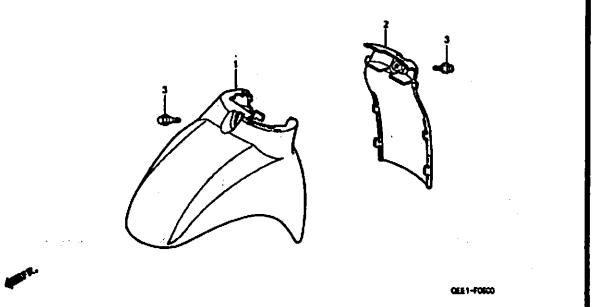

F-7

フロアーステップ/バッテリー

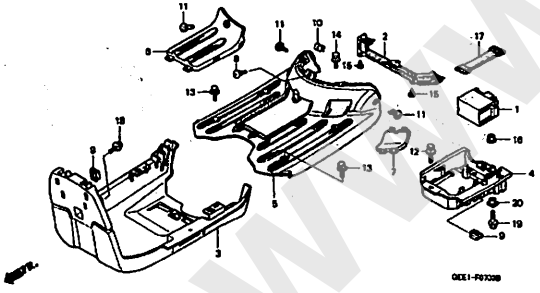

F-8

ボディカバー

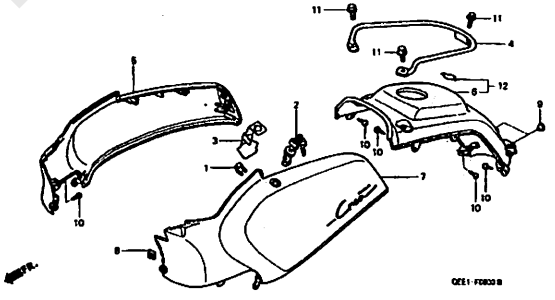

F-9

フロントフォーク/フロントクッション

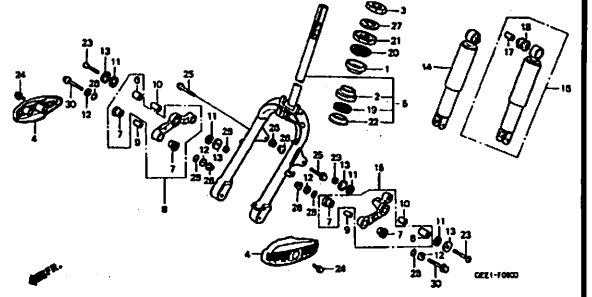

www.impex-inc.com

フレーム　グループ

F-10

フロントホイール

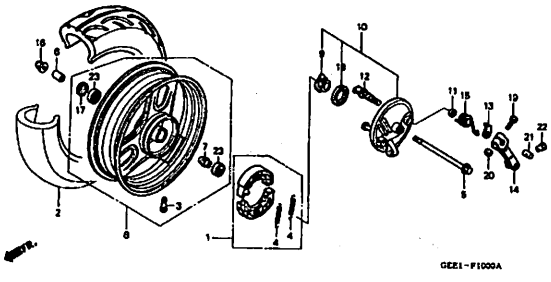

F-11

リヤーホイール

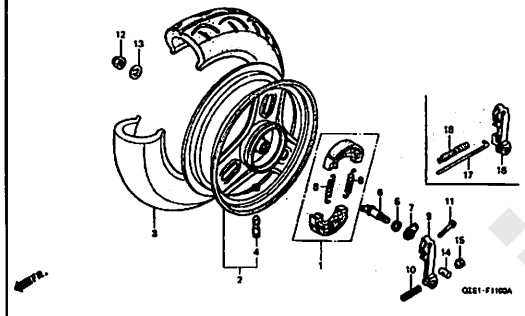

F-12

シート/ラギジボックス

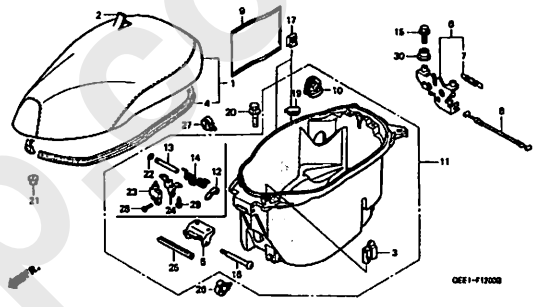

F-13

フューエルタンク

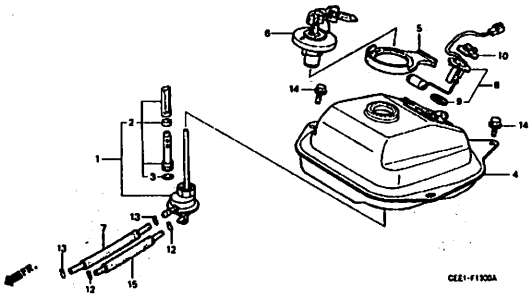

F-14

リヤーフェンダー

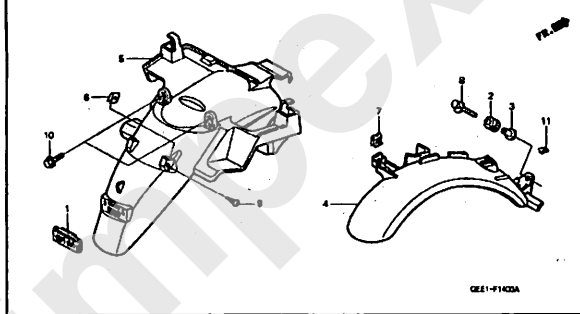

F-15

エアークリーナー

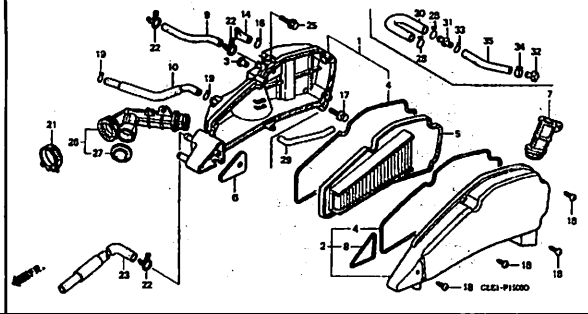

F-16

エアーインジェクションコントロールバルブ

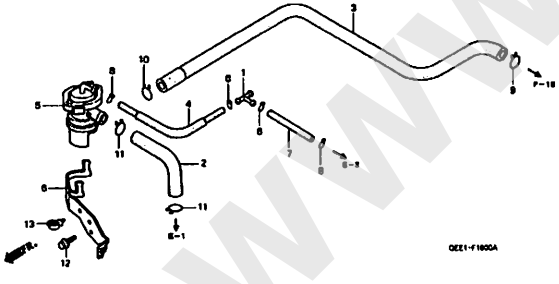

F-17

エキゾーストマフラー

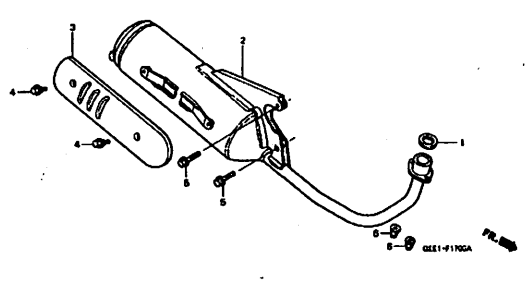

F-18

スタンド/キックペダル

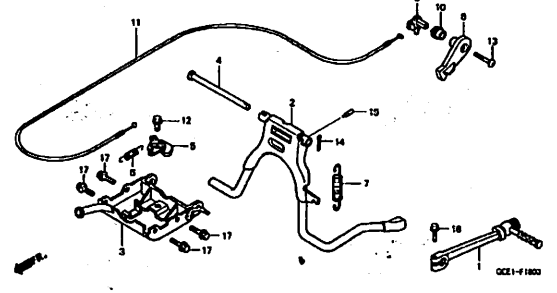

www.inpex-jp.com

フレーム　グループ

F-19

リヤークッション

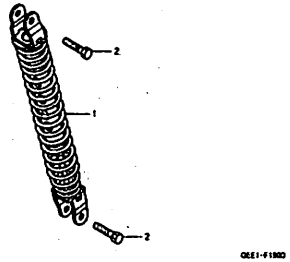

F-20

ウインカー

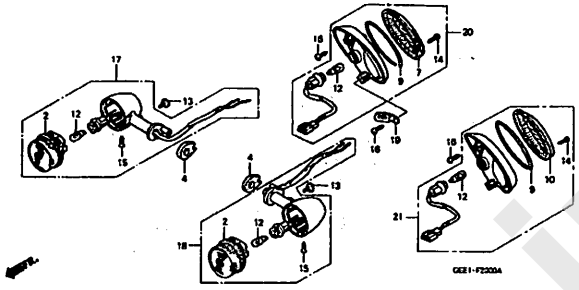

F-21

テールライト

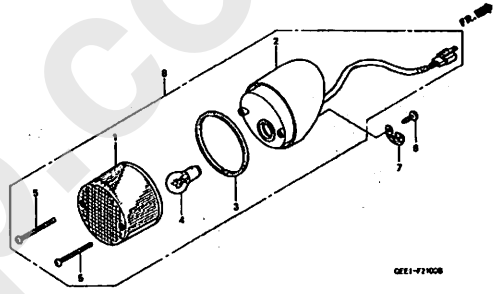

F-22

ワイヤーハーネス

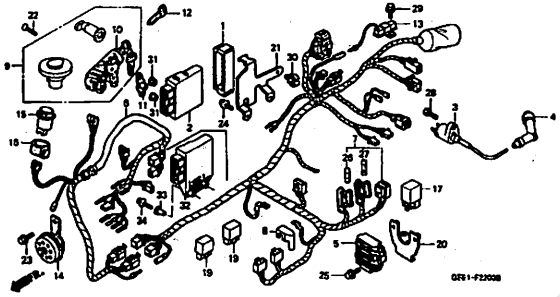

F-23

フレームボディ

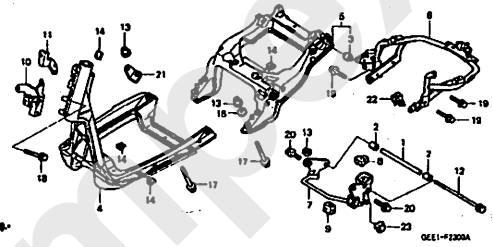

F-24

ラジエター

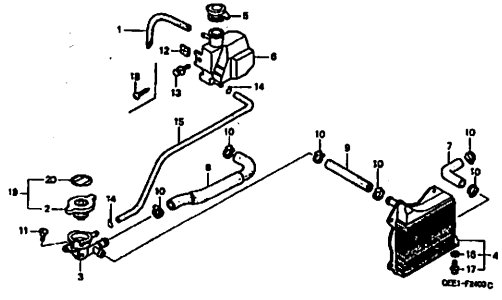

F-25

コーションラベル

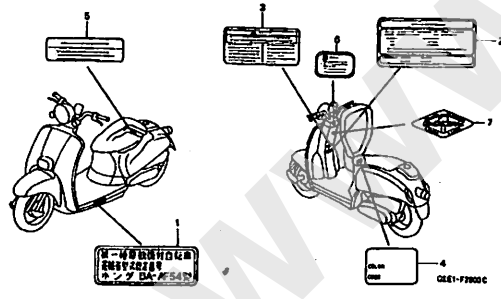

F-26

マーク

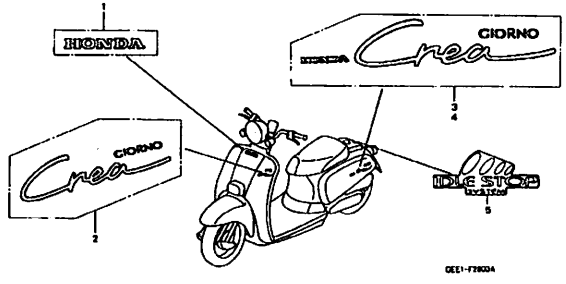

www.inox-jp.com

E-1 シリンダーヘッドカバー

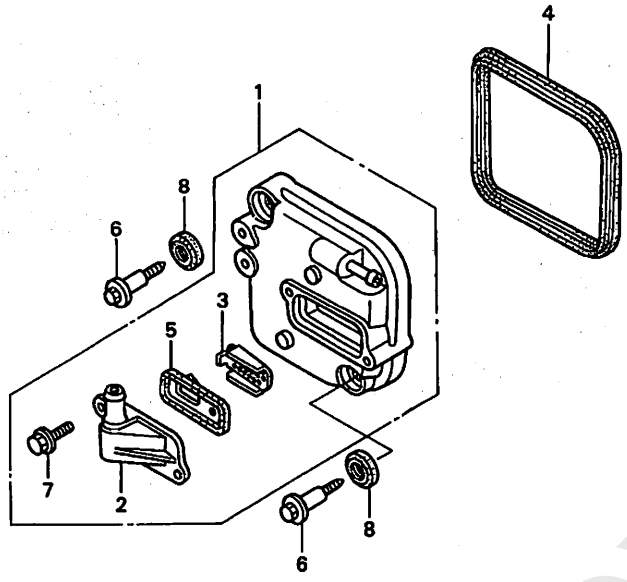

GEE1-E0100

整備項目	標準時間
カバ゛-ASSY., ヘッド ・・・・・・・・・・・・・・・	0.6
.ガ゛スケット, ヘッド゛カバ゛ー	
.バ゛ルフ゛COMP., リード゛	
(カンレンフ゛ヒン フクム)	

見出番号	部品番号	部品名	希望小売価格	使用個数 CHX50 X	Y	1	適用号機 初号機	終号機	タイプ
1	12310-GEE-000	カバ゛-ASSY., ヘッド゛ ・・・・・・・・・	3,900	1	–	–			
	12310-GEE-711	・・・・・・・・・・・・・・・・・・・・・・	3,780	–	1	1			
2	12315-GEE-300	カバ゛ー, リード゛バ゛ルフ゛ ・・・・・・・・・	530	1	1	1			
3	12341-MAT-750	フ゛レート, ホ゛ート (AI) ・・・・・・・・・	530	1	–	–			
4	12391-GEE-000	ガ゛スケット, ヘッド゛カバ゛ー ・・・・・・・・・	420	1	1	1			
5	18601-MBW-003	バ゛ルフ゛COMP., リード゛ ・・・・・・・・・	900	1	–	–			
	18601-GEE-711	バ゛ルフ゛COMP., リード゛ (NOK) ・・	900	–	1	1			
6	90011-MBA-000	ボ゛ルト, ヘッド゛カバ゛ー ・・・・・・・・・・	210	2	2	2			
7	90014-952-000	ボ゛ルト, フランジ゛ 6X14 (CT200) ・	105	2	2	2			
8	90543-MV9-670	ラバ゛ー, マウンテイング゛ ・・・・・・・・・・	130	2	2	2			

www.impex-jp.com

シリンダーヘッド

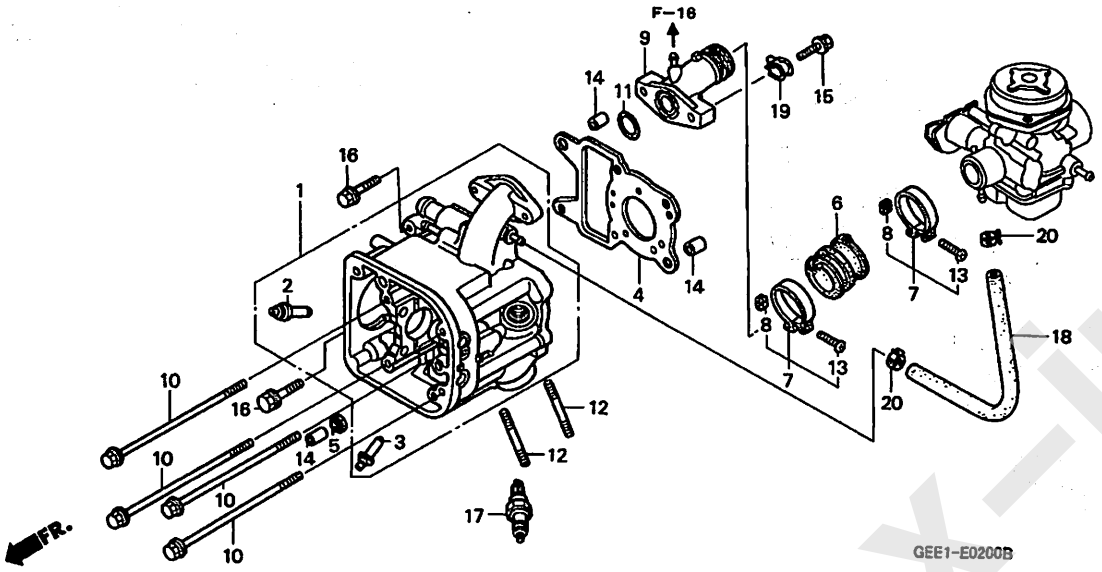

整備項目	標準時間
ﾌﾟﾗｸﾞ, ｽﾊﾟｰｸ	0.1
ｲﾝｼｭﾚｰﾀｰ, ｷｬﾌﾟﾚﾀｰ	0.8
, ﾊﾟｲﾌﾟ COMP., ｲﾝﾚｯﾄ	
ｶﾞｽｹｯﾄ, ｼﾘﾝﾀﾞｰﾍｯﾄﾞ	*1.9
ｶﾞｲﾄﾞ, ﾊﾞﾙﾌﾞ	*2.6
(ﾘｰﾏｼｭｳｾｲ ﾌｸﾑ)	
(ｲﾂｺﾏｼ 0.3 ｶｻﾝ)	
(ﾊﾞﾙﾌﾞｼｭｳｾｲ ﾌｸﾏｽﾞ)	
(ｼｭｳｾｲｼﾞﾊ 0.2 ｸﾜｴﾙ)	
ﾍｯﾄﾞ COMP., ｼﾘﾝﾀﾞｰ	*2.8

見出番号	部品番号	部品名	希望小売価格	使用個数 X	CHX50 Y	1	適用号機 初号機	終号機	タイプ
1	12200-GEE-000	ﾍｯﾄﾞ COMP., ｼﾘﾝﾀﾞｰ	12,400	1	1	1			
2	12204-GEE-305	ｶﾞｲﾄﾞ, ｲﾝﾚｯﾄﾊﾞﾙﾌﾞ (ｵｰﾊﾞｰｻｲｽﾞ)	630	1	1	1			
3	12205-GEE-305	ｶﾞｲﾄﾞ, ｴｷｿﾞｰｽﾄﾊﾞﾙﾌﾞ (ｵｰﾊﾞｰｻｲｽﾞ)	630	1	1	1			
4	12251-GEE-004	ｶﾞｽｹｯﾄ, ｼﾘﾝﾀﾞｰﾍｯﾄﾞ	400	1	1	1			
5	12396-KCR-940	ｶﾞｽｹｯﾄB, ﾍｯﾄﾞｶﾊﾞｰ	210	1	1	1			
6	16211-GEE-000	ｲﾝｼｭﾚｰﾀｰ, ｷｬﾌﾟﾚﾀｰ	1,320	1	1	1			
7	16217-GEE-000	ﾊﾞﾝﾄﾞ, ｲﾝｼｭﾚｰﾀｰ	295	2	2	2			
8	16222-MV4-300	ﾅｯﾄ, ｽｸｴｱ 5MM	75	2	2	2			
9	17110-GEE-000	ﾊﾟｲﾌﾟ COMP., ｲﾝﾚｯﾄ	1,470	1	1	1			
10	90003-PL5-000	ﾎﾞﾙﾄ, ﾌﾗﾝｼﾞ 6X110	165	4	–	–	————	1013667	
	90001-GEE-000	ﾎﾞﾙﾄ, ﾌﾗﾝｼﾞ 6X113	130	4	–	–	1013668		
				–	4	4			
11	91301-GA7-720	Oﾘﾝｸﾞ 18X1.9	165	1	1	1			
12	92900-06032-0E	ﾎﾞﾙﾄ, ｽﾀｯﾄﾞ 6X32	60	2	2	2			
13	93500-05025-0H	ｽｸﾘｭｰ, ﾊﾟﾝ 5X25	30	2	2	2			
14	94301-08140	ﾉｯｸﾋﾟﾝ 8X14	60	3	3	3			
15	95701-06022-00	ﾎﾞﾙﾄ, ﾌﾗﾝｼﾞ 6X22	40	2	2	2			
16	95701-06032-00	ﾎﾞﾙﾄ, ﾌﾗﾝｼﾞ 6X32	40	2	2	2			
17	98059-58916	ﾌﾟﾗｸﾞ, ｽﾊﾟｰｸ (CR8EH9) (NGK)	750	1	1	1			
	98059-58926	ﾌﾟﾗｸﾞ, ｽﾊﾟｰｸ (U24FER9) (DENSO)	750	–	1	1			
	98059-57916	ﾌﾟﾗｸﾞ, ｽﾊﾟｰｸ (CR7EH9) (NGK)	750	(1)	(1)	(1)			
	98059-57926	ﾌﾟﾗｸﾞ, ｽﾊﾟｰｸ (U22FER9) (DENSO)	750	–	(1)	(1)			

www.impex-jp.com

E-2 シリンダーヘッド

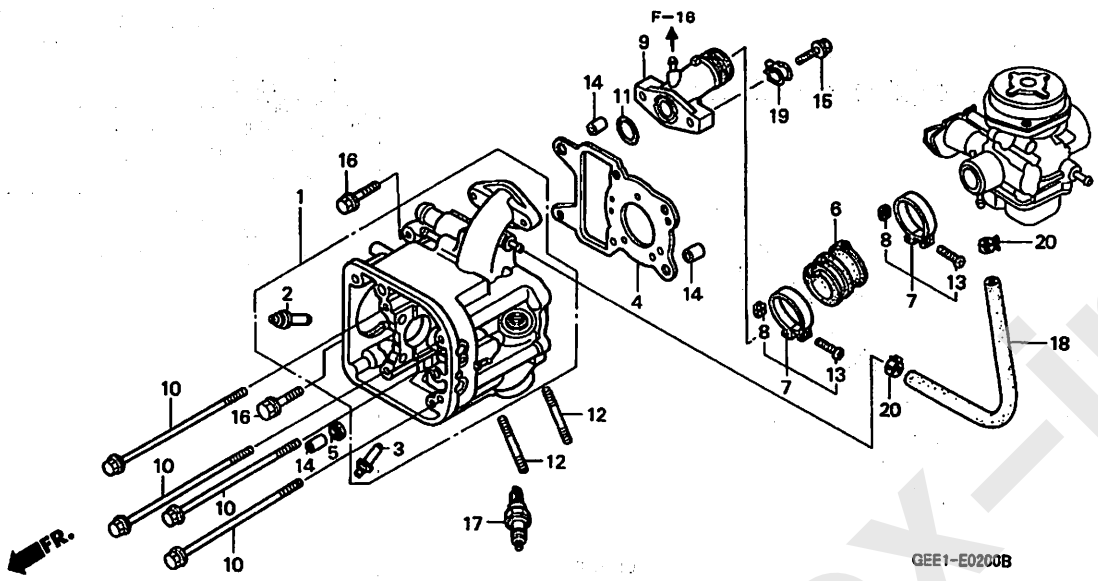

見出番号	部品番号	部品名	希望小売価格	使用個数 CHX50 X	Y	1	適用号機 初号機	終号機	タイプ
17)	98059-59916	ﾌﾟﾗｸﾞ,ｽﾊﾟｰｸ (CR9EH9) (NGK)	750	(1)	(1)	(1)			
	98059-59926	ﾌﾟﾗｸﾞ,ｽﾊﾟｰｸ (U27FER9) (DENSO)	750	–	(1)	(1)			
18	19330-GEE-000	ﾁｭｰﾌﾞC,ｼﾘﾝﾀﾞｰﾍｯﾄﾞ ·····	370	1	1	1			
19	90651-ZA8-900	ｸﾘｯﾌﾟ,ﾌｭｰｴﾙﾁｭｰﾌﾞ ·····	125	1	1	1			
20	95002-40800-08	ｸﾗﾝﾌﾟ,ﾁｭｰﾌﾞ (D8) ·····	50	2	2	2			

www.impex-jp.com

E-3 カムシャフト

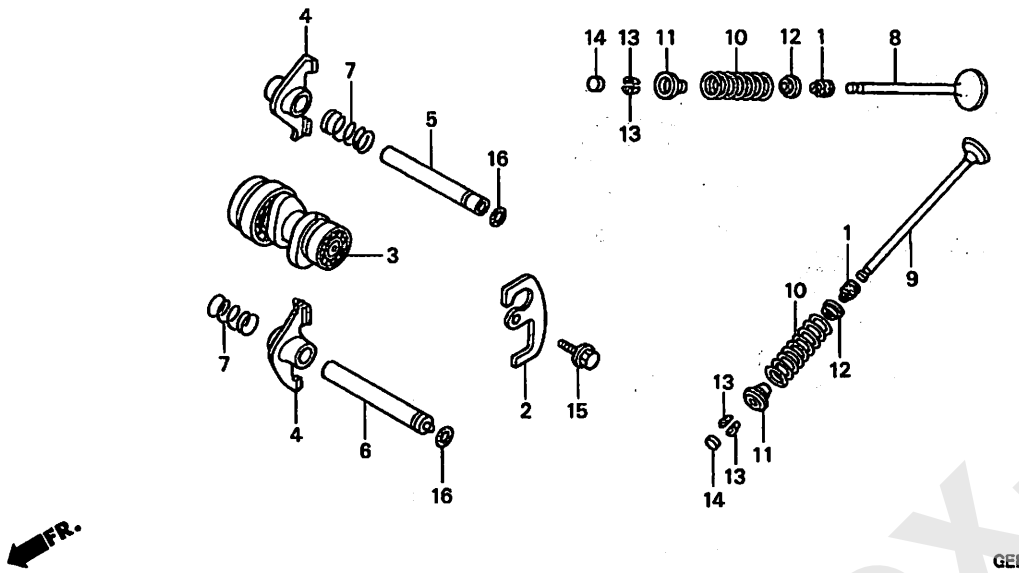

整備項目	標準時間
アーム, バルブロッカー	0.8
(ニコデモドウジカン)	
(カンレンブヒン フクム)	
カムシャフトCOMP.	*1.8
スプリング, バルブ	*2.2
(イツコマシ 0.1 カサン)	
(カンレンブヒン フクム)	
バルブ	*2.3
(イツコマシ 0.2 カサン)	
(バルブシートノ シュウセイ フクム)	
(バルブガイドノ コウカン フクマズ)	

見出番号	部品番号	部品名	希望小売価格	使用個数 CHX50 X	Y	1	適用号機 初号機	終号機	タイプ
1	12209-MLO-722	シール, バルブステム (アライ)	330	2	2	2			
2	12211-GEE-000	プレート, ストッパー	85	1	1	1			
3	14100-GEE-000	カムシャフトCOMP.	4,880	1	–	–	----------	1000054	
	14100-GEE-010		4,880	1	–	–	1000055		
	14100-GEE-711		4,730	–	1	1			
4	14431-GEE-000	アーム, バルブロッカー	1,210	2	2	2			
5	14451-GEE-000	シャフト, インテークロッカーアーム	710	1	1	1			
6	14452-GEE-000	シャフト, エキゾーストロッカーアーム	310	1	1	1			
7	14642-GEE-000	スプリング, ロッカーアームサイド	85	2	2	2			
8	14711-GEE-000	バルブ, インレット	820	1	–	–			
	14711-GEE-710		740	–	1	1			
9	14721-GEE-000	バルブ, エキゾースト	1,740	1	1	1			
10	14751-GEE-000	スプリング, バルブ	150	2	2	2			
11	14771-GEE-000	リテーナー, バルブスプリング	265	2	2	2			
12	14775-GEE-000	シート, バルブスプリング	155	2	–	–			
				–	2	2	----------	1130328	
	14775-GET-000		150	–	2	2	1130329		
13	14781-MLO-720	コッター, バルブ	150	4	4	4			
14	14901-KT7-013	シム, タペット (1.200)	295	2	2	2			
	14902-KT7-013	シム, タペット (1.225)	295	2	2	2			
	14903-KT7-013	シム, タペット (1.250)	295	2	2	2			
	14904-KT7-013	シム, タペット (1.275)	295	2	2	2			
	14905-KT7-013	シム, タペット (1.300)	295	2	2	2			
	14906-KT7-013	シム, タペット (1.325)	295	2	2	2			
	14907-KT7-013	シム, タペット (1.350)	295	2	2	2			
	14908-KT7-013	シム, タペット (1.375)	295	2	2	2			
	14909-KT7-013	シム, タペット (1.400)	295	2	2	2			

www.impex-jp.com

カムシャフト

見出番号	部品番号	部品名	希望小売価格	使用個数 CHX50 X	Y	1	適用号機 初号機	終号機	タイプ
14)	14910-KT7-013	シム, タペット (1.425) ·····	295	2	2	2			
	14911-KT7-013	シム, タペット (1.450) ·····	295	2	2	2			
	14912-KT7-013	シム, タペット (1.475) ·····	295	2	2	2			
	14913-KT7-013	シム, タペット (1.500) ·····	295	2	2	2			
	14914-KT7-013	シム, タペット (1.525) ·····	295	2	2	2			
	14915-KT7-013	シム, タペット (1.550) ·····	295	2	2	2			
	14916-KT7-013	シム, タペット (1.575) ·····	295	2	2	2			
	14917-KT7-013	シム, タペット (1.600) ·····	295	2	2	2			
	14918-KT7-013	シム, タペット (1.625) ·····	295	2	2	2			
	14919-KT7-013	シム, タペット (1.650) ·····	295	2	2	2			
	14920-KT7-013	シム, タペット (1.675) ·····	295	2	2	2			
	14921-KT7-013	シム, タペット (1.700) ·····	295	2	2	2			
	14922-KT7-013	シム, タペット (1.725) ·····	295	2	2	2			
	14923-KT7-013	シム, タペット (1.750) ·····	295	2	2	2			
	14924-KT7-013	シム, タペット (1.775) ·····	295	2	2	2			
	14925-KT7-013	シム, タペット (1.800) ·····	295	2	2	2			
	14926-KT7-013	シム, タペット (1.825) ·····	295	2	2	2			
	14927-KT7-013	シム, タペット (1.850) ·····	295	2	2	2			
	14928-KT7-013	シム, タペット (1.875) ·····	295	2	2	2			
	14929-KT7-013	シム, タペット (1.900) ·····	295	2	2	2			
	14930-KT7-013	シム, タペット (1.925) ·····	295	2	2	2			
	14931-KT7-013	シム, タペット (1.950) ·····	295	2	2	2			
	14932-KT7-013	シム, タペット (1.975) ·····	295	2	2	2			
	14933-KT7-013	シム, タペット (2.000) ·····	295	2	2	2			
	14934-KT7-013	シム, タペット (2.025) ·····	295	2	2	2			
	14935-KT7-013	シム, タペット (2.050) ·····	295	2	2	2			
	14936-KT7-013	シム, タペット (2.075) ·····	295	2	2	2			
	14937-KT7-013	シム, タペット (2.100) ·····	295	2	2	2			
	14938-KT7-013	シム, タペット (2.125) ·····	295	2	2	2			
	14939-KT7-013	シム, タペット (2.150) ·····	295	2	2	2			
	14940-KT7-013	シム, タペット (2.175) ·····	295	2	2	2			
	14941-KT7-013	シム, タペット (2.200) ·····	295	2	2	2			
	14942-KT7-013	シム, タペット (2.225) ·····	295	2	2	2			
	14943-KT7-013	シム, タペット (2.250) ·····	295	2	2	2			
	14944-KT7-013	シム, タペット (2.275) ·····	295	2	2	2			
	14945-KT7-013	シム, タペット (2.300) ·····	295	2	2	2			
	14946-KT7-013	シム, タペット (2.325) ·····	295	2	2	2			
	14947-KT7-013	シム, タペット (2.350) ·····	295	2	2	2			
	14948-KT7-013	シム, タペット (2.375) ·····	295	2	2	2			
	14949-KT7-013	シム, タペット (2.400) ·····	295	2	2	2			
	14950-KT7-013	シム, タペット (2.425) ·····	295	2	2	2			
	14951-KT7-013	シム, タペット (2.450) ·····	295	2	2	2			
	14952-KT7-013	シム, タペット (2.475) ·····	295	2	2	2			
	14953-KT7-013	シム, タペット (2.500) ·····	295	2	2	2			
	14954-KT7-013	シム, タペット (2.525) ·····	295	2	2	2			
	14955-KT7-013	シム, タペット (2.550) ·····	295	2	2	2			
	14956-KT7-013	シム, タペット (2.575) ·····	295	2	2	2			
	14957-KT7-013	シム, タペット (2.600) ·····	295	2	2	2			
	14958-KT7-013	シム, タペット (2.625) ·····	295	2	2	2			
	14959-KT7-013	シム, タペット (2.650) ·····	295	2	2	2			
	14960-KT7-013	シム, タペット (2.675) ·····	295	2	2	2			
	14961-KT7-013	シム, タペット (2.700) ·····	295	2	2	2			
	14962-KT7-013	シム, タペット (2.725) ·····	295	2	2	2			
	14963-KT7-013	シム, タペット (2.750) ·····	295	2	2	2			
	14964-KT7-013	シム, タペット (2.775) ·····	295	2	2	2			
	14965-KT7-013	シム, タペット (2.800) ·····	295	2	2	2			
	14966-KT7-013	シム, タペット (2.825) ·····	295	2	2	2			
	14967-KT7-013	シム, タペット (2.850) ·····	295	2	2	2			

www.impex-jp.com

E-3 カムシャフト

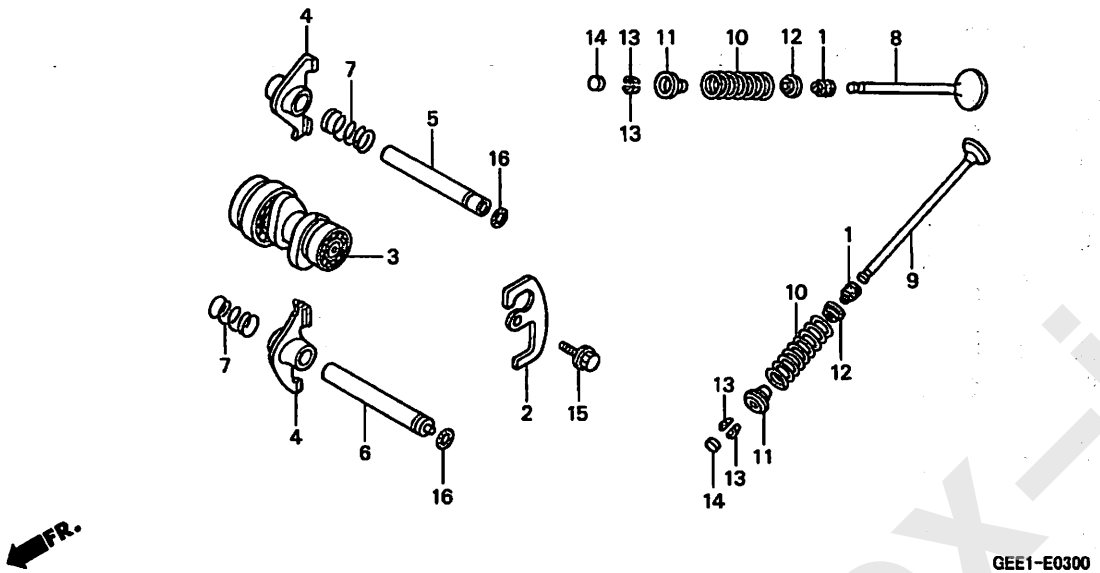

見出番号	部品番号	部品名	希望小売価格	使用個数 CHX50 X	Y	1	適用号機 初号機	終号機	タイプ
14)	14968-KT7-013	シム, タペット (2.875) ·····	295	2	2	2			
	14969-KT7-013	シム, タペット (2.900) ·····	295	2	2	2			
15	90003-883-000	ボルト, フランジ 6X16 ·····	110	1	1	1			
16	91362-VD6-000	Oリング (P7) ·····	45	2	2	2			

www.impex-jp.com

カムチェン / テンショナー

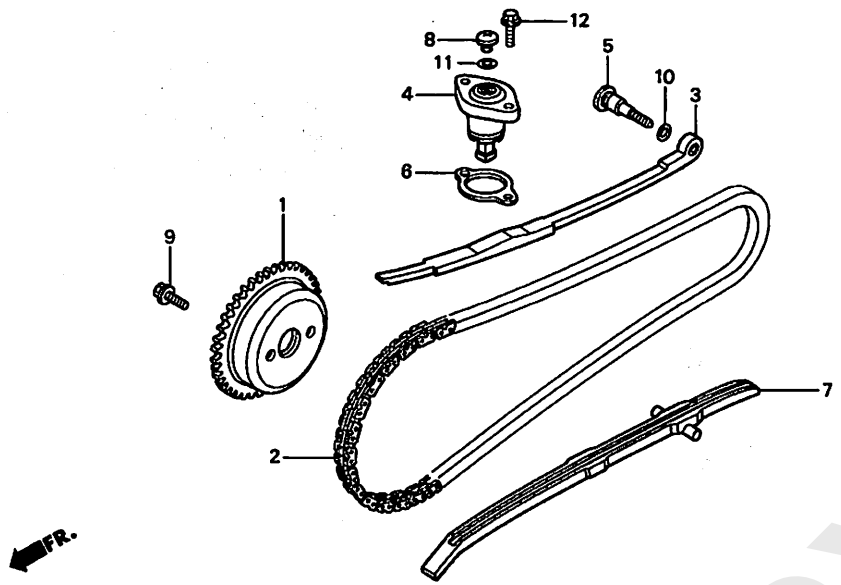

整備項目	標準時間
リフターASSY., テンショナー	0.7
スプロケット, カム	*1.6
ガイド, カムチェン	*1.9
テンショナー, カムチェン	*2.0
チェン, カム	*3.2

見出番号	部品番号	部品名	希望小売価格	使用個数 CHX50 X	Y	1	適用号機 初号機	終号機	タイプ
1	14321-GEE-000	スプロケット, カム (34T)	1,740	1	1	1			
2	14401-GEE-003	チェン, カム	1,200	1	1	1			
3	14510-GEE-000	テンショナー, カムチェン	1,580	1	1	1			
4	14520-GCC-771	リフターASSY., テンショナー	2,940	1	1	1			
5	14531-GEE-000	ピボット, カムチェンテンショナー	235	1	1	1			
6	14560-KCW-851	ガスケット, テンショナーリフター	220	1	1	1			
7	14611-GEE-003	ガイド, カムチェン	740	1	1	1			
8	90005-KY7-000	スクリュー, パン 6X6	90	1	1	1			
9	90083-GEE-000	ボルト, ノック 5X9	55	2	2	2			
10	91305-371-003	Oリング 6.5X1.5	135	1	1	1			
11	91306-105-690	Oリング 1.5X9.5	110	1	1	1			
12	96001-06022-00	ボルト, フランジ 6X22	50	2	2	2			

www.impex-jp.com

ウォーターポンプ

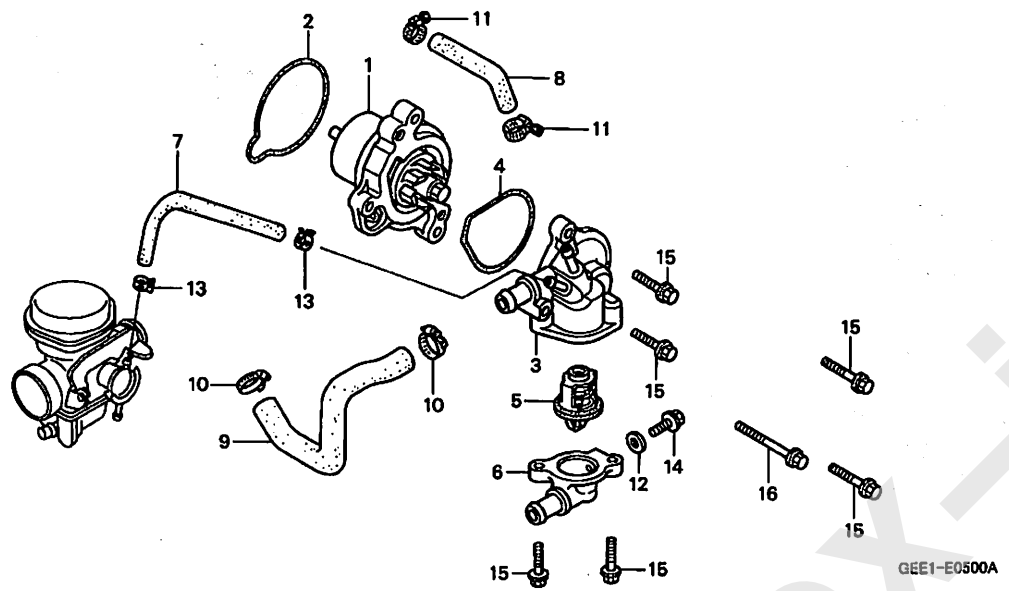

整備項目	標準時間
ホースA, ウオーター	0.7
チューブ A, サーモスタットケース	0.8
. チューブ B, サーモスタットケース	
カバ－COMP., ウオーターポンプ	*1.4
. カバー, サーモスタット	
. ガスケット, ウオーターポンプボディ	
. ガスケット, ウオーターポンプカバー	
. ポンプ COMP., ウオーター	
サーモスタット	*1.5

見出番号	部品番号	部品名	希望小売価格	使用個数 CHX50 X	Y	1	適用号機 初号機	終号機	タイプ
1	19201-GEE-000	ポンプ COMP., ウオーター	4,520	1	1	1			
2	19216-GEE-003	ガスケット, ウオーターポンプボディ	255	1	1	1			
3	19220-GEE-000	カバ－COMP., ウオーターポンプ	2,520	1	1	1			
4	19226-GEE-000	ガスケット, ウオーターポンプカバー	155	1	1	1			
5	19300-GEE-003	サーモスタット	1,890	1	1	1			
6	19315-GEE-000	カバー, サーモスタット	480	1	1	1			
7	19320-GEE-000	チューブ A, サーモスタットケース	370	1	1	1			
8	19325-GEE-000	チューブ B, サーモスタットケース	150	1	1	1			
9	19501-GEE-000	ホースA, ウオーター	340	1	1	1			
10	19504-KY1-003	クランプ, ウオーターホース 25MM	350	2	–	–			
				–	2	–	————	1100033	
	90701-MF5-003	クランプ, ウオーターホース 21MM	220	–	2	–	1100034		
				–	–	2			
11	95002-41050-08	クランプ, チューブ (D10.5)	50	2	2	2			
12	90463-ML7-000	ワッシャー, シーリング 6.5MM	95	1	1	1			
13	95002-40800-08	クランプ, チューブ (D8)	50	2	2	2			
14	96001-06012-00	ボルト, フランジ 6X12	40	1	1	1			
15	96001-06020-00	ボルト, フランジ 6X20	40	6	6	6			
16	96001-06040-00	ボルト, フランジ 6X40	50	1	1	1			

www.impex-jp.com

E-6 クーリングファン / ファンカバー

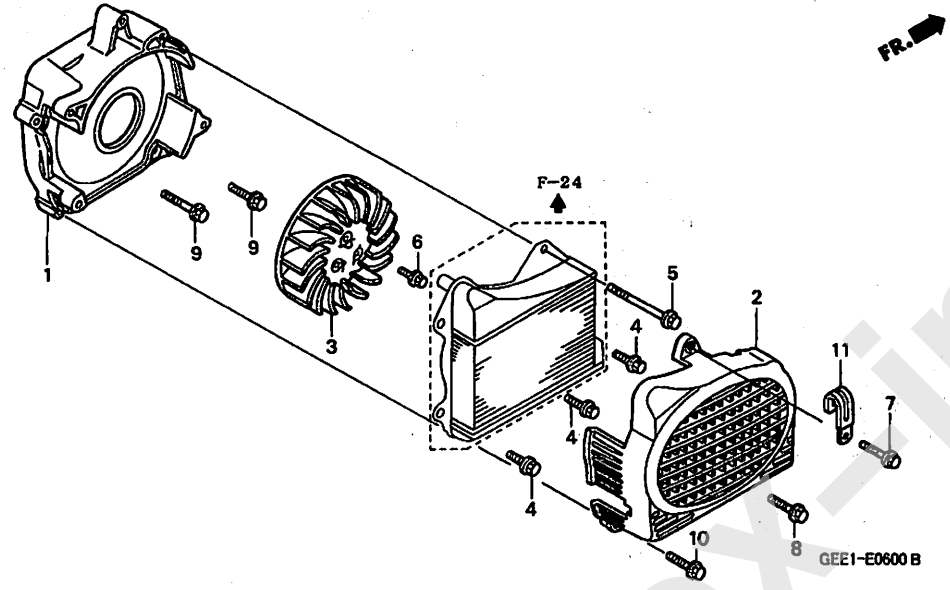

整備項目	標準時間
カバ-COMP., ラジエター	0.1
ファンCOMP., クーリング	0.5
カバ-, R.	0.6

見出番号	部品番号	部品名	希望小売価格	使用個数 CHX50 X	Y	1	適用号機 初号機	終号機	タイプ
1	11331-GEE-000	カバ-, R.	2,310	1	1	1			
2	19150-GEE-000	カバ-COMP., ラジエター	1,160	1	1	1			
3	19510-GEE-000	ファンCOMP., クーリング	1,110	1	1	1			
4	95701-06014-00	ボルト, フランジ 6X14	35	3	3	3			
5	95701-06075-00	ボルト, フランジ 6X75	55	1	1	1			
6	96001-06016-00	ボルト, フランジ 6X16	40	3	3	3			
7	96001-06020-00	ボルト, フランジ 6X20	40	1	1	1			
8	96001-06025-00	ボルト, フランジ 6X25	50	1	1	1			
9	96001-06028-00	ボルト, フランジ 6X28	50	2	2	2			
10	96001-06040-00	ボルト, フランジ 6X40	50	1	1	1			
11	91406-657-671	クリップ, ワイヤーハーネス	190	1	1	1			

www.impex-jp.com

A.C.G. スターター

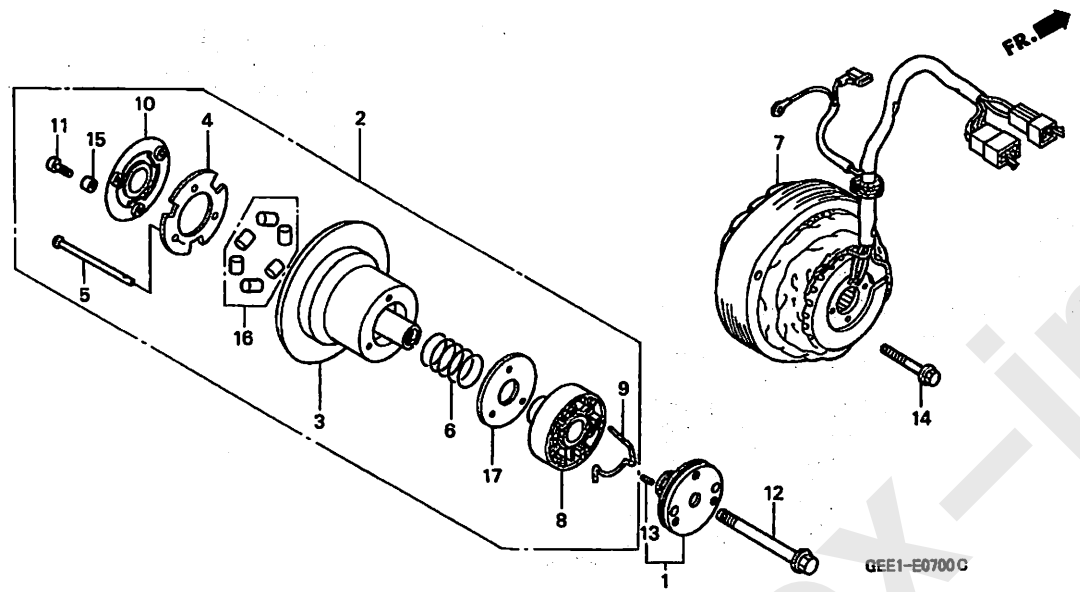

整備項目	標準時間
フランジCOMP.,クーリングファン ・・・・・・・・・	0.7
ブラシASSY. ・・・・・・・・・・・・・・・・・・・・・	0.8
.ローターASSY.	
.ローターCOMP.	
(カンレンブツ フクム)	
ステーターASSY. ・・・・・・・・・・・・・・・・・・	1.1

見出番号	部品番号	部品名	希望小売価格	使用個数 CHX50 X	Y	1	適用号機 初号機	終号機	タイプ
1	19515-GEE-000	フランジCOMP.,クーリングファン ・・・	2,170	1	–	–			
	19515-GEE-710	・・・・・・・・・・・・・・・・・・・・・・・・	2,100	–	1	1			
2	31305-GEE-000	ローターASSY. ・・・・・・・・・・・・・・・	10,600	1	–	–	――――	――――	J,3J,4J
	31305-GEE-900	・・・・・・・・・・・・・・・・・・・・・・・・	10,300	1	–	–	――――	――――	2J
				–	1	1			
3	31310-GEE-000	ローターCOMP. ・・・・・・・・・・・・・・・	9,050	1	1	1			
4	31316-GEE-000	ボディ,ガバナーインナー ・・・・・・・	130	1	1	1			
5	31317-GEE-000	ステー,ガバナーインナー ・・・・・・・・・	160	3	3	3			
6	31319-GEE-000	スプリング,ガバナー ・・・・・・・・・	165	1	1	1			
7	31320-GEE-000	ステーターASSY. ・・・・・・・・・・・・・	15,800	1	–	–			
	31320-GEE-710	・・・・・・・・・・・・・・・・・・・・・・・・	17,400	–	1	1			
8	31330-GEE-000	ブラシASSY. ・・・・・・・・・・・・・・・	1,420	1	1	1			
9	31339-GEE-000	スプリング,ブラシセッテイング ・・・・	150	1	1	1			
10	31350-GEE-000	カバー,ガバナー ・・・・・・・・・・・・	165	1	1	1			
11	90089-KR0-000	ボルト,ソケット 5X12 ・・・・・・・・・	100	3	3	3			
12	90105-HB3-000	ボルト,フランジ 8X85 ・・・・・・・・・	255	1	1	1			
13	94305-30102	ピン,スプリング 3X10 ・・・・・・・・	40	1	1	1			
14	96001-06040-00	ボルト,フランジ 6X40 ・・・・・・・・・	50	3	3	3			
15	31352-GEE-000	カラー,ガバナーカバー ・・・・・・・・・	110	3	3	3			
16	31314-GEE-010	ウエイトセット,ガバナー ・・・・・・・・・	850	1	–	–	――――	――――	J,3J,4J
	31314-GEE-900	・・・・・・・・・・・・・・・・・・・・・・・・	850	1	–	–	――――	――――	2J
				–	1	1			
17	31328-GEE-000	シート,ブラシ ・・・・・・・・・・・・・・・	165	1	1	1			

www.impex-jp.com

E-8 オイルポンプ

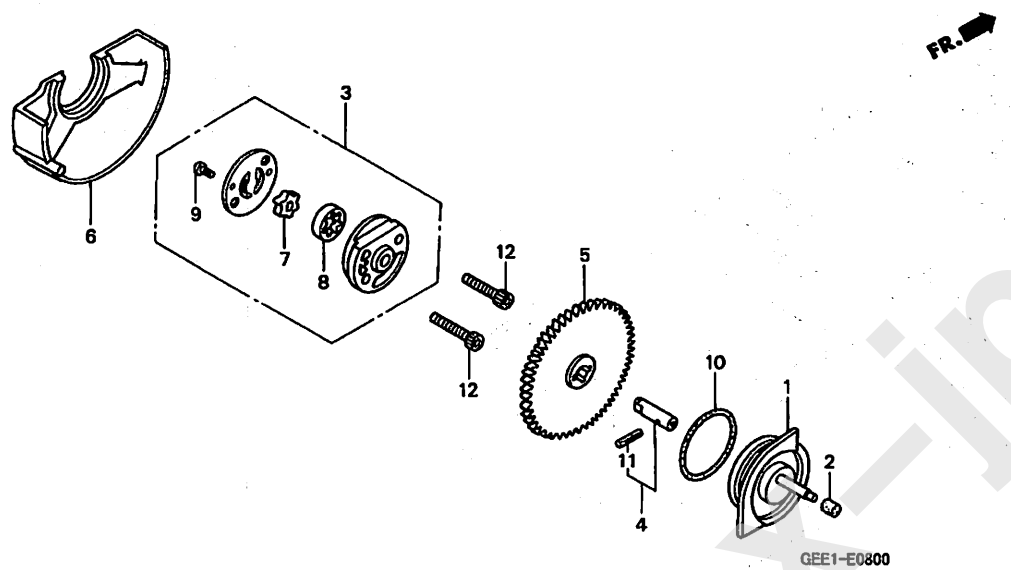

整備項目	標準時間
カバー,オイルポンプ	0.8
.シャフトCOMP.,オイルポンプ	
ギヤー,オイルポンプドリブン	*3.3
.ポンプASSY.,オイル	
.セパレーター,オイル	

見出番号	部品番号	部品名	希望小売価格	使用個数 CHX50 X	Y	1	適用号機 初号機	終号機	タイプ
1	11361-GEE-000	カバー,オイルポンプ	840	1	1	1			
2	11365-GEE-000	ラバー,オイルポンプカバー	105	1	1	1			
3	15100-GEE-000	ポンプASSY.,オイル	2,000	1	1	1			
4	15130-GEE-000	シャフトCOMP.,オイルポンプ	370	1	1	1			
5	15133-GEE-010	ギヤー,オイルポンプドリブン (47T)	1,210	1	1	1			
6	15135-GEE-000	セパレーター,オイル	530	1	1	1			
7	15331-GEE-003	ローター,オイルポンプインナー	340	1	1	1			
8	15332-GEE-003	ローター,オイルポンプアウター	430	1	1	1			
9	90002-GEE-003	スクリュー,パン 3X8	40	1	1	1			
10	91301-GEE-003	Oリング 42X2.0	190	1	1	1			
11	94305-30162	ピン,スプリング 3X16	50	1	1	1			
12	96600-06022-00	ボルト,ソケット 6X22	50	2	2	2			

www.impex-jp.com

スウィングアーム /L. サイドカバー

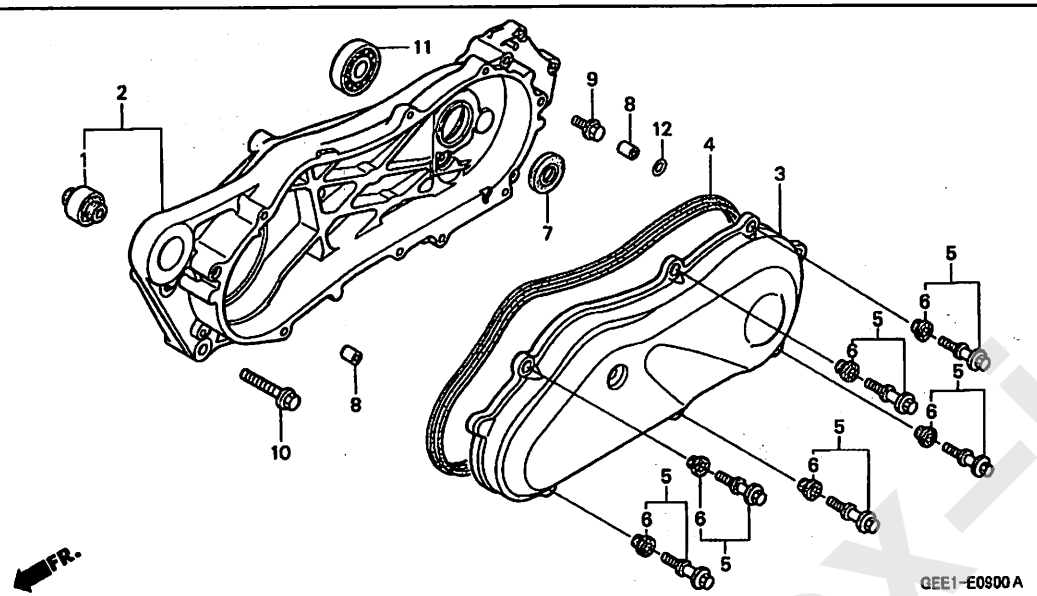

整備項目	標準時間
ｶﾞｽｹｯﾄ, L. ｶﾊﾞｰ	0.2
ｶﾊﾞｰ, L. ｻｲﾄﾞ	0.3
ｵｲﾙｼｰﾙ 17X30X5	0.9
ﾍﾞｱﾘﾝｸﾞ, ﾗｼﾞｱﾙﾎﾞｰﾙ 6203	1.0
ｽｳｲﾝｸﾞｱｰﾑCOMP.	*2.3

見出番号	部品番号	部品名	希望小売価格	使用個数 CHX50 X	Y	1	適用号機 初号機	終号機	タイプ
1	11102-GEE-003	ﾌﾞｯｼｭ, ｴﾝｼﾞﾝﾊﾝｶﾞｰﾗﾊﾞｰ	480	1	1	1			
2	11300-GEE-000	ｽｳｲﾝｸﾞｱｰﾑCOMP.	10,200	1	1	1			
3	11341-GEE-000	ｶﾊﾞｰ, L. ｻｲﾄﾞ	10,100	1	1	1			
4	11395-GEE-000	ｶﾞｽｹｯﾄ, L. ｶﾊﾞｰ	660	1	1	1			
5	90006-GAH-A00	ﾎﾞﾙﾄASSY., ｽﾍﾟｼｬﾙ 6X27	310	6	6	6			
6	90543-GAH-A00	ﾗﾊﾞｰ, ﾏｳﾝﾃｲﾝｸﾞ	105	6	6	6			
7	91204-GBB-003	ｵｲﾙｼｰﾙ 17X30X5(ｱﾗｲ)	245	1	1	1			
8	94301-10120	ﾉｯｸﾋﾟﾝ 10X12	70	2	2	2			
9	95701-08012-00	ﾎﾞﾙﾄ, ﾌﾗﾝｼﾞ 8X12	40	1	1	1			
10	95801-08045-00	ﾎﾞﾙﾄ, ﾌﾗﾝｼﾞ 8X45	55	4	4	4			
11	96100-62033-00	ﾍﾞｱﾘﾝｸﾞ, ﾗｼﾞｱﾙﾎﾞｰﾙ 6203	410	1	1	1			
12	91305-GE0-000	Oﾘﾝｸﾞ 9.0X1.7	100	1	–	–	1017430		
				–	1	1			

www.impex-jp.com

E-10 ドライブフェイス / キックスタータースピンドル

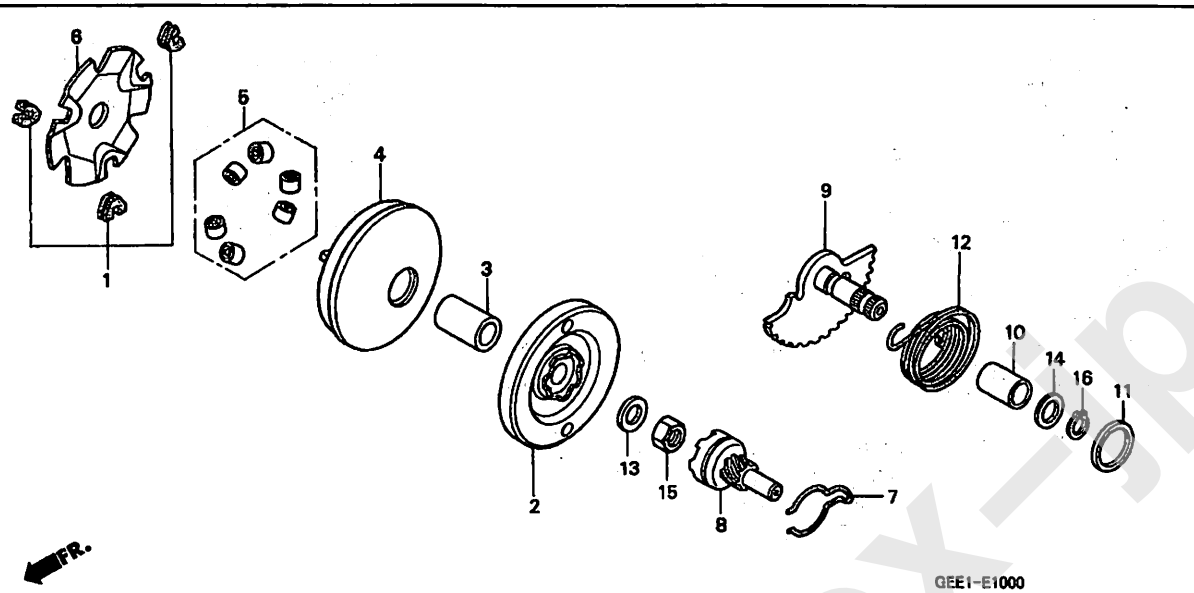

整備項目	標準時間
ギヤーCOMP., キックドリブン	0.2
スピンドルCOMP., キックスターター	0.3
.スプリング, キックリターン	
(カンレンプヒン フクム)	
フェイスCOMP., ムーバブルドライブ	0.4
.フェイス, ドライブ	
.ローラーセット, ウエイト	
(カンレンプヒン フクム)	

見出番号	部品番号	部品名	希望小売価格	使用個数 CHX50 X	Y	1	適用号機 初号機	終号機
1	22011-GW0-000	ピースセット, スライド	370	1	1	1		
2	22102-GEE-000	フェイス, ドライブ	3,780	1	1	1		
3	22105-GAH-780	ボス, ドライブフェイス	700	1	1	1		
4	22110-GBC-000	フェイスCOMP., ムーバブルドライブ	3,470	1	1	1		
5	22123-GBY-830	ローラーセット, ウエイト	800	1	1	1		
6	22131-GBC-000	プレート, ランプ	870	1	1	1		
7	28223-KEE-630	スプリング, キックドリブンギヤー	185	1	1	1		
8	28230-GEE-000	ギヤーCOMP., キックドリブン	920	1	1	1		
9	28250-GEE-000	スピンドルCOMP., キックスターター	1,950	1	–	–		
	28250-GEE-710		1,950	–	1	1	--------	1130808
	28250-GET-000		1,890	–	1	1	1130809	
10	28253-GBL-003	ブッシュ, キックスピンドル (ヒタチフンマツ)	245	1	1	1		
	28253-GN2-601	ブッシュ, キックスピンドル (NTN)	255	1	1	1		
11	28255-GS6-000	カラー, キックボス	155	1	1	1		
12	28281-GEE-900	スプリング, キックリターン	310	1	–	–		
	28281-GCC-000		330	–	1	1		
13	90426-KBN-900	ワッシャー, スペシャル 12MM	135	1	1	1		
14	90451-GBL-870	ワッシャー 14MM	105	1	1	1		
15	94001-12200-0S	ナット, 6カク 12MM	40	1	1	1		
16	94511-14000	サークリップ, エキスターナル 14MM	30	1	1	1		

www.impex-jp.com

ドリブンフェイス (1)

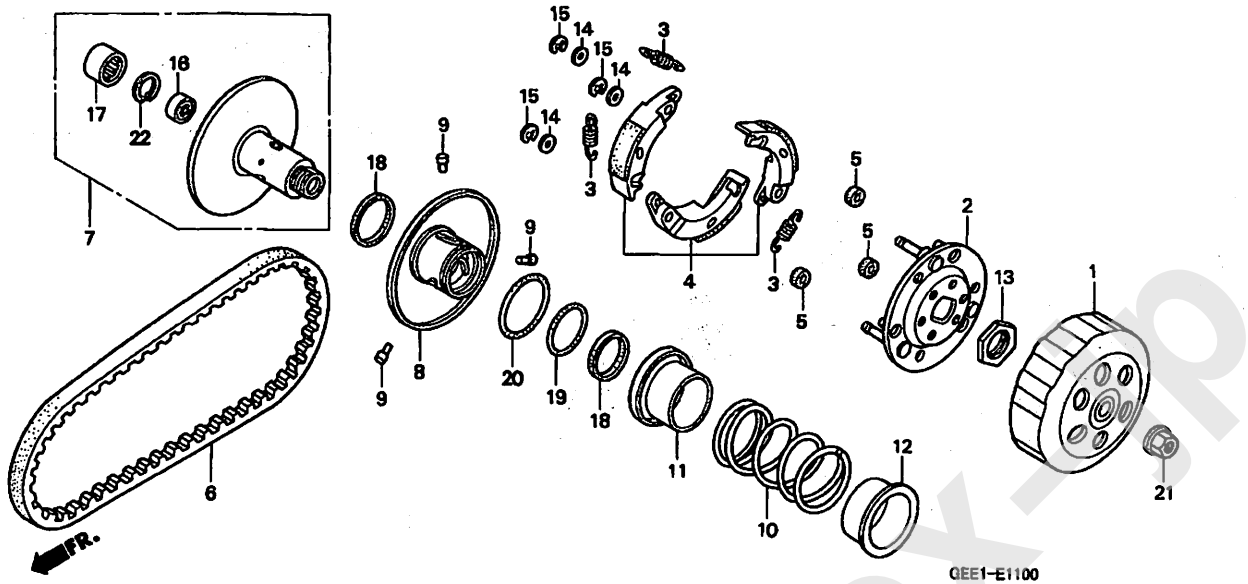

整備項目	標準時間
アウター COMP. , クラッチ	0.3
ベルト, ドライブ	0.4
フェイス COMP. , ムーバブル ドリブン	0.5
. フェイスセット, ドリブン	
. スプリング, ドリブンフェイス	
ベアリング, ニードル 17X25X18	0.6
. ベアリング, ラジアルボール 6901U	
. ウエイトセット, クラッチ	
(カンレンブヒン フクム)	

見出番号	部品番号	部品名	希望小売価格	使用個数 CHX50 X	Y	1	適用号機 初号機	終号機	タイプ
1	22100-GW2-710	アウターCOMP. , クラッチ	3,000	1	–	–			
2	22350-GAH-A00	プレートCOMP. , ドライブ	1,950	1	–	–			
3	22401-GG2-900	スプリング, クラッチ	160	3	–	–			
4	22535-GAK-305	ウエイトセット, クラッチ	3,670	1	–	–			
5	22804-148-000	ラバー, クラッチダンパー	105	3	–	–			
6	23100-GAG-751	ベルト, ドライブ (バンドウ)	1,890	1	–	–			
7	23205-GBL-306	フェイスセット, ドリブン	4,310	1	–	–			
8	23220-GEE-000	フェイスCOMP. , ムーバブルドリブン	2,980	1	–	–			
9	23225-GR1-750	ピン, ガイド	115	3	–	–			
10	23233-GEE-000	スプリング, ドリブンフェイス	700	1	–	–			
11	23237-GR1-880	カラー, シール	370	1	–	–			
12	23238-GS7-010	カラー, スプリング	370	1	–	–			
13	90202-187-000	ナット, スペシャル 28MM	265	1	–	–			
14	90442-044-000	ワッシャー, スラスト 6MM	135	3	–	–			
15	90454-GB2-000	サークリップ 6MM	45	3	–	–			
16	91001-GA7-701	ベアリング, ラジアルボール 6901U (NTN)	450	1	–	–			
17	91103-GR1-003	ベアリング, ニードル 17X25X18 (NTN)	380	1	–	–			
18	91211-GK8-013	オイルシール 34X39X3 (アライ)	175	2	–	–			
19	91301-KA5-741	Oリング 36X1.5 (アライ)	225	1	–	–			
20	91302-PA9-003	Oリング 39.8X2.2 (アライ)	145	1	–	–			
21	94050-10000	ナット, フランジ 10MM	50	1	–	–			
22	94520-24000	サークリップ, インターナル 24MM	40	1	–	–			

www.impex-jp.com

E-11-1 ドリブンフェイス (2)

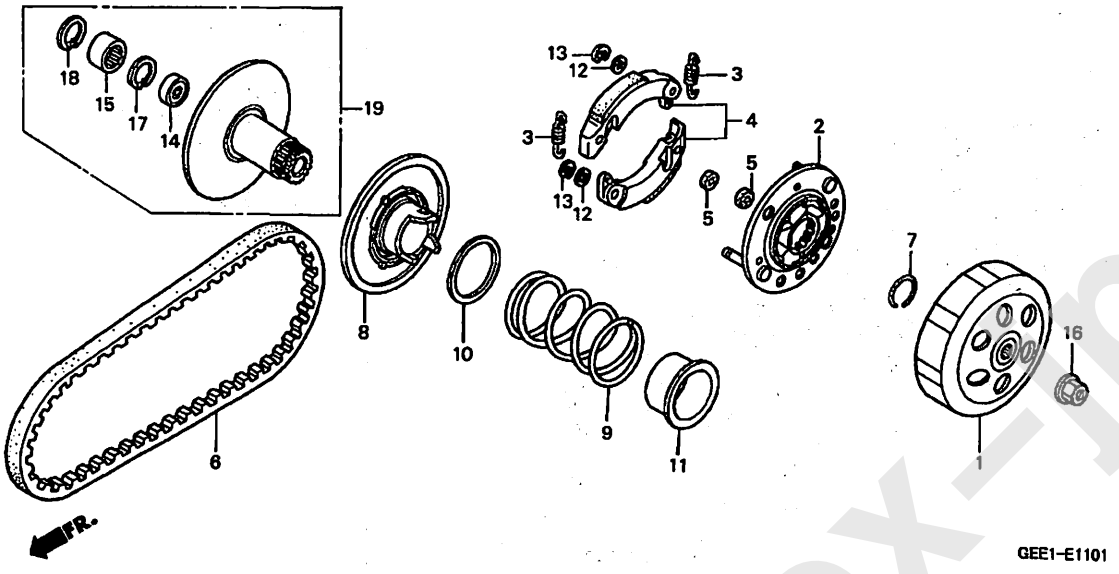

整備項目	標準時間
アウターCOMP.,クラッチ	0.3
ベルト,ドライブ	0.4
フェイスCOMP.,ドリブン	0.5
.フェイスCOMP.,ムーバブルドリブン	
.スプリング,ドリブンフェイス	
ベアリング,ニードル 17X25X18WS	0.6
.ベアリング,ラジアルボール 6901UU	
.ウエイトセット,クラッチ	
(カンレンブヒン フクム)	

見出番号	部品番号	部品名	希望小売価格	使用個数 CHX50 X	Y	1	適用号機 初号機	終号機
1	22100-GCH-000	アウターCOMP.,クラッチ	3,000	-	1	1		
2	22350-GBL-J20	プレートCOMP.,ドライブ	2,630	-	1	1		
3	22401-GEE-710	スプリング,クラッチ	130	-	2	2		
4	22535-GBL-305	ウエイトセット,クラッチ	3,000	-	1	1		
5	22804-148-000	ラバー,クラッチダンパー	105	-	2	2		
6	23100-GAG-751	ベルト,ドライブ (バンドウ)	1,890	-	1	1		
7	23215-GBL-J30	クリップ,エキスターナル 30X2.0	105	-	1	1		
8	23220-GEE-710	フェイスCOMP.,ムーバブルドリブン	2,840	-	1	1		
9	23233-GEE-710	スプリング,ドリブンフェイス	700	-	1	1	--------	1127126
	23233-GEE-711		660	-	1	1	1127127	
10	23237-GCH-000	ワッシャー,ドリブンフェイススプリング	210	-	1	1		
11	23238-GCH-000	カラー,スプリング	265	-	1	1		
12	90442-044-000	ワッシャー,スラスト 6MM	135	-	2	2		
13	90454-GB2-000	サークリップ 6MM	45	-	2	2		
14	91001-KG8-901	ベアリング,ラジアルボール 6901UU	500	-	1	1		
15	91103-GCH-003	ベアリング,ニードル 17X25X18WS (NTN)	380	-	1	1		
16	94050-10000	ナット,フランジ 10MM	50	-	1	1		
17	94520-24000	サークリップ,インターナル 24MM	40	-	1	1		
18	94520-25000	サークリップ,インターナル 25MM	40	-	1	1		
19	23210-GEE-710	フェイスCOMP.,ドリブン	4,310	-	1	1		

www.impex-jp.com

トランスミッション

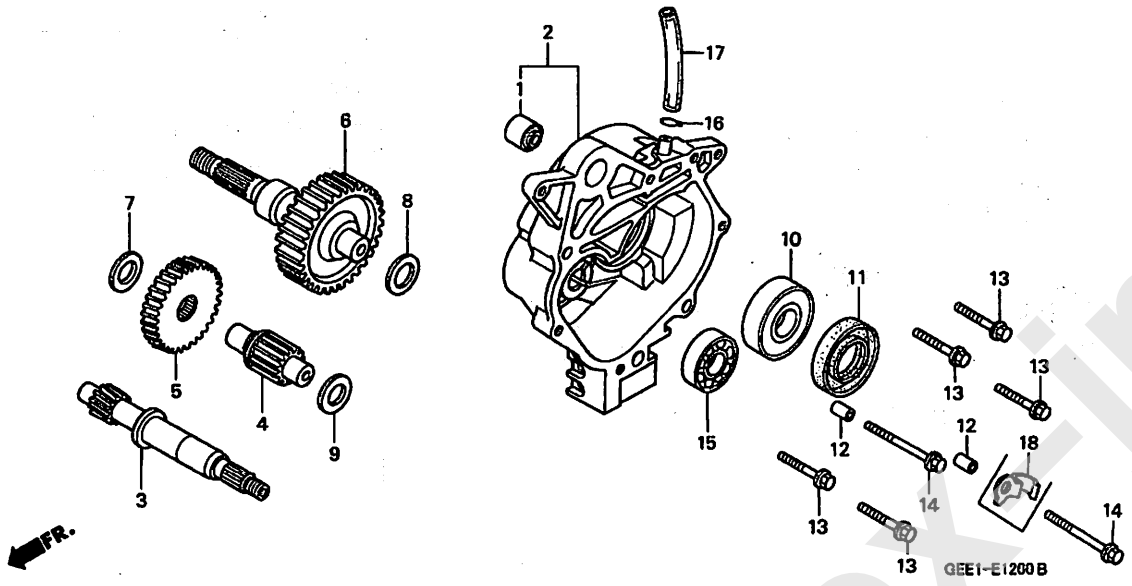

整備項目	標準時間
ギヤーCOMP.,ファイナル	0.8
.ギヤー,カウンターシャフト	
.オイルシール 24X40X7	
.シャフト,カウンター	
ベアリング,ラジアルボール 6201	0.9
(イツコマシ 0.1 カサン)	
.ベアリング,ラジアルボール 6203UU	
.ドライブシャフト	
ケースCOMP.,トランスミッション	1.1

見出番号	部品番号	部品名	希望小売価格	使用個数 CHX50 X	Y	1	適用号機 初号機	終号機	タイプ
1	11203-GC7-300	ブッシュ,リヤークッションアンダーラバー	285	1	1	1			
2	21200-GEE-000	ケースCOMP.,トランスミッション	6,550	1	1	1			
3	23411-GW0-010	ドライブシャフト (12T)	2,730	1	–	–			
	23411-GEE-710		2,730	–	1	1			
4	23421-GEE-000	シャフト,カウンター (13T)	1,790	1	1	1			
5	23422-GEE-000	ギヤー,カウンターシャフト (42T)	1,420	1	–	–			
	23422-GEE-710		1,370	–	1	1			
6	23430-GBL-870	ギヤーCOMP.,ファイナル (45T)	4,680	1	–	–			
	23430-GEE-710		4,730	–	1	1			
7	90429-GBL-871	ワッシャー,サイド 14MM(バントウ)	105	1	1	1			
	90429-GBL-872	ワッシャー,サイド 14MM(ヒタチフンマツ)	105	1	1	1			
8	90454-KF0-000	ワッシャー,スラスト 17MM	135	1	1	1			
9	90454-350-000	ワッシャー,スラスト 14MM	220	1	1	1			
10	91028-GS7-900	ベアリング,ラジアルボール 6203UU	680	1	1	1			
11	91254-GE8-005	オイルシール 24X40X7	300	1	1	1			
12	94301-08140	ノックピン 8X14	60	2	2	2			
13	95701-06032-00	ボルト,フランジ 6X32	40	5	5	5			
14	95701-06055-00	ボルト,フランジ 6X55	50	2	2	2			
15	96100-62013-00	ベアリング,ラジアルボール 6201	300	1	1	1			
16	95002-80000	クリップ,チューブ (C12)	30	1	1	1			
17	95003-23013-60	チューブ,ビニール 8X12X130 (95003-23001-60M)	55	1	1	1			
18	17212-GEE-710	クランプ,ドレン	185	–	1	–	1118919		
				–	–	1			

www.impex-jp.com

E-13 クランクケース

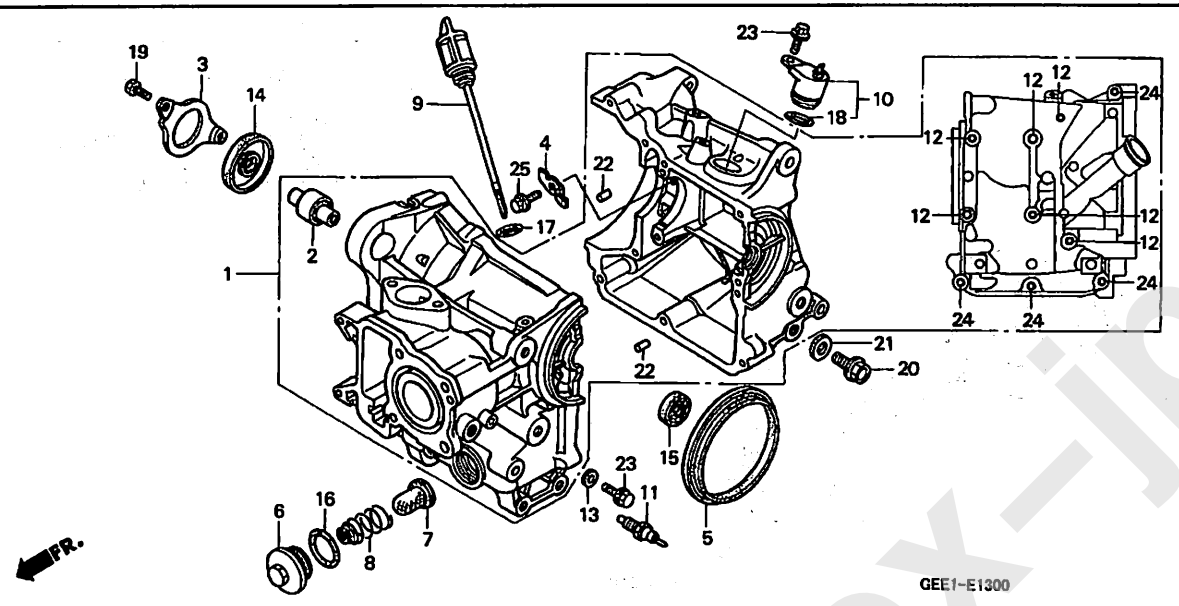

整備項目	標準時間
スクリーン, オイルフィルター	0.3
サーモスタットユニット	0.4
ジェネレーターCOMP., パルス	1.0
オイルシール 19X32X6	*2.8
(ニコデモトウジカン)	
.オイルシール 21X56X6	
クランクケースセット	*3.7

見出番号	部品番号	部品名	希望小売価格	使用個数 CHX50 X	Y	1	適用号機 初号機	終号機	タイプ
1	11000-GEE-000	クランクケースセット	21,600	1	1	1			
2	11102-GEE-003	プツシュ, エンジンハンガーラバー	480	1	1	1			
3	11108-GEE-000	プレート, オイルシールセッテイング	265	1	1	1			
4	11206-GEE-000	プレート, カムチエンガイド	165	1	1	1			
5	11309-GEE-000	シール, ラバー, 88MM	295	1	1	1			
6	12361-035-000	キヤツプ, タペットアジヤステイングホール	225	1	1	1			
7	15421-107-000	スクリーン, オイルフイルター	340	1	1	1			
8	15426-GE1-920	スプリング, オイルフイルタースクリーン	185	1	1	1			
9	15651-GEE-000	ゲージ, オイルレベル	480	1	1	1			
10	30300-GEE-003	ジエネレーターCOMP., パルス	1,580	1	1	1			
11	37750-GEE-003	サーモスタットユニット	1,680	1	1	1			
12	90004-PR0-000	ボルト, フランジ 6X77	130	6	6	6			
13	90441-706-000	ワツシヤー, シーリング 6MM	60	1	1	1			
14	91201-GEE-003	オイルシール 21X56X6	360	1	1	1			
15	91202-GEE-003	オイルシール 19X32X6	275	1	1	1			
16	91302-001-020	Oリング 30.8MM	165	1	1	1			
17	91307-035-000	Oリング 18X3	185	1	1	1			
18	91310-GEE-003	Oリング	145	1	1	1			
19	92101-06012-0A	ボルト, 6カク 6X12	30	2	2	2			
20	92800-12000	ボルト, ドレンプラグ 12MM	90	1	1	1			
21	94109-12000	ワツシヤー, ドレンプラグ 12MM	30	1	1	1			
22	94303-06100	ノツクピン 6X10	60	2	2	2			
23	95701-06012-00	ボルト, フランジ 6X12	35	2	2	2			
24	95701-06045-00	ボルト, フランジ 6X45	50	4	4	4			
25	96001-06014-00	ボルト, フランジ 6X14	40	1	1	1			

www.impex-jp.com

クランクシャフト

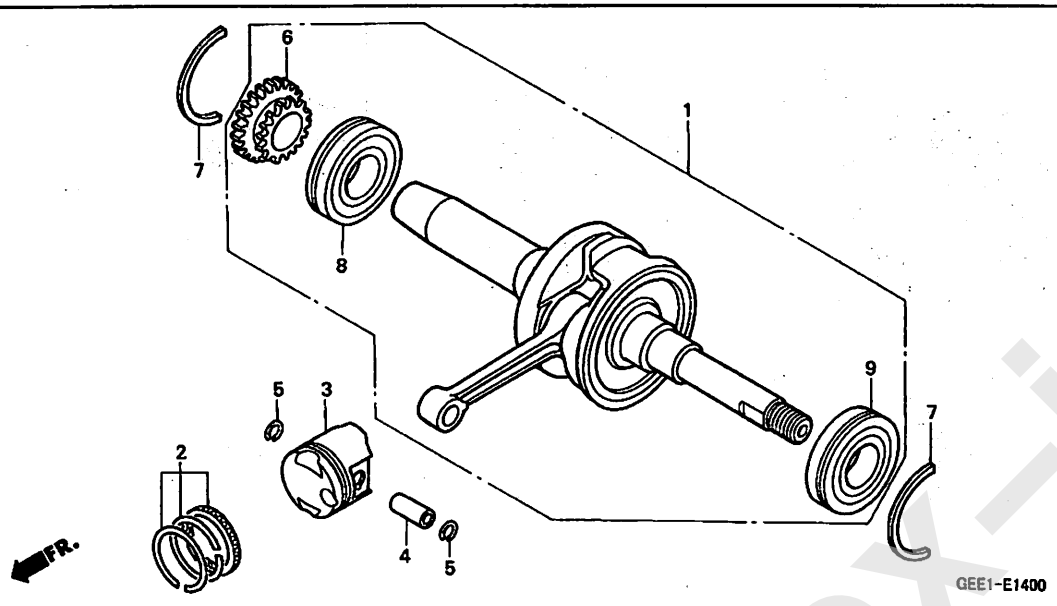

整備項目	標準時間
ピン,ピストン	*3.2
クランクシャフトCOMP.	*3.3
.ピストン	
.リングセット,ピストン	
ベアリング,ラジアルボールスペシャル 6005U	*3.5
.ギヤー,オイルポンプドライブ	
ベアリング,ラジアルボールスペシャル 6005	*3.7

見出番号	部品番号	部品名	希望小売価格	使用個数 CHX50 X	Y	1	適用号機 初号機	終号機	タイプ
1	13000-GEE-000	クランクシャフトCOMP.	10,000	1	1	1			
2	13010-GEE-305	リングセット,ピストン	1,530	1	1	1			
3	13101-GEE-000	ピストン (STD.)	1,900	1	–	–			
				–	1	–	-------	1121233	
	13101-GEE-010		1,840	–	1	–	1121234		
				–	–	1			
4	13111-GEE-000	ピン,ピストン	360	1	1	1			
5	13115-147-000	クリップ,ピストンピン 10MM	90	2	2	2			
6	15131-GEE-300	ギヤー,オイルポンプドライブ (17/18T)	1,680	1	1	1			
7	90601-MA6-000	リング,ベアリングセッテイング 56MM	135	2	2	2			
8	91005-GEE-003	ベアリング,ラジアルボールスペシャル 6005	1,600	1	1	1			
9	91006-GEE-003	ベアリング,ラジアルボールスペシャル 6005U	1,800	1	1	1			

www.impex-jp.com

キャブレター

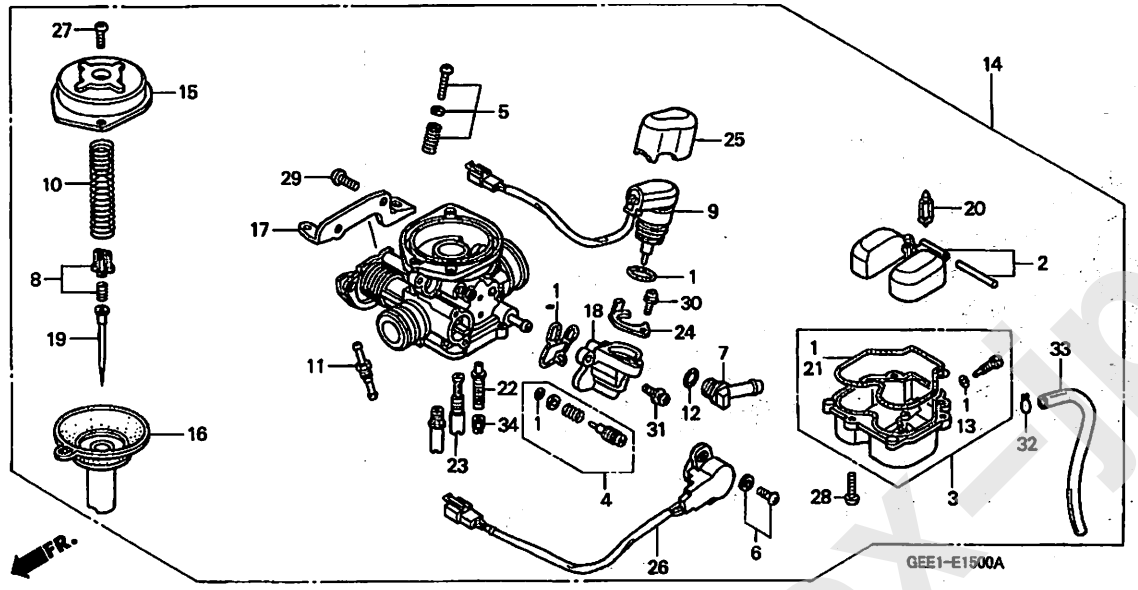

整備項目	標準時間
ニードルCOMP.,ジェット	0.6
.ピストンCOMP.,バキューム	
.トップ	
バイスターターASSY.,オート	0.7
チャンバーセット,フロート	0.8
キャブレターASSY.	0.9
.フロートセット	
.ジェット,メイン	
.バルブCOMP.,フロート	

見出番号	部品番号	部品名	希望小売価格	使用個数 CHX50 X	Y	1	適用号機 タイプ 初号機	終号機
1	16010-GCC-000	ガスケットセット	950	1	1	1		
2	16013-KEH-900	フロートセット	2,100	1	1	1		
3	16015-GCC-000	チャンバーセット,フロート	4,050	1	1	1		
4	16016-MAS-670	スクリューセット	840	1	1	1		
5	16028-GCC-000	スクリューセットB	590	1	–	–		
	16028-GEE-711		530	–	1	1		
6	16029-GEE-003	スクリューセットC	530	2	2	2		
7	16030-GEE-003	ジョイント	380	1	1	1		
8	16037-KFM-901	プレートセット,バルブ	580	1	1	1		
9	16046-GEE-003	バイスターターASSY.,オート	3,410	①	–	–		
	16046-GEE-711		3,310	–	1	1		
10	16050-GEE-003	スプリング,コンプレッションコイル	480	1	1	1		
11	16070-GEE-003	ヒーター	510	1	–	–		
	16070-GEE-711		510	–	1	1		
12	16075-GEE-003	Oリング	130	1	1	1		
13	16075-GHB-640	Oリング 1.3X4.3	90	1	1	1		
14	16100-GEE-013	キャブレターASSY. (VKOBA B)	16,200	1	–	–		
	16100-GEE-711	キャブレターASSY. (VKOBC A)	16,200	–	1	1		
15	16107-GEE-003	トップ	1,300	1	–	–		
	16107-GEE-711		1,260	–	1	1		
16	16111-GEE-003	ピストンCOMP.,バキューム	3,730	1	1	1		
17	16119-GCC-000	ステー,ワイヤー	320	1	–	–		
	16119-GEE-711		320	–	1	1		
18	16140-GEE-013	ボディCOMP.,バイスターター	1,580	1	1	1		
19	16151-GEE-003	ニードルCOMP.,ジェット	1,030	1	–	–		
	16151-GEE-711		900	–	1	1		

www.impex-jp.com

キャブレター

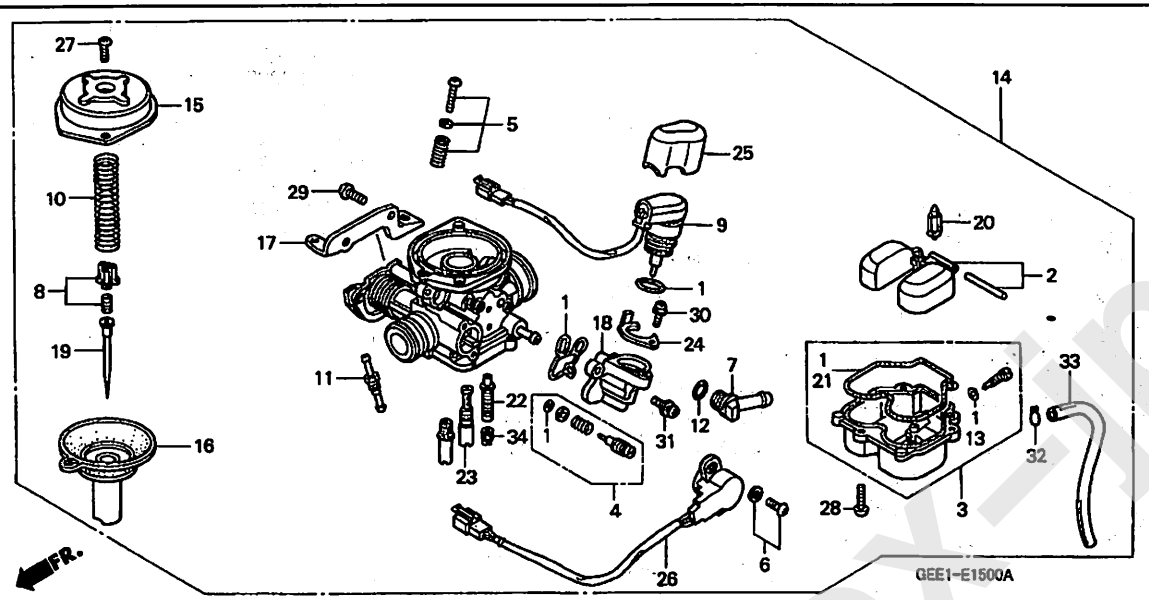

見出番号	部品番号	部品名	希望小売価格	使用個数 CHX50 X	Y	1	適用号機 初号機	終号機	タイプ
20	16155-KJ9-751	ﾊﾞﾙﾌﾞ COMP., ﾌﾛｰﾄ ·····	910	1	1	1			
21	16163-GCC-000	ｶﾞｽｹｯﾄ, ﾌﾛｰﾄﾁｬﾝﾊﾞｰ ·····	420	1	1	1			
22	16166-GEE-003	ｼﾞｪｯﾄ, ﾆｰﾄﾞﾙ ·····	690	1	1	1			
23	16180-GEE-003	ｼﾞｪｯﾄ, ｽﾛｰ #35 ·····	470	1	1	1			
24	16186-GEE-003	ﾌﾟﾚｰﾄ ·····	190	1	1	1			
25	16190-GEE-003	ｷｬｯﾌﾟ, ﾎﾙﾀﾞｰ ·····	210	1	1	1			
26	37890-GEE-003	ｾﾝｻｰASSY., ｽﾛｯﾄﾙ ·····	2,730	1	1	1			
27	93500-04008-1H	ｽｸﾘｭｰ, ﾊﾟﾝ 4X8 ·····	25	2	2	2			
28	93500-04012-1H	ｽｸﾘｭｰ, ﾊﾟﾝ 4X12 ·····	25	3	3	3			
29	93500-05010-0H	ｽｸﾘｭｰ, ﾊﾟﾝ 5X10 ·····	25	2	–	–			
	93500-05010-1H	·····	25	–	2	2			
30	93892-04008-18	ｽｸﾘｭｰﾜｯｼｬｰ 4X8 ·····	30	1	1	1			
31	93892-05012-18	ｽｸﾘｭｰﾜｯｼｬｰ 5X12 ·····	30	2	2	2			
32	95002-02089	ｸﾘｯﾌﾟ, ﾁｭｰﾌﾞ (B8) ·····	30	1	1	1			
33	95003-09030-31	ﾁｭｰﾌﾞ, ﾋﾞﾆｰﾙ 4.5X8X300 (95003-09001-60M)	55	1	1	1			
34	99101-ZH7-0720	ｼﾞｪｯﾄ, ﾒｲﾝ #72 ·····	300	1	1	1			

www.impex-jp.com

ガスケットキットA

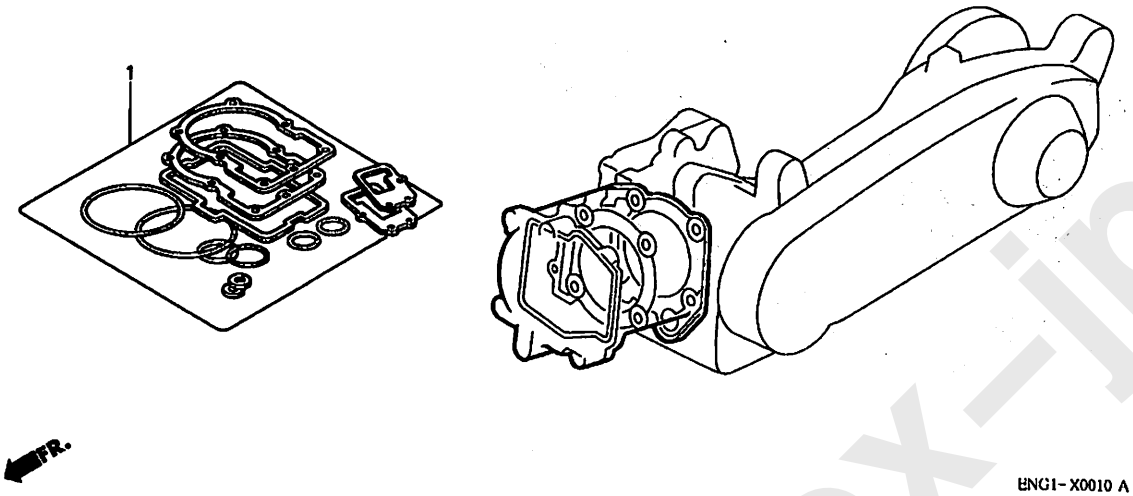

整備項目	標準時間
ミアンナイ	–

見出番号	部品番号	部品名	希望小売価格	使用個数 CHX50 X	Y	1	適用号機 初号機	終号機	タイプ
1	06111-GEE-030	ガスケットキットA (コウセイブヒン)	3,000	1	1	–			
	12209-MLO-722	シール,バルブステム (アライ)	330	2	2	–			
	12251-GEE-004	ガスケット,シリンダーヘッド	400	1	1	–			
	12391-GEE-000	ガスケット,ヘッドカバー	420	1	1	–			
	12396-KCR-940	ガスケットB,ヘッドカバー	210	1	1	–			
	14560-KCW-851	ガスケット,テンショナーリフター	220	1	1	–			
	18291-HB2-900	ガスケット,エキゾーストパイプ	235	1	1	–			
	19216-GEE-003	ガスケット,ウオーターポンプボディ	255	1	1	–			
	19226-GEE-000	ガスケット,ウオーターポンプカバー	155	1	1	–			
	90463-ML7-000	ワッシャー,シーリング 6.5MM	95	2	2	–			
	90543-MV9-670	ラバー,マウンテイング	130	2	2	–			
	91301-GA7-720	Oリング 18X1.9	165	1	1	–			
	91306-105-690	Oリング 1.5X9.5	110	1	1	–			
	91362-VD6-000	Oリング (P7)	45	2	2	–			

www.impex-jp.com

ガスケットキットB

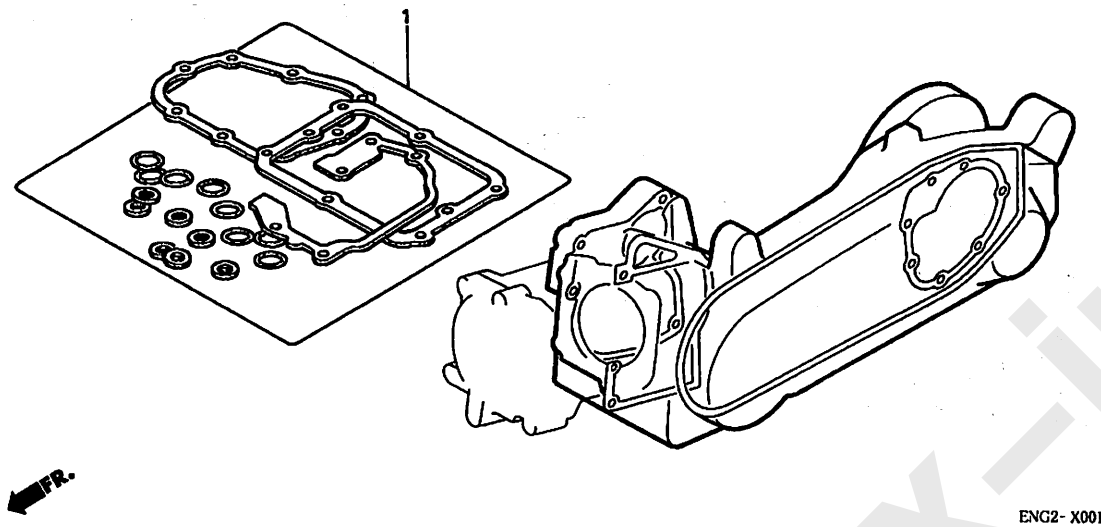

ENG2- X0010 A

整備項目	標準時間
ミアンナイ ・・・・・・・・・・・・・・・・・・・・・・・・	–

見出番号	部品番号	部品名	希望小売価格	使用個数 CHX50 X	Y	1	適用号機 初号機	終号機	タイプ
1	06112-GEE-010	ｶﾞｽｹｯﾄｷｯﾄB ・・・・・・・・・・・・・	2,710	1	–	–			
	06112-GEE-710	・・・・・・・・・・・・・・・・・・・・・・	2,310	–	1	–			
		(ｺｳｾｲﾌﾞﾋﾝ)							
	11309-GEE-000	ｼｰﾙ,ﾗﾊﾞｰ, 88MM ・・・・・・・・・	295	1	1	–			
	11395-GEE-000	ｶﾞｽｹｯﾄ,L.ｶﾊﾞｰ ・・・・・・・・・・	660	1	1	–			
	90441-706-000	ﾜｯｼｬｰ,ｼｰﾘﾝｸﾞ 6MM ・・・・・・・	60	1	1	–			
	90543-GAH-A00	ﾗﾊﾞｰ,ﾏｳﾝﾃｨﾝｸﾞ ・・・・・・・・・・	105	6	6	–			
	91301-GEE-003	Oﾘﾝｸﾞ 42X2.0 ・・・・・・・・・・・	190	1	1	–			
	91301-KA5-741	Oﾘﾝｸﾞ 36X1.5(ｱﾗｲ) ・・・・・・	225	1	–	–			
	91302-PA9-003	Oﾘﾝｸﾞ 39.8X2.2(ｱﾗｲ) ・・・・	145	1	–	–			
	91302-001-020	Oﾘﾝｸﾞ 30.8MM ・・・・・・・・・・・	165	1	1	–			
	91305-GE0-000	Oﾘﾝｸﾞ 9.0X1.7 ・・・・・・・・・・	100	1	1	–			
	91305-371-003	Oﾘﾝｸﾞ 6.5X1.5 ・・・・・・・・・・	135	1	1	–			
	91307-035-000	Oﾘﾝｸﾞ 18X3 ・・・・・・・・・・・・・	185	1	1	–			
	91310-GEE-003	Oﾘﾝｸﾞ ・・・・・・・・・・・・・・・・・	145	1	1	–			
	94109-12000	ﾜｯｼｬｰ,ﾄﾞﾚﾝﾌﾟﾗｸﾞ 12MM ・・・	30	1	1	–			

www.inpex-jp.com

F-1 ヘッドライト

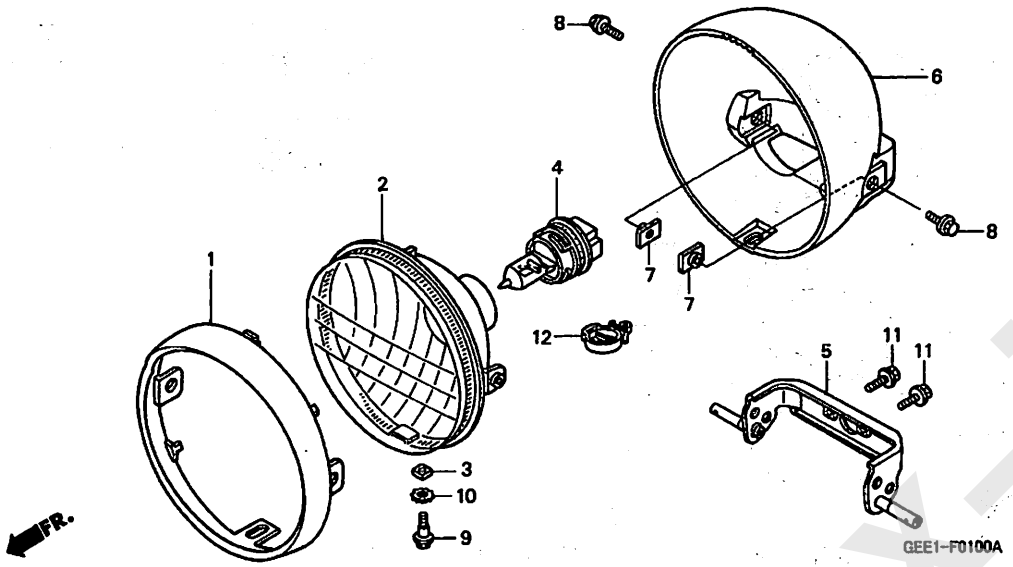

整備項目	標準時間
バルブ, ヘッドライト, ヘッドライトユニット	0.1
ケース, ヘッドライト	0.3
ステー, ヘッドライト	0.4

見出番号	部品番号	部品名	希望小売価格	使用個数 CHX50 X	Y	1	適用号機 初号機	終号機	タイプ
1	33101-GEE-003	リム, ヘッドライト	2,210	1	1	1			
2	33120-GEE-003	ヘッドライトユニット	4,620	1	1	1			
3	33128-GBL-003	ナット, スペシャル	105	1	1	1			
4	34901-GBL-871	バルブ, ヘッドライト (12V 40/40W) (スタンレー)	2,000	1	1	1			
5	53105-GEE-000	ステー, ヘッドライト	1,000	1	1	1			
6	61301-GEE-000	ケース, ヘッドライト	2,420	1	1	1			
7	61304-958-003	ナット, スペシャル 6X7	160	2	2	2			
8	90012-ZE6-000	ボルト, フランジ 6X8	75	2	–	–			
				–	2	–	--------	1127499	
	96001-06008-02		50	–	2	–	1127500		
				–	–	2			
9	90102-GEE-000	ボルト, アジャスティング	195	1	1	1			
10	90307-GJ6-003	ワッシャー, ロック 6MM	135	1	1	1			
11	96001-06012-00	ボルト, フランジ 6X12	40	2	2	2			
12	90690-SA0-003	ストラップ, ワイヤーハーネス 25MM (プラック)	185	1	1	1			

www.impex-jp.com

F-2 メーター

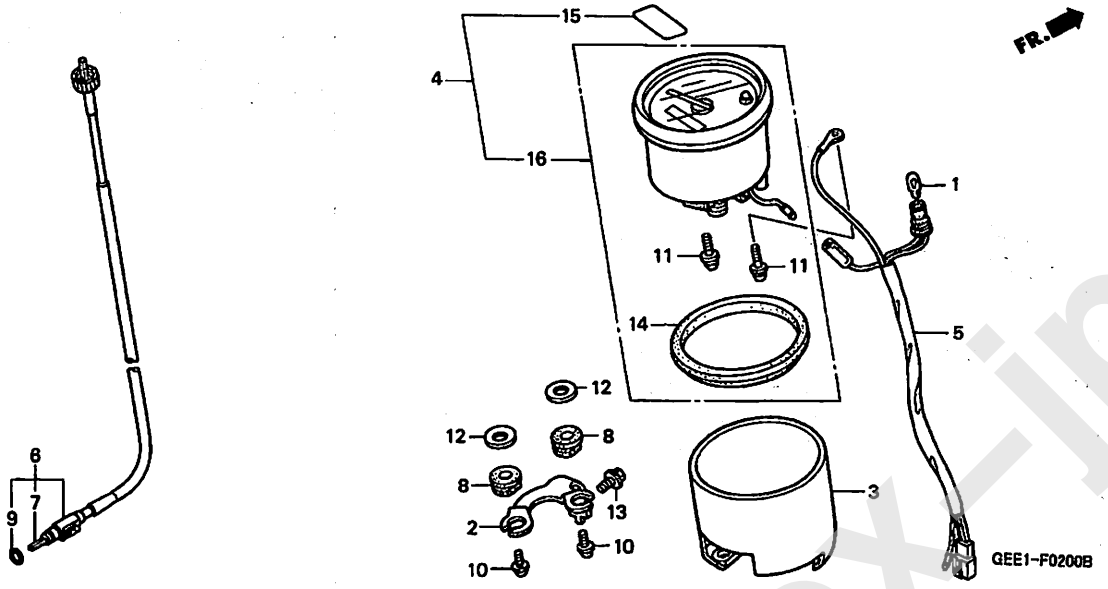

整備項目	標準時間
ケーブル, インナー	0.1
バルブ, ウエッジベース	0.3
. カバー, メーター	
. スピードメーターCOMP.	
. ステー, メーター	
ケーブルCOMP., スピードメーター	0.4
. ソケットCOMP.	

見出番号	部品番号	部品名	希望小売価格	使用個数 X	CHX50 Y	1	適用号機 初号機	適用号機 終号機	タイプ
1	34908-MG9-951	バルブ, ウエッジベース (12V 1.7W)	120	1	1	1			
2	37202-GEE-003	ステー, メーター	720	1	1	1			
3	37203-GEE-003	カバー, メーター	1,250	1	–	–			
	37203-GEE-711		1,210	–	1	1			
4	37210-GEE-003	スピードメーターCOMP.	7,400	1	–	–			J, 3J, 4J
	37210-GEE-901		7,850	1	–	–			2J
5	37223-GEE-003	ソケットCOMP.	550	1	1	–			J, 3J, 4J, 6J
				–	–	1			
	37223-GEE-901		740	1	1	–			2J, 5J
6	44830-GEE-000	ケーブルCOMP., スピードメーター	900	1	1	1			
7	44831-GEE-000	ケーブル, インナー	370	1	1	1			
8	80101-283-000	ラバー, リヤーフエンダークッション	195	2	2	2			
9	91352-671-003	Oリング 8.5X1.5 (アライ)	130	1	1	1			
	91352-671-004	Oリング 8.5X1.5 (NOK)	115	1	1	1			
10	37203-GCK-008	スクリューワッシャー 5X10	105	2	2	2			
11	93892-04006-10	スクリューワッシャー 4X6	30	2	2	2			
12	94102-08800	ワッシャー, プレイン 8MM	25	2	2	2			
13	95701-06012-08	ボルト, フランジ 6X12	35	1	1	1			
14	37235-GS3-003	ラバー, クッション	320	1	1	1			
15	37280-GES-000	ラベル, オイルコーション	85	1	–	–			
16	37210-GEE-691	スピードメーターCOMP.	7,600	–	1	–			2J, 5J
	37210-GEE-711		7,150	–	1	–			J, 3J, 4J, 6J
				–	–	1			

www.impex-jp.com

F-3 ハンドルレバー / スイッチ / ケーブル

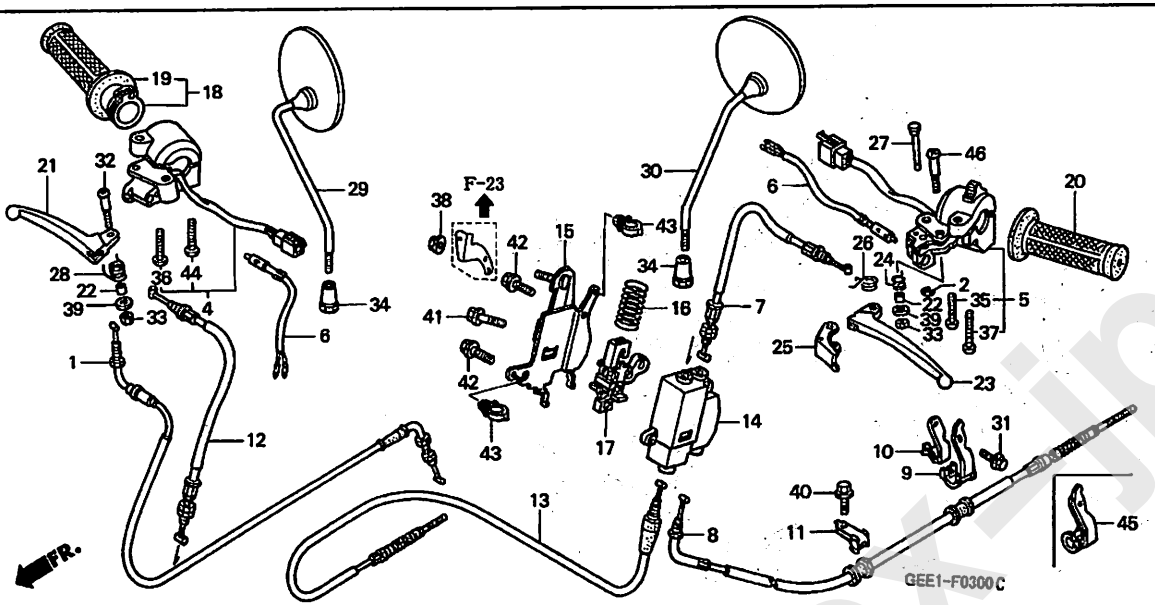

整備項目	標準時間
ｸﾞﾘｯﾌﾟ, L. ﾊﾝﾄﾞﾙ ・・・・・・・・・・・・・・・・	0.1
. ﾚﾊﾞｰCOMP., ﾊﾟｰｷﾝｸﾞ	
. ﾚﾊﾞｰ, L. ｽﾃｱﾘﾝｸﾞﾊﾝﾄﾞﾙ	
. ﾚﾊﾞｰ, R. ｽﾃｱﾘﾝｸﾞﾊﾝﾄﾞﾙ	
ｸﾞﾘｯﾌﾟ COMP., ｽﾛｯﾄﾙ ・・・・・・・・・・・・	0.2
. ｸﾞﾘｯﾌﾟ, R. ﾊﾝﾄﾞﾙ	
ｽｲｯﾁASSY., ﾌﾛﾝﾄｽﾄｯﾌﾟ ・・・・・・・・・・	0.3
(ｲﾂｺﾏｼ 0.2 ｶｻﾝ)	
ｽｲｯﾁｾｯﾄ, ｽﾀｰﾀｰ ・・・・・・・・・・・・・・・・	0.4
. ｽｲｯﾁｾｯﾄ, ｳｲﾝｶｰ	
ｶﾊﾞｰCOMP., ﾌﾞﾗｹｯﾄ ・・・・・・・・・・・・・	0.7
ｹｰﾌﾞﾙCOMP., ｽﾛｯﾄﾙ ・・・・・・・・・・・・・	0.8
ﾌﾞﾗｹｯﾄ, ﾌﾞﾚｰｷ ・・・・・・・・・・・・・・・・・	1.0
. ｹｰﾌﾞﾙCOMP., ﾌﾛﾝﾄﾌﾞﾚｰｷｱｰｽﾄ	
(ｲﾂｺﾏｼ 0.1 ｶｻﾝ)	
. ｹｰﾌﾞﾙCOMP., ﾌﾛﾝﾄﾌﾞﾚｰｷｾｶﾝﾄﾞ	
. ｹｰﾌﾞﾙCOMP., ﾘﾔｰﾌﾞﾚｰｷｱｰｽﾄ	
. ｹｰﾌﾞﾙCOMP., ﾘﾔｰﾌﾞﾚｰｷｾｶﾝﾄﾞ	
. ｲｺﾗｲｻﾞｰCOMP.	

見出番号	部品番号	部品名	希望小売価格	使用個数 CHX50 X	Y	1	適用号機 初号機	終号機	タイプ
1	17910-GEE-000	ｹｰﾌﾞﾙCOMP., ｽﾛｯﾄﾙ ・・・・・・	1,400	1	–	–			
	17910-GEE-010	・・・・・・・・・・・・・・・・・・・・・・	1,400	–	1	1			
2	30158-700-010	Eｸﾘｯﾌﾟ 3MM ・・・・・・・・・・・・・	65	1	1	1			
4	35016-GEE-000	ｽｲｯﾁｾｯﾄ, ｽﾀｰﾀｰ ・・・・・・・・・・	3,310	1	–	–	--------	--------	J, 3J, 4J
	35016-GEE-900	・・・・・・・・・・・・・・・・・・・・・・	3,630	1	–	–	--------	--------	2J
	35016-GEE-010	・・・・・・・・・・・・・・・・・・・・・・	3,310	–	1	–	--------	--------	J, 3J, 4J, 6J
				–	–	1			
	35016-GEE-901	・・・・・・・・・・・・・・・・・・・・・・	3,630	–	1	–	--------	--------	2J, 5J
5	35020-GEE-000	ｽｲｯﾁｾｯﾄ, ｳｲﾝｶｰ ・・・・・・・・・・	3,730	1	1	1			
6	35340-GN2-003	ｽｲｯﾁASSY., ﾌﾛﾝﾄｽﾄｯﾌﾟ ・・・・	620	2	2	2			
7	43440-GEE-014	ｹｰﾌﾞﾙCOMP., ﾘﾔｰﾌﾞﾚｰｷｱｰｽﾄ	580	1	1	1			
8	43450-GEE-004	ｹｰﾌﾞﾙCOMP., ﾘﾔｰﾌﾞﾚｰｷｾｶﾝﾄﾞ	1,260	1	1	1			
9	43455-GEE-000	ｸﾗﾝﾊﾟｰA, ﾘﾔｰﾌﾞﾚｰｷｹｰﾌﾞﾙ ・・	220	1	–	–			
10	43456-GEE-000	ｸﾗﾝﾊﾟｰB, ﾘﾔｰﾌﾞﾚｰｷｹｰﾌﾞﾙ ・・	185	1	–	–			
11	43459-GEE-000	ｸﾗﾝﾊﾟｰD, ﾘﾔｰﾌﾞﾚｰｷｹｰﾌﾞﾙ ・・	200	1	1	1			
12	45440-GEE-014	ｹｰﾌﾞﾙCOMP., ﾌﾛﾝﾄﾌﾞﾚｰｷｱｰｽﾄ	690	1	1	1			
13	45450-GEE-004	ｹｰﾌﾞﾙCOMP., ﾌﾛﾝﾄﾌﾞﾚｰｷｾｶﾝﾄﾞ	1,110	1	1	1			
14	47601-GEE-000	ﾌﾞﾗｹｯﾄ, ﾌﾞﾚｰｷ ・・・・・・・・・・・	2,100	1	1	1			
15	47602-GEE-000	ｶﾊﾞｰCOMP., ﾌﾞﾗｹｯﾄ ・・・・・・・	1,030	1	1	1			
16	47604-GEE-000	ｽﾌﾟﾘﾝｸﾞ, ﾃﾞｨﾚｲ ・・・・・・・・・・	265	1	1	1			
17	47650-GEE-000	ｲｺﾗｲｻﾞｰCOMP. ・・・・・・・・・・・	900	1	1	1			
18	53140-GAM-690	ｸﾞﾘｯﾌﾟ COMP., ｽﾛｯﾄﾙ ・・・・・・	560	1	–	–	--------	--------	J, 2J, 4J
				–	1	–	--------	1129051	J, 2J, 4J, 5J, 6J
	53140-GW0-000	・・・・・・・・・・・・・・・・・・・・・・	560	1	–	–	--------	--------	3J
	53140-GAM-690	・・・・・・・・・・・・・・・・・・・・・・	560	–	1	–	--------	1129051	3J

www.impexjp.com

F-3 ハンドルレバー / スイッチ / ケーブル

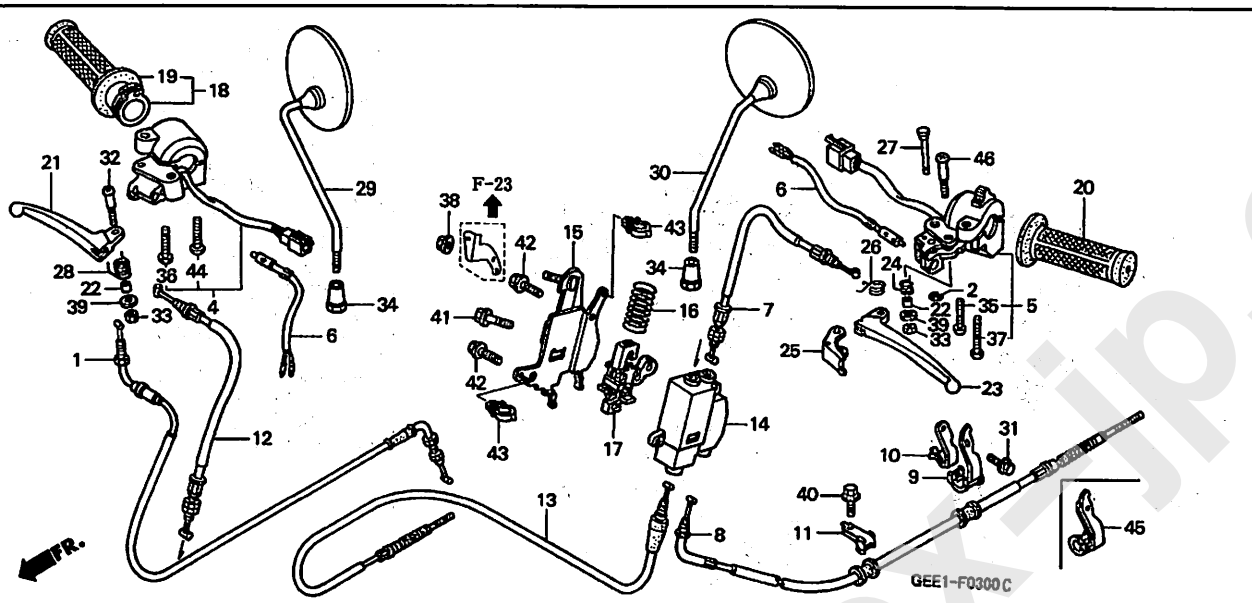

見出番号	部品番号	部品名	希望小売価格	使用個数 X	CHX50 Y	1	適用号機 初号機	終号機	タイプ
18)	53140-GAM-691	グリップ COMP., スロットル ·····	560	–	1	–	1129052	————	J, 2J, 4J, 5J, 6J
				–	–	1			
				–	1	–	1129052	————	3J
19	53165-GAM-690	グリップ, R. ハンドル ·····	310	1	1	–	————	————	J, 2J, 4J, 5J, 6J
				–	–	1			
	53165-GW0-000	·····	310	1	1	–	————	————	3J
20	53166-GAM-690	グリップ, L. ハンドル ·····	310	1	1	–	————	————	J, 2J, 4J, 5J, 6J
				–	–	1			
	53166-GW0-000	·····	340	1	1	–	————	————	3J
21	53175-GR2-010	レバー, R. ステアリングハンドル ····	650	1	1	1			
22	53176-GEE-000	ガイド, リターンスプリング ····· (R. サイド)	160	2	–	–			
				–	1	1			
23	53178-GR2-000	レバー, L. ステアリングハンドル ····	580	1	1	1			
24	53179-GEE-000	スプリング, L. ハンドルレバーリターン	150	1	–	–			
25	53181-GAH-A00	レバーCOMP., パーキング ·····	370	1	1	1			
26	53182-155-010	スプリング, レバーリターン ·····	145	1	1	1			
27	53183-155-000	ピン, パーキングレバーピボット ··	245	1	1	1			
28	53199-GEE-000	スプリング, ブレーキレバーリターン ··	145	1	1	1			
29	88210-GAM-003	ミラーCOMP., R. ·····	1,450	1	–	–	————	1007896	
	88210-GEE-000	·····	1,450	1	–	–	1007897		
	88210-GEE-711	·····	1,450	–	1	1			
30	88220-GAM-003	ミラーCOMP., L. ·····	1,450	1	–	–	————	1007896	
	88220-GEE-000	·····	1,450	1	–	–	1007897		
	88220-GEE-711	·····	1,450	–	1	1			
31	90021-MF5-000	ボルト, スペシャル 6MM ·····	110	1	1	1			
32	90115-GEE-000	スクリュー, ハンドルレバーピボット ··	115	1	1	1			

www.impex-jp.com

F-3 ハンドルレバー / スイッチ / ケーブル

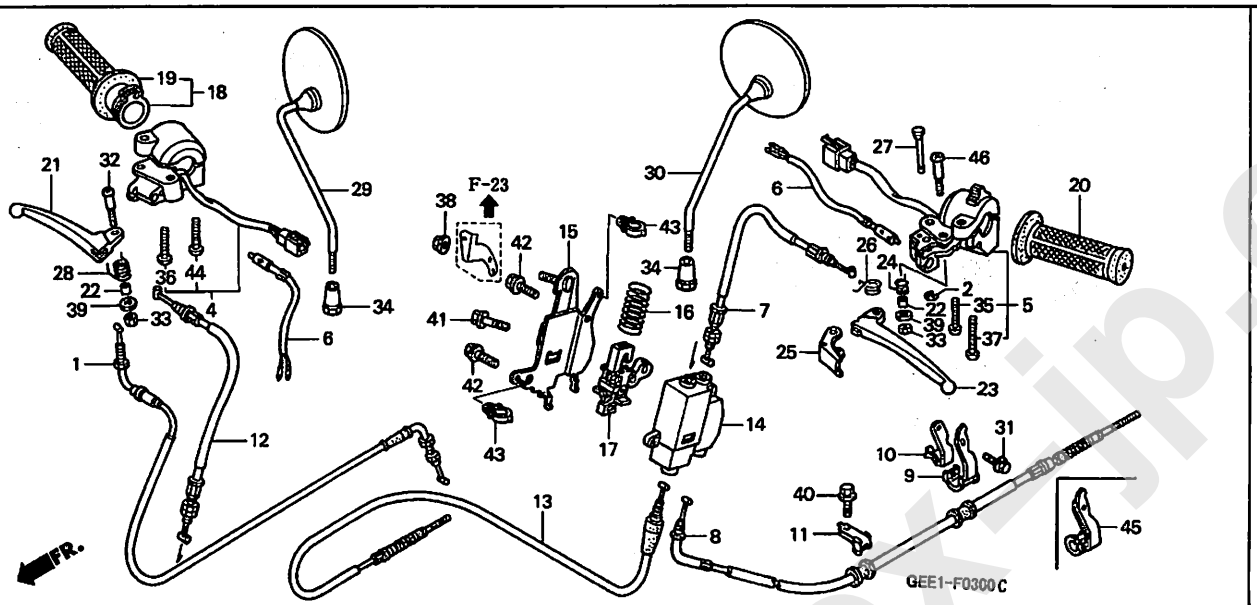

見出番号	部品番号	部品名	希望小売価格	使用個数 CHX50 X	Y	1	適用号機 初号機	終号機	タイプ
33	90302-435-761	ナット, 6カク 5MM	135	2	2	2			
34	90314-178-000	ナット, ロック	175	2	–	–	--------	1007896	
	90134-GC2-000		190	2	–	–	1007897		
	90314-GEE-711		175	–	2	2			
35	93500-05028-0A	スクリュー, パン 5X28	30	1	1	1			
36	93500-05032-0A	スクリュー, パン 5X32	30	1	1	1			
37	93500-05040-0A	スクリュー, パン 5X40	30	1	1	1			
38	94050-06070	ナット, フランジ 6MM	35	1	1	1			
39	94103-05000	ワッシャー, プレイン 5MM (R. サイド)	25	2	–	–			
				–	1	1			
40	95801-06016-00	ボルト, フランジ 6X16	35	1	–	–			
				–	1	–	--------	1127499	
	95701-06016-00		35	–	1	–	1127500		
				–	–	1			
41	95801-06030-07	ボルト, フランジ 6X30	40	1	1	1			
42	96001-06012-00	ボルト, フランジ 6X12	40	2	2	2			
43	90659-734-K51	クリップ, ハーネス (ニフコ)	85	2	2	2			
44	93500-05035-0A	スクリュー, パン 5X35	30	1	1	1			
45	43455-GEE-010	クランパ-A, リヤブレーキケーブル	210	–	1	1			
46	90115-GEE-000	スクリュー, ハンドルレバーピボット	115	1	–	–			
	90115-147-000	スクリュー, ハンドルレバーピボット, 5X26	120	–	1	1			

www.impex-jp.com

F-4 ハンドルパイプ

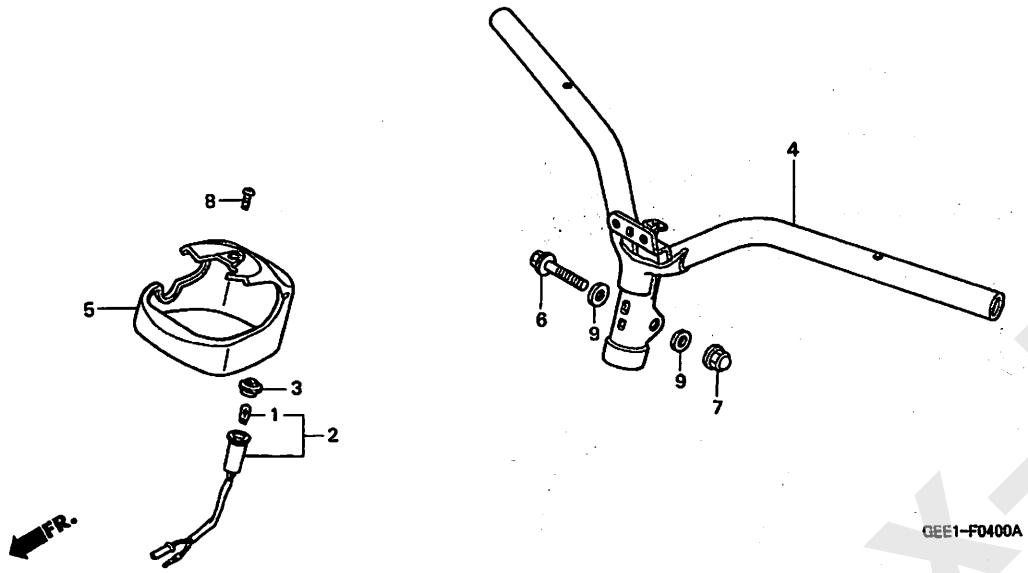

整備項目	標準時間
ﾊﾞﾙﾌﾞ, ｳｴｯｼﾞﾍﾞｰｽ, ｿｹｯﾄASSY., ﾌｭｰｴﾙｲﾝｼﾞｹｰﾀｰ	0.7
ﾊﾝﾄﾞﾙCOMP., ｽﾃｱﾘﾝｸﾞ	0.9
ｶﾊﾞｰ, ｽﾃﾑ	1.1

見出番号	部品番号	部品名	希望小売価格	使用個数 CHX50 X	Y	1	適用号機 初号機	終号機	タイプ
1	34908-MB9-871	ﾊﾞﾙﾌﾞ, ｳｴｯｼﾞﾍﾞｰｽ (12V 1.7W)	110	1	1	1			
2	37230-GEE-000	ｿｹｯﾄASSY., ﾌｭｰｴﾙｲﾝｼﾞｹｰﾀｰ	630	1	1	1			
3	37561-KR3-671	ﾚﾝｽﾞCOMP., ｳｲﾝｶｰﾊﾟｲﾛｯﾄ (ｵﾚﾝｼﾞ)	380	1	1	1			
4	53100-GEE-000	ﾊﾝﾄﾞﾙCOMP., ｽﾃｱﾘﾝｸﾞ	5,800	1	–	–			
	53100-GEE-710		5,600	–	1	–	--------	1129029	
				–	–	1			
	53100-GEE-711		5,600	–	1	–	1129030		
5	53206-GEE-000ZA	ｶﾊﾞｰ, ｽﾃﾑ *NH429M* ﾎﾞﾝﾊﾞｰﾄﾞｼﾙﾊﾞｰﾒﾀﾘｯｸ	2,550	1	–	–			
	53206-GEE-010ZB	*NH458MR* ﾍﾞｶﾞｼﾙﾊﾞｰﾒﾀﾘｯｸ	2,470	–	1	–			
	53206-GEE-010ZA	*NH429M* ﾎﾞﾝﾊﾞｰﾄﾞｼﾙﾊﾞｰﾒﾀﾘｯｸ	2,470	–	–	1			
6	90075-PD3-000	ﾎﾞﾙﾄ, ﾌﾗﾝｼﾞ 10X43	150	1	1	1			
7	90304-GE8-003	ﾅｯﾄ, U 10MM	145	1	1	1			
8	91509-GE2-760	ｽｸﾘｭｰ, ﾊﾟﾝ 5X11.5	100	1	1	1			
9	94101-10000	ﾜｯｼｬｰ, ﾌﾟﾚｲﾝ 10MM	30	2	2	2			

www.impex-jp.com

F-5 フロントカバー / レッグシールド

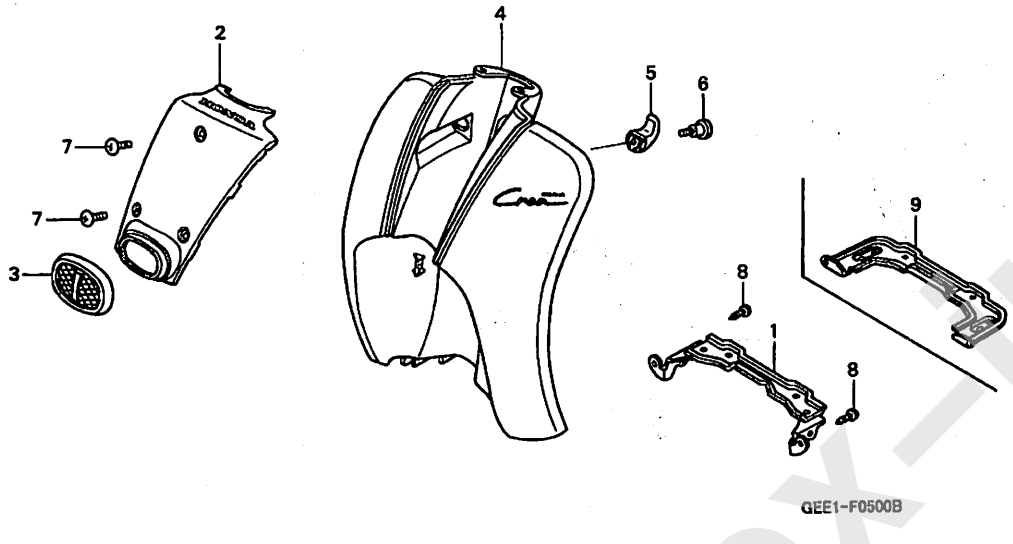

整備項目	標準時間
カバーセット, フロント	0.1
レッグシールドセット	0.5
. プレート, フロントクロス	

見出番号	部品番号	部品名	希望小売価格	使用個数 X	CHX50 Y	1	適用号機 初号機	終号機	タイプ
1	50140-GEE-000	プレート, フロントクロス	1,470	1	–	–			
2	64300-GEE-000ZA	カバーセット, フロント (WL) *Y144R*モスタルダベージュ	4,620	1	1	–	--------	--------	J
	64300-GEE-000ZB	*R257R*プライマリーレッド	4,620	–	1	–	--------	--------	6J
	64300-GEE-000ZC	*NH138*シャスタホワイト	4,620	–	1	–	--------	--------	J, 5J
	64300-GEE-750ZA	*NH438MR*ペガブラックメタリック	4,620	1	1	–	--------	--------	3J
	64300-GEE-760ZA	*NH415M* サンドストームシルバーメタリック	4,620	1	1	–	--------	--------	2J, 4J
	64300-GEE-970ZA	カバーセット, フロント *TYPE3*(WL)	4,620	–	–	1			
3	64302-GEE-000	カバー, ホーン	790	1	1	1			
4	81130-GEE-000ZA	レッグシールドセット (WL TYPE1) *NH388R*クラシカルホワイト	9,700	1	1	–	--------	--------	J, 6J
	81130-GEE-000ZB	レッグシールドセット *TYPE1*(WL)	9,700	–	1	–	--------	--------	3J
	81130-GEE-000ZC	レッグシールドセット (WL TYPE2) *YR172R*モッツァレラベージュ	9,700	1	1	–	--------	--------	2J
	81130-GEE-000ZH	レッグシールドセット (WL TYPE1) *NH138 1*シャスタホワイト	9,700	–	1	–	--------	--------	J
	81130-GEE-000ZE	レッグシールドセット (WL) *NH138*シャスタホワイト	9,700	–	1	–	--------	--------	5J
	81130-GEE-000ZF	レッグシールドセット (WL TYPE1) *YR172R 1* モッツァレラベージュ	9,700	1	1	–	--------	--------	4J
				1	–	–	--------	--------	3J
	81130-GEE-970ZA	レッグシールドセット *NH372R*ロッシェグレー	9,700	–	–	1			
5	81132-GAH-000YR	フック, ラギジ *NH186R*スティールグレー	130	1	1	1			
6	90164-MR4-900	スクリュー, スペシャル 6MM	115	1	1	1			

www.impex-jp.com

フロントカバー / レッグシールド

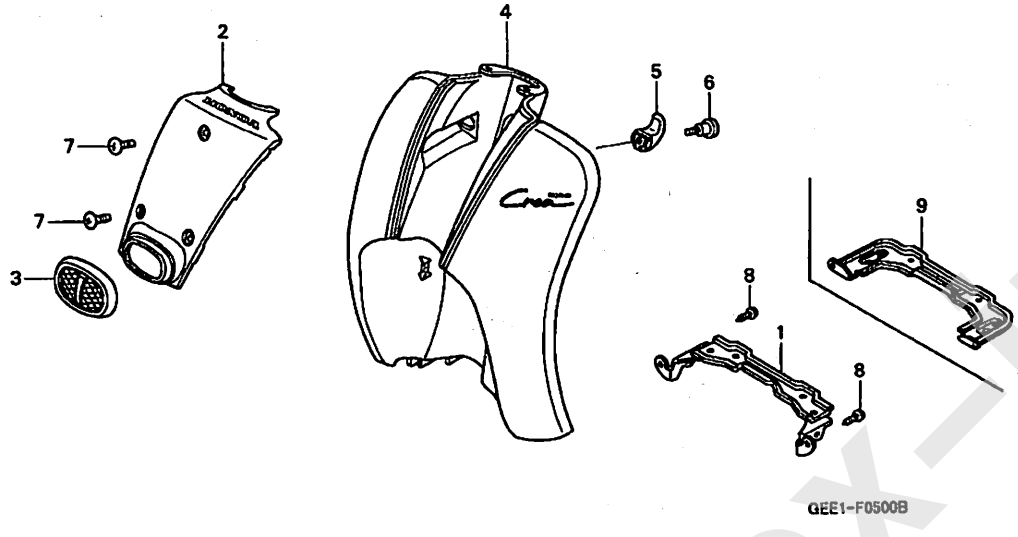

見出番号	部品番号	部品名	希望小売価格	使用個数 CHX50 X	Y	1	適用号機 初号機	終号機	タイプ
7	90110-GAH-000	スクリュー, スペシャル 6X14 ·····	65	3	3	3			
8	93903-34380	スクリュー, タッピング 4X12 ·····	25	2	2	2			
9	50140-GEE-710	プレート, フロントクロス ·····	1,110	–	1	1			

www.impex-jp.com

フロントフェンダー

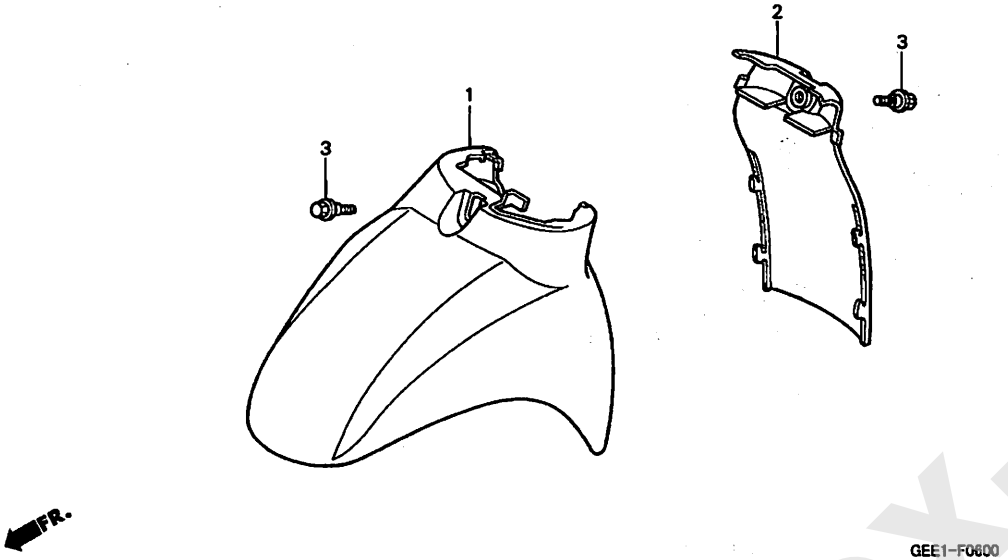

整備項目	標準時間
フェンダー A, フロント (ニコデモドウジカン)	0.2
. フェンダー B, フロント	

見出番号	部品番号	部品名	希望小売価格	使用個数 CHX50 X	Y	1	適用号機 初号機	終号機	タイプ
1	61100-GEE-000ZB	フェンダー A, フロント *Y144R*. . . . . モスタルダベージュ	7,100	1	1	-	--------	--------	J
	61100-GEE-000ZD	*R257R*. . . . . プライマリーレッド	7,100	-	1	-	--------	--------	6J
	61100-GEE-000ZE	*NH138*. . . . . シャスタホワイト	7,100	-	1	-	--------	--------	J, 5J
	61100-GEE-750ZB	*NH438MR*. ベガブラックメタリック	7,100	1	1	-	--------	--------	3J
	61100-GEE-760ZB	*NH415M* サンドストームシルバーメタリック	7,100	1	1	-	--------	--------	2J, 4J
	61100-GEE-760ZE	*NH213M*. . マイルドグレーメタリック	7,100	-	-	1			
2	61110-GEE-000ZE	フェンダー B, フロント *Y144R*. . . . . モスタルダベージュ	1,200	1	1	-	--------	--------	J
	61110-GEE-750ZB	*NH438MR*. ベガブラックメタリック	1,200	1	1	-	--------	--------	3J
	61110-GEE-760ZB	*NH415M* サンドストームシルバーメタリック	1,200	1	1	-	--------	--------	2J, 4J
	61110-GEE-000ZG	*R257R*. . . . . プライマリーレッド	1,200	-	1	-	--------	--------	6J
	61110-GEE-000ZH	*NH138*. . . . . シャスタホワイト	1,200	-	1	-	--------	--------	J, 5J
	61110-GEE-760ZE	*NH213M*. . マイルドグレーメタリック	1,200	-	-	1			
3	90114-GJ5-000	ボルト, フランジ 6MM	120	2	2	2			

www.impex-jp.com

F-7 フロアーステップ / バッテリー

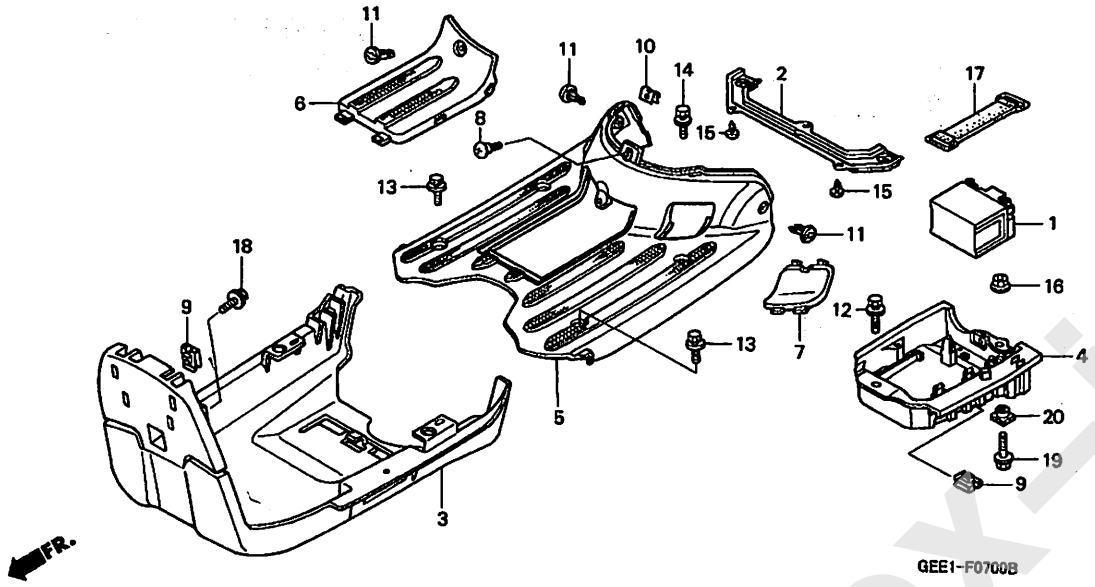

整備項目	標準時間
バッテリー	0.2
ステップ, フロアー	0.4
カバー, アンダー	0.6
ボックス, バッテリー	0.8

見出番号	部品番号	部品名	希望小売価格	使用個数 CHX50 X	Y	1	適用号機 初号機	終号機	タイプ
1	31500-GEE-007	バッテリー (YTZ7S) (ユアサ)	ジカ	1	1	1			
2	50150-GEE-000	プレート, リヤークロス	900	1	1	1			
3	50611-GEE-000	カバー, アンダー	2,310	1	1	1			
4	50620-GEE-000	ボックス, バッテリー	1,630	1	–	–			
	50620-GEE-710		1,580	–	1	1			
5	64310-GEE-000ZB	ステップ, フロアー *YR172R*. . . . モッツァレラベージュ	6,400	1	1	–	--------	--------	2J, 3J, 4J
	64310-GEE-000ZC	*NH388R*. . . . . クラシカルホワイト	6,400	1	1	–	--------	--------	J, 6J
	64310-GEE-000ZD	*NH138*. . . . . シャスタホワイト	6,400	–	1	–	--------	--------	J, 5J
	64310-GEE-000ZF	*NH372R*. . . . . ロッシェグレー	6,400	–	–	1			
6	64317-GEE-000ZC	リット, メインテナンス *YR172R*. . . . モッツァレラベージュ	630	1	1	–	--------	--------	2J, 3J, 4J
	64317-GEE-000ZD	*NH388R*. . . . . クラシカルホワイト	630	1	1	–	--------	--------	J, 6J
	64317-GEE-000ZE	*NH138*. . . . . シャスタホワイト	630	–	1	–	--------	--------	J, 5J
	64317-GEE-000ZG	*NH372R*. . . . . ロッシェグレー	630	–	–	1			
7	64318-GEE-000ZC	リット, プラグメインテナンス *YR172R*. . . . モッツァレラベージュ	450	1	1	–	--------	--------	2J, 3J, 4J
	64318-GEE-000ZD	*NH388R*. . . . . クラシカルホワイト	450	1	1	–	--------	--------	J, 6J
	64318-GEE-000ZE	*NH138*. . . . . シャスタホワイト	450	–	1	–	--------	--------	J, 5J
	64318-GEE-000ZG	*NH372R*. . . . . ロッシェグレー	450	–	–	1			
8	90112-MLO-730	スクリュー, カウルセッティング	205	1	1	1			
9	90305-GEE-000	ナット, クリップ 6MM	120	2	–	–			
	90305-GEE-710		85	–	2	2			
10	90320-747-000	ナット, スプリング 6MM	105	1	1	1			
11	90683-GAZ-003	クリップ, トリム	95	3	3	3			
12	93404-06020-08	ボルトワッシャー 6X20	35	1	1	1			
13	93404-06028-00	ボルトワッシャー 6X28	40	2	2	2			

www.impex-jp.com

フロアーステップ / バッテリー

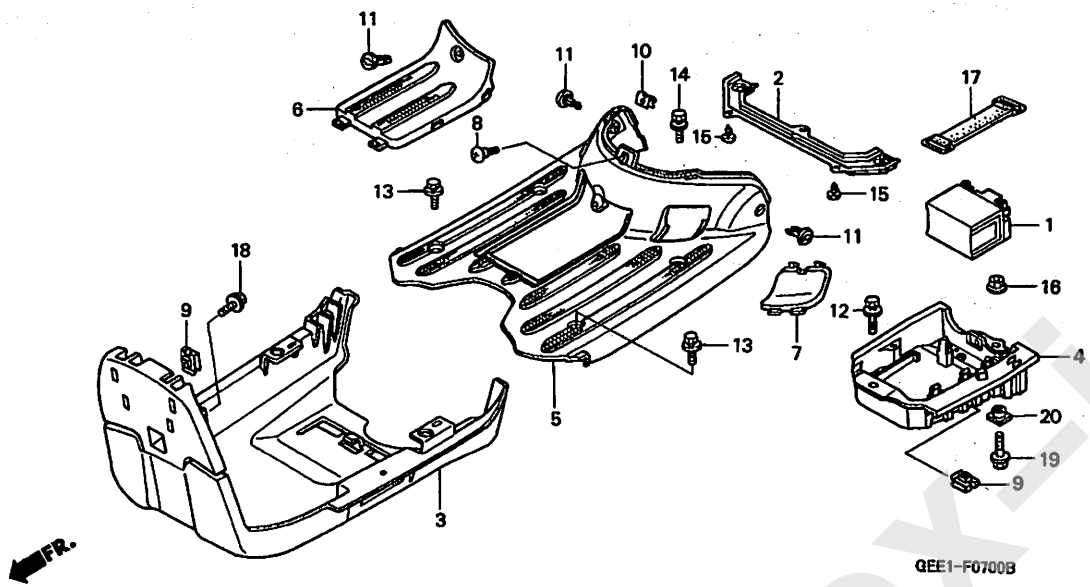

見出番号	部品番号	部品名	希望小売価格	使用個数 CHX50 X	Y	1	適用号機 初号機	終号機	タイプ
14	93404-06040-00	ボルトワッシャー 6X40 ・・・・・・・・・	40	2	2	2			
15	93903-35280	スクリュー, タッピング 5X12 ・・・・・	25	2	2	2			
16	94050-06000	ナット, フランジ 6MM ・・・・・・・・・・	35	1	1	1			
17	95012-17001	バンド F, バッテリー ・・・・・・・・・・	320	1	1	1			
18	95701-06016-08	ボルト, フランジ 6X16 ・・・・・・・・	35	1	–	1			
				–	1	–	--------	1127499	
	95701-06016-00	・・・・・・・・・・・・・・・・・・・・・・	35	–	1	–	1127500		
19	95701-06020-08	ボルト, フランジ 6X20 ・・・・・・・・	35	1	–	1			
				–	1	–	--------	1127499	
	95701-06020-00	・・・・・・・・・・・・・・・・・・・・・・	35	–	1	–	1127500		
20	61304-958-003	ナット, スペシャル 6X7 ・・・・・・・・・	160	1	1	1			

www.impex-jp.com

ボディカバー

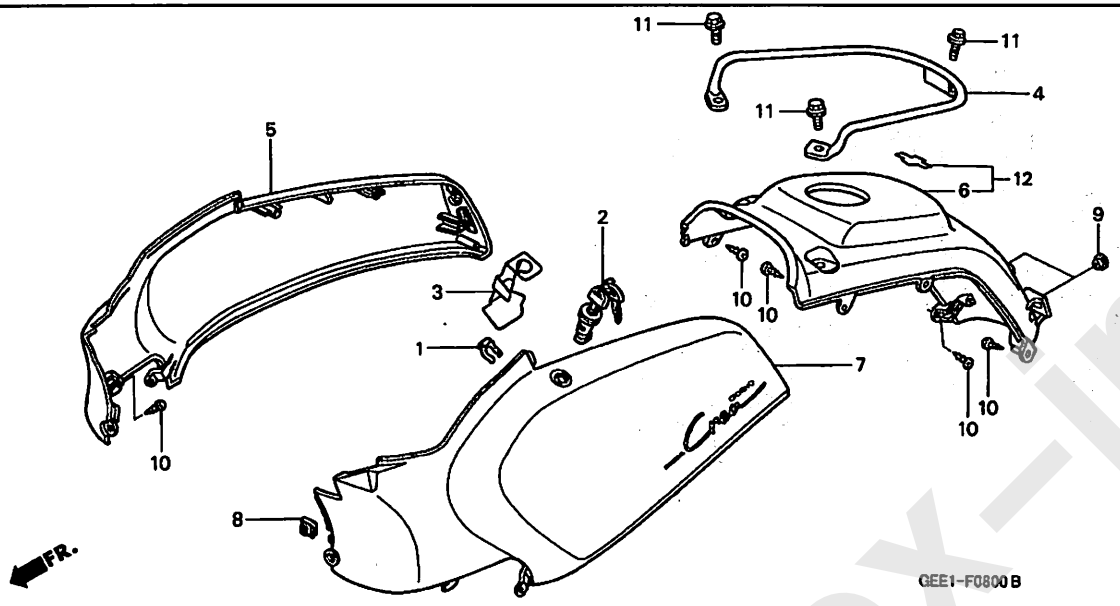

整備項目	標準時間
グリップ, リヤー	0.1
カバーセット, L. ボディ	0.5
(イツコマシ 0.1 カサン)	
. カバーセット, R. ボディ	
. カバーセット, リヤーセンター	
. キー, シートロック	

見出番号	部品番号	部品名	希望小売価格	使用個数 CHX50 X	Y	1	適用号機 初号機	終号機	タイプ
1	75581-GN8-920	スプリング, ロックキーセッティング	190	1	1	1			
2	77239-196-017	キー, シートロック	1,050	1	1	1			
3	77242-GEE-010	ステー, シートロックケーブル	510	1	1	1			
4	81200-GEE-000	グリップ, リヤー	1,890	1	1	1			
5	83550-GEE-000ZA	カバーセット, R. ボディ (WL)							
		Y144R. . . . . モスタルダベージュ	8,550	1	–	–	--------	1002121	J
	83550-GEE-750ZA	*NH438MR*. ベガブラックメタリック	8,550	1	–	–	--------	1002121	3J
	83550-GEE-010ZA	*Y144R*. . . . . モスタルダベージュ	8,300	1	–	–	1002122	--------	J
				–	1	–	--------	--------	J
	83550-GEE-010ZB	*NH138*. . . . . シャスタホワイト	8,300	–	1	–	--------	--------	5J
	83550-GEE-010ZC	カバーセット, R. ボディ (WL TYPE1)							
		NH138 1. . . シャスタホワイト	8,300	–	1	–	--------	--------	J
	83550-GEE-751ZA	カバーセット, R. ボディ (WL)							
		NH438MR. ベガブラックメタリック	8,300	1	–	–	1002122	--------	3J
				–	1	–	--------	--------	3J
	83550-GEE-760ZA	*NH415M* サンドストームシルバーメタリック	8,550	1	–	–	--------	1002121	2J
	83550-GEE-760ZB	カバーセット, R. ボディ *TYPE1* (WL)	8,550	1	–	–	--------	1002121	4J
	83550-GEE-761ZA	カバーセット, R. ボディ (WL TYPE3)							
		NH415M サンドストームシルバーメタリック	8,300	1	–	–	1002122	--------	2J
				–	1	–	--------	--------	2J

www.impex-jp.com

ボディカバー

見出番号	部品番号	部品名	希望小売価格	使用個数 CHX50 X	Y	1	適用号機 初号機	終号機	タイプ
(5)	83550-GEE-761ZD	カバーセット, R. ボディ (WL TYPE1) *NH415M 1* サンドストームシルバーメタリック	8,300	1	–	–	1002122	--------	4J
				–	1	–	--------	--------	4J
	83550-GEE-770ZA	カバーセット, R. ボディ (WL) *R257R*.....プライマリーレッド	8,300	–	1	–	--------	--------	6J
	83550-GEE-970ZA	カバーセット, R. ボディ *NH213M*..マイルドグレーメタリック	8,300	–	–	1			
6	83501-GEE-000ZE	カバー, リヤーセンター *Y144R*.....モスタルダベージュ	4,730	1	1	–	--------	--------	J
	83501-GEE-000ZG	*R257R*.....プライマリーレッド	4,730	–	1	–	--------	--------	6J
	83501-GEE-000ZH	*NH138*.....シャスタホワイト	4,730	–	1	–	--------	--------	J
	83501-GEE-750ZB	*NH438MR*.ペガブラックメタリック	4,730	1	1	–	--------	--------	3J
	83501-GEE-760ZB	*NH415M* サンドストームシルバーメタリック	4,730	1	1	–	--------	--------	4J
	83501-GEE-760ZC	*NH213M*..マイルドグレーメタリック	4,730	–	–	1			
7	83650-GEE-000ZA	カバーセット, L. ボディ (WL) *Y144R*.....モスタルダベージュ	8,550	1	–	–	--------	1002121	J
	83650-GEE-750ZA	*NH438MR*.ペガブラックメタリック	8,550	1	–	–	--------	1002121	3J
	83650-GEE-010ZA	*Y144R*.....モスタルダベージュ	8,300	1	–	–	1002122	--------	J
				–	1	–	--------	--------	J
	83650-GEE-010ZB	*NH138*.....シャスタホワイト	8,300	–	1	–	--------	--------	5J
	83650-GEE-010ZC	カバーセット, L. ボディ (WL TYPE1) *NH138 1*...シャスタホワイト	8,300	–	1	–	--------	--------	J
	83650-GEE-751ZA	カバーセット, L. ボディ (WL) *NH438MR*.ペガブラックメタリック	8,300	1	–	–	1002122	--------	3J
				–	1	–	--------	--------	3J
	83650-GEE-760ZA	*NH415M* サンドストームシルバーメタリック	8,550	1	–	–	--------	1002121	2J
	83650-GEE-760ZB	カバーセット, L. ボディ *TYPE1* (WL)	8,550	1	–	–	--------	1002121	4J
	83650-GEE-761ZA	カバーセット, L. ボディ (WL TYPE3) *NH415M* サンドストームシルバーメタリック	8,300	1	–	–	1002122	--------	2J
				–	1	–	--------	--------	2J
	83650-GEE-761ZD	カバーセット, L. ボディ (WL TYPE1) *NH415M 1* サンドストームシルバーメタリック	8,300	1	–	–	1002122	--------	4J
				–	1	–	--------	--------	4J
	83650-GEE-770ZA	カバーセット, L. ボディ (WL) *R257R*.....プライマリーレッド	8,300	–	1	–	--------	--------	6J
	83650-GEE-970ZA	カバーセット, L. ボディ *NH213M*..マイルドグレーメタリック	8,300	–	–	1			
8	90305-GK8-000	ナット, クリップ 6MM	95	1	1	1			
9	90522-028-000	ワッシャー, チェンケースセッティング	95	2	2	2			
10	93903-34380	スクリュー, タッピング 4X12	25	7	7	7			
11	90016-MN5-000	ボルト, フランジ 6X14	105	3	3	3			
12	83510-GEE-900ZA	カバーセット, リヤーセンター *TYPE1* (WL)	4,990	1	1	–	--------	--------	2J
	83510-GEE-680ZB	カバーセット, リヤーセンター (WL) *NH138*.....シャスタホワイト	4,990	–	1	–	--------	--------	5J

www.impex-jp.com

F-9 フロントフォーク / フロントクッション

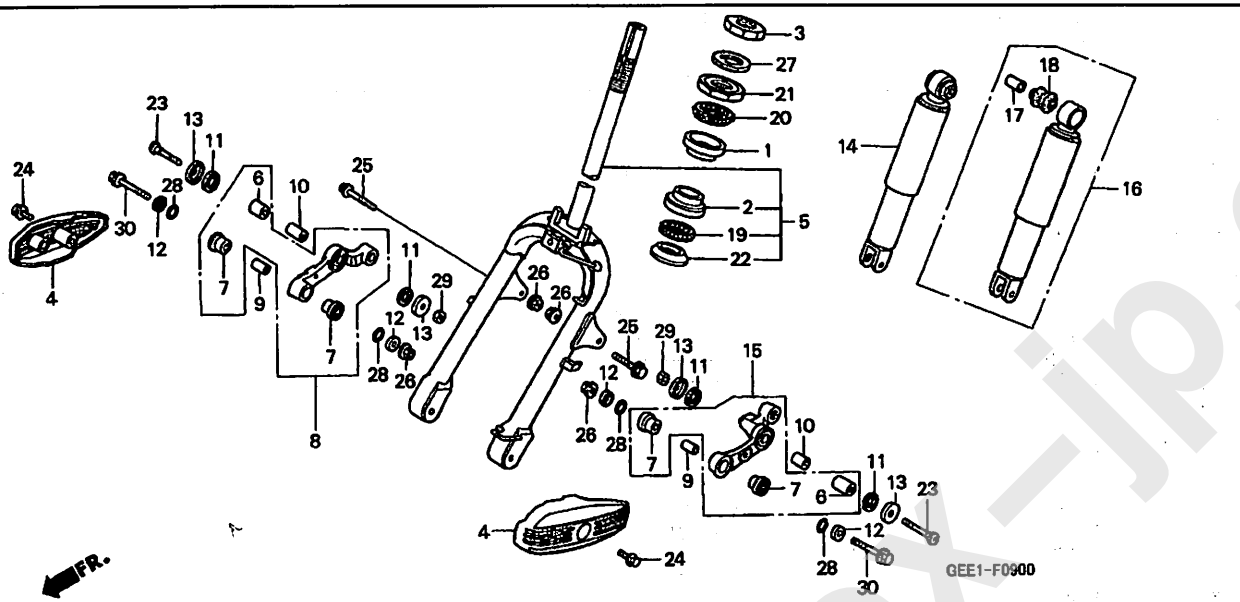

整備項目	標準時間
カバー, ピボットアーム (ニコデモドウジカン)	0.1
アームセット, L. (イツコマシ 0.1 カサン)	0.3
. アームセット, R.	
. クッションASSY., L. フロント (イツコマシ 0.1 カサン)	
. クッションASSY., R. フロント	
プッシュ, フロントクッションアンダー (イツコマシ 0.2 カサン)	0.4
. プッシュ, ピボットアーム (イチダイセイヒノハアイハ 0.5 トスル)	
レース, ステアリングトップコーン	0.8
レース, ステアリングアッパーボール (イツコマシ 0.1 カサン)	1.3
レース, ステアリングボトムコーン	1.4
フオークセット, フロント	1.6

見出番号	部品番号	部品名	希望小売価格	使用個数 CHX50 X	Y	1	適用号機 初号機	終号機	タイプ
1	50301-GM0-000	レース, ステアリングアッパーボール	350	1	1	1			
2	50305-GC8-003	レース, ステアリングアンダーボール	340	1	1	1			
3	50306-196-010	ナット, ステアリングステムロック	240	1	1	1			
4	51103-GEE-000ZA	カバー, ピボットアーム *NH1*.....ブラック	1,370	2	2	–	———	———	J, 3J, 4J, 6J
	51103-GAM-000	.....	1,420	2	2	–	———	———	2J, 5J
				–	–	2			
5	51110-GEE-000ZA	フオークセット, フロント *NH1*.....ブラック	7,800	1	1	1			
6	51312-GN2-003	プッシュ, フロントクッションアンダー	175	2	2	2			
7	51314-GZ5-003	プッシュ, ピボットアーム	250	4	4	4			
8	51315-GAM-000	アームセット, R.	2,580	1	1	1			
9	51334-GM9-000	カラー, フロントフオークデイスタンス	190	2	2	2			
10	51334-GN2-000	カラー, フロントクッションデイスタンス	175	2	2	2			
11	51335-001-000	ダストシール, フロントクッションアンダー	100	4	4	4			
12	51336-GZ5-000	キヤップ, フロントフオークデイスタンスカラー	105	4	4	4			
13	51336-001-000	キヤップ, フロントクッションアンダーダストシール	105	4	4	4			
14	51400-GEE-003ZA	クッションASSY., R. フロント *NH168M*..パーニアグレーメタリック	4,330	1	–	–			
	51400-GEE-711ZA	*NH168M*..パーニアグレーメタリック	4,200	–	1	1			
15	51415-GEC-000	アームセット, L.	2,580	1	1	1			
16	51500-GEE-003ZA	クッションASSY., L. フロント *NH168M*..パーニアグレーメタリック	4,330	1	–	–			
	51500-GEE-711ZA	*NH168M*..パーニアグレーメタリック	4,200	–	1	1			
17	52486-074-000	カラー, クッションラバープッシュ	105	2	2	2			

www.impex-jp.com

フロントフォーク / フロントクッション

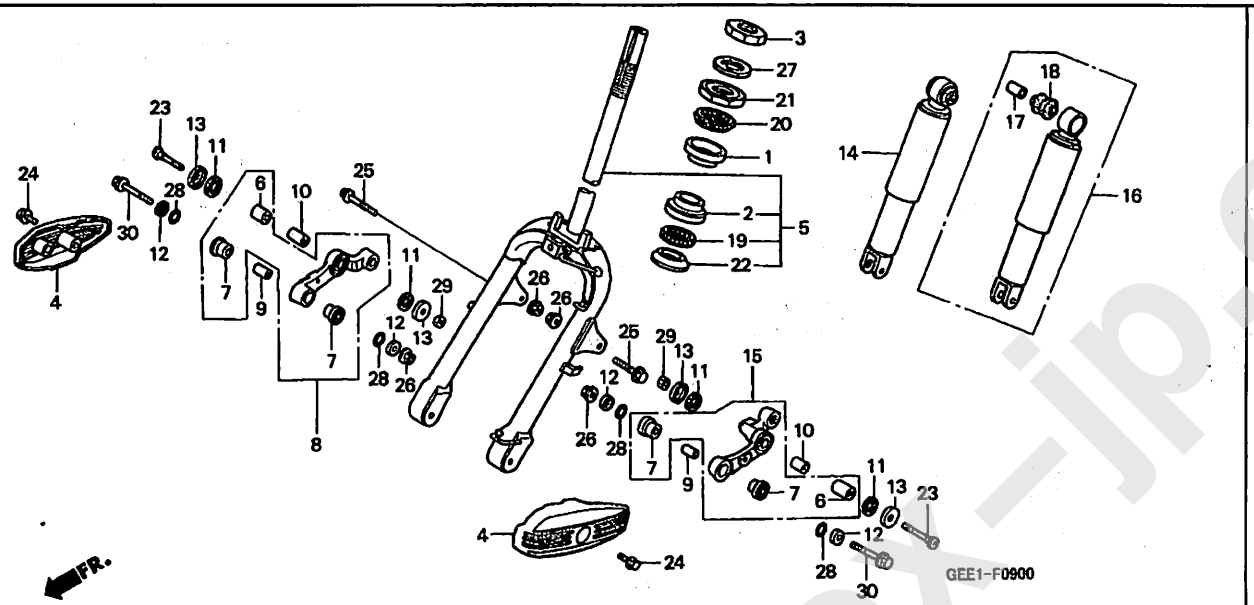

見出番号	部品番号	部品名	希望小売価格	使用個数 CHX50 X	Y	1	適用号機 初号機	終号機	タイプ
18	52489-074-003	ﾌﾞｯｼｭ, ﾀﾞﾝﾊﾟｰ	105	2	2	2			
19	53210-GG2-751	ﾎﾞｰﾙASSY., ｽﾃｱﾘﾝｸﾞｽﾁｰﾙ	450	1	1	1			
20	53210-GR1-751	ﾎﾞｰﾙASSY., ｽﾃｱﾘﾝｸﾞｽﾁｰﾙ	450	1	1	1			
21	53211-GC8-003	ﾚｰｽ, ｽﾃｱﾘﾝｸﾞﾄｯﾌﾟｺｰﾝ	360	1	1	1			
22	53212-GEE-000	ﾚｰｽ, ｽﾃｱﾘﾝｸﾞﾎﾞﾄﾑｺｰﾝ	370	1	1	1			
23	90104-GW2-000	ﾎﾞﾙﾄ, ﾌﾛﾝﾄｸｯｼｮﾝｱﾝﾀﾞｰ	120	2	2	2			
24	90112-GC6-000	ﾎﾞﾙﾄ, ﾌﾗﾝｼﾞ 6MM	175	2	2	2			
25	90118-471-000	ﾎﾞﾙﾄ, ﾌﾗﾝｼﾞ 8X37	165	2	2	2			
26	90309-KF0-003	ﾅｯﾄ, ﾌﾗﾝｼﾞ 8MM	195	4	4	4			
27	90506-GAZ-000	ﾜｯｼｬｰ, ﾛｯｸﾅｯﾄ	90	1	1	1			
28	91251-GZ5-003	ｼｰﾙ, ﾋﾟﾎﾞｯﾄｱｰﾑ	105	4	4	4			
29	94002-08000-0S	ﾅｯﾄ, 6ｶｸ 8MM	30	2	2	2			
30	95801-08045-00	ﾎﾞﾙﾄ, ﾌﾗﾝｼﾞ 8X45	55	2	–	–			
				–	2	–	---------	1130014	
	90111-GC3-000	ﾎﾞﾙﾄ, ﾌﾗﾝｼﾞ 8X48	185	–	2	–	1130015		
				–	–	2			

www.impex-jp.com

F-10 フロントホイール

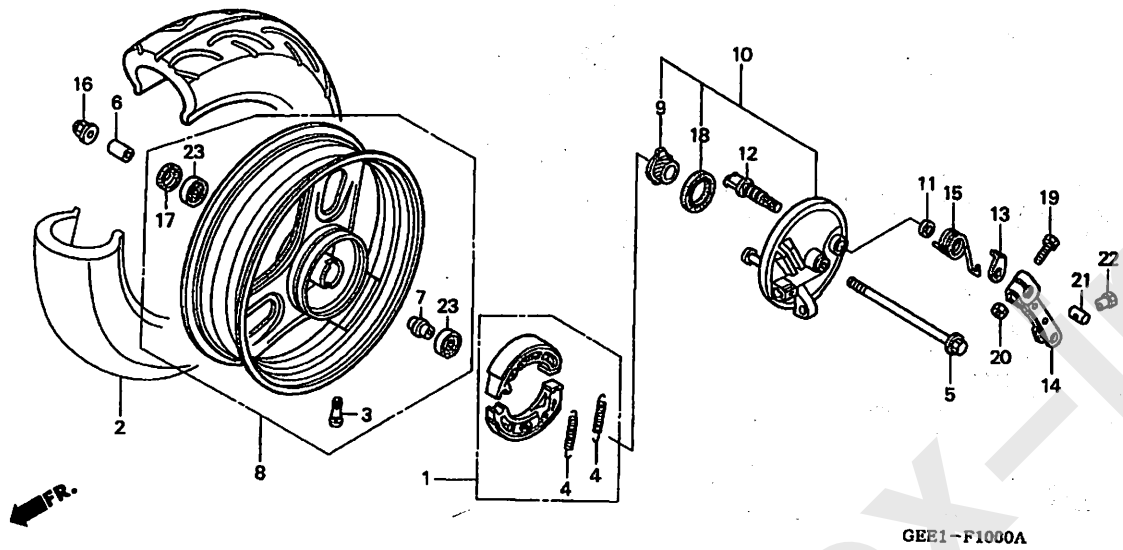

GEE1-F1000A

整備項目	標準時間
アーム, フロントブレーキ (カンレンブヒン フクム)	0.1
アクスル, フロントホイール	0.2
ギヤー, スピードメーター	0.3
. シューセット, ブレーキ	
ベアリング, ラジアルボール 6200U (イツコマシ 0.1 カサン)	0.4
. カラーCOMP., フロントデイスタンス	
パネルサブ COMP., フロントブレーキ (カンレンブヒン フクム)	0.5
タイヤ	0.6
. ホイールサブ ASSY., フロント	

見出番号	部品番号	部品名	希望小売価格	使用個数 CHX50 X	Y	1	適用号機 初号機	終号機	タイプ
1	06430-GCW-000	シューセット, ブレーキ (ASK)	1,450	1	1	1			
2	42711-GEE-005	タイヤ (IRC) (90/90-10 50J)	オープン	1	1	–			
	42711-GEE-015		オープン	–	–	1			
3	42753-GM9-743	バルブ, リム (IRC)	480	1	1	1			
4	43151-GC4-000	スプリング, ブレーキシュー	185	2	2	2			
5	44301-GN2-000	アクスル, フロントホイール	470	1	1	1			
6	44311-GM4-000	カラー, フロントホイールサイド	295	1	1	1			
7	44620-147-000	カラーCOMP., フロントデイスタンス	320	1	1	1			
8	44650-GBL-860ZA	ホイールサブ ASSY., フロント *NH35M*, クラウドシルバーメタリック	6,750	1	1	1			
9	44806-GS7-003	ギヤー, スピードメーター	530	1	1	1			
10	45010-GEC-000ZA	パネルサブ COMP., フロントブレーキ *NH35M*, クラウドシルバーメタリック	4,260	1	1	1			
11	45134-165-890	シール, ブレーキカム	110	1	1	1			
12	45141-GC1-010	カム, フロントブレーキ	580	1	1	1			
13	45145-GEE-000	インジケーター, フロントブレーキ	200	1	1	1			
14	45410-GT8-600	アーム, フロントブレーキ	550	1	1	1			
15	45435-GC3-000	スプリング, ブレーキアームリターン	210	1	1	1			
16	90304-GE8-003	ナット, U 10MM	145	1	1	1			
17	90754-147-003	オイルシール 19X30.5X7 (アライ)	250	1	1	1			
18	91252-GF0-004	オイルシール 34X42X5 (NOK)	205	1	1	1			
19	92101-05025-0A	ボルト, 6カク 5X25	30	1	1	1			
20	94001-05000-0S	ナット, 6カク 5MM	25	1	1	1			
21	95015-31001	ジョイントA, ブレーキアーム	50	1	1	1			
22	95015-41000	ナットA, ブレーキロッドアジャスティング	55	1	1	1			
23	96140-62000-10	ベアリング, ラジアルボール 6200U	370	2	2	2			

www.impex-jp.com

F-11 リヤーホイール

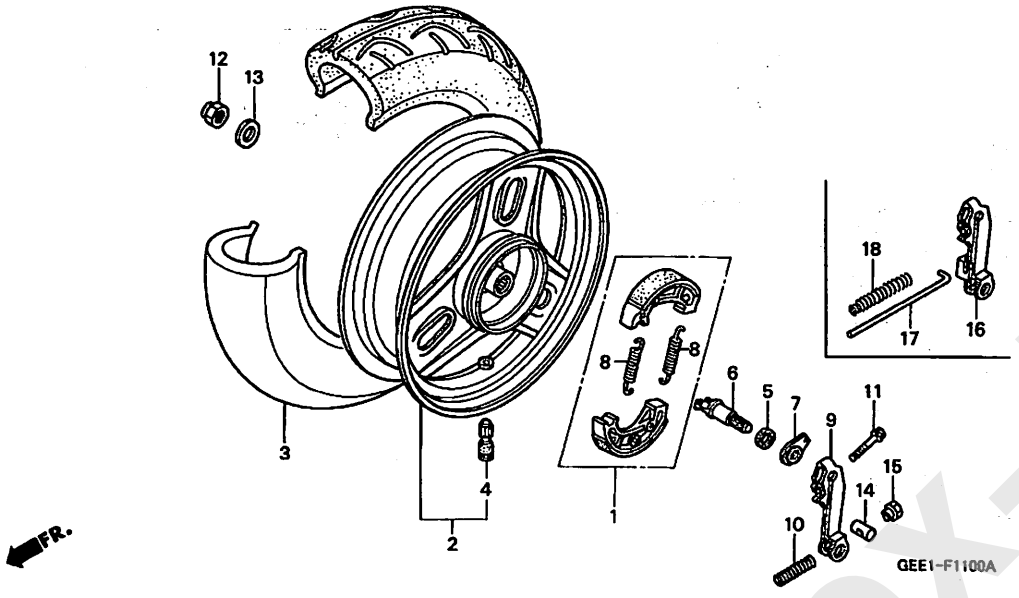

整備項目	標準時間
アーム, リヤーブレーキ	0.2
シューセット, ブレーキ	0.4
カム, リヤーブレーキ	0.5
タイヤ	0.6
. ホイールセット, リヤー	

見出番号	部品番号	部品名	希望小売価格	使用個数 CHX50 X	Y	1	適用号機 初号機	終号機	タイプ
1	06430-GCW-000	シューセット, ブレーキ (ASK)	1,450	1	1	1			
2	42650-GBL-305ZC	ホイールセット, リヤー *NH35M*. . クラウドシルバーメタリック	8,250	1	1	1			
3	42711-GEE-005	タイヤ (IRC) (90/90-10 50J)	オープン	1	1	–			
	42711-GEE-015		オープン	–	–	1			
4	42753-GM9-743	バルブ, リム (IRC)	480	1	1	1			
5	43134-196-000	シール, ブレーキカム	90	1	1	1			
6	43141-GBL-790	カム, リヤーブレーキ	500	1	1	1			
7	43145-GN2-000	インジケーター, リヤーブレーキ	135	1	1	1			
8	43151-GC4-000	スプリング, ブレーキシュー	185	2	2	2			
9	43410-GEE-000	アーム, リヤーブレーキ	700	1	–	–			
10	43472-KG8-000	スプリング, リヤーブレーキアーム	115	1	–	–			
11	90112-GG2-900	ボルト, フランジ 5X25	165	1	1	1			
12	90305-197-013	ナット, U 14MM	205	1	1	1			
13	90501-GAH-000	ワッシャー 26X14X2.8	195	1	1	1			
14	95015-31001	ジョイントA, ブレーキアーム	50	1	1	1			
15	95015-41000	ナットA, ブレーキロッドアジャスティング	55	1	1	1			
16	43410-GEE-710	アーム, リヤーブレーキ	680	–	1	1			
17	43412-GEE-710	ガイド, リターンスプリング	105	–	1	1			
18	43472-GEE-710	スプリング, リヤーブレーキアーム	115	–	1	1			

www.impex-jp.com

F-12 シート / ラギジボックス

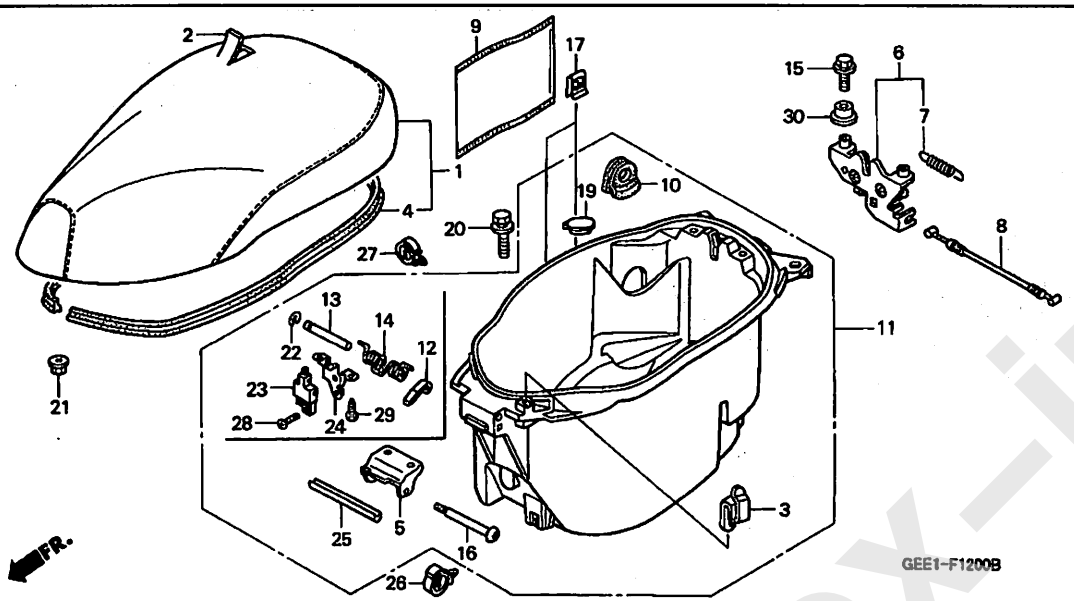

整備項目	標準時間
シートCOMP.,シングル	0.1
スイッチASSY.,クラッチ	0.4
ボックスASSY.,ラギジ	0.6
.ケーブル,シートロック	
.キャッチCOMP.,シート	

見出番号	部品番号	部品名	希望小売価格	使用個数 X	CHX50 Y	1	適用号機 初号機	終号機	タイプ
1	77100-GEE-000ZA	シートCOMP.,シングル *TYPE1* ・	10,300	1	1	–	--------	--------	J,4J,6J
	77100-GEE-000ZB	シートCOMP.,シングル *TYPE2* ・	10,300	1	1	–	--------	--------	3J
	77100-GEE-900ZA	シートCOMP.,シングル *TYPE3* ・	10,300	1	1	–	--------	--------	2J,5J
	77100-GEE-970ZA	シートCOMP.,シングル *TYPE4* ・	10,300	–	–	1			
2	77101-GEE-000ZA	レザ-COMP.,シート *TYPE1* (マーク/モジナシ)	3,360	1	1	–	--------	--------	J,4J,6J
	77101-GEE-000ZB	レザ-COMP.,シート *TYPE2* (マーク/モジナシ)	3,360	1	1	–	--------	--------	3J
	77101-GEE-900ZA	レザ-COMP.,シート *TYPE3* (マーク/モジナシ)	3,360	1	1	–	--------	--------	2J,5J
	77101-GEE-000ZD	レザ-COMP.,シート *TYPE4* (マーク/モジナシ)	3,360	–	–	1			
3	77106-GAH-000	フック,ヘルメット ・・・・・・・・・・・・	155	1	1	1			
4	77115-GEE-000	ラバ-,シール ・・・・・・・・・・・・・・	870	1	1	–	--------	--------	J,3J,4J,6J
				–	–	1			
	77115-GEE-900	・・・・・・・・・・・・・・・・・・・・・・	870	1	1	–	--------	--------	2J,5J
5	77201-GEE-000	ヒンジ,シート ・・・・・・・・・・・・・・	450	1	1	–	--------	--------	J,3J,4J,6J
				–	–	1			
	77201-GEE-900	・・・・・・・・・・・・・・・・・・・・・・	450	1	1	–	--------	--------	2J,5J
6	77235-GEE-000	キャッチCOMP.,シート ・・・・・・・・・・	1,470	1	1	1			
7	77236-GBL-000	スプリング,シートキャッチ ・・・・・・・・	155	1	1	1			
8	77241-GEE-000	ケーブル,シートロック ・・・・・・・・・・	330	1	–	–			
	77241-GEE-710	・・・・・・・・・・・・・・・・・・・・・・	320	–	1	1			
9	77251-GR1-000	バッグ,サービスブック ・・・・・・・・・	200	1	1	1			
10	81257-GEE-000	カバー,ロックレバー ・・・・・・・・・・・	245	1	1	1			
11	81260-GEE-000	ボックスASSY.,ラギジ ・・・・・・・	7,900	1	1	–	--------	--------	J,3J,4J,6J
				–	–	1			

www.impex-jp.com

F-12 シート / ラギジボックス

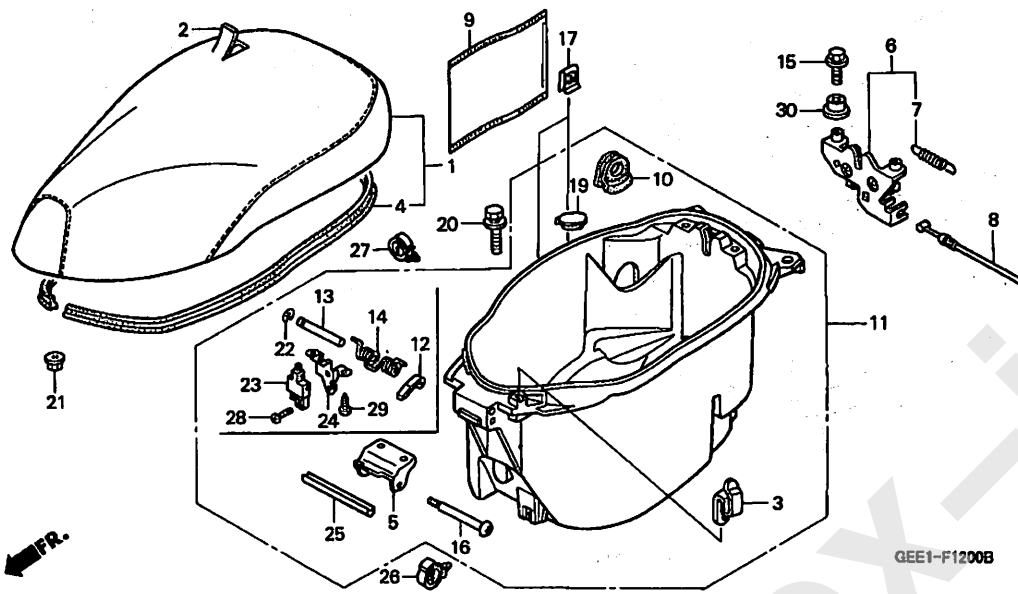

見出 番号	部品番号	部品名	希望小売価格	使用個数 X	CHX50 Y	1	適用号機 初号機	適用号機 終号機	タイプ
11)	81260-GEE-902	ボックスASSY., ラギジ ・・・・・・・	7,900	1	1	–	――――	――――	2J, 5J
12	81263-GEE-900	アーム, シートスイッチ ・・・・・・・・・・・・	140	1	1	–	――――	――――	2J, 5J
13	81264-GEE-900	ピン, シートスイッチ ・・・・・・・・・・・・	130	1	1	–	――――	――――	2J, 5J
14	81265-GEE-901	スプリング, シートスイッチ ・・・・・・・・	155	1	1	–	――――	――――	2J, 5J
15	90101-GCH-000	ボルト, フランジ 6X12 ・・・・・・・・	75	2	2	–	――――	――――	J, 3J, 4J, 6J
				–	–	2			
	90016-MN5-000	ボルト, フランジ 6X14 ・・・・・・・・	105	2	2	–	――――	――――	2J, 5J
16	90106-GAH-000	ピン, ヒンジ ・・・・・・・・・・・・・・・	195	1	1	1			
17	90305-GEE-000	ナット, クリップ 6MM ・・・・・・・・・・	120	2	–	–			
	90305-GEE-710	・・・・・・・・・・・・・・・・・・・・・・	85	–	2	2			
19	80101-GN1-000	プラグ, リヤーフエンダー ・・・・・・・・	100	1	1	1			
20	93404-06020-07	ボルトワッシャー 6X20 ・・・・・・・・	35	2	2	2			
21	94050-06000	ナット, フランジ 6MM ・・・・・・・・・・	35	2	2	2			
22	94540-04018	Eリング 4MM ・・・・・・・・・・・・・・	90	1	1	–	――――	――――	2J, 5J
23	35330-MB0-003	スイッチASSY., クラッチ ・・・・・・・・・	740	1	1	–	――――	――――	2J, 5J
24	81261-GEE-900	ステー, シートスイッチ ・・・・・・・・・・・	245	1	1	–	――――	――――	2J, 5J
25	81266-GEE-000	スペーサー, シートピボット ・・・・・・・	130	1	1	–	――――	――――	J, 3J, 4J, 6J
				–	–	1			
26	90683-SA0-003	クリップ, ワイヤーハーネス 25MM ・・・・	150	1	1	1			
27	90684-ZA0-601	クリップ, ハーネス ・・・・・・・・・・・・	105	1	1	1			
28	93500-04012-0A	スクリュー, パン 4X12 ・・・・・・・・・	25	1	1	–	――――	――――	2J, 5J
29	93903-35280	スクリュー, タッピング 5X12 ・・・・・	25	2	2	–	――――	――――	2J, 5J
30	80105-MAE-000	カラー, リヤーフエンダー ・・・・・・・・・	130	2	2	–	――――	――――	2J, 5J

www.imex-jp.com

フューエルタンク

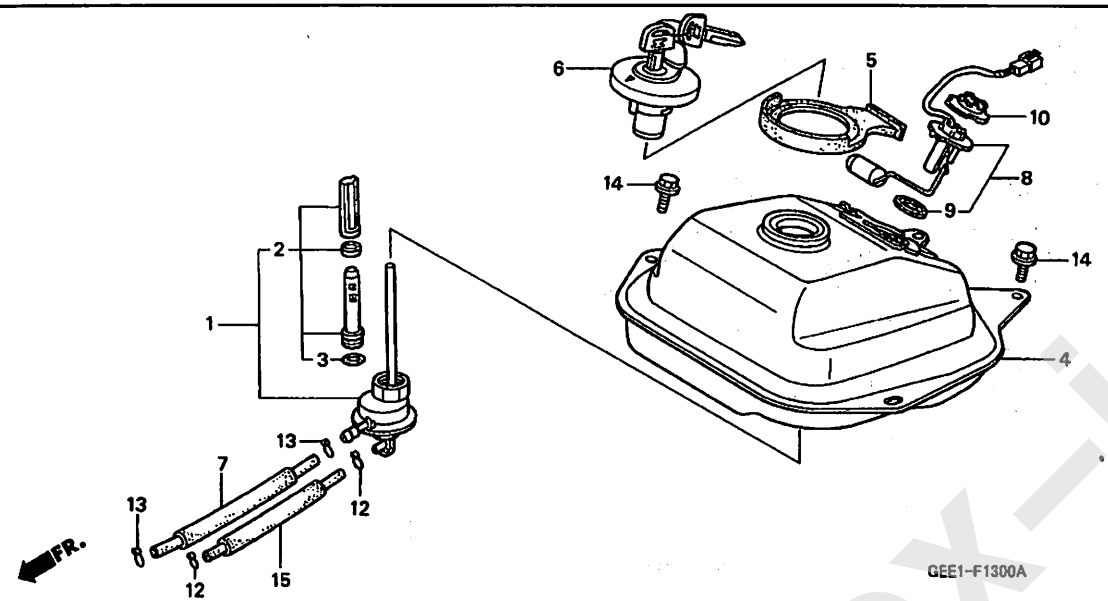

整備項目	標準時間
コックASSY., フューエルオート	0.5
. スクリーン, フューエルストレーナー	
フューエルユニット	0.6
. タンクCOMP., フューエル	

見出番号	部品番号	部品名	希望小売価格	使用個数 CHX50 X	Y	1	適用号機 初号機	終号機	タイプ
1	16950-KJ9-751	コックASSY., フューエルオート	2,400	1	1	1			
2	16952-KJ9-751	スクリーン, フューエルストレーナー	1,060	1	1	1			
3	16958-397-771	Oリング	340	1	1	1			
4	17500-GEE-000	タンクCOMP., フューエル	11,600	1	1	1			
5	17507-GEE-000	トレイ, フューエルタンク	245	1	–	–			
	17507-GEE-710		235	–	1	1			
6	17620-KR3-013	キャップ COMP., フューエルフィラー	2,840	1	1	1			
7	17681-GEE-000	チューブ, フューエル 4.5X390	430	1	1	1			
8	37080-GEE-000	フューエルユニット	2,730	1	1	1			
9	37801-GA7-700	パッキン, ベース	210	1	1	1			
10	37802-GA7-700	リテーナー, フューエルユニット	255	1	1	1			
12	95002-02070	クリップ, チューブ (B7)	30	2	2	2			
13	95002-02080	クリップ, チューブ (B8)	30	2	2	2			
14	95701-06012-07	ボルト, フランジ 6X12	35	4	4	4			
15	17513-GEE-000	チューブ, フューエル 3.5(VACUUM)	400	1	1	1			

www.impex-jp.com

F-14 リヤーフェンダー

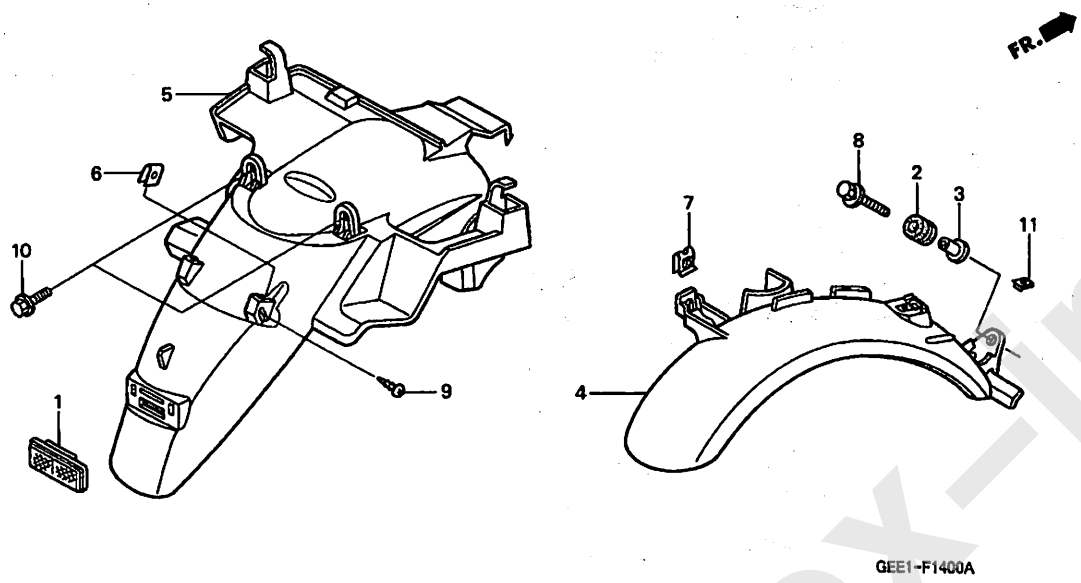

整備項目	標準時間
フエンダー, リヤー	0.5
フエンダーA, リヤー	0.6

見出番号	部品番号	部品名	希望小売価格	使用個数 CHX50 X	Y	1	適用号機 初号機	終号機	タイプ
1	33741-GAH-601	リフレクター, リフレックス	840	1	1	1			
2	61103-357-000	ラバー, フロントフエンダーマウンテイング	165	1	1	1			
3	61104-357-000	カラー, フロントフエンダー	410	1	1	1			
4	80100-GEE-000	フエンダーA, リヤー	1,000	1	1	1			
5	80105-GEE-000	フエンダー, リヤー	1,740	1	1	1			
6	90302-SA4-003	ナット, スプリング 4MM	120	2	2	2			
7	90305-GK8-000	ナット, クリップ 6MM	95	1	1	1			
8	93404-06028-07	ボルトワッシャー 6X28	40	1	1	1			
9	93903-34280	スクリュー, タッピング 4X10	25	2	2	2			
10	95701-06012-07	ボルト, フランジ 6X12	35	2	2	2			
11	90677-KAN-961	ナット, クリップ 5MM	160	1	1	1			

www.impex-jp.com

エアークリーナー

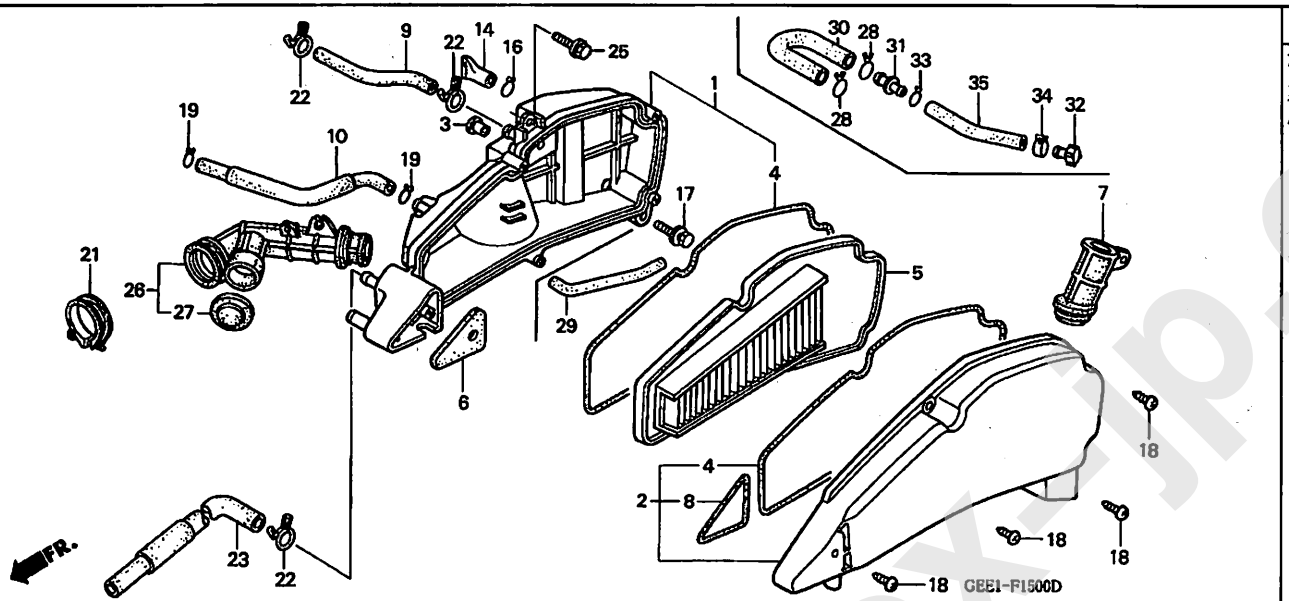

整備項目	標準時間
カバ゛-COMP., エアークリーナー	0.1
. エレメント, エアークリーナー	
チューブ゛, エアークリーナーコネクティング゛	0.7
ケースASSY., エアークリーナー	0.8

見出番号	部品番号	部品名	希望小売価格	使用個数 X	CHX50 Y	1	適用号機 初号機	終号機	タイプ
1	17206-GEE-710	ケースASSY., エアークリーナー	1,580	1	–	–			
				–	1	–	---------	1118918	
	17206-GEE-711		1,530	–	1	–	1118919		
				–	–	1			
2	17207-GEE-000	カバ゛-COMP., エアークリーナー	950	1	1	1			
3	17208-GR1-010	カラー, エアークリーナーセッテイング゛	95	2	2	2			
4	17212-GEE-000	シール, エアークリーナーカバ゛-	320	2	2	2			
5	17213-GEE-710	エレメント, エアークリーナー	1,500	1	1	1			
6	17214-GEE-000	フイルター, サブ゛エアークリーナー	200	1	1	1			
7	17215-GEE-000	ダ゛クト, エアークリーナー	420	1	1	1			
8	17216-GEE-000	シール, サブ゛エアクリーナー	150	1	1	1			
9	17217-GEE-000	チューブ゛, キャブ゛レター	580	1	1	1			
10	17218-GEE-000	チューブ゛A, ブ゛リーザ゛-	160	1	1	1			
14	17358-MZ8-G20	チューブ゛, ド゛レン	265	1	–	–			
				–	1	–	---------	1118918	
16	90661-GHB-610	クランプ゛B, チューブ゛ 12.5MM	55	1	–	–			
				–	1	–	---------	1118918	
17	93404-06032-00	ボ゛ルトワッシャー 6X32	40	2	2	2			
18	93903-25480	スクリュー, タッピ゛ング゛ 5X20	25	5	5	5			
19	95002-02130	クリップ゛, チューブ゛ (B12.5)	35	2	2	2			
21	95018-46250	バ゛ンド゛, エアークリーナーコネクティング゛ チューブ゛ (46)	220	1	1	1			
22	15772-500-013	クリップ゛, ブ゛リーザ゛-チューブ゛	300	3	3	3			
23	18604-GEE-710	チューブ゛C, エアーサクションバ゛ルブ゛	760	1	1	1			
25	95701-06022-07	ボ゛ルト, フランジ゛ 6X22	40	1	1	1			
26	17253-GEE-710	チューブ゛, エアークリーナーコネクティング゛	1,320	1	1	1			

www.impex-jp.com

F-15 エアークリーナー

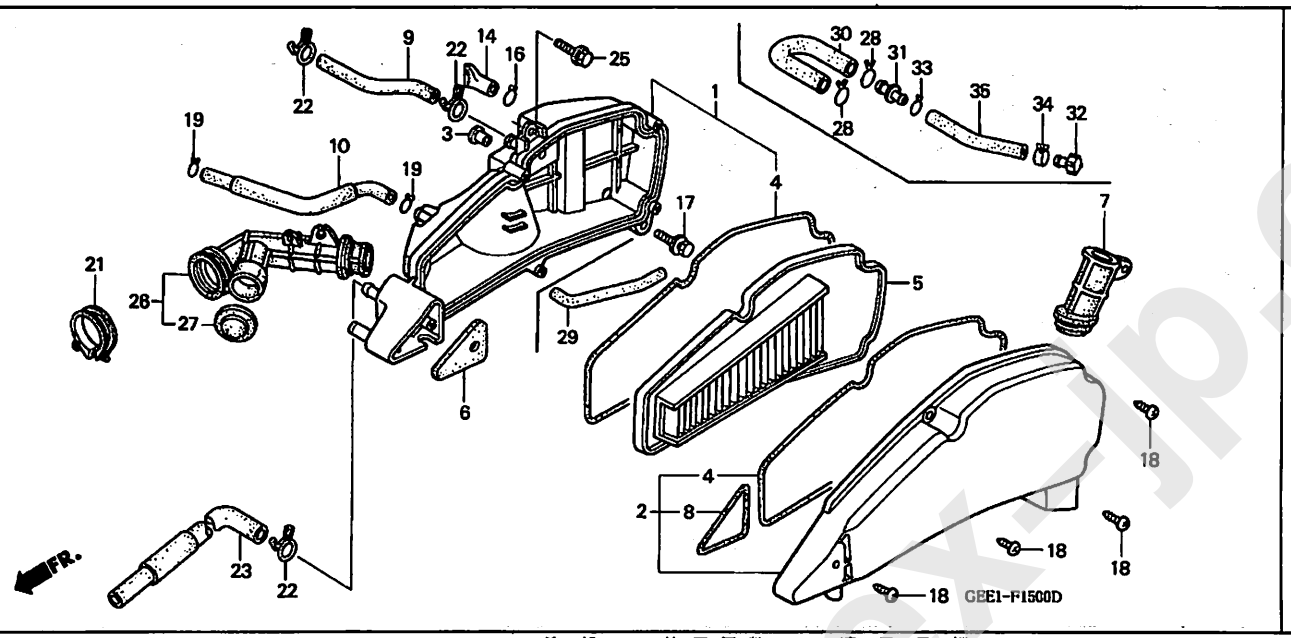

見出番号	部品番号	部品名	希望小売価格	使用個数 X	CHX50 Y	1	適用号機 初号機	終号機	タイプ
27	17254-GEE-710	ｷｬｯﾌﾟ, ｴｱｰｸﾘｰﾅｰｺﾈｸﾃｲﾝｸﾞ ･	105	1	1	1			
28	15771-551-000	ｸﾘｯﾌﾟ, ｵｲﾙﾄﾞﾚﾝﾁｭｰﾌﾞ ･････	170	－	2	－	1118919		
				－	－	2			
29	17219-GEE-710	ﾁｭｰﾌﾞB, ﾌﾞﾘｰｻﾞｰ ･････････	275	－	1	－	1118919		
				－	－	1			
30	17358-GEE-710	ﾁｭｰﾌﾞA, ﾄﾞﾚﾝ ････････････	235	－	1	－	1118919		
				－	－	1			
31	17359-GEE-710	ｼﾞｮｲﾝﾄ, ﾄﾞﾚﾝﾁｭｰﾌﾞ ･･･････	130	－	1	－	1118919		
				－	－	1			
32	17370-419-700	ﾌﾟﾗｸﾞ, ﾌﾞﾘｰｻﾞｰﾁｭｰﾌﾞ ･････	155	－	1	－	1118919		
				－	－	1			
33	95002-02120	ｸﾘｯﾌﾟ, ﾁｭｰﾌﾞ (B12) ･･････	35	－	1	－	1118919		
				－	－	1			
34	95002-41050-00	ｸﾗﾝﾌﾟ, ﾁｭｰﾌﾞ (D10.5) ････	50	－	1	－	1118919		
				－	－	1			
35	95003-23013-60	ﾁｭｰﾌﾞ, ﾋﾞﾆｰﾙ 8X12X130 (95003-23001-60M)	55	－	1	－	1118919		
				－	－	1			

www.impex-jp.com

F-16 エアーインジェクションコントロールバルブ

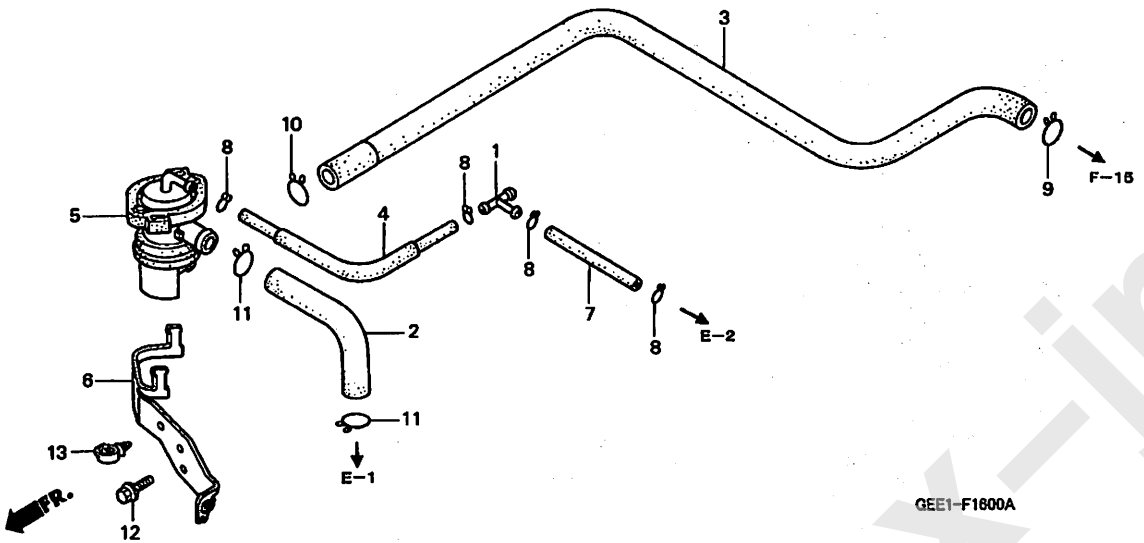

整備項目	標準時間
バルブ ASSY., エアーインジェクション コントロール	0.8

見出番号	部品番号	部品名	希望小売価格	使用個数 CHX50 X	Y	1	適用号機 初号機	終号機	タイプ
1	17201-MG9-000	ジョイントA, バキュームチューブ ····	570	1	1	1			
2	18601-GEE-000	チューブ A, エアーサクションバルブ ···	530	1	1	1			
3	18602-GEE-000	チューブ B, エアーサクションバルブ ···	1,200	1	–	–			
	18602-GEE-710	·····	350	–	1	1			
4	18603-GEE-000	チューブ, フューエル AICV 3.5 (VACUUM)	350	1	1	1			
5	18650-GEE-013	バルブ ASSY., エアーインジェクション コントロール	4,660	1	–	–			
	18650-GEE-711	·····	4,520	–	1	1			
6	18652-GEE-000	ステー, エアーインジェクションコントロール バルブ	580	1	1	1			
7	95001-35075-40	チューブ, フューエル 3.5X75 (95001-35001-60M)	50	1	1	1			
8	95002-02070	クリップ, チューブ (B7) ·····	30	4	4	4			
9	15772-551-000	クリップ, ブリーザーチューブ ·····	170	1	–	–			
	15771-551-000	クリップ, オイルドレンチューブ ·····	170	–	1	1			
10	17316-611-000	クリップ, ブリーザーチューブ ·····	165	1	1	1			
11	17724-MN1-670	クリップ, サブタンクホース ·····	105	2	2	2			
12	90083-657-000	ボルト, フランジ 6X10 ·····	95	2	2	2			
13	90683-SA0-003	クリップ, ワイヤーハーネス 25MM ····	150	1	1	1			

www.impex-jp.com

エキゾーストマフラー

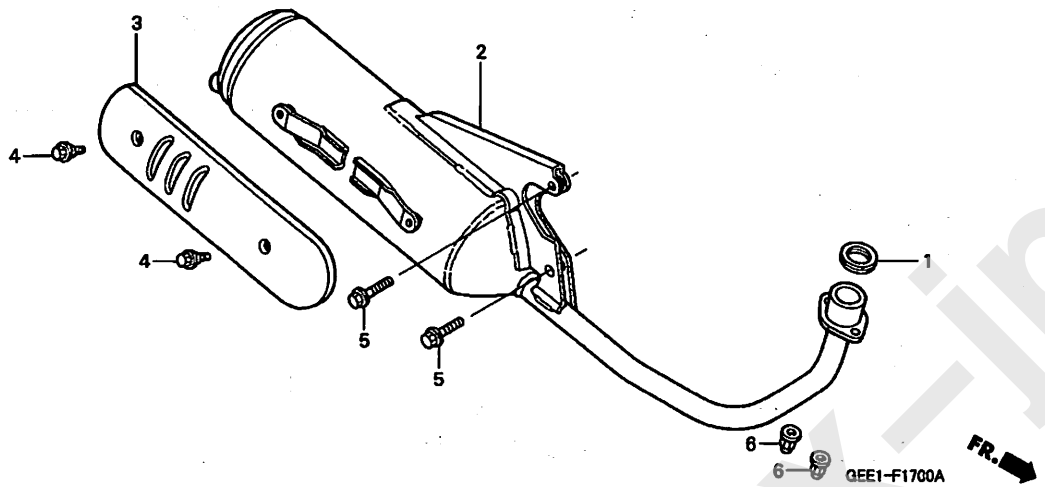

整備項目	標準時間
ﾌﾟﾛﾃｸﾀｰ, ﾏﾌﾗｰ	0.1
ｶﾞｽｹｯﾄ, ｴｷｿﾞｰｽﾄﾊﾟｲﾌﾟ	0.2
.ﾏﾌﾗｰCOMP., ｴｷｿﾞｰｽﾄ	

見出番号	部品番号	部品名	希望小売価格	使用個数 CHX50 X	Y	1	適用号機 初号機	終号機	タイプ
1	18291-HB2-900	ｶﾞｽｹｯﾄ, ｴｷｿﾞｰｽﾄﾊﾟｲﾌﾟ	235	1	1	1			
2	18300-GEE-003	ﾏﾌﾗｰCOMP., ｴｷｿﾞｰｽﾄ	15,300	1	–	–			
	18300-GEE-711		14,800	–	1	1			
3	18318-GEE-000	ﾌﾟﾛﾃｸﾀｰ, ﾏﾌﾗｰ	740	1	1	1			
4	90003-GE0-000	ﾎﾞﾙﾄ, ﾘﾔｰﾌｪﾝﾀﾞｰ	105	2	2	2			
5	90101-GBL-000	ﾎﾞﾙﾄ, ﾌﾗﾝｼﾞ 8X35	95	2	2	2			
6	90308-GBL-000	ﾅｯﾄ, ｷｬｯﾌﾟﾜｯｼｬｰ 6MM	120	2	–	–			
	90304-GW0-000	ﾅｯﾄ, ｽﾍﾟｼｬﾙ 6MM	190	–	2	2			

www.impex-jp.com

スタンド / キックペダル

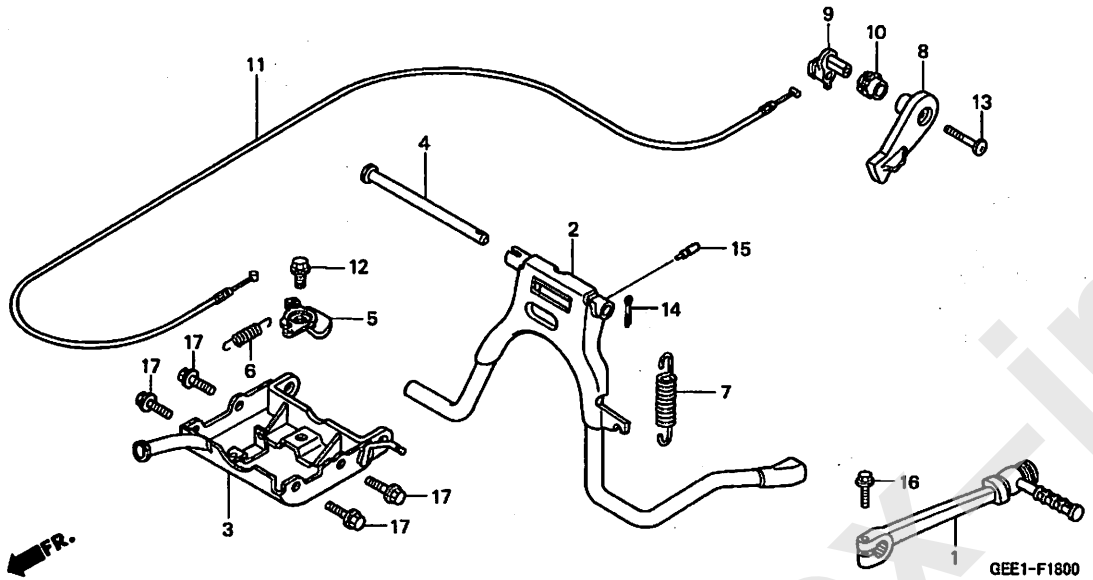

整備項目	標準時間
アームASSY.,キックスターター・スプリング,メインスタンド	0.1
スタンドCOMP.,メイン	0.3
カムCOMP.	0.5
レバー,スタンドロック	0.6
ブラケット,メインスタンド	0.7
ケーブル,スタンドロック	1.0

見出番号	部品番号	部品名	希望小売価格	使用個数 CHX50 X	Y	1	適用号機 初号機	終号機	タイプ
1	28300-GAH-690	アームASSY.,キックスターター	2,580	1	1	1			
2	50500-GEE-000	スタンドCOMP.,メイン	3,410	1	–	–			
	50500-GEE-710		3,310	–	1	1			
3	50501-GEE-000	ブラケット,メインスタンド	1,900	1	–	–			
	50501-GEE-710		1,840	–	1	1			
4	50503-GBL-000	シャフト,メインスタンド	245	1	1	1			
5	50512-GCH-000	カムCOMP.	370	1	1	1			
6	50513-GEE-000	スプリング	155	1	1	1			
7	50520-GW2-000	スプリング,メインスタンド	115	1	1	1			
8	50521-GBL-730	ハンドル,スタンドロック	145	1	1	1			
9	50522-GBL-010	レバー,スタンドロック	245	1	1	1			
10	50523-GBL-010	ベアリング,スタンドロック	195	1	1	1			
11	50524-GEE-000	ケーブル,スタンドロック	600	1	–	–			
	50524-GEE-305	ケーブルセット,スタンドロック	580	–	1	1			
12	90105-GBL-870	ボルト,メインスタンドロック	100	1	1	1			
13	90132-GBL-000	スクリュー,スペシャル 5X30	60	1	1	1			
14	94201-25200	ピン,スプリット 2.5X20	25	1	1	1			
15	95011-62000	ラバーB,スタンドストッパー	50	1	1	1			
16	95701-06022-07	ボルト,フランジ 6X22	40	1	1	1			
17	95701-08020-07	ボルト,フランジ 8X20	40	4	4	4			

www.impex-jp.com

リヤークッション

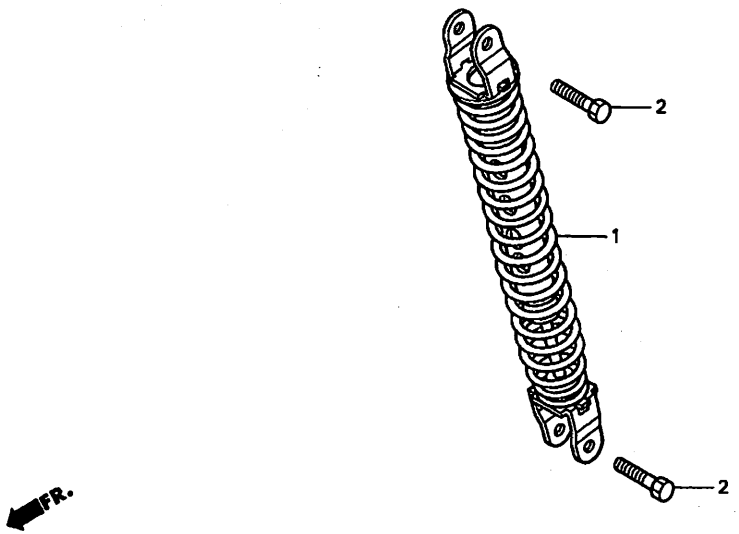

整備項目	標準時間
ｸｯｼｮﾝASSY.,ﾘﾔｰ	0.6

見出番号	部品番号	部品名	希望小売価格	使用個数 CHX50 X	Y	1	適用号機 初号機	終号機	タイプ
1	52400-GEE-003	ｸｯｼｮﾝASSY.,ﾘﾔｰ	5,350	1	–	–			
	52400-GEE-711		5,350	–	1	–	--------	1127319	
				–	–	1			
	52400-GET-003		4,990	–	1	–	1127320		
2	92201-08032-0A	ﾎﾞﾙﾄ,6ｶｸ 8X32	40	2	2	2			

www.impex-jp.com

ウインカー

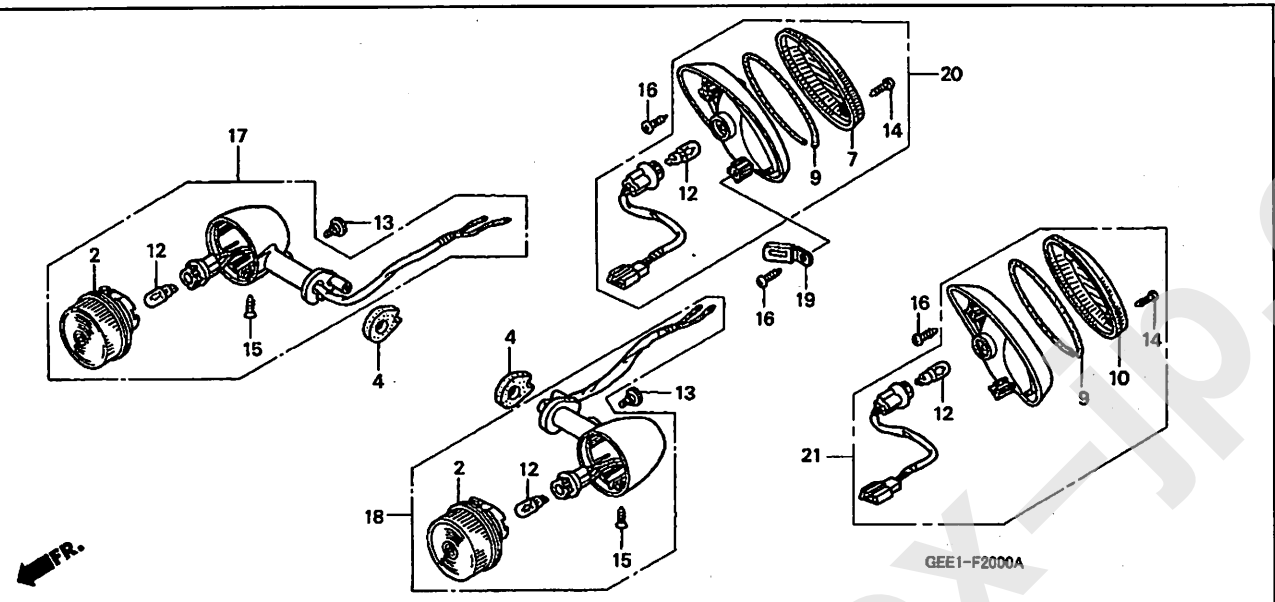

整備項目	標準時間
バルブ，ウインカー	0.1
（イチダイセイヒンノバアイハ 0.2 トスル）	
ウインカーASSY.，L.フロント	0.2
（イツコマシ 0.1 カサン）	
（カンレンブヒン フクム）	
.ウインカーASSY.，R.フロント	
（カンレンブヒン フクム）	
ウインカーASSY.，L.リヤー	0.5
（ニコデモドウジカン）	
（カンレンブヒン フクム）	
.ウインカーASSY.，R.リヤー	
（カンレンブヒン フクム）	

見出番号	部品番号	部品名	希望小売価格	使用個数 CHX50 X	Y	1	適用号機 初号機	終号機	タイプ
2	33406-GAM-003	レンズ COMP.，ウインカー	760	2	2	2			
4	33420-GEE-000	ラバー，ウインカーセッテイング	145	2	–	–			
	33420-GEE-710		140	–	2	2			
7	33601-GEE-003	レンズ，R.ウインカー	295	1	1	1			
9	33605-GEE-003	パッキン，レンズ	190	2	2	2			
10	33651-GEE-003	レンズ，L.ウインカー	295	1	1	1			
12	34905-GM9-003	バルブ，ウインカー（12V 10W）	170	4	4	4			
13	90102-GS3-003	スクリュー，スペシャル	120	2	2	2			
14	93901-34410	スクリュー，タッピング 4X16	25	4	4	4			
15	93902-34310	スクリュー，タッピング 4X12	25	2	2	2			
16	93903-25220	スクリュー，タッピング 5X12	25	4	4	4			
17	33400-GEE-003	ウインカーASSY.，R.フロント	1,950	1	1	1			
18	33450-GEE-003	ウインカーASSY.，L.フロント	1,950	1	1	1			
19	90601-KJ9-000	クリップ 4X50	135	1	1	1			
20	33600-GEE-003	ウインカーASSY.，R.リヤー	2,820	1	–	–			
	33600-GEE-711		2,730	–	1	1			
21	33650-GEE-003	ウインカーASSY.，L.リヤー	2,820	1	–	–			
	33650-GEE-711		2,730	–	1	1			

www.impex-jp.com

F-21 テールライト

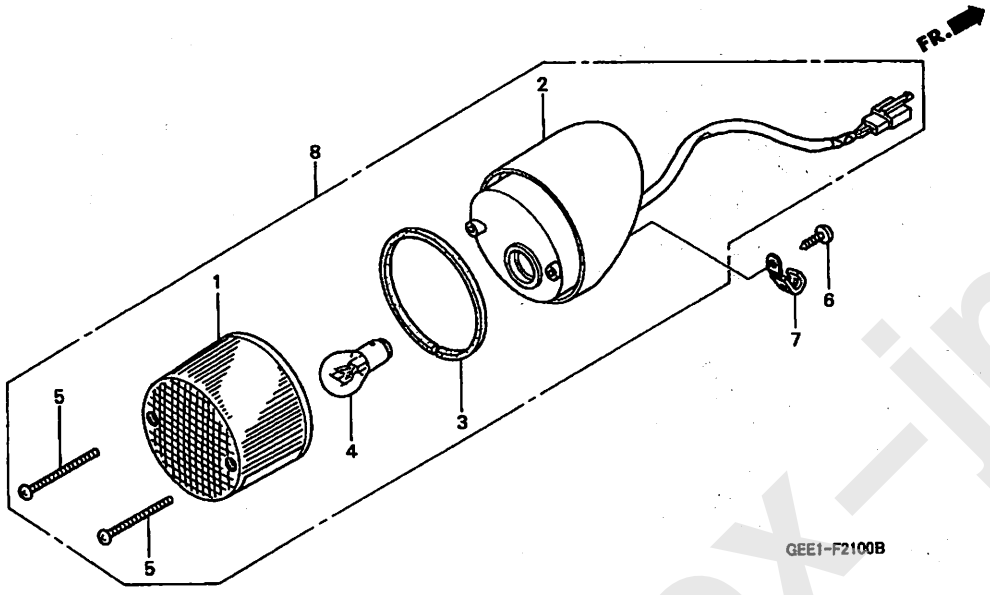

整備項目	標準時間
バルブ，テールライト	0.1
テールライトユニット	0.5

見出番号	部品番号	部品名	希望小売価格	使用個数 CHX50 X	Y	1	適用号機 タイプ 初号機	終号機
1	33702-GEE-003	レンズ，テールライト	1,160	1	1	1		
2	33703-GEE-003	テールライトユニット	2,500	1	–	–		
	33703-GEE-711		2,420	–	1	1		
3	33705-GEE-003	パッキン，レンズ	160	1	1	1		
4	34906-GB6-921	バルブ，テールライト (12V 18/5W)	220	1	1	1		
5	90104-KAF-000	スクリュー，タッピング 4X40	85	2	2	2		
6	93903-25220	スクリュー，タッピング 5X12	25	2	2	2		
7	90601-KJ9-000	クリップ 4X50	135	1	1	1		
8	33701-GEE-003	テールライトユニット	3,900	1	–	–		
	33701-GEE-711		3,780	–	1	1		

www.impex-jp.com

F-22 ワイヤーハーネス

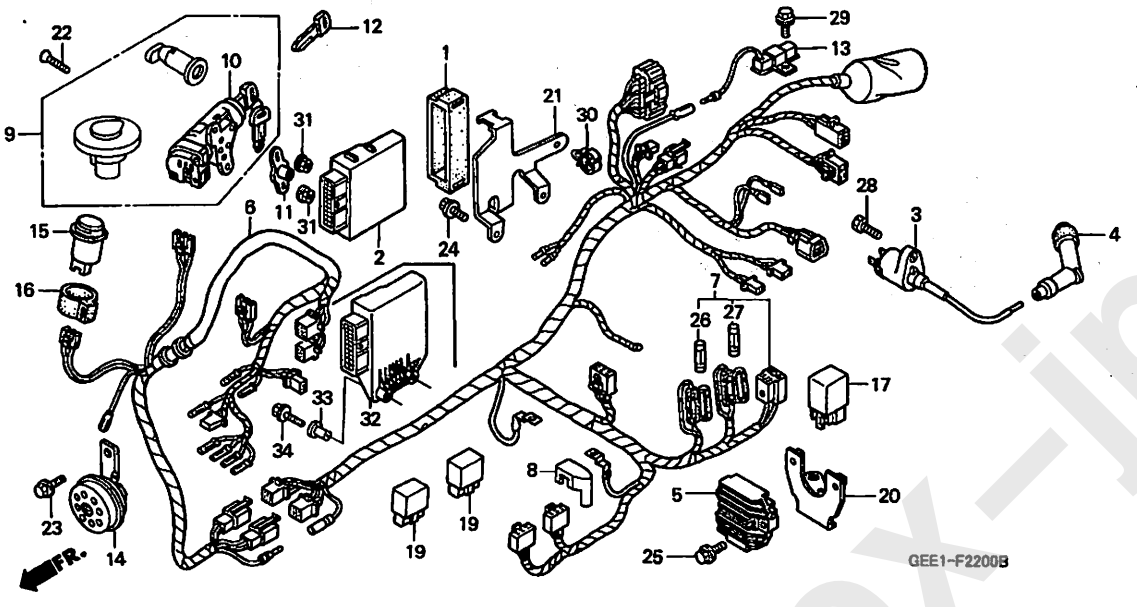

整備項目	標準時間
ホーンCOMP.	0.1
リレーCOMP., オーディプルバイロット& ウインカー	0.2
レジスターASSY.	0.4
コイルCOMP., イグニッション	0.5
. リレーCOMP., スターター	
レクチファイヤーASSY., レギュレート	0.7
C.D.I.ユニット	0.8
. ハーネス, フロントワイヤー	
スイッチASSY., コンビネーション&ロック	0.9
ハーネス, リヤーワイヤー	1.0
. キーセット	

見出番号	部品番号	部品名	希望小売価格	使用個数 CHX50 X	Y	1	適用号機 初号機	終号機	タイプ
1	30405-GEE-900	クッション, C.D.I.ユニット	295	1	–	–			
2	30410-GEE-000	C.D.I.ユニット	15,800	1	–	–	--------	--------	J, 3J, 4J
	30410-GEE-900		18,700	1	–	–	--------	--------	2J
3	30510-GEE-003	コイルCOMP., イグニッション	2,790	1	1	1			
4	30700-KJ9-020	キャップASSY., ノイズサプレッサー	900	1	1	1			
5	31600-GEE-003	レクチファイヤーASSY., レギュレート	5,600	1	1	–	--------	--------	J, 3J, 4J, 6J
				–	–	1			
	31600-GEE-901		5,600	1	1	–	--------	--------	2J, 5J
6	32100-GEE-000	ハーネス, フロントワイヤー	3,360	1	–	–	--------	--------	J, 3J, 4J
	32100-GEE-900	ハーネス, ワイヤー	3,360	1	–	–	--------	--------	2J
	32100-GEE-690	ハーネス, フロントワイヤー	3,260	–	1	–	--------	--------	2J, 5J
	32100-GEE-710		3,260	–	1	–	--------	--------	J, 3J, 4J, 6J
				–	–	1			
7	32101-GEE-000	ハーネス, リヤーワイヤー	10,000	1	–	–	--------	--------	J, 3J, 4J
	32101-GEE-900		10,000	1	–	–	--------	--------	2J
	32101-GEE-690		9,700	–	1	–	--------	1128781	2J, 5J
	32101-GEE-710		9,700	–	1	–	--------	1128483	J, 3J, 4J, 6J
	32101-GEE-691		9,700	–	1	–	1128782	--------	2J, 5J
	32101-GEE-711		9,700	–	1	–	1128484	--------	J, 3J, 4J, 6J
				–	–	1			
8	32412-GEE-000	カバー, バッテリーターミナル	190	1	1	1			
9	35010-GEE-000	キーセット	6,300	1	1	1			
10	35100-GEE-003	スイッチASSY., コンビネーション&ロック	3,150	1	1	1			
11	35105-GEE-010	ガイド, コンビネーション&ロック	450	1	–	–			
	35105-GEE-710		430	–	1	1			
12	35121-GBL-871	キー, ブランク (タイプ1) (キーナンバー AXX/BXX)	460	(1)	(1)	(1)			

www.impex-jp.com

ワイヤーハーネス

見出番号	部品番号	部品名	希望小売価格	使用個数 CHX50 X	Y	1	適用号機 初号機	終号機	タイプ
12)	35122-GBL-871	キー,ブランク (タイプ2) (キーナンバー CXX/DXX)	460	(1)	(1)	(1)			
13	35400-GEE-000	レジスターASSY.	1,030	1	1	1			
14	38110-GR1-750	ホーンCOMP.	1,260	1	1	1			
15	38301-GCH-005	リレーCOMP.,オーディブルバイロット&ウインカー	2,000	1	1	1			
16	38306-292-000	サスペンション,ウインカーリレー	190	1	1	1			
17	38501-KG8-003	リレーCOMP.,スターター (DENSO)	1,680	1	–	–			
	38501-GEE-712	リレーCOMP.,スターター (MICRO ISO)	840	–	1	1			
19	38520-GEE-003	リレーCOMP.,スターター (SWING) (オムロン)	1,630	2	–	–			
	38520-GEE-711	リレーCOMP.,スイング (MICRO ISO)	900	–	2	2			
20	50621-GEE-000	ステー,レギュレートレクチファイヤー	390	1	–	–			
	50621-GEE-710		370	–	1	1			
21	81256-GEE-000	ステー,C.D.I.ユニット	690	1	–	–			
22	90164-GEE-000	スクリュー,フラット 6X22	60	2	2	2			
23	95701-06012-08	ボルト,フランジ 6X12	35	1	1	1			
24	95701-06016-08	ボルト,フランジ 6X16	35	2	–	–			
25	95701-06020-08	ボルト,フランジ 6X20	35	2	2	2			
26	98200-21000	ヒューズB (10A)	40	2	2	2			
27	98200-21500	ヒューズB (15A)	40	2	2	2			
28	90112-GK8-010	ボルト,フランジ 5X22	110	1	1	1			
29	90149-SE0-003	ボルト,アース 6X16	145	1	1	1			
30	90684-ZA0-601	クリップ,ハーネス	105	1	1	1			
31	94050-06000	ナット,フランジ 6MM	35	2	2	2			
32	30410-GEE-690	C.D.I.ユニット	18,700	–	1	–	--------	1119020	2J
				–	1	–	--------	1119473	5J
	30410-GEE-710		15,800	–	1	–	--------	1118968	J,3J,4J,6J
	30410-GEE-691		18,100	–	1	–	1119021	--------	2J
				–	1	–	1119474	--------	5J
	30410-GEE-711		15,300	–	1	–	1118969	--------	J,3J,4J,6J
				–	–	1			
33	50324-425-010	カラー 6.3X13	185	–	2	2			
34	95701-06025-08	ボルト,フランジ 6X25	40	–	2	–	--------	1127499	
				–	–	2			
	95701-06025-00		40	–	2	–	1127500		

www.impex-jp.com

フレームボディ

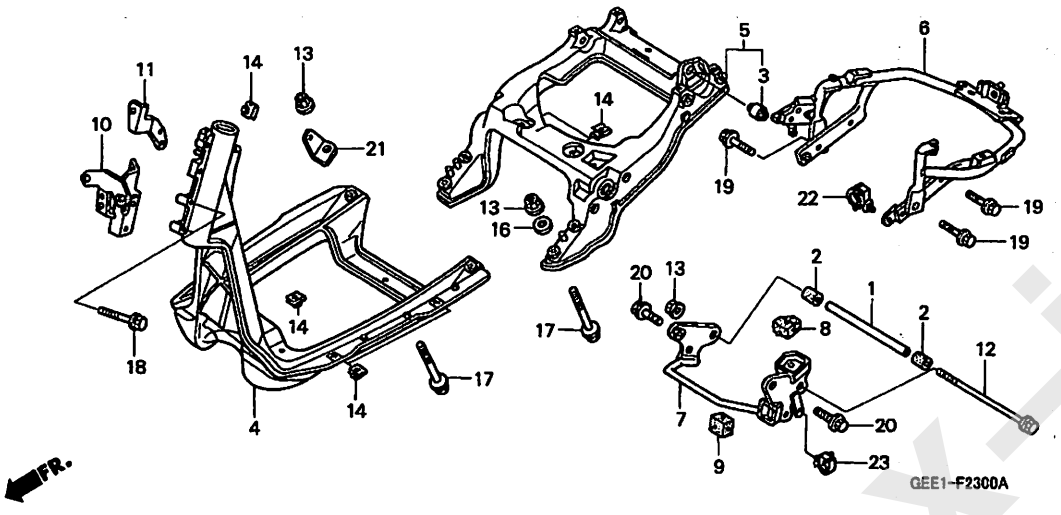

整備項目	標準時間
ブラケット, フユーエルタンク	0.7
ボディ, フロントフレーム	2.6
リンク, エンジンハンガー	*1.2
ボディASSY., リヤーフレーム	*1.5

見出番号	部品番号	部品名	希望小売価格	使用個数 CHX50 X	Y	1	適用号機 初号機	終号機
1	11105-GEE-000	パイプ, エンジンマウントアッパー	540	1	1	1		
2	11109-GEE-000	ラバー, エンジンマウントパイプ	115	2	2	2		
3	11203-GC7-300	ブッシュ, リヤークッションアンダーラバー	285	1	1	1		
4	50110-GEE-000	ボディ, フロントフレーム	19,100	1	–	–		
				–	1	–	--------	1119242
	50110-GEE-010		19,100	–	1	–	1119243	1123078
	50110-GEE-020		18,500	–	1	–	1123079	
				–	–	1		
5	50120-GEE-000	ボディASSY., リヤーフレーム	17,100	1	1	1		
6	50200-GEE-000	ブラケット, フユーエルタンク	7,400	1	–	–		
	50200-GEE-710		7,150	–	1	1		
7	50351-GEE-000	リンク, エンジンハンガー	2,230	1	–	–		
	50351-GEE-710		2,160	–	1	1		
8	50354-GEE-000	ラバ-A, リンクストッパー	300	1	1	1		
9	50355-GEE-000	ラバ-B, リンクストッパー	275	1	1	1		
10	64305-GEE-000	ステーCOMP., フロントカバー	1,110	1	1	1		
11	64306-GEE-000	ステー, フロントカバーアッパー	400	1	1	1		
12	90101-GEE-000	ボルト, フランジ 10X255	460	1	1	1		
13	90304-GE8-003	ナット, U 10MM	145	5	5	5		
14	90305-GEE-000	ナット, クリップ 6MM	120	8	–	–		
	90305-GEE-710		85	–	8	8		
16	94101-10800	ワッシャー, プレイン 10MM	35	3	3	3		
17	95701-10055-00	ボルト, フランジ 10X55	60	4	4	4		
18	95801-06032-07	ボルト, フランジ 6X32	40	2	2	2		
19	95801-08040-00	ボルト, フランジ 8X40	50	4	4	4		
20	95801-10060-00	ボルト, フランジ 10X60	60	2	2	2		

www.impex-jp.com

フレームボディ

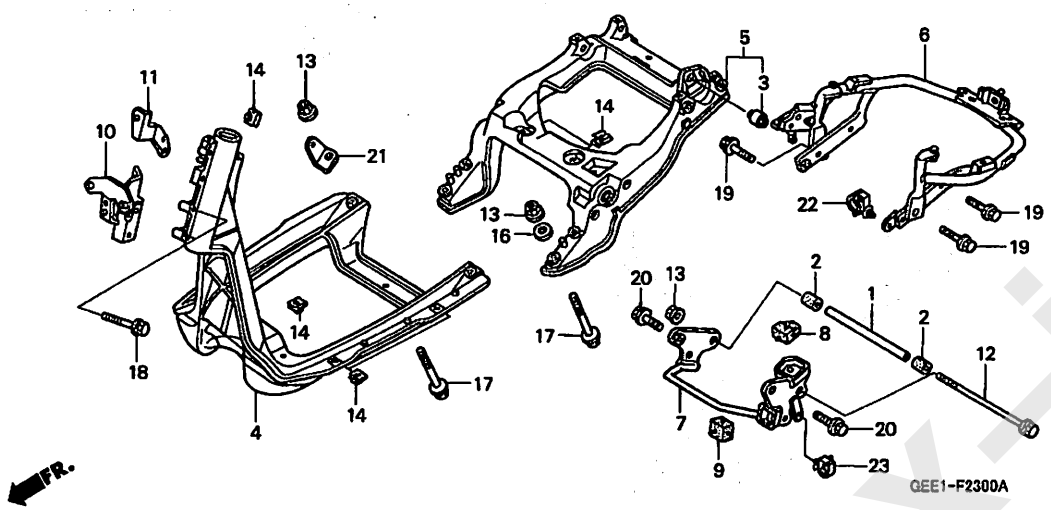

見出番号	部品番号	部品名	希望小売価格	使用個数 CHX50 X	Y	1	適用号機 初号機	終号機	タイプ
21	50125-GEE-000	ステー,ハーネスガイド	175	1	1	1			
22	90652-HC4-003	クランプ,ハーネス	150	1	1	1			
23	90683-GEE-003	クランプ,ケーブル	90	1	1	1			

www.impex-jp.com

ラジエター

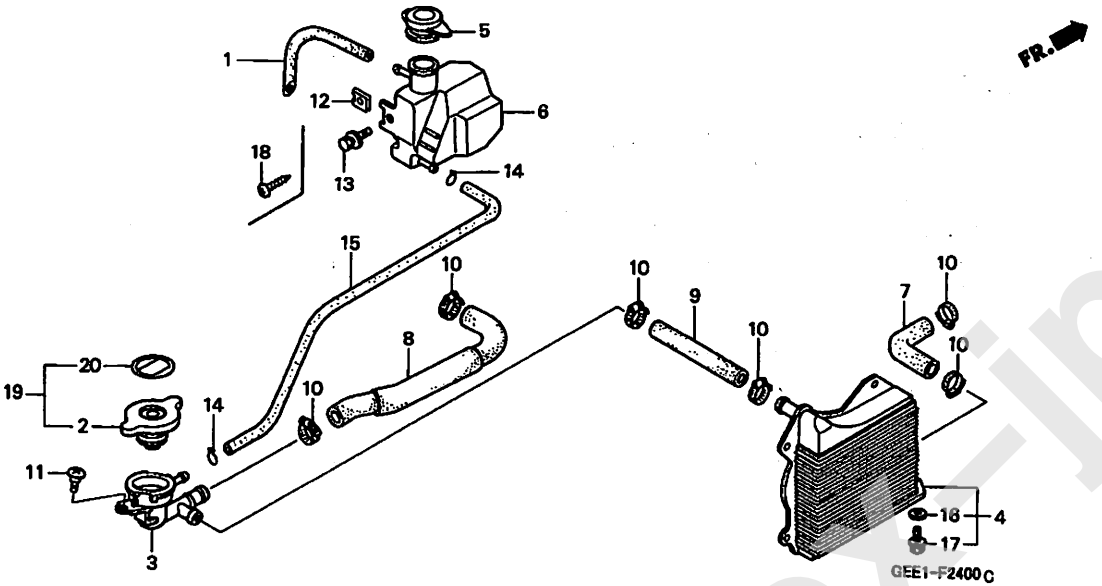

整備項目	標準時間
キャップ COMP.	0.1
タンク, リザーブ	0.5
ホースB, ウオーター	0.7
. ホースD, ウオーター	
ホースC, ウオーター	0.8
. ネック, フィラー	
. ラジエータCOMP.	

見出番号	部品番号	部品名	希望小売価格	使用個数 CHX50 X	Y	1	適用号機 初号機	終号機
1	19013-GEE-000	チューブ, ブリーザー	310	1	–	–		
2	19037-KA4-701	キャップ COMP.	1,530	1	–	–		
				–	1	–	--------	1103828
3	19039-GEE-000	ネック, フィラー	700	1	1	1		
4	19100-GEE-711	ラジエータCOMP.	4,620	1	1	1		
5	19104-MB0-700	キャップ, リザーブタンク	380	1	1	1		
6	19111-GEE-000	タンク, リザーブ	1,520	1	–	–		
	19111-GEE-710		1,470	–	1	1		
7	19502-GEE-000	ホースB, ウオーター	255	1	1	1		
8	19503-GEE-000	ホースC, ウオーター	370	1	–	–		
	19503-GEE-710		360	–	1	1		
9	19504-GEE-000	ホースD, ウオーター	170	1	1	1		
10	90701-MF5-003	クランプ, ウオーターホース 21MM	220	6	6	6		
11	90104-KZ3-B00	スクリュー, スペシャル 5MM	135	1	1	1		
12	90305-GK8-000	ナット, クリップ 6MM	95	1	–	–		
	90301-KE1-003	ナット, スプリング 5MM	135	–	1	1		
13	93404-06020-08	ボルトワッシャー 6X20	35	1	–	–		
14	95002-02100	クリップ, チューブ (B10)	35	2	2	2		
15	95005-55530-20	チューブ 5.3X530 (95005-55001-20M)	400	1	1	1		
16	90463-ML7-000	ワッシャー, シーリング 6.5MM	95	1	1	1		
17	96001-06010-00	ボルト, フランジ 6X10	40	1	1	1		
18	93903-25320	スクリュー, タッピング 5X16	25	–	1	1		
19	19037-GEE-710	キャップ COMP., ラジエータ	1,530	–	1	–	1103829	
				–	–	1		
20	19046-PAA-A00	ラベル, ラジエターキャップ	90	–	1	–	1103829	
				–	–	1		

www.impex-jp.com

F-25 コーションラベル

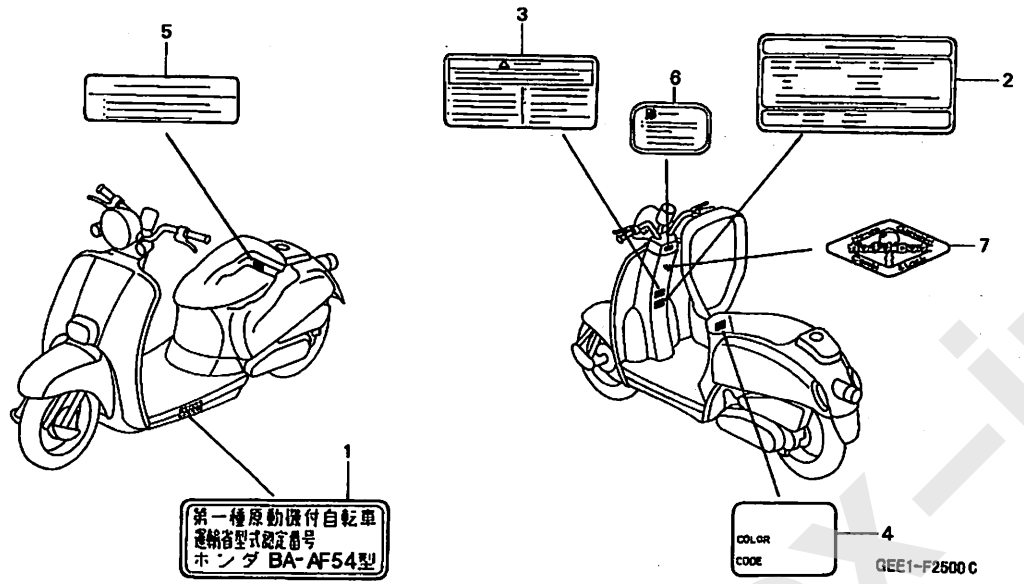

整備項目	標準時間
ミアンナイ	–

見出番号	部品番号	部品名	希望小売価格	使用個数 X	CHX50 Y	1	適用号機 初号機	終号機	タイプ
1	87501-GEE-300	プレート,レジステツドナンバー	115	1	–	–			
				–	1	–	————	1130014	
	87501-GEE-310		115	–	1	–	1130015		
				–	–	1			
2	87505-GEE-300ZA	ラベル,タイヤ *TYPEB*	210	1	1	1			
3	87560-147-040	マーク,トライブコーション	150	1	1	1			
4	87565-GEE-300ZA	ラベル,カラー *TYPE1*(Y144)	90	1	–	–	————	————	J
	87565-GEE-750ZA	ラベル,カラー *TYPE1*(NH438)	90	1	–	–	————	————	3J
	87565-GEE-760ZA	ラベル,カラー *TYPE1*(NH415)	90	1	–	–	————	————	4J
	87565-GEE-900ZA		90	1	–	–	————	————	2J
	87565-GEE-690ZA		85	–	1	–	————	————	2J
	87565-GEE-710ZA	ラベル,カラー *TYPE1*(Y144)	85	–	1	–	————	————	J
	87565-GEE-710ZB	ラベル,カラー *TYPE2*(NH138)	85	–	1	–	————	————	J
	87565-GEE-730ZA	ラベル,カラー *TYPE1*(NH438)	85	–	1	–	————	————	3J
	87565-GEE-740ZA	ラベル,カラー *TYPE1*(NH415)	85	–	1	–	————	————	4J
	87565-GEE-680ZA	ラベル,カラー *TYPE1*(NH138)	85	–	1	–	————	————	5J
	87565-GEE-770ZA	ラベル,カラー *TYPE1*(R257)	85	–	1	–	————	————	6J
	87565-GEE-970ZA	ラベル,カラー *TYPE1*(NH213)	85	–	–	1			
5	87503-GEE-710	ラベル,コーション	225	–	1	1			
6	87502-GEE-710	ラベル,コーション	120	–	1	1			
7	17528-MCE-750	マーク,タフコンビネーションスイツチ	210	–	1	–	1126927		

www.impex-jp.com

マーク

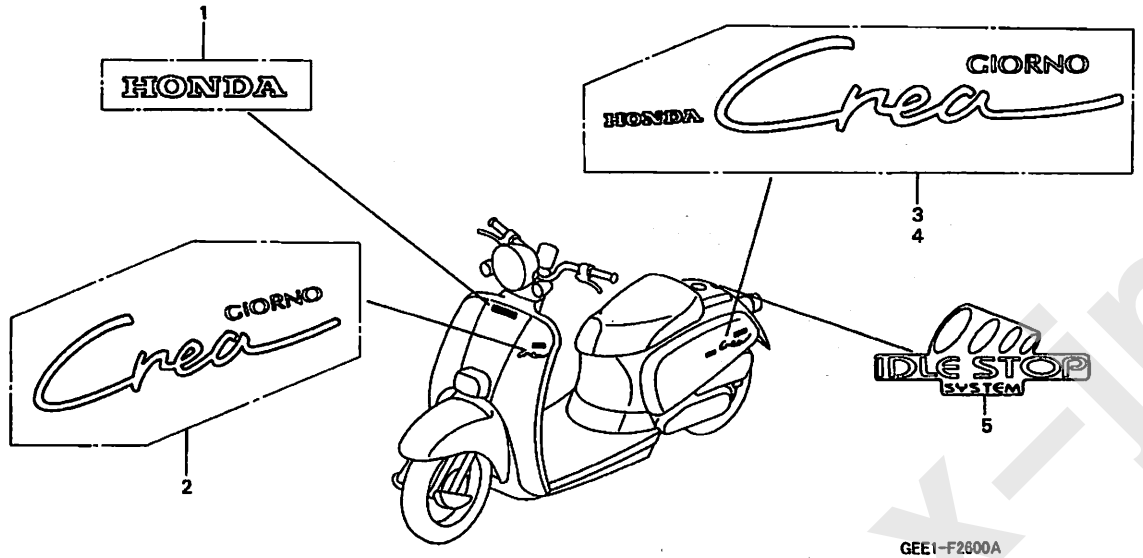

整備項目	標準時間
ミアンナイ	–

見出番号	部品番号	部品名	希望小売価格	使用個数 X	CHX50 Y	1	適用号機 初号機	適用号機 終号機	タイプ
1	87125-GEE-300ZA	マーク, フロントカバー *TYPE1*	255	1	1	–	――――	――――	J, 2J, 4J, 5J
	87125-GEE-300ZB	マーク, フロントカバー *TYPE2*	255	1	1	–	――――	――――	3J, 6J
	87125-GEE-970ZA	マーク, フロントカバー *TYPE3*	255	–	–	1			
2	87126-GEE-300ZA	マーク, レッグシールド *TYPE1*	420	1	1	–	――――	――――	J, 3J, 4J, 6J
	87126-GEE-300ZB	マーク, レッグシールド *TYPE2*	420	1	1	–	――――	――――	2J, 5J
	87126-GEE-970ZA	マーク, レッグシールド *TYPE3*	480	–	–	1			
3	87135-GEE-300ZA	マーク, R. ボディカバー *TYPE1*	1,110	1	1	–	――――	――――	J, 4J
	87135-GEE-300ZB	マーク, R. ボディカバー *TYPE2*	1,110	1	1	–	――――	――――	3J
	87135-GEE-300ZC	マーク, R. ボディカバー *TYPE3*	1,110	1	1	–	――――	――――	2J, 5J
	87135-GEE-770ZA	マーク, R. ボディカバー *TYPE4*	1,110	–	1	–	――――	――――	6J
	87135-GEE-970ZA	マーク, R. ボディカバー *TYPE5*	1,260	–	–	1			
4	87136-GEE-300ZA	マーク, L. ボディカバー *TYPE1*	1,110	1	1	–	――――	――――	J, 4J
	87136-GEE-300ZB	マーク, L. ボディカバー *TYPE2*	1,110	1	1	–	――――	――――	3J
	87136-GEE-300ZC	マーク, L. ボディカバー *TYPE3*	1,110	1	1	–	――――	――――	2J, 5J
	87136-GEE-770ZA	マーク, L. ボディカバー *TYPE4*	1,110	–	1	–	――――	――――	6J
	87136-GEE-970ZA	マーク, L. ボディカバー *TYPE5*	1,260	–	–	1			
5	87137-GEE-900ZA	マーク, リヤーセンターカバー *TYPE1*	380	1	1	–	――――	――――	2J
	87137-GEE-680ZA	マーク, リヤーセンターカバー *TYPE3*	380	–	1	–	――――	――――	5J

www.impex-jp.com

部　品　番　号　索　引

部品番号	頁	見出
06000		
06111-GEE-030	43	1
06112-GEE-010	44	1
06112-GEE-710	44	1
06430-GCW-000	60	1
	61	1
11000		
11000-GEE-000	39	1
11102-GEE-003	34	1
	39	2
11105-GEE-000	76	1
11108-GEE-000	39	3
11109-GEE-000	76	2
11203-GC7-300	38	1
	76	3
11206-GEE-000	39	4
11300-GEE-000	34	2
11309-GEE-000	39	5
	44	1
11331-GEE-000	31	1
11341-GEE-000	34	3
11361-GEE-000	33	1
11365-GEE-000	33	2
11395-GEE-000	34	4
	44	1
12000		
12200-GEE-000	24	1
12204-GEE-305	24	2
12205-GEE-305	24	3
12209-MLO-722	26	1
	43	1
12211-GEE-000	26	2
12251-GEE-004	24	4
	43	1
12310-GEE-000	23	1
12310-GEE-711	23	1
12315-GEE-300	23	2
12341-MAT-750	23	3
12361-035-000	39	6
12391-GEE-000	23	4
	43	1
12396-KCR-940	24	5
	43	1
13000		
13000-GEE-000	40	1
13010-GEE-305	40	2
13101-GEE-000	40	3
13101-GEE-010	40	3
13111-GEE-000	40	4
13115-147-000	40	5
14000		
14100-GEE-000	26	3
14100-GEE-010	26	3
14100-GEE-711	26	3
14321-GEE-000	29	1
14401-GEE-003	29	2
14431-GEE-000	26	4
14451-GEE-000	26	5
14452-GEE-000	26	6
14510-GEE-000	29	3
14520-GCC-771	29	4
14531-GEE-000	29	5
14560-KCW-851	29	6
	43	1
14611-GEE-003	29	7
14642-GEE-000	26	7
14711-GEE-000	26	8
14711-GEE-710	26	8
14721-GEE-000	26	9
14751-GEE-000	26	10
14771-GEE-000	26	11
14775-GEE-000	26	12
14775-GET-000	26	12
14781-MLO-720	26	13
14901-KT7-013	26	14
14902-KT7-013	26	14
14903-KT7-013	26	14
14904-KT7-013	26	14
14905-KT7-013	26	14
14906-KT7-013	26	14
14907-KT7-013	26	14
14908-KT7-013	26	14
14909-KT7-013	26	14
14910-KT7-013	27	14
14911-KT7-013	27	14
14912-KT7-013	27	14
14913-KT7-013	27	14
14914-KT7-013	27	14
14915-KT7-013	27	14
14916-KT7-013	27	14
14917-KT7-013	27	14
14918-KT7-013	27	14
14919-KT7-013	27	14
14920-KT7-013	27	14
14921-KT7-013	27	14
14922-KT7-013	27	14
14923-KT7-013	27	14
14924-KT7-013	27	14
14925-KT7-013	27	14
14926-KT7-013	27	14
14927-KT7-013	27	14
14928-KT7-013	27	14
14929-KT7-013	27	14
14930-KT7-013	27	14
14931-KT7-013	27	14
14932-KT7-013	27	14
14933-KT7-013	27	14
14934-KT7-013	27	14
14935-KT7-013	27	14
14936-KT7-013	27	14
14937-KT7-013	27	14
14938-KT7-013	27	14
14939-KT7-013	27	14
14940-KT7-013	27	14
14941-KT7-013	27	14
14942-KT7-013	27	14
14943-KT7-013	27	14
14944-KT7-013	27	14
14945-KT7-013	27	14
14946-KT7-013	27	14
14947-KT7-013	27	14
14948-KT7-013	27	14
14949-KT7-013	27	14
14950-KT7-013	27	14
14951-KT7-013	27	14
14952-KT7-013	27	14
14953-KT7-013	27	14
14954-KT7-013	27	14
14955-KT7-013	27	14
14956-KT7-013	27	14
14957-KT7-013	27	14
14958-KT7-013	27	14
14959-KT7-013	27	14
14960-KT7-013	27	14
14961-KT7-013	27	14
14962-KT7-013	27	14
14963-KT7-013	27	14
14964-KT7-013	27	14
14965-KT7-013	27	14
14966-KT7-013	27	14
14967-KT7-013	27	14
14968-KT7-013	28	14
14969-KT7-013	28	14
15000		
15100-GEE-000	33	3
15130-GEE-000	33	4
15131-GEE-300	40	6
15133-GEE-010	33	5
15135-GEE-000	33	6
15331-GEE-003	33	7
15332-GEE-003	33	8
15421-107-000	39	7
15426-GE1-920	39	8
15651-GEE-000	39	9
15771-551-000	67	28
	68	9
15772-500-013	66	22
15772-551-000	68	9
16000		
16010-GCC-000	41	1
16013-KEH-900	41	2
16015-GCC-000	41	3
16016-MAS-670	41	4
16028-GCC-000	41	5
16028-GEE-711	41	5
16029-GEE-003	41	6
16030-GEE-003	41	7
16037-KFM-901	41	8
16046-GEE-003	41	9
16046-GEE-711	41	9
16050-GEE-003	41	10
16070-GEE-003	41	11
16070-GEE-711	41	11
16075-GEE-003	41	12
16075-GHB-640	41	13
16100-GEE-013	41	14
16100-GEE-711	41	14
16107-GEE-003	41	15
16107-GEE-711	41	15
16111-GEE-003	41	16
16119-GCC-000	41	17
16119-GEE-711	41	17
16140-GEE-013	41	18
16151-GEE-003	41	19
16151-GEE-711	41	19
16155-KJ9-751	42	20
16163-GCC-000	42	21
16166-GEE-003	42	22
16180-GEE-003	42	23
16186-GEE-003	42	24
16190-GEE-003	42	25
16211-GEE-000	24	6
16217-GEE-000	24	7
16222-MV4-300	24	8
16950-KJ9-751	64	1
16952-KJ9-751	64	2
16958-397-771	64	3
17000		
17110-GEE-000	24	9
17201-MG9-000	68	1
17206-GEE-710	66	1
17206-GEE-711	66	1
17207-GEE-000	66	2
17208-GR1-010	66	3
17212-GEE-000	66	4
17212-GEE-710	38	18
17213-GEE-710	66	5
17214-GEE-000	66	6
17215-GEE-000	66	7
17216-GEE-000	66	8
17217-GEE-000	66	9
17218-GEE-000	66	10
17219-GEE-710	67	29
17253-GEE-710	66	26
17254-GEE-710	67	27
17316-611-000	68	10
17358-GEE-710	67	30
17358-MZ8-G20	66	14
17359-GEE-710	67	31
17370-419-700	67	32
17500-GEE-000	64	4
17507-GEE-000	64	5
17507-GEE-710	64	5
17513-GEE-000	64	15
17528-MCE-750	79	7
17620-KR3-013	64	6
17681-GEE-000	64	7
17724-MN1-670	68	11
17910-GEE-000	47	1
17910-GEE-010	47	1
18000		
18291-HB2-900	43	1
	69	1
18300-GEE-003	69	2
18300-GEE-711	69	2
18318-GEE-000	69	3
18601-GEE-000	68	2
18601-GEE-711	23	5
18601-MBW-003	23	5
18602-GEE-000	68	3
18602-GEE-710	68	3
18603-GEE-000	68	4
18604-GEE-710	66	23
18650-GEE-013	68	5
18650-GEE-711	68	5
18652-GEE-000	68	6
19000		
19013-GEE-000	78	1
19037-GEE-710	78	19
19037-KA4-701	78	2
19039-GEE-000	78	3
19046-PAA-A00	78	20
19100-GEE-711	78	4
19104-MB0-700	78	5
19111-GEE-000	78	6
19111-GEE-710	78	6
19150-GEE-000	31	2
19201-GEE-000	30	1
19216-GEE-003	30	2
	43	1
19220-GEE-000	30	3
19226-GEE-000	30	4
	43	1
19300-GEE-003	30	5
19315-GEE-000	30	6
19320-GEE-000	30	7
19325-GEE-000	30	8
19330-GEE-000	25	18
19501-GEE-000	30	9
19502-GEE-000	78	7
19503-GEE-000	78	8
19503-GEE-710	78	8
19504-GEE-000	78	9
19504-KY1-003	30	10
19510-GEE-000	31	3
19515-GEE-000	32	1
19515-GEE-710	32	1
21000		
21200-GEE-000	38	2
22000		
22011-GW0-000	35	1
22100-GCH-000	37	1
22100-GW2-710	36	1
22102-GEE-000	35	2
22105-GAH-780	35	3
22110-GBC-000	35	4
22123-GBY-830	35	5
22131-GBC-000	35	6
22350-GAH-A00	36	2
22350-GBL-J20	37	2
22401-GEE-710	37	3
22401-GG2-900	36	3
22535-GAK-305	36	4
22535-GBL-305	37	4
22804-148-000	36	5
	37	5
23000		
23100-GAG-751	36	6
	37	6
23205-GBL-306	36	7
23210-GEE-710	37	19
23215-GBL-J30	37	7
23220-GEE-000	36	8
23220-GEE-710	37	8
23225-GR1-750	36	9
23233-GEE-000	36	10
23233-GEE-710	37	9
23233-GEE-711	37	9
23237-GCH-000	37	10
23237-GR1-880	36	11
23238-GCH-000	37	11
23238-GS7-010	36	12
23411-GEE-710	38	3
23411-GW0-010	38	3
23421-GEE-000	38	4
23422-GEE-000	38	5
23422-GEE-710	38	5
23430-GBL-870	38	6
23430-GEE-710	38	6
28000		
28223-KEE-630	35	7
28230-GEE-000	35	8
28250-GEE-000	35	9
28250-GEE-710	35	9
28250-GET-000	35	9
28253-GBL-003	35	10

部 品 番 号 索 引

部品番号	頁	見出
28253-GN2-601	35	10
28255-GS6-000	35	11
28281-GCC-000	35	12
28281-GEE-900	35	12
28300-GAH-690	70	1
30000		
30158-700-010	47	2
30300-GEE-003	39	10
30405-GEE-900	74	1
30410-GEE-000	74	2
30410-GEE-690	75	32
30410-GEE-691	75	32
30410-GEE-710	75	32
30410-GEE-711	75	32
30410-GEE-900	74	2
30510-GEE-003	74	3
30700-KJ9-020	74	4
31000		
31305-GEE-000	32	2
31305-GEE-900	32	2
31310-GEE-000	32	3
31314-GEE-010	32	16
31314-GEE-900	32	16
31316-GEE-000	32	4
31317-GEE-000	32	5
31319-GEE-000	32	6
31320-GEE-000	32	7
31320-GEE-710	32	7
31328-GEE-000	32	17
31330-GEE-000	32	8
31339-GEE-000	32	9
31350-GEE-000	32	10
31352-GEE-000	32	15
31500-GEE-007	54	1
31600-GEE-003	74	5
31600-GEE-901	74	5
32000		
32100-GEE-000	74	6
32100-GEE-690	74	6
32100-GEE-710	74	6
32100-GEE-900	74	6
32101-GEE-000	74	7
32101-GEE-690	74	7
32101-GEE-691	74	7
32101-GEE-710	74	7
32101-GEE-711	74	7
32101-GEE-900	74	7
32412-GEE-000	74	8
33000		
33101-GEE-003	45	1
33120-GEE-003	45	2
33128-GBL-003	45	3
33400-GEE-003	72	17
33406-GAM-003	72	2
33420-GEE-000	72	4
33420-GEE-710	72	4
33450-GEE-003	72	18
33600-GEE-003	72	20
33600-GEE-711	72	20
33601-GEE-003	72	7
33605-GEE-003	72	9
33650-GEE-003	72	21
33650-GEE-711	72	21
33651-GEE-003	72	10
33701-GEE-003	73	8
33701-GEE-711	73	8
33702-GEE-003	73	1
33703-GEE-003	73	2
33703-GEE-711	73	2
33705-GEE-003	73	3
33741-GAH-601	65	1
34000		
34901-GBL-871	45	4
34905-GM9-003	72	12
34906-GB6-921	73	4
34908-MB9-871	50	1
34908-MG9-951	46	1
35000		
35010-GEE-000	74	9
35016-GEE-000	47	4
35016-GEE-010	47	4
35016-GEE-900	47	4
35016-GEE-901	47	4
35020-GEE-000	47	5
35100-GEE-003	74	10
35105-GEE-010	74	11
35105-GEE-710	74	11
35121-GBL-871	74	12
35122-GBL-871	75	12
35330-MB0-003	63	23
35340-GN2-003	47	6
35400-GEE-000	75	13
37000		
37080-GEE-000	64	8
37202-GEE-003	46	2
37203-GCK-008	46	10
37203-GEE-003	46	3
37203-GEE-711	46	3
37210-GEE-003	46	4
37210-GEE-691	46	16
37210-GEE-711	46	16
37210-GEE-901	46	4
37223-GEE-003	46	5
37223-GEE-901	46	5
37230-GEE-000	50	2
37235-GS3-003	46	14
37280-GES-000	46	15
37561-KR3-671	50	3
37750-GEE-003	39	11
37801-GA7-700	64	9
37802-GA7-700	64	10
37890-GEE-003	42	26
38000		
38110-GR1-750	75	14
38301-GCH-005	75	15
38306-292-000	75	16
38501-GEE-712	75	17
38501-KG8-003	75	17
38520-GEE-003	75	19
38520-GEE-711	75	19
42000		
42650-GBL-305ZC	61	2
42711-GEE-005	60	2
	61	3
42711-GEE-015	60	2
	61	3
42753-GM9-743	60	3
	61	4
43000		
43134-196-000	61	5
43141-GBL-790	61	6
43145-GN2-000	61	7
43151-GC4-000	60	4
	61	8
43410-GEE-000	61	9
43410-GEE-710	61	16
43412-GEE-710	61	17
43440-GEE-014	47	7
43450-GEE-004	47	8
43455-GEE-000	47	9
43455-GEE-010	49	45
43456-GEE-000	47	10
43459-GEE-000	47	11
43472-GEE-710	61	18
43472-KG8-000	61	10
44000		
44301-GN2-000	60	5
44311-GM4-000	60	6
44620-147-000	60	7
44650-GBL-860ZA	60	8
44806-GS7-003	60	9
44830-GEE-000	46	6
44831-GEE-000	46	7
45000		
45010-GEC-000ZA	60	10
45134-165-890	60	11
45141-GC1-010	60	12
45145-GEE-000	60	13
45410-GT8-600	60	14
45435-GC3-000	60	15
45440-GEE-014	47	12
45450-GEE-004	47	13
47000		
47601-GEE-000	47	14
47602-GEE-000	47	15
47604-GEE-000	47	16
47650-GEE-000	47	17
50000		
50110-GEE-000	76	4
50110-GEE-010	76	4
50110-GEE-020	76	4
50120-GEE-000	76	5
50125-GEE-000	77	21
50140-GEE-000	51	1
50140-GEE-710	52	9
50150-GEE-000	54	2
50200-GEE-000	76	6
50200-GEE-710	76	6
50301-GM0-000	58	1
50305-GC8-003	58	2
50306-196-010	58	3
50324-425-010	75	33
50351-GEE-000	76	7
50351-GEE-710	76	7
50354-GEE-000	76	8
50355-GEE-000	76	9
50500-GEE-000	70	2
50500-GEE-710	70	2
50501-GEE-000	70	3
50501-GEE-710	70	3
50503-GBL-000	70	4
50512-GCH-000	70	5
50513-GEE-000	70	6
50520-GW2-000	70	7
50521-GBL-730	70	8
50522-GBL-010	70	9
50523-GBL-010	70	10
50524-GEE-000	70	11
50524-GEE-305	70	11
50611-GEE-000	54	3
50620-GEE-000	54	4
50620-GEE-710	54	4
50621-GEE-000	75	20
50621-GEE-710	75	20
51000		
51103-GAM-000	58	4
51103-GEE-000ZA	58	4
51110-GEE-000ZA	58	5
51312-GN2-003	58	6
51314-GZ5-003	58	7
51315-GAM-000	58	8
51334-GM9-000	58	9
51334-GN2-000	58	10
51335-001-000	58	11
51336-001-000	58	13
51336-GZ5-000	58	12
51400-GEE-003ZA	58	14
51400-GEE-711ZA	58	14
51415-GEC-000	58	15
51500-GEE-003ZA	58	16
51500-GEE-711ZA	58	16
52000		
52400-GEE-003	71	1
52400-GEE-711	71	1
52400-GET-003	71	1
52486-074-000	58	17
52489-074-003	59	18
53000		
53100-GEE-000	50	4
53100-GEE-710	50	4
53100-GEE-711	50	4
53105-GEE-000	45	5
53140-GAM-690	47	18
53140-GAM-691	48	18
53140-GW0-000	47	18
53165-GAM-690	48	19
53165-GW0-000	48	19
53166-GAM-690	48	20
53166-GW0-000	48	20
53175-GR2-010	48	21
53176-GEE-000	48	22
53178-GR2-000	48	23
53179-GEE-000	48	24
53181-GAH-A00	48	25
53182-155-010	48	26
53183-155-000	48	27
53199-GEE-000	48	28
53206-GEE-000ZA	50	5
53206-GEE-010ZA	50	5
53206-GEE-010ZB	50	5
53210-GG2-751	59	19
53210-GR1-751	59	20
53211-GC8-003	59	21
53212-GEE-000	59	22
61000		
61100-GEE-000ZB	53	1
61100-GEE-000ZD	53	1
61100-GEE-000ZE	53	1
61100-GEE-750ZB	53	1
61100-GEE-760ZB	53	1
61100-GEE-760ZE	53	1
61103-357-000	65	2
61104-357-000	65	3
61110-GEE-000ZE	53	2
61110-GEE-000ZG	53	2
61110-GEE-000ZH	53	2
61110-GEE-750ZB	53	2
61110-GEE-760ZB	53	2
61110-GEE-760ZE	53	2
61301-GEE-000	45	6
61304-958-003	45	7
	55	20
64000		
64300-GEE-000ZA	51	2
64300-GEE-000ZB	51	2
64300-GEE-000ZC	51	2
64300-GEE-750ZA	51	2
64300-GEE-760ZA	51	2
64300-GEE-970ZA	51	2
64302-GEE-000	51	3
64305-GEE-000	76	10
64306-GEE-000	76	11
64310-GEE-000ZB	54	5
64310-GEE-000ZC	54	5
64310-GEE-000ZD	54	5
64310-GEE-000ZF	54	5
64317-GEE-000ZC	54	6
64317-GEE-000ZD	54	6
64317-GEE-000ZE	54	6
64317-GEE-000ZG	54	6
64318-GEE-000ZC	54	7
64318-GEE-000ZD	54	7
64318-GEE-000ZE	54	7
64318-GEE-000ZG	54	7
75000		
75581-GN8-920	56	1
77000		
77100-GEE-000ZA	62	1
77100-GEE-000ZB	62	1
77100-GEE-900ZA	62	1
77100-GEE-970ZA	62	1
77101-GEE-000ZA	62	2
77101-GEE-000ZB	62	2
77101-GEE-000ZD	62	2
77101-GEE-900ZA	62	2
77106-GAH-000	62	3
77115-GEE-000	62	4
77115-GEE-900	62	4
77201-GEE-000	62	5

www.mr-bike.com

部品番号索引

部品番号	頁	見出
77201-GEE-900	62	5
77235-GEE-000	62	6
77236-GBL-000	62	7
77239-196-017	56	2
77241-GEE-000	62	8
77241-GEE-710	62	8
77242-GEE-010	56	3
77251-GR1-000	62	9
80000		
80100-GEE-000	65	4
80101-283-000	46	8
80101-GN1-000	63	19
80105-GEE-000	65	5
80105-MAE-000	63	30
81000		
81130-GEE-000ZA	51	4
81130-GEE-000ZB	51	4
81130-GEE-000ZC	51	4
81130-GEE-000ZE	51	4
81130-GEE-000ZF	51	4
81130-GEE-000ZH	51	4
81130-GEE-970ZA	51	4
81132-GAH-000YR	51	5
81200-GEE-000	56	4
81256-GEE-000	75	21
81257-GEE-000	62	10
81260-GEE-000	62	11
81260-GEE-902	63	11
81261-GEE-900	63	24
81263-GEE-900	63	12
81264-GEE-900	63	13
81265-GEE-901	63	14
81266-GEE-000	63	25
83000		
83501-GEE-000ZE	57	6
83501-GEE-000ZG	57	6
83501-GEE-000ZH	57	6
83501-GEE-750ZB	57	6
83501-GEE-760ZB	57	6
83501-GEE-760ZC	57	6
83510-GEE-680ZB	57	12
83510-GEE-900ZA	57	12
83550-GEE-000ZA	56	5
83550-GEE-010ZA	56	5
83550-GEE-010ZB	56	5
83550-GEE-010ZC	56	5
83550-GEE-750ZA	56	5
83550-GEE-751ZA	56	5
83550-GEE-760ZA	56	5
83550-GEE-760ZB	56	5
83550-GEE-761ZA	56	5
83550-GEE-761ZD	57	5
83550-GEE-770ZA	57	5
83550-GEE-970ZA	57	5
83650-GEE-000ZA	57	7
83650-GEE-010ZA	57	7
83650-GEE-010ZB	57	7
83650-GEE-010ZC	57	7
83650-GEE-750ZA	57	7
83650-GEE-751ZA	57	7
83650-GEE-760ZA	57	7
83650-GEE-760ZB	57	7
83650-GEE-761ZA	57	7
83650-GEE-761ZD	57	7
83650-GEE-770ZA	57	7
83650-GEE-970ZA	57	7
87000		
87125-GEE-300ZA	80	1
87125-GEE-300ZB	80	1
87125-GEE-970ZA	80	1
87126-GEE-300ZA	80	2
87126-GEE-300ZB	80	2
87126-GEE-970ZA	80	2
87135-GEE-300ZA	80	3
87135-GEE-300ZB	80	3
87135-GEE-300ZC	80	3
87135-GEE-770ZA	80	3
87135-GEE-970ZA	80	3
87136-GEE-300ZA	80	4
87136-GEE-300ZB	80	4
87136-GEE-300ZC	80	4
87136-GEE-770ZA	80	4
87136-GEE-970ZA	80	4
87137-GEE-680ZA	80	5
87137-GEE-900ZA	80	5
87501-GEE-300	79	1
87501-GEE-310	79	1
87502-GEE-710	79	6
87503-GEE-710	79	5
87505-GEE-300ZA	79	2
87560-147-040	79	3
87565-GEE-300ZA	79	4
87565-GEE-680ZA	79	4
87565-GEE-690ZA	79	4
87565-GEE-710ZA	79	4
87565-GEE-710ZB	79	4
87565-GEE-730ZA	79	4
87565-GEE-740ZA	79	4
87565-GEE-750ZA	79	4
87565-GEE-760ZA	79	4
87565-GEE-770ZA	79	4
87565-GEE-900ZA	79	4
87565-GEE-970ZA	79	4
88000		
88210-GAM-003	48	29
88210-GEE-000	48	29
88210-GEE-711	48	29
88220-GAM-003	48	30
88220-GEE-000	48	30
88220-GEE-711	48	30
90000		
90001-GEE-000	24	10
90002-GEE-003	33	9
90003-883-000	28	15
90003-GE0-000	69	4
90003-PL5-000	24	10
90004-PR0-000	39	12
90005-KY7-000	29	8
90006-GAH-A00	34	5
90011-MBA-000	23	6
90012-ZE6-000	45	8
90014-952-000	23	7
90016-MN5-000	57	11
	63	15
90021-MF5-000	48	31
90075-PD3-000	50	6
90083-657-000	68	12
90083-GEE-000	29	9
90089-KR0-000	32	11
90101-GBL-000	69	5
90101-GCH-000	63	15
90101-GEE-000	76	12
90102-GEE-000	45	9
90102-GS3-003	72	13
90104-GW2-000	59	23
90104-KAF-000	73	5
90104-KZ3-B00	78	11
90105-GBL-870	70	12
90105-HB3-000	32	12
90106-GAH-000	63	16
90110-GAH-000	52	7
90111-GC3-000	59	30
90112-GC6-000	59	24
90112-GG2-900	61	11
90112-GK8-010	75	28
90112-ML0-730	54	8
90114-GJ5-000	53	3
90115-147-000	49	46
90115-GEE-000	48	32
	49	46
90118-471-000	59	25
90132-GBL-000	70	13
90134-GC2-000	49	34
90149-SE0-003	75	29
90164-GEE-000	75	22
90164-MR4-900	51	6
90202-187-000	36	13
90301-KE1-003	78	12
90302-435-761	49	33
90302-SA4-003	65	6
90304-GE8-003	50	7
	60	16
	76	13
90304-GW0-000	69	6
90305-197-013	61	12
90305-GEE-000	54	9
	63	17
	76	14
90305-GEE-710	54	9
	63	17
	76	14
90305-GK8-000	57	8
	65	7
	78	12
90307-GJ6-003	45	10
90308-GBL-000	69	6
90309-KF0-003	59	26
90314-178-000	49	34
90314-GEE-711	49	34
90320-747-000	54	10
90426-KBN-900	35	13
90429-GBL-871	38	7
90429-GBL-872	38	7
90441-706-000	39	13
	44	1
90442-044-000	36	14
	37	12
90451-GBL-870	35	14
90454-350-000	38	9
90454-GB2-000	36	15
	37	13
90454-KF0-000	38	8
90463-ML7-000	30	12
	43	1
	78	16
90501-GAH-000	61	13
90506-GAZ-000	59	27
90522-028-000	57	9
90543-GAH-A00	34	6
	44	1
90543-MV9-670	23	8
	43	1
90601-KJ9-000	72	19
	73	7
90601-MA6-000	40	7
90651-ZA8-900	25	19
90652-HC4-003	77	22
90659-734-K51	49	43
90661-GHB-610	66	16
90677-KAN-961	65	11
90683-GAZ-003	54	11
90683-GEE-003	77	23
90683-SA0-003	63	26
	68	13
90684-ZA0-601	63	27
	75	30
90690-SA0-003	45	12
90701-MF5-003	30	10
	78	10
90754-147-003	60	17
91000		
91001-GA7-701	36	16
91001-KG8-901	37	14
91005-GEE-003	40	8
91006-GEE-003	40	9
91028-GS7-900	38	10
91103-GCH-003	37	15
91103-GR1-003	36	17
91201-GEE-003	39	14
91202-GEE-003	39	15
91204-GBB-003	34	7
91211-GK8-013	36	18
91251-GZ5-003	59	28
91252-GF0-004	60	18
91254-GE8-005	38	11
91301-GA7-720	24	11
	43	1
91301-GEE-003	33	10
	44	1
91301-KA5-741	36	19
	44	1
91302-001-020	39	16
	44	1
91302-PA9-003	36	20
	44	1
91305-371-003	29	10
	44	1
91305-GE0-000	34	12
	44	1
91306-105-690	29	11
	43	1
91307-035-000	39	17
	44	1
91310-GEE-003	39	18
	44	1
91352-671-003	46	9
91352-671-004	46	9
91362-VD6-000	28	16
	43	1
91406-657-671	31	11
91509-GE2-760	50	8
92000		
92101-05025-0A	60	19
92101-06012-0A	39	19
92201-08032-0A	71	2
92800-12000	39	20
92900-06032-0E	24	12
93000		
93404-06020-07	63	20
93404-06020-08	54	12
	78	13
93404-06028-00	54	13
93404-06028-07	65	8
93404-06032-00	66	17
93404-06040-00	55	14
93500-04008-1H	42	27
93500-04012-0A	63	28
93500-04012-1H	42	28
93500-05010-0H	42	29
93500-05010-1H	42	29
93500-05025-0H	24	13
93500-05028-0A	49	35
93500-05032-0A	49	36
93500-05035-0A	49	44
93500-05040-0A	49	37
93892-04006-10	46	11
93892-04008-18	42	30
93892-05012-18	42	31
93901-34410	72	14
93902-34310	72	15
93903-25220	72	16
	73	6
93903-25320	78	18
93903-25480	66	18
93903-34280	65	9
93903-34380	52	8
	57	10
93903-35280	55	15
	63	29
94000		
94001-05000-0S	60	20
94001-12200-0S	35	15
94002-08000-0S	59	29
94050-06000	55	16
	63	21
	75	31
94050-06070	49	38
94050-10000	36	21
	37	16
94101-10000	50	9
94101-10800	76	16
94102-08800	46	12
94103-05000	49	39
94109-12000	39	21
	44	1
94201-25200	70	14
94301-08140	24	14
	38	12
94301-10120	34	8
94303-06100	39	22
94305-30102	32	13
94305-30162	33	11
94511-14000	35	16
94520-24000	36	22
	37	17
94520-25000	37	18
94540-04018	63	22
95000		
95001-35075-40	68	7
95002-02070	64	12
	68	8
95002-02080	64	13

部 品 番 号 索 引

部品番号	頁見出	部品番号	頁見出	部品番号	頁見出	部品番号	頁見出	部品番号	頁見出	部品番号	頁見出
95002-02089	42 32		45 11								
95002-02100	78 14		49 42								
95002-02120	67 33	96001-06014-00	39 25								
95002-02130	66 19	96001-06016-00	31 6								
95002-40800-08	25 20	96001-06020-00	30 15								
	30 13		31 7								
95002-41050-00	67 34	96001-06022-00	29 12								
95002-41050-08	30 11	96001-06025-00	31 8								
95002-80000	38 16	96001-06028-00	31 9								
95003-09030-31	42 33	96001-06040-00	30 16								
95003-23013-60	38 17		31 10								
	67 35		32 14								
95005-55530-20	78 15	96100-62013-00	38 15								
95011-62000	70 15	96100-62033-00	34 11								
95012-17001	55 17	96140-62000-10	60 23								
95015-31001	60 21	96600-06022-00	33 12								
	61 14										
95015-41000	60 22	98000									
	61 15										
95018-46250	66 21	98059-57916	24 17								
95701-06012-00	39 23	98059-57926	24 17								
95701-06012-07	64 14	98059-58916	24 17								
	65 10	98059-58926	24 17								
95701-06012-08	46 13	98059-59916	25 17								
	75 23	98059-59926	25 17								
95701-06014-00	31 4	98200-21000	75 26								
95701-06016-00	49 40	98200-21500	75 27								
	55 18										
95701-06016-08	55 18	99000									
	75 24										
95701-06020-00	55 19	99101-ZH7-0720	42 34								
95701-06020-08	55 19										
	75 25										
95701-06022-00	24 15										
95701-06022-07	66 25										
	70 16										
95701-06025-00	75 34										
95701-06025-08	75 34										
95701-06032-00	24 16										
	38 13										
95701-06045-00	39 24										
95701-06055-00	38 14										
95701-06075-00	31 5										
95701-08012-00	34 9										
95701-08020-07	70 17										
95701-10055-00	76 17										
95801-06016-00	49 40										
95801-06030-07	49 41										
95801-06032-07	76 18										
95801-08040-00	76 19										
95801-08045-00	34 10										
	59 30										
95801-10060-00	76 20										
96000											
96001-06008-02	45 8										
96001-06010-00	78 17										
96001-06012-00	30 14										

www.impex-jp.com

部 品 名 索 引

部 品 名	頁	見出
〔 ア 〕		
アーム, シートスイッチ	63	12
アーム, バルブロッカー	26	4
アーム, フロントブレーキ	60	14
アーム, リヤーブレーキ	61	9
		16
アームセット, L.	58	15
アームセット, R.	58	8
アームASSY., キックスターター	70	1
アウターCOMP., クラッチ	36	1
	37	1
アクスル, フロントホイール	60	5
〔 イ 〕		
イコライザーCOMP.	47	17
インジケーター, フロントブレーキ	60	13
インジケーター, リヤーブレーキ	61	7
インシュレーター, キャブレター	24	6
〔 ウ 〕		
ウインカーASSY., L. フロント	72	18
ウインカーASSY., L. リヤー	72	21
ウインカーASSY., R. フロント	72	17
ウインカーASSY., R. リヤー	72	20
ウエイトセット, カバナー	32	16
ウエイトセット, クラッチ	36	4
	37	4
〔 エ 〕		
エレメント, エアークリーナー	66	5
〔 オ 〕		
オイルシール 17X30X5	34	7
オイルシール 19X30.5X7	60	17
オイルシール 19X32X6	39	15
オイルシール 21X56X6	39	14
オイルシール 24X40X7	38	11
オイルシール 34X39X3	36	18
オイルシール 34X42X5	60	18
〔 カ 〕		
ガイド, インレットバルブ	24	2
ガイド, エキゾーストバルブ	24	3
ガイド, カムチェン	29	7
ガイド, コンビネーション&ロック	74	11
ガイド, リターンスプリング	48	22
	61	17
ガスケット, ウオーターポンプカバー	30	4
	43	1
ガスケット, ウオーターポンプボディ	30	2
	43	1
ガスケット, エキゾーストパイプ	43	1
	69	1
ガスケット, シリンダーヘッド	24	4
	43	1
ガスケット, テンショナーリフター	29	6
	43	1
ガスケット, フロートチャンバー	42	21
ガスケット, ヘッドカバー	23	4
	43	1
ガスケット, L. カバー	34	4
	44	1
ガスケットキットA	43	1
ガスケットキットB	44	1
ガスケットセット	41	1
ガスケットB, ヘッドカバー	24	5
	43	1
カバー, アンダー	54	3
カバー, オイルポンプ	33	1
カバー, カバナー	32	10
カバー, サーモスタット	30	6
カバー, ステム	50	5
カバー, バッテリーターミナル	74	8
カバー, ピボットアーム	58	4
カバー, ホーン	51	3
カバー, メーター	46	3
カバー, リードバルブ	23	2
カバー, リヤーセンター	57	6
カバー, ロッカレバー	62	10
カバー, L. サイド	34	3
カバー, R.	31	1
カバーセット, フロント	51	2
カバーセット, リヤーセンター	57	12
カバーセット, L. ボディ	57	7
カバーセット, R. ボディ	56	5
	57	5
カバーASSY., ヘッド	23	1
カバーCOMP., ウオーターポンプ	30	3
カバーCOMP., エアークリーナー	66	2
カバーCOMP., ブラケット	47	15
カバーCOMP., ラジエター	31	2
カム, フロントブレーキ	60	12
カム, リヤーブレーキ	61	6
カムシャフトCOMP.	26	3
カムCOMP.	70	5
カラー 6.3X13	75	33
カラー, エアークリーナーセッティング	66	3
カラー, カバナーカバー	32	15
カラー, キックボス	35	11
カラー, クッションラバーブッシュ	58	17
カラー, シール	36	11
カラー, スプリング	36	12
	37	11
カラー, フロントクッションアンダースタンス	58	10
カラー, フロントフェンダー	65	3
カラー, フロントフォークアイスタンス	58	9
カラー, フロントホイールサイド	60	6
カラー, リヤーフェンダー	63	30
カラーCOMP., フロントアイスタンス	60	7
〔 キ 〕		
キー, シートロック	56	2
キー, プランク	74	12
	75	12
キーセット	74	9
ギヤー, オイルポンプドライブ	40	6
ギヤー, オイルポンプドリブン	33	5
ギヤー, カウンターシャフト	38	5
ギヤー, スピードメーター	60	9
ギヤーCOMP., キックドリブン	35	8
ギヤーCOMP., ファイナル	38	6
キャッチCOMP., シート	62	6
キャップ, エアークリーナーコネクティング	67	27
キャップ, タペットアジャスティングホール	39	6
キャップ, フロントクッションアンダータスト		
シール	58	13
キャップ, フロントフォークデイスタンスカラー	58	12
キャップ, ホルダー	42	25
キャップ, リザーブタンク	78	5
キャップASSY., ノイズサプレッサー	74	4
キャップCOMP.	78	2
キャップCOMP., フューエルフイラー	64	6
キャップCOMP., ラジエータ	78	19
キャブレターASSY.	41	14
〔 ク 〕		
クッション, C. D. I. ユニット	74	1
クッションASSY., リヤー	71	1
クッションASSY., L. フロント	58	16
クッションASSY., R. フロント	58	14
クランクケースセット	39	1
クランクシャフトCOMP.	40	1
クランバー A, リヤーブレーキケーブル	47	9
	49	45
クランバー B, リヤーブレーキケーブル	47	10
クランバー D, リヤーブレーキケーブル	47	11
クランプ, ウオーターホース 21MM	30	10
	78	10
クランプ, ウオーターホース 25MM	30	10
クランプ, ケーブル	77	23
クランプ, チューブ	25	20
	30	11
		13
	67	34
クランプ, ドレン	38	18
クランプ, ハーネス	77	22
クランプB, チューブ 12.5MM	66	16
クリップ 4X50	72	19
	73	7
クリップ, エキスターナル 30X2.0	37	7
クリップ, オイルドレンチューブ	67	28
	68	9
クリップ, サブタンクホース	68	11
クリップ, チューブ	38	16
	42	32
	64	12
		13
クリップ, チューブ	66	19
	67	33
	68	8
	78	14
クリップ, トリム	54	11
クリップ, ハーネス	49	43
	63	27
	75	30
クリップ, ピストンピン 10MM	40	5
クリップ, フューエルチューブ	25	19
クリップ, プリーザーチューブ	66	22
	68	9
		10
グリップ, リヤー	56	4
クリップ, ワイヤーハーネス	31	11
クリップ, ワイヤーハーネス 25MM	63	26
	68	13
グリップ, L. ハンドル	48	20
グリップ, R. ハンドル	48	19
グリップCOMP., スロットル	47	18
	48	18
〔 ケ 〕		
ゲージ, オイルレベル	39	9
ケース, ヘッドライト	45	6
ケースASSY., エアークリーナー	66	1
ケースCOMP., トランスミッション	38	2
ケーブル, インナー	46	7
ケーブル, シートロック	62	8
ケーブル, スタンドロック	70	11
ケーブルCOMP., スピードメーター	46	6
ケーブルCOMP., スロットル	47	1
ケーブルCOMP., フロントブレーキセカンド	47	13
ケーブルCOMP., フロントブレーキファースト	47	12
ケーブルCOMP., リヤーブレーキセカンド	47	8
ケーブルCOMP., リヤーブレーキファースト	47	7
ケーブルセット, スタンドロック	70	11
〔 コ 〕		
コイルCOMP., イグニッション	74	3
コックASSY., フューエルオート	64	1
コッター, バルブ	26	13
〔 サ 〕		
サークリップ 6MM	36	15
	37	13
サークリップ, インターナル 24MM	36	22
	37	17
サークリップ, インターナル 25MM	37	18
サークリップ, エキスターナル 14MM	35	16
サーモスタット	30	5
サーモスタットユニット	39	11
サスペンション, ウインカーリレー	75	16

部 品 名 索 引

部 品 名	頁	見出
〔 シ 〕		
シート, ﾊﾞﾙﾌﾞｽﾌﾟﾘﾝｸﾞ	26	12
シート, ﾌﾟﾗｼ	32	17
シートCOMP., ｼﾝｸﾞﾙ	62	1
シール, エアークリーナーカバー	66	4
シール, サブエアクリーナー	66	8
シール, バルブステム	26	1
	43	1
シール, ﾋﾟﾎﾞｯﾄｱｰﾑ	59	28
シール, ﾌﾞﾚｰｷｶﾑ	60	11
	61	5
シール, ﾗﾊﾞｰ, 88MM	39	5
	44	1
ｼﾞｪｯﾄ, スロー	42	23
ｼﾞｪｯﾄ, ﾆｰﾄﾞﾙ	42	22
ｼﾞｪｯﾄ, メイン	42	34
ｼﾞｪﾈﾚｰﾀｰCOMP., ﾊﾟﾙｽ	39	10
シム, ﾀﾍﾟｯﾄ	26	14
	27	14
	28	14
シャフト, インテークロッカーアーム	26	5
シャフト, エキゾーストロッカーアーム	26	6
シャフト, カウンター	38	4
シャフト, メインスタンド	70	4
シャフトCOMP., オイルポンプ	33	4
シューセット, ﾌﾞﾚｰｷ	60	1
	61	1
ｼﾞｮｲﾝﾄ	41	7
ｼﾞｮｲﾝﾄ, ﾄﾞﾚﾝﾁｭｰﾌﾞ	67	31
ｼﾞｮｲﾝﾄA, ﾊﾞｷｭｰﾑﾁｭｰﾌﾞ	68	1
ｼﾞｮｲﾝﾄA, ﾌﾞﾚｰｷｱｰﾑ	60	21
	61	14
〔 ス 〕		
スイッチセット, ウインカー	47	5
スイッチセット, スターター	47	4
スイッチASSY., クラッチ	63	23
スイッチASSY., コンビネーション&ロック	74	10
スイッチASSY., フロントストップ	47	6
スウィングｱｰﾑCOMP.	34	2
スクリーン, オイルフィルター	39	7
スクリーン, フューエルストレーナー	64	2
スクリュー, カウルセッティング	54	8
スクリュー, スペシャル	72	13
スクリュー, スペシャル 5MM	78	11
スクリュー, スペシャル 5X30	70	13
スクリュー, スペシャル 6MM	51	6
スクリュー, スペシャル 6X14	52	7
スクリュー, タッピング 4X10	65	9
スクリュー, タッピング 4X12	52	8
	57	10
	72	15
スクリュー, タッピング 4X16	72	14
スクリュー, タッピング 4X40	73	5
スクリュー, タッピング 5X12	55	15
	63	29
	72	16
スクリュー, タッピング 5X12	73	6
スクリュー, タッピング 5X16	78	18
スクリュー, タッピング 5X20	66	18
スクリュー, パン 3X8	33	9
スクリュー, パン 4X12	42	28
	63	28
スクリュー, パン 4X8	42	27
スクリュー, パン 5X10	42	29
スクリュー, パン 5X11.5	50	8
スクリュー, パン 5X25	24	13
スクリュー, パン 5X28	49	35
スクリュー, パン 5X32	49	36
スクリュー, パン 5X35	49	44
スクリュー, パン 5X40	49	37
スクリュー, パン 6X6	29	8
スクリュー, ハンドルレバーピボット	48	32
	49	46
スクリュー, ハンドルレバーピボット, 5X26	49	46
スクリュー, フラット 6X22	75	22
スクリューセット	41	4
スクリューセットB	41	5
スクリューセットC	41	6
スクリューワッシャー 4X6	46	11
スクリューワッシャー 4X8	42	30
スクリューワッシャー 5X10	46	10
スクリューワッシャー 5X12	42	31
スタンドCOMP., メイン	70	2
ステー, エアーインジェクションコントロールバルブ	68	6
ステー, ガバナーインナー	32	5
ステー, シートスイッチ	63	24
ステー, シートロックケーブル	56	3
ステー, ハーネスカイト	77	21
ステー, フロントカバーアッパー	76	11
ステー, ヘッドライト	45	5
ステー, メーター	46	2
ステー, レギュレートレクチファイヤー	75	20
ステー, ワイヤー	41	17
ステー, C.D.I.ユニット	75	21
ステーASSY.	32	7
ステーCOMP., フロントカバー	76	10
ステップ, フロア	54	5
ストラップ, ワイヤーハーネス 25MM	45	12
スピードメーターCOMP.	46	4
		16
スピントルCOMP., キックスターター	35	9
スプリング	70	6
スプリング, オイルフィルタースクリーン	39	8
スプリング, ガバナー	32	6
スプリング, キックトリブンギヤー	35	7
スプリング, キックリターン	35	12
スプリング, クラッチ	36	3
	37	3
スプリング, コンプレッションコイル	41	10
スプリング, シートキャッチ	62	7
スプリング, シートスイッチ	63	14
スプリング, デイレイ	47	16
スプリング, トリブンフエイス	36	10
スプリング, トリブンフエイス	37	9
スプリング, バルブ	26	10
スプリング, フラシセッティング	32	9
スプリング, ブレーキアームリターン	60	15
スプリング, ブレーキシュー	60	4
	61	8
スプリング, ブレーキレバーリターン	48	28
スプリング, メインスタンド	70	7
スプリング, リヤーブレーキアーム	61	10
	18	
スプリング, レバーリターン	48	26
スプリング, ロツカーアームサイド	26	7
スプリング, ロツクキーセッティング	56	1
スプリング, L.ハンドルレバーリターン	48	24
スプロケット, カム	29	1
スペーサー, シートピボット	63	25
〔 セ 〕		
セパレーター, オイル	33	6
センサーASSY., スロットル	42	26
〔 ソ 〕		
ソケットASSY., フューエルインジケーター	50	2
ソケットCOMP.	46	5
〔 タ 〕		
タイヤ	60	2
	61	3
ダクト, エアークリーナー	66	7
ダストシール, フロントクッションアンダー	58	11
タンク, リザーブ	78	6
タンクCOMP., フューエル	64	4
〔 チ 〕		
チエン, カム	29	2
チャンバーセット, フロート	41	3
チューブ 5.3X530	78	15
チューブ, エアークリーナーコネクティング	66	26
チューブ, キャブレター	66	9
チューブ, ドレン	66	14
チューブ, ビニール 4.5X8X300	42	33
チューブ, ビニール 8X12X130	38	17
	67	35
チューブ, フューエル 3.5	64	15
	68	4
チューブ, フューエル 3.5X75	68	7
チューブ, フューエル 4.5X390	64	7
チューブ, ブリーザー	78	1
チューブA, エアーサクションバルブ	68	2
チューブA, サーモスタットケース	30	7
チューブA, ドレン	67	30
チューブA, ブリーザー	66	10
チューブB, エアーサクションバルブ	68	3
チューブB, サーモスタットケース	30	8
チューブB, ブリーザー	67	29
チューブC, エアーサクションバルブ	66	23
チューブC, シリンダーヘッド	25	18
〔 テ 〕		
テールライトユニット	73	2
		8
テンショナー, カムチエン	29	3
〔 ト 〕		
トップ	41	15
ドライブシャフト	38	3
トレイ, フューエルタンク	64	5
〔 ナ 〕		
ナット, 6カク 12MM	35	15
ナット, 6カク 5MM	49	33
	60	20
ナット, 6カク 8MM	59	29
ナット, キャップワッシャー 6MM	69	6
ナット, クリップ 5MM	65	11
ナット, クリップ 6MM	54	9
	57	8
	63	17
	65	7
	76	14
	78	12
ナット, スクエア 5MM	24	8
ナット, ステアリングステムロック	58	3
ナット, スプリング 4MM	65	6
ナット, スプリング 5MM	78	12
ナット, スプリング 6MM	54	10
ナット, スペシャル	45	3
ナット, スペシャル 28MM	36	13
ナット, スペシャル 6MM	69	6
ナット, スペシャル 6X7	45	7
	55	20
ナット, フランジ 10MM	36	21
	37	16
ナット, フランジ 6MM	49	38
	55	16
	63	21
	75	31
ナット, フランジ 8MM	59	26
ナット, ロック	49	34
ナット, U 10MM	50	7
	60	16
	76	13
ナット, U 14MM	61	12
ナットA, ブレーキロッドアジャスティング	60	22
	61	15
〔 ニ 〕		
ニードルCOMP., ジェット	41	19

www.mfinex-jp.com

部 品 名 索 引

部 品 名	頁	見出
〔 ネ 〕		
ネック, フイラー	78	3
〔 ノ 〕		
ノックピン 10X12	34	8
ノックピン 6X10	39	22
ノックピン 8X14	24	14
	38	12
〔 ハ 〕		
ハーネス, フロントワイヤー	74	6
ハーネス, リヤーワイヤー	74	7
ハーネス, ワイヤー	74	6
バイスターターASSY., オート	41	9
パイプ, エンジンマウントアツパー	76	1
パイプ COMP., インレツト	24	9
パツキン, ベース	64	9
パツキン, レンズ	72	9
	73	3
パツク, サービスプツク	62	9
バツテリー	54	1
パネルサブ COMP., フロントブレーキ	60	10
バルブ, インレツト	26	8
バルブ, ウインカー	72	12
バルブ, ウエツジベース	46	1
	50	1
バルブ, エキゾースト	26	9
バルブ, テールライト	73	4
バルブ, ヘツドライト	45	4
バルブ, リム	60	3
	61	4
バルブ ASSY., エアーインジエクシヨン コントロール	68	5
バルブ COMP., フロート	42	20
バルブ COMP., リード	23	5
バント, インシユレーター	24	7
バント, エアークリーナーコネクテイング チユーブ	66	21
ハンドル, スタンドロック	70	8
ハンドルCOMP., ステアリング	50	4
バント F, バツテリー	55	17
〔 ヒ 〕		
ピースセツト, スライド	35	1
ヒーター	41	11
ピストン	40	3
ピストンCOMP., バキユーム	41	16
ピボツト, カムチエンテンシヨナー	29	5
ヒユーズ B	75	26
		27
ピン, ガイド	36	9
ピン, シートスイツチ	63	13
ピン, スプリツト 2.5X20	70	14
ピン, スプリング 3X10	32	13
ピン, スプリング 3X16	33	11
ピン, バーキング レバーピボツト	48	27
ピン, ピストン	40	4
ピン, ヒンジ	63	16
ヒンジ, シート	62	5
〔 フ 〕		
ファンCOMP., クーリング	31	3
フイルター, サブ エアークリーナー	66	6
フエイス, ドライブ	35	2
フエイスセツト, ドリブン	36	7
フエイスCOMP., ドリブン	37	19
フエイスCOMP., ムーバブルドライブ	35	4
フエイスCOMP., ムーバブルドリブン	36	8
	37	8
フエンダー, リヤー	65	5
フエンダー A, フロント	53	1
フエンダー A, リヤー	65	4
フエンダー B, フロント	53	2
フオークセツト, フロント	58	5
フツク, ヘルメツト	62	3
フツク, ラギジ	51	5
ブツシユ, エンジンハンガーラバー	34	1
	39	2
ブツシユ, キツクスピンドル	35	10
ブツシユ, ダンパー	59	18
ブツシユ, ピボツトアーム	58	7
ブツシユ, フロントクツシヨンアンダー	58	6
ブツシユ, リヤークツシヨンアンダーラバー	38	1
	76	3
フューエルユニツト	64	8
ブラケ, スパーク	24	17
	25	17
ブラケ, ブリーザーチューブ	67	32
ブラケ, リヤーフエンダー	63	19
ブラケツト, フューエルタンク	76	6
ブラケツト, ブレーキ	47	14
ブラケツト, メインスタンド	70	3
ブラシASSY.	32	8
フランジ COMP., クーリング ファン	32	1
プレート	42	24
プレート, オイルシールセツテイング	39	3
プレート, ストツパー	26	2
プレート, フロントクロス	51	1
	52	9
プレート, ボート	23	3
プレート, ランプ	35	6
プレート, リヤークロス	54	2
プレート, レシプステツトナンバー	79	1
プレートセツト, バルブ	41	8
プレートCOMP., ドライブ	36	2
	37	2
プレート, カムチエンガイド	39	4
フロートセツト	41	2
プロテクター, マフラー	69	3
〔 ヘ 〕		
ベアリング, スタンドロック	70	10
ベアリング, ニードル 17X25X18	36	17
ベアリング, ニードル 17X25X18WS	37	15
ベアリング, ラジアルボール 6200U	60	23
ベアリング, ラジアルボール 6201	38	15
ベアリング, ラジアルボール 6203	34	11
ベアリング, ラジアルボール 6203UU	38	10
ベアリング, ラジアルボール 6901U	36	16
ベアリング, ラジアルボール 6901UU	37	14
ベアリング, ラジアルボールスペシヤル 6005	40	8
ベアリング, ラジアルボールスペシヤル 6005U	40	9
ヘツドライトユニツト	45	2
ヘツド COMP., シリンダー	24	1
ベルト, ドライブ	36	6
	37	6
〔 ホ 〕		
ホイールサブ ASSY., フロント	60	8
ホイールセツト, リヤー	61	2
ホースA, ウオーター	30	9
ホースB, ウオーター	78	7
ホースC, ウオーター	78	8
ホースD, ウオーター	78	9
ボールASSY., ステアリング スチール	59	19
		20
ホーンCOMP.	75	14
ボス, ドライブフエイス	35	3
ボツクス, バツテリー	54	4
ボツクスASSY., ラギジ	62	11
	63	11
ボディ, カバナーインナー	32	4
ボディ, フロントフレーム	76	4
ボディASSY., リヤーフレーム	76	5
ボディCOMP., バイスター	41	18
ボルト, 6カク 5X25	60	19
ボルト, 6カク 6X12	39	19
ボルト, 6カク 8X32	71	2
ボルト, アース 6X16	75	29
ボルト, アジヤステイング	45	9
ボルト, スタツド 6X32	24	12
ボルト, スペシヤル 6MM	48	31
ボルト, ソケツト 5X12	32	11
ボルト, ソケツト 6X22	33	12
ボルト, トレンプラグ 12MM	39	20
ボルト, ノック 5X9	29	9
ボルト, フランジ 10X255	76	12
ボルト, フランジ 10X43	50	6
ボルト, フランジ 10X55	76	17
ボルト, フランジ 10X60	76	20
ボルト, フランジ 5X22	75	28
ボルト, フランジ 5X25	61	11
ボルト, フランジ 6MM	53	3
	59	24
ボルト, フランジ 6X10	68	12
	78	17
ボルト, フランジ 6X110	24	10
ボルト, フランジ 6X113	24	10
ボルト, フランジ 6X12	30	14
	39	23
	45	11
	46	13
	49	42
	63	15
	64	14
	65	10
	75	23
ボルト, フランジ 6X14	23	7
	31	4
	39	25
	57	11
	63	15
ボルト, フランジ 6X16	28	15
	31	6
	49	40
	55	18
	75	24
ボルト, フランジ 6X20	30	15
	31	7
	55	19
	75	25
ボルト, フランジ 6X22	24	15
	29	12
	66	25
	70	16
ボルト, フランジ 6X25	31	8
	75	34
ボルト, フランジ 6X28	31	9
ボルト, フランジ 6X30	49	41
ボルト, フランジ 6X32	24	16
	38	13
	76	18
ボルト, フランジ 6X40	30	16
	31	10
	32	14
ボルト, フランジ 6X45	39	24
ボルト, フランジ 6X55	38	14
ボルト, フランジ 6X75	31	5
ボルト, フランジ 6X77	39	12
ボルト, フランジ 6X8	45	8
ボルト, フランジ 8X12	34	9
ボルト, フランジ 8X20	70	17
ボルト, フランジ 8X35	69	5
ボルト, フランジ 8X37	59	25
ボルト, フランジ 8X40	76	19
ボルト, フランジ 8X45	34	10
	59	30
ボルト, フランジ 8X48	59	30
ボルト, フランジ 8X85	32	12
ボルト, フロントクツシヨンアンダー	59	23
ボルト, ヘツドカバー	23	6
ボルト, メインスタンドロック	70	12
ボルト, リヤーフエンダー	69	4
ボルトワツシヤー 6X20	54	12
	63	20
	78	13
ボルトワツシヤー 6X28	54	13

www.mz-jp.com

部 品 名 索 引

部 品 名	頁	見出
ﾎﾞﾙﾄﾜｯｼｬｰ 6X28	65	8
ﾎﾞﾙﾄﾜｯｼｬｰ 6X32	66	17
ﾎﾞﾙﾄﾜｯｼｬｰ 6X40	55	14
ﾎﾞﾙﾄASSY.,ｽﾍﾟｼｬﾙ 6X27	34	5
ﾎﾟﾝﾌﾟASSY.,ｵｲﾙ	33	3
ﾎﾟﾝﾌﾟCOMP.,ｳｵｰﾀｰ	30	1
〔 マ 〕		
ﾏｰｸ,ﾀﾌｺﾝﾋﾟﾈｰｼｮﾝｽｲｯﾁ	79	7
ﾏｰｸ,ﾄﾞﾗｲﾌﾞｺｰｼｮﾝ	79	3
ﾏｰｸ,ﾌﾛﾝﾄｶﾊﾞｰ	80	1
ﾏｰｸ,ﾘﾔｰｾﾝﾀｰｶﾊﾞｰ	80	5
ﾏｰｸ,ﾚｯｸﾞｼｰﾙﾄﾞ	80	2
ﾏｰｸ,L.ﾎﾞﾃﾞｨｶﾊﾞｰ	80	4
ﾏｰｸ,R.ﾎﾞﾃﾞｨｶﾊﾞｰ	80	3
ﾏﾌﾗｰCOMP.,ｴｷｿﾞｰｽﾄ	69	2
〔 ミ 〕		
ﾐﾗｰCOMP.,L.	48	30
ﾐﾗｰCOMP.,R.	48	29
〔 ラ 〕		
ﾗｼﾞｴｰﾀCOMP.	78	4
ﾗﾊﾞｰ,ｳｲﾝｶｰｾｯﾃｲﾝｸﾞ	72	4
ﾗﾊﾞｰ,ｴﾝｼﾞﾝﾏｳﾝﾄﾊﾞｲﾌﾞ	76	2
ﾗﾊﾞｰ,ｵｲﾙﾎﾞﾝﾌﾟｶﾊﾞｰ	33	2
ﾗﾊﾞｰ,ｸｯｼｮﾝ	46	14
ﾗﾊﾞｰ,ｸﾗｯﾁﾀﾞﾝﾊﾟｰ	36	5
	37	5
ﾗﾊﾞｰ,ｼｰﾙ	62	4
ﾗﾊﾞｰ,ﾌﾛﾝﾄﾌｪﾝﾀﾞｰﾏｳﾝﾃｲﾝｸﾞ	65	2
ﾗﾊﾞｰ,ﾏｳﾝﾃｲﾝｸﾞ	23	8
	34	6
	43	1
	44	1
ﾗﾊﾞｰ,ﾘﾔｰﾌｪﾝﾀﾞｰｸｯｼｮﾝ	46	8
ﾗﾊﾞｰA,ﾘﾝｸｽﾄｯﾊﾟｰ	76	8
ﾗﾊﾞｰB,ｽﾀﾝﾄﾞｽﾄｯﾊﾟｰ	70	15
ﾗﾊﾞｰB,ﾘﾝｸｽﾄｯﾊﾟｰ	76	9
ﾗﾍﾞﾙ,ｵｲﾙｺｰｼｮﾝ	46	15
ﾗﾍﾞﾙ,ｶﾗｰ	79	4
ﾗﾍﾞﾙ,ｺｰｼｮﾝ	79	5
		6
ﾗﾍﾞﾙ,ﾀｲﾔ	79	2
ﾗﾍﾞﾙ,ﾗｼﾞｴﾀｰｷｬｯﾌﾟ	78	20
〔 リ 〕		
ﾘｯﾄﾞ,ﾌﾟﾗｸﾞﾒｲﾝﾃﾅﾝｽ	54	7
ﾘｯﾄﾞ,ﾒｲﾝﾃﾅﾝｽ	54	6
ﾘﾃｰﾅｰ,ﾊﾞﾙﾌﾞｽﾌﾟﾘﾝｸﾞ	26	11
ﾘﾃｰﾅｰ,ﾌｭｰｴﾙﾕﾆｯﾄ	64	10
ﾘﾌﾀｰASSY.,ﾃﾝｼｮﾅｰ	29	4
ﾘﾌﾚｸﾀｰ,ﾘﾌﾚｯｸｽ	65	1
ﾘﾑ,ﾍｯﾄﾞﾗｲﾄ	45	1
ﾘﾚｰCOMP.,ｵｰﾃﾞｨﾌﾞﾙﾊﾞｲﾛｯﾄ&ｳｲﾝｶｰ	75	15
ﾘﾚｰCOMP.,ｽｲﾝｸﾞ	75	19
ﾘﾚｰCOMP.,ｽﾀｰﾀｰ	75	17
		19
ﾘﾝｸ,ｴﾝｼﾞﾝﾊﾝｶﾞｰ	76	7
ﾘﾝｸﾞ,ﾍﾞｱﾘﾝｸﾞｾｯﾃｲﾝｸﾞ 56MM	40	7
ﾘﾝｸﾞｾｯﾄ,ﾋﾟｽﾄﾝ	40	2
〔 レ 〕		
ﾚｰｽ,ｽﾃｱﾘﾝｸﾞｱｯﾊﾟｰﾎﾞｰﾙ	58	1
ﾚｰｽ,ｽﾃｱﾘﾝｸﾞｱﾝﾀﾞｰﾎﾞｰﾙ	58	2
ﾚｰｽ,ｽﾃｱﾘﾝｸﾞﾄｯﾌﾟｺｰﾝ	59	21
ﾚｰｽ,ｽﾃｱﾘﾝｸﾞﾎﾞﾄﾑｺｰﾝ	59	22
ﾚｸﾁﾌｧｲﾔｰASSY.,ﾚｷﾞｭﾚｰﾄ	74	5
ﾚｻﾞｰCOMP.,ｼｰﾄ	62	2
ﾚｼﾞｽﾀｰASSY.	75	13
ﾚﾌﾞｼｰﾙﾄﾞｾｯﾄ	51	4
ﾚﾊﾞｰ,ｽﾀﾝﾄﾞﾛｯｸ	70	9
ﾚﾊﾞｰ,L.ｽﾃｱﾘﾝｸﾞﾊﾝﾄﾞﾙ	48	23
ﾚﾊﾞｰ,R.ｽﾃｱﾘﾝｸﾞﾊﾝﾄﾞﾙ	48	21
ﾚﾊﾞｰCOMP.,ﾊﾞｰｷﾝｸﾞ	48	25
ﾚﾝｽﾞ,ﾃｰﾙﾗｲﾄ	73	1
ﾚﾝｽﾞ,L.ｳｲﾝｶｰ	72	10
ﾚﾝｽﾞ,R.ｳｲﾝｶｰ	72	7
ﾚﾝｽﾞCOMP.,ｳｲﾝｶｰ	72	2
ﾚﾝｽﾞCOMP.,ｳｲﾝｶｰﾊﾞｲﾛｯﾄ	50	3
〔 ロ 〕		
ﾛｰﾀｰ,ｵｲﾙﾎﾞﾝﾌﾟｱｳﾀｰ	33	8
ﾛｰﾀｰ,ｵｲﾙﾎﾞﾝﾌﾟｲﾝﾅｰ	33	7
ﾛｰﾀｰASSY.	32	2
ﾛｰﾀｰCOMP.	32	3
ﾛｰﾗｰｾｯﾄ,ｳｴｲﾄ	35	5
〔 ワ 〕		
ﾜｯｼｬｰ 14MM	35	14
ﾜｯｼｬｰ 26X14X2.8	61	13
ﾜｯｼｬｰ,ｻｲﾄﾞ 14MM	38	7
ﾜｯｼｬｰ,ｼｰﾘﾝｸﾞ 6.5MM	30	12
	43	1
	78	16
ﾜｯｼｬｰ,ｼｰﾘﾝｸﾞ 6MM	39	13
	44	1
ﾜｯｼｬｰ,ｽﾍﾟｼｬﾙ 12MM	35	13
ﾜｯｼｬｰ,ｽﾗｽﾄ 14MM	38	9
ﾜｯｼｬｰ,ｽﾗｽﾄ 17MM	38	8
ﾜｯｼｬｰ,ｽﾗｽﾄ 6MM	36	14
	37	12
ﾜｯｼｬｰ,ﾁｪﾝｹｰｽｾｯﾃｲﾝｸﾞ	57	9
ﾜｯｼｬｰ,ﾄﾞﾘﾌﾞﾝﾌｪｲｽｽﾌﾟﾘﾝｸﾞ	37	10
ﾜｯｼｬｰ,ﾄﾞﾚﾝﾌﾟﾗｸﾞ 12MM	39	21
	44	1
ﾜｯｼｬｰ,ﾌﾞﾚｲﾝ 10MM	50	9
	76	16
ﾜｯｼｬｰ,ﾌﾞﾚｲﾝ 5MM	49	39
ﾜｯｼｬｰ,ﾌﾞﾚｲﾝ 8MM	46	12
ﾜｯｼｬｰ,ﾛｯｸ 6MM	45	10
ﾜｯｼｬｰ,ﾛｯｸﾅｯﾄ	59	27
〔 C 〕		
C.D.I.ﾕﾆｯﾄ	74	2
	75	32
〔 E 〕		
Eｸﾘｯﾌﾟ 3MM	47	2
Eﾘﾝｸﾞ 4MM	63	22
〔 O 〕		
Oﾘﾝｸﾞ	28	16
	39	18
	41	12
	43	1
	44	1
	64	3
Oﾘﾝｸﾞ 1.3X4.3	41	13
Oﾘﾝｸﾞ 1.5X9.5	29	11
	43	1
Oﾘﾝｸﾞ 18X1.9	24	11
	43	1
Oﾘﾝｸﾞ 18X3	39	17
	44	1
Oﾘﾝｸﾞ 30.8MM	39	16
	44	1
Oﾘﾝｸﾞ 36X1.5	36	19
	44	1
Oﾘﾝｸﾞ 39.8X2.2	36	20
	44	1
Oﾘﾝｸﾞ 42X2.0	33	10
	44	1
Oﾘﾝｸﾞ 6.5X1.5	29	10
	44	1
Oﾘﾝｸﾞ 8.5X1.5	46	9
Oﾘﾝｸﾞ 9.0X1.7	34	12
	44	1

www.mbex-jp.com

1 まえがき
目次
2 エンジン
3 フレーム
4 部品番号索引
5 部品名索引

GIORNO Crea・GIORNO Crea DX〔AF54-100・110・120〕

パーツカタログ

不許複製

発行 本田技研工業株式会社

編集 本田技研工業株式会社 部品情報課

www.impex-jp.com

HONDA

The Power of Dreams

www.impex-jp.com

O A 7100.2003.04

Published by Honda Motor Co., Ltd.
Printed in Japan