HONDA

Hornet

CB250FT [MC31-100·105]
CB250FV [MC31-110]
CB250FX [MC31-115]
CB250FY [MC31-120]
CB250F1 [MC31-125]
CB250F3 [MC31-130]
CB250F6 [MC31-140]
CB250F7 [MC31-150]

パーツカタログ

9 版

発行　平成 18 年 12 月
© Honda Motor Co., Ltd. 2006

26-2

管理 No.11KEATJ9

www.impex-jp.com

まえがき 目次 1
エンジン 2
フレーム 3
部品番号索引 4
部品名索引 5

このパーツカタログはリサイクルペーパーを使用しております。

www.impex-jp.com

カラー写真とカラーラベルのご利用方法

●製品カタログで案内された車体色の写真が掲載されています。

●色物部品の受、発注のときにご利用ください。
- どのような車体色が売られているかひと目でわかります。
- 現車がないときでも、お客様の車体色を確認するのに便利です。
- フォトNO.とまえがきの配色表を使用すれば正しい色物部品の部品番号を簡単に引くことができます。
- カラーラベルの貼付位置は、カラーラベルの貼り付け位置確認をご参照下さい。

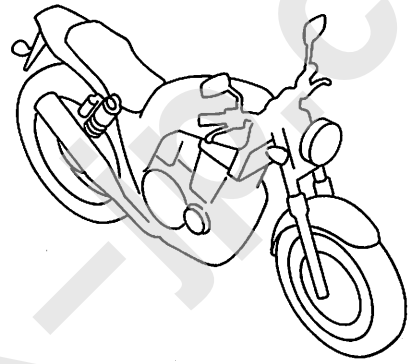

●カラーラベル

CBR400SF1

COLOR NH-138

CODE NH138H

●配色表

シャスタホワイト（NH-138）
〔フォトNO.1〕

NO.	機種名（MODEL）		CBR400SF1					
	フォトNO.		NO.1	NO.2	適用号機		掲載ブロック	見出番号
	主体色（COLOR）		ｼｬｽﾀ ﾎﾜｲﾄ	ｼｬｽﾀ ﾎﾜｲﾄ				
	コード（CODE）		NH-138	NH-138				
	色物部品名	基本部品番号	NH138H	NH138H	初号機	終号機		
1								
2								
3								
4								
5								
6								

www.mpex-jp.com

＊車体色は印刷のため実物と多少異なる場合があります。

Hornet〔CB250FT〕　フレーム号機　MC31-1000001～1008816

ブラック（NH-1）
〔フォト NO.1〕

キャンディブレイジングレッド（R-195C）
〔フォト NO.2〕

ブーンシルバーメタリック（NH-373M）
〔フォト NO.3〕

www.impexmp.com

＊車体色は印刷のため実物と多少異なる場合があります。

Hornet〔CB250FT-Ⅲ〕　フレーム号機　MC31-1050001～1052100

パールフェイドレスホワイト（NH-341P）
〔フォトNO.4〕

キャンディタヒチアンブルー（PB-215C）
〔フォトNO.5〕

www.mpex-jp.com

＊車体色は印刷のため実物と多少異なる場合があります。

Hornet〔CB250Fv〕　フレーム号機　MC31-1100001～1149999

パールフェイドレスホワイト（NH-341P）
〔フォト NO.6〕

キャンディタヒチアンブルー（PB-215C）
〔フォト NO.7〕

キャンディブレイジングレッド（R-195C）
〔フォト NO.8〕

スパークリングシルバーメタリック（NH-295M）
〔フォト NO.9〕

www.impexmp.com

＊車体色は印刷のため実物と多少異なる場合があります。

Hornet〔CB250Fx〕　フレーム号機　MC31-1150001～1199999

フォースシルバーメタリック（NH-411M）
〔フォトNO.10〕

キャンディタヒチアンブルー（PB-215C）
〔フォトNO.11〕

Hornet〔CB250Fy〕　フレーム号機　MC31-1200001～1249999

フォースシルバーメタリック（NH-411M）
〔フォトNO.12〕

キャンディフェニックスブルー（PB-284C）
〔フォトNO.13〕

www.impexmp.com

＊車体色は印刷のため実物と多少異なる場合があります。

Hornet〔CB250F1〕　フレーム号機　MC31-1250001～1299999

フォースシルバーメタリック（NH-411M）
〔フォトNO.14〕

キャンディフェニックスブルー（PB-284C）
〔フォトNO.15〕

＊他にカラーオーダープランもあります。
Hornet〔CB250F1・2J、3J、4J、5J〕

www.inpex-jp.com

＊車体色は印刷のため実物と多少異なる場合があります。

Hornet〔CB250F3〕　フレーム号機　MC31-1300001～1399999

キャンディタヒチアンブルー（PB-215C）
〔フォトNO.16〕

キャンディブレイジングレッド（R-195C）
〔フォトNO.17〕

＊他にカラーオーダープランもあります。
Hornet〔CB250F3・2J、3J、4J〕

www.mpex-jp.com

＊車体色は印刷のため実物と多少異なる場合があります。

Hornet〔CB250F6〕　フレーム号機　MC31-1400001～1499999

キャンディフェニックスブルー（PB-284C）
〔フォトNO.18〕

ブラック（NH-1）
〔フォトNO.19〕

キャンディブレイジングレッド（R-195C）
〔フォトNO.20〕

パールフラッシュイエロー（Y-163P）
〔フォトNO.21〕

＊他にカラーオーダープランもあります。
Hornet〔CB250F6・2J、4J〕

www.impex-jp.com

＊車体色は印刷のため実物と多少異なる場合があります。

Hornet〔CB250F7〕　フレーム号機　MC31-1500001～

パールコスミックブラック（NH-A64P）
〔フォトNO.22〕

パールサンビームホワイト（NH-A66P）
〔フォトNO.23〕

キャンディブレイジングレッド（R-195C）
〔フォトNO.24〕

グリントウェーブブルーメタリック（B-197M）
〔フォトNO.25〕

デジタルシルバーメタリック（NH-A30M）
〔フォトNO.26〕

www.impex-jp.com

パーツカタログのご使用にあたって

●このパーツカタログは2006年12月10日現在で編集してあります。
- その後、補修部品の販売形態変更、削除（非販売）を行うことがございます。
- 変更情報は最新のEPC (Electronic Parts Catalogue) に反映しています。
  又パーツカタログニュースで案内していますので確認して下さい。

●部品注文は部品番号でご連絡下さい。
- 部品注文時は、モデル、タイプ、号機、色、メーカー名、サイズを必要に応じて確認して下さい。
- イラストレーション（部品図）は部品検索の目安として記載していますので、現品と形状が異なる場合があります。

●部品の希望小売価格は、2006年12月現在の価格を記載しています。
- 部品の希望小売価格は、予告なしに変更する事があります。
- 部品の希望小売価格には消費税は含まれていません。

初版 1996年 1 月10日
本田技研工業株式会社

目　次

ページNo.

- パーツカタログのご使用にあたって 1 1
- 部品情報の探し方 2
- パーツカタログの構成 3
- 部品に変更があったとき 4
- パーツカタログに使用されている略語 4
- 部品の記載ブロックと打刻号機の確認 5
- カラーラベルの貼り付け位置確認 5
- 号 機 管 理 表 6
- 配色表 8
- フューエルホース／チューブとビニールチューブ、および一般用チューブの使用について 22
- 標準整備時間 26
- イラスト　インデックス 30
- エンジン　グループ 38 2
- フレーム　グループ 70 3
- 部品番号索引 133 4
- 部品名索引 139 5

www.impex-jp.com

部品情報の探し方

Ⓐ「イラストインデックス」から探す方法

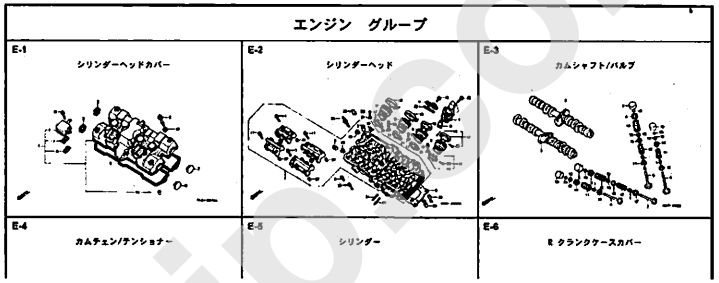

Ⓑ「部品番号索引」から探す方法

部 品 番 号 索 引

部品番号	頁	見出	部品番号	頁	見出	部品番号
04000			13323-MY9-751	36	10	14929-KT7-013
			13324-MY9-751	36	10	14930-KT7-013
04911-MCE-000	34	1	13325-MY9-751	36	10	14931-KT7-013
			13327-MY9-751	36	10	14932-KT7-013
06000						14933-KT7-013
			14000			14934-KT7-013
06405-MY5-P00	74	3				14935-KT7-013
06405-MY5-P10	74	3	14100-MCE-000	21	2	14936-KT7-013
06410-MY9-860	63	1	14200-MCE-000	21	3	14937-KT7-013
06435-MCE-006	62	1	14321-MCE-000	24	2	14938-KT7-013
06451-166-405	59	2	14401-MCE-003	24	3	14939-KT7-013
06451-443-405	62	2	14510-MBE-000	24	4	14940-KT7-013
06451-KA7-405	59	1	14520-MY9-691	24	5	14941-KT7-013
06455-MCE-006	59	3	14524-MY9-690	24	6	14942-KT7-013
			14546-MCE-000	24	7	14943-KT7-013
11000			14620-MY9-691	24	8	14944-KT7-013
			14711-MCE-000	21	4	14945-KT7-013
11210-MCE-000	33	1	14712-MCE-000	21	5	14946-KT7-013
11330-MCE-305	26	1	14721-MCE-000	21	6	14947-KT7-013
11333-KT8-000	30	1	14722-MCE-000	21	7	14948-KT7-013
11335-MCE-000	26	2	14730-MCE-000	21	8	14949-KT7-013
11360-MCE-000	31	1	14731-MCE-000	21	9	14950-KT7-013
11365-MCE-000	31	2	14731-MY9-751	21	10	14951-KT7-013
11396-MY9-000	26	3	14751-MY2-000	21	11	14952-KT7-013
11631-MCE-000	29	1	14751-MCE-000	21	12	14953-KT7-013
11691-MY9-000	29	2	14761-MCE-000	21	13	14954-KT7-013

Ⓒ「部品名索引」から探す方法

部 品 名 索 引

部品名	頁	見出
〔ア〕		
アーム,L.ピリオンステップ	72	12
アーム,L.メインステップ	72	8
アーム,R.ピリオンステップ	72	11
アーム,R.メインステップ	72	5
アームCOMP.,ギヤーチェン	71	3
アウター,ニードルベアリング	38	36
アウターCOMP.,クラッチ	27	2
アウターCOMP.,スターティングクラッチ	28	4
アクスル,フロントホイール	60	3
アクスル,リヤーホイール	63	3
アジャスター,チェン	74	5
〔イ〕		
インシュレーター,キャブレター	19	9
〔ウ〕		
ウインカーASSY.,L.フロント	78	4
ウインカーASSY.,L.リヤー	78	8
ウインカーASSY.,R.フロント	78	1
ウインカーASSY.,R.リヤー	78	7
ウエイト,ステアリングハンドル	54	7
ウイルハーネス	60	1

部品名
ガスケット,スターターカバー
ガスケット,テンショナーホール
ガスケット,フロートチャンバー
ガスケット,マフラー
ガスケット,R.クランクケースカバー
ガスケットセット
ガスケットセットB
カップCOMP.,オイル
カバー,アウター
カバー,エアークリーナー
カバー,サブエアークリーナー
カバー,スクリュー
カバー,スターター
カバー,スターターマグネティックターミナル
カバー,スターターモーターターミナル
カバー,スピードメーターアウター
カバー,スロットルセンサー
カバー,タコメーターアウター
カバー,ダスト
カバー,バッテリー
カバー,バッテリーターミナル
カバー,ピームアジャスティングピボットプ
カバー,ラジエターサイド
カバー,ラバー

F-7 フロントフェンダー

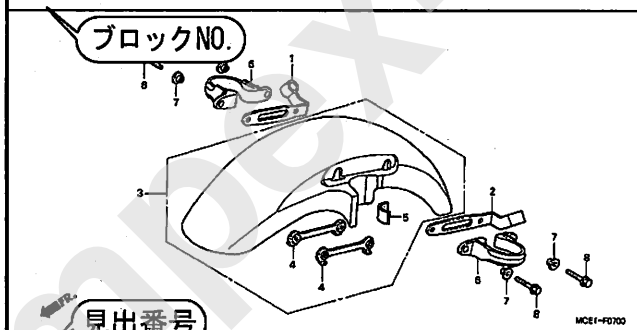

整備項目	標準時間
フェンダ-COMP.,フロント	0.3

見出番号	部品番号	部品名	希望小売価格	使用個数 CB400 SFX	使用個数 CB400 SFY	適用号機 切号機	適用号機 続号機	タイプ
1	45156-MCE-000	クランパ-,R.フロントブレーキホース	380	1	1			
2	45157-MCE-000	クランパ-,L.フロントブレーキホース	380	1	1			
3	61100-MCE-000ZA	フェンダ-COMP.,フロント *NH411M*,フォースシルバーメタリック	6,700	1	-			3J,4J
				-	1			
	61100-MCE-000ZB	*PB284C*キャンディフェニックスブルー	6,700	1	-			J,2J
4	61101-MCE-000	プレート,フロントフェンダー	400	2	2		1008000	
	61101-MCE-010		400	2	2	1008001		
5	61102-MCE-300	ケツシヨン,フロントフェンダー (ブラック)	120	2	2			
6	61105-MCE-000	ステー,フロントフェンダーマウンティング	400	2	2			
7	61107-MR7-000	カラー (6.5)	110	4	4			
8	96001-06020-00	ボルト,フランジ 6X20	40	4	4			

2000.09.01 J

67 ページNO.

www.impex-jp.com

パーツカタログの構成

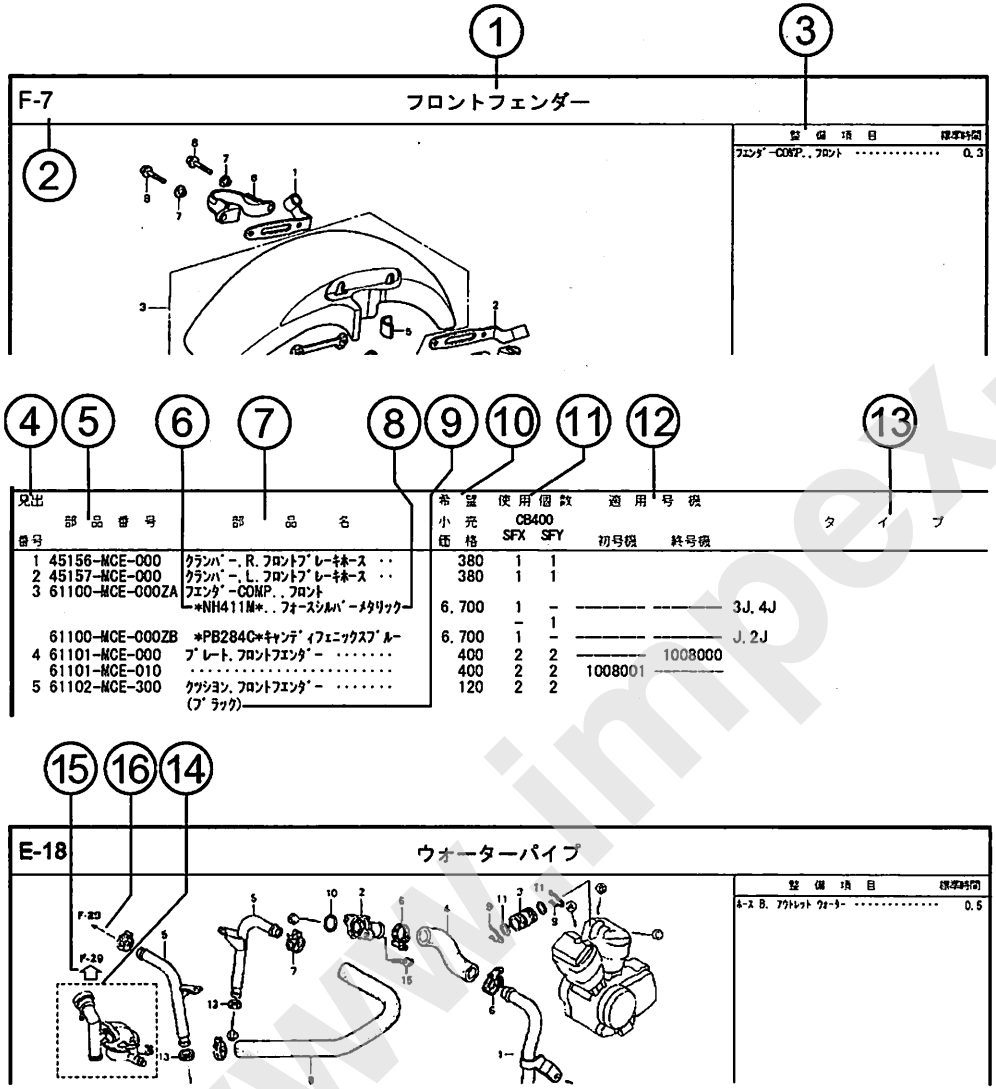

①ブロックタイトル ②ブロックNO.

③整備項目／標準時間ー標準整備時間

④見出番号

・本文の見出し番号に（ ），）が付いているものは、前ページより同じ見出し番号が続いていることを示します。

⑤部品番号 ⑥Honda色記号 ⑦部品名 ⑧色名称

⑨注記

・特記事項を部品名欄に（ ）で表示しています。

⑩希望小売価格

・ジカ　市場状況等により変動するメーカー希望小売価格。

・オープン　メーカー希望小売価格が存在せず、各小売店が独自に決定する小売値。オープン価格。

⑪使用個数

・使用個数に（ ），（ がつけられている部品はオプショナル部品です。

・使用個数に“N”と表示されている部品は必要に応じて選択して使用する部品です。

・使用個数は各ブロック内に使用されている数を示します。

⑫適用号機

⑬タイプ

・タイプ欄が無記入のものは、すべてのタイプに共通使用されます。

⑭ ⬚

・⬚内の部品は、他のブロックで案内されています。

⑮ ⇦

・⇦は⬚で囲まれている掲載ブロックNo.を表示しています。

⑯ ←

・←は該当部品の接続先ブロックNo.を表示しています。

www.impex-jp.com

部品に変更があったとき

見出 番号	部品番号	部品名	希望小売価格	使用個数 CB400 SFX	使用個数 CB400 SFY	適用号機 初号機	適用号機 終号機
1	45156-MCE-000	ｸﾗﾝﾊﾟｰ, R. ﾌﾛﾝﾄﾌﾞﾚｰｷﾎｰｽ ･･	380	1	1		
2	45157-MCE-000	ｸﾗﾝﾊﾟｰ, L. ﾌﾛﾝﾄﾌﾞﾚｰｷﾎｰｽ ･･	380	1	1		
3	61100-MCE-000ZA	ﾌｪﾝﾀﾞｰ-COMP., ﾌﾛﾝﾄ *NH411M*. . ﾌｫｰｽｼﾙﾊﾞｰﾒﾀﾘｯｸ	6,700	1	-		3J, 4J
				-	1		
	61100-MCE-000ZB	*PB284C*ｷｬﾝﾃﾞｨﾌｪﾆｯｸｽﾌﾞﾙｰ	6,700	1	-		J, 2J
4	61101-MCE-000	ﾌﾟﾚｰﾄ, ﾌﾛﾝﾄﾌｪﾝﾀﾞｰ ････････	400	2	2		1008000
	61101-MCE-010	･･･････････････････････	400	2	2	1008001	
5	61102-MCE-300	ｸｯｼｮﾝ, ﾌﾛﾝﾄﾌｪﾝﾀﾞｰ(###)･･ (ﾌﾞﾗｯｸ)	120	2	2		
6	61105-MCE-000	ｽﾃｰ, ﾌﾛﾝﾄﾌｪﾝﾀﾞｰﾏｳﾝﾃｨﾝｸﾞ ･	400	2	2		
7	61107-MR7-000	ｶﾗｰ (6.5) ･･･････････････	110	4	4		
8	96001-06020-00	ﾎﾞﾙﾄ, ﾌﾗﾝｼﾞ 6X20 ･･･････	40	4	4		

初号機から変更しないで使用している。

左側にある場合は、1008001号機からの車に使用する。

右側にある場合は、1008000号機までの車に使用する。

●部品各末尾の（＃＃＃）マークがあるものは供給に期限（非販売部品）があることを示します。

パーツカタログに使用されている略語

●パーツカタログには下記の略語が使用されています。

A･･･････ アンペア
A. C. ････ オルタネーティングカーレント（交流）
A. M. ････ アタッチングマーク（貼り付けマーク）
ASSY. ･･･ アッセンブリー
C. D. I. ･･･キャパシティブディスチャージイグニッション（容量放電点火）
COMP. ･･･ コンプリート
D. C. ･････ ダイレクトカーレント（直流）
G･･･････ グラム
KPH･････ キロメーター毎時
L. ･･･････ レフト（左）
L(100L)・ リンク（駒数 100）
LED. ････ ライトエミッテッドダイオード（発光ダイオード）
MM･･･････ ミリメーター
R. ･･･････ ライト（右）
STD. ････ スタンダード
T(22T)･･ チョウ（歯数 22）
T. M. ････ トランスクリプトマーク（転写マーク）
V･･･････ ボルト
W･･･････ ワット
WL･･･････ ウイズラベリング（ストライプ、ラベル類を含む）
WOL･･･････ウイズアウトラベリング（ストライプ、ラベル類を除く）

www.impex-jp.com

部品の記載ブロックと打刻号機の確認

部品の記載ブロック	エンジン部品 E−1〜	キャブレター部品 E−17〜	フレーム部品 F−1〜
必要な打刻号機	エンジン号機	キャブレター号機	フレーム号機
確認するところ	①	②	③

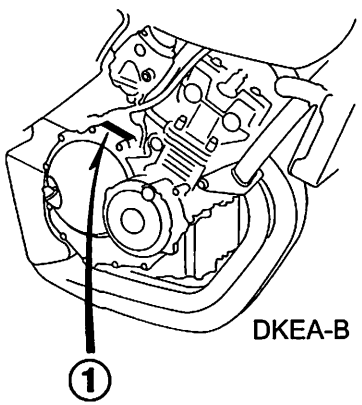

DKEA-B

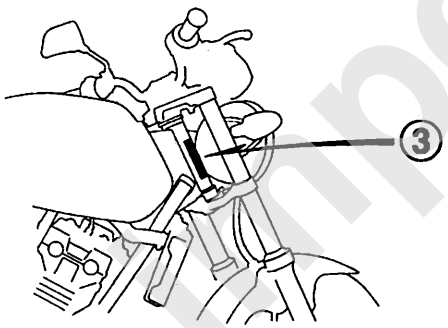

DKEA-A

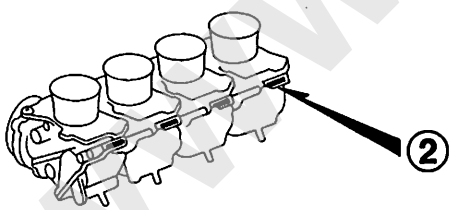

DKEA-C

カラーラベルの貼り付け位置確認

カラー部品
↓
カラーラベル
ホイールカラーラベル
④

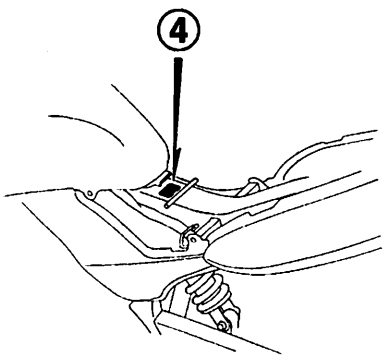

DKEA-F

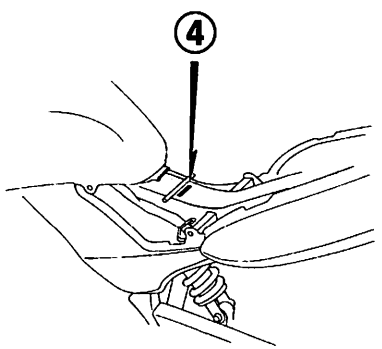

DKEA-E

www.inpex-jp.com

号機管理表

販売呼称	機種名	タイプ	エンジン号機	フレーム号機	キャブレター号機
Hornet	CB250FT	J	MC14E-1500001～1510926	MC31-1000001～1008816	VP03A A
	CB250FT-Ⅲ	3J	MC14E-1500001～1510696	MC31-1050001～1052100	
	CB250FV	J	MC14E-1550001～1599999	MC31-1100001～1149999	VP03A A
	CB250FV-Ⅱ [速度警告灯付]	2J	MC14E-1550001～1599999	MC31-1100001～1149999	
	CB250FX	J	MC14E-1600001～1699999	MC31-1150001～1199999	VP03A A
	CB250FX-Ⅱ [速度警告灯付]	2J	MC14E-1600001～1699999	MC31-1150001～1199999	
	CB250FY	J	MC14E-1700001～1749999	MC31-1200001～1249999	VP05A A
	CB250F1	J	MC14E-1750001～1799999	MC31-1250001～1299999	VP05A A
	CB250F1 [カラーオーダープラン]	2J	MC14E-1750001～1799999	MC31-1250001～1299999	
		3J	MC14E-1750001～1799999	MC31-1250001～1299999	
		4J	MC14E-1750001～1799999	MC31-1250001～1299999	
		5J	MC14E-1750001～1799999	MC31-1250001～1299999	

www.mopx.jp.com

販売呼称	機種名	タイプ	エンジン号機	フレーム号機	キャブレター号機
Hornet	CB250F3	J	MC14E-1800001～1899999	MC31-1300001～1399999	VP05A A
	CB250F3 [カラーオーダープラン]	2J	MC14E-1800001～1899999	MC31-1300001～1399999	
		3J	MC14E-1800001～1899999	MC31-1300001～1399999	
		4J	MC14E-1800001～1899999	MC31-1300001～1399999	
	CB250F6	J	MC14E-1900001～1999999	MC31-1400001～1499999	VP05A A
	CB250F6 [カラーオーダープラン]	2J	MC14E-1900001～1999999	MC31-1400001～1499999	
		4J	MC14E-1900001～1999999	MC31-1400001～1499999	
	CB250F6 [デラックス]	6J	MC14E-1900001～1999999	MC31-1400001～1499999	
	CB250F7	J	MC14E-2000001～	MC31-1500001～	VP05A A
	CB250F7 [デラックス]	6J	MC14E-2000001～	MC31-1500001～	

・エンジン部品はエンジン号機・フレーム部品はフレーム号機を確認のうえ部品注文をして下さい。
・キャブレター/スロットルボディアッセンブリーはエンジン号機で管理されていますが、その構成部品は下記アンダーラインで示したキャブレター/スロットルボディ号機で管理されていますので、部品注文時はキャブレター/スロットルボディ号機を確認して下さい。

VP03A Ⓐ KC ア

www.impex-jp.com

配色表

・色物部品をご注文の際は下記一覧表を参照して基本部品番号にパーツ色記号を加えた部品番号でご注文下さい。

Hornet (CB250FT)

NO.	機種名 (MODEL)		CB250FT								
	フォトNO.		NO.1	NO.2	NO.3	NO.4	NO.5	適用号機		掲載ブロック	見出番号
	主体色 (COLOR)		ﾌﾞﾗｯｸ	ｷｬﾝﾃﾞｨ ﾌﾞﾚｲｼﾞﾝｸﾞ ﾚｯﾄﾞ	ﾌﾞｰﾝ ｼﾙﾊﾞｰ ﾒﾀﾘｯｸ	ﾊﾟｰﾙ ﾌｪｲﾄﾞﾚｽ ﾎﾜｲﾄ	ｷｬﾝﾃﾞｨ ﾀｲﾁｱﾝ ﾌﾞﾙｰ				
	コード (CODE)		NH-1	R-195C	NH-373M	NH-341P	PB-215C				
NO.	色物部品名	基本部品番号	NH1	R195	NH373	NH341	PB215	初号機	終号機		
1	ｴﾝﾄﾞ, ｽﾃｱﾘﾝｸﾞ ﾊﾝﾄﾞﾙ	53105-GS9-000	ZA	ZA	ZA	-	-			F-5	13
2	ｶｳﾙCOMP., ﾘﾔｰ	77210-KEA-000	ZA	ZC	ZJ	ZK	ZL			F-15	6
3	ｽﾃｰCOMP., ﾍｯﾄﾞﾗｲﾄ	61311-KEA-000	ZA	ZA	ZA	ZA	ZA			F-1	19
4	ﾀﾝｸｾｯﾄ, ﾌｭｰｴﾙ	17500-KEA-000	ZA	ZD	ZE	-	-			F-14	6
5	ﾀﾝｸｾｯﾄ, ﾌｭｰｴﾙ	17500-KEA-710	-	-	-	ZA	ZB			F-14	6
6	ﾌｪﾝﾀﾞｰCOMP., ﾌﾛﾝﾄ	61100-KEA-710	-	-	-	ZA	ZB			F-7	2
7	ﾎﾙﾀﾞｰ, ﾊﾝﾄﾞﾙｱｯﾊﾟｰ	53131-KEA-000	ZA	ZA	ZA	ZA	ZA			F-5	15
8	ﾎﾞﾃﾞｨCOMP., ﾌﾚｰﾑ	50100-KEA-000	ZB	ZB	ZB	ZB	ZB			F-29	2
9	ﾏｰｸ, ﾌｭｰｴﾙﾀﾝｸ	87121-KEA-300	ZA	ZB	ZC	-	-			F-33	1
10	ﾏｰｸ, ﾌｭｰｴﾙﾀﾝｸ	87121-KEA-710	-	-	-	ZA	ZB			F-33	1
11	ﾗﾍﾞﾙ, ｶﾗｰ	87565-KEA-300	ZA	ZB	ZC	-	-			F-32	7
12	ﾗﾍﾞﾙ, ｶﾗｰ	87565-KEA-710	-	-	-	ZA	ZB			F-32	7

www.impex-jp.com

Hornet (CB250Fv)

NO.	機種名 (MODEL)		CB250FV							
	フォトNO.		NO. 6	NO. 7	NO. 8	NO. 9	適用号機		掲載ブロック	見出番号
	主体色 (COLOR)		ﾊﾟｰﾙﾌｪｲﾄﾞﾚｽﾎﾜｲﾄ	ｷｬﾝﾃﾞｨﾀﾋﾁｱﾝﾌﾞﾙｰ	ｷｬﾝﾃﾞｨﾌﾞﾚｲｼﾞﾝｸﾞﾚｯﾄﾞ	ｽﾊﾟｰｸﾘﾝｸﾞｼﾙﾊﾞｰﾒﾀﾘｯｸ				
	コード (CODE)		NH-341P	PB-215C	R-195C	NH-295M				
NO.	色物部品名	基本部品番号	NH341	PB215	R195	NH295	初号機	終号機		
1	ｶｳﾙCOMP., ﾘﾔｰ	77210-KEA-000	ZK	ZL	ZC	ZB			F-15	6
2	ｽﾃｰCOMP., ﾍｯﾄﾞﾗｲﾄ	61311-KEA-000	ZA	ZA	ZA	ZA			F-1	19
3	ﾀﾝｸｾｯﾄ, ﾌｭｰｴﾙ	17500-KEA-750	ZA	ZB	ZC	ZD			F-14	6
4	ﾌｪﾝﾀﾞｰCOMP., ﾌﾛﾝﾄ	61100-KEA-750	ZB	ZC	ZD	ZA			F-7	2
5	ﾎﾙﾀﾞｰ, ﾊﾝﾄﾞﾙｱｯﾊﾟｰ	53131-KEA-000	ZA	ZA	ZA	ZA			F-5	15
6	ﾎﾞﾃﾞｨCOMP., ﾌﾚｰﾑ	50100-KEA-000	ZB	ZB	ZB	ZB			F-29	2
7	ﾏｰｸ, ﾌｭｰｴﾙﾀﾝｸ	87121-KEA-750	ZA	ZB	ZC	ZD			F-33	1
8	ﾗﾍﾞﾙ, ｶﾗｰ	87565-KEA-750	ZA	ZB	ZC	ZD			F-32	7

www.impex-jp.com

Hornet (CB250Fx)

NO.	機種名（MODEL）		CB250FX					
	フォトNO.		NO.10	NO.11	適用号機		掲載ブロック	見出番号
	主体色（COLOR）		フォースシルバーメタリック	キャンディタヒチアンブルー				
	コード（CODE）		NH-411M	PB-215C				
	色物部品名	基本部品番号	NH411	PB215	初号機	終号機		
1	カウルCOMP., リヤー	77210-KEA-000	ZR	ZL			F-15	6
2	ガード, L. ステップ	50753-KEA-770	ZA	ZA			F-20	15
3	ガード, R. ステップ	50653-KEA-770	ZA	ZA			F-20	8
4	ステーCOMP., ヘッドライト	61311-KEA-000	ZA	ZA			F-1	19
5	タンクセット, フューエル	17500-KEA-770	ZA	ZB			F-14	6
6	フェンダーCOMP., フロント	61100-KEA-751	ZM	ZC			F-7	2
7	ホイールサブASSY., フロント	44650-KEA-770	ZA	ZB			F-10	7
8	ホイールサブASSY., リヤー	42650-KEA-770	ZA	ZB			F-13	11
9	ホルダー, ハンドルアッパー	53131-KEA-000	ZA	ZA			F-5	15
10	ボディCOMP., フレーム	50100-KEA-000	ZB	ZB			F-29	2
11	マーク, フューエルタンク	87121-KEA-770	ZA	ZB			F-33	1
12	ラベル, カラー	87565-KEA-770	ZA	ZB			F-32	7

www.impexjp.com

Hornet (CB250FY)

NO.	機種名（MODEL）		CB250FY					
	フォトNO.		NO.12	NO.13	適用号機		掲載ブロック	見出番号
	主体色（COLOR）		フォースシルバーメタリック	キャンディフェニックスブルー				
	コード（CODE）		NH-411M	PB-284C				
NO.	色物部品名	基本部品番号	NH411	PB284	初号機	終号機		
1	ｴﾝﾄﾞ, ｽﾃｱﾘﾝｸﾞﾊﾝﾄﾞﾙ	53105-GS9-000	ZA	ZA			F-5	13
2	ｶｳﾙCOMP., ﾘﾔｰ	77210-KEA-000	ZR	ZS			F-15	6
3	ｶﾞｰﾄﾞ, L. ｽﾃｯﾌﾟ	50753-KEA-740	ZA	ZB			F-20	15
4	ｶﾞｰﾄﾞ, R. ｽﾃｯﾌﾟ	50653-KEA-740	ZA	ZB			F-20	8
5	ｽﾃｰCOMP., ﾍｯﾄﾞﾗｲﾄ	61311-KEA-740	ZA	ZA			F-1	19
6	ﾀﾝｸｾｯﾄ, ﾌｭｰｴﾙ	17500-KEA-740	ZB	ZC			F-14-1	4
7	ﾌｪﾝﾀﾞｰCOMP., ﾌﾛﾝﾄ	61100-KEA-751	ZM	ZN			F-7	2
8	ﾎｲｰﾙｻﾌﾞASSY., ﾌﾛﾝﾄ	44650-KEA-770	ZC	ZA			F-10	7
9	ﾎｲｰﾙｻﾌﾞASSY., ﾘﾔｰ	42650-KEA-770	ZC	ZA			F-13	11
10	ﾎﾙﾀﾞｰ, ﾊﾝﾄﾞﾙｱｯﾊﾟｰ	53131-KEA-000	ZA	ZA			F-5	15
11	ﾎﾞﾃﾞｨCOMP., ﾌﾚｰﾑ	50100-KEA-740	ZA	ZA			F-29	2
12	ﾏｰｸ, ﾌｭｰｴﾙﾀﾝｸ	87121-KEA-740	ZB	ZC			F-33	1
13	ﾗﾍﾞﾙ, ｶﾗｰ	87565-KEA-740	ZA	ZB			F-32	7

www.impeyjp.com

Hornet (CB250F1)·····J

NO.	機種名（MODEL）		CB250F1					
	フォトNO.		NO. 14	NO. 15	適用号機		掲載ブロック	見出番号
	主体色（COLOR）		フォースシルバーメタリック	キャンディフェニックスブルー				
	コード（CODE）		NH-411M	PB-284C				
	色物部品名	基本部品番号	NH411	PB284	初号機	終号機		
1	ｴﾝﾄﾞ, ｽﾃｱﾘﾝｸﾞﾊﾝﾄﾞﾙ	53105-GS9-000	ZA	ZA			F-5	13
2	ｶｳﾙCOMP., ﾘﾔｰ	77210-KEA-000	ZR	ZS			F-15	6
3	ｶﾊﾞｰｾｯﾄ, L. ｻｲﾄﾞ	83720-KEA-902	ZA	ZA			F-16	6
4	ｶﾊﾞｰｾｯﾄ, R. ｻｲﾄﾞ	83620-KEA-902	ZA	ZA			F-16	5
5	ｶﾞｰﾄﾞ, L. ｽﾃｯﾌﾟ	50753-KEA-770	ZB	ZB			F-20	15
6	ｶﾞｰﾄﾞ, R. ｽﾃｯﾌﾟ	50653-KEA-770	ZB	ZB			F-20	8
7	ｽﾃｰCOMP., ﾍｯﾄﾞﾗｲﾄ	61311-KEA-740	ZA	ZA			F-1	19
8	ﾀﾝｸｾｯﾄ, ﾌｭｰｴﾙ	17500-KEA-900	ZF	ZG			F-14-1	4
9	ﾌｪﾝﾀﾞｰCOMP., ﾌﾛﾝﾄ	61100-KEA-751	ZM	ZN		1252549	F-7	2
10	ﾌｪﾝﾀﾞｰCOMP., ﾌﾛﾝﾄ	61100-MCZ-000	ZF	ZG	1252550		F-7	2
11	ﾎｲｰﾙｻﾌﾞASSY., ﾌﾛﾝﾄ	44650-KEA-771	ZA	ZA			F-10	7
12	ﾎｲｰﾙｻﾌﾞASSY., ﾘﾔｰ	42650-KEA-771	ZA	ZA			F-13	11
13	ﾎﾙﾀﾞｰ, ﾊﾝﾄﾞﾙｱｳﾊﾞｰ	53131-KEA-000	ZA	ZA			F-5	15
14	ﾎﾞﾃﾞｨCOMP., ﾌﾚｰﾑ	50100-KEA-740	ZA	ZA			F-29	2
15	ﾏｰｸ, ｻｲﾄﾞｶﾊﾞｰ	83611-KEA-901	ZA	ZA			F-33	2
16	ﾏｰｸ, ﾌｭｰｴﾙﾀﾝｸ	87121-KEA-900	ZA	ZA			F-33	3
17	ﾗﾍﾞﾙ, ｶﾗｰ	87565-KEA-900	ZF	ZG			F-32	7
18	ﾗﾍﾞﾙ, ﾎｲｰﾙｶﾗｰ	87566-KEA-900	ZA	ZA			F-32	9

www.inoe.jp.com

Hornet (CB250F1)……2J, 3J, 4J, 5J

NO.	機種名 (MODEL)		CB250F1										
	フォトNO.		----	----	----	----	----	----	----	適用号機		掲載ブロック	見出番号
	主体色 (COLOR)		フォースシルバーメタリック	キャンディフェニックスブルー	キャンディグローリーレッド-U	ブラック	パールフェイドレスホワイト	パールシャイニングイエロー	キャンディオーシャングリーン				
	コード (CODE)		NH-411M	PB-284C	R-101C-U	NH-1	NH-341P	Y-124P	G-162C				
	色物部品名	基本部品番号	NH411	PB284	R101	NH1	NH341	Y124	G162	初号機	終号機		
1	エンド, ステアリングハンドル	53105-GS9-000	ZA	ZA	ZA	ZA	ZA	ZA	ZA			F-5	13
2	カウルCOMP., リヤー	77210-KEA-000	ZR	ZS	ZV	ZA	ZK	ZQ	ZU			F-15	6
3	カバーセット, L. サイド	83720-KEA-902	ZA	ZA	ZA	ZA	ZA	ZA	ZA			F-16	6
4	カバーセット, R. サイド	83620-KEA-902	ZA	ZA	ZA	ZA	ZA	ZA	ZA			F-16	5
5	ガード, L. ステップ	50753-KEA-770	ZB	ZB	ZB	ZB	ZB	ZB	ZB			F-20	15
6	ガード, R. ステップ	50653-KEA-770	ZB	ZB	ZB	ZB	ZB	ZB	ZB			F-20	8
7	ステーCOMP., ヘッドライト	61311-KEA-740	ZA	ZA	ZA	ZA	ZA	ZA	ZA			F-1	19
8	タンクセット, フューエル	17500-KEA-900	ZF	ZG	ZD	ZB	ZC	ZE	ZA			F-14-1	4
9	フエンダーCOMP., フロント	61100-KEA-751	ZM	ZN	ZR	ZE	ZB	ZL	ZQ		1252549	F-7	2
10	フエンダーCOMP., フロント	61100-MCZ-000	ZF	ZG	ZD	ZB	ZC	ZE	ZA	1252550		F-7	2
11	ホルダー, ハンドルアッパー	53131-KEA-000	ZA	ZA	ZA	ZA	ZA	ZA	ZA			F-5	15
12	ボディCOMP., フレーム	50100-KEA-740	ZA	ZA	ZA	ZA	ZA	ZA	ZA			F-29	2
13	マーク, サイドカバー	83611-KEA-901	ZA	ZA	ZA	ZA	ZA	ZA	ZA			F-33	2
14	マーク, フューエルタンク	87121-KEA-900	ZA	ZA	ZA	ZA	ZA	ZA	ZA			F-33	3
15	ラベル, カラー	87565-KEA-900	ZF	ZG	ZA	ZB	ZC	ZD	ZE			F-32	7

www.impex-jp.com

Hornet (CB250F3)·····J

NO.	機種名（MODEL）		CB250F3					
	フォトNO.		NO.16	NO.17	適用号機		掲載ブロック	見出番号
	主体色（COLOR）		ｷｬﾝﾃﾞｨﾀｲﾀﾆｱﾝﾌﾞﾙｰ	ｷｬﾝﾃﾞｨﾌﾞﾚｲｼﾞﾝｸﾞﾚｯﾄﾞ				
	コード（CODE）		PB-215C	R-195C				
NO.	色物部品名	基本部品番号	PB215	R195	初号機	終号機		
1	ｶｳﾙｾｯﾄ,ﾘﾔｰ	77215-KEA-J00	ZH	ZJ			F-15	20
2	ｶﾞｰﾄﾞ,L.ｽﾃｯﾌﾟ	50753-KEA-770	ZB	ZB			F-20	15
3	ｶﾞｰﾄﾞ,R.ｽﾃｯﾌﾟ	50653-KEA-770	ZB	ZB			F-20	8
4	ｽﾃｰCOMP.,ﾍｯﾄﾞﾗｲﾄ	61311-KEA-740	ZA	ZA			F-1	19
5	ﾀﾝｸｾｯﾄ,ﾌｭｰｴﾙ	17500-KEA-J00	ZH	ZJ			F-14-1	4
6	ﾌｪﾝﾀﾞｰCOMP.,ﾌﾛﾝﾄ	61100-MCZ-000	ZH	ZM		1301835	F-7	2
7	ﾌｪﾝﾀﾞｰCOMP.,ﾌﾛﾝﾄ	61100-MCZ-010	ZH	ZM	1301836		F-7	2
8	ﾎｲｰﾙｻﾌﾞASSY.,ﾌﾛﾝﾄ	44650-KEA-771	ZE	ZA			F-10	7
9	ﾎｲｰﾙｻﾌﾞASSY.,ﾘﾔｰ	42650-KEA-771	ZE	ZA			F-13	11
10	ﾎﾙﾀﾞｰ,ﾊﾝﾄﾞﾙｱｯﾊﾟｰ	53131-KEA-000	ZA	ZA			F-5	15
11	ﾎﾞﾃﾞｨCOMP.,ﾌﾚｰﾑ	50100-KEA-J00	ZA	ZA			F-29	2
12	ﾏｰｸ,ﾘﾔｰｶｳﾙ	87123-KEA-J00	ZC	ZC			F-33-1	3
13	ﾏｰｸ,L.ﾌｭｰｴﾙﾀﾝｸ	87122-KEA-J00	ZB	ZB			F-33-1	2
14	ﾏｰｸ,R.ﾌｭｰｴﾙﾀﾝｸ	87121-KEA-J00	ZB	ZB			F-33-1	1
15	ﾗﾍﾞﾙ,ｶﾗｰ	87565-KEA-J00	ZB	ZC			F-32	7

www.impe-jp.com

Hornet (CB250F3)·····2J, 3J, 4J

NO.	機種名 (MODEL)		CB250F3										
	フォトNO.		----	----	----	----	----	----	----	適用号機		掲載ブロック	見出番号
	主体色 (COLOR)		フォースシルバーメタリック	キャンディタヒチアンブルー	キャンディブレイジングレッド	ブラック	パールフェイドレスホワイト	パールシャイニングイエロー	キャンディブレイズオレンジ				
	コード (CODE)		NH-411M	PB-215C	R-195C	NH-1	NH-341P	Y-124P	YR-196C				
	色物部品名	基本部品番号	NH411	PB215	R195	NH1	NH341	Y124	YR196	初号機	終号機		
1	カウルセット, リヤー	77215-KEA-J00	ZA	ZH	ZJ	ZK	ZE	ZL	ZM			F-15	20
2	ガード, L. ステップ	50753-KEA-770	ZB	ZB	ZB	ZB	ZB	ZB	ZB			F-20	15
3	ガード, R. ステップ	50653-KEA-770	ZB	ZB	ZB	ZB	ZB	ZB	ZB			F-20	8
4	ステーCOMP., ヘッドライト	61311-KEA-740	ZA	ZA	ZA	ZA	ZA	ZA	ZA			F-1	19
5	タンクセット, フューエル	17500-KEA-J00	ZA	ZH	ZJ	ZD	ZK	ZL	ZM			F-14-1	4
6	フエンダーCOMP., フロント	61100-MCZ-000	ZF	ZH	ZM	ZB	ZC	ZE	ZW		1301835	F-7	2
7	フエンダーCOMP., フロント	61100-MCZ-010	ZF	ZH	ZM	ZB	ZC	ZE	ZW	1301836		F-7	2
8	ホルダー, ハンドルアッパー	53131-KEA-000	ZA	ZA	ZA	ZA	ZA	ZA	ZA			F-5	15
9	ボディCOMP., フレーム	50100-KEA-J00	ZA	ZA	ZA	ZA	ZA	ZA	ZA			F-29	2
10	マーク, リヤーカウル	87123-KEA-J00	ZA	ZC	ZC	ZC	ZB	ZB	ZB			F-33-1	3
11	マーク, L. フューエルタンク	87122-KEA-J00	ZA	ZB	ZB	ZB	ZA	ZA	ZA			F-33-1	2
12	マーク, R. フューエルタンク	87121-KEA-J00	ZA	ZB	ZB	ZB	ZA	ZA	ZA			F-33-1	1
13	ラベル, カラー	87565-KEA-J00	ZA	ZB	ZC	ZD	ZE	ZF	ZG			F-32	7

www.impex-jp.com

Hornet (CB250F6)·····J

NO.	機種名（MODEL）		CB250F6					
	フォトNO.		NO.18	NO.19	適用号機		掲載ブロック	見出番号
	主体色（COLOR）		ｷｬﾝﾃﾞｨﾌｪﾆｯｸｽﾌﾞﾙｰ	ﾌﾞﾗｯｸ				
	コード（CODE）		PB-284C	NH-1				
NO.	色物部品名	基本部品番号	PB284	NH1	初号機	終号機		
1	ｶｳﾙｾｯﾄ, ﾘﾔｰ	77215-KEA-J50	ZA	ZB			F-15	20
2	ｶﾞｰﾄﾞ, L. ｽﾃｯﾌﾟ	50753-KEA-770	ZB	ZB			F-20	15
3	ｶﾞｰﾄﾞ, R. ｽﾃｯﾌﾟ	50653-KEA-770	ZB	ZB			F-20	8
4	ｽﾃｰCOMP., ﾍｯﾄﾞﾗｲﾄ	61311-KEA-J50	ZA	ZA			F-1-1	22
5	ﾀﾝｸｾｯﾄ, ﾌｭｰｴﾙ	17500-KEA-J50	ZA	ZB			F-14-1	4
6	ﾌｪﾝﾀﾞｰCOMP., ﾌﾛﾝﾄ	61100-MCZ-010	ZG	ZB			F-7	2
7	ﾎｲｰﾙｻﾌﾞASSY., ﾌﾛﾝﾄ	44650-KEA-771	ZE	ZE			F-10	7
8	ﾎｲｰﾙｻﾌﾞASSY., ﾘﾔｰ	42650-KEA-771	ZE	ZE			F-13	11
9	ﾎﾙﾀﾞｰ, ﾊﾝﾄﾞﾙｱｯﾊﾟｰ	53131-KEA-000	ZD	ZD			F-5	15
10	ﾎﾞﾃﾞｨCOMP., ﾌﾚｰﾑ	50100-KEA-J00	ZB	ZB			F-29	2
11	ﾏｰｸ, ﾘﾔｰｶｳﾙ	87123-KEA-J50	ZA	ZB			F-33-1	3
12	ﾏｰｸ, L. ﾌｭｰｴﾙﾀﾝｸ	87122-KEA-J50	ZA	ZB			F-33-1	2
13	ﾏｰｸ, R. ﾌｭｰｴﾙﾀﾝｸ	87121-KEA-J50	ZA	ZB			F-33-1	1
14	ﾗﾍﾞﾙ, ｶﾗｰ	87565-KEA-J50	ZA	ZB			F-32	7
15	ﾚｰﾙCOMP., ﾘﾔｰｸﾞﾗﾌﾞ	77300-MBZ-D00	ZB	ZB			F-15	10

www.inpe-jp.com

Hornet (CB250F6)·····2J, 4J

NO.	機種名 (MODEL)		CB250F6									
	フォトNO.		----	----	----	----	----	----	適用号機		掲載ブロック	見出番号
	主体色 (COLOR)		キャンディフェニックスブルー	ウィニングレッド	ブラック	パールフラッシュイエロー	ロビックスブルーメタリック	パールファイヤーオレンジ				
	コード (CODE)		PB-284C	R-258	NH-1	Y-163P	PB-369M	YR-263P				
	色物部品名	基本部品番号	PB284	R258	NH1	Y163	PB369	YR263	初号機	終号機		
1	カウルセット, リヤー	77215-KEA-J50	ZA	ZC	ZB	ZD	ZG	ZF			F-15	20
2	ガード, L. ステップ	50753-KEA-770	ZB	ZB	ZB	ZB	ZB	ZB			F-20	15
3	ガード, R. ステップ	50653-KEA-770	ZB	ZB	ZB	ZB	ZB	ZB			F-20	8
4	ステーCOMP., ヘッドライト	61311-KEA-J50	ZA	ZA	ZA	ZA	ZA	ZA			F-1-1	22
5	タンクセット, フューエル	17500-KEA-J50	ZA	ZC	ZB	ZD	ZG	ZF			F-14-1	4
6	フェンダーCOMP., フロント	61100-MCZ-010	ZG	YG	ZB	ZS	YJ	YH			F-7	2
7	ホルダー, ハンドルアッパー	53131-KEA-000	ZD	ZD	ZD	ZD	ZD	ZD			F-5	15
8	ボディCOMP., フレーム	50100-KEA-J00	ZB	ZB	ZB	ZB	ZB	ZB			F-29	2
9	マーク, リヤーカウル	87123-KEA-J50	ZA	ZA	ZB	ZC	ZC	ZC			F-33-1	3
10	マーク, L. フューエルタンク	87122-KEA-J50	ZA	ZA	ZB	ZC	ZC	ZC			F-33-1	2
11	マーク, R. フューエルタンク	87121-KEA-J50	ZA	ZA	ZB	ZC	ZC	ZC			F-33-1	1
12	ラベル, カラー	87565-KEA-J50	ZA	ZC	ZB	ZD	ZE	ZF			F-32	7
13	レールCOMP., リヤーグラブ	77300-MBZ-D00	ZB	ZB	ZB	ZB	ZB	ZB			F-15	10

www.imgex-jp.com

Hornet (CB250F6)·····6J

NO.	機種名（MODEL）		CB250F6					
	フォトNO.		NO.20	NO.21	適用号機		掲載ブロック	見出番号
	主体色（COLOR）		ｷｬﾝﾃﾞｨ ﾌﾞﾚｲｼﾞﾝｸﾞ ﾚｯﾄﾞ	ﾊﾟｰﾙ ﾌﾗｯｼｭ ｲｴﾛｰ				
	コード（CODE）		R-195C	Y-163P				
NO.	色物部品名	基本部品番号	R195B	Y163B	初号機	終号機		
1	ｶｳﾙｾｯﾄ, ﾘﾔｰ	77215-KEA-J90	ZA	ZB			F-15	20
2	ｶﾞｰﾄﾞ, L. ｽﾃｯﾌﾟ	50753-KEA-770	ZB	ZB			F-20	15
3	ｶﾞｰﾄﾞ, R. ｽﾃｯﾌﾟ	50653-KEA-770	ZB	ZB			F-20	8
4	ｽﾃｰCOMP., ﾍｯﾄﾞﾗｲﾄ	61311-KEA-J50	ZA	ZA			F-1-1	22
5	ｽﾄﾗｲﾌﾟ, L. ﾘﾔｰｶｳﾙ	87128-KEA-J90	ZA	ZB			F-33-1	5
6	ｽﾄﾗｲﾌﾟ, R. ﾘﾔｰｶｳﾙ	87127-KEA-J90	ZA	ZB			F-33-1	4
7	ﾀﾝｸｾｯﾄ, ﾌｭｰｴﾙ	17500-KEA-J90	ZA	ZB			F-14-1	4
8	ﾌｪﾝﾀﾞｰCOMP., ﾌﾛﾝﾄ	61100-MCZ-010	ZM	ZS			F-7	2
9	ﾎｲｰﾙｻﾌﾞ ASSY., ﾌﾛﾝﾄ	44650-KEA-H90	ZA	ZB			F-10	7
10	ﾎｲｰﾙｻﾌﾞ ASSY., ﾘﾔｰ	42650-KEA-H90	ZA	ZB			F-13	11
11	ﾎﾙﾀﾞｰ, ﾊﾝﾄﾞﾙｱｯﾊﾟｰ	53131-KEA-000	ZD	ZD			F-5	15
12	ﾎﾞﾃﾞｨCOMP., ﾌﾚｰﾑ	50100-KEA-J00	ZB	ZB			F-29	2
13	ﾏｰｸ, L. ﾌｭｰｴﾙﾀﾝｸ	87122-KEA-J90	ZA	ZB			F-33-1	2
14	ﾏｰｸ, R. ﾌｭｰｴﾙﾀﾝｸ	87121-KEA-J90	ZA	ZB			F-33-1	1
15	ﾗﾍﾞﾙ, ｶﾗｰ	87565-KEA-J50	ZG	ZH			F-32	7
16	ﾚｰﾙCOMP., ﾘﾔｰｸﾞﾗﾌﾞ	77300-MBZ-D00	ZB	ZB			F-15	10

www.inpex-jp.com

Hornet (CB250F7)·····J

NO.	機種名 (MODEL)		CB250F7					
	フォトNO.		NO. 22	NO. 23	適用号機		掲載ブロック	見出番号
	主体色 (COLOR)		パール コスミック ブラック	パール サンビーム ホワイト				
	コード (CODE)		NH-A64P	NH-A66P				
	色物部品名	基本部品番号	NHA64	NHA66	初号機	終号機		
1	カウルセット, リヤー	77215-KEA-840	ZA	ZB			F-15	20
2	ガード, L. ステップ	50753-KEA-770	ZB	ZB			F-20	15
3	ガード, R. ステップ	50653-KEA-770	ZB	ZB			F-20	8
4	ステーCOMP., ヘッドライト	61311-KEA-J50	ZA	ZA			F-1-1	22
5	タンクセット, フューエル	17500-KEA-840	ZA	ZB			F-14-1	4
6	フェンダーCOMP., フロント	61100-MCZ-020	YP	YL			F-7	2
7	ホイールサブASSY., フロント	44650-KEA-771	ZF	ZB			F-10	7
8	ホイールサブASSY., リヤー	42650-KEA-771	ZF	ZB			F-13	11
9	ホルダー, ハンドルアッパー	53131-KEA-000	ZD	ZD			F-5	15
10	ボディCOMP., フレーム	50100-KEA-J00	ZB	ZB			F-29	2
11	マーク, リヤーカウル	87123-KEA-840	ZA	ZB			F-33-1	3
12	マーク, L. フューエルタンク	87122-KEA-J50	-	ZB			F-33-1	2
13	マーク, L. フューエルタンク	87122-KEA-840	ZA	-			F-33-1	2
14	マーク, R. フューエルタンク	87121-KEA-J50	-	ZB			F-33-1	1
15	マーク, R. フューエルタンク	87121-KEA-840	ZA	-			F-33-1	1
16	レールCOMP., リヤーグラブ	77300-MBZ-D00	ZB	ZB			F-15	10

www.mpey.jp.com

Hornet (CB250F7)……6J

NO.	機種名（MODEL）		CB250F7						
	フォトNO.		NO.24	NO.25	NO.26	適用号機		掲載ブロック	見出番号
	主体色（COLOR）		ｷｬﾝﾃﾞｨ ﾌﾞﾚｲｼﾞﾝｸﾞ ﾚｯﾄﾞ	ｸﾞﾘﾝﾄ ｳｪｰﾌﾞﾌﾞﾙｰ ﾒﾀﾘｯｸ	ﾃﾞｼﾞﾀﾙ ｼﾙﾊﾞｰ ﾒﾀﾘｯｸ				
	コード（CODE）		R-195C	B-197M	NH-A30M				
NO.	色物部品名	基本部品番号	R195B	B197B	NHA30B	初号機	終号機		
1	ｶｳﾙｾｯﾄ, ﾘﾔｰ	77215-KEA-870	ZA	ZB	ZC			F-15	20
2	ｶﾞｰﾄﾞ, L. ｽﾃｯﾌﾟ	50753-KEA-770	ZB	ZB	ZB			F-20	15
3	ｶﾞｰﾄﾞ, R. ｽﾃｯﾌﾟ	50653-KEA-770	ZB	ZB	ZB			F-20	8
4	ｽﾃｰCOMP., ﾍｯﾄﾞﾗｲﾄ	61311-KEA-J50	ZA	ZA	ZA			F-1-1	22
5	ｽﾄﾗｲﾌﾟ, L. ﾘﾔｰｶｳﾙ	87128-KEA-J90	ZA	-	-			F-33-1	5
6	ｽﾄﾗｲﾌﾟ, L. ﾘﾔｰｶｳﾙ	87128-KEA-870	-	ZA	ZB			F-33-1	5
7	ｽﾄﾗｲﾌﾟ, R. ﾘﾔｰｶｳﾙ	87127-KEA-J90	ZA	-	-			F-33-1	4
8	ｽﾄﾗｲﾌﾟ, R. ﾘﾔｰｶｳﾙ	87127-KEA-870	-	ZA	ZB			F-33-1	4
9	ﾀﾝｸｾｯﾄ, ﾌｭｰｴﾙ	17500-KEA-870	ZA	ZB	ZC			F-14-1	4
10	ﾌｪﾝﾀﾞｰCOMP., ﾌﾛﾝﾄ	61100-MCZ-020	ZM	YM	YA			F-7	2
11	ﾎｲｰﾙｻﾌﾞASSY., ﾌﾛﾝﾄ	44650-KEA-H90	ZA	ZC	ZA			F-10	7
12	ﾎｲｰﾙｻﾌﾞASSY., ﾘﾔｰ	42650-KEA-H90	ZA	ZC	ZA			F-13	11
13	ﾎﾙﾀﾞｰ, ﾊﾝﾄﾞﾙｱｯﾊﾟｰ	53131-KEA-000	ZD	ZD	ZD			F-5	15
14	ﾎﾞﾃﾞｨCOMP., ﾌﾚｰﾑ	50100-KEA-J00	ZB	ZB	ZB			F-29	2
15	ﾏｰｸ, L. ﾌｭｰｴﾙﾀﾝｸ	87122-KEA-J90	ZA	-	-			F-33-1	2
16	ﾏｰｸ, L. ﾌｭｰｴﾙﾀﾝｸ	87122-KEA-870	-	ZA	ZB			F-33-1	2
17	ﾏｰｸ, R. ﾌｭｰｴﾙﾀﾝｸ	87121-KEA-J90	ZA	-	-			F-33-1	1
18	ﾏｰｸ, R. ﾌｭｰｴﾙﾀﾝｸ	87121-KEA-870	-	ZA	ZB			F-33-1	1
19	ﾚｰﾙCOMP., ﾘﾔｰｸﾞﾗﾌﾞ	77300-MBZ-D00	ZB	ZB	ZB			F-15	10

www.impex-jp.com

ホイール部品選択表
Hornet (CB250F1)……2J, 3J, 4J, 5J

タイプ			2J	3J	4J	5J	適用号機		掲載ブロック	見出番号
	ホイールカラー (WHEEL COLOR)		マットアクシスグレーメタリック	ロスホワイト	ファイティングレッド	アキュレイトシルバーメタリック				
	コード (CODE)		NH-303M	NH-196	R-134	NH-146M				
NO.	色物部品名	基本部品番号	NH303	NH196	R-134	NH146	初号機	終号機		
1	ホイールサブASSY., フロント	44650-KEA-771	ZA	ZB	ZC	ZD			F-10	7
2	ホイールサブASSY., リヤー	42650-KEA-771	ZA	ZB	ZC	ZD			F-13	11
3	ラベル, ホイールカラー	87566-KEA-900	ZA	ZB	ZC	ZD			F-32	9

ホイール部品選択表
Hornet (CB250F3)……2J, 3J, 4J

タイプ			2J	3J	4J	適用号機		掲載ブロック	見出番号
	ホイールカラー (WHEEL COLOR)		マットアクシスグレーメタリック	ロスホワイト	スーパーゴールドメタリック-U				
	コード (CODE)		NH-303M	NH-196	YR-112M-U				
NO.	色物部品名	基本部品番号	NH303	NH196	YR112	初号機	終号機		
1	ホイールサブASSY., フロント	44650-KEA-771	ZA	ZB	ZE			F-10	7
2	ホイールサブASSY., リヤー	42650-KEA-771	ZA	ZB	ZE			F-13	11
3	ラベル, ホイールカラー	87566-KEA-J00	-	-	ZA			F-32	9
4	ラベル, ホイールカラー	87566-KEA-900	ZA	ZB	-			F-32	9

ホイール部品選択表
Hornet (CB250F6)……2J, 4J

タイプ			2J	4J	適用号機		掲載ブロック	見出番号
	ホイールカラー (WHEEL COLOR)		ブラック	スーパーゴールドメタリック-U				
	コード (CODE)		NH-1	YR-112M-U				
NO.	色物部品名	基本部品番号	NH1	YR112	初号機	終号機		
1	ホイールサブASSY., フロント	44650-KEA-771	ZF	ZE			F-10	7
2	ホイールサブASSY., リヤー	42650-KEA-771	ZF	ZE			F-13	11
3	ラベル, ホイールカラー	87566-KEA-J00	-	ZA			F-32	9
4	ラベル, ホイールカラー	87566-KEA-J60	ZA	-			F-32	9

www.imgex-jp.com

フューエルホース／チューブとビニールチューブ、および一般用チューブの使用について

・標準部品のフューエルホース／チューブとビニールチューブ、および一般用チューブは長巻のバルク部品に代替されます。
・標準部品のフューエルホース／チューブとビニールチューブ、および一般用チューブを注文の際は、パーツカタログ本文中の部品名下に記載されている（ ）付バルク部品番号または下記一覧表でご確認の上ご注文ください。
・交換の際は部品名中に記載されている正規の長さにカットして使用してください。
（バルク部品のカット方法、ナンバー記入方法等の取り扱いについては、サービスマニュアルおよびバルク部品に同梱されている説明書を参照してください。）
・カット後の価格については、パーツカタログ本文に記載されている希望小売価格を参照してください。

・下記の表は標準部品番号とバルク部品番号一覧表です。記載の代替部品以外は絶対に使用しないで下さい。

フューエルホース／チューブ

標準部品番号	バルク部品番号	バルク部品	
		内径 (mm)	長さ (m)
95001-30xxx-2x	95001-30001-20M	3.0	1
95001-30xxx-3x	95001-30001-30M	3.0	1
95001-30xxx-4x	95001-30001-40M	3.0	1
95001-35xxx-2x	95001-35001-50M <95001-35003-50M>	3.5	1 3
95001-35xxx-3x	95001-35001-60M <95001-35003-60M>	3.5	1 3
95001-35xxx-4x	95001-35001-60M <95001-35003-60M>	3.5	1 3
95001-35xxx-5x	95001-35001-50M <95001-35003-50M>	3.5	1 3
95001-35xxx-6x	95001-35001-60M <95001-35003-60M>	3.5	1 3
95001-45xxx-2x	95001-45001-50M <95001-45003-50M>	4.5	1 3
95001-45xxx-3x	95001-45001-60M <95001-45003-60M> <95001-45008-60M>	4.5	1 3 8
95001-45xxx-4x	95001-45001-60M <95001-45003-60M> <95001-45008-60M>	4.5	1 3 8
95001-45xxx-5x	95001-45001-50M <95001-45003-50M>	4.5	1 3
95001-45xxx-6x	95001-45001-60M <95001-45003-60M> <95001-45008-60M>	4.5	1 3 8
95001-55xxx-2x	95001-55001-50M <95001-55003-50M> <95001-55008-50M>	5.5	1 3 8

フューエルホース／チューブ

標準部品番号	バルク部品番号	バルク部品	
		内径 (mm)	長さ (m)
95001-55xxx-3x	95001-55001-60M <95001-55003-60M> <95001-55008-60M>	5.5	1 3 8
95001-55xxx-4x	95001-55001-60M <95001-55003-60M> <95001-55008-60M>	5.5	1 3 8
95001-55xxx-5x	95001-55001-50M <95001-55003-50M> <95001-55008-50M>	5.5	1 3 8
95001-55xxx-6x	95001-55001-60M <95001-55003-60M> <95001-55008-60M>	5.5	1 3 8
95001-75xxx-2x	95001-75001-50M <95001-75003-50M>	7.5	1 3
95001-75xxx-3x	95001-75001-60M <95001-75008-60M>	7.5	1 3 8
95001-75xxx-4x	95001-75001-60M <95001-75003-60M> <95001-75008-60M>	7.5	1 3 8
95001-75xxx-5x	95001-75001-50M <95001-75003-50M>	7.5	1 3
95001-75xxx-6x	95001-75001-60M <95001-75003-60M> <95001-75008-60M>	7.5	1 3 8
95001-80xxx-2x	95001-80001-50M	8.0	1
95001-80xxx-3x	95001-80001-60M	8.0	1
95001-80xxx-4x	95001-80001-60M	8.0	1
95001-80xxx-5x	95001-80001-50M	8.0	1
95001-80xxx-6x	95001-80001-60M	8.0	1

www.impex-jp.com

ビニールチューブ

標準部品番号	バルク部品番号	バルク部品		
		内径 (mm)	外径 (mm)	長さ (m)
95003-01xxx-3x	95003-01001-60M <95003-01003-60M>	2.9	6.8	1 3
95003-01xxx-60	95003-01001-60M <95003-01003-60M>	2.9	6.8	1 3
95003-03xxx-3x	95003-03001-60M <95003-03003-60M>	3.0	6.0	1 3
95003-03xxx-60	95003-03001-60M <95003-03003-60M>	3.0	6.0	1 3
95003-05xxx-3x	95003-05001-60M <95003-05003-60M> <95003-05008-60M>	3.5	6.5	1 3 8
95003-05xxx-60	95003-05001-60M <95003-05003-60M> <95003-05008-60M>	3.5	6.5	1 3 8
95003-07xxx-1x	95003-07001-10M <95003-07003-10M> <95003-07008-10M>	4.0	7.0	1 3 8
95003-07xxx-20	95003-07001-10M <95003-07003-10M> <95003-07008-10M>	4.0	7.0	1 3 8
95003-07xxx-3x	95003-07001-60M <95003-07003-60M> <95003-07008-60M>	4.0	7.0	1 3 8
95003-07xxx-60	95003-07001-60M <95003-07003-60M> <95003-07008-60M>	4.0	7.0	1 3 8
95003-07xxx-7x	95003-07001-70M <95003-07003-70M> <95003-07008-70M>	4.0	7.0	1 3 8
95003-08xxx-1x	95003-08001-10M <95003-08003-10M> <95003-08008-10M>	4.5	6.5	1 3 8
95003-09xxx-3x	95003-09001-60M <95003-09003-60M>	4.5	8.0	1 3
95003-09xxx-60	95003-09001-60M <95003-09003-60M>	4.5	8.0	1 3
95003-10xxx-1x	95003-10001-10M <95003-10003-10M>	5.0	8.0	1 3
95003-10xxx-20	95003-10001-10M <95003-10003-10M>	5.0	8.0	1 3
95003-10xxx-3x	95003-10001-60M <95003-10003-60M>	5.0	8.0	1 3
95003-10xxx-60	95003-10001-60M <95003-10003-60M>	5.0	8.0	1 3
95003-11xxx-3x	95003-11001-60M <95003-11003-60M> <95003-11008-60M>	5.0	9.0	1 3 8
95003-11xxx-60	95003-11001-60M <5003-11003-60M> <95003-11008-60M>	5.0	9.0	1 3 8
95003-12xxx-1x	95003-12001-10M <95003-12003-10M> <95003-12008-10M>	5.0	7.0	1 3 8
95003-12xxx-20	95003-12001-10M <95003-12003-10M> <95003-12008-10M>	5.0	7.0	1 3 8

ビニールチューブ

標準部品番号	バルク部品番号	バルク部品		
		内径 (mm)	外径 (mm)	長さ (m)
95003-14xxx-1x	95003-14001-10M <95003-14003-10M>	6.0	9.0	1 3
95003-14xxx-3x	95003-14001-60M <95003-14003-60M>	6.0	9.0	1 3
95003-14xxx-20	95003-14001-10M <95003-14003-10M>	6.0	9.0	1 3
95003-17xxx-1x	95003-17001-10M <95003-17003-10M>	7.0	9.0	1 3
95003-19xxx-1x	95003-19001-10M <95003-19003-10M> <95003-19008-10M>	7.0	11.0	1 3 8
95003-19xxx-20	95003-19001-10M <95003-19003-10M> <95003-19008-10M>	7.0	11.0	1 3 8
95003-19xxx-3x	95003-19001-60M <95003-19003-60M> <95003-19008-60M>	7.0	11.0	1 3 8
95003-19xxx-60	95003-19001-60M <95003-19003-60M> <95003-19008-60M>	7.0	11.0	1 3 8
95003-40xxx-20	95003-40001-10M <95003-40003-10M>	12.0	16.0	1 3
95003-21xxx-1x	95003-21001-10M <95003-21003-10M>	8.0	9.0	1 3
95003-21xxx-20	95003-21001-10M <95003-21003-10M>	8.0	9.0	1 3
95003-23xxx-1x	95003-23001-10M <95003-23003-10M>	8.0	12.0	1 3
95003-23xxx-20	95003-23001-10M <95003-23003-10M>	8.0	12.0	1 3
95003-23xxx-3x	95003-23001-60M <95003-23003-60M> <95003-23008-60M>	8.0	12.0	1 3 8
95003-23xxx-60	95003-23001-60M <95003-23003-60M> <95003-23008-60M>	8.0	12.0	1 3 8
95003-25xxx-1x	95003-25001-10M <95003-25003-10M>	9.0	11.0	1 3
95003-25xxx-20	95003-25001-10M <95003-25003-10M>	9.0	11.0	1 3
95003-25xxx-3x	95003-25001-60M <95003-25003-60M>	9.0	11.0	1 3
95003-25xxx-7x	95003-25001-70M <95003-25003-70M>	9.0	11.0	1 3
95003-27xxx-1x	95003-27001-10M <95003-27003-10M>	9.0	13.0	1 3
95003-27xxx-20	95003-27001-10M <95003-27003-10M>	9.0	13.0	1 3
95003-27xxx-3x	95003-27001-60M <95003-27003-60M>	9.0	13.0	1 3
95003-27xxx-60	95003-27001-60M <95003-27003-60M>	9.0	13.0	1 3
95003-33xxx-1x	95003-33001-10M <95003-33003-10M>	10.0	14.0	1 3

ビニールチューブ

標準部品番号	バルク部品番号	バルク部品		
		内径 (mm)	外径 (mm)	長さ (m)
95003-33xxx-20	95003-33001-10M <95003-33003-10M>	10.0	14.0	1 3
95003-36xxx-1x	95003-36001-10M <95003-36003-10M> <95003-36008-10M>	11.0	13.0	1 3 8
95003-36xxx-20	95003-36001-10M <95003-36003-10M> <95003-36008-10M>	11.0	13.0	1 3 8
95003-37xxx-3x	95003-37001-60M <95003-37003-60M>	11.0	15.0	1 3
95003-37xxx-60	95003-37001-60M <95003-37003-60M>	11.0	15.0	1 3
95003-38xxx-1x	95003-38001-10M <95003-38003-10M>	12.0	13.0	1 3
95003-38xxx-20	95003-38001-10M <95003-38003-10M>	12.0	13.0	1 3
95003-39xxx-1x	95003-39001-10M <95003-39003-10M>	12.0	14.0	1 3
95003-39xxx-20	95003-39001-10M <95003-39003-10M>	12.0	14.0	1 3
95003-40xxx-3x	95003-40001-60M <95003-40003-60M>	12.0	16.0	1 3
95003-40xxx-60	95003-40001-60M <95003-40003-60M>	12.0	16.0	1 3
95003-43xxx-1x	95003-43001-10M <95003-43003-10M> <95003-43008-10M>	13.0	15.0	1 3 8
95003-43xxx-20	95003-43001-10M <95003-43003-10M> <95003-43008-10M>	13.0	15.0	1 3 8
95003-45xxx-1x	95003-45001-10M <95003-45003-10M> <95003-45008-10M>	14.0	18.0	1 3 8
95003-45xxx-20	95003-45001-10M <95003-45003-10M> <95003-45008-10M>	14.0	18.0	1 3 8
95003-50xxx-1x	95003-50001-10M <95003-50003-10M>	16.0	19.0	1 3
95003-50xxx-20	95003-50001-10M <95003-50003-10M>	16.0	19.0	1 3
95003-50xxx-3x	95003-50001-60M <95003-50003-60M>	16.0	19.0	1 3
95003-55xxx-1x	95003-55001-10M <95003-55003-10M>	17.5	20.5	1 3
95003-55xxx-20	95003-55001-10M <95003-55003-10M>	17.5	20.5	1 3
95003-60xxx-1x	95003-60001-10M <95003-60003-10M>	22.0	27.0	1 3
95003-60xxx-20	95003-60001-10M <95003-60003-10M>	22.0	27.0	1 3
95003-60xxx-3x	95003-60001-60M <95003-60003-60M>	22.0	27.0	1 3
95003-60xxx-60	95003-60001-60M <95003-60003-60M>	22.0	27.0	1 3

一般用チューブ			
標準部品番号	バルク部品番号	バルク部品	
		内径 (mm)	長さ (m)
95005-11xxx-3x	95005-11001-30M	11.0	1
95005-11xxx-5x	95005-11001-50M	11.0	1
95005-12xxx-1x	95005-12001-10M <95005-12003-10M>	12.0	1 3
95005-12xxx-2x	95005-12001-20M	12.0	1
95005-12xxx-3x	95005-12001-30M	12.0	1
95005-12xxx-5x	95005-12001-50M	12.0	1
95005-14xxx-1x	95005-14001-10M	14.0	1
95005-14xxx-2x	95005-14001-20M <95005-14003-20M>	14.0	1 3
95005-14xxx-3x	95005-14001-30M	14.0	1
95005-14xxx-5x	95005-14001-50M	14.0	1
95005-17xxx-1x	95005-17001-10M	17.0	1
95005-17xxx-2x	95005-17001-20M	17.0	1
95005-17xxx-3x	95005-17001-30M	17.0	1
95005-17xxx-5x	95005-17001-50M	17.0	1
95005-30xxx-3x	95005-30001-30M	3.0	1
95005-30xxx-5x	95005-30001-50M	3.0	1
95005-35xxx-1x	95005-35001-10M <95005-35003-10M> <95005-35008-10M>	3.5	1 3 8
95005-35xxx-2x	95005-35001-20M	3.5	1
95005-35xxx-3x	95005-35001-30M	3.5	1
95005-35xxx-4x	95005-35001-10M <95005-35003-10M> <95005-35008-10M>	3.5	1 3 8
95005-35xxx-5x	95005-35001-50M	3.5	1
95005-45xxx-1x	95005-45001-10M <95005-45003-10M> <95005-45008-10M>	4.5	1 3 8
95005-45xxx-2x	95005-45001-20M	4.5	1
95005-45xxx-3x	95005-45001-30M	4.5	1

一般用チューブ			
標準部品番号	バルク部品番号	バルク部品	
		内径 (mm)	長さ (m)
95005-45xxx-4x	95005-45001-10M <95005-45003-10M> <95005-45008-10M>	4.5	1 3 8
95005-45xxx-5x	95005-45001-50M	4.5	1
95005-50xxx-3x	95005-50001-30M <95005-50003-30M>	5.0	1 3
95005-50xxx-5x	95005-50001-50M	5.0	1
95005-55xxx-1x	95005-55001-10M <95005-55003-10M> <95005-55008-10M>	5.3	1 3 8
95005-55xxx-2x	95005-55001-20M <95005-55003-20M>	5.3	1 3
95005-55xxx-4x	95005-55001-10M <95005-55003-10M> <95005-55008-10M>	5.3	1 3 8
95005-65xxx-1x	95005-65001-10M <95005-65003-10M>	6.5	1 3
95005-65xxx-2x	95005-65001-20M	6.5	1
95005-70xxx-3x	95005-70001-30M <95005-70003-30M>	7.0	1 3
95005-70xxx-5x	95005-70001-50M	7.0	1
95005-75xxx-1x	95005-75001-10M <95005-75003-10M>	7.3	1 3
95005-75xxx-2x	95005-75001-20M	7.3	1
95005-80xxx-1x	95005-80001-10M <95005-80003-10M>	8.0	1 3
95005-80xxx-2x	95005-80001-20M	8.0	1

＊注）Xは数字、英字を省略表示したものです。

◎ 注意: フューエルホース／チューブと一般用チューブ、及びビニールチューブを間違えて使用すると危険が生じます。
フューエルホース／チューブ使用箇所に一般用チューブ、及びビニールチューブを使用したり、その逆の使用は絶対しないで、パーツカタログ記載のバルク部品をサービスマニュアル及びバルク部品に同梱されている説明書に従って正しく使用してください。

www.impex-inc.com

●フューエルホース／チューブと一般用チューブ、及びビニールチューブのバルク部品番号の構成について

（例）９５００１－７５００１－５０Ｍ

バルク部品
バルク部品を表します。

マーキングコード（フューエルホース／チューブおよび一般用チューブ）

変更コード（ビニールチューブ）
・ナンバリングマークおよび変更順を示しますがバルク部品では０でナンバーなしです。

種類コード

・フューエルホース	2 ：ブレード外部で赤色（内径 3mm のみ）	・ビニールチューブ	1 ：透明	・一般用チューブ	1 ：灰色
	5 ：ブレード内部で黒色		2 ：黒色		2 ：灰色
・フューエルチューブ	3 ：赤色（内径 3mm のみ）		3 ：うす赤色		3 ：黒色
	4 ：灰色＋赤線（内径 3mm のみ）		6 ：うす赤色		5 ：黒色
	6 ：黒色		7 ：うす黒色		

長さ
001：1 m（標準）
003：3 m ｝未設定のものもあります。
008：8 m ｝

内径コード（フューエルホース／チューブおよび一般用チューブ）

30：3.0 mm	11：11 mm
35：3.5 mm	91：12 mm（外径 15 mm）
45：4.5 mm	92：12 mm（外径 16 mm）
50：5.0 mm	12：12 mm（外径 17 mm）
55：5.3 mm 5.5 mm	14：14 mm
65：6.5 mm	17：17 mm
70：7.0 mm	
75：7.3 mm 7.5 mm	
80：8.0 mm	

内外径コード（ビニールチューブ）

01：内径 2.9 外径 6.8 mm	14：内径 6 外径 9 mm	37：内径 11 外径 15 mm
03：内径 3 外径 6 mm	17：内径 7 外径 9 mm	38：内径 12 外径 13 mm
05：内径 3.5 外径 6.5 mm	19：内径 7 外径 11 mm	39：内径 12 外径 14 mm
07：内径 4 外径 7 mm	21：内径 8 外径 9 mm	40：内径 12 外径 16 mm
08：内径 4.5 外径 6.5 mm	23：内径 8 外径 12 mm	43：内径 13 外径 15 mm
09：内径 4.5 外径 8 mm	25：内径 9 外径 11 mm	45：内径 14 外径 18 mm
12：内径 5 外径 7 mm	27：内径 9 外径 13 mm	50：内径 16 外径 19 mm
10：内径 5 外径 8 mm	33：内径 10 外径 14 mm	55：内径 17.5 外径 20.5 mm
11：内径 5 外径 9 mm	36：内径 11 外径 13 mm	60：内径 22 外径 27 mm

ホース／チューブのタイプ： 1：フューエルホース／チューブ
3：ビニールチューブ
5：一般用チューブ

www.impex-jp.com

標準整備時間

標準整備時間は車両整備に掛かる標準的な作業時間を表し、ディーラーでの実働工程管理や整備料金算出の目安として使用していただくために記載しています。
この資料に記載している標準整備時間は、補修部品と連携して検索できる案内にしていますので、補修部品を含む簡易的な修理見積りや帳票記入に便利な使い方ができます。

標準整備時間の設定体系

- 正味作業時間
  - 取外し、分解組立、取付
  - 点検、測定、調整、確認
  - 故障診断（電装系）
  - 完成検査
- 余裕時間
  - 作業準備（手順の確認、必要工具の確認と手配）
  - 作業関連（車輌の移動）

＊余裕時間は正味作業時間に一定の係数を乗じています。

標準整備時間の設定基準

・工賃算出に便利な十進法（0.1単位）で設定しています。
例（0.1）→6分　　（0.2）→12分
一時間当りの賃率×標準整備時間＝工賃

・標準整備時間の設定は、ハンドツールを使用しています。

・作業項目と標準整備時間は、工具・整備機器の進化や作業方法の改善により変更する場合があります。

編集形態について

本文中に案内されている整備項目は、イラストの補修用販売部品形態に合せた交換作業時間を主体に記載しています。その他の補修用部品を使用しない代表的な整備項目（脱着、調整、点検測定、その他の作業）は、前文中の作業別一覧に掲載しています。

作業手法について

・作業手順は、別冊のサービスマニュアルの手法に準じた作業時間で設定していますので必要な場合に参照してください。
・サービスマニュアルに掲載されていない整備項目の設定は、安全作業と製品保証が確保できる最短時間で整備できる作業手法を採用しています。
・作業は1名で行い、2名以上必要になる場合は、人数分の延べ時間で設定しています。
・作業者の技術レベルは、3年程度のHonda車修理経験者を標準とした設定値になっています。
・専用工具及び整備機器の適用は、サービスマニュアルで指定又は推奨する機器工具を採用しています。

標準整備時間を案内していない整備項目

・本文中に部品適用がない用品及びサービス対応部品。
・通常の使用過程において経時劣化及び破損しにくい部位。
・ワンタッチレベルで作業が完了する整備項目。
・故障要因と整備頻度が極端に少ない整備項目。

＊標準整備時間が案内されていない場合は、適正な実作業時間を基に工賃を算出してください。

標準整備時間に含まれない作業

・オイル、冷却水の抜取り、暖機運転に掛かる待ち時間。
・標準外装備品の脱着を伴う追加作業。
・出張サービスや引取り納車等の間接時間
・部品発注受入に要する間接時間。
・整備作業時に使用するグリース、接着剤等の材料費。

www.impeza.com

代表例で表す標準整備時間の説明
（代表例は実際の案内項目と異なります。）

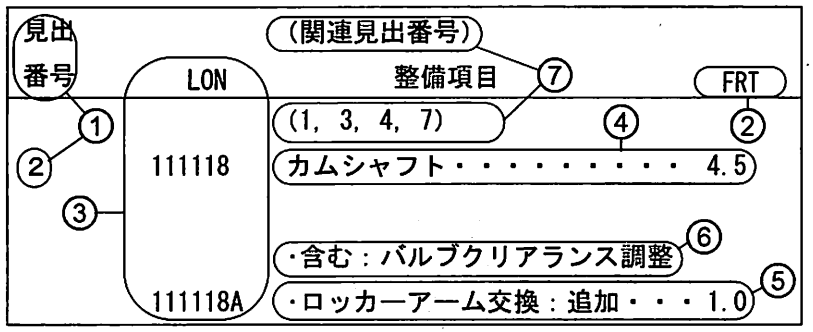

①交換作業部位を表す部品イラストの見出番号です。

②FRTはフラットレートタイムの略語を表し、交換作業に掛かる標準整備時間を表しています。

③LONはレーバーオペレーションナンバーの略語を表し、整備項目を作業単位のコードで分類しています。
作業コード（LON）は機種が異なっても同一コードを採用しています。基準作業は6桁コードで表示し、追加作業は7桁コードで表示しています。

④カムシャフト1本当りの交換作業とFRT4.5を表しています。

⑤カムシャフト1本当りの交換作業と同時に、追加作業（ロッカーアーム交換）を行った場合に加算されるFRT1.0を表しています。

⑥整備項目に含まれる作業内容を表しています。

⑦カムシャフトの交換作業と同一系統の作業で、FRT4.5と同時間になる見出番号の表示です。
（適用範囲は、同じブロック内でLON設定の無い整備項目を対象にしています。）

代表例（カムシャフト交換）を使用した整備項目の探し方

カムシャフトの補修用部品イラストが掲載されている該当ブロックのページを開く。

⇩

カムシャフトのイラストを探し見出番号と一致する整備項目とFRTを検索する。

www.impex-jp.com

整備項目が次ページに続く場合の表示マーク

見出番号	LON	(関連見出番号) 整備項目	FRT
2	111118	カムシャフト・・・・・・・・・	4.5
	.	.	.
	.	.	.
+			

+ ——最終行の位置に表示

標準整備時間を案内していないブロックの表示

見出番号	LON	(関連見出番号) 整備項目	FRT
		未案内・・・・・・・・・	

LONのコード体系

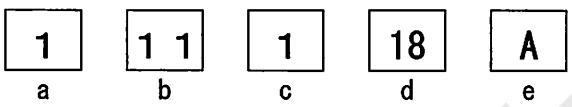

a) 類別コード・・・・・・・エンジン

b) 部位機能コード・・・・・エンジンアッパー

c) 作業コード・・・・・・・交換

d) 整備項目別コード・・・・カムシャフト
(英記号の場合有り) (コードの規則性なし)

e) 追加コード・・・・・・・ロッカーアーム交換追加
(コードの規則性なし)

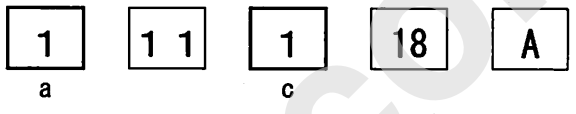

a) 類別コードと分類

コード	カテゴリー
1	エンジン
2	トランスミッション
3	燃料系、排気系
4	フレーム、ボディー
5	ステアリング、サスペンション
6	電装系
7	ホイール、ブレーキ
8	コントロール、インストルメント
9	ー
0	ー

c) 作業コードと分類

コード	作業分類
1	交換
2	オーバーホール
3	調整、バランス取り
4	(上塗り)
5	点検、測定／診断
6	(リボア、ボーリング)
7	(再生)
8	(研摩)
9	(仕上げ)
0	修正、清掃、エアー抜き

www.impex-jp.com

補修用部品を使用しない代表的な整備項目
(1)脱着、(2)調整、(3)点検測定、(4)オーバーホール、(5)その他の作業

E：エンジン、F：フレーム

(1)脱着作業
車両から取り外した状態の部品形態で設定

	LON	整備項目	FRT
E	1101E5	エンジン脱着 必要な全ての点検、調整を含む	2.8
	1101E6	クランクケース分割 エンジン脱着を含む	4.9

(2)調整作業

	LON	整備項目	FRT
E	3113A0	キャブレターアイドリング調整	0.1
	3113A1	キャブレター同調調整	0.5
	1113A0	バルブクリアランス調整 作業条件：1台分	1.8
	6143A1	スパークプラグ調整/清掃 作業条件：1台分	0.4
	2123A0	クラッチ調整 クラッチレバー調整を含む	0.1
F	2133A0	ドライブチェーン調整	0.1

(3)点検、測定作業

	LON	整備項目	FRT
E	6145A0	点火時期点検	0.3
	3115A0	キャブレターフロートレベル測定 作業条件：1台分	1.0
	1115A1	バルブクリアランス点検	0.9

(4)オーバーホール (O/H)
作業条件：本体の脱着作業を含み各部の必要な測定点検、調整、洗浄を行い不具合部品の交換を含む

	LON	整備項目	FRT
E	311200	キャブレターO/H 必要な全ての調整を含む	2.3

(5)その他の作業

	LON	整備項目	FRT
F	7110A0	フロントブレーキ液交換	0.2
	7110A1	リヤブレーキ液交換	0.2
	1151E7	ラジエター液交換	0.3

www.impex-jp.com

エンジン　グループ

E-1

シリンダーヘッドカバー（CB250FT/V/X）

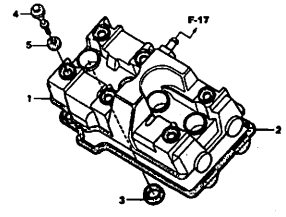

E-1-1

シリンダーヘッドカバー（CB250FY/1/3/6/7）

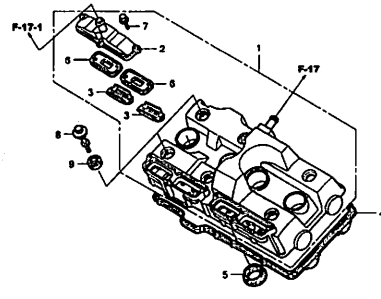

E-2

シリンダーヘッド

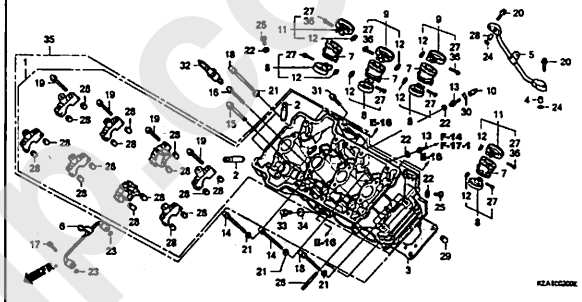

E-3

カムシャフト/バルブ

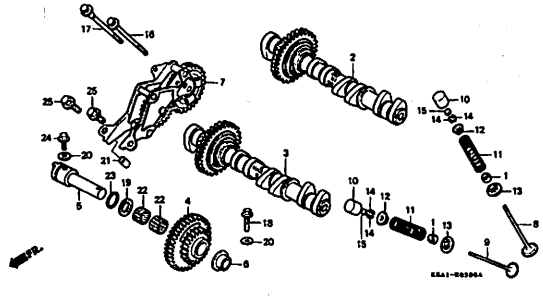

E-4

R. クランクケースカバー

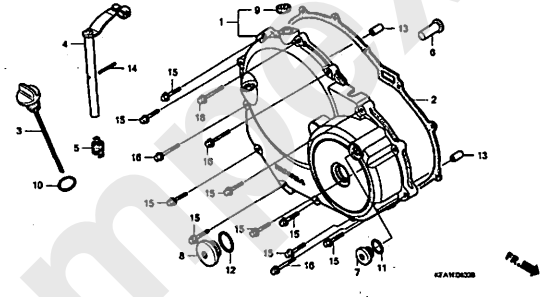

E-5

クラッチ

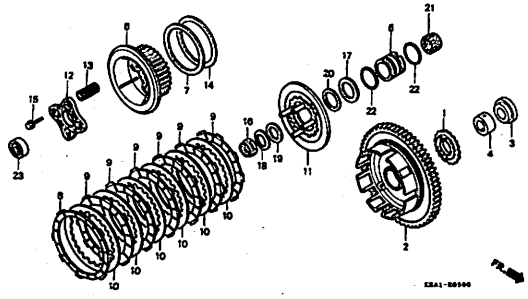

E-6

スターティングクラッチ

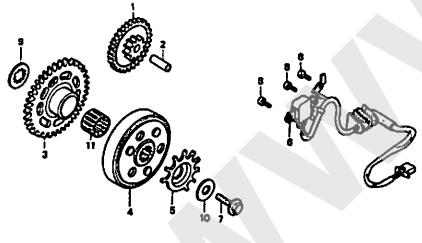

E-7

L. クランクケースカバー

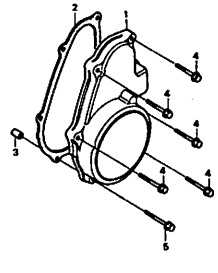

E-8

ジェネレーター

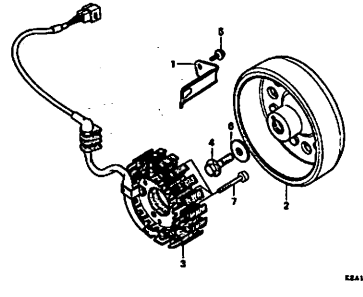

www.imotox-jp.com

エンジン　グループ

E-9

L. リヤーカバー/ウォーターポンプ

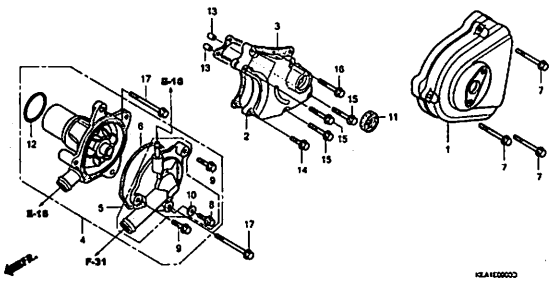

E-10

スターティングモーター

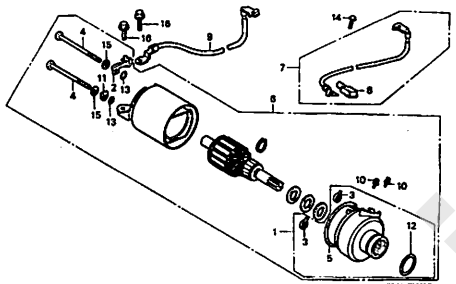

E-11

オイルポンプ/オイルパン

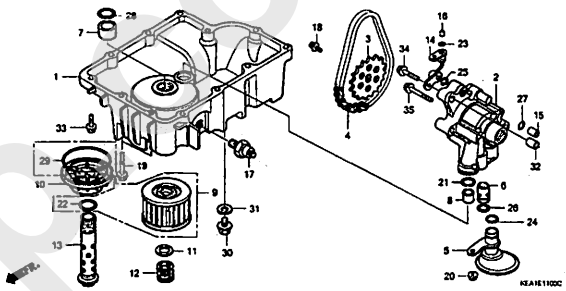

E-12

クランクケース

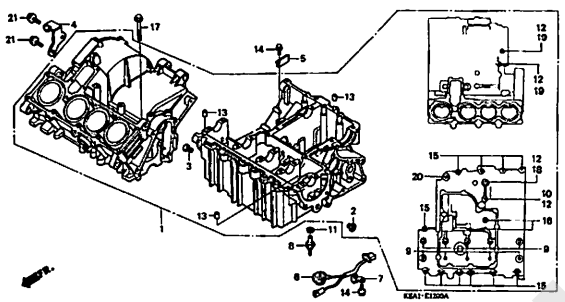

E-13

クランクシャフト/ピストン

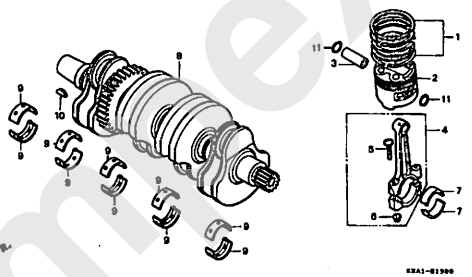

E-14

トランスミッション

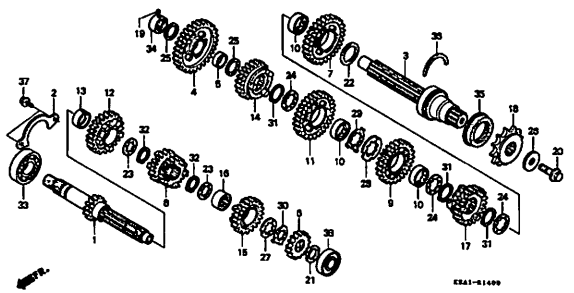

E-15

ギヤーシフトドラム/ギヤーシフトフォーク

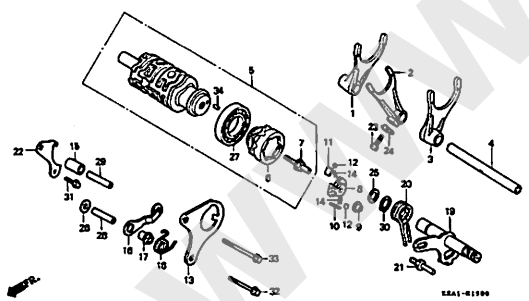

E-16

ウォーターパイプ

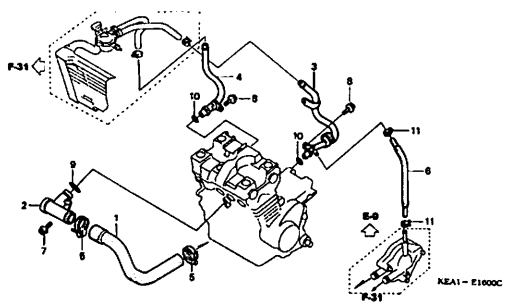

E-17

キャブレター(ASSY.)

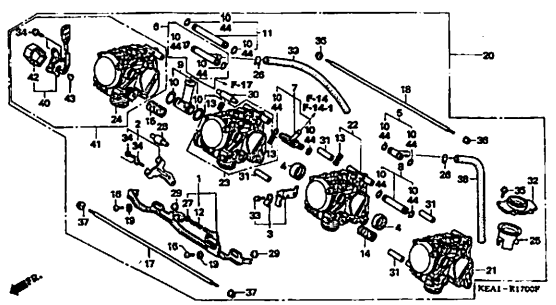

www.imex-jp.com

エンジン　グループ

E-17-1

キャブレター（ショートパーツ）

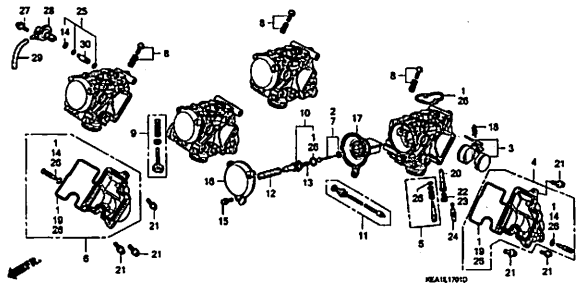

EOP-1

ガスケットキットA

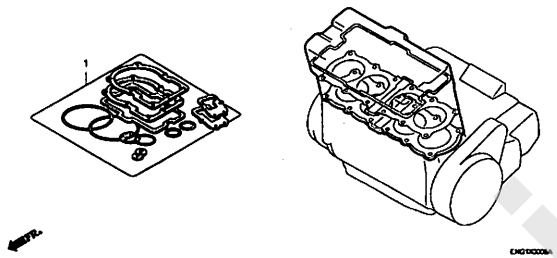

EOP-2

ガスケットキットB

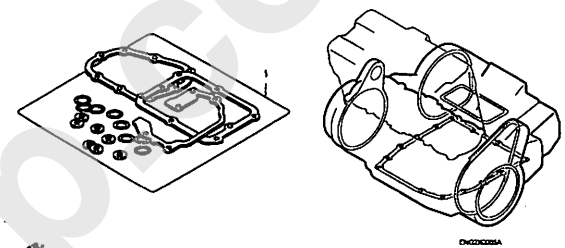

www.impex-jp.com

フレーム　グループ

F-1

ヘッドライト (CB250FT/V/X/Y/1/3)

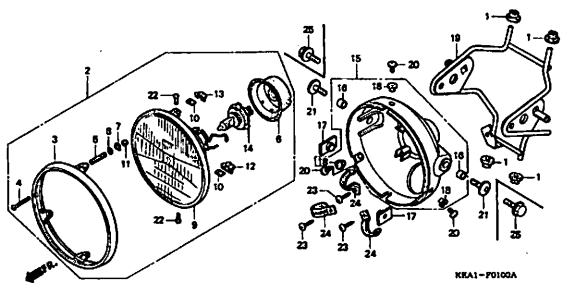

F-1-1

ヘッドライト(CB250F6/7)

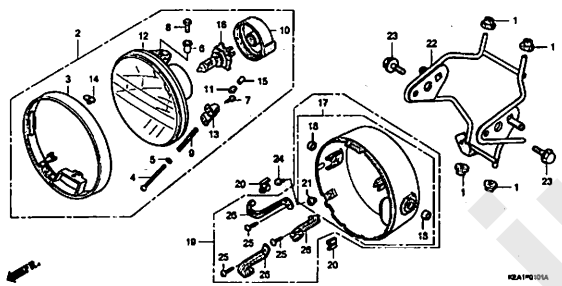

F-2

メーター

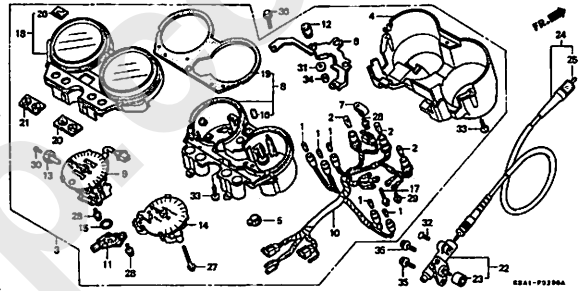

F-3

ハンドルレバー/スイッチ/ケーブル

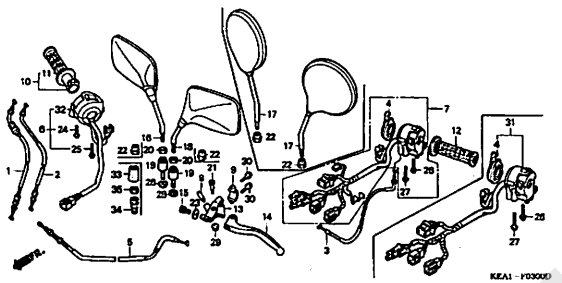

F-4

フロントブレーキマスターシリンダー

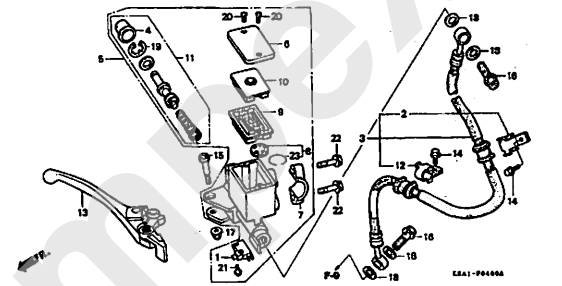

F-5

ハンドルパイプ/トップブリッジ

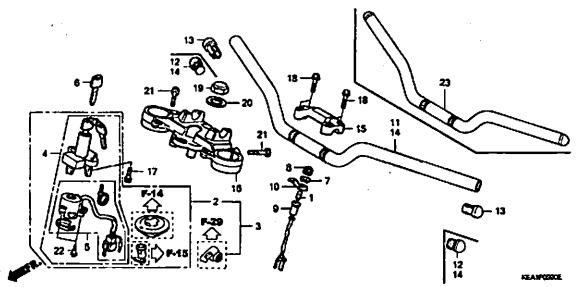

F-6

ステアリングステム

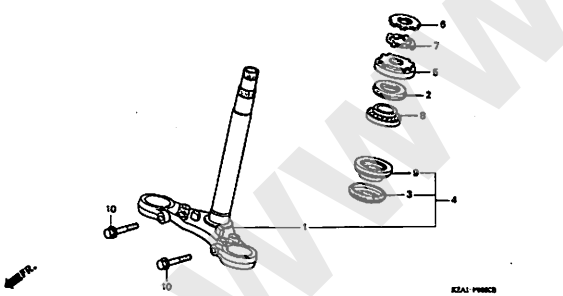

F-7

フロントフェンダー

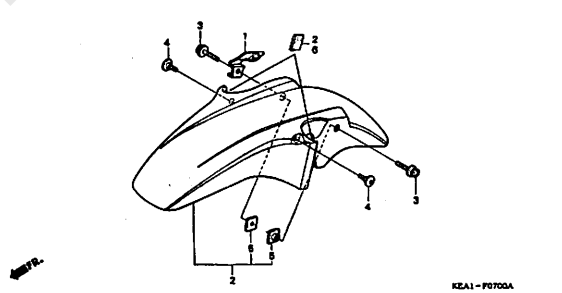

F-8

フロントフォーク

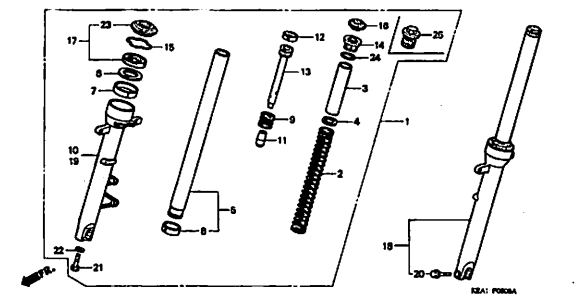

www.imbex-ltd.com

フレーム　グループ

F-9

フロントブレーキキャリパー

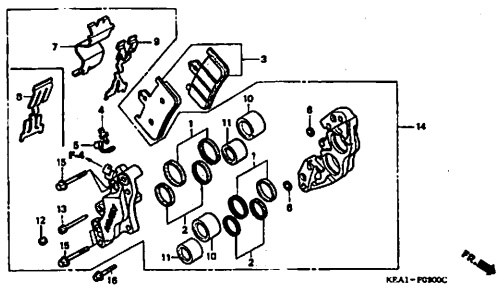

F-10

フロントホイール

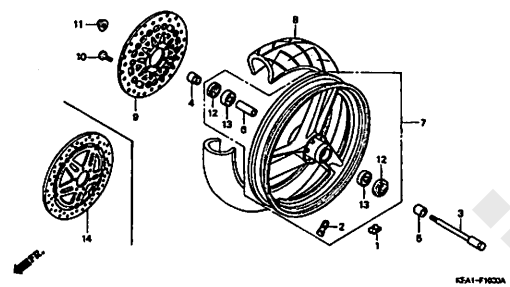

F-11

リヤーブレーキマスターシリンダー

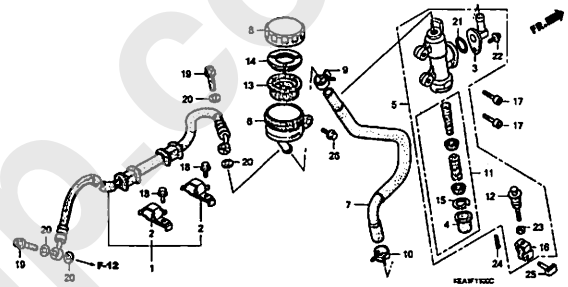

F-12

リヤーブレーキキャリパー

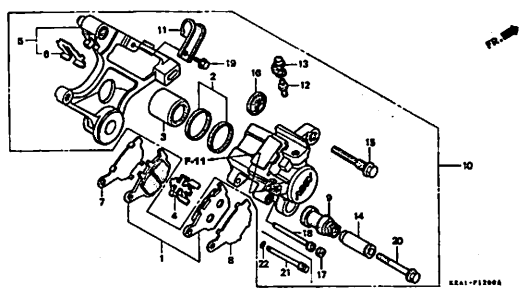

F-13

リヤーホイール

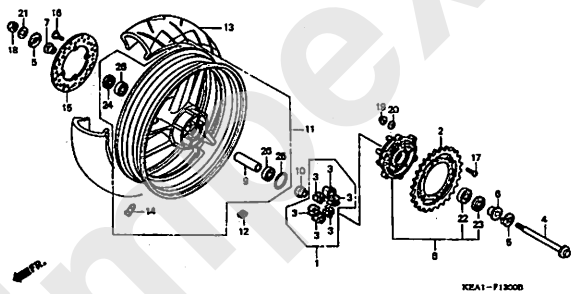

F-14

フューエルタンク(CB250FT/V/X)

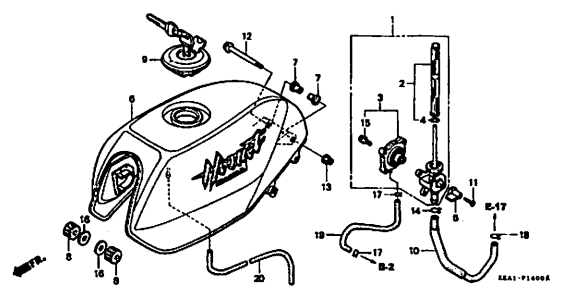

F-14-1

フューエルタンク (CB250FY/1/3/6/7)

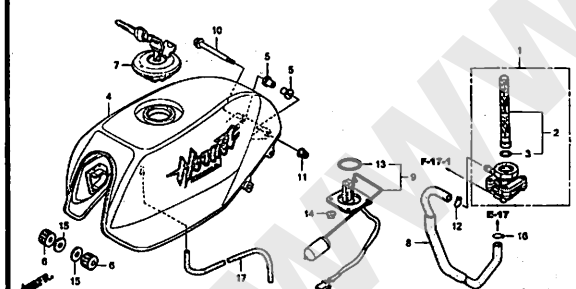

F-15

シート/シートカウル

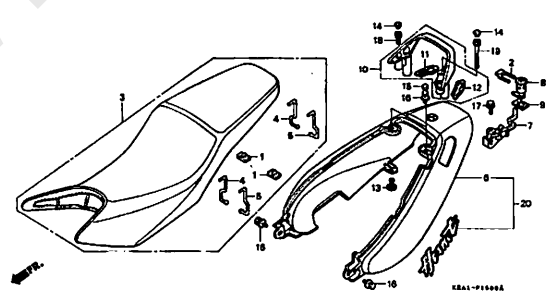

F-16

サイドカバー

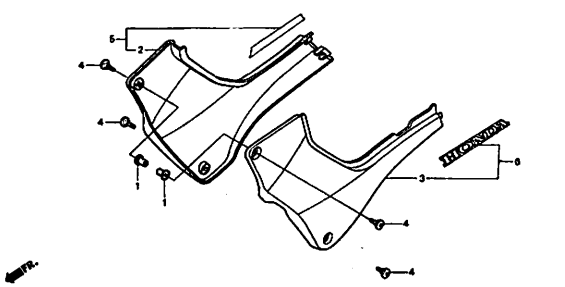

www.index-jp.com

フレーム　グループ

F-17

エアークリーナー

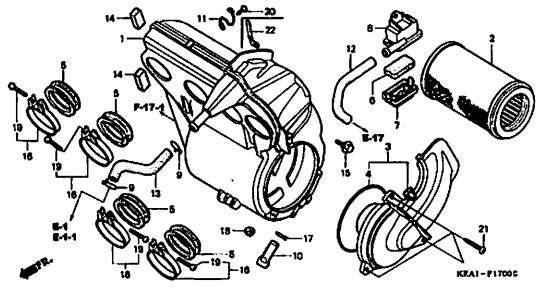

F-17-1

エアーインジェクションコントロールバルブ

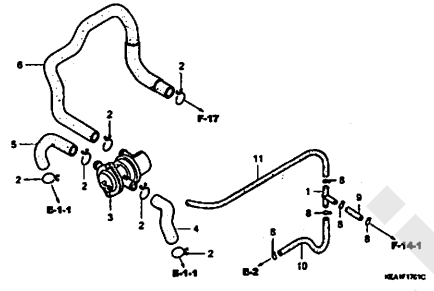

F-18

エキゾーストマフラー

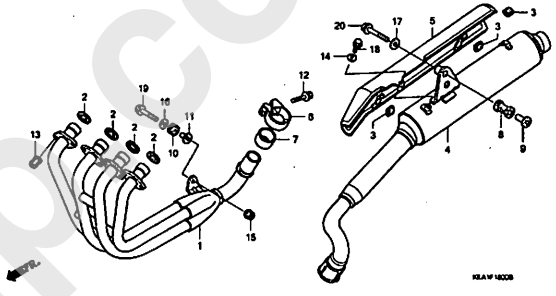

F-19

ペダル

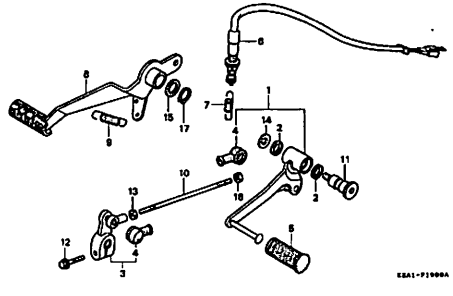

F-20

ステップ

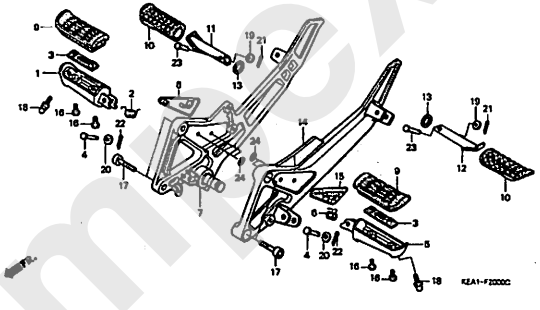

F-21

スタンド

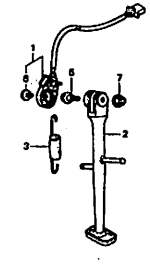

F-22

スウィングアーム/チェンケース

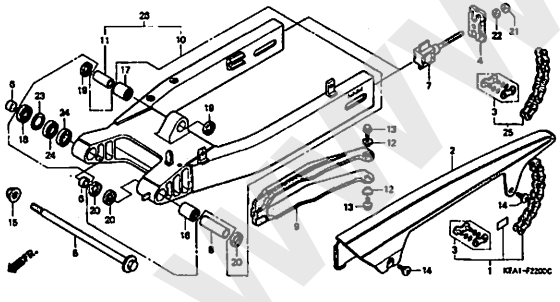

F-23

リヤークッション

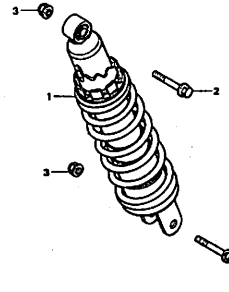

F-24

リヤーフェンダー

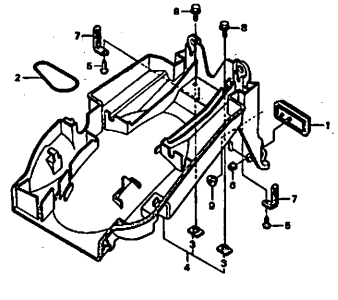

www.imex-ipc.com

フレーム　グループ

F-25

ウインカー

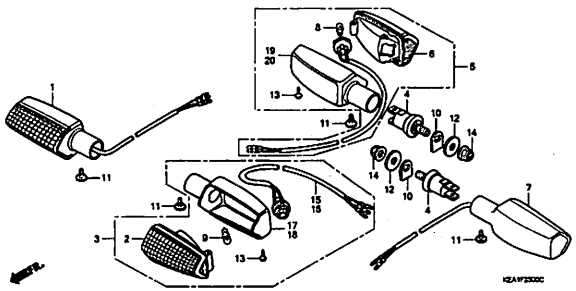

F-26

テールライト

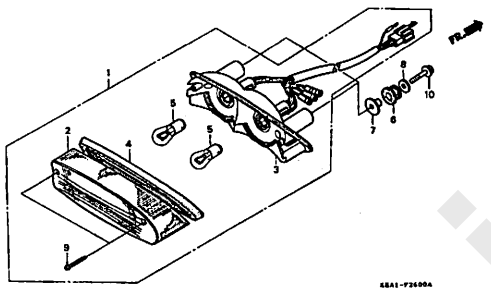

F-27

バッテリー

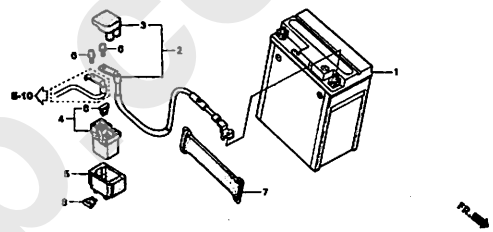

F-28

ワイヤーハーネス/イグニッションコイル

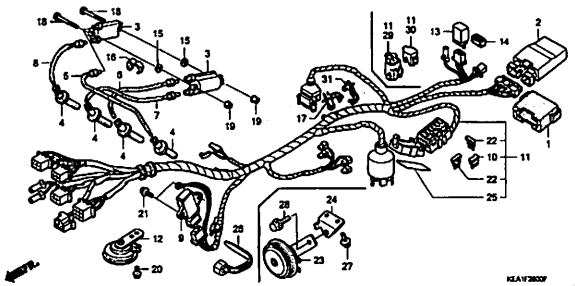

F-29

フレームボディ

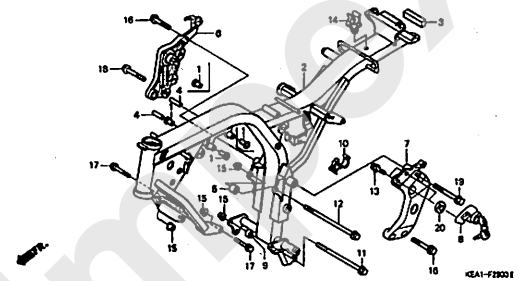

F-30

ツール

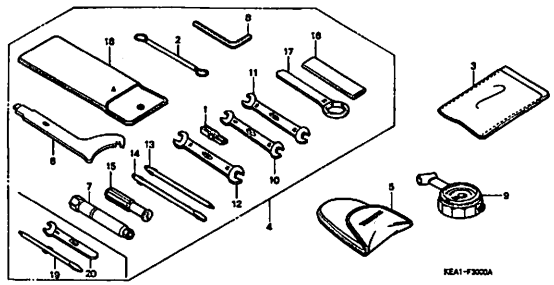

F-31

ラジエター

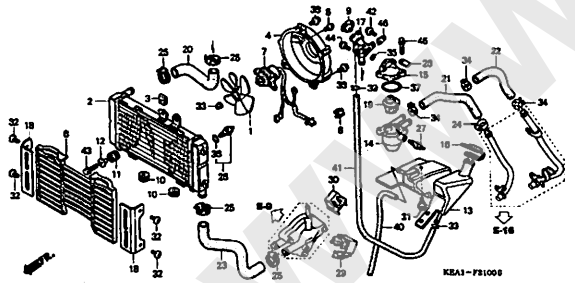

F-32

コーションラベル

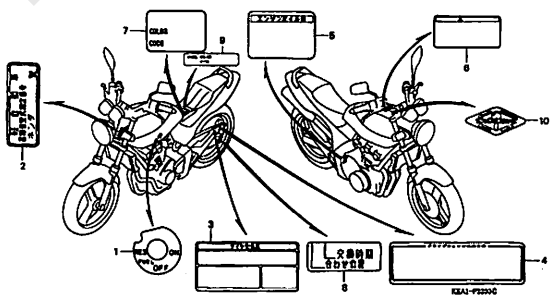

F-33

マーク (CB250FT/V/X/Y/1)

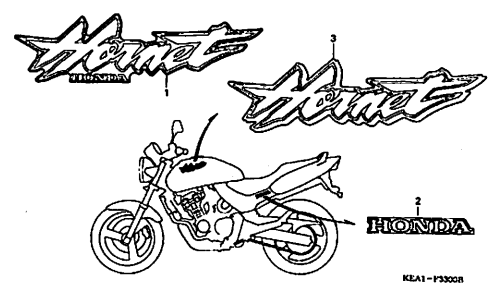

www.index-ip.com

F-33-1

マーク (CB250F3/6/7)

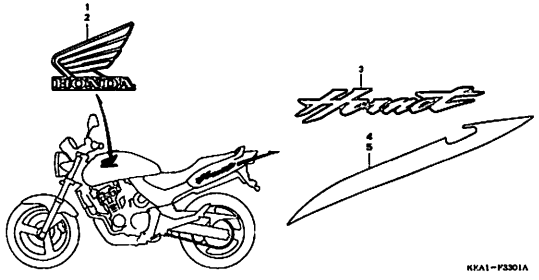

www.impex-jp.com

E-1 シリンダーヘッドカバー (CB250FT/V/X)

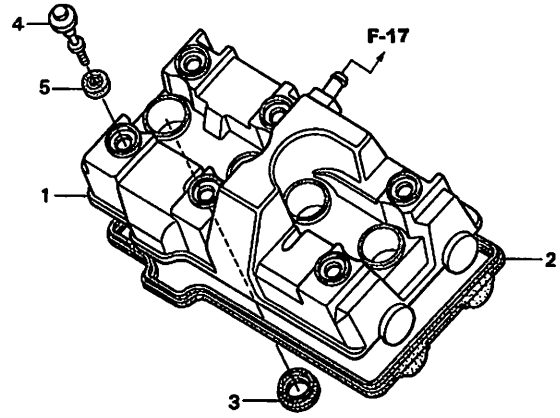

KEA1－E0100B

見出番号	LON	(関連見出番号) 整備項目	FRT
1	1111C4	カバー, シリンダーヘッド	0.7
2	1111D2	ガスケット, シリンダーヘッドカバー	0.7

見出番号	部品番号	部品名	希望小売価格	使用個数 CB250F T	V	X	Y	1	3	6	7	適用号機 初号機	終号機	タイプ
1	12310-KEA-000	カバ-COMP., シリンダーヘッド	8,750	1	–	–	–	–	–	–	–			
	12310-KEA-750		8,400	–	1	1	–	–	–	–	–			
2	12391-KT7-750	ガスケット, ヘッドカバー	1,580	1	1	1	–	–	–	–	–			
3	12392-KT7-750	ガスケットB, シリンダーヘッドカバー	170	4	4	4	–	–	–	–	–			
4	90017-KEA-000	ボルト, ヘッドカバー	265	6	6	6	–	–	–	–	–			
5	90543-MV9-670	ラバー, マウンティング	130	6	6	6	–	–	–	–	–			

www.impex-jp.com

E-1-1 シリンダーヘッドカバー (CB250FY/1/3/6/7)

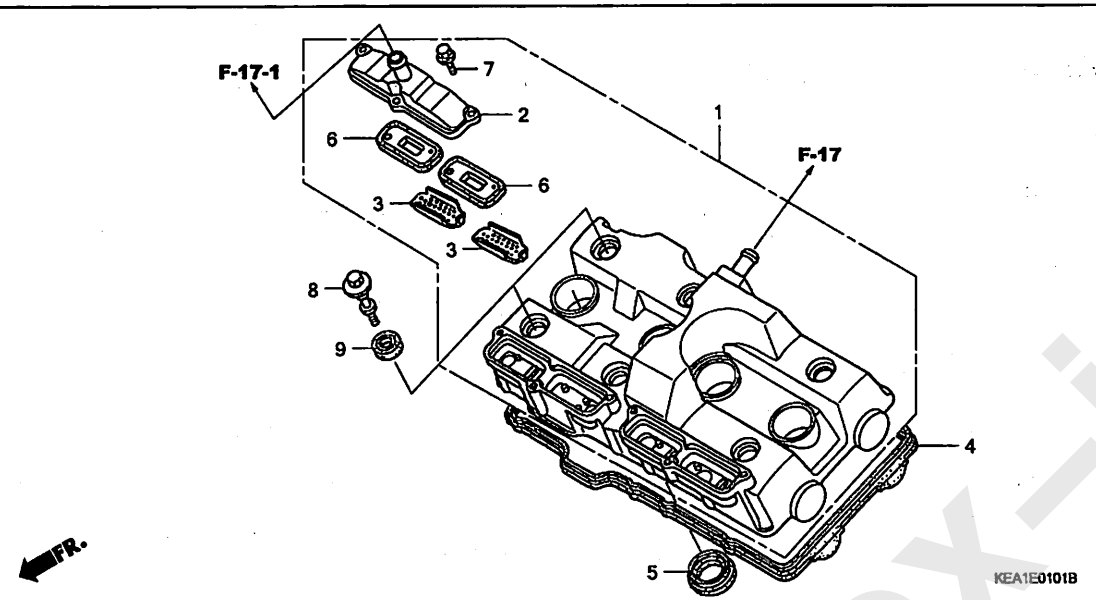

見出番号	LON	(関連見出番号) 整備項目	FRT
1	1111C4	カバー, シリンダーヘッド ・・・・・・・・・・・・・・	0.7
4	1111D2	ガスケット, シリンダーヘッドカバー ・・・・・・・・	0.7
6	314125	バルブ, ベアーチェック ・・・・・・・・・・・・・・	0.5
		・作業条件:2個以上でも同一時間	

見出番号	部品番号	部品名	希望小売価格	使用個数 CB250F T	V	X	Y	1	3	6	7	適用号機 初号機	終号機	タイプ
1	12310-KEA-740	カバー-ASSY., シリンダーヘッド ・・・	14,300	–	–	–	1	1	1	1	1			
2	12331-KEA-740	カバー, リードバルブ ・・・・・・・・・	1,110	–	–	–	2	2	2	2	2			
3	12341-MAT-750	プレート, ボート (AI) ・・・・・・・・	530	–	–	–	4	4	4	4	4			
4	12391-KEA-740	ガスケット, ヘッドカバー ・・・・・・・・	1,680	–	–	–	1	1	1	1	1			
5	12392-KT7-750	ガスケットB, シリンダーヘッドカバー ・	170	–	–	–	4	4	4	4	4			
6	18601-KEA-741	バルブCOMP., リード (アライ) ・・	900	–	–	–	4	4	4	4	4			
7	90003-892-000	ボルト, フランジ 5X12 ・・・・・・・・	55	–	–	–	6	6	6	6	6			
8	90017-MBE-000	ボルト, ヘッドカバー ・・・・・・・・・・	160	–	–	–	6	6	6	6	6			
9	90543-MV9-670	ラバー, マウンティング ・・・・・・・・・・	130	–	–	–	6	6	6	6	6			

www.impex-jp.com

E-2 シリンダーヘッド

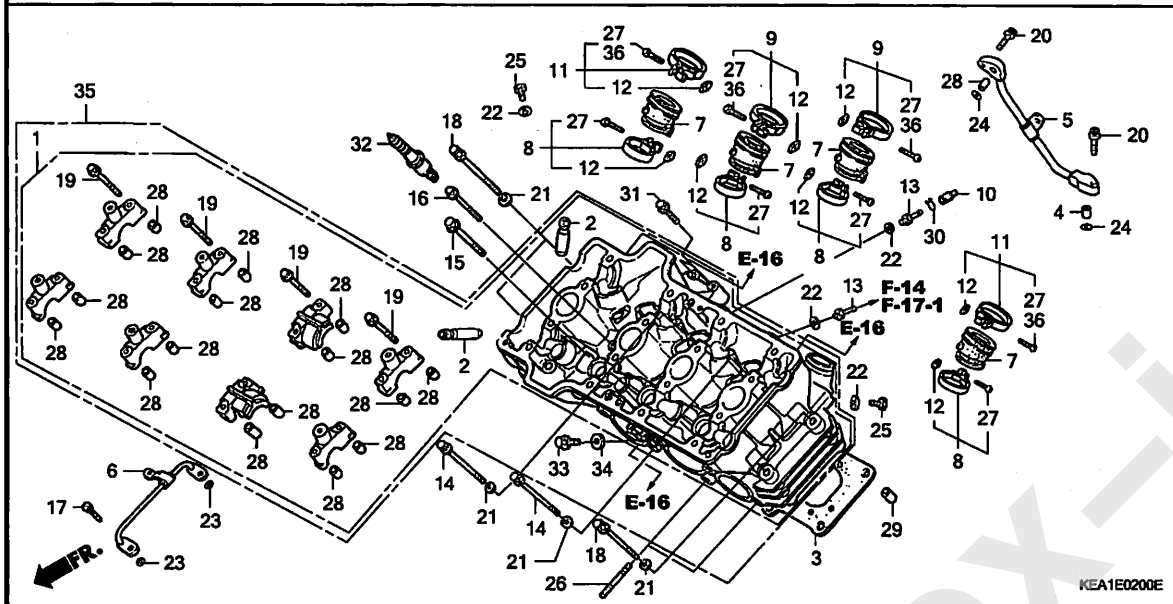

見出番号	LON	(関連見出番号) 整備項目	FRT
1		(35)	
	111106	ヘッド,シリンダー	7.1
		・含む:バルブ調整&修正	
2	1111L9	ガイド,インテークバルブ(1個)	3.9
		・含む:リーマ修正	
		・含む:バルブ調整&修正	
	1111L9A	・インテーク全数追加	2.1
	1111M0	ガイド,エキゾーストバルブ(1個)	3.9
		・含む:リーマ修正	
		・含む:バルブ調整&修正	
	1111M0A	・エキゾースト全数追加	2.1
	1111M9	ガイド,バルブ :1台分	8.4
		・含む:リーマ修正	
		・含む:バルブ調整&修正	
3	111115	ガスケット,シリンダーヘッド	3.0
5	1101H9	パイプ,オイルフィード	1.2
6	1131E4	パイプ,オイルパス	0.7
7	311131	インシュレーター,スロットルボディ/キャブレター	0.7
	3111B6	インシュレーター,スロットルボディ/キャブレター :1台分	0.8
32	614130	プラグ,スパーク	0.4
		・作業条件:2個以上でも同一時間	
	6141B2	プラグ,スパーク :1台分	0.4

見出番号	部品番号	部品名	希望小売価格	使用個数 CB250F T	V	X	Y	1	3	6	7	適用号機 初号機	終号機	タイプ
1	12010-KEA-000	ヘッド ASSY.,シリンダー	84,100	1	–	–	–	–	–	–	–			
	12010-KEA-750		80,800	–	1	1	–	–	–	–	–			
2	12204-KEA-305	ガイド,バルブ (オーバーサイズ)	680	16	16	16	16	16	16	16	16			
3	12251-KY1-003	ガスケット,シリンダーヘッド (テイコク)	2,160	1	1	1	1	1	1	1	1			
4	15515-KT7-000	オリフィス 2.0MM	250	1	1	1	1	1	1	1	1			
5	15520-KT7-020	パイプ COMP.,オイルフィード	2,000	1	1	1	1	1	1	1	1			
6	15530-KT7-000	パイプ,オイルパス	900	1	1	1	1	1	1	1	1			
7	16211-KEA-000	インシュレーター,キャブレター	550	4	4	4	4	4	4	4	4			
8	16214-KEA-000	バンド A,インシュレーター	295	4	4	4	4	4	4	4	4			
9	16215-KEA-000	バンド B,インシュレーター	340	2	2	2	–	–	–	–	–			
	16215-KEA-740		295	–	–	–	2	2	2	2	2			
10	16215-MV4-000	キャップ,ブースト	90	1	1	1	1	1	1	1	1			
11	16216-KEA-000	バンド C,インシュレーター	340	2	2	2	–	–	–	–	–			
	16216-KEA-740		295	–	–	–	2	2	2	2	2			
12	16222-MV4-300	ナット,スクエア 5MM	75	8	8	8	8	8	8	8	8			
13	17113-KEA-000	ジョイント,ブースト	185	2	2	2	2	2	2	2	2			
14	90002-KEA-000	ボルト,フランジ 7X70	245	4	4	4	4	4	4	4	4			
15	90006-KT7-750	ボルト,フランジ 8X59.5	160	1	1	1	1	1	1	1	1			
16	90009-KEA-000	ボルト,フランジ 7X57	160	1	1	1	1	1	1	1	1			
17	90011-463-000	ボルト,ソケット 6X12	125	2	2	2	–	–	–	–	–			
	96700-06012-07		40	–	–	–	2	2	2	2	2			
18	90012-KEA-000	ボルト,フランジ 7X73	350	4	4	4	4	4	4	4	4			
19	90016-KT7-000	ボルト,フランジ 6X37	95	16	16	16	16	16	16	16	16			
20	90091-MM5-640	ボルト,フランジソケット 6X22	110	2	2	2	2	2	2	2	2			
21	90415-KY1-000	ワッシャー 7X14.5	90	8	8	8	8	8	8	8	8			

www.impex-jp.com

E-2 シリンダーヘッド

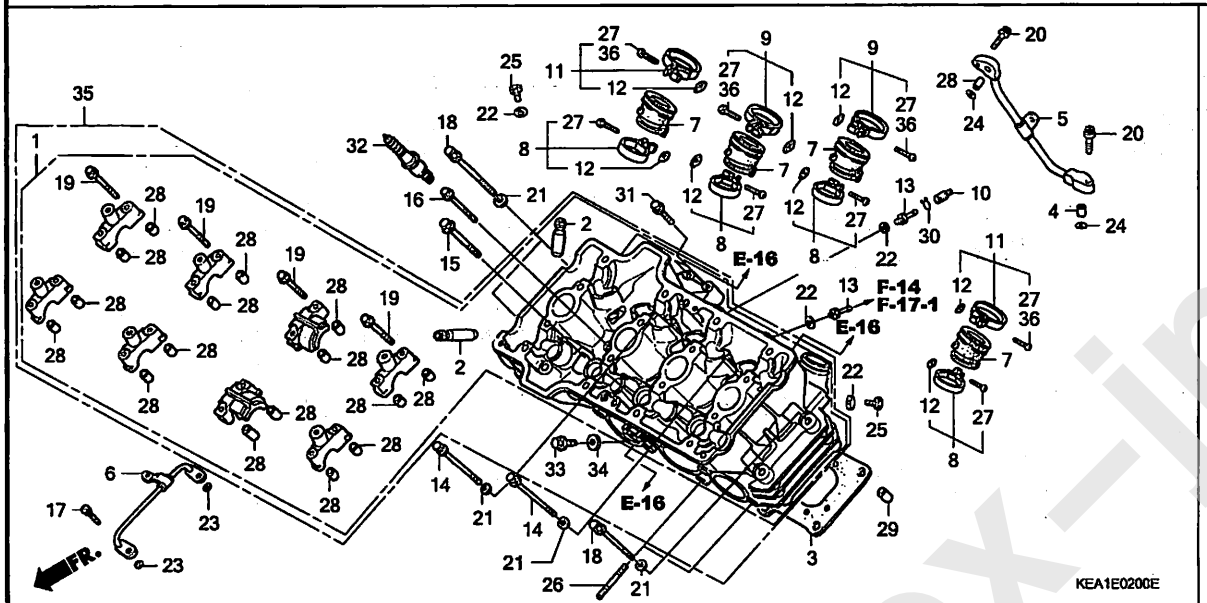

見出番号	部品番号	部品名	希望小売価格	使用個数 T	V	X	Y	1	3	6	7	適用号機 初号機	終号機	タイプ
22	90452-323-000	ワッシャー, シーリング 5MM	100	4	4	4	4	4	4	4	4			
23	91313-MA6-005	Oリング 4.8X1.9(NOK)	120	2	2	2	2	2	2	2	2			
24	91313-393-003	Oリング 7.8X2.2(アライ)	220	2	2	2	2	2	2	2	2			
25	92301-05008-0A	ボルト, リセス 5X8	30	2	2	2	2	2	2	2	2			
26	92900-06022-0E	ボルト, スタッド 6X22	50	8	8	8	8	8	8	8	8			
27	93500-05022-0G	スクリュー, パン 5X22	30	8	8	8	4	4	4	4	4			
28	94301-08140	ノックピン 8X14	60	17	17	17	17	17	17	17	17			
29	94301-10160	ノックピン 10X16	70	2	2	2	2	2	2	2	2			
30	95002-02070	クリップ, チューブ (B7)	30	1	1	1	1	1	1	1	1			
31	95701-06038-00	ボルト, フランジ 6X38	40	2	–	–	–	–	–	–	–			
	95701-06038-07		40	–	2	2	2	2	2	2	2			
32	98059-58916	プラグ, スパーク (CR8EH9)(NGK)	750	4	4	4	(4)	(4)	(4)	(4)	(4)			
	98059-58926	プラグ, スパーク (U24FER9) (DENSO)	750	4	4	4	(4)	(4)	(4)	(4)	(4)			
	98059-59916	プラグ, スパーク (CR9EH9)(NGK)	750	(4)	(4)	(4)	4	4	4	4	4			
	98059-59926	プラグ, スパーク (U27FER9) (DENSO)	750	(4)	(4)	(4)	4	4	4	4	4			
33	90019-MAT-000	ボルト, シーリング 8MM	185	–	–	–	1	1	1	1	1			
34	90495-MN5-000	ワッシャー, シーリング 8MM	95	–	–	–	1	1	1	1	1			
35	12010-KEA-740	ヘッド ASSY., シリンダー	73,300	–	–	–	1	1	1	–	–			
	12010-KEA-J50		71,300	–	–	–	–	–	–	1	1			
36	90005-MAL-A00	ボルト, リセス 5X22	80	–	–	–	4	4	4	4	4			

www.impex-jp.com

カムシャフト / バルブ

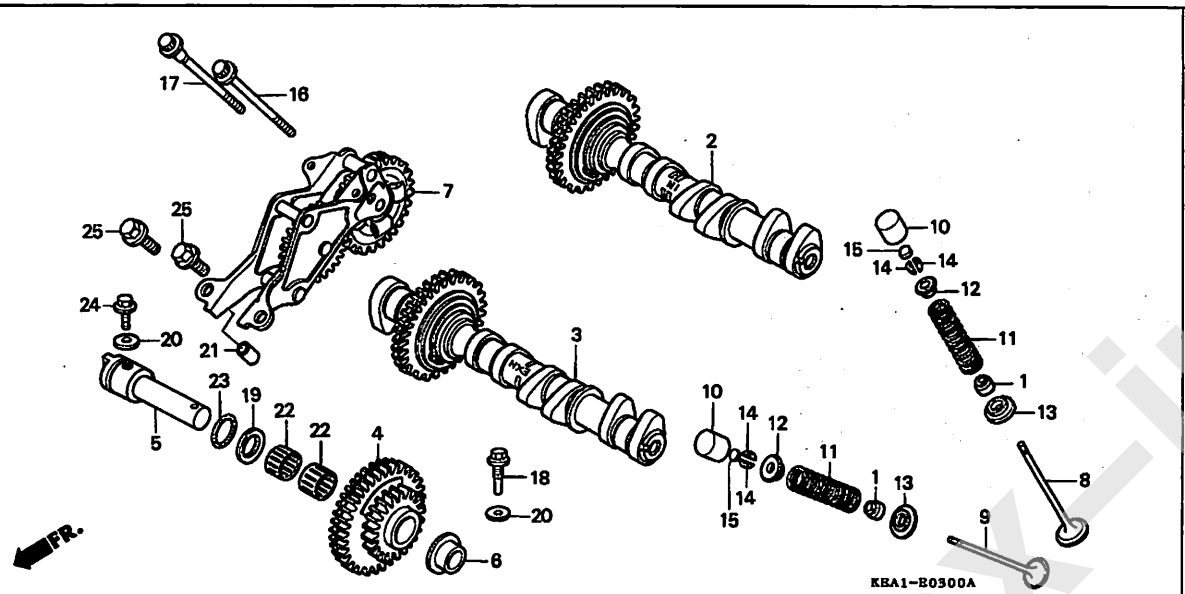

見出番号	LON	(関連見出番号) 整備項目	FRT
2	1111E5	カムシャフト :インテーク	1.4
		・含む:バルブクリアランス調整	
3	1111E6	カムシャフト :エキゾースト	1.4
		・含む:バルブクリアランス調整	
	1111T4	カムシャフト :1台分	2.0
		・含む:バルブクリアランス調整	
4		(5, 6, 19, 22, 23)	
	1111Z3	ファーストギヤー, カムギヤートレイン	3.3
7	111154	カムギヤートレイン	1.2
8	1111N0	バルブ, インテーク(1本)	3.4
		・含む:バルブシート修正	
	1111N0A	・インテーク全数追加	1.4
9	1111N1	バルブ, エキゾースト(1本)	3.4
		・含む:バルブシート修正	
	1111N1A	・エキゾースト全数追加	1.4
	1111P0	バルブ :1台分	6.4
		・含む:バルブシート修正	
11		(1, 12, 13, 14)	
	1111P2	スプリング/ステムシール, インテークバルブ(1個)	3.2
	1111P2A	・インテーク全数追加	0.7
	1111P3	スプリング/ステムシール, エキゾーストバルブ(1個)	3.2
	1111P3A	・エキゾースト全数追加	0.7
	1111Q2	スプリング/ステムシール, バルブ :1台分	4.7

見出番号	部品番号	部品名	希望小売価格	使用個数 CB250F T	V	X	Y	1	3	6	7	適用号機 初号機	終号機	タイプ
1	12219-KAZ-003	シール, バルブステム	330	16	16	16	16	16	16	16	16			
2	14110-KEA-000	カムシャフトCOMP., インレット	15,100	1	1	1	1	1	1	1	1			
3	14210-KEA-000	カムシャフトCOMP., エキゾースト	16,700	1	1	1	–	–	–	–	–			
	14210-KEA-740		15,100	–	–	–	1	1	1	1	1			
4	14310-KY1-010	ギヤーCOMP., カムファースト (22T/33T)	5,600	1	1	1	1	1	1	1	1			
5	14318-KT7-000	シャフト, カムファーストギヤー	1,320	1	1	1	1	1	1	1	1			
6	14319-KT7-000	カラー, カムファーストギヤー	225	1	1	1	1	1	1	1	1			
7	14400-KEA-000	ギヤートレインCOMP.	17,800	1	1	1	1	1	1	1	1			
8	14711-KY1-000	バルブ, インレット	980	8	8	8	8	8	8	8	8			
9	14721-KY1-010	バルブ, エキゾースト	1,580	8	8	8	8	8	8	8	8			
10	14731-KEA-000	リフター, バルブ	1,580	16	16	16	16	16	16	16	16			
11	14751-KBH-003	スプリング, バルブ	360	16	16	16	16	16	16	16	16			
12	14771-KY1-000	リテーナー, バルブスプリング	340	16	16	16	16	16	16	16	16			
13	14775-KAZ-000	シート, バルブスプリング	225	16	16	16	16	16	16	16	16			
14	14781-KT7-750	コッター, バルブ	140	32	32	32	32	32	32	32	32			
15	14901-KT7-013	シム, タペット (1.200)	295	16	16	16	16	16	16	16	16			
	14902-KT7-013	シム, タペット (1.225)	295	16	16	16	16	16	16	16	16			
	14903-KT7-013	シム, タペット (1.250)	295	16	16	16	16	16	16	16	16			
	14904-KT7-013	シム, タペット (1.275)	295	16	16	16	16	16	16	16	16			
	14905-KT7-013	シム, タペット (1.300)	295	16	16	16	16	16	16	16	16			
	14906-KT7-013	シム, タペット (1.325)	295	16	16	16	16	16	16	16	16			
	14907-KT7-013	シム, タペット (1.350)	295	16	16	16	16	16	16	16	16			
	14908-KT7-013	シム, タペット (1.375)	295	16	16	16	16	16	16	16	16			
	14909-KT7-013	シム, タペット (1.400)	295	16	16	16	16	16	16	16	16			
	14910-KT7-013	シム, タペット (1.425)	295	16	16	16	16	16	16	16	16			
	14911-KT7-013	シム, タペット (1.450)	295	16	16	16	16	16	16	16	16			

www.impex-jp.com

見出番号	部品番号	部品名	希望小売価格	使用個数 CB250F T	V	X	Y	1	3	6	7	適用号機 初号機	終号機	タイプ
15)	14912-KT7-013	ｼﾑ, ﾀﾍﾟｯﾄ (1.475) ･･･････	295	16	16	16	16	16	16	16	16			
	14913-KT7-013	ｼﾑ, ﾀﾍﾟｯﾄ (1.500) ･･･････	295	16	16	16	16	16	16	16	16			
	14914-KT7-013	ｼﾑ, ﾀﾍﾟｯﾄ (1.525) ･･･････	295	16	16	16	16	16	16	16	16			
	14915-KT7-013	ｼﾑ, ﾀﾍﾟｯﾄ (1.550) ･･･････	295	16	16	16	16	16	16	16	16			
	14916-KT7-013	ｼﾑ, ﾀﾍﾟｯﾄ (1.575) ･･･････	295	16	16	16	16	16	16	16	16			
	14917-KT7-013	ｼﾑ, ﾀﾍﾟｯﾄ (1.600) ･･･････	295	16	16	16	16	16	16	16	16			
	14918-KT7-013	ｼﾑ, ﾀﾍﾟｯﾄ (1.625) ･･･････	295	16	16	16	16	16	16	16	16			
	14919-KT7-013	ｼﾑ, ﾀﾍﾟｯﾄ (1.650) ･･･････	295	16	16	16	16	16	16	16	16			
	14920-KT7-013	ｼﾑ, ﾀﾍﾟｯﾄ (1.675) ･･･････	295	16	16	16	16	16	16	16	16			
	14921-KT7-013	ｼﾑ, ﾀﾍﾟｯﾄ (1.700) ･･･････	295	16	16	16	16	16	16	16	16			
	14922-KT7-013	ｼﾑ, ﾀﾍﾟｯﾄ (1.725) ･･･････	295	16	16	16	16	16	16	16	16			
	14923-KT7-013	ｼﾑ, ﾀﾍﾟｯﾄ (1.750) ･･･････	295	16	16	16	16	16	16	16	16			
	14924-KT7-013	ｼﾑ, ﾀﾍﾟｯﾄ (1.775) ･･･････	295	16	16	16	16	16	16	16	16			
	14925-KT7-013	ｼﾑ, ﾀﾍﾟｯﾄ (1.800) ･･･････	295	16	16	16	16	16	16	16	16			
	14926-KT7-013	ｼﾑ, ﾀﾍﾟｯﾄ (1.825) ･･･････	295	16	16	16	16	16	16	16	16			
	14927-KT7-013	ｼﾑ, ﾀﾍﾟｯﾄ (1.850) ･･･････	295	16	16	16	16	16	16	16	16			
	14928-KT7-013	ｼﾑ, ﾀﾍﾟｯﾄ (1.875) ･･･････	295	16	16	16	16	16	16	16	16			
	14929-KT7-013	ｼﾑ, ﾀﾍﾟｯﾄ (1.900) ･･･････	295	16	16	16	16	16	16	16	16			
	14930-KT7-013	ｼﾑ, ﾀﾍﾟｯﾄ (1.925) ･･･････	295	16	16	16	16	16	16	16	16			
	14931-KT7-013	ｼﾑ, ﾀﾍﾟｯﾄ (1.950) ･･･････	295	16	16	16	16	16	16	16	16			
	14932-KT7-013	ｼﾑ, ﾀﾍﾟｯﾄ (1.975) ･･･････	295	16	16	16	16	16	16	16	16			
	14933-KT7-013	ｼﾑ, ﾀﾍﾟｯﾄ (2.000) ･･･････	295	16	16	16	16	16	16	16	16			
	14934-KT7-013	ｼﾑ, ﾀﾍﾟｯﾄ (2.025) ･･･････	295	16	16	16	16	16	16	16	16			
	14935-KT7-013	ｼﾑ, ﾀﾍﾟｯﾄ (2.050) ･･･････	295	16	16	16	16	16	16	16	16			
	14936-KT7-013	ｼﾑ, ﾀﾍﾟｯﾄ (2.075) ･･･････	295	16	16	16	16	16	16	16	16			
	14937-KT7-013	ｼﾑ, ﾀﾍﾟｯﾄ (2.100) ･･･････	295	16	16	16	16	16	16	16	16			
	14938-KT7-013	ｼﾑ, ﾀﾍﾟｯﾄ (2.125) ･･･････	295	16	16	16	16	16	16	16	16			
	14939-KT7-013	ｼﾑ, ﾀﾍﾟｯﾄ (2.150) ･･･････	295	16	16	16	16	16	16	16	16			
	14940-KT7-013	ｼﾑ, ﾀﾍﾟｯﾄ (2.175) ･･･････	295	16	16	16	16	16	16	16	16			
	14941-KT7-013	ｼﾑ, ﾀﾍﾟｯﾄ (2.200) ･･･････	295	16	16	16	16	16	16	16	16			
	14942-KT7-013	ｼﾑ, ﾀﾍﾟｯﾄ (2.225) ･･･････	295	16	16	16	16	16	16	16	16			
	14943-KT7-013	ｼﾑ, ﾀﾍﾟｯﾄ (2.250) ･･･････	295	16	16	16	16	16	16	16	16			
	14944-KT7-013	ｼﾑ, ﾀﾍﾟｯﾄ (2.275) ･･･････	295	16	16	16	16	16	16	16	16			
	14945-KT7-013	ｼﾑ, ﾀﾍﾟｯﾄ (2.300) ･･･････	295	16	16	16	16	16	16	16	16			
	14946-KT7-013	ｼﾑ, ﾀﾍﾟｯﾄ (2.325) ･･･････	295	16	16	16	16	16	16	16	16			
	14947-KT7-013	ｼﾑ, ﾀﾍﾟｯﾄ (2.350) ･･･････	295	16	16	16	16	16	16	16	16			
	14948-KT7-013	ｼﾑ, ﾀﾍﾟｯﾄ (2.375) ･･･････	295	16	16	16	16	16	16	16	16			
	14949-KT7-013	ｼﾑ, ﾀﾍﾟｯﾄ (2.400) ･･･････	295	16	16	16	16	16	16	16	16			
	14950-KT7-013	ｼﾑ, ﾀﾍﾟｯﾄ (2.425) ･･･････	295	16	16	16	16	16	16	16	16			
	14951-KT7-013	ｼﾑ, ﾀﾍﾟｯﾄ (2.450) ･･･････	295	16	16	16	16	16	16	16	16			
	14952-KT7-013	ｼﾑ, ﾀﾍﾟｯﾄ (2.475) ･･･････	295	16	16	16	16	16	16	16	16			
	14953-KT7-013	ｼﾑ, ﾀﾍﾟｯﾄ (2.500) ･･･････	295	16	16	16	16	16	16	16	16			
	14954-KT7-013	ｼﾑ, ﾀﾍﾟｯﾄ (2.525) ･･･････	295	16	16	16	16	16	16	16	16			
	14955-KT7-013	ｼﾑ, ﾀﾍﾟｯﾄ (2.550) ･･･････	295	16	16	16	16	16	16	16	16			
	14956-KT7-013	ｼﾑ, ﾀﾍﾟｯﾄ (2.575) ･･･････	295	16	16	16	16	16	16	16	16			
	14957-KT7-013	ｼﾑ, ﾀﾍﾟｯﾄ (2.600) ･･･････	295	16	16	16	16	16	16	16	16			
	14958-KT7-013	ｼﾑ, ﾀﾍﾟｯﾄ (2.625) ･･･････	295	16	16	16	16	16	16	16	16			
	14959-KT7-013	ｼﾑ, ﾀﾍﾟｯﾄ (2.650) ･･･････	295	16	16	16	16	16	16	16	16			
	14960-KT7-013	ｼﾑ, ﾀﾍﾟｯﾄ (2.675) ･･･････	295	16	16	16	16	16	16	16	16			
	14961-KT7-013	ｼﾑ, ﾀﾍﾟｯﾄ (2.700) ･･･････	295	16	16	16	16	16	16	16	16			
	14962-KT7-013	ｼﾑ, ﾀﾍﾟｯﾄ (2.725) ･･･････	295	16	16	16	16	16	16	16	16			
	14963-KT7-013	ｼﾑ, ﾀﾍﾟｯﾄ (2.750) ･･･････	295	16	16	16	16	16	16	16	16			
	14964-KT7-013	ｼﾑ, ﾀﾍﾟｯﾄ (2.775) ･･･････	295	16	16	16	16	16	16	16	16			
	14965-KT7-013	ｼﾑ, ﾀﾍﾟｯﾄ (2.800) ･･･････	295	16	16	16	16	16	16	16	16			
16	90005-KEA-000	ﾎﾞﾙﾄ, ﾌﾗﾝｼﾞ 7X93 ･･･････	275	1	1	1	1	1	1	1	1			
17	90007-KEA-000	ﾎﾞﾙﾄ, ﾌﾗﾝｼﾞ 7X93 ･･･････	275	1	1	1	1	1	1	1	1			
18	90027-KT7-000	ﾎﾞﾙﾄ, ﾌﾗﾝｼﾞ 6X11 ･･･････	105	1	1	1	1	1	1	1	1			

www.index-jp.com

カムシャフト / バルブ

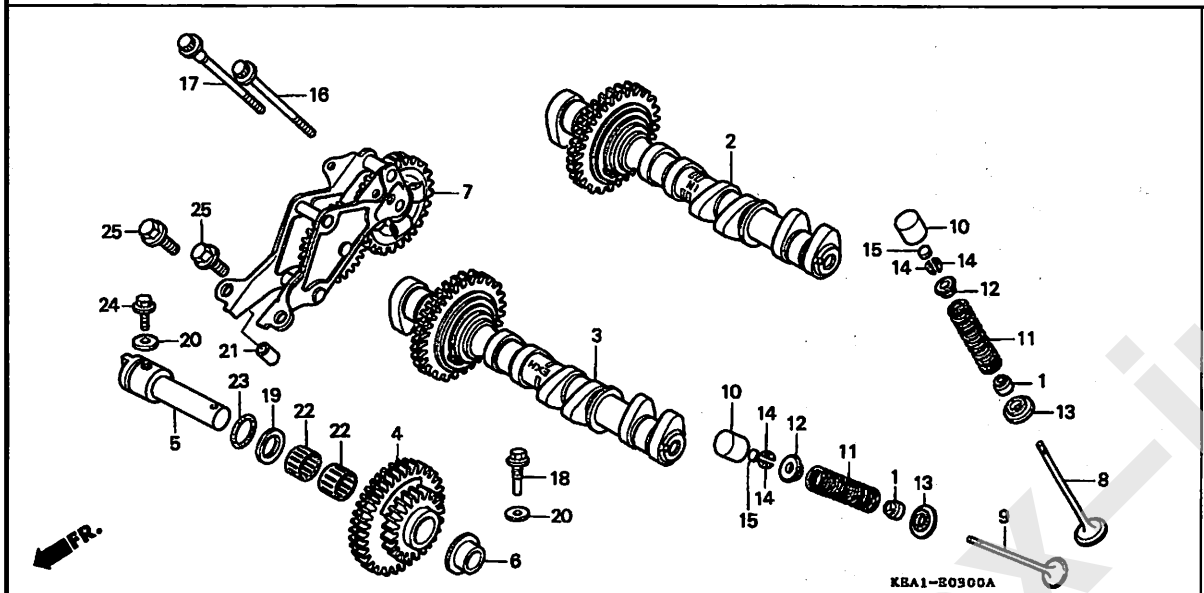

見出番号	部品番号	部品名	希望小売価格	T	V	X	Y	1	3	6	7	適用号機 初号機	適用号機 終号機	タイプ
				使用個数 CB250F										
19	90403-KT7-000	ワッシャー, スラスト 12MM	95	1	1	1	1	1	1	1	1			
20	90463-ML7-000	ワッシャー, シーリング 6.5MM	95	2	2	2	2	2	2	2	2			
21	90702-KT7-000	ノックピン 10X7	140	1	1	1	1	1	1	1	1			
22	91005-KT7-013	ベアリング, ニードル 12X16X13	300	2	2	2	2	2	2	2	2			
23	91310-PC6-004	Oリング 15.5X2.7	95	1	1	1	1	1	1	1	1			
24	95701-06018-00	ボルト, フランジ 6X18	35	1	–	–	–	–	–	–	–			
	95701-06018-07		35	–	1	1	1	1	1	1	1			
25	95701-08018-00	ボルト, フランジ 8X18	40	2	2	2	2	2	2	2	2			

www.inpex-jp.com

R. クランクケースカバー

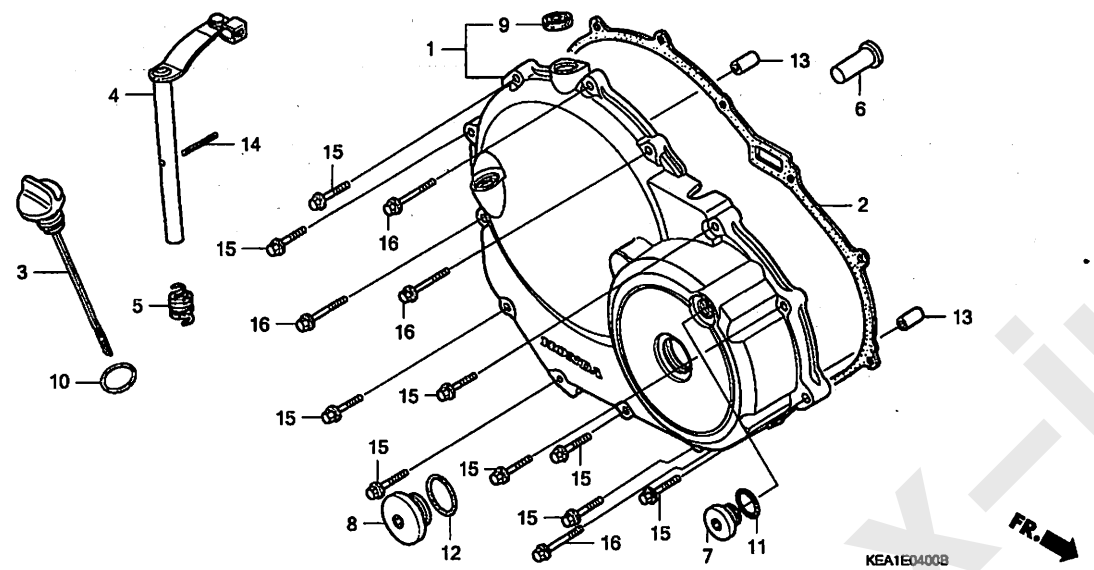

見出番号	LON	(関連見出番号) 整備項目	FRT
1	110159	カバー, クランクケース :ライト	0.8
2	110158	ガスケット, クランクケースカバー :ライト	0.6
4	(5)		
	2121A7	レバー, クラッチ	0.8

見出番号	部品番号	部品名	希望小売価格	使用個数 CB250F T	V	X	Y	1	3	6	7	適用号機 初号機	終号機	タイプ
1	11330-KEA-305	カバー-COMP., R.	14,300	1	–	–	–	–	–	–	–			
	11330-KEA-306		12,400	–	1	1	1	1	1	1	1			
2	11394-KBH-900	ガスケット, R. カバー	800	1	1	1	1	1	1	1	1			
3	15650-KEA-000	ゲージ, オイルレベル	610	1	1	1	1	1	1	1	1			
4	22810-KEA-000	レバー-COMP., クラッチ	1,740	1	1	1	1	1	1	1	1			
5	22815-428-000	スプリング, クラッチレバー	150	1	1	1	1	1	1	1	1			
6	22820-KT7-000	ピン, クラッチリフター	560	1	1	1	1	1	1	1	1			
7	90084-MN8-010	キャップ 14MM	360	1	1	1	1	1	1	1	1			
8	90087-MR1-000	キャップ 30MM	580	1	1	1	1	1	1	1	1			
9	91204-KK0-003	オイルシール 12X18X5 (アライ)	165	1	1	1	1	1	1	1	1			
10	91302-KE8-003	Oリング 18X3 (アライ)	115	1	1	1	1	1	1	1	1			
11	91303-377-000	Oリング 13.8X2.5	265	1	1	1	1	1	1	1	1			
12	91356-425-003	Oリング 30MM	180	1	1	1	1	1	1	1	1			
13	94301-08140	ノックピン 8X14	60	2	2	2	2	2	2	2	2			
14	94305-30162	ピン, スプリング 3X16	50	1	1	1	1	1	1	1	1			
15	96001-06028-00	ボルト, フランジ 6X28	50	9	–	–	–	–	–	–	–			
	96001-06028-07		50	–	9	9	9	9	9	9	9			
16	96001-06035-00	ボルト, フランジ 6X35	50	4	–	–	–	–	–	–	–			
	96001-06035-07		50	–	4	4	4	4	4	4	4			

www.impex-jp.com

クラッチ

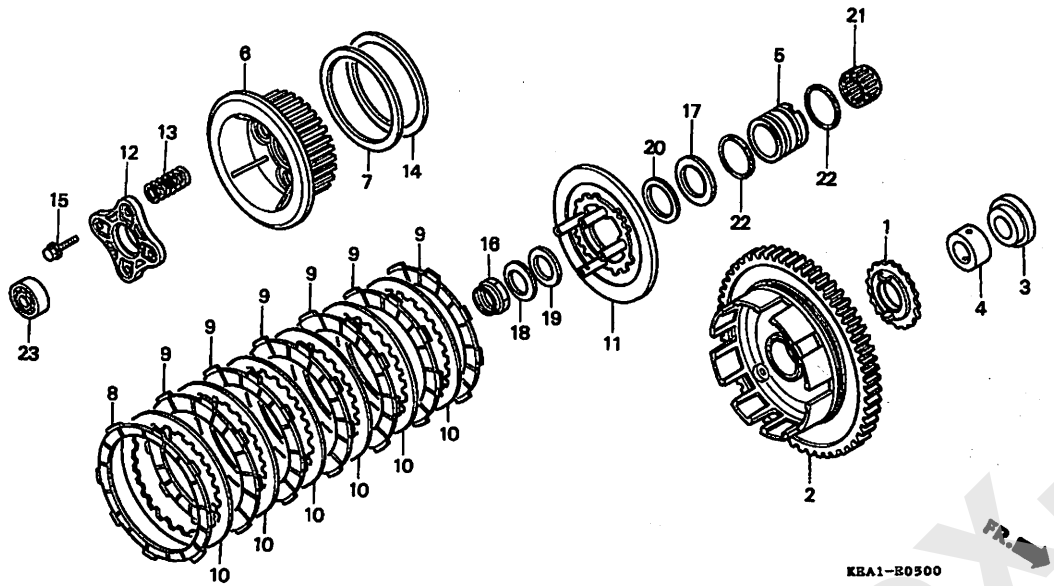

見出番号	LON	(関連見出番号) 整備項目	FRT
1	1131A2	ｽﾌﾟﾛｹｯﾄ,ｵｲﾙﾎﾟﾝﾌﾟﾄﾞﾗｲﾌﾞ ·····	1.2
2		(5,21,22)	
	2121A0	ｱｳﾀｰ,ｸﾗｯﾁ ·····	1.2
6	212112	ｾﾝﾀｰ,ｸﾗｯﾁ ·····	0.9
9		(7,8,10,14)	
	2121A1	ﾃﾞｨｽｸ,ｸﾗｯﾁﾌﾘｸｼｮﾝ ·····	0.9
		・作業条件:2個以上でも同一時間	
11	2121A3	ﾌﾟﾚｰﾄ,ｸﾗｯﾁﾌﾟﾚｯｼｬｰ ·····	0.9
12	2121A4	ﾌﾟﾚｰﾄ,ｸﾗｯﾁﾘﾌﾀｰ ·····	0.8
13	212107	ｽﾌﾟﾘﾝｸﾞ,ｸﾗｯﾁ ·····	0.7
		・作業条件:2個以上でも同一時間	
23	2121B4	ﾍﾞｱﾘﾝｸﾞ,ｸﾗｯﾁﾘﾌﾀｰ ·····	0.8

見出番号	部品番号	部品名	希望小売価格	使用個数 CB250F T	V	X	Y	1	3	6	7	適用号機 初号機	終号機	タイプ
1	15131-KT7-003	ｽﾌﾟﾛｹｯﾄ,ｵｲﾙﾎﾟﾝﾌﾟﾄﾞﾗｲﾌﾞ (27T)	1,880	1	–	–	–	–	–	–	–			
	15131-KT7-013	·····	1,630	–	1	1	1	1	1	1	1			
2	22100-KBH-000	ｱｳﾀｰCOMP.,ｸﾗｯﾁ (89T) ···	14,700	1	1	1	1	1	1	1	1			
3	22116-KT7-000	ｶﾗｰ,ｵｲﾙﾎﾟﾝﾌﾟｽﾌﾟﾛｹｯﾄ ····	610	1	1	1	1	1	1	1	1			
4	22117-KT7-000	ｶﾞｲﾄﾞ,ｸﾗｯﾁｱｳﾀｰ ·····	610	1	1	1	1	1	1	1	1			
5	22118-KT7-010	ｶﾗｰ,ｸﾗｯﾁｱｳﾀｰ ·····	840	1	1	1	1	1	1	1	1			
6	22120-KCR-000	ｾﾝﾀｰ,ｸﾗｯﾁ (34T) ·····	3,680	1	1	1	1	1	1	1	1			
7	22125-KT7-750	ｼｰﾄ,ｼﾞﾔﾀﾞｰｽﾌﾟﾘﾝｸﾞ ·····	350	1	1	1	1	1	1	1	1			
8	22201-KAZ-000	ﾃﾞｨｽｸ,ｸﾗｯﾁﾌﾘｸｼｮﾝ ·····	730	1	1	1	1	1	1	1	1			
9	22201-MR8-000	ﾃﾞｨｽｸ,ｸﾗｯﾁﾌﾘｸｼｮﾝ ·····	890	6	6	6	6	6	6	6	6			
10	22321-KE7-000	ﾌﾟﾚｰﾄ,ｸﾗｯﾁ ·····	550	6	6	6	6	6	6	6	6			
11	22350-KV0-000	ﾌﾟﾚｰﾄ,ｸﾗｯﾁﾌﾟﾚｯｼｬｰ ·····	2,260	1	1	1	1	1	1	1	1			
12	22361-KT7-000	ﾌﾟﾚｰﾄ,ｸﾗｯﾁﾘﾌﾀｰ ·····	510	1	1	1	1	1	1	1	1			
13	22401-KM9-000	ｽﾌﾟﾘﾝｸﾞ,ｸﾗｯﾁ ·····	195	4	4	4	4	4	4	4	4			
14	22402-KT7-750	ｽﾌﾟﾘﾝｸﾞ,ｼﾞﾔﾀﾞｰ ·····	850	1	1	1	1	1	1	1	1			
15	90050-357-000	ﾎﾞﾙﾄ,ｽﾍﾟｼｬﾙﾌﾗﾝｼﾞ 6X22 ··	185	4	4	4	4	4	4	4	4			
16	90241-KM9-000	ﾅｯﾄ,ﾛｯｸ 20MM ·····	360	1	1	1	1	1	1	1	1			
17	90402-KT7-000	ﾜｯｼｬｰ,ｽﾗｽﾄ 30MM ·····	275	1	1	1	1	1	1	1	1			
18	90432-121-000	ﾜｯｼｬｰ,ﾛｯｸ ·····	145	1	1	1	1	1	1	1	1			
19	90443-430-000	ﾜｯｼｬｰ,ｽﾗｽﾄ 20X31.5 ·····	245	1	1	1	1	1	1	1	1			
20	90451-KCR-000	ﾜｯｼｬｰ,ｽﾗｽﾄ 22MM ·····	140	1	1	1	1	1	1	1	1			
21	91025-KT7-003	ﾍﾞｱﾘﾝｸﾞ,ﾆｰﾄﾞﾙ 30X35X20 ·	700	1	1	1	1	1	1	1	1			
22	91305-KT7-003	Oﾘﾝｸﾞ 37X2.4(ｱﾗｲ) ·····	130	2	2	2	2	2	2	2	2			
23	96100-60010-00	ﾍﾞｱﾘﾝｸﾞ,ﾗｼﾞｱﾙﾎﾞｰﾙ 6001 ·	390	1	1	1	1	1	1	1	1			

www.impex-jp.com

E-6 スターティングクラッチ

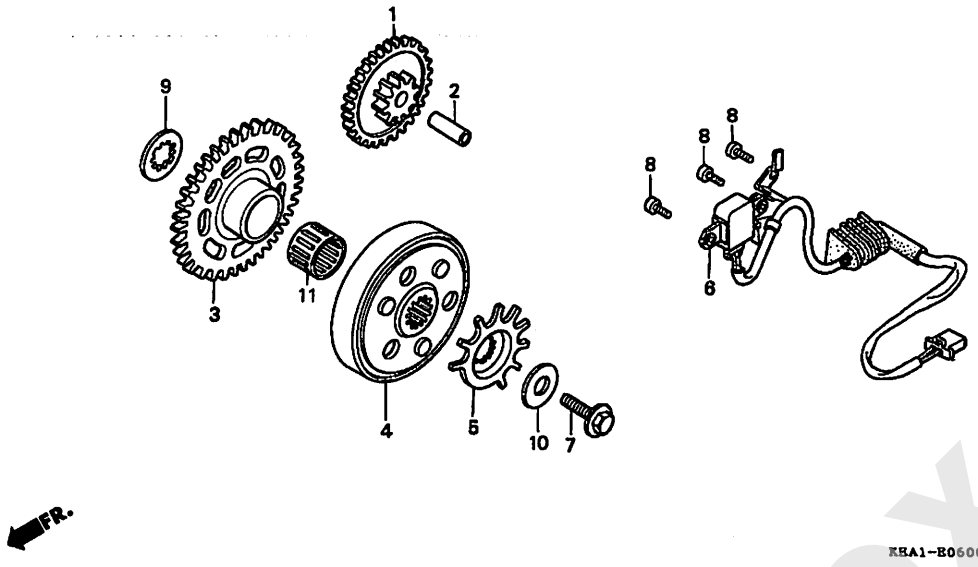

見出番号	LON	(関連見出番号) 整備項目	FRT
1		(2)	
	612125	ギヤー, スターターリダクション ・・・・・・・・・・・・	0.5
3		(11)	
	612120	ギヤー, スタートドリブン ・・・・・・・・・・・・	0.6
4	612131	アウター, スターティングクラッチ ・・・・・・・・・・・・	0.6
5	614111	ローター, パルス ・・・・・・・・・・・・・・・・・・・・	0.5
6	614110	ジェネレーター, イグニッションパルス ・・・・・・・・	0.7

見出番号	部品番号	部品名	希望小売価格	使用個数 CB250F T	V	X	Y	1	3	6	7	適用号機 初号機	終号機	タイプ
1	28101-KY1-000	ギヤーCOMP., スターターリダクション (56T/10T)	2,160	1	1	1	1	1	1	1	1			
2	28102-KT7-000	シャフト, スターターリダクションギヤー ・・	240	1	1	1	1	1	1	1	1			
3	28110-KAZ-000	ギヤーCOMP., スターティングドリブン (51T)	4,940	1	1	1	1	1	1	1	1			
4	28120-KT7-750	アウターCOMP., スターティングクラッチ ・	8,400	1	1	1	1	1	1	1	1			
5	30291-MT6-730	ローター, パルス ・・・・・・・・・・・・・・	520	1	1	1	1	1	1	1	1			
6	30300-KEA-000	ジェネレーターASSY., パルス ・・・・・	2,420	1	1	1	1	1	1	1	1			
7	90020-KEA-000	ボルト, フランジUBS 10X31.5 ・・	195	1	1	1	1	1	1	1	1			
8	90049-KBH-000	ボルト, ソケット 5X14 ・・・・・・・・・	95	3	3	3	3	3	3	3	3			
9	90401-KT7-000	ワッシャー, スプライン 20MM ・・・・・・	225	1	1	1	1	1	1	1	1			
10	90405-KT7-000	ワッシャー 10.5X27 ・・・・・・・・・・	185	1	1	1	1	1	1	1	1			
11	91003-KT7-013	ベアリング, ニードル 25X29X17 ・	520	1	1	1	1	1	1	1	1			

www.impex-jp.com

L. クランクケースカバー

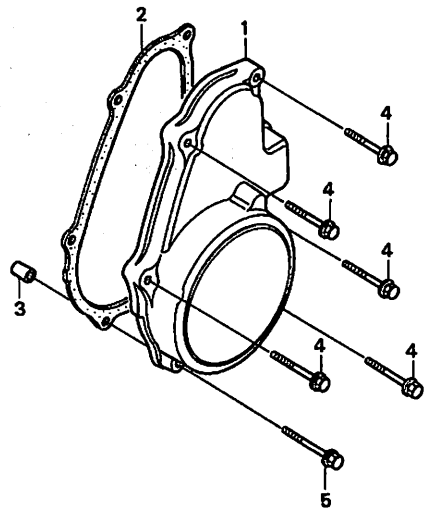

KEA1-E0700

見出番号	LON	(関連見出番号) 整備項目	FRT
1	1101A6	カバー, クランクケース :レフト	0.5
2	1101A3	ガスケット, クランクケースカバー :レフト	0.4

見出番号	部品番号	部品名	希望小売価格	使用個数 CB250F T	V	X	Y	1	3	6	7	適用号機 初号機	終号機	タイプ
1	11635-KEA-000	カバー, L.	7,050	1	–	–	–	–	–	–	–			
	11635-KEA-750		6,100	–	1	1	1	1	1	1	1			
2	11636-KBH-900	ガスケット, L. カバー	295	1	1	1	1	1	1	1	1			
3	94301-08140	ノックピン 8X14	60	1	1	1	1	1	1	1	1			
4	96001-06032-00	ボルト, フランジ 6X32	50	5	–	–	–	–	–	–	–			
	96001-06032-07		50	–	5	5	5	5	5	5	5			
5	96001-06040-00	ボルト, フランジ 6X40	50	1	–	–	–	–	–	–	–			
	96001-06040-07		50	–	1	1	1	1	1	1	1			

www.inpex-jp.com

ジェネレーター

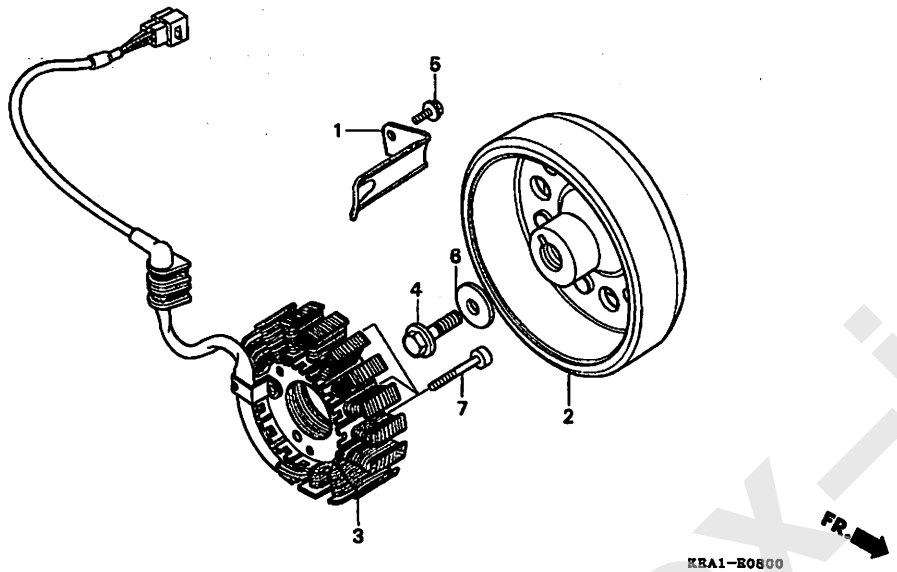

見出番号	LON	(関連見出番号) 整備項目	FRT
2	613105	ローター/フライホイール	0.8
3	6131A3	ステーター	0.9

見出番号	部品番号	部品名	希望小売価格	使用個数 CB250F T	V	X	Y	1	3	6	7	適用号機 初号機	終号機	タイプ
1	11333-KT7-750	クランプ, A.C.ジェネレーターコード	225	1	1	1	1	1	1	1	1			
2	31110-KBH-003	フライホイールCOMP. (ミツバ)	18,400	1	1	1	–	–	–	–	–			
	31110-KEA-741	フライホイールCOMP. (DENSO)	16,700	–	–	–	1	1	1	1	1			
3	31120-KEA-000	ステーターCOMP.	16,400	1	1	1	1	1	1	1	1			
4	90020-KEA-000	ボルト, フランジ UBS 10X31.5	195	1	1	1	1	1	1	1	1			
5	90029-888-000	ボルト, フランジ 6X16(CT200)	100	1	1	1	1	1	1	1	1			
6	90405-KT7-000	ワッシャー 10.5X27	185	1	1	1	1	1	1	1	1			
7	96600-06028-00	ボルト, ソケット 6X28	50	3	3	3	3	3	3	3	3			

www.impex-jp.com

L. リヤーカバー / ウォーターポンプ

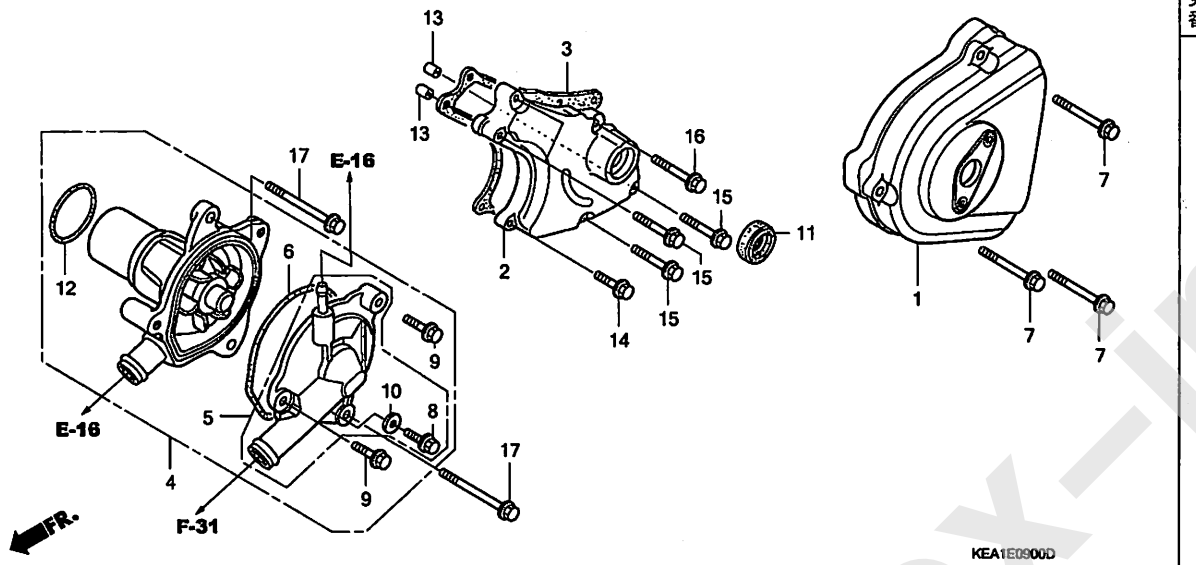

見出番号	LON	(関連見出番号) 整備項目	FRT
1	1101B0	カバー, クランクケース :レフトリヤー	0.1
2	2101D5	カバー, チェンジ	0.8
3	2101G8	ガスケット, チェンジカバー	0.7
4	114103	ポンプASSY., ウォーター	0.6
5	1141B0	カバー, ウォーターポンプ	0.5
6	1141B1	ガスケット, ウォーターポンプカバー	0.4
11	1101F9	オイルシール, ギヤーシフトスピンドル	0.7
12	1141E1	Oリング, ウォーターポンプ	0.3

見出番号	部品番号	部品名	希望小売価格	使用個数 CB250F T	V	X	Y	1	3	6	7	適用号機 初号機	終号機	タイプ
1	11340-KEA-000	カバー, L. リヤー	3,150	1	–	–	–	–	–	–	–			
	11340-KEA-750		2,730	–	1	1	1	1	1	1	1			
2	11360-KEA-000	カバー, チェンジ	2,790	1	–	–	–	–	–	–	–			
	11360-KBH-900		2,420	–	1	1	1	1	1	1	1			
3	11632-KBH-900	ガスケット, チェンジカバー	295	1	1	1	1	1	1	1	1			
4	19200-KEA-000	ポンプASSY., ウオーター	10,900	1	–	–	–	–	–	–	–			
	19200-KEA-750		9,450	–	1	1	1	1	1	1	1			
5	19221-KEA-000	カバ-COMP., ウオーターポンプ	3,570	1	–	–	–	–	–	–	–			
	19221-KEA-750		3,100	–	1	1	1	1	1	1	1			
6	19226-KE8-000	ガスケット, ウオーターポンプカバー	185	1	1	1	1	1	1	1	1			
7	90004-GHB-720	ボルト, フランジ 6X45 (NSHF)	110	3	–	–	–	–	–	–	–			
	90005-GHB-720	ボルト, フランジ 6X45	100	–	3	3	3	3	3	3	3			
8	90013-883-000	ボルト, フランジ 6X12 (CT200)	105	1	–	–	–	–	–	–	–			
	90013-MW0-000	ボルト, フランジ 6X12	105	–	1	1	1	1	1	1	1			
9	90121-MV9-670	ボルト, フランジ 6X25	115	2	–	–	–	–	–	–	–			
	90121-MW0-000		105	–	2	2	2	2	2	2	2			
10	90463-ML7-000	ワッシャー, シーリング 6.5MM	95	1	1	1	1	1	1	1	1			
11	91204-KE8-003	オイルシール 13X22X5 (アライ)	200	1	1	1	1	1	1	1	1			
12	91302-MB0-013	Oリング 32.95X2.62 (アライ)	130	1	1	1	1	1	1	1	1			
13	94301-08140	ノックピン 8X14	60	2	2	2	2	2	2	2	2			
14	96001-06025-00	ボルト, フランジ 6X25	50	1	–	–	–	–	–	–	–			
	96001-06025-07		40	–	1	1	1	1	1	1	1			
15	96001-06032-00	ボルト, フランジ 6X32	50	3	–	–	–	–	–	–	–			
	96001-06032-07		50	–	3	3	3	3	3	3	3			
16	96001-06035-00	ボルト, フランジ 6X35	50	1	–	–	–	–	–	–	–			
	96001-06035-07		50	–	1	1	1	1	1	1	1			

www.impex-jp.com

L. リヤーカバー / ウォーターポンプ

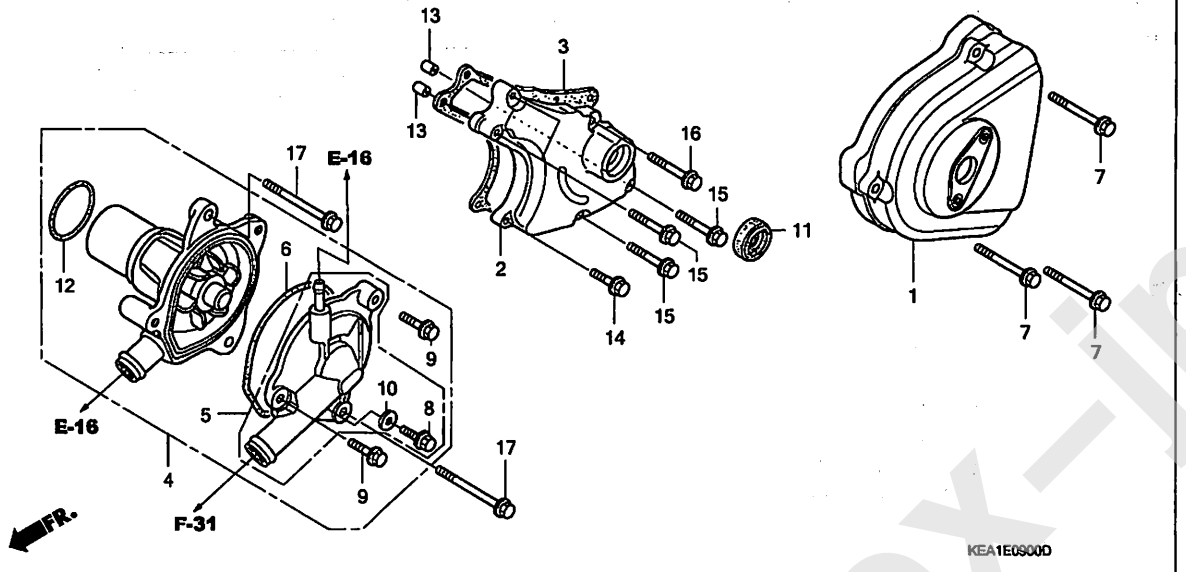

見出番号	部品番号	部品名	希望小売価格	使用個数 T	V	X	Y	1	3	6	7	適用号機 初号機	終号機	タイプ
				CB250F										
17	96001-06060-00	ボルト,フランジ 6X60 ・・・・・・・・	55	2	–	–	–	–	–	–	–			
	96001-06060-07	・・・・・・・・・・・・・・・・・・・・・・	55	–	2	2	2	2	2	2	2			

www.impex-jp.com

スターティングモーター

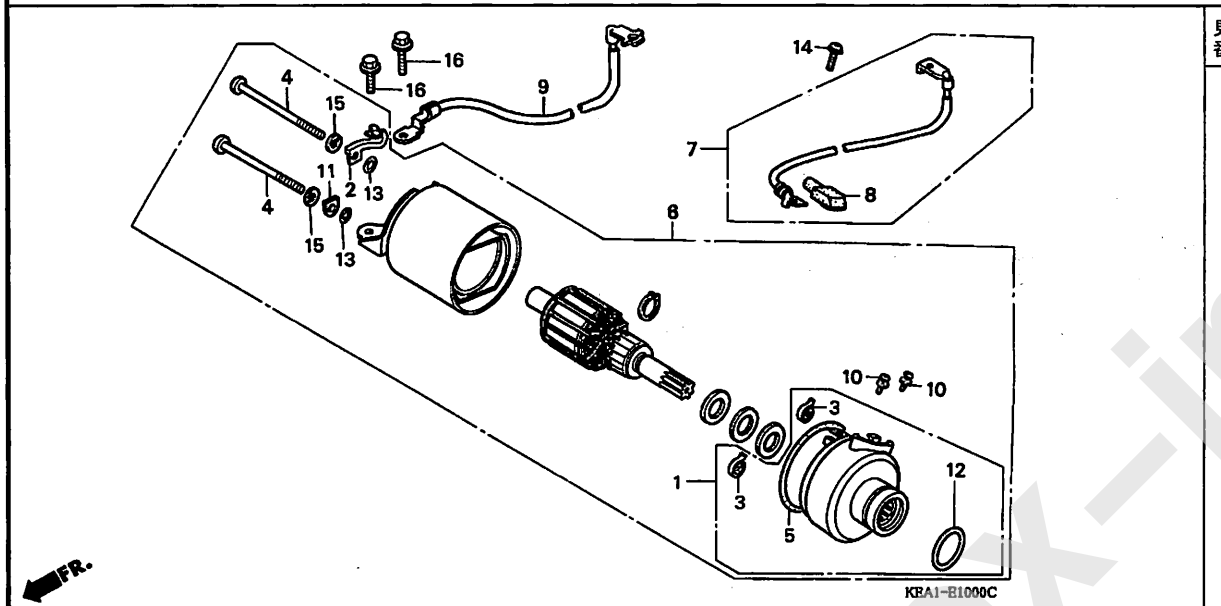

見出番号	LON	(関連見出番号) 整備項目	FRT
1	6121B6	ブラケット,スターティングモーターフロント	0.6
6	612105	モーター,スターティング	0.4
7	612115	ケーブル,スターターモーター	0.6
9	610110	ケーブル,バッテリーアース	0.5

見出番号	部品番号	部品名	希望小売価格	使用個数 CB250F T	V	X	Y	1	3	6	7	適用号機 初号機	終号機	タイプ
1	31201-KY1-000	ブラケットASSY.,フロント	3,650	1	–	–	–	–	–	–	–			
	31203-KBH-900		3,360	–	1	1	1	1	1	1	1			
2	31202-KY1-000	クランプ	170	1	–	–	–	–	–	–	–			
	31202-KBH-900		185	–	1	1	1	1	1	1	1			
3	31204-KN7-670	スプリング,カーボンブラシ	145	2	2	2	2	2	2	2	2			
4	31205-KN7-670	ボルト,セッティング	155	2	–	–	–	–	–	–	–			
	31205-KBH-000		145	–	2	2	2	2	2	2	2			
5	31206-KN7-670	Oリング	130	1	1	1	1	1	1	1	1			
6	31210-KEA-000	モーターCOMP.,スターティング	25,900	1	–	–	–	–	–	–	–			
	31210-KBH-900		22,500	–	1	1	1	1	1	1	1			
7	32410-KEA-000	ケーブル,スターターモーター	940	1	1	1	1	1	–	–	–			
	32410-KEA-J00		940	–	–	–	–	–	1	1	1			
8	32411-KT7-010	カバー,ターミナル	200	1	1	1	1	1	1	1	1			
9	32601-KEA-000	ケーブル,バッテリーアース	830	1	1	1	1	1	–	–	–			
	32601-KEA-J00		830	–	–	–	–	–	1	1	1			
10	90106-KN7-670	スクリューワッシャー 4X8	85	2	–	–	–	–	–	–	–			
	90106-KBH-000	スクリューワッシャー 4X6	75	–	2	2	2	2	2	2	2			
11	90122-MN4-008	ワッシャー,スチールプレート	95	1	1	1	1	1	1	1	1			
12	91309-425-003	Oリング 24.4X3.1(アライ)	180	1	1	1	1	1	1	1	1			
13	91320-KBH-000	Oリング	95	2	2	2	2	2	2	2	2			
14	91981-KN7-670	スクリューワッシャー 5X8	90	1	1	1	1	1	1	1	1			
15	94111-05000	ワッシャー,スプリング 5MM	25	2	2	2	2	2	2	2	2			
16	95701-06014-00	ボルト,フランジ 6X14	35	2	2	2	2	2	2	2	2			

www.impex-jp.com

オイルポンプ / オイルパン

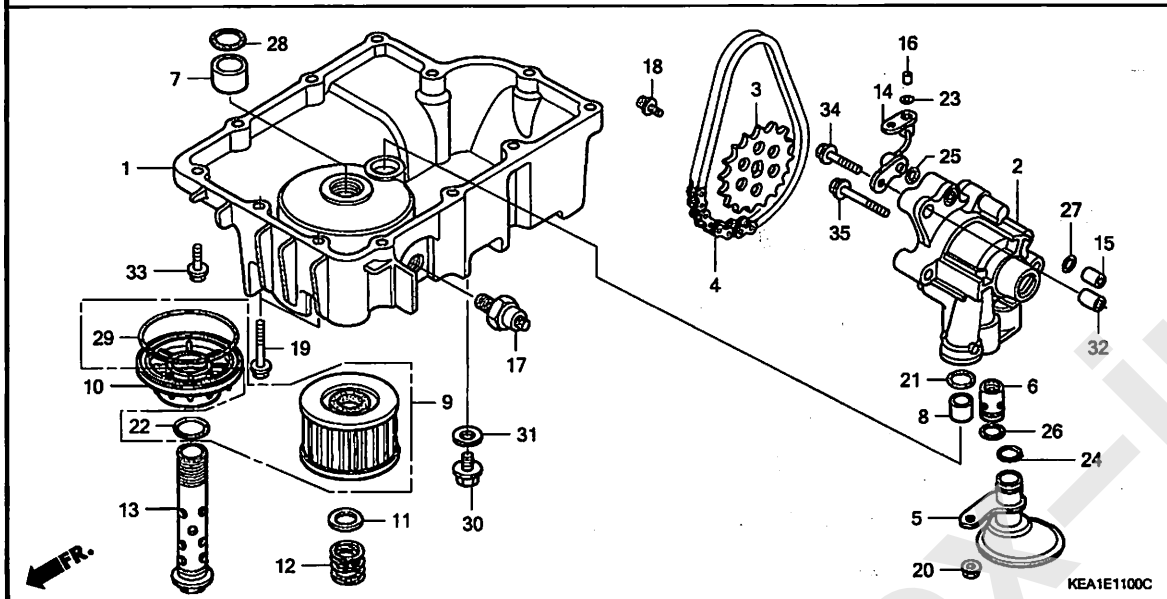

見出番号	LON	(関連見出番号) 整備項目	FRT
1		(7, 8, 21, 28)	
	113145	ﾊﾟﾝ, ｵｲﾙ/ｶﾞｽｹｯﾄ	1.3
2	113105	ﾎﾟﾝﾌﾟ ASSY., ｵｲﾙ	1.8
3	113111	ｽﾌﾟﾛｹｯﾄ, ｵｲﾙﾎﾟﾝﾌﾟﾄﾞﾘﾌﾞﾝ	1.3
4	113122	ﾁｪｰﾝ, ｵｲﾙﾎﾟﾝﾌﾟﾄﾞﾗｲﾌﾞ	1.3
5		(24)	
	1131B6	ｽﾄﾚｰﾅｰ, ｵｲﾙ	1.2
6	113126	ﾊﾞﾙﾌﾞ, ﾘﾘｰﾌ	1.4
9		(10, 11, 12, 13, 22, 29)	
	113127	ｴﾚﾒﾝﾄ, ｵｲﾙﾌｨﾙﾀｰ	0.2
17	615160	ｽｲｯﾁ, ｵｲﾙﾌﾟﾚｯｼｬｰ	0.4

見出番号	部品番号	部品名	希望小売価格	使用個数 CB250F T	V	X	Y	1	3	6	7	適用号機 初号機	終号機	タイプ
1	11210-KEA-000	ﾊﾟﾝ, ｵｲﾙ	8,150	1	–	–	–	–	–	–	–			
	11210-KEA-750		7,050	–	1	1	1	1	1	1	1			
2	15100-KEA-000	ﾎﾟﾝﾌﾟ ASSY., ｵｲﾙ	7,050	1	1	1	1	1	1	1	1			
3	15134-KE8-010	ｽﾌﾟﾛｹｯﾄ, ｵｲﾙﾎﾟﾝﾌﾟﾄﾞﾘﾌﾞﾝ (21T)	980	1	1	1	1	1	1	1	1			
4	15140-KT7-003	ﾁｪﾝ, ｵｲﾙﾎﾟﾝﾌﾟ (60L)	830	1	1	1	1	1	1	1	1			
5	15153-KAZ-000	ｽﾄﾚｰﾅｰCOMP., ｵｲﾙ	1,320	1	1	1	1	1	1	1	1			
6	15220-KT7-000	ﾊﾞﾙﾌﾞ ASSY., ﾘﾘｰﾌ	1,370	1	1	1	1	1	1	1	1			
7	15326-KE8-000	ｶﾗｰ, ｵｲﾙﾊﾟｽ 24MM	150	1	1	1	1	1	1	1	1			
8	15326-KT7-000	ｶﾗｰ, ｵｲﾙﾊﾟｽ 18MM	95	1	1	1	1	1	1	1	1			
9	15410-KEA-305	ｴﾚﾒﾝﾄ, ｵｲﾙﾌｨﾙﾀｰ (ﾄｳﾖｳﾛｷ)	1,000	1	1	1	1	1	1	1	1			
10	15411-KE8-000	ｶﾊﾞｰ, ｵｲﾙﾌｨﾙﾀｰ	1,740	1	1	1	1	1	1	1	1			
11	15414-300-000	ｼｰﾄ, ｵｲﾙﾌｨﾙﾀｰｽﾌﾟﾘﾝｸﾞ	105	1	1	1	1	1	1	1	1			
12	15415-413-000	ｽﾌﾟﾘﾝｸﾞ, ﾌｨﾙﾀｰｴﾚﾒﾝﾄｾｯﾃｨﾝｸﾞ	150	1	1	1	1	1	1	1	1			
13	15420-KE8-000	ﾎﾞﾙﾄCOMP., ｵｲﾙﾌｨﾙﾀｰｾﾝﾀｰ	2,100	1	1	1	1	1	1	1	1			
14	15510-KT7-000	ﾊﾟｲﾌﾟ, ｵｲﾙ	720	1	1	1	1	1	1	1	1			
15	15517-KAZ-000	ｵﾘﾌｨｽ 1.0	225	1	1	1	1	1	1	1	1			
16	15518-KAZ-000	ｵﾘﾌｨｽ 5.0X1.0	225	1	1	1	1	1	1	1	1			
17	35500-MJ4-024	ｽｲｯﾁASSY., ｵｲﾙﾌﾟﾚｯｼｬｰ (DENSO)	1,790	1	1	1	1	1	1	1	1			
18	90021-MM5-000	ﾎﾞﾙﾄﾜｯｼｬｰ 6X12	160	1	1	1	1	1	1	1	1			
19	90026-KY1-000	ﾎﾞﾙﾄ, ﾌﾗﾝｼﾞ 6X52.5	260	2	–	–	–	–	–	–	–			
	90026-KBH-900		225	–	2	2	2	2	2	2	2			
20	90301-473-003	ﾅｯﾄ, U 6MM	220	1	1	1	1	1	1	1	1			
21	91302-KE8-003	Oﾘﾝｸﾞ 18X3 (ｱﾗｲ)	115	1	1	1	1	1	1	1	1			

www.impex-jp.com

オイルポンプ / オイルパン

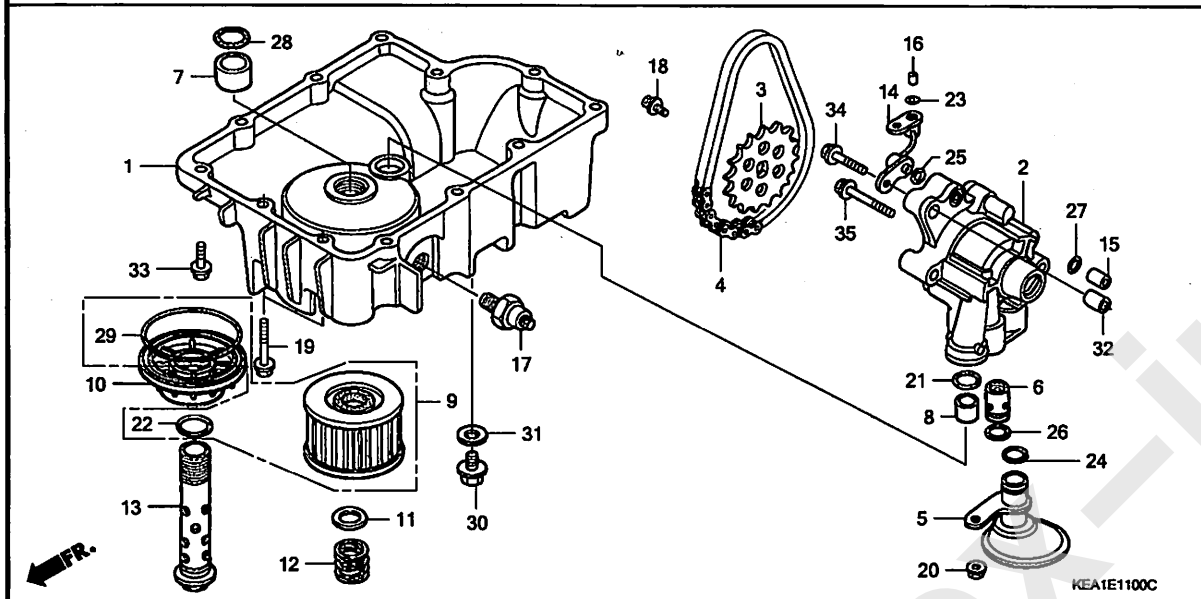

見出番号	部品番号	部品名	希望小売価格	使用個数 CB250F T	V	X	Y	1	3	6	7	適用号機 初号機	終号機	タイプ
22	91302-377-000	Oリング 15X2.5	265	1	1	1	1	1	1	1	1			
23	91304-ME5-003	Oリング 5.1X2.2(アライ)	95	1	1	1	1	1	1	1	1			
24	91307-PJ4-000	Oリング 14.8X1.9	130	1	1	1	1	1	1	1	1			
25	91313-KBH-003	Oリング 4.8X1.9(アライ)	75	1	1	1	1	1	1	1	1			
26	91313-MB0-003	Oリング 14.7X2.2(アライ)	110	1	1	1	1	1	1	1	1			
27	91314-PC9-004	Oリング 8.5X1.9(NOK)	85	1	1	1	1	1	1	1	1			
28	91315-KE8-003	Oリング 24X3(アライ)	140	1	1	1	1	1	1	1	1			
29	91315-MA6-003	Oリング 81X4.5(アライ)	145	1	1	1	1	1	1	1	1			
30	92800-14000	ボルト,ドレンプラグ 14MM	100	1	1	1	1	1	1	1	1			
31	94109-14000	ワッシャー,ドレンプラグ 14MM	35	1	1	1	1	1	1	1	1			
32	94301-08140	ノックピン 8X14	60	1	1	1	1	1	1	1	1			
33	95701-06028-00	ボルト,フランジ 6X28	40	10	–	–	–	–	–	–	–			
	95701-06028-07		40	–	10	10	10	10	10	10	10			
34	95701-06040-00	ボルト,フランジ 6X40	40	1	1	1	1	1	1	1	1			
35	95701-06065-00	ボルト,フランジ 6X65	55	1	1	1	1	1	1	1	1			

www.impex-jp.com

クランクケース

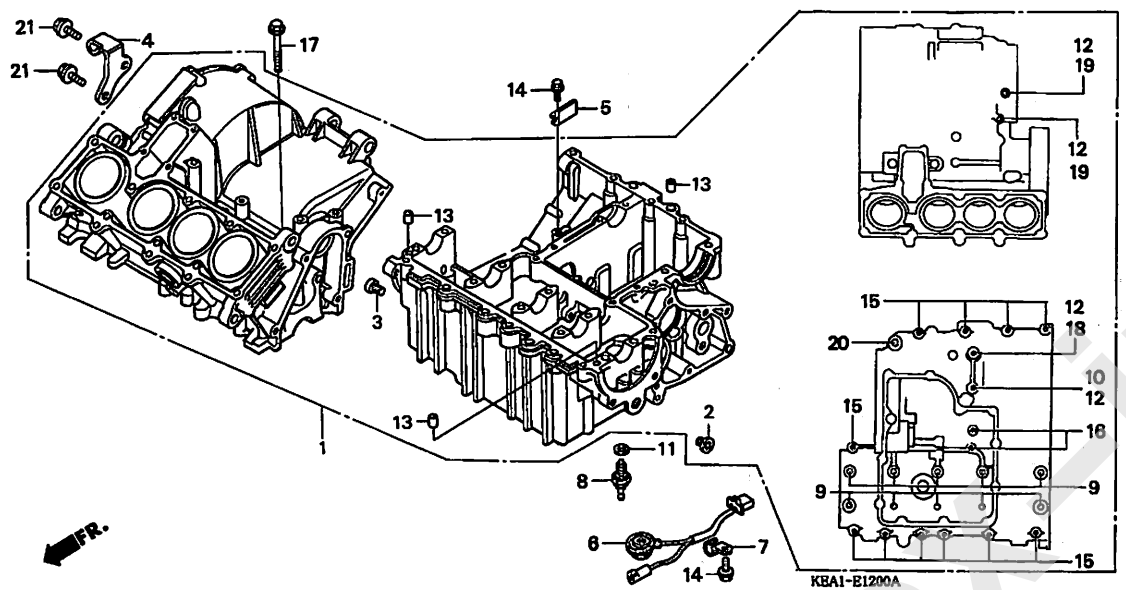

見出番号	LON	(関連見出番号) 整備項目	FRT
1	110105	クランクケースセット ・含む:エンジン脱着	8.4
6	6111D6	サブコード,ニュートラルスイッチ	0.6
8	6151B8	スイッチ,ニュートラル	0.4

見出番号	部品番号	部品名	希望小売価格	使用個数 CB250F T	V	X	Y	1	3	6	7	適用号機 初号機	終号機	タイプ
1	04911-KEA-000	クランクケースセット (MC14E)	125,000	1	–	–	–	–	–	–	–			
	04911-KEA-750		113,400	–	1	1	1	1	1	1	1			
2	12206-ML8-300	ボルト,シーリング 18MM	410	1	1	1	1	1	1	1	1			
3	12208-KT7-300	ボルト,シーリング 18MM	380	1	1	1	1	1	1	1	1			
4	22821-KEA-000	レシーバー,クラッチケーブル	320	1	1	1	1	1	1	1	1			
5	22822-KT7-000	プレート	225	1	1	1	1	1	1	1	1			
6	32101-KEA-000	サブコード,オイルプレッシャー&ニュートラルスイッチ	730	1	1	1	1	1	1	1	1			
7	32906-GF4-700	クリップ,スターターモーターコード	225	1	1	1	1	1	1	1	1			
8	35600-KE8-003	スイッチASSY.,ニュートラル (トウヨウ)	850	1	1	1	1	1	1	1	1			
9	90041-KEA-000	ボルト,フランジ 8X75	200	10	10	10	10	10	10	10	10			
10	90105-898-000	ボルト,フランジ 6X103	165	1	1	1	1	1	1	1	1			
11	90443-MJ6-000	ワッシャー,ニュートラル	75	1	1	1	1	1	1	1	1			
12	90463-ML7-000	ワッシャー,シーリング 6.5MM	95	4	4	4	4	4	4	4	4			
13	94302-08140	ピンB,ノック 8X14	60	3	3	3	3	3	3	3	3			
14	95701-06014-00	ボルト,フランジ 6X14	35	2	2	2	2	2	2	2	2			
15	95701-06032-00	ボルト,フランジ 6X32	40	11	–	–	–	–	–	–	–			
	95701-06032-07		40	–	11	11	11	11	11	11	11			
16	95701-06040-00	ボルト,フランジ 6X40	40	2	2	2	2	2	2	2	2			
17	95701-06055-00	ボルト,フランジ 6X55	50	1	1	1	1	1	1	1	1			
18	95701-06070-00	ボルト,フランジ 6X70	55	1	1	1	1	1	1	1	1			
19	95701-06080-00	ボルト,フランジ 6X80	55	2	–	–	–	–	–	–	–			
	95701-06080-07		35	–	2	2	2	2	2	2	2			
20	95701-08050-00	ボルト,フランジ 8X50	55	1	–	–	–	–	–	–	–			
	95701-08050-07		55	–	1	1	1	1	1	1	1			

www.impex-jp.com

クランクケース

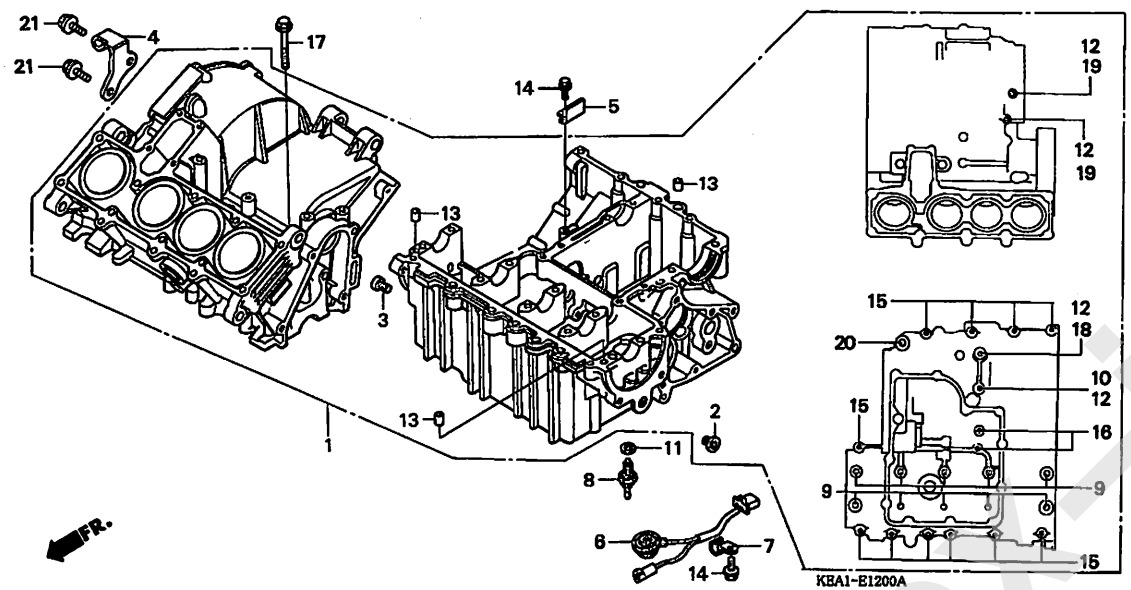

見出番号	部品番号	部品名	希望小売価格	使用個数 CB250F T	V	X	Y	1	3	6	7	適用号機 初号機	終号機	タイプ
21	96001-06014-00	ボルト,フランジ 6X14 ・・・・・・・・	40	2	–	–	–	–	–	–	–			
	96001-06014-07	・・・・・・・・・・・・・・・・・・・・・・	40	–	2	2	2	2	2	2	2			

www.impex-jp.com

クランクシャフト / ピストン

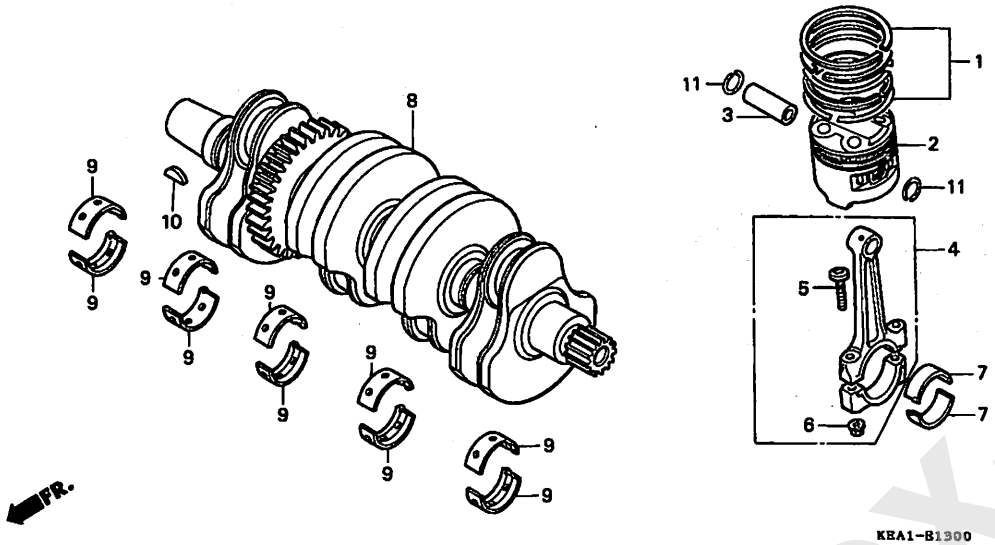

見出番号	LON	(関連見出番号) 整備項目	FRT
2		(1, 3, 4, 7, 11)	
	1111T9	ピストン/リングセット/ベアリング/ロッド ・・・	6.8
		・含む:エンジン脱着	
		・含む:点検/測定/清掃	
	1111T9B	・1シリンダー分追加 ・・・・・・・・・・・・・・	0.3
	1111T9C	・2シリンダー分追加 ・・・・・・・・・・・・・・	0.6
	1111X9	ピストン/リングセット/ベアリング/ロッド :1台分 ・・・・・・・・・・・・・・・・・・・・	7.7
		・含む:エンジン脱着	
		・含む:点検/測定/清掃	
8	1101B5	クランクシャフト ・・・・・・・・・・・・・・・・・・・・	7.7
		・含む:エンジン脱着	
9	110125	ベアリング, クランクシャフト ・・・・・・・・・・・・	7.0
		・含む:エンジン脱着	
		・作業条件:2個以上でも同一時間	

見出番号	部品番号	部品名	希望小売価格	使用個数 CB250F T	V	X	Y	1	3	6	7	適用号機 初号機	終号機	タイプ
1	13011-KAZ-004	リングセット, ピストン (リケン) ・・・・	1,690	4	4	4	–	–	–	–	–			
	13011-KEA-740	・・・・・・・・・・・・・・・・・・・・・・	1,790	–	–	–	4	4	4	4	4			
2	13101-KAZ-000	ピストン ・・・・・・・・・・・・・・・・・・・・	2,270	4	4	4	–	–	–	–	–			
	13101-KEA-740	・・・・・・・・・・・・・・・・・・・・・・	2,160	–	–	–	4	4	4	4	4			
3	13111-KEA-000	ピン, ピストン ・・・・・・・・・・・・・・・	350	4	4	4	4	4	4	4	4			
4	13201-KAZ-000	ロッドASSY., コネクティング ・・・・・	6,000	4	4	4	4	4	4	4	4			
5	13213-KAZ-003	ボルト, コネクティングロッド ・・・・・・	235	8	8	8	8	8	8	8	8			
6	13215-KAZ-000	ナット, コネクティングロッド ・・・・・・・	155	8	8	8	8	8	8	8	8			
7	13224-KAZ-003	ベアリングA, コネクティングロッド (ブルー)	430	8	8	8	8	8	8	8	8			
	13225-KAZ-003	ベアリングB, コネクティングロッド (ブラック)	430	8	8	8	8	8	8	8	8			
	13226-KAZ-003	ベアリングC, コネクティングロッド (ブラウン)	430	8	8	8	8	8	8	8	8			
	13227-KAZ-003	ベアリングD, コネクティングロッド (グリーン)	430	8	8	8	8	8	8	8	8			
	13228-KAZ-003	ベアリングE, コネクティングロッド (イエロー)	430	8	8	8	8	8	8	8	8			
8	13310-KAZ-000	クランクシャフトCOMP. ・・・・・・・・・・	54,000	1	1	1	1	1	1	1	1			
9	13313-KY1-000	ベアリングA, クランクシャフト (ブラック)	460	10	10	10	10	10	10	10	10			
	13314-KY1-000	ベアリングB, クランクシャフト (ブラウン)	460	10	10	10	10	10	10	10	10			
	13315-KY1-000	ベアリングC, クランクシャフト (グリーン)	460	10	10	10	10	10	10	10	10			
	13316-KY1-000	ベアリングD, クランクシャフト (イエロー)	460	10	10	10	10	10	10	10	10			
	13317-KY1-000	ベアリングE, クランクシャフト (ピンク)	460	10	10	10	10	10	10	10	10			
10	90741-413-000	キー, ウッドラフ 25X14 ・・・・・・・・	120	1	1	1	1	1	1	1	1			
11	94601-13000	クリップ, ピストンピン 13MM ・・・・	30	8	8	8	8	8	8	8	8			

www.impex-jp.com

トランスミッション

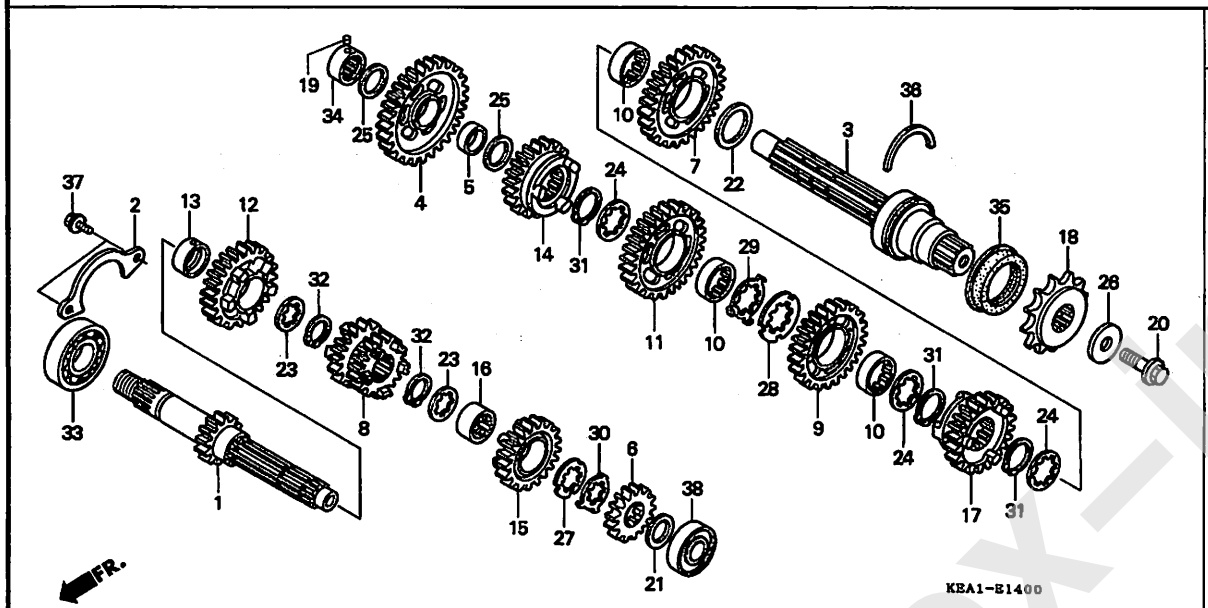

見出番号	LON	(関連見出番号) 整備項目	FRT
1		(6, 8, 12, 15)	
	210141	メインシャフト, トランスミッション ・・・・・・・・・・・・	5.2
		・含む:エンジン脱着	
	210141A	・カウンターシャフト交換追加 ・・・・・・・・・・・	0.2
3		(4, 7, 9, 11, 14, 17)	
	210142	カウンターシャフト, トランスミッション ・・・・・・・・・・	5.1
		・含む:エンジン脱着	
	210142A	・メインシャフト交換追加 ・・・・・・・・・・・・・	0.3
18	213135	スプロケット, ドライブ ・・・・・・・・・・・・・・・	0.3
33	2101C5	ベアリング, メインシャフト :ライト ・・・・・・・・・	5.0
		・含む:エンジン脱着	
34	2101C8	ベアリング, カウンターシャフト :ライト ・・・・・・・	4.9
		・含む:エンジン脱着	
35	2101G7	オイルシール, カウンターシャフト :レフト ・・・・・・・・	4.9
		・含む:エンジン脱着	
38	2101C2	ベアリング, メインシャフト :レフト ・・・・・・・・・	5.2
		・含む:エンジン脱着	
	2101C6	ベアリング, メインシャフト :両側 ・・・・・・・・・	5.2
		・含む:エンジン脱着	
	2101D4	ベアリング, メインシャフト&カウンターシャフト :全数 ・・・・・・・・・・・・・・・・・・・・・・・・	5.2
		・含む:エンジン脱着	

見出番号	部品番号	部品名	希望小売価格	使用個数 CB250F T	V	X	Y	1	3	6	7	適用号機 初号機	終号機	タイプ
1	23210-KEA-000	メインシャフトCOMP. (15T) ・・・・・	7,350	1	1	1	1	1	1	1	1			
2	23213-KT7-000	プレート, ベアリングセッテイング ・・・	295	1	1	1	1	1	1	1	1			
3	23220-KEA-000	カウンターシャフトCOMP. ・・・・・・・・・	10,500	1	1	1	1	1	1	1	1			
4	23421-KY1-000	ギヤー, カウンターシャフトロー (41T) ・	5,250	1	1	1	1	1	1	1	1			
5	23422-KY1-000	カラー 20X8 ・・・・・・・・・・・・・・・	630	1	1	1	1	1	1	1	1			
6	23431-KY1-000	ギヤー, メインシャフトセカンド (19T)	1,890	1	1	1	1	1	1	1	1			
7	23441-KY1-010	ギヤー, カウンターシャフトセカンド (38T)	4,730	1	1	1	1	1	1	1	1			
8	23451-KEA-000	ギヤー, メインシャフトサード&フオース (22T & 22T)	6,400	1	1	1	1	1	1	1	1			
9	23461-KY1-010	ギヤー, カウンターシャフトサード (35T)	4,620	1	1	1	1	1	1	1	1			
10	23462-KEA-000	カラー, スプライン 25X8 ・・・・・・・・	600	3	3	3	3	3	3	3	3			
11	23481-KEA-000	ギヤー, カウンターシャフトフオース (29T)	4,410	1	1	1	1	1	1	1	1			
12	23491-KEA-000	ギヤー, メインシャフトフイフス (27T) ・	4,520	1	1	1	1	1	1	1	1			
13	23495-KY1-000	カラー 22X13 ・・・・・・・・・・・・・・	630	1	1	1	1	1	1	1	1			
14	23501-KEA-000	ギヤー, カウンターシャフトフイフス (30T)	4,310	1	1	1	1	1	1	1	1			
15	23511-KEA-000	ギヤー, メインシャフトシックスス (29T)	4,890	1	1	1	1	1	1	1	1			
16	23512-KEA-000	カラー, スプライン 22X14 ・・・・・・・	630	1	1	1	1	1	1	1	1			
17	23521-KEA-000	ギヤー, カウンターシャフトシックスス (28T)	5,500	1	1	1	1	1	1	1	1			
18	23801-KV0-720	スプロケット, ドライブ (14T) ・・・	3,350	1	1	1	1	1	1	1	1			
19	24261-283-000	ピン, ギヤーシフトフォークガイド ・・・	190	1	1	1	1	1	1	1	1			
20	90037-422-003	ボルト, スペシャル 10MM ・・・・・・・	265	1	1	1	1	1	1	1	1			
21	90446-357-000	ワッシャー, スラスト 17.2MM ・・・・・・	250	1	1	1	1	1	1	1	1			
22	90446-430-000	ワッシャー, スラスト 25.2X34 ・・・・・	195	1	1	1	1	1	1	1	1			
23	90451-KY1-000	ワッシャー, スプライン 22MM ・・・・・・	140	2	2	2	2	2	2	2	2			
24	90451-KY2-000	ワッシャー, スプライン 25X31X1.5 ・	145	3	3	3	3	3	3	3	3			

www.impex-jp.com

トランスミッション

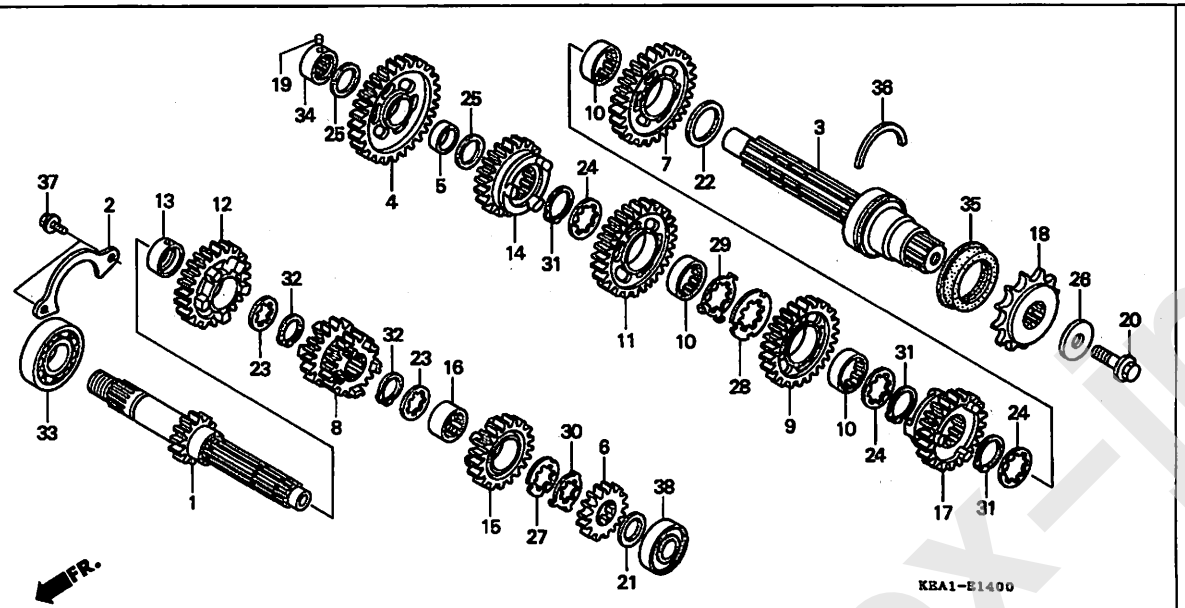

見出番号	部品番号	部品名	希望小売価格	使用個数 T	V	X	Y	CB250F 1	3	6	7	適用号機 初号機	終号機	タイプ
25	90454-428-000	ワッシャー, スラスト 20MM	145	2	2	2	2	2	2	2	2			
26	90459-438-000	ワッシャー 10.2MM	205	1	1	1	1	1	1	1	1			
27	90461-KCR-000	ワッシャー, スプライン 22MM	245	1	1	1	1	1	1	1	1			
28	90461-KY2-000	ワッシャー, スプライン 25MM	145	1	1	1	1	1	1	1	1			
29	90462-KAZ-000	ワッシャー, ロック 25MM	240	1	1	1	1	1	1	1	1			
30	90462-KCR-000	ワッシャー, ロック 22MM	265	1	1	1	1	1	1	1	1			
31	90601-107-000	サークリップ 25MM	135	3	3	3	3	3	3	3	3			
32	90601-329-000	サークリップ 22MM	145	2	2	2	2	2	2	2	2			
33	91004-KAZ-003	ベアリング, ラジアルボール 63/22	780	1	1	1	1	1	1	1	1			
34	91022-KT7-003	ベアリング, ニードル 20MM(NTN)	750	1	1	1	1	1	1	1	1			
35	91205-KT7-003	オイルシール 34X52X9(アライ)	490	1	1	1	1	1	1	1	1			
	91205-KT7-004	オイルシール 34X52X9(NOK)	610	1	1	1	1	1	1	1	1			
36	95015-25200	セットリング 520	100	1	1	1	1	1	1	1	1			
37	95701-06014-00	ボルト, フランジ 6X14	35	2	2	2	2	2	2	2	2			
38	96140-62030-00	ベアリング, ラジアルボール 6203U	490	1	1	1	1	1	1	1	1			

www.impex-jp.com

ギヤーシフトドラム / ギヤーシフトフォーク

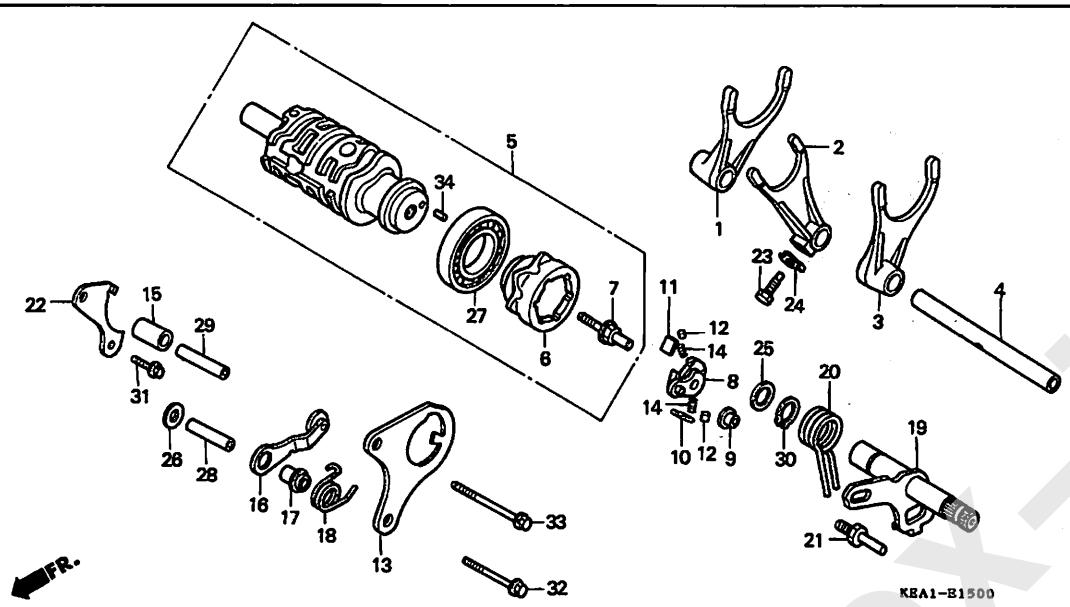

見出番号	LON	(関連見出番号) 整備項目	FRT
1		(2, 3, 4)	
	210112	フォーク, ギヤーシフト	3.1
		・作業条件:2個以上でも同一時間	
5	2101A9	ドラム, ギヤーシフト	3.1
6	2101B2	センター, ギヤーシフトドラム	1.0
8		(10, 11, 12, 14)	
	2101B3	シフター, ギヤーシフトドラム	0.9
13	2101B4	プレート, ガイド	0.9
16		(18)	
	210125	ストッパー/スプリング, シフトドラム	0.9
19	210122	スピンドル, ギヤーシフト	0.8
20	210120	スプリング, シフトリターン	0.8

見出番号	部品番号	部品名	希望小売価格	使用個数 CB250F T	V	X	Y	1	3	6	7	適用号機 初号機	終号機	タイプ
1	24211-KEA-000	フォーク, R. ギヤーシフト	2,940	1	1	1	1	1	1	1	1			
2	24212-KEA-000	フォーク, センターギヤーシフト	2,580	1	1	1	1	1	1	1	1			
3	24213-KEA-000	フォーク, L. ギヤーシフト	2,580	1	1	1	1	1	1	1	1			
4	24261-KT7-000	シャフト, ギヤーシフトフォーク	590	1	1	1	1	1	1	1	1			
5	24310-KT7-752	ドラムCOMP., ギヤーシフト	7,450	1	1	1	1	1	1	1	1			
6	24312-KT7-752	センター, ギヤーシフトドラム	1,580	1	1	1	1	1	1	1	1			
7	24315-HA0-000	ピン, シフター	350	1	1	1	1	1	1	1	1			
8	24321-KT7-752	シフター, ドラム	1,790	1	1	1	1	1	1	1	1			
9	24322-MM4-000	カラー, シフター	155	1	1	1	1	1	1	1	1			
10	24324-KA3-711	ボールA, ラチエット	360	1	1	1	1	1	1	1	1			
11	24325-KA3-711	ボールB, ラチエット	360	1	1	1	1	1	1	1	1			
12	24326-KBH-901	プランジャー, ボール	275	2	2	2	2	2	2	2	2			
13	24328-KT7-020	プレート, ガイド	500	1	1	1	1	1	1	1	1			
14	24329-KA3-740	スプリング, ボールプランジャー	95	2	2	2	2	2	2	2	2			
15	24329-KT7-000	カラー, ガイドプレートディスタンス	165	1	1	1	1	1	1	1	1			
16	24430-KT7-000	ストッパーCOMP., ギヤーシフトドラム	430	1	1	1	1	1	1	1	1			
17	24434-KT7-000	カラー, ドラムストッパー	240	1	1	1	1	1	1	1	1			
18	24435-KY1-013	スプリング, ギヤーシフトドラムストッパー	155	1	1	1	1	1	1	1	1			
19	24610-KEA-000	スピンドルCOMP., ギヤーシフト	2,840	1	1	1	1	1	1	1	1			
20	24651-KV3-000	スプリング, シフトリターン	235	1	1	1	1	1	1	1	1			
21	24652-035-000	ピン, シフトリターンスプリング	195	1	1	1	1	1	1	1	1			
22	24655-KT7-000	プレート, シフトドラムベアリングセッテイング	360	1	1	1	1	1	1	1	1			
23	90041-MB0-000	ボルト, スペシャル 7X18	155	1	1	1	1	1	1	1	1			
24	90407-MB0-000	ワッシャー, ロック	115	1	1	1	1	1	1	1	1			

www.impex-jp.com

E-15 ギヤーシフトドラム / ギヤーシフトフォーク

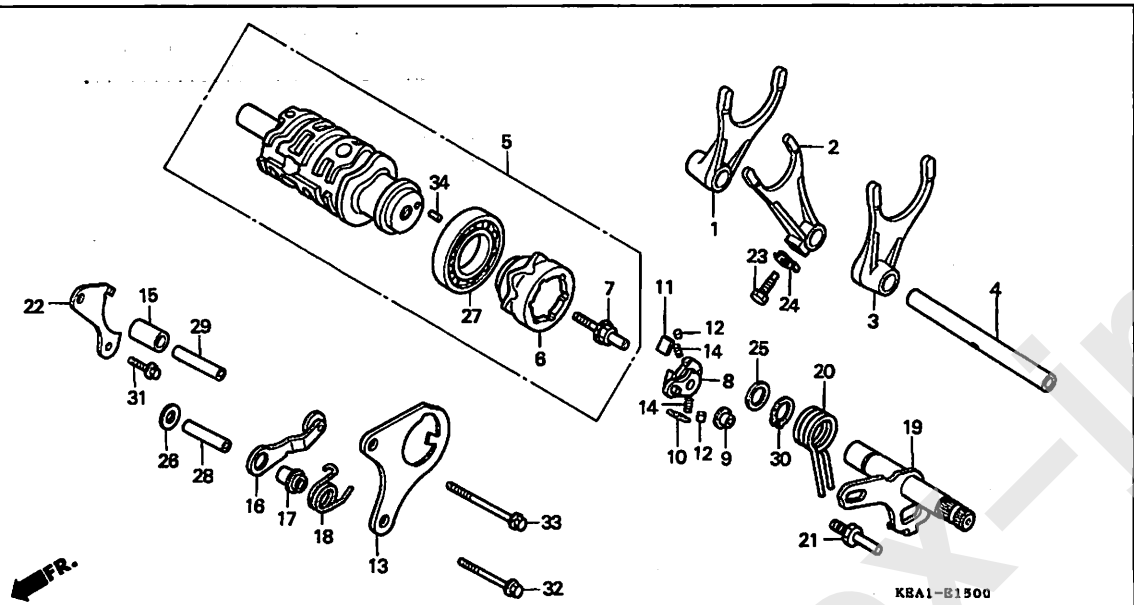

見出番号	部品番号	部品名	希望小売価格	使用個数 CB250F T	V	X	Y	1	3	6	7	適用号機 初号機	終号機	タイプ
25	90451-155-000	ワッシャー 14MM	140	1	1	1	1	1	1	1	1			
26	90485-040-000	ワッシャー 8MM	95	1	1	1	1	1	1	1	1			
27	91008-374-003	ベアリング,ボール 16005(NTN)	700	1	1	1	1	1	1	1	1			
28	91103-KT7-000	ノックピン 8X26.4	130	1	1	1	1	1	1	1	1			
29	91104-KT7-000	ノックピン 8X31.5	135	1	1	1	1	1	1	1	1			
30	94510-14000	サークリップ,エキスターナル 14MM	30	1	1	1	1	1	1	1	1			
31	95701-06014-00	ボルト,フランジ 6X14	35	1	1	1	1	1	1	1	1			
32	95701-06040-00	ボルト,フランジ 6X40	40	1	1	1	1	1	1	1	1			
33	95701-06045-00	ボルト,フランジ 6X45	50	1	1	1	1	1	1	1	1			
34	96220-40080	ローラー 4X8	15	1	1	1	1	1	1	1	1			

www.impex-jp.com

ウォーターパイプ

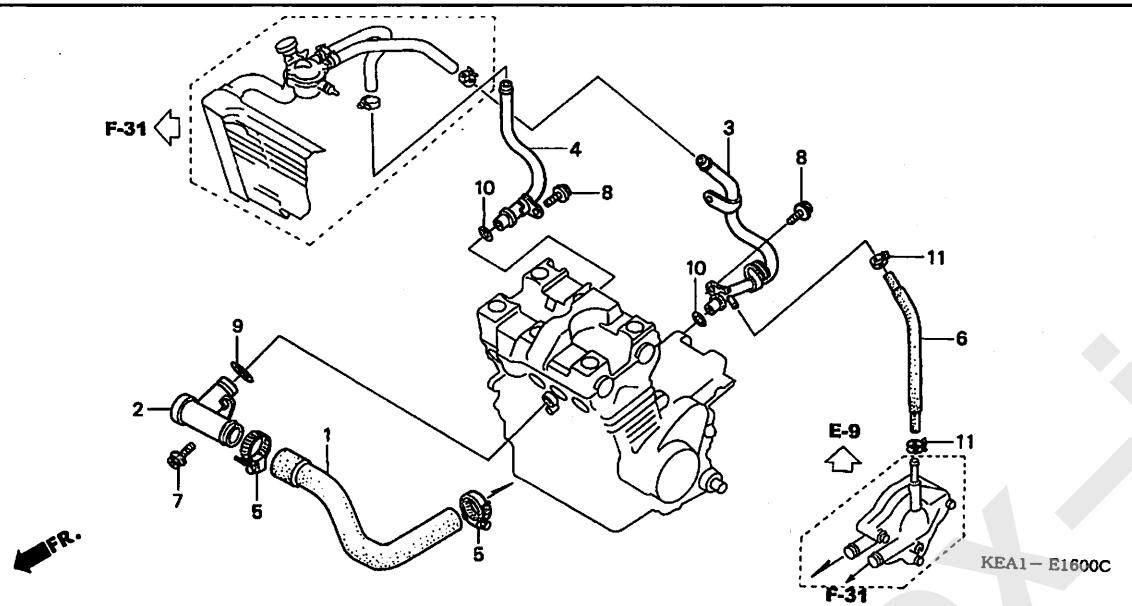

見出番号	LON	(関連見出番号) 整備項目	FRT
1	114130	ホースA, ウォーター	0.5
2	1141C0	パイプ, インレットウォーター	0.5
3		(10)	
	1141A1	パイプ, ウォーター :レフト	0.9
	1141A3	パイプ, ウォーター :両側	1.0
4		(10)	
	1141A2	パイプ, ウォーター :ライト	0.5
	1141A3	パイプ, ウォーター :両側	1.0

見出番号	部品番号	部品名	希望小売価格	使用個数 T	V	X	CB250F Y	1	3	6	7	適用号機 初号機	終号機	タイプ
1	19061-KY1-000	ホースA, ウオーター	500	1	1	1	1	1	1	1	1			
2	19062-KY1-000	パイプ A, ウオーター	1,580	1	1	1	1	1	1	1	1			
3	19065-KBH-000	パイプ B, ウオーター	1,170	1	1	1	–	–	–	–	–			
	19065-KEA-740		1,260	–	–	–	1	1	1	1	1			
4	19067-KBH-000	パイプ C, ウオーター	690	1	1	1	1	1	1	1	1			
5	19516-ML7-691	クランプ, ホース 24-32MM	410	2	2	2	2	2	2	2	2			
6	19521-KEA-000	チューブ, ウオーターポンプ	245	1	1	1	1	1	1	1	1			
7	90004-GHB-620	ボルト, フランジ 6X14 (NSHF)	80	1	1	1	1	1	1	1	1			
8	90071-MG8-000	ボルト, フランジ ソケット 6X16	110	2	2	2	2	2	2	2	2			
9	91301-147-023	Oリング 18.3X2.3 (アライ)	115	1	1	1	1	1	1	1	1			
10	91314-KE8-003	Oリング 13X3 (アライ)	135	2	2	2	2	2	2	2	2			
11	95002-41000-08	クランプ, チューブ (D10)	50	2	2	2	2	2	2	2	2			

www.impex-jp.com

E-17 キャブレター (ASSY.)

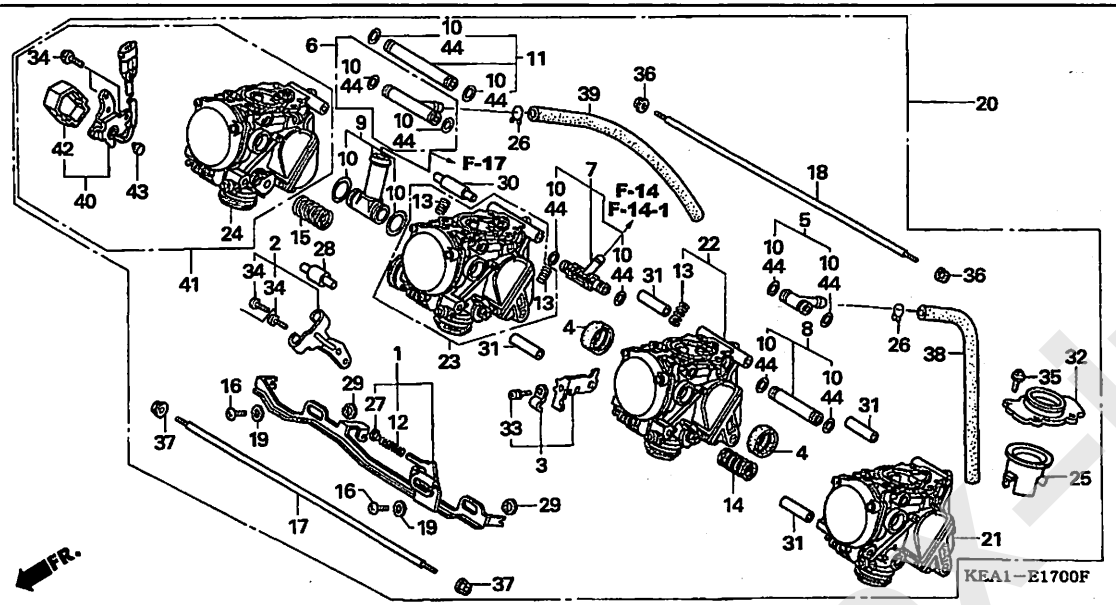

見出番号	LON	(関連見出番号) 整備項目	FRT
7		(5, 6, 8, 9, 11)	
	3111A9	ジョイント, キャブレターフューエル ・・・・・・・・・・	1.1
		・作業条件:2個以上でも同一時間	
20	3111B5	キャブレターアッセンブリー ・・・・・・・・・・・・・	1.0
21		(22, 23, 24, 41)	
	311105	キャブレター ・・・・・・・・・・・・・・・・・・・・	1.3
	311105G	・1個追加 ・・・・・・・・・・・・・・・・・・・・・	0.3
	311105A	・2個追加 ・・・・・・・・・・・・・・・・・・・・・	0.6
40	617115	センサー, スロットル ・・・・・・・・・・・・・・・・・	0.4

見出番号	部品番号	部品名	希望小売価格	使用個数 CB250F T	V	X	Y	1	3	6	7	適用号機 初号機	終号機	タイプ
1	16017-KAZ-780	レバーセット, スターター ・・・・・・・・・	2,160	1	1	1	1	1	1	1	1			
2	16018-KAZ-780	ステーセット, ワイヤー ・・・・・・・・・・・・	550	1	1	1	–	–	–	–	–			
	16018-KEA-741	・・・・・・・・・・・・・・・・・・・・・・	630	–	–	–	1	1	1	1	1			
3	16019-KAZ-780	プレートセット, ステー ・・・・・・・・・・・・	2,160	1	1	1	1	1	1	1	1			
4	16024-KAZ-000	ジョイント ・・・・・・・・・・・・・・・・・・	610	2	2	2	2	2	2	2	2			
5	16024-KEA-000	ジョイントセット ・・・・・・・・・・・・・・・	1,210	1	1	1	1	1	1	1	1			
6	16026-KEA-000	ジョイントセット ・・・・・・・・・・・・・・・	1,210	1	1	1	1	1	1	1	1			
7	16026-MW3-R00	ジョイントセット ・・・・・・・・・・・・・・・	1,680	1	1	1	1	1	1	1	1			
8	16036-KEA-000	ジョイントセット, フューエル ・・・・・・・・	1,420	1	1	1	1	1	1	1	1			
9	16038-MAS-600	ジョイントセット, フューエル ・・・・・・・・	1,420	1	1	1	1	1	1	1	1			
10	16040-KEA-741	ガスケットセットB ・・・・・・・・・・・・・・	265	–	–	–	1	1	1	1	1			
11	16048-KEA-000	ジョイントセット, フューエル ・・・・・・・・	1,420	1	1	1	1	1	1	1	1			
12	16050-KAZ-000	スプリング, コンプレッションコイル ・・・	175	1	1	1	1	1	1	1	1			
13	16052-MV4-000	スプリング, コンプレッションコイル ・・・	115	3	3	3	3	3	3	3	3			
14	16053-MA6-003	スプリング, コンプレッションコイル ・・・	275	1	1	1	1	1	1	1	1			
15	16053-MB0-671	スプリング ・・・・・・・・・・・・・・・・・・	295	1	1	1	1	1	1	1	1			
16	16081-KAZ-000	スクリュー, トラス 4X8 ・・・・・・・・・・	105	2	2	2	2	2	2	2	2			
17	16083-KAZ-000	ボルト ・・・・・・・・・・・・・・・・・・・・	870	1	1	1	–	–	–	–	–			
	16084-KEA-741	・・・・・・・・・・・・・・・・・・・・・・	720	–	–	–	1	1	1	1	1			
18	16084-KAZ-000	ボルト ・・・・・・・・・・・・・・・・・・・・	870	1	1	1	–	–	–	–	–			
	16084-MBZ-610	・・・・・・・・・・・・・・・・・・・・・・	910	–	–	–	1	1	1	1	1			
19	16085-MV4-000	ワッシャー, プレイン ・・・・・・・・・・・・	80	2	2	2	2	2	2	2	2			
20	16100-KEA-000	キャブレターASSY. (VP03A A) ・	94,000	1	1	1	–	–	–	–	–			
	16100-KEA-741	キャブレターASSY. (VP05A A) ・	94,200	–	–	–	1	1	1	1	1			
21	16101-KEA-000	キャブレターASSY. 1 ・・・・・・・・・・	24,200	1	1	1	–	–	–	–	–			

www.impex-jp.com

キャブレター (ASSY.)

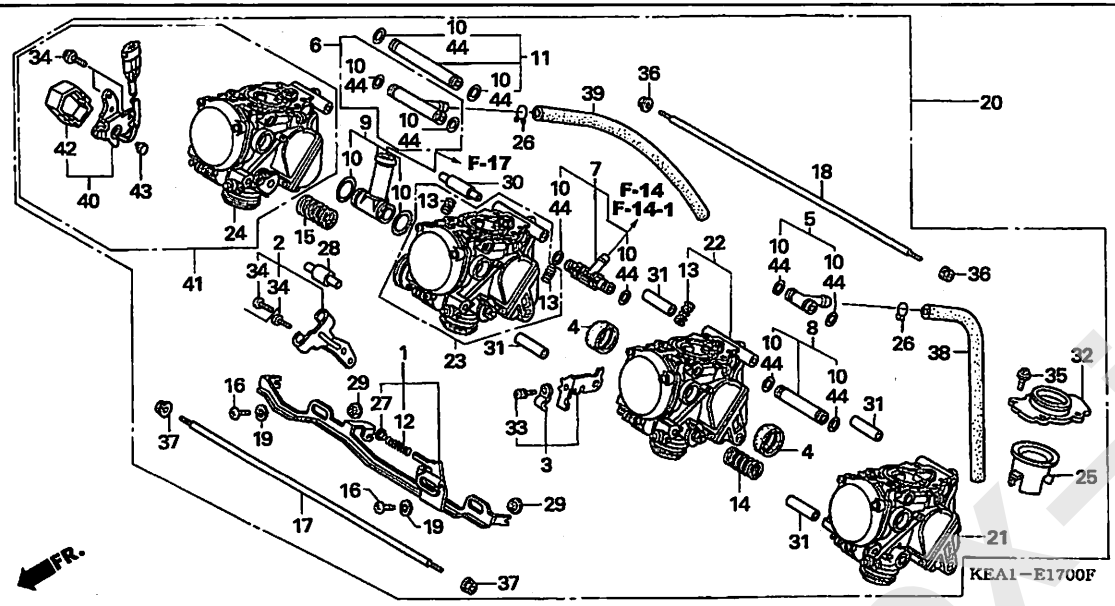

見出番号	部品番号	部品名	希望小売価格	使用個数 CB250F T	V	X	Y	1	3	6	7	適用号機 初号機	終号機	タイプ
21)	16101-KEA-741	ｷｬﾌﾞﾚﾀｰASSY. 1	24,500	–	–	–	1	1	1	1	1			
22	16102-KEA-000	ｷｬﾌﾞﾚﾀｰASSY. 2	24,200	1	1	1	–	–	–	–	–			
	16102-KEA-741		24,500	–	–	–	1	1	1	1	1			
23	16103-KEA-000	ｷｬﾌﾞﾚﾀｰASSY. 3	24,200	1	1	1	–	–	–	–	–			
	16103-KEA-741		24,500	–	–	–	1	1	1	1	1			
24	16104-KEA-000	ｷｬﾌﾞﾚﾀｰASSY. 4	24,200	1	1	1	–	–	–	–	–			
25	16141-KEA-000	ﾌｧﾝﾈﾙ, ｴｱｰ	980	4	4	4	–	–	–	–	–			
	16141-KEA-741		880	–	–	–	4	4	4	4	4			
26	16163-GHB-610	ｸﾘｯﾌﾟ, ﾁｭｰﾌﾞ (B6.5)	65	2	2	2	2	2	2	2	2			
27	16172-KAZ-000	ｶﾗｰ, ﾚﾊﾞｰ	135	1	1	1	1	1	1	1	1			
28	16172-KEA-741	ｶﾗｰ	350	1	1	1	1	1	1	1	1			
29	16173-KAZ-000	ｶﾗｰ, ｾｯﾃｲﾝｸﾞ	135	2	2	2	2	2	2	2	2			
30	16174-KAZ-000	ｶﾗｰ	570	1	1	1	1	1	1	1	1			
31	16178-MAS-600	ﾉｯｸﾋﾟﾝ 7.9X20	210	4	4	4	4	4	4	4	4			
32	16188-KBH-000	ﾌﾟﾚｰﾄ, ﾌｧﾝﾈﾙｾｯﾃｲﾝｸﾞ	2,000	4	4	4	4	4	4	4	4			
33	93892-04010-10	ｽｸﾘｭｰﾜｯｼｬｰ 4X10	30	1	1	1	1	1	1	1	1			
34	93892-05010-10	ｽｸﾘｭｰﾜｯｼｬｰ 5X10	30	2	2	2	3	3	3	3	3			
35	93893-04014-17	ｽｸﾘｭｰﾜｯｼｬｰ 4X14	35	16	16	16	16	16	16	16	16			
36	94050-05000	ﾅｯﾄ, ﾌﾗﾝｼﾞ 5MM	30	2	2	2	2	2	2	2	2			
37	94050-06000	ﾅｯﾄ, ﾌﾗﾝｼﾞ 6MM	35	2	2	2	2	2	2	2	2			
38	95005-70290-50	ﾁｭｰﾌﾞ, 7X290 (95005-70001-50M)	140	1	1	1	1	1	1	1	1			
39	95005-70310-50	ﾁｭｰﾌﾞ, 7X310 (95005-70001-50M)	170	1	1	1	1	1	1	1	1			
40	16060-KEA-741	ｾﾝｻｰASSY., ｽﾛｯﾄﾙ	6,950	–	–	–	1	1	1	1	1			

www.impex-jp.com

キャブレター (ASSY.)

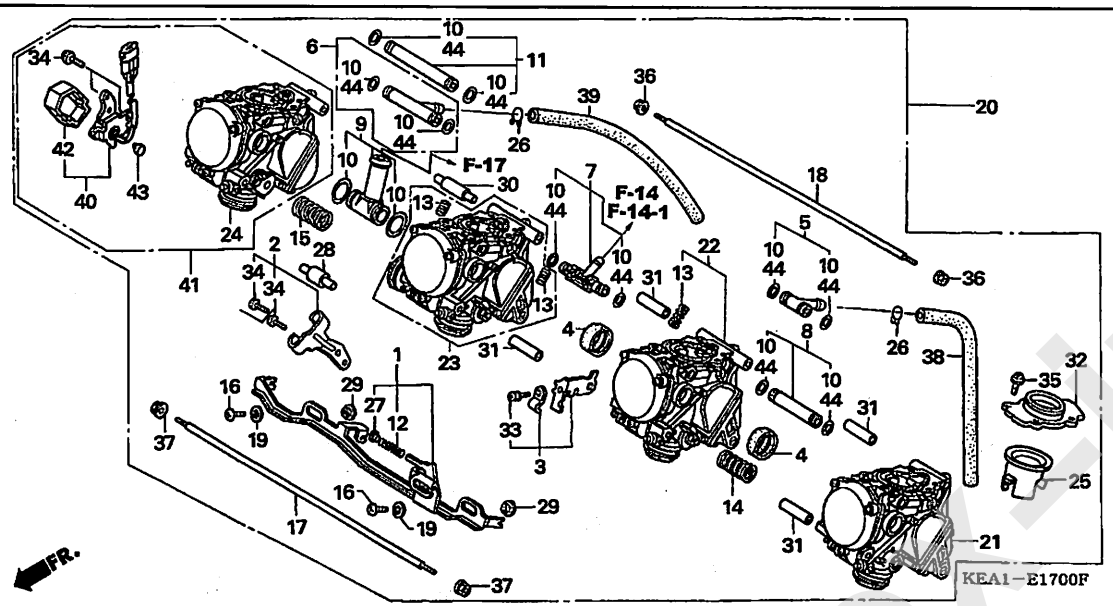

見出番号	部品番号	部品名	希望小売価格	使用個数 CB250F T	V	X	Y	1	3	6	7	適用号機 初号機	終号機	タイプ
41	16104-KEA-741	ｷｬﾌﾞﾚﾀｰASSY. 4 ・・・・・・・・・・	24,500	–	–	–	1	1	1	1	1			
42	16140-MY9-750	ｶﾊﾞｰ, ｽﾛｯﾄﾙｾﾝｻｰ ・・・・・・・・・	380	–	–	–	1	1	1	1	1			
43	16145-MZ2-780	ｼﾞｮｲﾝﾄ, ｺﾈｸﾀｰ ・・・・・・・・・・・	450	–	–	–	1	1	1	1	1			
44	16040-KEA-000	ｶﾞｽｹｯﾄｾｯﾄB ・・・・・・・・・・・・	200	1	1	1	–	–	–	–	–			

www.impex-jp.com

E-17-1 キャブレター（ショートパーツ）

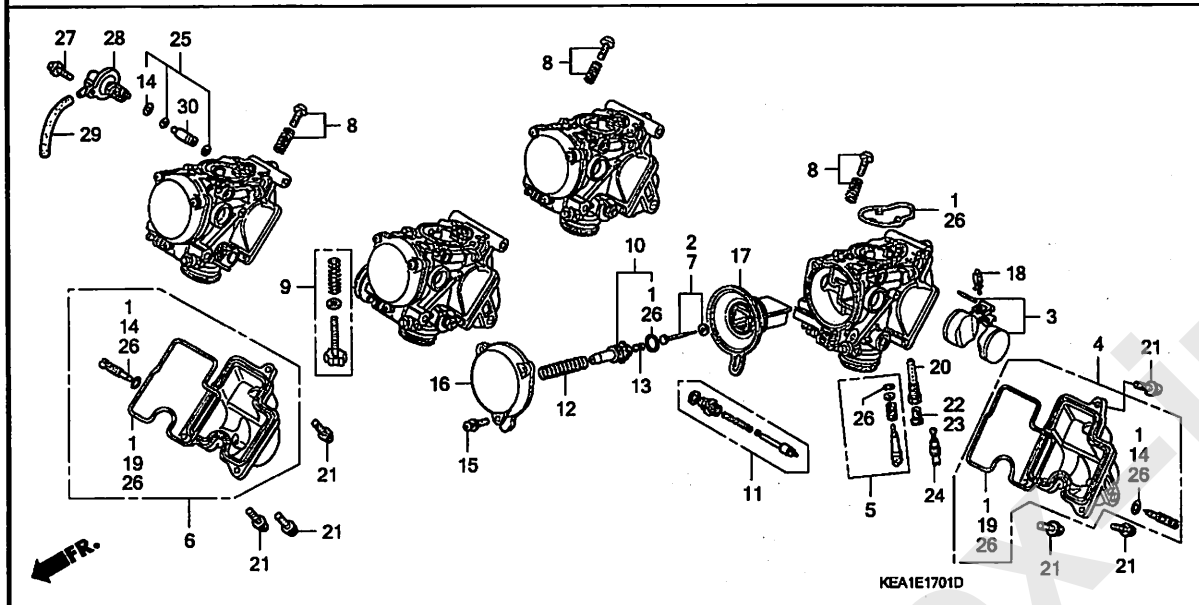

見出番号	LON	(関連見出番号) 整備項目	FRT
2		(7)	
	3111F1	ニードル,ジェット :NO.1シリンダー側	0.5
	3111N9	ニードル,ジェット :NO.2シリンダー側	0.8
	3111P0	ニードル,ジェット :NO.3シリンダー側	0.8
	3111P1	ニードル,ジェット :NO.4シリンダー側	0.5
	3111J9	ニードル,ジェット :1台分	1.4
3		(18)	
	311120	フロート/フロートバルブ	0.8
	311120G	・1セット追加	0.2
	311120A	・2セット追加	0.4
	3111L7	フロート/フロートバルブ :1台分	1.4
4		(6)	
	3111A6	チャンバー,フロート	0.7
	3111A6A	・1セット追加	0.1
	3111A6B	・2セット追加	0.2
	3111L4	チャンバー,フロート :1台分	1.0
11	311125	バルブ,スターター	0.8
	311125G	・1個追加	0.1
	311125E	・2個追加	0.1
	3111P4	バルブ,スターター :NO.4シリンダー側	0.2
	3111J7	バルブ,スターター :1台分	1.1
17	3111F2	ピストン,バキューム :NO.1シリンダー側	0.5
	3111N7	ピストン,バキューム :NO.2シリンダー側	0.8
	3111J5	ピストン,バキューム :NO.3シリンダー側	0.8
+	3111N8	ピストン,バキューム :NO.4シリンダー側	0.5

見出番号	部品番号	部品名	希望小売価格	使用個数 CB250F T	V	X	Y	1	3	6	7	適用号機 初号機	終号機	タイプ
1	16010-KEA-000	ガスケットセットA	1,110	4	4	4	–	–	–	–	–			
2	16012-KEA-000	ニードルセット,ジェット (キャブレターNO.1&2&3)	1,110	3	3	3	–	–	–	–	–			
	16012-KEA-741		1,160	–	–	–	4	4	4	4	4			
3	16013-MY9-690	フロートセット	1,860	4	4	4	–	–	–	–	–			
	16013-MCE-003		1,680	–	–	–	4	4	4	4	4			
4	16015-KEA-000	チャンバーセット,フロート (キャブレターNO.1&2&3)	5,200	3	3	3	3	3	3	3	3			
5	16016-MY9-690	スクリューセット	820	4	4	4	–	–	–	–	–			
	16016-MBW-731		980	–	–	–	4	4	4	4	4			
6	16023-KEA-000	チャンバーセット,フロート (キャブレターNO.4)	5,200	1	1	1	1	1	1	1	1			
7	16027-KEA-000	ニードルセット,ジェット (キャブレターNO.4)	1,110	1	1	1	–	–	–	–	–			
8	16028-MZ2-E00	スクリューセット	1,630	3	3	3	3	3	3	3	3			
9	16029-KEA-000	スクリューセット	670	1	1	1	1	1	1	1	1			
10	16037-MY9-690	プレートセット,バルブ	780	4	4	4	4	4	4	4	4			
11	16046-KAZ-780	バルブセット,スターター	1,950	4	4	4	4	4	4	4	4			
12	16050-KEA-000	スプリング,バキュームピストン	195	4	4	4	–	–	–	–	–			
	16050-KEA-741		560	–	–	–	4	4	4	4	4			
13	16051-MV4-000	スプリング,コンプレッションコイル	530	4	4	4	4	4	4	4	4			
14	16075-GHB-640	Oリング 1.3X4.3	90	4	4	4	4	4	4	4	4			
15	16080-MV4-000	スクリューワッシャー	90	12	12	12	12	12	12	12	12			
16	16107-KAZ-000	トップ	1,840	4	4	4	4	4	4	4	4			
17	16111-KEA-000	ピストンCOMP.,バキューム	6,350	4	4	4	–	–	–	–	–			
	16111-KEA-741		5,700	–	–	–	4	4	4	4	4			

www.impex-jp.com

E-17-1 キャブレター（ショートパーツ）

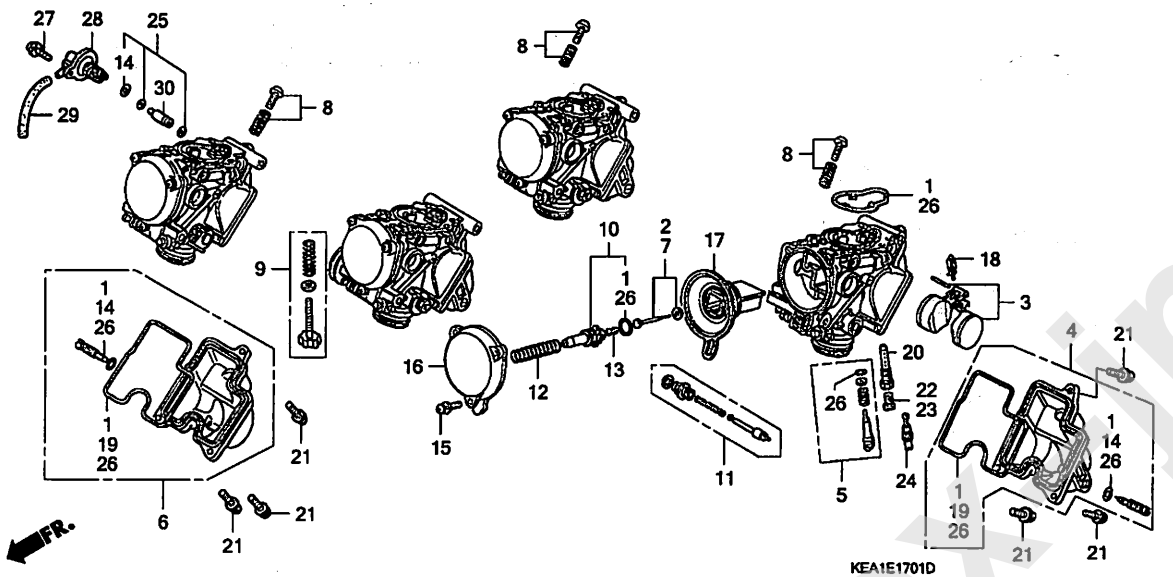

見出番号	LON	(関連見出番号) 整備項目	FRT
+17 23	3111J6	ﾋﾞｽﾄﾝ,ﾊﾞｷｭｰﾑ :1台分 (20,22,24)	1.4
	3111D4	ｼﾞｪｯﾄ,ﾒｲﾝ	0.8
	3111D4A	-1個追加	0.2
	3111D4B	-2個追加	0.4
	3111M0	ｼﾞｪｯﾄ,ﾒｲﾝ :1台分	1.4
28	3111B9	ﾊﾞﾙﾌﾞ,ｴｱｰｶｯﾄ :NO.1ｼﾘﾝﾀﾞｰ側	1.1
	3111C0	ﾊﾞﾙﾌﾞ,ｴｱｰｶｯﾄ :NO.2ｼﾘﾝﾀﾞｰ側	1.1
	3111C1	ﾊﾞﾙﾌﾞ,ｴｱｰｶｯﾄ :NO.3ｼﾘﾝﾀﾞｰ側	1.1
	3111C2	ﾊﾞﾙﾌﾞ,ｴｱｰｶｯﾄ :NO.4ｼﾘﾝﾀﾞｰ側	0.2
	3111J8	ﾊﾞﾙﾌﾞ,ｴｱｰｶｯﾄ :1台分	1.6

見出番号	部品番号	部品名	希望小売価格	使用個数 CB250F T	V	X	Y	1	3	6	7	適用号機 初号機	終号機	タイプ
18	16155-413-751	ﾊﾞﾙﾌﾞ COMP.,ﾌﾛｰﾄ	930	4	4	4	4	4	4	4	4			
19	16163-KEA-000	ｶﾞｽｹｯﾄ,ﾌﾛｰﾄﾁｬﾝﾊﾞｰ	790	4	4	4	4	4	4	4	4			
20	16165-KEA-000	ﾎﾙﾀﾞｰ,ﾆｰﾄﾞﾙｼﾞｪｯﾄ	690	4	4	4	4	4	4	4	4			
21	93892-05016-10	ｽｸﾘｭｰﾜｯｼｬｰ 5X16	30	12	12	12	12	12	12	12	12			
22	99101-GHB-0880	ｼﾞｪｯﾄ,ﾒｲﾝ #88	360											
		(ｷｬﾌﾞﾚﾀｰNO.1&2&3)		3	3	3	3	3	3	3	3			
23	99101-GHB-0900	ｼﾞｪｯﾄ,ﾒｲﾝ #90	360											
		(ｷｬﾌﾞﾚﾀｰNO.4)		1	1	1	1	1	1	1	1			
24	99103-KBA-0380	ｼﾞｪｯﾄ,ｽﾛｰ #38	450	4	4	4	4	4	4	4	4			
25	16010-HM7-670	ｶﾞｽｹｯﾄｾｯﾄ	420	-	-	-	2	2	2	2	2			
26	16010-MZ0-000	ｶﾞｽｹｯﾄｾｯﾄ	1,000	-	-	-	4	4	4	4	4			
27	16108-MW0-750	ｽｸﾘｭｰ	150	-	-	-	2	2	2	2	2			
28	16510-MBT-621	ﾊﾞﾙﾌﾞ ASSY.,ｴｱｰｶｯﾄ	4,310	-	-	-	2	2	2	2	2			
29	95005-35060-20	ﾁｭｰﾌﾞ, 3.5X60												
		(95005-35001-20M)	50	-	-	-	2	2	2	2	2			
30	99108-KEA-1050	ｼﾞｪｯﾄ #105	370	-	-	-	2	2	2	2	2			

www.impexjp.com

EOP-1 ガスケットキットA

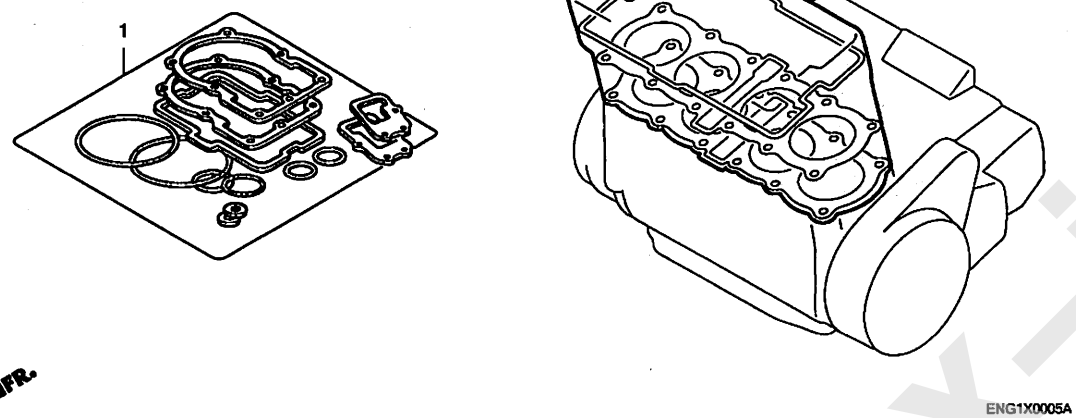

見出番号 LON (関連見出番号) 整備項目 FRT

未案内 .....

見出番号	部品番号	部品名	希望小売価格	使用個数 CB250F T	V	X	Y	1	3	6	7	適用号機 初号機	終号機	タイプ
1	06111-KEA-000	ｶﾞｽｹｯﾄｷｯﾄA	10,600	1	1	1	–	–	–	–	–			
	06111-KEA-740	.....	10,500											
		(ｺｳｾｲﾌﾞﾋﾝ)		–	–	–	1	1	1	1	1			
	12219-KAZ-003	ｼｰﾙ,ﾊﾞﾙﾌﾞｽﾃﾑ	330	16	16	16	16	16	16	16	16			
	12251-KY1-003	ｶﾞｽｹｯﾄ,ｼﾘﾝﾀﾞｰﾍｯﾄﾞ (ﾃｲｺｸ)	2,160	1	1	1	1	1	1	1	1			
	12391-KT7-750	ｶﾞｽｹｯﾄ,ﾍｯﾄﾞｶﾊﾞｰ	1,580	1	1	1	–	–	–	–	–			
	12391-KEA-740	.....	1,680	–	–	–	1	1	1	1	1			
	12392-KT7-750	ｶﾞｽｹｯﾄB,ｼﾘﾝﾀﾞｰﾍｯﾄﾞｶﾊﾞｰ .	170	4	4	4	4	4	4	4	4			
	18291-MN5-650	ｶﾞｽｹｯﾄ,ｴｷｿﾞｰｽﾄﾊﾟｲﾌﾟ	220	4	4	4	4	4	4	4	4			
	90463-ML7-000	ﾜｯｼｬｰ,ｼｰﾘﾝｸﾞ 6.5MM	95	2	2	2	2	2	2	2	2			
	91301-147-023	Oﾘﾝｸﾞ 18.3X2.3(ｱﾗｲ)	115	1	1	1	1	1	1	1	1			
	91310-PC6-004	Oﾘﾝｸﾞ 15.5X2.7	95	1	1	1	1	1	1	1	1			
	91313-MA6-003	Oﾘﾝｸﾞ 4.8X1.9(ｱﾗｲ)	185	2	2	2	2	2	2	2	2			
	91313-393-003	Oﾘﾝｸﾞ 7.8X2.2(ｱﾗｲ)	220	2	2	2	2	2	2	2	2			
	91314-KE8-003	Oﾘﾝｸﾞ 13X3(ｱﾗｲ)	135	2	2	2	2	2	2	2	2			

www.inpex-jp.com

ガスケットキットB

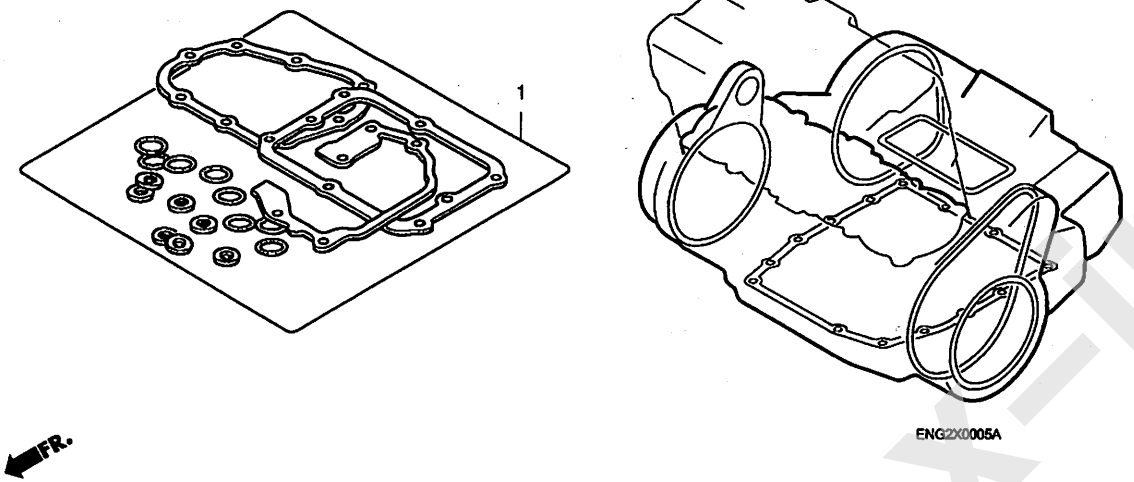

見出番号 LON (関連見出番号) 整備項目 FRT

未案内 .....

見出番号	部品番号	部品名	希望小売価格	使用個数 CB250F T	V	X	Y	1	3	6	7	適用号機 初号機	終号機	タイプ
1	06112-KEA-000	ｶﾞｽｹｯﾄｷｯﾄB (ｺｳｾｲﾌﾞﾋﾝ)	3,940	1	1	1	1	1	1	1	1			
	11394-KBH-900	ｶﾞｽｹｯﾄ,R.ｶﾊﾞｰ	800	1	1	1	1	1	1	1	1			
	11632-KBH-900	ｶﾞｽｹｯﾄ,ﾁｪﾝｼﾞｶﾊﾞｰ	295	1	1	1	1	1	1	1	1			
	11636-KBH-900	ｶﾞｽｹｯﾄ,L.ｶﾊﾞｰ	295	1	1	1	1	1	1	1	1			
	19226-KE8-000	ｶﾞｽｹｯﾄ,ｳｵｰﾀｰﾎﾟﾝﾌﾟｶﾊﾞｰ ..	185	1	1	1	1	1	1	1	1			
	90463-ML7-000	ﾜｯｼｬｰ,ｼｰﾘﾝｸﾞ 6.5MM	95	5	5	5	5	5	5	5	5			
	91302-KE8-003	Oﾘﾝｸﾞ 18X3(ｱﾗｲ)	115	2	2	2	2	2	2	2	2			
	91302-MB0-013	Oﾘﾝｸﾞ 32.95X2.62(ｱﾗｲ) ..	130	1	1	1	1	1	1	1	1			
	91302-377-000	Oﾘﾝｸﾞ 15X2.5	265	1	1	1	1	1	1	1	1			
	91303-377-000	Oﾘﾝｸﾞ 13.8X2.5	265	1	1	1	1	1	1	1	1			
	91304-ME5-003	Oﾘﾝｸﾞ 5.1X2.2(ｱﾗｲ)	95	1	1	1	1	1	1	1	1			
	91305-KT7-003	Oﾘﾝｸﾞ 37X2.4(ｱﾗｲ)	130	1	1	1	1	1	1	1	1			
	91307-PJ4-000	Oﾘﾝｸﾞ 14.8X1.9	130	1	1	1	1	1	1	1	1			
	91309-425-003	Oﾘﾝｸﾞ 24.4X3.1(ｱﾗｲ)	180	1	1	1	1	1	1	1	1			
	91313-KBH-003	Oﾘﾝｸﾞ 4.8X1.9(ｱﾗｲ)	75	1	1	1	1	1	1	1	1			
	91313-MB0-003	Oﾘﾝｸﾞ 14.7X2.2(ｱﾗｲ)	110	1	1	1	1	1	1	1	1			
	91314-PC9-003	Oﾘﾝｸﾞ 8.5X1.9(ｱﾗｲ)	110	1	1	1	1	1	1	1	1			
	91315-KE8-003	Oﾘﾝｸﾞ 24X3(ｱﾗｲ)	140	1	1	1	1	1	1	1	1			
	91315-MA6-003	Oﾘﾝｸﾞ 81X4.5(ｱﾗｲ)	145	1	1	1	1	1	1	1	1			
	91356-425-003	Oﾘﾝｸﾞ 30MM	180	1	1	1	1	1	1	1	1			
	94109-14000	ﾜｯｼｬｰ,ﾄﾞﾚﾝﾌﾟﾗｸﾞ 14MM ...	35	1	1	1	1	1	1	1	1			

www.impex-jp.com

F-1 ヘッドライト (CB250FT/V/X/Y/1/3)

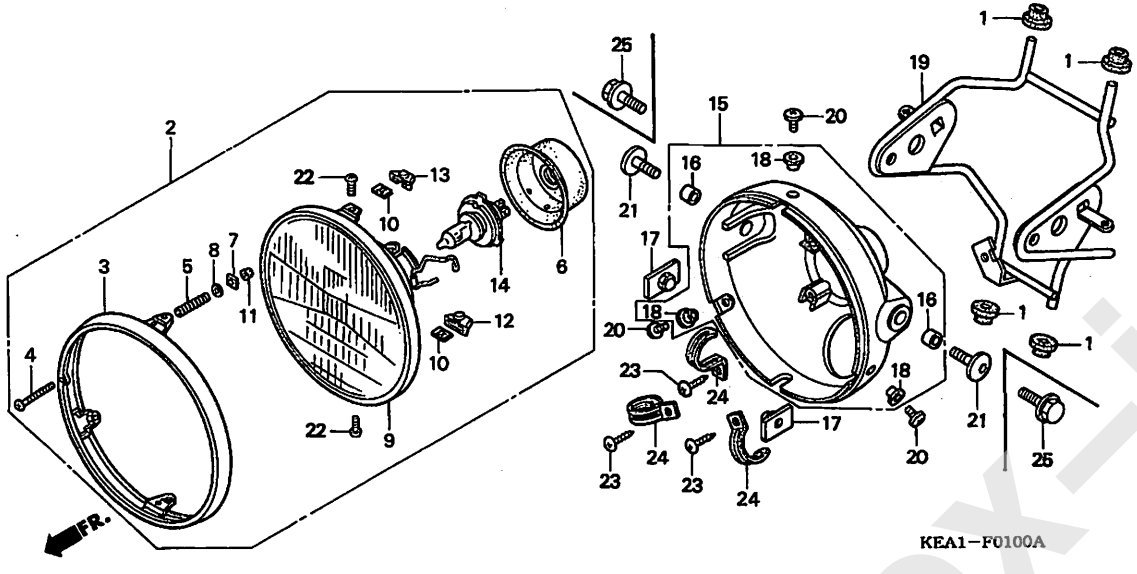

見出番号	LON	(関連見出番号) 整備項目	FRT
2	616115	ﾍｯﾄﾞﾗｲﾄｱｯｾﾝﾌﾞﾘｰ	0.1
9		(3)	
	6161A7	ﾍｯﾄﾞﾗｲﾄﾕﾆｯﾄ	0.2
14		(6)	
	616118	ﾊﾞﾙﾌﾞ, ﾍｯﾄﾞﾗｲﾄ	0.1
15	616103	ｹｰｽ, ﾍｯﾄﾞﾗｲﾄ	0.3
19	6161G7	ｽﾃｰ, ﾍｯﾄﾞﾗｲﾄ	0.7

見出番号	部品番号	部品名	希望小売価格	使用個数 CB250F T	V	X	Y	1	3	6	7	適用号機 初号機	終号機	タイプ
1	19051-MB2-000	ﾗﾊﾞｰ, ﾗｼﾞｴﾀｰﾏｳﾝﾃｲﾝｸﾞ	150	4	4	4	4	4	4	–	–			
2	33100-MN8-033	ﾍｯﾄﾞﾗｲﾄASSY. (12V 60/55W) (ｽﾀﾝﾚｰ)	14,400	1	1	1	–	–	–	–	–			
				–	–	–	1	–	–	–	–	--------	1201691	
	33100-MN8-043		14,400	–	–	–	1	–	–	–	–	1201692		
	33100-MN8-053		13,000	–	–	–	–	1	1	–	–			
3	33101-405-671	ﾘﾑ, ﾍｯﾄﾞﾗｲﾄ	4,560	1	1	1	1	1	1	–	–			
4	33103-346-670	ｽｸﾘｭｰ, ﾋﾞｰﾑｱｼﾞｬｽﾃｲﾝｸﾞ	350	1	1	1	1	1	1	–	–			
5	33107-MZ1-791	ｽﾌﾟﾘﾝｸﾞ, ﾍｯﾄﾞﾗｲﾄﾋﾞｰﾑ ｱｼﾞｬｽﾃｲﾝｸﾞ	110	1	1	1	1	1	1	–	–			
6	33112-MM9-013	ｶﾊﾞｰ, ﾗﾊﾞｰ	550	1	1	1	1	1	1	–	–			
7	33117-001-023	ﾅｯﾄ, ﾍｯﾄﾞﾗｲﾄﾋﾞｰﾑｱｼﾞｬｽﾃｲﾝｸﾞ	130	1	1	1	1	1	1	–	–			
8	33119-371-003	ﾜｯｼｬｰ, ﾋﾞｰﾑｱｼﾞｬｽﾃｲﾝｸﾞ	135	1	1	1	1	1	1	–	–			
9	33120-KV0-701	ﾍｯﾄﾞﾗｲﾄﾕﾆｯﾄ (ｽﾀﾝﾚｰ)	6,100	1	1	1	–	–	–	–	–			
	33120-KV0-703		5,500	–	–	–	1	1	1	–	–			
10	33128-292-670	ﾅｯﾄ, ﾕﾆｯﾄﾎﾙﾀﾞｰ	110	2	2	2	2	2	2	–	–			
11	33136-426-830	ｶﾊﾞｰ, ｽｸﾘｭｰ	95	1	1	1	1	1	1	–	–			
12	33137-KV0-700	ｶﾊﾞｰ, ﾋﾞｰﾑｱｼﾞｬｽﾃｲﾝｸﾞﾋﾞﾎﾞｯﾄ (ｽﾀﾝﾚｰ)	150	1	1	1	1	1	1	–	–			
13	33137-MK4-770	ｶﾊﾞｰ, ﾋﾞｰﾑｱｼﾞｬｽﾃｲﾝｸﾞﾋﾞﾎﾞｯﾄ	130	1	1	1	1	1	1	–	–			
14	34901-MC7-601	ﾊﾞﾙﾌﾞ, ﾍｯﾄﾞﾗｲﾄ (ｽﾀﾝﾚｰ) (12V 60/55W)	2,500	1	1	1	1	–	–	–	–			
				–	–	–	–	1	–	–	–	--------	1253016	
	34901-MC7-602		2,500	–	–	–	–	1	–	–	–	1253017		
				–	–	–	–	–	1	–	–			
15	61301-KEA-000	ｹｰｽ, ﾍｯﾄﾞﾗｲﾄ	3,680	1	1	1	1	1	–	–	–			
	61301-KFK-730		3,680	–	–	–	–	–	1	–	–			

www.impex-jp.com

F-1 ヘッドライト (CB250FT/V/X/Y/1/3)

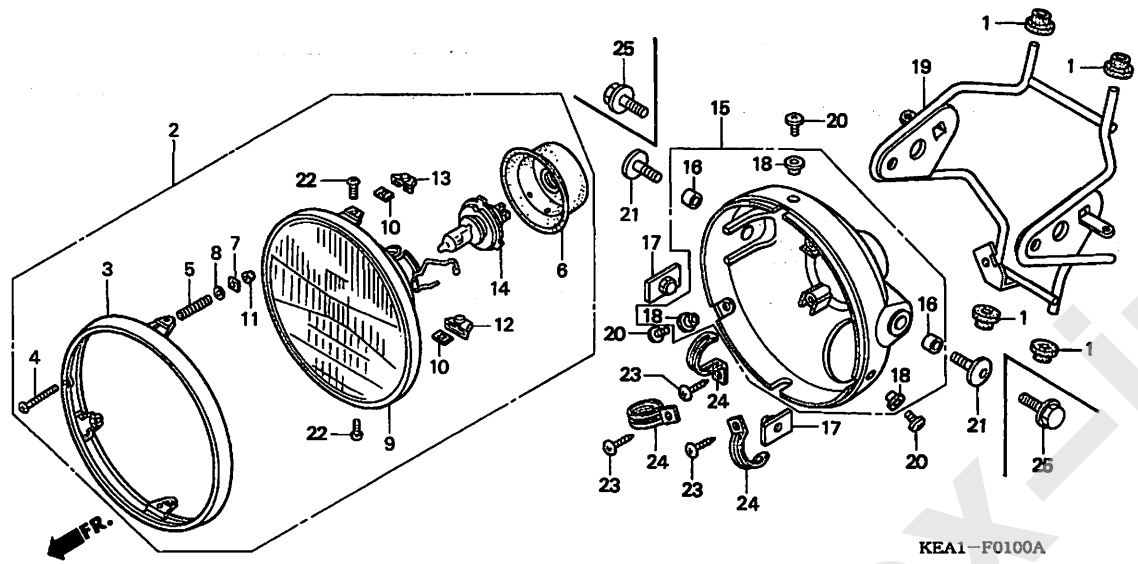

見出番号	部品番号	部品名	希望小売価格	使用個数 CB250F T	V	X	Y	1	3	6	7	適用号機 初号機	終号機
16	61302-KE5-000	カラー, ヘッドライトケース	105	2	2	2	2	2	2	–	–		
17	61303-MK4-630	ナット, ヘッドライトケース	130	2	2	2	2	2	2	–	–		
18	61304-379-690	カラー, ヘッドライトセッテイング	275	3	3	3	3	3	3	–	–		
19	61311-KEA-000ZA	ステーCOMP., ヘッドライト *NH295M* スパークリングシルバーメタリック	4,530	1	1	1	–	–	–	–	–		
	61311-KEA-740ZA	*NH295M* スパークリングシルバーメタリック	4,200	–	–	–	1	1	1	–	–		
20	90001-MG9-670	スクリュー, スペシャル 5X12	160	3	3	3	–	–	–	–	–		
	90114-KFK-000		85	–	–	–	3	3	3	–	–		
21	90103-MY9-000	ボルト, ソケット 8X17	135	2	2	2	2	–	–	–	–		
22	93500-05008-0H	スクリュー, パン 5X8	25	2	2	2	2	2	2	–	–		
23	93903-34220	スクリュー, タッピング 4X10	25	3	3	3	3	3	3	–	–		
24	94591-41000	クリップ 4X100	125	3	3	3	3	3	3	–	–		
25	90106-MB2-000	ボルト, フランジ 8X16	135	–	–	–	–	2	2	–	–		

www.impex-jp.com

F-1-1 ヘッドライト (CB250F6/7)

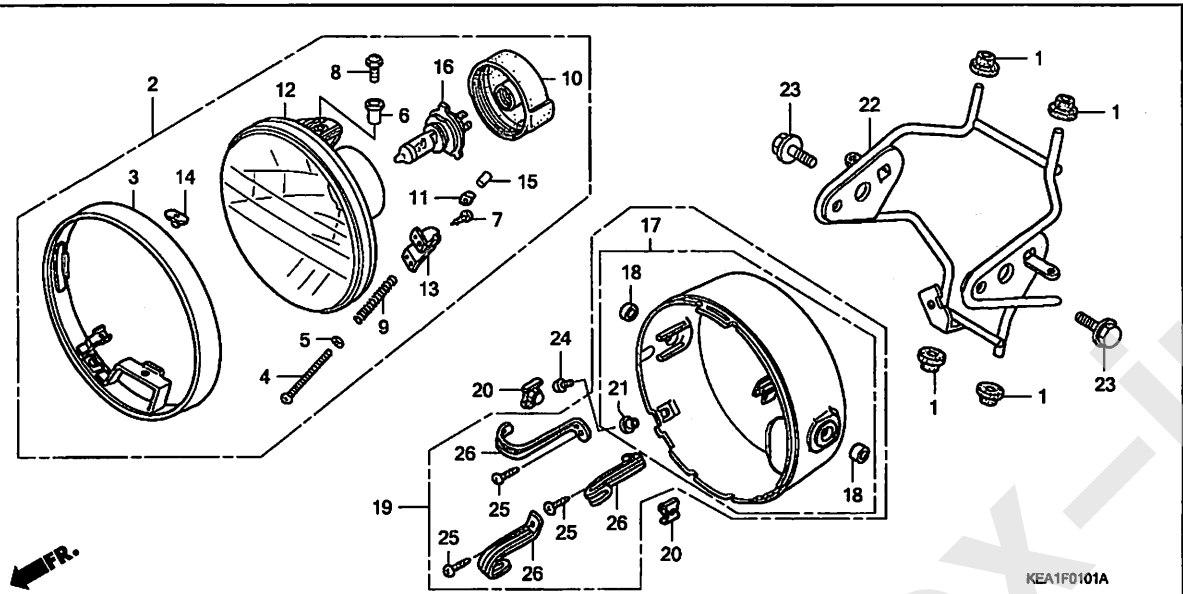

見出番号	LON	(関連見出番号) 整備項目	FRT
2	616115	ヘッドライトアッセンブリー	0.1
12	(3)		
	6161A7	ヘッドライトユニット	0.2
16	(10)		
	616118	バルブ, ヘッドライト	0.1
17	(19)		
	616103	ケース, ヘッドライト	0.3
22	6161G7	ステー, ヘッドライト	0.7

見出番号	部品番号	部品名	希望小売価格	使用個数 CB250F T	V	X	Y	1	3	6	7	適用号機 初号機	終号機	タイプ
1	19051-MB2-000	ラバー, ラジエターマウンティング	150	–	–	–	–	–	–	4	4			
2	33100-MAZ-003	ヘッドライトASSY. (スタンレー) (12V 60/55W)	13,600	–	–	–	–	–	–	1	1			
3	33101-MAZ-003	リムCOMP., ヘッドライト	4,100	–	–	–	–	–	–	1	1			
4	33103-MAH-671	スクリュー, ビームアジャスティング	115	–	–	–	–	–	–	1	1			
5	33105-MAH-671	ワッシャー	60	–	–	–	–	–	–	1	1			
6	33105-MAZ-003	カラー	65	–	–	–	–	–	–	2	2			
7	33106-MAZ-003	スクリュー, タッピング 4X14	55	–	–	–	–	–	–	2	2			
8	33106-MZ0-671	スクリューワッシャー	80	–	–	–	–	–	–	2	2			
9	33107-MK7-671	スプリング, ビームアジャスティング	135	–	–	–	–	–	–	1	1			
10	33112-MZ0-671	カバー, ラバー	550	–	–	–	–	–	–	1	1			
11	33118-438-841	ナット, ビームアジャスティング	115	–	–	–	–	–	–	1	1			
12	33120-MAZ-003	ヘッドライトユニット	6,650	–	–	–	–	–	–	1	1			
13	33121-MAZ-003	ステー, アジャストスクリュー	130	–	–	–	–	–	–	1	1			
14	33128-MAH-671	ナット, スペシャル	80	–	–	–	–	–	–	2	2			
15	33136-426-830	カバー, スクリュー	95	–	–	–	–	–	–	1	1			
16	34901-MC7-602	バルブ, ヘッドライト (スタンレー) (12V 60/55W)	2,500	–	–	–	–	–	–	1	1			
17	61301-MCC-010	ケース, ヘッドライト	3,990	–	–	–	–	–	–	1	1			
18	61302-KE5-000	カラー, ヘッドライトケース	105	–	–	–	–	–	–	2	2			
19	61302-MAZ-010	ケースASSY., ヘッドライト	4,580	–	–	–	–	–	–	1	1			
20	61303-MK4-630	ナット, ヘッドライトケース	130	–	–	–	–	–	–	2	2			
21	61304-379-690	カラー, ヘッドライトセッティング	275	–	–	–	–	–	–	2	2			
22	61311-KEA-J50ZA	ステーCOMP., ヘッドライト *NH303M*マットアクシスグレーメタリック	4,200	–	–	–	–	–	–	1	1			

www.impex-jp.com

F-1-1 ヘッドライト (CB250F6/7)

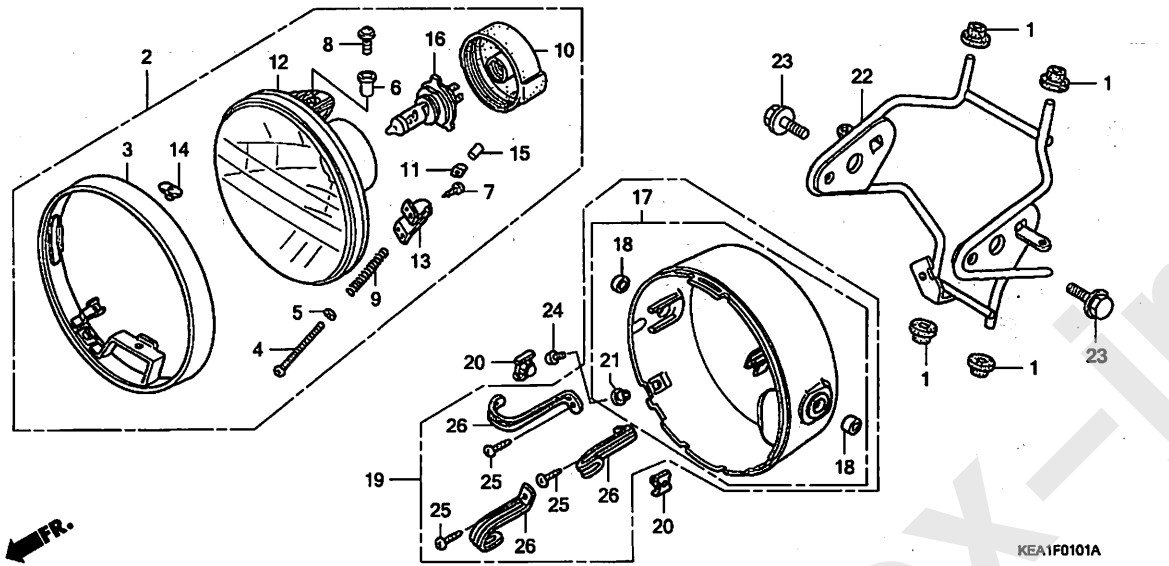

見出番号	部品番号	部品名	希望小売価格	使用個数 CB250F T	V	X	Y	1	3	6	7	適用号機 初号機	終号機	タイプ
23	90106-MB2-000	ﾎﾞﾙﾄ, ﾌﾗﾝｼﾞ 8X16 ·····	135	–	–	–	–	–	–	2	2			
24	90114-KFK-000	ｽｸﾘｭｰ, ｽﾍﾟｼｬﾙ 5X12 ·····	85	–	–	–	–	–	–	2	2			
25	93903-34220	ｽｸﾘｭｰ, ﾀｯﾋﾟﾝｸﾞ 4X10 ·····	25	–	–	–	–	–	–	3	3			
26	94591-41000	ｸﾘｯﾌﾟ 4X100 ·····	125	–	–	–	–	–	–	3	3			

www.impex-jp.com

メーター

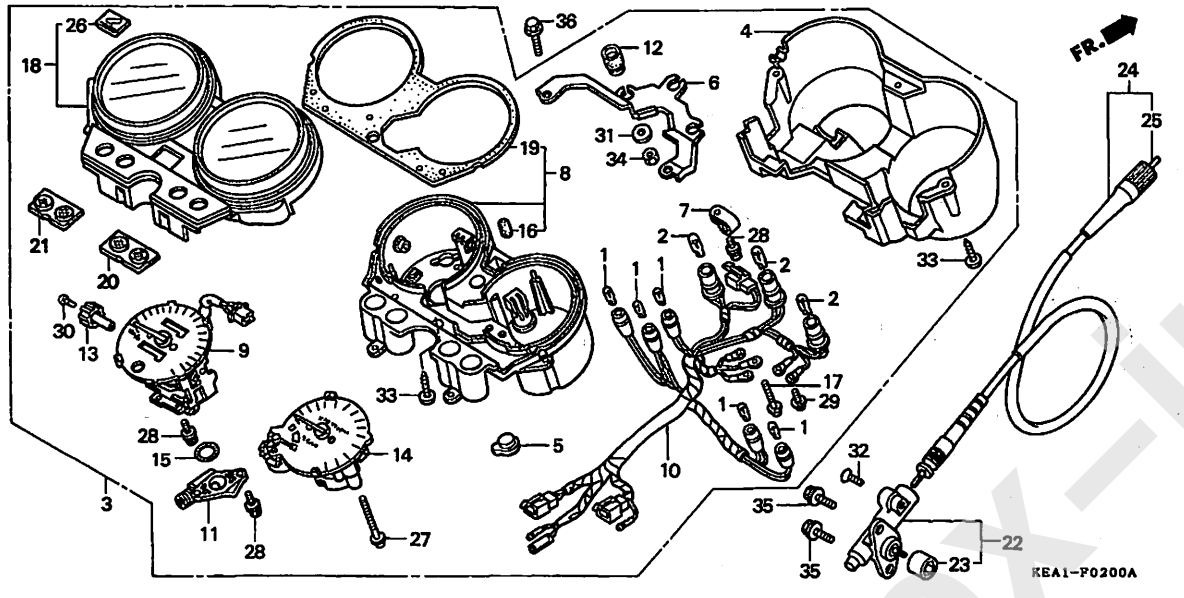

見出番号	LON	(関連見出番号) 整備項目	FRT
3	8121A1	メーターASSY.,コンビネーション	0.4
4	8121E3	カバー,メーター	0.2
8	8121B3	ケース,メーター	0.6
9	8121A3	スピードメーターアッセンブリー	0.5
10	6161G4	ソケットASSY.,メーターバルブ	0.6
11	8121E8	ボス,メーターケーブル	0.2
14	8121B1	タコメーターアッセンブリー	0.6
18	8121B4	ケース,メーター :アッパー	0.4
22	710145	ギヤーボックスASSY.,スピードメーター	0.1
24	811160	ケーブル,スピードメーター	0.1
25	8111B2	ケーブル,スピードメーターインナー	0.1

見出番号	部品番号	部品名	希望小売価格	使用個数 CB250F T	V	X	Y	1	3	6	7	適用号機 初号機	終号機	タイプ
1	34908-MG9-951	バルブ,ウエッジベース (12V 1.7W)	120	5	5	5	5	5	5	5	5			
2	34909-KW3-003	バルブ,ウエッジベース (スタンレー) (12V 1.7W)	110	3	3	3	3	3	3	3	3			
3	37100-KEA-008	メーターASSY.,コンビネーション	55,100	1	–	–	–	–	–	–	–	————	————	J
	37100-KEA-711		55,100	1	–	–	–	–	–	–	–	————	————	3J
	37100-KEA-751		53,000	–	1	1	–	–	–	–	–	————	————	J
	37100-KEA-761		55,300	–	1	1	–	–	–	–	–	————	————	2J
	37100-KEA-741		48,000	–	–	–	1	1	–	–	–			
	37100-KEA-J01		48,000	–	–	–	–	–	1	–	–			
	37100-KEA-J51		48,000	–	–	–	–	–	–	1	1			
4	37110-MW3-G31	カバー	2,890	1	–	–	–	–	–	–	–	————	————	J
	37110-MW3-731		4,520	1	–	–	–	–	–	–	–	————	————	3J
				–	1	1	1	1	–	–	–			
	37110-KFK-731		4,520	–	–	–	–	–	1	1	1			
5	37113-ML7-008	キャップ	95	–	1	1	–	–	–	–	–	————	————	2J
6	37120-KBH-901	ブラケットASSY.	1,530	1	1	1	1	1	–	–	–			
	37120-KEA-J01		1,530	–	–	–	–	–	1	1	1			
7	37121-ML7-671	クランプ	115	1	–	–	–	–	–	–	–			
	37215-KS3-901		100	–	1	1	1	1	1	1	1			
8	37130-KBH-901	ケースASSY.,インナー	4,640	1	–	–	–	–	–	–	–			
				–	1	1	–	–	–	–	–	————	————	J
	37130-KBH-911		4,640	–	1	1	–	–	–	–	–	————	————	2J
	37130-MBZ-611		4,620	–	–	–	1	1	1	1	1			
9	37200-KEA-008	スピードメーターASSY. (KPH)	16,200	1	–	–	–	–	–	–	–			
				–	1	1	–	–	–	–	–	————	————	J
	37200-KEA-701		18,400	–	1	1	–	–	–	–	–	————	————	2J
	37200-KEA-741		14,600	–	–	–	1	1	1	–	–			

www.impex-jp.com

F-2 メーター

見出番号	部品番号	部品名	希望小売価格	使用個数 CB250F T	V	X	Y	1	3	6	7	適用号機 初号機	終号機	タイプ
(9)	37200-KEA-J51	スピードメーターASSY. (KPH)	14,600	–	–	–	–	–	–	1	1			
10	37205-KEA-008	ソケットCOMP.	4,710	1	–	–	–	–	–	–	–			
	37205-KEA-751		4,530	–	1	1	–	–	–	–	–	————	————	J
	37205-KEA-761		5,100	–	1	1	–	–	–	–	–	————	————	2J
	37205-KEA-741		4,100	–	–	–	1	1	1	1	1			
11	37211-KEA-000	ボス, エルボー	2,000	1	1	1	1	1	1	1	1			
12	37215-MLO-008	ラバー, メーターセッテイング	115	3	3	3	3	3	3	3	3			
13	37220-445-008	ノブ, トリップメーター	360	1	1	1	1	1	1	1	1			
14	37250-KEA-008	メーターASSY., タコメーター& テンプレーチャー	19,600	1	1	1	–	–	–	–	–			
	37250-KEA-741		17,700	–	–	–	1	1	1	–	–			
	37250-KEA-J51		17,700	–	–	–	–	–	–	1	1			
15	37264-MR7-008	シール	95	1	–	–	–	–	–	–	–	————	————	J
	37264-ML7-671		95	1	–	–	–	–	–	–	–	————	————	3J
				–	1	1	1	1	1	1	1			
16	37304-198-901	ラバー, クッション	115	2	2	2	2	2	2	2	2			
17	37305-KE5-008	スクリューワッシャー 3X22	110	3	3	3	3	3	3	3	3			
18	37610-MW3-612	ケースASSY., アッパー	5,350	1	–	–	–	–	–	–	–	————	————	J
	37610-MW3-733		5,350	1	–	–	–	–	–	–	–	————	————	3J
				–	1	1	–	–	–	–	–			
	37610-KEA-741		5,350	–	–	–	1	1	1	1	1			
19	37613-KAF-008	パッキン	660	1	1	1	1	1	1	1	1			
20	37616-KAF-671	レンズ ASSY., R. スモーク	380	1	1	1	–	–	–	–	–			
21	37617-KAF-008	レンズ ASSY., L. スモーク	380	1	1	1	–	–	–	–	–			
22	44800-KEA-000	ボックスASSY., スピードメーター ギヤー	5,200	1	–	–	–	–	–	–	–			
	44800-KEA-750		4,520	–	1	1	1	1	1	1	1			
23	44808-MR7-013	ジョイント, スピードメーター	295	1	1	1	1	1	1	1	1			
24	44830-KEA-000	ケーブルCOMP., スピードメーター	1,290	1	1	–	–	–	–	–	–			
				–	–	1	–	–	–	–	–	————	1152102	
	44830-MBZ-610	ケーブルASSY., スピードメーター	1,160	–	–	1	–	–	–	–	–	1152103		
				–	–	–	1	1	1	1	1			
25	44831-KEA-000	ケーブルCOMP., インナー	470	1	1	–	–	–	–	–	–			
				–	–	1	–	–	–	–	–	————	1152102	
	44831-MBZ-610	ケーブル, インナー	330	–	–	1	–	–	–	–	–	1152103		
				–	–	–	1	1	1	1	1			
26	86150-MR8-300	エンブレム, ウイングマーク	460	1	–	–	–	–	–	–	–	————	————	J
	86150-MW3-300		460	1	–	–	–	–	–	–	–	————	————	3J
				–	1	1	1	1	–	–	–			
	86150-KPG-900		140	–	–	–	–	–	1	–	–			
	86150-KPG-901	エンブレム, プロダクション (MARUI)	140	–	–	–	–	–	–	1	1			
27	90032-ML7-671	スクリュー, タッピング 4X36	145	2	2	2	–	–	–	–	–			
28	90035-166-008	スクリューワッシャー, スペシャル 4X10	110	5	5	5	5	5	5	5	5			
29	90108-GN2-008	スクリューワッシャー 3X10	95	2	2	2	–	–	–	–	–			
	90133-SL9-003	スクリューワッシャー 3X18	105	–	–	–	3	3	3	3	3			
30	90158-KM7-911	スクリュー, パン 2X6	80	1	1	1	1	1	1	1	1			
31	90525-030-000	ワッシャーB, ハンドルホルダーセッテイング	130	3	3	3	3	3	3	3	3			
32	93700-05020-0A	スクリュー, オーバル 5X20	25	1	–	–	–	–	–	–	–			
	93700-05020-0G		25	–	1	1	1	1	1	1	1			
33	93913-24480	スクリュー, タッピング 4X16(PO)	25	6	–	–	–	–	–	–	–	————	————	J
	93903-24410	スクリュー, タッピング 4X16	25	6	–	–	–	–	–	–	–	————	————	3J
				–	6	6	6	6	6	6	6			
34	94001-06000-0S	ナット, 6カク 6MM	30	3	3	3	3	3	3	3	3			

www.impex-jp.com

メーター

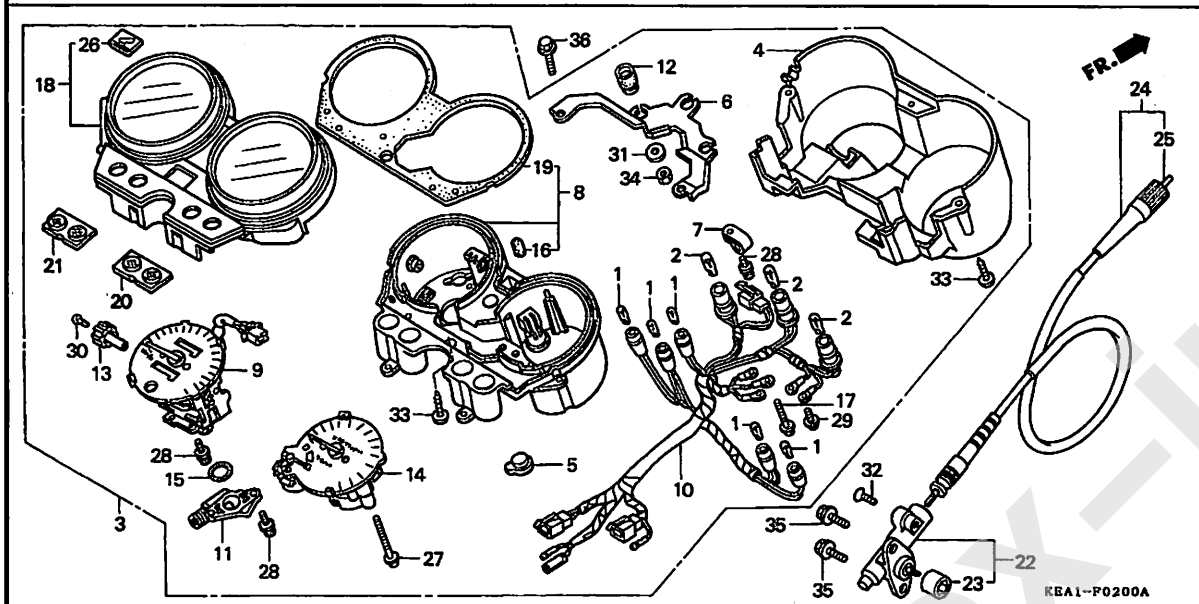

見出番号	部品番号	部品名	希望小売価格	使用個数 CB250F T	V	X	Y	1	3	6	7	適用号機 初号機	終号機	タイプ
35	96001-06012-00	ボルト,フランジ 6X12 ·····	40	2	–	–	–	–	–	–	–			
	96001-06012-07	·····	40	–	2	2	2	2	2	2	2			
36	96001-06012-07	ボルト,フランジ 6X12 ·····	40	2	–	–	–	–	–	–	–	————	————	J
	96600-06014-07	ボルト,ソケット 6X14 ·····	40	2	–	–	–	–	–	–	–	————	————	3J
				–	2	2	2	2	2	2	2			

www.impex-jp.com

F-3 ハンドルレバー / スイッチ / ケーブル

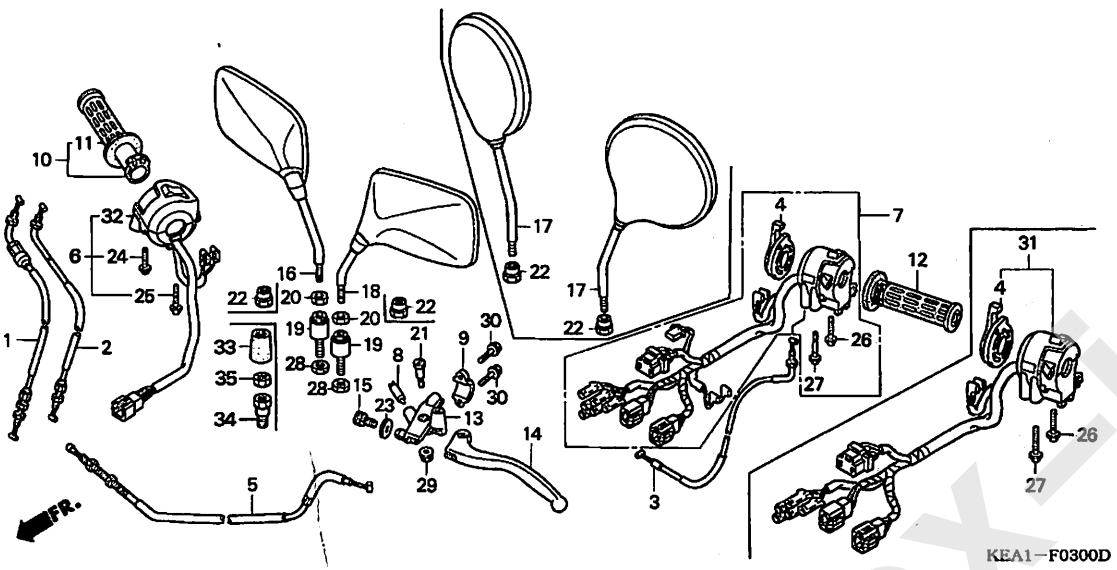

見出番号	LON	(関連見出番号) 整備項目	FRT
1		(2)	
	811100	ケーブル, スロットル	0.7
		・作業条件:2個でも同一時間	
3	811120	ケーブル, チョーク	0.3
4	810140	レバー, チョーク :ハンドル側	0.3
5	811115	ケーブル, クラッチ	0.2
6		(32)	
	615120	スイッチ, スターターキル	0.6
7		(31)	
	615118	スイッチ, ウインカー	0.5
8	6151A9	スイッチ, クラッチ	0.2
10	810150	グリップ, スロットル	0.3
11	8101C1	グリップ, ハンドル :ライト	0.2
12	8101C0	グリップ, ハンドル :レフト	0.1
13	8101C8	ブラケット, ハンドルレバー :レフト	0.2
14	8101C6	レバー, ハンドル :レフト	0.1
	8101F5	レバー, ハンドル :両側	0.2

見出番号	部品番号	部品名	希望小売価格	使用個数 CB250F T	V	X	Y	1	3	6	7	適用号機 初号機	終号機	タイプ
1	17910-KEA-000	ケーブルCOMP. A, スロットル	1,450	1	1	1	1	1	1	1	1			
2	17920-KEA-000	ケーブルCOMP. B, スロットル	1,450	1	1	1	1	1	1	1	1			
3	17950-KEA-000	ケーブルCOMP., チョーク	1,160	1	1	1	1	1	–	–	–			
	17950-KEA-J00		1,160	–	–	–	–	–	1	1	1			
4	17962-MN8-003	レバー, チョーク	670	1	1	1	1	1	1	1	1			
5	22870-KEA-000	ケーブルCOMP., クラッチ	1,320	1	1	1	1	1	–	–	–			
	22870-KEA-J00		1,320	–	–	–	–	–	1	1	1			
6	35013-KEA-000	スイッチセット, スターター&キル	5,250	1	1	1	–	–	–	–	–			
	35013-KEA-740	スイッチセット, スターターキル	5,200	–	–	–	1	1	–	–	–			
	35013-KEA-742		4,940	–	–	–	–	–	1	–	–			
7	35020-KEA-000	スイッチセット, ウインカー	6,100	1	1	1	–	–	–	–	–			
	35020-KEA-740		5,500	–	–	–	1	1	–	–	–			
8	35330-413-003	スイッチCOMP., フロントレバー	770	1	1	1	1	1	1	1	1			
9	45517-166-006	ホルダー, マスターシリンダー	580	1	1	1	1	1	1	1	1			
10	53140-KT8-710	グリップ COMP., R.	1,020	1	1	1	1	1	1	–	–			
	53140-MCF-000	グリップ ASSY., スロットル	1,470	–	–	–	–	–	–	1	1			
11	53165-KT8-710	グリップ, R. ハンドル	460	1	1	1	1	1	1	–	–			
	53165-MY9-890		920	–	–	–	–	–	–	1	1			
12	53166-KT8-710	グリップ, L. ハンドル	460	1	1	1	1	1	1	–	–			
	53166-MY9-890		920	–	–	–	–	–	–	1	1			
13	53172-KT7-750	ブラケット, ハンドルレバー	1,650	1	1	1	1	1	1	–	–			
	53172-KEA-J50		1,650	–	–	–	–	–	–	1	–	————	1400424	
	53172-KT7-751		1,650	–	–	–	–	–	–	1	–	1400425		
				–	–	–	–	–	–	–	1			
14	53178-KV0-000	レバーCOMP., L. ハンドル	1,100	1	1	1	1	1	1	1	1			
15	53192-349-690	ボルト, クラッチワイヤーアジャスティング	480	1	1	1	1	1	1	1	1			

www.impex-jpn.com

F-3 ハンドルレバー / スイッチ / ケーブル

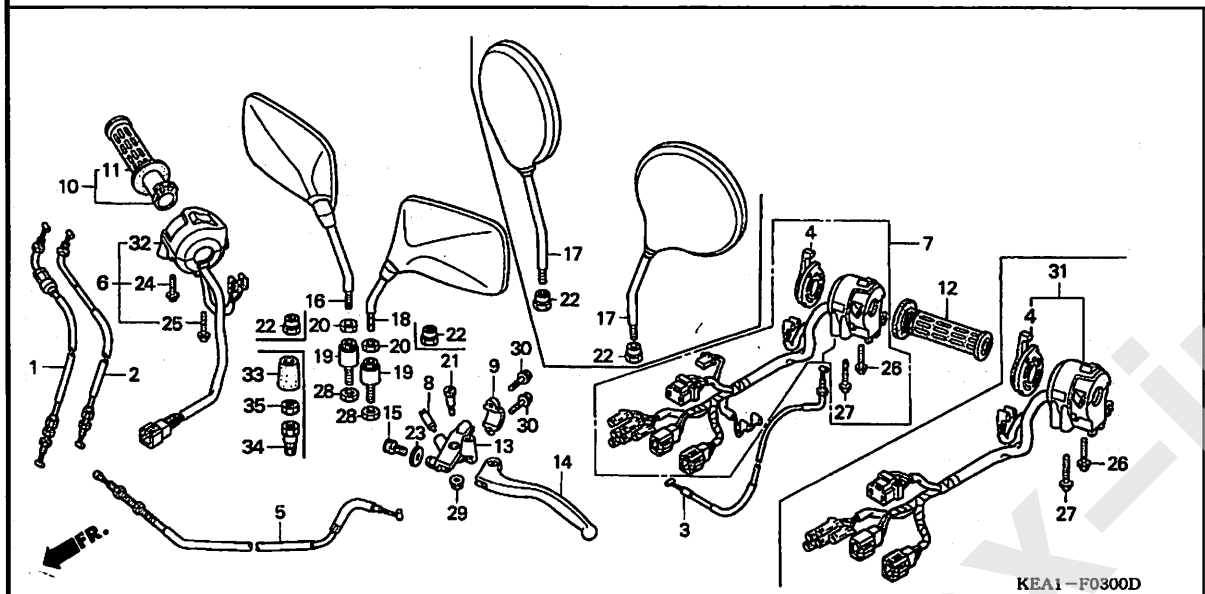

見出番号	部品番号	部品名	希望小売価格	使用個数 CB250F T	V	X	Y	1	3	6	7	適用号機 初号機	終号機	タイプ
16	88210-KEA-000	ミラーCOMP., R. バック	1,600	1	−	−	−	−	−	−	−			
	88210-MW3-650		3,200	−	−	−	−	−	1	−	−			
	88210-MEJ-721	ミラーCOMP., R.	3,200	−	−	−	−	−	−	1	1			
17	88210-KEA-750	ミラーCOMP.	3,800	−	2	2	2	2	−	−	−			
18	88220-KEA-000	ミラーCOMP., L. バック	1,600	1	−	−	−	−	−	−	−			
	88220-MW3-650		3,200	−	−	−	−	−	1	−	−			
	88220-MEJ-721	ミラーCOMP., L.	3,200	−	−	−	−	−	−	1	1			
19	88255-KAE-871	ラバーCOMP., マウント	490	2	−	−	−	−	−	−	−			
20	88311-MM9-000	ナット, ロック	105	2	−	−	−	−	−	−	−			
21	90113-438-000	ボルト, L. ステアリングハンドルレバーピボット	280	1	1	1	1	1	1	1	1			
22	90314-MS9-000	ナット, ロック	140	−	2	2	2	2	2	−	−			
23	90321-MR8-000	ナット, フイキシング	140	1	1	1	1	1	1	1	1			
24	93892-05020-07	スクリューワッシャー 5X20	30	1	1	1	1	1	1	1	1			
25	93892-05025-07	スクリューワッシャー 5X25	35	1	1	1	1	1	1	1	1			
26	93892-05035-07	スクリューワッシャー 5X35	35	1	1	1	1	1	1	1	1			
27	93892-05045-07	スクリューワッシャー 5X45	45	1	1	1	1	1	1	1	1			
28	94031-10070	ナット, 6カク 10MM	35	2	−	−	−	−	−	−	−			
29	94050-06000	ナット, フランジ 6MM	35	1	1	1	1	1	1	1	1			
30	96001-06022-07	ボルト, フランジ 6X22	55	2	2	2	2	2	2	2	2			
31	35200-KEA-J00	スイッチASSY., ウインカー	5,500	−	−	−	−	−	1	−	−			
	35200-KEA-J51		5,500	−	−	−	−	−	−	1	1			
32	35130-KEA-J51	スイッチASSY., キル	4,940	−	−	−	−	−	−	1	1			
33	88130-MB6-620	カバー, ロックナット	320	−	−	−	−	−	−	2	2			
34	90003-MW3-620	ボルト, アダプター 10MM	480	−	−	−	−	−	−	2	2			
35	90201-MW3-620	ナット, 6カク 10MM	275	−	−	−	−	−	−	2	2			

www.impex-jp.com

F-4 フロントブレーキマスターシリンダー

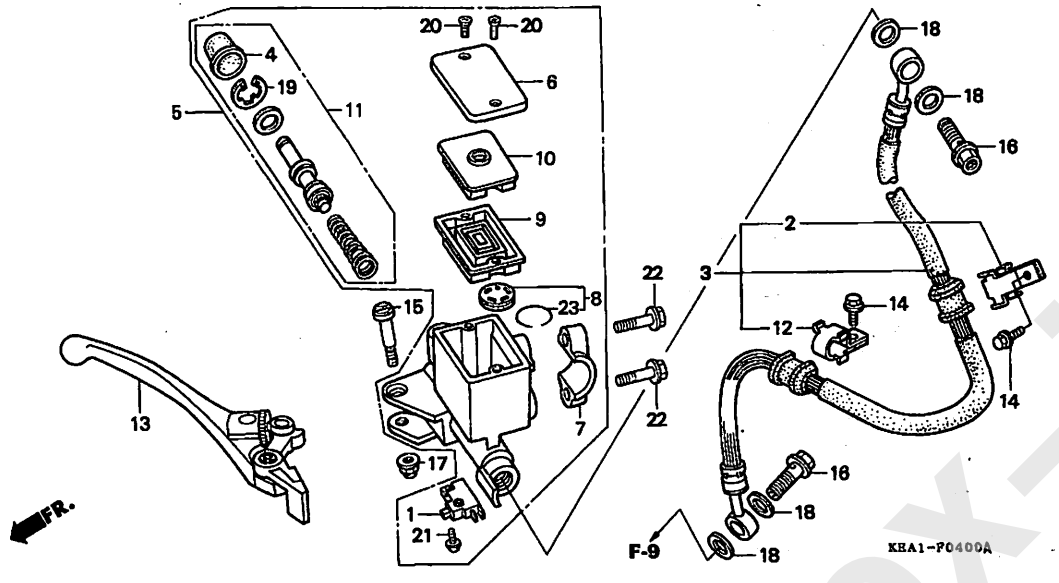

見出番号	LON	(関連見出番号) 整備項目	FRT
1	6151B2	スイッチ, フロントストップ ・・・・・・・・・・・・・・・	0.1
3	7121A0	ホース, フロントブレーキ ・・・・・・・・・・・・・・・ ・含む:ブレーキエアー抜き	0.4
5	712105	シリンダー, フロントブレーキマスター ・・・・・・・・・ ・含む:ブレーキエアー抜き	0.4
9	7121G6	ダイヤフラム, フロントブレーキマスターシリンダー ・・	0.1
11	7121G9	ピストンセット, フロントブレーキマスター ・・・・・・・ ・含む:ブレーキエアー抜き	0.4
13	8101C7	レバー, ハンドル :ライト ・・・・・・・・・・・・・・・	0.1
	8101F5	レバー, ハンドル :両側 ・・・・・・・・・・・・・・・	0.2

見出番号	部品番号	部品名	希望小売価格	使用個数 CB250F T	V	X	Y	1	3	6	7	適用号機 初号機	終号機	タイプ
1	35340-MM5-600	スイッチASSY., フロントストップ ・・・・	820	1	1	1	1	1	1	1	1			
2	43315-KAZ-000	クランパー, リヤーブレーキホース ・・・・・	200	1	1	1	1	1	1	1	1			
3	45126-KEA-003	ホースCOMP., フロントブレーキ (ニチリン)	3,660	1	1	–	–	–	–	–	–			
	45126-KEA-770	ホースCOMP., フロントブレーキ ・・・・・	3,810	–	–	1	–	–	–	–	–			
	45126-KEA-771	・・・・・・・・・・・・・・・・・・・・・・	3,310	–	–	–	1	1	–	–	–			
	45126-KEA-J01	・・・・・・・・・・・・・・・・・・・・・・	3,310	–	–	–	–	–	1	1	1			
4	45504-410-003	ブーツCOMP. ・・・・・・・・・・・・・・・	370	1	1	1	1	1	1	1	1			
5	45510-KEA-006	シリンダーサブASSY., フロントブレーキマスター (ニッシン)	10,200	1	1	1	1	1	1	1	1			
6	45513-KJ1-701	キャップ, マスターシリンダー ・・・・・・・	810	1	1	1	1	1	1	1	1			
7	45517-166-006	ホルダー, マスターシリンダー ・・・・・・・	580	1	1	1	1	1	1	1	1			
8	45518-KY1-701	セパレーターCOMP. ・・・・・・・・・・・・	330	1	1	1	1	1	1	1	1			
9	45520-MG7-006	ダイヤフラム ・・・・・・・・・・・・・・・	360	1	1	1	1	1	1	1	1			
10	45521-HA2-006	プレート, ダイヤフラム ・・・・・・・・・・	380	1	1	1	1	1	1	1	1			
11	45530-MN9-305	シリンダーセット, マスター ・・・・・・・・・	1,880	1	1	1	1	1	1	1	1			
12	52115-ML8-670	クランパー, ブレーキホース ・・・・・・・・	205	1	1	1	1	1	1	1	1			
13	53170-MW0-006	レバー-ASSY., R. ハンドル ・・・・・・	1,850	1	1	1	–	–	–	–	–			
	53170-MBW-006	・・・・・・・・・・・・・・・・・・・・・・	2,330	–	–	–	1	1	1	1	1			
14	90102-MW3-600	ボルト, フランジ 6X10 ・・・・・・・・	85	2	2	2	2	2	2	2	2			
15	90114-MA5-671	ボルト, ハンドルレバーピボット ・・・	295	1	1	1	1	1	1	1	1			
16	90145-MS9-611	ボルト, オイル 10X22 ・・・・・・・・・	460	2	2	–	–	–	–	–	–			
	90145-MS9-612	・・・・・・・・・・・・・・・・・・・・・・	320	–	–	2	2	2	2	2	2			
17	90201-415-000	ナット, キャップ 6MM ・・・・・・・・・・	140	1	1	1	1	1	1	1	1			
18	90545-300-000	ワッシャー, オイルボルト ・・・・・・・・・・	140	4	4	4	4	4	4	4	4			
19	90651-MA5-671	サークリップ ・・・・・・・・・・・・・・・	130	1	1	1	1	1	1	1	1			
20	93600-04012-1G	スクリュー, フラット 4X12 ・・・・・・・・	25	2	2	2	2	2	2	2	2			

www.impex-jp.com

F-4 フロントブレーキマスターシリンダー

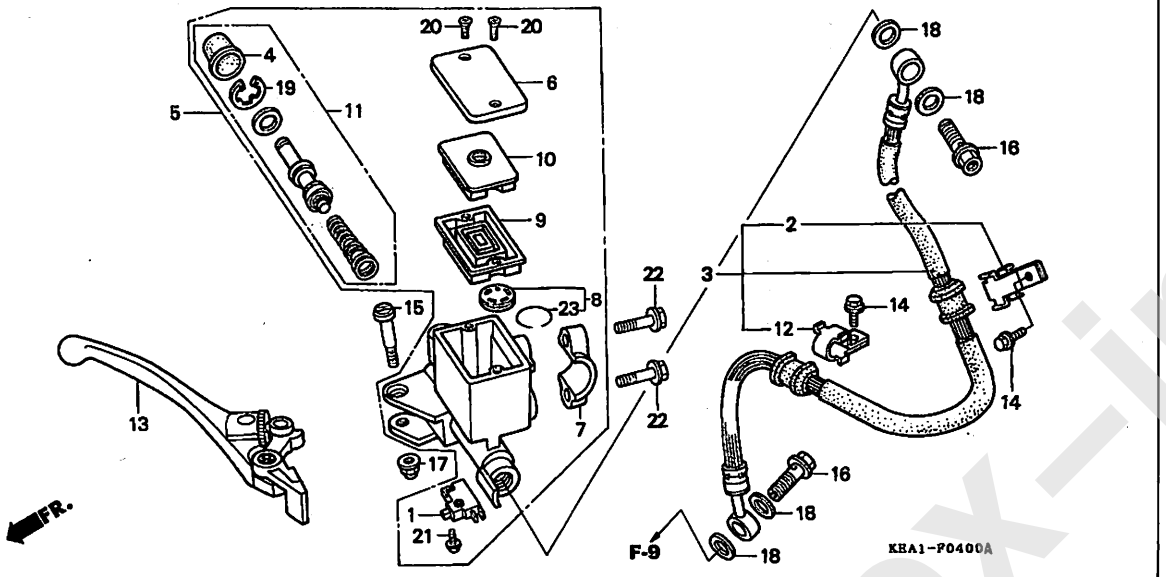

見出 部品番号	部品名	希望小売価格	使用個数 CB250F T	V	X	Y	1	3	6	7	適用号機 初号機	終号機	タイプ
番号													
21 93893-04012-17	スクリューワッシャー 4X12	35	1	1	1	1	1	1	1	1			
22 96001-06022-07	ボルト,フランジ 6X22	55	2	2	2	2	2	2	2	2			
23 45523-KY1-701	クリップ	90	1	1	1	1	1	1	1	1			

www.impex-jp.com

F-5 ハンドルパイプ / トップブリッジ

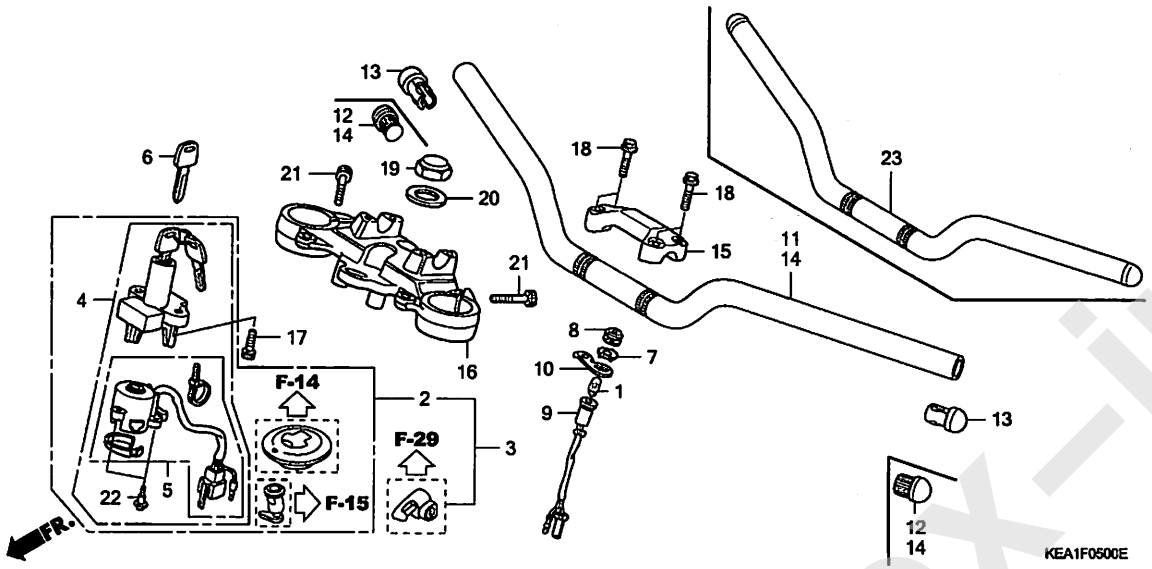

見出番号	LON	(関連見出番号) 整備項目	FRT
2	6151A1	キーセット	0.8
3	6151A1	キーセット	1.0
4	615145	スイッチ, コンビネーション&ロック	0.5
5	6151C2	ベース, コンタクト	0.5
9	8121E2	ソケット, スピードワーニング	0.3
11		(14, 23)	
	810100	パイプ, ステアリングハンドル	0.5
16	510110	ブリッジ, フォークトップ	0.5

見出番号	部品番号	部品名	希望小売価格	使用個数 T	V	X	Y	1	3	6	7	適用号機 初号機	終号機	タイプ
				CB250F										
1	34908-GA7-701	バルブ, ウエッジベース (T10) (12V 3.4W)	100	–	1	1	–	–	–	–	–	----------	----------	2J
2	35010-KEA-000	キーセット	14,800	1	–	–	–	–	–	–	–			
3	35010-KEA-750	キーセット	15,800	–	1	1	–	–	–	–	–			
	35010-KEA-740		14,600	–	–	–	1	1	–	–	–			
	35010-KEA-J00		14,600	–	–	–	–	–	1	–	–			
	35010-KEA-J50		14,600	–	–	–	–	–	–	1	1			
4	35100-KEA-000	スイッチASSY., コンビネーション&ロック	8,800	1	–	–	–	–	–	–	–	----------	1007836	J
	35100-KEA-003		8,400	1	–	–	–	–	–	–	–	----------	----------	3J
				1	–	–	–	–	–	–	–	1007837	----------	J
				–	1	1	–	–	–	–	–			
	35100-MBZ-612		7,250	–	–	–	1	1	–	–	–			
	35100-MBZ-D30		7,250	–	–	–	–	–	1	1	1			
5	35101-KEA-000	ベースCOMP., コンタクト	2,630	1	1	1	–	–	–	–	–			
	35101-MBZ-611		2,260	–	–	–	1	1	1	1	1			
6	35121-MN9-611	キー, ブランク	490	(1)	(1)	(1)	–	–	–	–	–			
	35121-MAS-G01	キー, ブランク (タイプ1)	630	–	–	–	(1)	(1)	(1)	(1)	(1)			
7	37557-MS8-000	パネル, スピードワーニング	300	–	1	1	–	–	–	–	–	----------	----------	2J
8	37561-MR7-000	レンズCOMP., スピードワーニング (レッド)	350	–	1	1	–	–	–	–	–	----------	----------	2J
9	37562-KCZ-910	ソケットCOMP., スピードワーニング	1,030	–	1	1	–	–	–	–	–	----------	----------	2J
10	37590-KEA-701	ステー, スピードワーニングランプ	330	–	1	1	–	–	–	–	–	----------	----------	2J
11	53100-KEA-000	パイプ, ステアリングハンドル	6,100	1	–	–	–	–	–	–	–	----------	----------	J
				–	–	–	1	1	–	–	–			
12	53101-KL8-000	ウエイト, ハンドル	540	2	–	–	–	–	–	–	–	----------	----------	3J
				–	2	2	–	–	–	–	–			

www.impex-jp.com

ハンドルパイプ / トップブリッジ

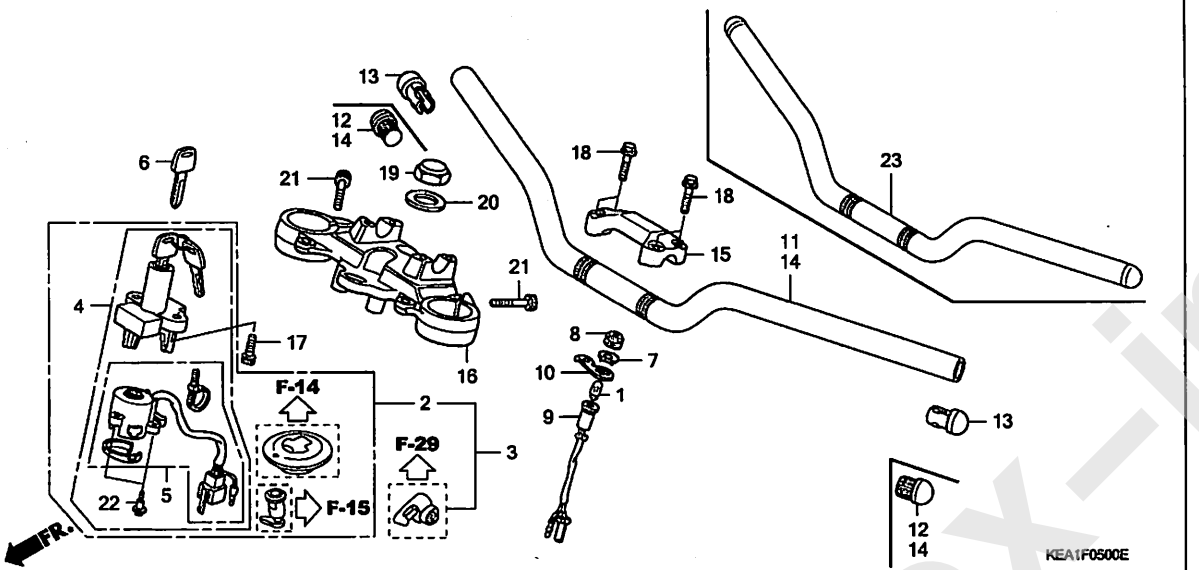

見出番号	部品番号	部品名	希望小売価格	使用個数 CB250F T	V	X	Y	1	3	6	7	適用号機 初号機	終号機	タイプ
13	53105-GS9-000ZA	エンド, ステアリングハンドル *NH1*..... ブラック	240	2	–	–	–	–	–	–	–	————	————	J
				–	–	–	2	2	–	–	–			
14	53120-KEA-710	パイプ COMP., ステアリングハンドル	7,550	1	–	–	–	–	–	–	–	————	————	3J
				–	1	1	–	–	–	–	–			
15	53131-KEA-000ZA	ホルダー, ハンドルアッパー *NH295M* スパークリングシルバーメタリック	1,110	1	1	1	1	1	1	–	–			
	53131-KEA-000ZD	*NH303M*マットアクシスグレーメタリック	1,110	–	–	–	–	–	–	1	1			
16	53230-KEA-000	プリッジ, フオークトップ	12,500	1	1	1	–	–	–	–	–			
	53230-MBZ-610	.....	11,200	–	–	–	1	1	1	–	–			
	53230-KEA-J50	.....	11,200	–	–	–	–	–	–	1	1			
17	90100-MN8-910	ボルト, ソケット 8MM	160	2	2	2	–	–	–	–	–			
	90107-MBG-000	ボルト, ワンウエイ 8MM	105	–	–	–	2	2	2	2	2			
18	90111-362-000	ボルト, フランジ 8X36	225	4	4	4	4	4	4	4	4			
19	90304-415-000	ナット, ステアリングステム	590	1	1	1	1	1	1	1	1			
20	90503-283-000	ワッシャー, ステアリングステム	195	1	1	1	1	1	1	1	1			
21	90531-MS9-000	ボルト, ハンドルセッテイング	130	2	2	2	2	2	2	2	2			
22	91059-KY2-711	スクリュー, タッピング 3X16	95	3	3	3	3	3	3	3	3			
23	53100-KEA-J00	パイプ, ステアリングハンドル	6,400	–	–	–	–	–	1	1	1			

www.impex-jp.com

ステアリングステム

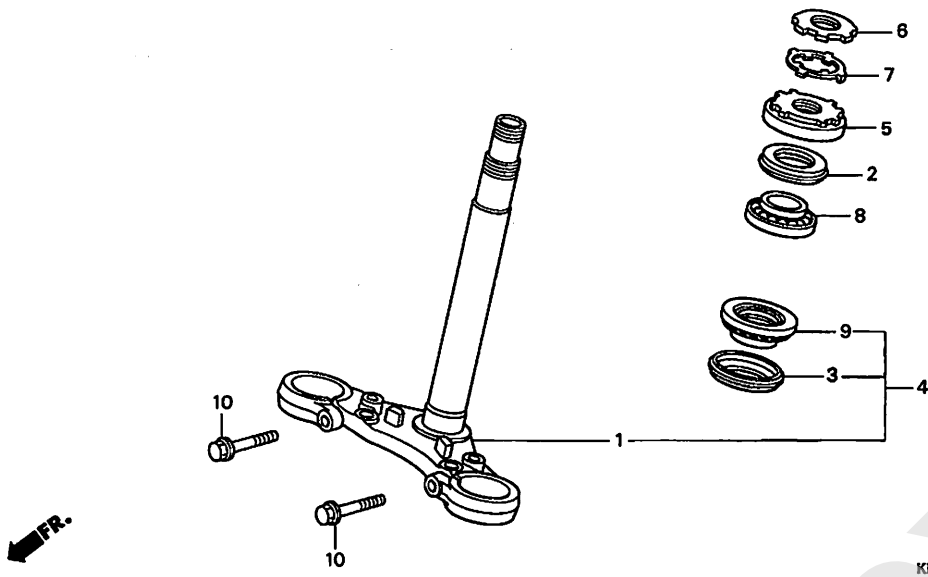

見出番号	LON	(関連見出番号) 整備項目	FRT
1	5101B1	ステム,ステアリング ・・・・・・・・・・・・・・・・・	1.2
4	510100	ステム/シャフトASSY.,ステアリング ・・・・・・・・	1.1
5		(2)	
	5101B2	スレッド,ステアリングヘッドトップ ・・・・・・・・	0.5
8	5101B6	ベアリング,ヘッドパイプ :アッパー ・・・・・	1.1
	5101C7	ベアリング,ヘッドパイプ :両側 ・・・・・・	1.2
9		(3)	
	5101B7	ベアリング,ヘッドパイプ :ロアー ・・・・・・・	1.2
	5101C7	ベアリング,ヘッドパイプ :両側 ・・・・・・	1.2

見出番号	部品番号	部品名	希望小売価格	使用個数 CB250F T	V	X	Y	1	3	6	7	適用号機 初号機	終号機	タイプ
1	53200-KEA-000	ステムCOMP.,ステアリング ・・・・・・・	12,500	1	–	–	–	–	–	–	–			
2	53213-MB4-771	ダストシール,ステアリングヘッド (アライ)	410	1	1	1	1	1	1	1	1			
3	53214-371-010	ダストシール,ステアリングヘッド ・・・・	480	1	1	1	1	1	1	1	1			
4	53219-KEA-750	ステムサブASSY.,ステアリング ・・・・	13,700	–	1	1	1	1	–	–	–			
	53219-KEA-J00	・・・・・・・・・・・・・・・・・・・・・・	13,700	–	–	–	–	–	1	–	–			
	53219-KEA-J50	・・・・・・・・・・・・・・・・・・・・・・	13,700	–	–	–	–	–	–	1	1			
5	53220-422-000	スレッドCOMP.,ステアリングヘッドトップ	1,050	1	1	1	1	1	1	1	1			
6	90302-425-830	スレッドB,ステアリングヘッドトップ ・	780	1	1	1	1	1	1	1	1			
7	90506-425-830	ワッシャー,ロック ・・・・・・・・・・・・・	220	1	1	1	1	1	1	1	1			
8	91015-KT8-005	ベアリング,ヘッドパイプアッパー (コウヨウ)	1,600	1	1	1	1	1	1	1	1			
9	91016-KT8-005	ベアリング,ヘッドパイプアンダー (コウヨウ)	1,600	1	1	1	1	1	1	1	1			
10	96400-10035-07	ボルト,フランジ 10X35 ・・・・・・・	60	2	2	2	2	2	2	2	2			

www.impex-jp.com

フロントフェンダー

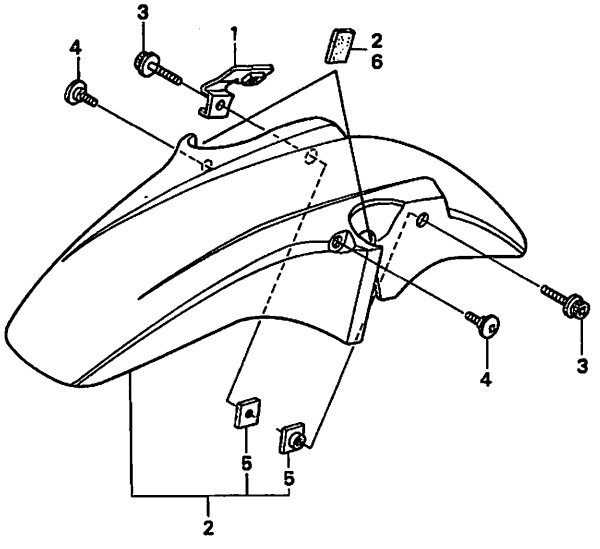

KEA1−F0700A

見出番号	LON	(関連見出番号) 整備項目	FRT
2	4131B7	フェンダー, フロント	0.1

見出番号	部品番号	部品名	希望小売価格	使用個数 CB250F T	V	X	Y	1	3	6	7	適用号機 初号機	終号機	タイプ
1	45156-KEA-000	クランパー, フロントブレーキホース	460	1	1	1	1	1	1	1	1			
2	61100-KEA-000	フェンダーCOMP., フロント	4,410	1	−	−	−	−	−	−	−	----------	----------	J
	61100-KEA-710ZA	*NH341P*, パールフェイドレスホワイト	4,410	1	−	−	−	−	−	−	−	----------	----------	3J
	61100-KEA-710ZB	*PB215C*, キャンディタヒチアンブルー	4,410	1	−	−	−	−	−	−	−	----------	----------	3J
	61100-KEA-750ZA	*NH295M* スパークリングシルバーメタリック	4,280	−	1	−	−	−	−	−	−			
	61100-KEA-750ZB	*NH341P*, パールフェイドレスホワイト	4,280	−	1	−	−	−	−	−	−			
	61100-KEA-750ZC	*PB215C*, キャンディタヒチアンブルー	4,280	−	1	−	−	−	−	−	−			
	61100-KEA-750ZD	*R195C* キャンディブレイジングレッド	4,280	−	1	−	−	−	−	−	−			
	61100-KEA-751ZB	*NH341P*, パールフェイドレスホワイト	4,360	−	−	−	−	1	−	−	−	----------	1252549	2J, 3J, 4J, 5J
	61100-KEA-751ZC	*PB215C*, キャンディタヒチアンブルー	4,360	−	−	1	−	−	−	−	−			
	61100-KEA-751ZE	*NH1*..... ブラック	4,360	−	−	−	−	1	−	−	−	----------	1252549	2J, 3J, 4J, 5J
	61100-KEA-751ZL	*Y124P*, パールシャイニングイエロー	4,360	−	−	−	−	1	−	−	−	----------	1252549	2J, 3J, 4J, 5J
	61100-KEA-751ZM	*NH411M*, フォースシルバーメタリック	4,360	−	−	1	1	−	−	−	−			
				−	−	−	−	1	−	−	−	----------	1252549	J, 3J, 4J, 5J
	61100-KEA-751ZN	*PB284C*キャンディフェニックスブルー	4,360	−	−	−	1	−	−	−	−			
				−	−	−	−	1	−	−	−	----------	1252549	J, 3J, 4J, 5J
	61100-KEA-751ZQ	*G162C*, キャンディオーシャングリーン	4,360	−	−	−	−	1	−	−	−	----------	1252549	2J, 3J, 4J, 5J
	61100-KEA-751ZR	*R101CU* キャンディグローリーレッド-U	4,360	−	−	−	−	1	−	−	−	----------	1252549	2J, 3J, 4J, 5J
	61100-MCZ-000ZA	*G162C*, キャンディオーシャングリーン	4,150	−	−	−	−	1	−	−	−	1252550	----------	2J, 3J, 4J, 5J
	61100-MCZ-000ZB	*NH1*..... ブラック	4,150	−	−	−	−	1	−	−	−	1252550	----------	2J, 3J, 4J, 5J
				−	−	−	−	−	1	−	−	----------	1301835	2J, 3J, 4J
	61100-MCZ-000ZC	*NH341P*, パールフェイドレスホワイト	4,150	−	−	−	−	1	−	−	−	1252550	----------	2J, 3J, 4J, 5J
				−	−	−	−	−	1	−	−	----------	1301835	2J, 3J, 4J
	61100-MCZ-000ZD	*R101CU* キャンディグローリーレッド-U	4,150	−	−	−	−	1	−	−	−	1252550	----------	2J, 3J, 4J, 5J

www.impex-jp.com

F-7 フロントフェンダー

見出番号	部品番号	部品名	希望小売価格	使用個数 CB250F T	V	X	Y	1	3	6	7	適用号機 初号機	終号機	タイプ
(2)	61100-MCZ-000ZE	フェンダ-COMP., フロント												
		Y124P. . パールシャイニング イエロー	4,150	-	-	-	-	1	-	-	-	1252550	----------	2J, 3J, 4J, 5J
				-	-	-	-	-	1	-	-	----------	1301835	2J, 3J, 4J
	61100-MCZ-000ZF	*NH411M*. . フォースシルバーメタリック	4,150	-	-	-	-	1	-	-	-	1252550	----------	J, 3J, 4J, 5J
				-	-	-	-	-	1	-	-	----------	1301835	2J, 3J, 4J
	61100-MCZ-000ZG	*PB284C*キャンディフェニックスブルー	4,150	-	-	-	-	1	-	-	-	1252550	----------	J, 3J, 4J, 5J
	61100-MCZ-000ZH	*PB215C*. キャンディタヒチアンブルー	4,150	-	-	-	-	-	1	-	-	----------	1301835	J, 2J, 3J
	61100-MCZ-000ZM	*R195C*												
		キャンディブレイジングレッド	4,150	-	-	-	-	-	1	-	-	----------	1301835	J, 3J, 4J
	61100-MCZ-000ZW	*YR196C*												
		キャンディブレイズオレンジ	4,150	-	-	-	-	-	1	-	-	----------	1301835	2J, 3J, 4J
	61100-MCZ-010YG	*R258*. . . . . ウィニングレッド	4,150	-	-	-	-	-	-	1	-	----------	----------	2J, 4J
	61100-MCZ-010YH	*YR263P*. . パールファイヤーオレンジ	4,150	-	-	-	-	-	-	1	-	----------	----------	2J, 4J
	61100-MCZ-010YJ	*PB369M*. ロビックスブルーメタリック	4,150	-	-	-	-	-	-	1	-	----------	----------	2J, 4J
	61100-MCZ-010ZB	*NH1*. . . . . ブラック	4,150	-	-	-	-	-	1	-	-	1301836	----------	2J, 3J, 4J
				-	-	-	-	-	-	1	-	----------	----------	J, 2J
	61100-MCZ-010ZC	*NH341P*. パールフェイドレスホワイト	4,150	-	-	-	-	-	1	-	-	1301836	----------	2J, 3J, 4J
	61100-MCZ-010ZE	*Y124P*. . パールシャイニング イエロー	4,150	-	-	-	-	-	1	-	-	1301836	----------	2J, 3J, 4J
	61100-MCZ-010ZF	*NH411M*. . フォースシルバーメタリック	4,150	-	-	-	-	-	1	-	-	1301836	----------	2J, 3J, 4J
	61100-MCZ-010ZG	*PB284C*キャンディフェニックスブルー	4,150	-	-	-	-	-	-	1	-	----------	----------	J, 2J
	61100-MCZ-010ZH	*PB215C*. キャンディタヒチアンブルー	4,150	-	-	-	-	-	1	-	-	1301836	----------	J, 2J, 3J
	61100-MCZ-010ZM	*R195C*												
		キャンディブレイジングレッド	4,150	-	-	-	-	-	1	-	-	1301836	----------	J, 3J, 4J
				-	-	-	-	-	-	1	-	----------	----------	6J
	61100-MCZ-010ZS	*Y163P*. . . . パールフラッシュイエロー	4,150	-	-	-	-	-	-	1	-	----------	----------	2J, 4J, 6J
	61100-MCZ-010ZW	*YR196C*												
		キャンディブレイズオレンジ	4,150	-	-	-	-	-	1	-	-	1301836	----------	2J, 3J, 4J
	61100-MCZ-020YA	*NHA30M*デジタルシルバーメタリック	4,150	-	-	-	-	-	-	-	1	----------	----------	6J
	61100-MCZ-020YL	*NHA66P*. . パールサンビームホワイト	4,150	-	-	-	-	-	-	-	1	----------	----------	J
	61100-MCZ-020YM	*B197M*												
		グリントウェーブブルーメタリック	4,150	-	-	-	-	-	-	-	1	----------	----------	6J
	61100-MCZ-020YP	*NHA64P*. . パールコスミックブラック	4,150	-	-	-	-	-	-	-	1	----------	----------	J
	61100-MCZ-020ZM	*R195C*												
		キャンディブレイジングレッド	4,150	-	-	-	-	-	-	-	1	----------	----------	6J
3	90080-MG8-000	ボルト, フランジソケット 6X25 ・・・・	140	2	2	2	2	2	2	2	2			
4	90106-KY2-701	スクリュー, パン 6X11 ・・・・・・・・・	110	2	2	2	2	2	2	2	2			
5	90302-MB1-000	ナット, スペシャル 6MM ・・・・・・・・・	205	2	2	2	2	2	2	2	-			
	90302-MCZ-000	・・・・・・・・・・・・・・・・・・・・・・	205	-	-	-	-	-	-	-	2			
6	81214-MT3-300	ラバー, プロテクター ・・・・・・・・・・・	80	-	-	-	-	2	-	-	-	1252550		
				-	-	-	-	-	2	-	-	----------	1303574	
	81214-MEJ-720	ラバー, フロントフェンダー ・・・・・・・・	80	-	-	-	-	-	2	-	-	1303575		
				-	-	-	-	-	-	2	2			

www.impex-jp.com

F-8 フロントフォーク

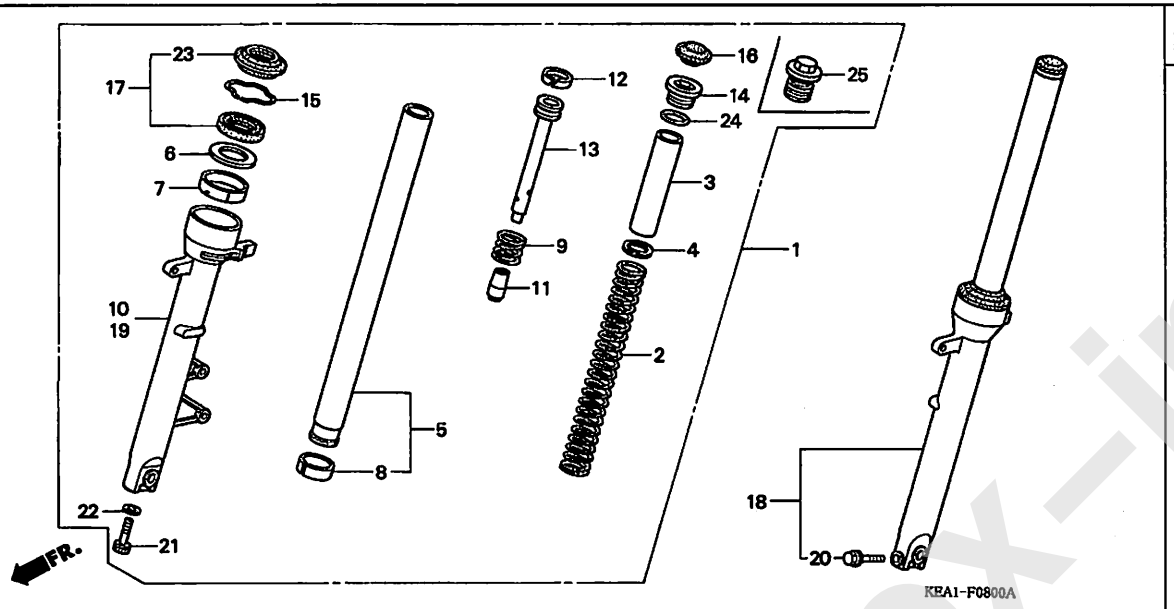

見出番号	LON	(関連見出番号) 整備項目	FRT
1	5111C3	フォークASSY.,フロント :ライト	0.5
	5111C4	フォークASSY.,フロント :両側	0.7
2	5111C5	スプリング,フロントフォーク :レフト	0.2
	5111C6	スプリング,フロントフォーク :ライト	0.2
	5111C7	スプリング,フロントフォーク :両側	0.4
5	5111G2	パイプ,フロントフォーク :レフト	0.9
	5111G3	パイプ,フロントフォーク :ライト	0.9
	5111G4	パイプ,フロントフォーク :両側	1.5
10	5111D2	ケース,ボトム :ライト	0.9
	5111D3	ケース,ボトム :両側	1.5
17		(6,7,8)	
	5111E7	シールセット,フロントフォーク :レフト	0.8
	5111E8	シールセット,フロントフォーク :ライト	0.8
	5111E9	シールセット,フロントフォーク :両側	1.3
18	5111C2	フォークASSY.,フロント :レフト	0.5
	5111C4	フォークASSY.,フロント :両側	0.7
19	5111D1	ケース,ボトム :レフト	0.9
	5111D3	ケース,ボトム :両側	1.5

見出番号	部品番号	部品名	希望小売価格	使用個数 CB250F T	V	X	Y	1	3	6	7	適用号機 初号機	終号機	タイプ
1	51400-KEA-003	フォークASSY.,R.フロント (ショウワ)	35,700	1	1	–	–	–	–	–	–			
	51400-KEA-771		32,300	–	–	1	1	1	–	–	–			
	51400-KEA-J00		32,300	–	–	–	–	–	1	–	–			
	51400-KEA-J51		32,300	–	–	–	–	–	–	1	1			
2	51401-KEA-003	スプリング,フロントフォーク	2,370	2	2	2	2	2	–	–	–			
	51401-KEA-J00		2,370	–	–	–	–	–	2	–	–			
	51401-KEA-J01		2,250	–	–	–	–	–	–	2	2			
3	51402-KV3-701	カラー,スプリング (ショウワ)	750	2	2	2	2	2	2	2	2			
4	51403-KFO-003	シート,スプリング	145	2	2	2	2	2	2	2	2			
5	51410-KEA-003	パイプCOMP.,フロントフォーク	12,900	2	2	2	2	2	–	–	–			
	51410-KEA-J00		12,900	–	–	–	–	–	2	–	–			
	51410-KEA-J01		12,200	–	–	–	–	–	–	2	2			
6	51412-MB4-003	リング,バックアップ	255	2	2	2	2	2	2	2	2			
7	51414-MN5-003	ブッシュ,ガイド	400	2	2	2	2	2	2	2	2			
8	51415-MM8-003	ブッシュ,スライダー	500	2	2	2	2	2	2	2	2			
9	51416-KFO-003	スプリング,フロントリバウンド	200	2	2	2	2	2	2	2	2			
10	51420-KEA-003	ケース,R.ボトム	13,900	1	1	1	1	1	1	–	–			
	51420-KEA-J51		13,900	–	–	–	–	–	–	1	1			
11	51432-MV9-003	ピース,オイルロック	930	2	2	2	2	2	2	2	2			
12	51437-KV3-701	リング,ピストン	250	2	2	2	2	2	2	2	2			
13	51440-KEA-003	パイプ,シート	2,000	2	2	2	2	2	2	2	2			
14	51445-MT3-611	ボルト,L.フロントフォーク	1,580	2	2	–	–	–	–	–	–			
15	51447-KA4-711	リング,オイルシールストッパー	145	2	2	2	2	2	2	2	2			
16	51449-MS2-003	キャップ,フロントフォーク (ショウワ)	210	2	2	–	–	–	–	–	–			
17	51490-MN8-305	シールセット,フロントフォーク	1,260	2	2	2	2	2	2	2	2			
18	51500-KEA-003	フォークASSY.,L.フロント (ショウワ)	35,700	1	1	–	–	–	–	–	–			

www.impex-jp.com

フロントフォーク

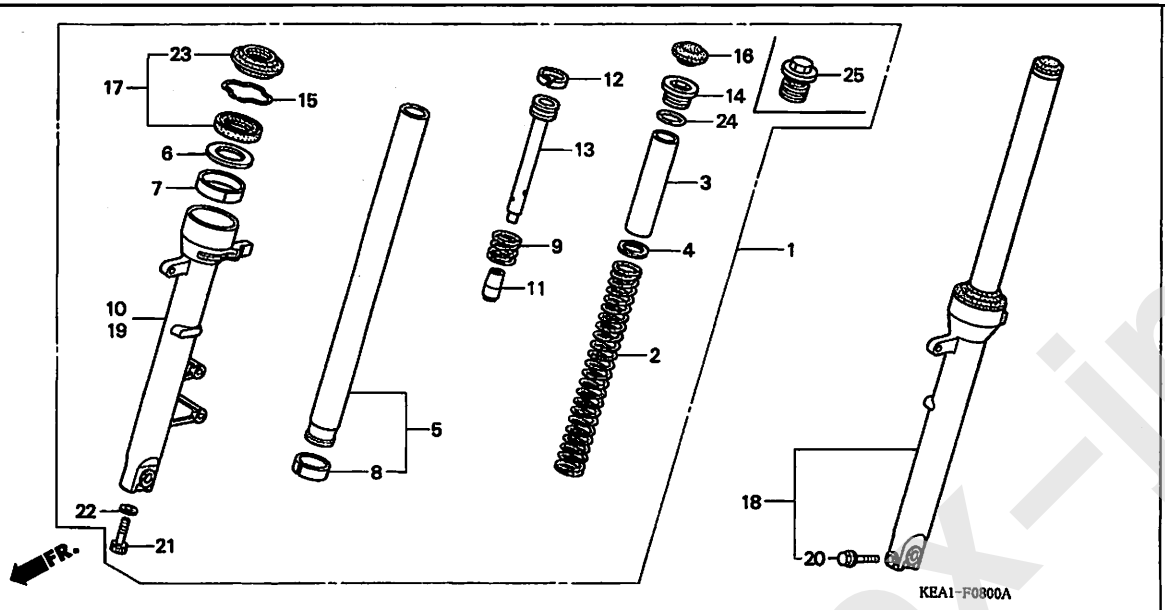

見出番号	部品番号	部品名	希望小売価格	使用個数 CB250F T	V	X	Y	1	3	6	7	適用号機 初号機	終号機	タイプ
18)	51500-KEA-771	フォークASSY., L. フロント (シヨウワ)	32,300	–	–	1	1	1	–	–	–			
	51500-KEA-J00	・・・・・・・・・・・・・・・・・・・・・・	32,300	–	–	–	–	–	1	–	–			
	51500-KEA-J51	・・・・・・・・・・・・・・・・・・・・・・	32,300	–	–	–	–	–	–	1	1			
19	51520-KEA-003	ケース, L. ボトム ・・・・・・・・・・・・・	13,900	1	1	1	1	1	1	–	–			
	51520-KEA-J51	・・・・・・・・・・・・・・・・・・・・・・	13,900	–	–	–	–	–	–	1	1			
20	90109-MR7-000	ボルト, フランジ 8X45 ・・・・・・・・	150	1	1	1	1	1	1	1	1			
21	90116-KV3-701	ボルト, ソケット 8MM ・・・・・・・・・・	115	2	2	2	2	2	2	2	2			
22	90544-283-000	ワッシャー, スペシャル 8MM ・・・・・・・	110	2	2	2	2	2	2	2	2			
23	91254-MM8-003	ダストシール ・・・・・・・・・・・・・・・	660	2	2	2	2	2	2	2	2			
24	91356-KF0-003	Oリング 33.2X2.4 ・・・・・・・・・	135	2	2	2	2	2	2	2	2			
25	51455-MM9-003	ボルトCOMP., フロントフォーク ・・・・・	1,740	–	–	2	2	2	–	–	–			
	51454-MM9-671	ボルト, フロントフォーク ・・・・・・・・・	1,630	–	–	–	–	–	2	2	2			

www.impex-jp.com

フロントブレーキキャリパー

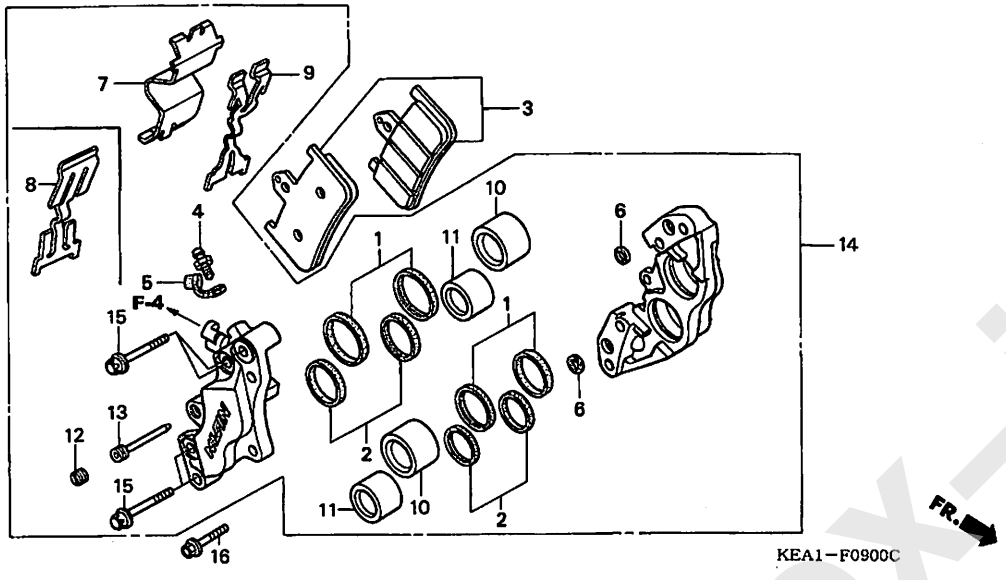

KEA1−F0900C

見出番号	LON	(関連見出番号) 整備項目	FRT
3		(7, 8, 9)	
	711115	シュー(パッド)セット, ブレーキ :フロント ····	0.2
10		(1, 2, 11)	
	7111D1	ピストン, フロントブレーキキャリパー ·····	0.8
		・含む:ブレーキエア−抜き	
		・作業条件:2個以上でも同一時間	
14	711130	キャリパー, フロントブレーキ ·····	0.4
		・含む:ブレーキエア−抜き	

見出番号	部品番号	部品名	希望小売価格	使用個数 CB250F T	V	X	Y	1	3	6	7	適用号機 初号機	終号機	タイプ
1	06451-KV3-405	シールセット, ピストン ·····	330	2	2	2	2	2	2	2	2			
2	06451-KV3-406	シールセット, ピストン ·····	330	2	2	2	2	2	2	2	2			
3	06455-KEA-006	パッドセット, フロント ·····	4,600	1	1	1	1	1	1	1	−			
	06455-KEA-016	·····	4,600	−	−	−	−	−	−	−	1			
4	43352-568-003	スクリュー, ブリーダー (ニッシン) ···	205	1	1	1	1	1	1	1	1			
5	43353-461-771	キャップ, ブリーダー ·····	160	1	1	1	1	1	1	1	1			
6	45103-MR7-006	シール, ジョイント ·····	115	2	2	2	2	2	2	2	2			
7	45104-MR7-006	カバー ·····	620	1	−	−	−	−	−	−	−			
8	45106-MBB-006	スプリング, パッド ·····	360	−	1	1	1	1	1	1	1			
9	45106-MZ1-006	スプリング, パッド ·····	370	1	−	−	−	−	−	−	−			
10	45117-MR7-006	ピストンA ·····	1,260	2	2	2	2	2	2	2	2			
11	45117-MW0-006	ピストン ·····	980	2	2	2	2	2	2	2	2			
12	45203-MG3-016	プラグ, ピン ·····	165	1	1	1	1	1	1	1	1			
13	45215-ML7-922	ピン, ハンガー ·····	330	1	1	1	1	1	1	1	1			
14	45250-MZ1-J01	キャリパーサブASSY., R. フロント ブレーキ (ニッシン)	20,000	1	−	−	−	−	−	−	−			
	45250-KEA-751	キャリパーサブASSY., R. フロント (ニッシン)	17,500	−	1	1	1	1	−	−	−			
	45250-KEA-J01	·····	17,500	−	−	−	−	−	1	−	−			
				−	−	−	−	−	−	1	1	--------	--------	J, 2J, 4J
	45250-MBB-D41	キャリパーサブASSY., R. フロント ブレーキ (ニッシン)	18,000	−	−	−	−	−	−	1	1	--------	--------	6J
15	90107-KV3-701	ボルト, トルクス ·····	135	4	4	4	4	4	4	4	4			
16	90131-KBV-003	ボルト, フランジ 8X32 ·····	120	2	2	2	2	2	2	2	2			

www.impex-jp.com

F-10 フロントホイール

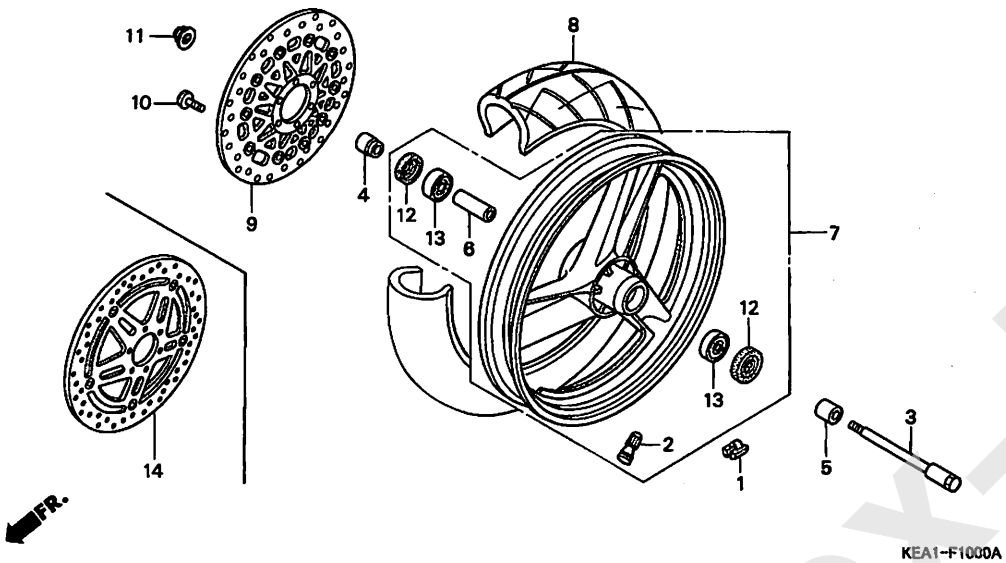

見出番号	LON	(関連見出番号) 整備項目	FRT
1	7101A6	ウェイト, バランス :フロント ·····	0.6
3	710151	アクスル, フロントホイール ·····	0.3
7	7101D4	フロントホイール ·····	1.0
		・含む:バランス取り	
8	710139	フロントタイヤ ·····	0.9
		・含む:バランス取り	
9		(14)	
	711120	ディスク, フロントブレーキ ·····	0.4
13		(6)	
	710115	ベアリング, フロントホイール(1個) ·····	0.5
	710115G	・1個追加 ·····	0.1

見出番号	部品番号	部品名	希望小売価格	使用個数 CB250F T	V	X	Y	1	3	6	7	適用号機 初号機	終号機	タイプ
1	42704-MB0-000	ウエイト, バランス (10G) ·····	490	N	N	N	N	N	–	–	–			
				–	–	–	–	–	N	–	–	————	1303102	
	42705-MB0-000	ウエイト, バランス (20G) ·····	490	N	N	N	N	N	–	–	–			
				–	–	–	–	–	N	–	–	————	1303102	
	42706-MB0-000	ウエイト, バランス (30G) ·····	490	N	N	N	N	N	–	–	–			
				–	–	–	–	–	N	–	–	————	1303102	
	42704-MCF-D60	ウエイト, バランス (10G) ·····	460	–	–	–	–	–	N	–	–	1303103		
				–	–	–	–	–	–	N	N			
	42705-MCF-D60	ウエイト, バランス (20G) ·····	460	–	–	–	–	–	N	–	–	1303103		
				–	–	–	–	–	–	N	N			
	42706-MCF-D60	ウエイト, バランス (30G) ·····	460	–	–	–	–	–	N	–	–	1303103		
				–	–	–	–	–	–	N	N			
2	42753-ML7-003	バルブ, リム (ブリヂストン) ····	400	1	1	1	1	1	1	1	1			
3	44301-KEA-000	アクスル, フロントホイール ·····	2,160	1	1	1	1	1	1	1	1			
4	44311-KEA-000	カラー, R. フロントホイールサイド ·····	380	1	1	1	1	1	1	1	1			
5	44312-KEA-000	カラー, L. フロントホイールサイド ·····	310	1	1	1	1	1	1	1	1			
6	44620-KEA-000	カラー, フロントアクスルディスタンス ····	610	1	1	1	1	1	1	1	1			
7	44650-KEA-000	ホイールサブ ASSY., フロント ·····	51,300	1	–	–	–	–	–	–	–	————	————	J
	44650-KEA-710	·····	49,400	1	–	–	–	–	–	–	–	————	————	3J
				–	1	–	–	–	–	–	–			
	44650-KEA-770ZB	ホイールサブ ASSY., フロント *TYPE2*	48,000	–	–	1	–	–	–	–	–			
	44650-KEA-770ZC	ホイールサブ ASSY., フロント *TYPE3*	48,000	–	–	–	1	–	–	–	–			
	44650-KEA-770ZA	ホイールサブ ASSY., フロント *TYPE1*	48,000	–	–	1	1	–	–	–	–			
	44650-KEA-771ZB	ホイールサブ ASSY., フロント *TYPE2*	44,700	–	–	–	–	1	1	–	–	————	————	3J
				–	–	–	–	–	–	–	1	————	————	J
	44650-KEA-771ZC	ホイールサブ ASSY., フロント *TYPE3*	44,700	–	–	–	–	1	–	–	–	————	————	4J
	44650-KEA-771ZA	ホイールサブ ASSY., フロント *TYPE1*	44,700	–	–	–	–	1	1	–	–	————	————	J, 2J
	44650-KEA-771ZD	ホイールサブ ASSY., フロント *TYPE4*	44,700	–	–	–	–	1	–	–	–	————	————	5J

www.impex-jp.com

フロントホイール

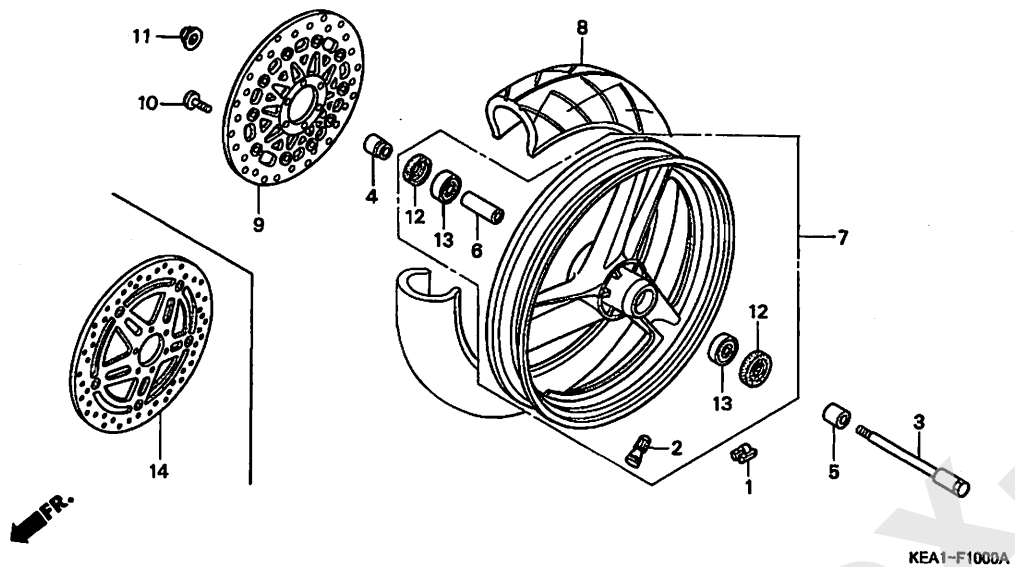

見出番号	部品番号	部品名	希望小売価格	使用個数 CB250F T	V	X	Y	1	3	6	7	適用号機 初号機	終号機	タイプ
(7)	44650-KEA-771ZE	ホイールサブ ASSY., フロント *TYPE5*	44,700	–	–	–	–	–	1	1	–	――――	――――	J, 4J
	44650-KEA-771ZF	ホイールサブ ASSY., フロント *TYPE6*	44,700	–	–	–	–	–	–	1	–	――――	――――	2J
				–	–	–	–	–	–	–	1	――――	――――	J
	44650-KEA-H90ZA	ホイールサブ ASSY., フロント *TYPE7*	51,400	–	–	–	–	–	–	1	1	――――	――――	6J
	44650-KEA-H90ZB	ホイールサブ ASSY., フロント *TYPE8*	51,400	–	–	–	–	–	–	1	–	――――	――――	6J
	44650-KEA-H90ZC	ホイールサブ ASSY., フロント *TYPE9*	51,400	–	–	–	–	–	–	–	1	――――	――――	6J
8	44711-KEA-003	タイヤ, フロント (ブリヂストン) (130/70ZR16)	オープン	1	1	1	1	–	–	–	–			
	44711-KEA-013	タイヤ, フロント (ブリヂストン) (130/70ZR16M/C)	オープン	–	–	–	–	1	1	1	–			
	44711-KEA-023	・・・・・・・・・・・・・・・・・・・・・・・・	オープン	–	–	–	–	–	–	–	1			
9	45120-KEA-003	ディスクCOMP., フロントブレーキ ・・・	27,600	1	1	1	–	–	–	1	1			
10	90105-KV0-700	ボルト, ディスク 8X22 ・・・・・・・・	220	6	6	–	–	–	–	–	–			
	90105-KFK-000	・・・・・・・・・・・・・・・・・・・・・・・・	195	–	–	6	6	6	6	6	6			
11	90306-KF0-003	ナット, フランジ 12MM ・・・・・・・・・	165	1	1	1	1	1	1	1	1			
12	91252-MC7-003	ダストシール 22X42X7 (アライ) ・・・	280	2	2	2	2	2	2	2	2			
13	96150-63020-10	ベアリング, ラジアルボール 6302UU	620	2	2	2	2	2	2	2	2			
14	45120-KFK-003	ディスクCOMP., フロントブレーキ ・・・	22,000	–	–	–	1	1	1	–	–			

www.impex-jp.com

F-11 リヤーブレーキマスターシリンダー

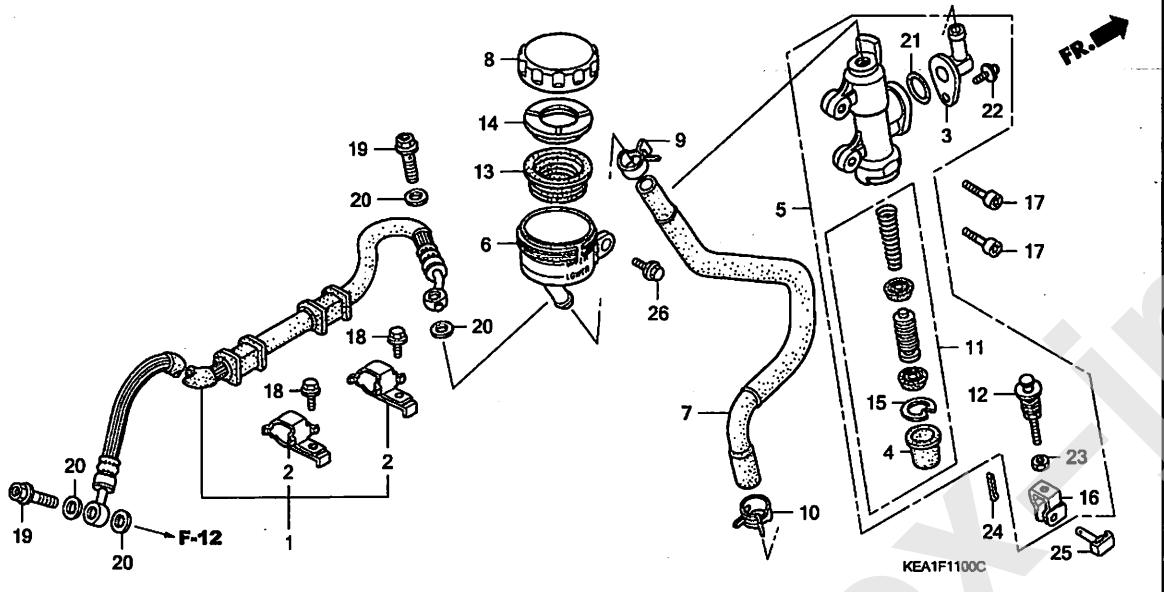

見出番号	LON	(関連見出番号) 整備項目	FRT
1	712130	ホース, リヤーブレーキ ・含む:ブレーキエアー抜き	0.4
5	712125	シリンダー, リヤーブレーキマスター ・含む:ブレーキエアー抜き	0.5
6	7121F6	カップ, リヤーマスターシリンダーオイル	0.2
7	7121C2	ホース, リヤーマスターシリンダーオイルカップ	0.3
11	7121H0	ピストンセット, リヤーブレーキマスター ・含む:ブレーキエアー抜き	0.6
13	7121G7	ダイヤフラム, リヤーブレーキマスターシリンダー	0.1

見出番号	部品番号	部品名	希望小売価格	使用個数 CB250F T	V	X	Y	1	3	6	7	適用号機 初号機	終号機	タイプ
1	43310-KEA-003	ホースCOMP., リヤーブレーキ	3,030	1	1	–	–	–	–	–	–			
	43310-KEA-770		3,160	–	–	1	–	–	–	–	–			
	43310-KEA-771		2,730	–	–	–	1	1	1	1	1			
2	43315-KAZ-000	クランパー, リヤーブレーキホース	200	2	2	2	2	2	2	2	2			
3	43503-MB2-006	コネクター, マスターシリンダー	360	1	1	1	1	1	1	1	1			
4	43504-MB2-006	プーツCOMP.	275	1	1	1	1	1	1	1	1			
5	43510-MY9-305	シリンダーサブASSY., リヤーブレーキマスター	6,100	1	1	1	1	1	–	–	–			
	43510-KEA-J01	シリンダーサブASSY., リヤーマスター	6,100	–	–	–	–	–	1	1	–			
	43510-KEA-J02		6,100	–	–	–	–	–	–	–	1			
6	43511-MR7-016	カップCOMP., オイル	1,370	1	1	1	1	1	1	1	1			
7	43512-KEA-000	ホースCOMP., リヤーマスターシリンダー	820	1	1	1	1	1	1	1	1			
8	43513-MY1-006	キャップ, オイルカップ	1,050	1	1	1	1	1	1	1	1			
9	43514-KS6-701	クランプ, マスターシリンダーオイルホース	490	1	1	1	1	1	1	1	1			
10	43514-MN9-006	クランプ, マスターシリンダーオイルホース	410	1	1	1	1	1	1	1	1			
11	43520-MJ6-305	ピストンセット, マスターシリンダー	2,420	1	1	1	1	1	1	1	–			
	43520-MJ6-315		2,420	–	–	–	–	–	–	–	1			
12	43530-KV3-701	ロッドCOMP., プッシュ	980	1	1	1	1	1	1	1	1			
13	45520-300-000	ダイヤフラム	360	1	1	1	1	1	1	1	1			
14	45521-MJ6-006	プレート, ダイヤフラム	190	1	1	1	1	1	1	1	1			
15	46182-500-013	サークリップ	105	1	1	1	1	1	1	1	–			
	46182-MEL-D21		105	–	–	–	–	–	–	–	1			
16	46504-KV6-702	ジョイント, ブレーキロッド	235	1	1	1	1	1	1	1	1			
17	90040-MN5-000	ボルト, ソケット 6X18	95	2	2	2	2	2	2	2	2			
18	90105-MY9-000	ボルト, フランジ 6X18	85	2	2	2	2	2	2	2	2			
19	90145-MS9-611	ボルト, オイル 10X22	460	2	2	–	–	–	–	–	–			

www.impexjp.com

F-11 リヤーブレーキマスターシリンダー

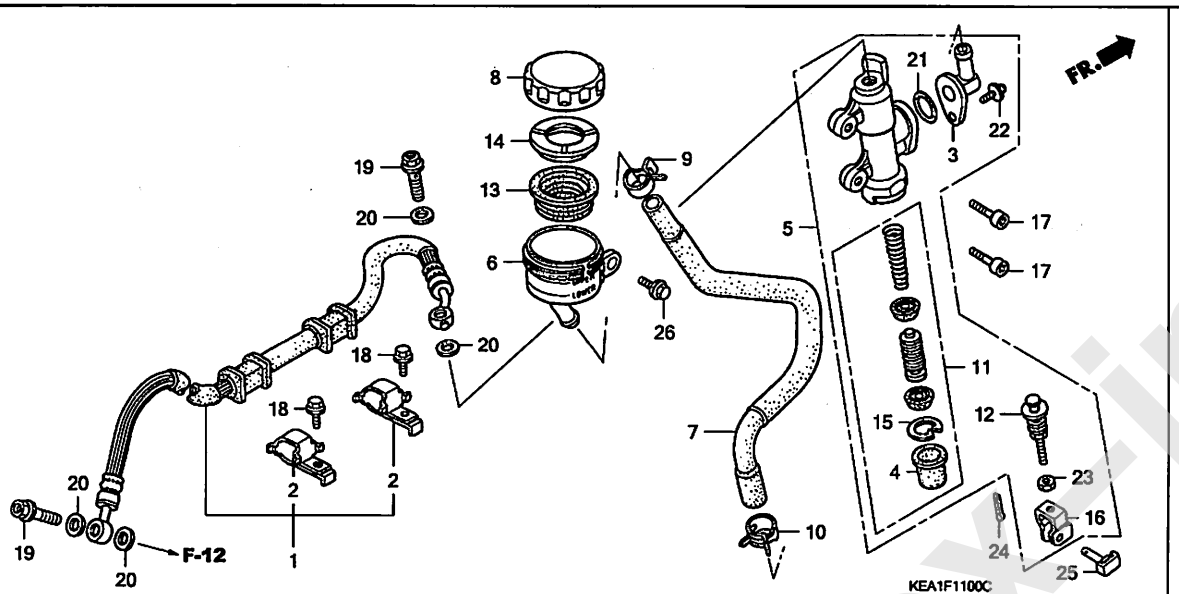

見出番号	部品番号	部品名	希望小売価格	使用個数 CB250F T	V	X	Y	1	3	6	7	適用号機 初号機	終号機	タイプ
19)	90145-MS9-612	ボルト,オイル 10X22	320	–	–	2	2	2	2	2	2			
20	90545-300-000	ワッシャー,オイルボルト	140	4	4	4	4	4	4	4	4			
21	91212-422-006	Oリング 14.8X2.4	135	1	1	1	1	1	1	1	1			
22	93893-04012-17	スクリューワッシャー 4X12	35	1	1	1	1	1	1	1	1			
23	94002-08000-0S	ナット,6カク 8MM	30	1	1	1	1	1	1	1	1			
24	94201-20120	ピン,スプリット 2.0X12	25	1	1	1	1	1	1	1	1			
25	95015-54000	ピンD,ジョイント	100	1	1	1	1	1	1	1	1			
26	96001-06012-00	ボルト,フランジ 6X12	40	1	1	1	1	1	1	1	1			

www.impex-jp.com

F-12 リヤーブレーキキャリパー

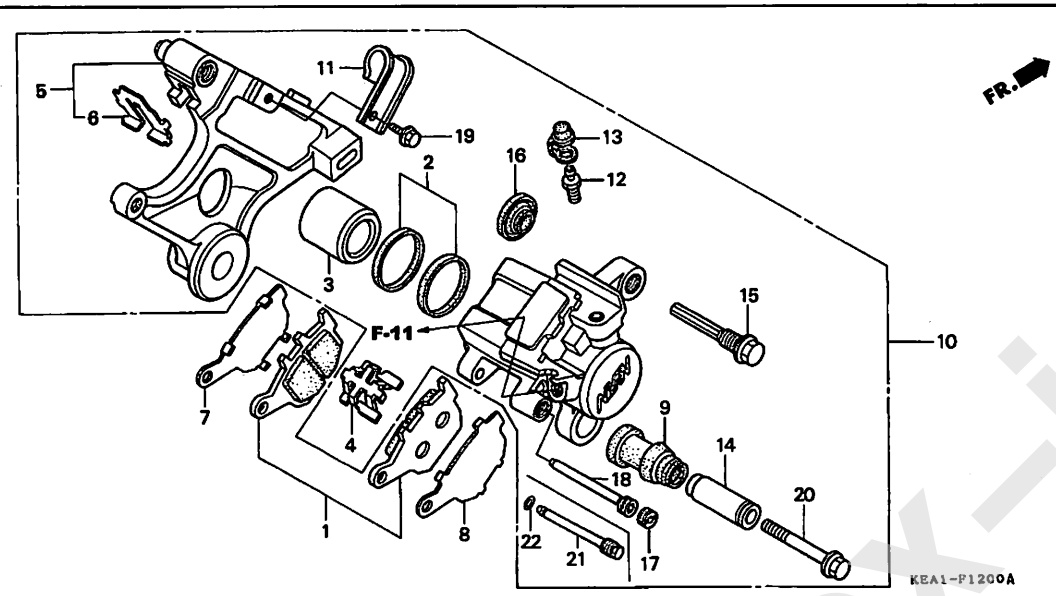

見出番号	LON	(関連見出番号) 整備項目	FRT
1 3	711140	シュー(パッド)セット,ブレーキ :リヤー (2) ·····	0.1
	7111D5	ピストン,リヤーブレーキキャリパー ····· ・含む:ブレーキエアー抜き	0.5
5	7111C1	ブラケット,リヤーキャリパー ·····	0.5
10	711155	キャリパー,リヤーブレーキ ····· ・含む:ブレーキエアー抜き	0.6

見出番号	部品番号	部品名	希望小売価格	使用個数 CB250F T	V	X	Y	1	3	6	7	適用号機 初号機	終号機	タイプ
1	06435-KV3-405	パッド セット,リヤー ·····	3,800	1	1	1	1	1	1	1	–			
	06435-KV3-415	·····	3,800	–	–	–	–	–	–	–	1			
2	06451-443-405	シールセット,ピストン ·····	660	1	1	1	1	1	1	1	1			
3	43107-KT7-761	ピストン ·····	960	1	1	1	1	1	1	1	1			
4	43108-KT7-761	スプリング,パッド ·····	240	1	1	1	1	1	1	1	1			
5	43110-KEA-006	ブラケットCOMP.,リヤー ·····	7,150	1	–	–	–	–	–	–	–			
				–	1	–	–	–	–	–	–	--------	1104132	
	43110-KEA-016	·····	6,200	–	1	–	–	–	–	–	–	1104133		
				–	–	1	1	1	1	1	1			
6	43112-KT7-761	リテーナー ·····	285	1	1	1	1	1	1	1	1			
7	43114-KV3-831	シムB ·····	295	1	1	1	1	1	1	1	1			
8	43113-KV3-831	シムA ·····	295	1	1	1	1	1	1	1	1			
9	43132-KT7-761	ブーツ,スリーブ ·····	225	1	1	1	1	1	1	1	1			
10	43150-KEA-006	キャリパーサブ ASSY.,リヤーブレーキ (ニッシン)	16,900	1	–	–	–	–	–	–	–			
				–	1	–	–	–	–	–	–	--------	1104132	
	43150-KEA-016	キャリパーサブ ASSY.,リヤーブレーキ	14,600	–	1	–	–	–	–	–	–	1104133		
				–	–	1	1	1	–	–	–			
	43150-KEA-J01	·····	14,600	–	–	–	–	–	1	–	–			
				–	–	–	–	–	–	1	1	--------	--------	J, 2J, 4J
	43150-KEA-J91	·····	14,600	–	–	–	–	–	–	1	1	--------	--------	6J
11	43350-KBV-000	クランパー,リヤーブレーキホース ·····	295	1	1	1	1	1	1	1	1			
12	43352-568-003	スクリュー,プリーダー (ニッシン) ···	205	1	1	1	1	1	1	1	1			
13	43353-461-771	キャップ,プリーダー ·····	160	1	1	1	1	1	1	1	1			
14	45111-MA3-006	スリーブ ·····	410	1	1	1	1	1	1	1	1			
15	45131-MN9-006	ボルト,ピン ·····	410	1	1	1	1	1	1	1	1			

www.impex-jp.com

F-12 リヤーブレーキキャリパー

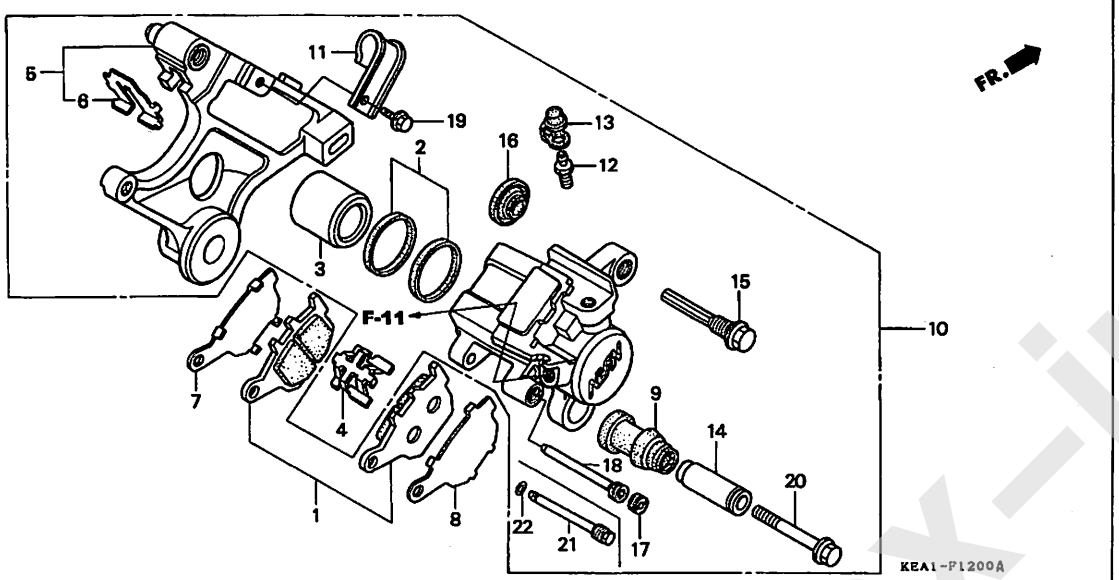

見出番号	部品番号	部品名	希望小売価格	使用個数 CB250F T	V	X	Y	1	3	6	7	適用号機 初号機	終号機	タイプ
16	45133-MA3-006	ﾌﾞｰｯB	195	1	1	1	1	1	1	1	1			
17	45203-MG3-016	ﾌﾟﾗｸﾞ,ﾋﾟﾝ	165	1	1	1	1	1	–	–	–			
18	45215-ML7-922	ﾋﾟﾝ,ﾊﾝｶﾞｰ	330	1	1	1	1	1	–	–	–			
19	90102-MW3-600	ﾎﾞﾙﾄ,ﾌﾗﾝｼﾞ 6X10	85	1	1	1	1	1	1	1	1			
20	90180-MN8-006	ﾎﾞﾙﾄ,ﾌﾗﾝｼﾞ 8X49	175	1	1	1	1	1	1	1	1			
21	43215-KZ4-J41	ﾋﾟﾝ,ﾊﾝｶﾞｰ	330	–	–	–	–	–	1	1	1			
22	45111-MAJ-G41	ﾘﾝｸﾞ,ｽﾄｯﾊﾟｰ	150	–	–	–	–	–	1	1	1			

www.impex-jp.com

リヤーホイール

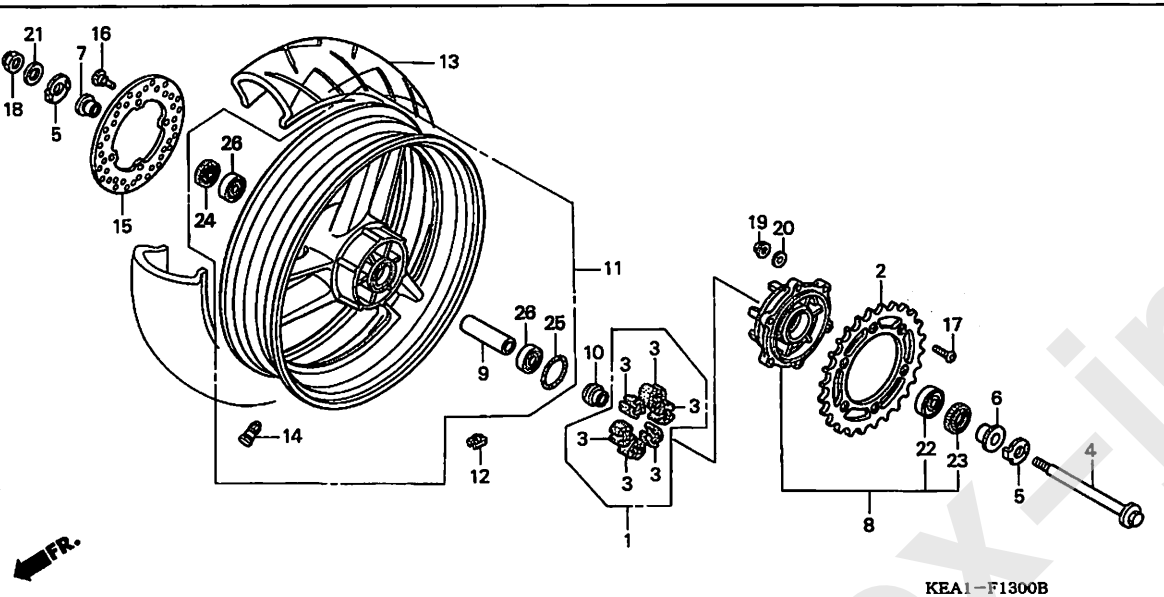

KEA1-F1300B

見出番号	LON	(関連見出番号) 整備項目	FRT
2	7101A0	スプロケット,ファイナルドリブン ・・・・・・・・・・	0.5
3		(1)	
	710157	ダンパー,リヤーホイール ・・・・・・・・・・・・・・	0.4
		・作業条件:2個以上でも同一時間	
4	710160	アクスル,リヤーホイール ・・・・・・・・・・・・・・・	0.4
8	7101A5	フランジASSY.,ファイナルドリブン ・・・・・・・	0.5
11	710118	リヤーホイール ・・・・・・・・・・・・・・・・・・・・	1.1
		・含む:バランス取り	
12	7101E1	ウェイト,バランス :リヤー ・・・・・・・・・・・・・	0.7
13	710142	リヤータイヤ ・・・・・・・・・・・・・・・・・・・・・	1.0
		・含む:バランス取り	
15	711145	ディスク,リヤーブレーキ ・・・・・・・・・・・・・・	0.5
22	7101D1	ベアリング,ファイナルドリブンフランジ ・・・・・	0.6
26		(9)	
	710133	ベアリング,リヤーホイール(1個) ・・・・・・・・・	0.6
	710133G	・1個追加 ・・・・・・・・・・・・・・・・・・・・・・	0.1

見出番号	部品番号	部品名	希望小売価格	使用個数 CB250F T	V	X	Y	1	3	6	7	適用号機 初号機	終号機	タイプ
1	06410-KEA-750	ダンパーセット,ホイール ・・・・・・・・・	1,790	–	1	1	1	1	1	1	1			
2	41201-KEA-000	スプロケット,ファイナルドリブン (45T)	3,820	1	1	1	1	1	1	1	1			
3	41241-KB7-000	ラバー,リヤーホイールダンパー ・・・・・	340	6	–	–	–	–	–	–	–			
4	42301-KEA-000	アクスル,リヤーホイール ・・・・・・・・・・・	3,210	1	1	1	1	1	1	1	1			
5	42306-KT8-000	ワッシャー,リヤーアクスル ・・・・・・・・・・	450	2	2	2	2	2	2	2	2			
6	42311-KT7-760	カラー,リヤーホイールサイド ・・・・・・・・・	590	1	1	1	1	1	1	1	1			
7	42312-KF0-000	カラー,リヤーホイール ・・・・・・・・・・・・	520	1	1	1	1	1	1	1	1			
8	42615-KEA-000	フランジサブASSY.,ファイナルドリブン	9,550	1	1	1	1	–	–	–	–			
				–	–	–	–	1	–	–	–	————	1253852	
	42615-KEA-010	・・・・・・・・・・・・・・・・・・・・・・	9,050	–	–	–	–	1	–	–	–	1253853		
				–	–	–	–	–	1	1	1			
9	42620-KCR-000	カラー,リヤーホイールディスタンス ・・・・・	580	1	1	1	1	1	1	1	1			
10	42625-KT8-000	カラーB,リヤーホイールディスタンス ・・・・	590	1	1	1	1	1	1	1	1			
11	42650-KEA-000	ホイールサブASSY.,リヤー ・・・・・・・	54,800	1	–	–	–	–	–	–	–	————	————	J
	42650-KEA-710	・・・・・・・・・・・・・・・・・・・・・・	52,800	1	–	–	–	–	–	–	–	————	————	3J
				–	1	–	–	–	–	–	–			
	42650-KEA-770ZB	ホイールサブASSY.,リヤー *TYPE2*	51,200	–	–	1	–	–	–	–	–			
	42650-KEA-770ZC	ホイールサブASSY.,リヤー *TYPE3*	51,200	–	–	–	1	–	–	–	–			
	42650-KEA-770ZA	ホイールサブASSY.,リヤー *TYPE1*	51,200	–	–	1	1	–	–	–	–			
	42650-KEA-771ZA	・・・・・・・・・・・・・・・・・・・・・・	47,700	–	–	–	–	1	1	–	–	————	————	J,2J
	42650-KEA-771ZB	ホイールサブASSY.,リヤー *TYPE2*	47,700	–	–	–	–	1	1	–	–	————	————	3J
				–	–	–	–	–	–	–	1	————	————	J
	42650-KEA-771ZC	ホイールサブASSY.,リヤー *TYPE3*	47,700	–	–	–	–	1	–	–	–	————	————	4J
	42650-KEA-771ZD	ホイールサブASSY.,リヤー *TYPE4*	47,700	–	–	–	–	1	–	–	–	————	————	5J
	42650-KEA-771ZE	ホイールサブASSY.,リヤー *TYPE5*	47,700	–	–	–	–	–	1	1	–	————	————	J,4J
	42650-KEA-771ZF	ホイールサブASSY.,リヤー *TYPE6*	47,700	–	–	–	–	–	–	1	–	————	————	2J
				–	–	–	–	–	–	–	1	————	————	J

www.impex-jp.com

F-13 リヤーホイール

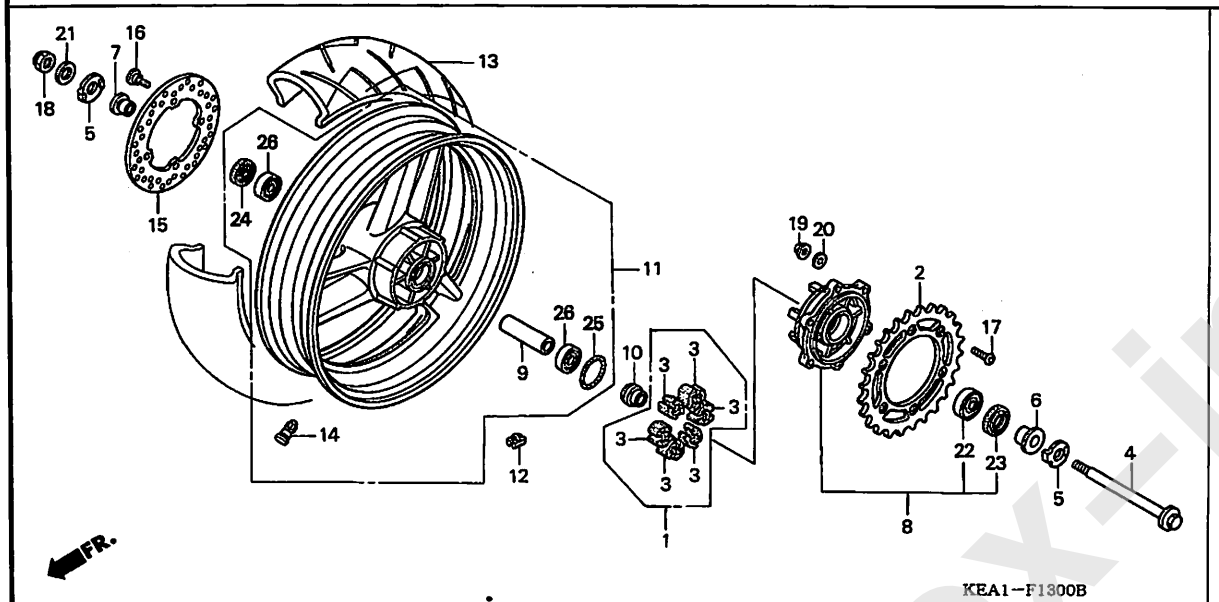

KEA1−F1300B

見出 番号	部品番号	部品名	希望小売価格	使用個数 CB250F T	V	X	Y	1	3	6	7	適用号機 初号機	終号機	タイプ
11)	42650-KEA-H90ZA	ホイールサブ ASSY., リヤー *TYPE7*	54,800	−	−	−	−	−	−	1	1	————	————	6J
	42650-KEA-H90ZB	ホイールサブ ASSY., リヤー *TYPE8*	54,800	−	−	−	−	−	−	1	−	————	————	6J
	42650-KEA-H90ZC	ホイールサブ ASSY., リヤー *TYPE9*	54,800	−	−	−	−	−	−	−	1	————	————	6J
12	42704-MB0-000	ウエイト, バランス (10G) ·····	490	N	N	N	N	N	−	−	−			
				−	−	−	−	−	N	−	−	————	1303102	
	42705-MB0-000	ウエイト, バランス (20G) ·····	490	N	N	N	N	N	−	−	−			
				−	−	−	−	−	N	−	−	————	1303102	
	42706-MB0-000	ウエイト, バランス (30G) ·····	490	N	N	N	N	N	−	−	−			
				−	−	−	−	−	N	−	−	————	1303102	
	42704-MCF-D60	ウエイト, バランス (10G) ·····	460	−	−	−	−	−	N	−	−	1303103		
				−	−	−	−	−	−	N	N			
	42705-MCF-D60	ウエイト, バランス (20G) ·····	460	−	−	−	−	−	N	−	−	1303103		
				−	−	−	−	−	−	N	N			
	42706-MCF-D60	ウエイト, バランス (30G) ·····	460	−	−	−	−	−	N	−	−	1303103		
				−	−	−	−	−	−	N	N			
13	42711-KEA-003	タイヤ, リヤー (ブリヂストン) (180/55ZR17)	オープン	1	1	1	1	−	−	−	−			
	42711-KEA-013	タイヤ, リヤー (ブリヂストン) (180/55ZR17M/C)	オープン	−	−	−	−	1	1	1	−			
	42711-KEA-023	·····	オープン	−	−	−	−	−	−	−	1			
14	42753-ML7-003	バルブ, リム (ブリヂストン) ····	400	1	1	1	1	1	1	1	1			
15	43251-KEA-000	ディスク, リヤーブレーキ ·····	12,000	1	1	1	1	1	−	−	−			
	43251-MEE-000	·····	10,900	−	−	−	−	−	1	1	1			
16	90105-MV9-003	ボルト, ディスク 8X24 ·····	195	4	−	−	−	−	−	−	−			
	90105-MBB-000	ボルト, ブレーキディスク, 8X24 ··	210	−	4	4	4	4	4	4	4			
17	90128-428-020	ボルト, ドリブンスプロケットフイキシング	340	6	6	6	6	6	6	6	6			
18	90305-GW2-711	ナット, U 16MM ·····	430	1	1	1	1	1	1	1	1			
19	90309-KZ9-003	ナット, フランジ 8MM ·····	190	6	6	6	6	6	6	6	6			

www.impex-jp.com

F-13 リヤーホイール

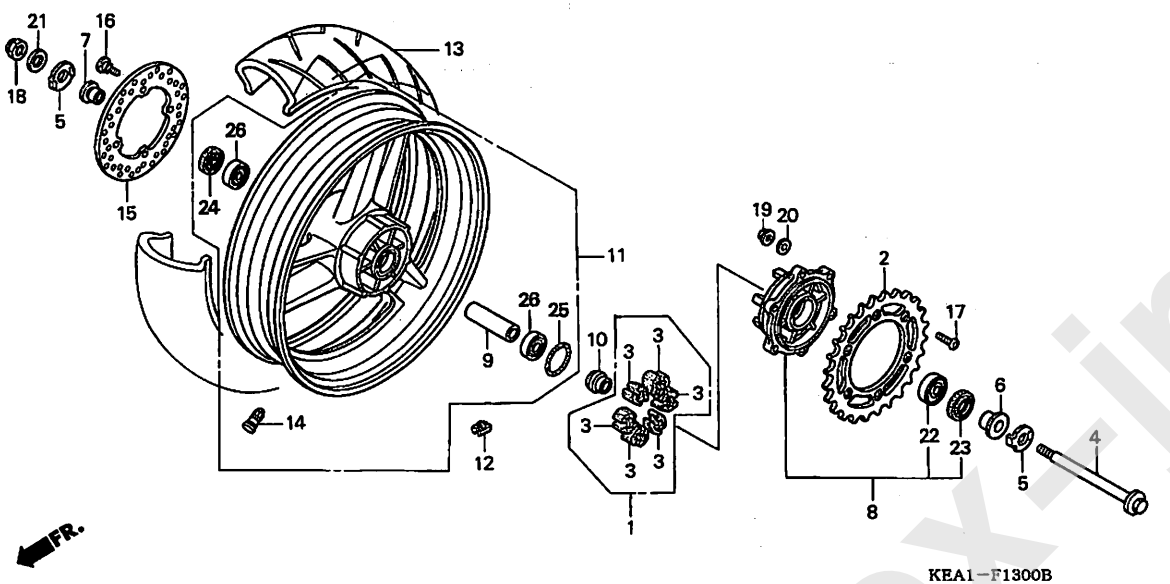

KEA1−F1300B

見出番号	部品番号	部品名	希望小売価格	使用個数 CB250F T	V	X	Y	1	3	6	7	適用号機 初号機	終号機	タイプ
20	90465-MC4-000	ワッシャー 8MM	130	6	6	6	6	6	6	6	6			
21	90504-MA0-000	ワッシャー, リヤーアクスル	390	1	1	1	1	1	1	1	1			
22	91052-MM5-003	ベアリング, ラジアルボール 6204UU (NSK)	780	1	1	1	1	1	1	1	1			
23	91252-MC4-003	オイルシール 28X47.2X7(アライ)	450	1	1	1	1	–	–	–	–			
				–	–	–	–	1	–	–	–	--------	1253852	
	91252-MC4-013		420	–	–	–	–	1	–	–	–	1253853		
				–	–	–	–	–	1	1	1			
24	91252-428-000	オイルシール 25X40X7	540	1	1	1	1	1	1	1	1			
25	91302-317-700	Oリング 54X2	330	1	1	1	1	1	1	1	1			
26	96150-62030-10	ベアリング, ラジアルボール 6203UU	610	2	2	2	2	2	2	2	2			

www.impex-jp.com

F-14 フューエルタンク (CB250FT/V/X)

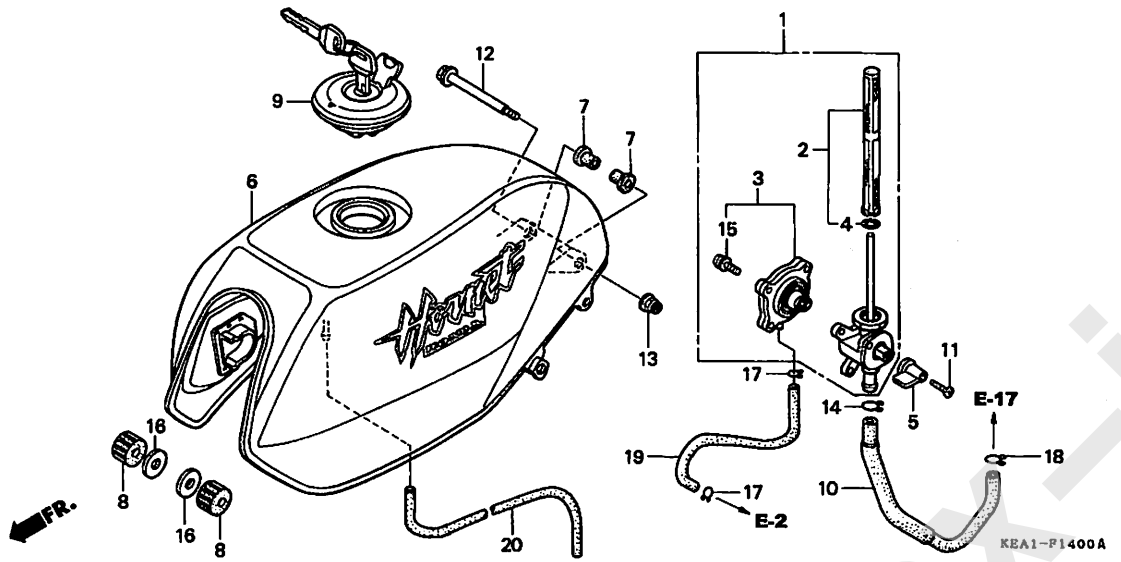

見出番号	LON	(関連見出番号) 整備項目	FRT
1	310110	コックASSY., フューエル	0.2
2	310115	スクリーン, フューエルストレーナー	0.2
3	3101C6	カバー, フューエルコック	0.2
6	310100	タンク, フューエル	0.3

見出番号	部品番号	部品名	希望小売価格	使用個数 CB250F T	V	X	Y	1	3	6	7	適用号機 初号機	終号機	タイプ
1	16950-KEA-003	コックASSY., フューエル	8,300	1	1	–	–	–	–	–	–			
				–	–	1	–	–	–	–	–	————	1152052	
	16950-KEA-771		8,150	–	–	1	–	–	–	–	–	1152053		
2	16952-KAZ-000	スクリーンセット, フューエルストレーナー	1,000	1	1	–	–	–	–	–	–			
				–	–	1	–	–	–	–	–	————	1152052	
	16952-MAZ-003		1,160	–	–	1	–	–	–	–	–	1152053		
3	16953-KEA-000	カバーセット, コック	2,000	1	1	1	–	–	–	–	–			
4	16958-KM9-005	Oリング	165	1	1	1	–	–	–	–	–			
5	16963-KEA-000	レバー, フューエルコック	350	1	1	1	–	–	–	–	–			
6	17500-KEA-000ZA	タンクセット, フューエル *TYPE1*(WL)	44,100	1	–	–	–	–	–	–	–	————	————	J
	17500-KEA-000ZD	タンクセット, フューエル *TYPE2 1*(WL)	44,100	1	–	–	–	–	–	–	–	————	————	J
	17500-KEA-000ZE	タンクセット, フューエル *TYPE3 1*(WL)	44,100	1	–	–	–	–	–	–	–	————	————	J
	17500-KEA-710ZA	タンクセット, フューエル *TYPE4*(WL)	44,100	1	–	–	–	–	–	–	–	————	————	3J
	17500-KEA-710ZB	タンクセット, フューエル *TYPE5*(WL)	44,100	1	–	–	–	–	–	–	–	————	————	3J
	17500-KEA-750ZA	タンクセット, フューエル *TYPE6*(WL)	42,500	–	1	–	–	–	–	–	–			
	17500-KEA-750ZB	タンクセット, フューエル *TYPE7*(WL)	42,500	–	1	–	–	–	–	–	–			
	17500-KEA-750ZC	タンクセット, フューエル *TYPE8*(WL)	42,500	–	1	–	–	–	–	–	–			
	17500-KEA-750ZD	タンクセット, フューエル *TYPE9*(WL)	42,500	–	1	–	–	–	–	–	–			
	17500-KEA-770ZA	タンクセット, フューエル *TYPE10*(WL)	42,400	–	–	1	–	–	–	–	–			
	17500-KEA-770ZB	タンクセット, フューエル *TYPE11*(WL)	42,400	–	–	1	–	–	–	–	–			
7	17506-MB1-000	クッション, フューエルタンクヒボット	210	2	2	2	–	–	–	–	–			
8	17611-425-000	クッション, フロントフューエルタンク	220	2	2	2	–	–	–	–	–			
9	17620-GE2-931	キャップ COMP., フューエルフィラー	4,780	1	1	1	–	–	–	–	–			
10	17681-KEA-000	チューブ, フューエル	540	1	1	1	–	–	–	–	–			
11	90111-MZ5-000	スクリュー, オーバル 5X12	95	1	1	1	–	–	–	–	–			

www.impex-jp.com

F-14 フューエルタンク (CB250FT/V/X)

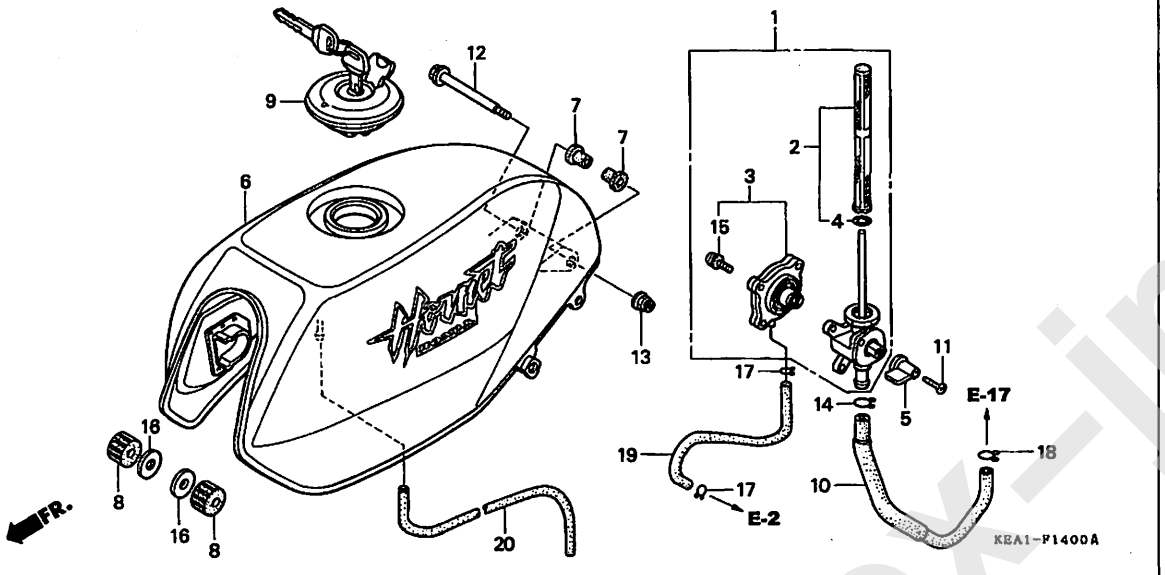

見出 番号	部品番号	部品名	希望小売価格	使用個数 CB250F T	V	X	Y	1	3	6	7	適用号機 初号機	終号機	タイプ
12	90135-MS2-000	ボルト, タンクヒンジ	195	1	1	1	–	–	–	–	–			
13	90301-473-003	ナット, U 6MM	220	1	1	1	–	–	–	–	–			
14	90651-MK3-780	クリップ, チューブ (B12.5)	80	1	1	1	–	–	–	–	–			
15	93892-04016-18	スクリューワッシャー 4X16	30	4	4	4	–	–	–	–	–			
16	94103-10000	ワッシャー, プレイン 10MM	35	2	2	2	–	–	–	–	–			
17	95002-02070	クリップ, チューブ (B7)	30	2	2	2	–	–	–	–	–			
18	95002-02120	クリップ, チューブ (B12)	35	1	1	1	–	–	–	–	–			
19	95005-35200-20	チューブ, 3.5X200 (95005-35001-20M)	70	1	1	1	–	–	–	–	–			
20	95005-70570-50	チューブ, 7X570 (95005-70001-50M)	300	1	1	1	–	–	–	–	–			

www.impex-jp.com

F-14-1 フューエルタンク (CB250FY/1/3/6/7)

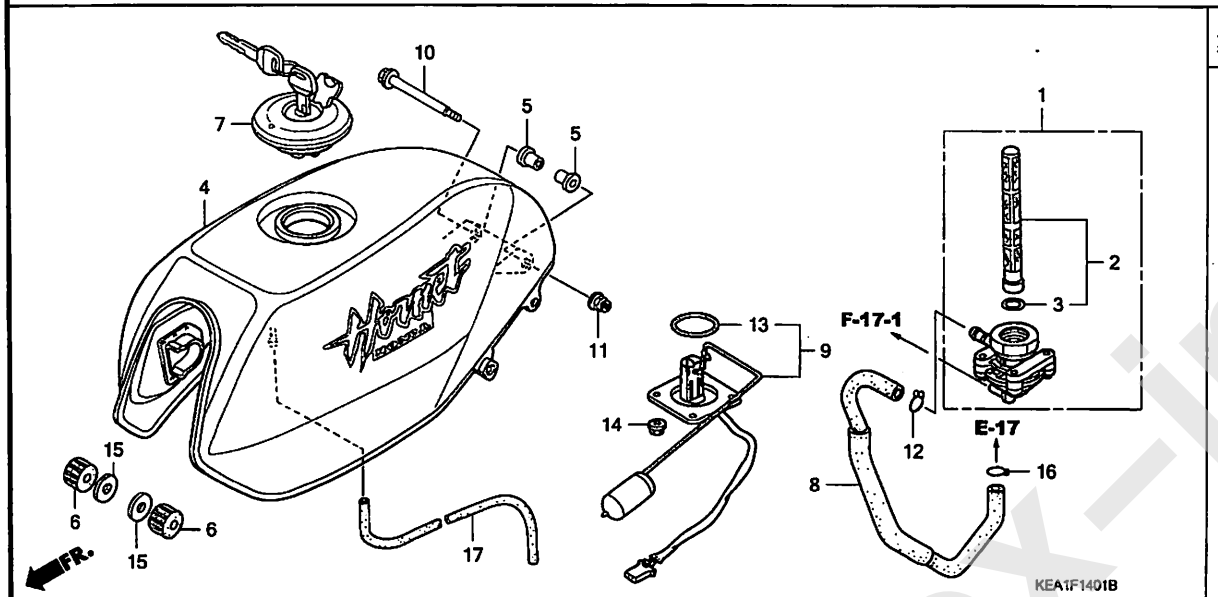

見出番号	LON	(関連見出番号) 整備項目	FRT
1	3101A3	コック, フューエルオート	0.2
2	310115	スクリーン, フューエルストレーナー	0.2
4	310100	タンク, フューエル	0.3
9	617105	フューエルタンクセンディングユニット	0.3

見出番号	部品番号	部品名	希望小売価格	使用個数 CB250F T	V	X	Y	1	3	6	7	適用号機 初号機	終号機	タイプ
1	16950-KEA-741	オートコックASSY., フューエル	3,800	–	–	–	1	1	1	–	–			
				–	–	–	–	–	–	1	–	————	1400715	
	16950-KEA-742		3,800	–	–	–	–	–	–	1	–	1400716		
				–	–	–	–	–	–	–	1			
2	16952-MBT-611	スクリーンセット, フューエルストレーナー	1,110	–	–	–	1	1	1	1	1			
3	16958-KM9-005	Oリング	165	–	–	–	1	1	1	1	1			
4	17500-KEA-740ZB	タンクセット, フューエル *TYPE12*(WL)	41,200	–	–	–	1	–	–	–	–			
	17500-KEA-740ZC	タンクセット, フューエル *TYPE13*(WL)	41,200	–	–	–	1	–	–	–	–			
	17500-KEA-900ZA	タンクセット, フューエル (WL) *G162C*. キャンディオーシャングリーン	38,400	–	–	–	–	1	–	–	–	————	————	2J, 3J, 4J, 5J
	17500-KEA-900ZB	*NH1*. . . . . フラック	38,400	–	–	–	–	1	–	–	–	————	————	2J, 3J, 4J, 5J
	17500-KEA-900ZC	*NH341P*. パールフェイドレスホワイト	38,400	–	–	–	–	1	–	–	–	————	————	2J, 3J, 4J, 5J
	17500-KEA-900ZD	*R101CU* キャンディグローリーレッド-U	38,400	–	–	–	–	1	–	–	–	————	————	2J, 3J, 4J, 5J
	17500-KEA-900ZE	*Y124P*. . パールシャイニングイエロー	38,400	–	–	–	–	1	–	–	–	————	————	2J, 3J, 4J, 5J
	17500-KEA-900ZF	*NH411M*. . フォースシルバーメタリック	38,400	–	–	–	–	1	–	–	–	————	————	J, 3J, 4J, 5J
	17500-KEA-900ZG	*PB284C*キャンディフェニックスブルー	38,400	–	–	–	–	1	–	–	–	————	————	J, 3J, 4J, 5J
	17500-KEA-J00ZA	タンクセット, フューエル *TYPE1*(WL)	38,400	–	–	–	–	–	1	–	–	————	————	2J, 3J, 4J
	17500-KEA-J00ZD	タンクセット, フューエル *TYPE4*(WL)	38,400	–	–	–	–	–	1	–	–	————	————	2J, 3J, 4J
	17500-KEA-J00ZH	タンクセット, フューエル *TYPE2 1*(WL)	38,400	–	–	–	–	–	1	–	–	————	————	J, 2J, 3J
	17500-KEA-J00ZJ	タンクセット, フューエル *TYPE3 1*(WL)	38,400	–	–	–	–	–	1	–	–	————	————	J, 3J, 4J
	17500-KEA-J00ZK	タンクセット, フューエル *TYPE5 1*(WL)	38,400	–	–	–	–	–	1	–	–	————	————	2J, 3J, 4J
	17500-KEA-J00ZL	タンクセット, フューエル *TYPE6 1*(WL)	38,400	–	–	–	–	–	1	–	–	————	————	2J, 3J, 4J
	17500-KEA-J00ZM	タンクセット, フューエル *TYPE7 1*(WL)	38,400	–	–	–	–	–	1	–	–	————	————	2J, 3J, 4J

www.impex-jp.com

F-14-1 フューエルタンク (CB250FY/1/3/6/7)

見出番号	部品番号	部品名	希望小売価格	使用個数 CB250F T	V	X	Y	1	3	6	7	適用号機 初号機	終号機	タイプ
(4)	17500-KEA-J50ZA	タンクセット, フューエル *TYPE1*(WL)	38,400	–	–	–	–	–	–	1	–	----------	----------	J, 2J
	17500-KEA-J50ZB	タンクセット, フューエル *TYPE3*(WL)	38,400	–	–	–	–	–	–	1	–	----------	----------	J, 2J
	17500-KEA-J50ZC	タンクセット, フューエル *TYPE2*(WL)	38,400	–	–	–	–	–	–	1	–	----------	----------	2J, 4J
	17500-KEA-J50ZD	タンクセット, フューエル *TYPE4*(WL)	38,400	–	–	–	–	–	–	1	–	----------	----------	2J, 4J
	17500-KEA-J50ZF	タンクセット, フューエル *TYPE6*(WL)	38,400	–	–	–	–	–	–	1	–	----------	----------	2J, 4J
	17500-KEA-J50ZG	タンクセット, フューエル *TYPE5 1*(WL)	38,400	–	–	–	–	–	–	1	–	----------	----------	2J, 4J
	17500-KEA-J90ZA	タンクセット, フューエル *TYPE1*(WL)	46,000	–	–	–	–	–	–	1	–	----------	----------	6J
	17500-KEA-J90ZB	タンクセット, フューエル *TYPE2*(WL)	46,000	–	–	–	–	–	–	1	–	----------	----------	6J
	17500-KEA-840ZA	タンクセット, フューエル *TYPE1*(WL)	38,400	–	–	–	–	–	–	–	1	----------	----------	J
	17500-KEA-840ZB	タンクセット, フューエル *TYPE2*(WL)	38,400	–	–	–	–	–	–	–	1	----------	----------	J
	17500-KEA-870ZA	タンクセット, フューエル *TYPE1*(WL)	46,000	–	–	–	–	–	–	–	1	----------	----------	6J
	17500-KEA-870ZB	タンクセット, フューエル *TYPE2*(WL)	46,000	–	–	–	–	–	–	–	1	----------	----------	6J
	17500-KEA-870ZC	タンクセット, フューエル *TYPE3*(WL)	46,000	–	–	–	–	–	–	–	1	----------	----------	6J
5	17506-MB1-000	クッション, フューエルタンクヒ゛ボ゛ット ・・・	210	–	–	–	2	2	2	2	2			
6	17611-425-000	クッション, フロントフューエルタンク ・・・・・	220	–	–	–	2	2	2	2	2			
7	17620-MBZ-611	キャップ COMP., フューエルフィラー ・・・	4,780	–	–	–	1	1	1	–	–			
	17620-KEA-J51	・・・・・・・・・・・・・・・・・・・・・	4,780	–	–	–	–	–	–	1	1			
8	17681-KEA-740	チューブ, フューエル ・・・・・・・・・・・・	550	–	–	–	1	1	1	1	1			
9	37080-KEA-740	フューエルユニット ・・・・・・・・・・・・・	2,940	–	–	–	1	1	1	1	1			
10	90135-MS2-000	ボルト, タンクヒンジ ・・・・・・・・・・・	195	–	–	–	1	1	1	1	1			
11	90301-473-003	ナット, U 6MM ・・・・・・・・・・・・・・	220	–	–	–	1	1	1	1	1			
12	90651-MK3-780	クリップ, チューブ (B12.5) ・・・・	80	–	–	–	1	1	1	–	–			
	15707-634-000	クリップ, オイルドレンチューブ ・・・・・	95	–	–	–	–	–	–	1	1			
13	91305-MC7-000	Oリング 39.5X5 ・・・・・・・・・・・	205	–	–	–	1	1	1	1	1			
14	94050-06080	ナット, フランジ 6MM ・・・・・・・・・・	35	–	–	–	4	4	4	4	4			
15	94103-10000	ワッシャー, プレイン 10MM ・・・・・・・	35	–	–	–	2	2	2	2	2			
16	95002-02120	クリップ, チューブ (B12) ・・・・・・	35	–	–	–	1	1	1	1	1			
17	95005-70570-50	チューブ, 7X570 (95005-70001-50M)	300	–	–	–	1	1	1	1	1			

www.impex-jp.com

シート / シートカウル

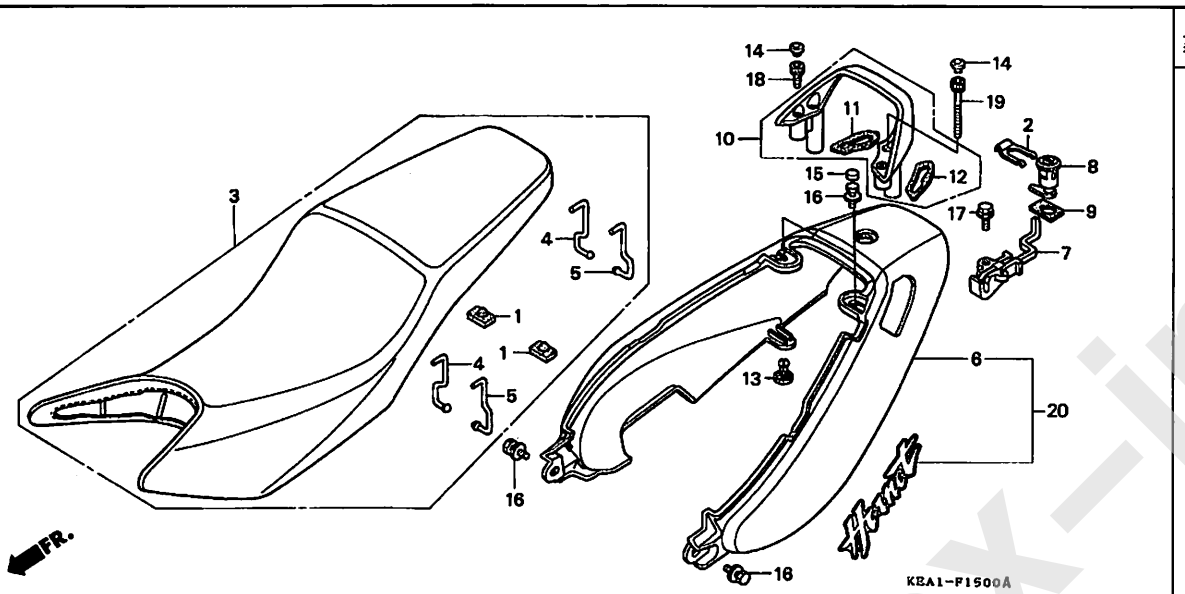

見出番号	LON	(関連見出番号) 整備項目	FRT
3	4131E4	シート :ﾀﾞﾌﾞﾙ	0.1
6	(20)		
	411135	ｶｳﾙ, ﾘﾔｰ	0.3
7	4131N5	ﾌｯｸ, ｼｰﾄｷｬｯﾁ	0.3
8	4131F2	ｷｰ, ｼｰﾄﾛｯｸ	0.3
10	4131F6	ﾚｰﾙ, ｸﾞﾗﾌﾞ :ﾘﾔｰ	0.1

見出番号	部品番号	部品名	希望小売価格	使用個数 CB250F T	V	X	Y	1	3	6	7	適用号機 初号機	終号機	タイプ
1	50352-KE1-000	ﾗﾊﾞｰ, ｽﾄｯﾊﾟｰ	160	2	2	2	2	2	2	2	2			
2	75581-GN8-920	ｽﾌﾟﾘﾝｸﾞ, ﾛｯｸｷｰｾｯﾃｲﾝｸﾞ	190	1	–	–	–	–	–	–	–	----------	----------	J
	77226-KY2-700		200	1	–	–	–	–	–	–	–	----------	----------	3J
				–	1	1	1	1	1	1	1			
3	77200-KEA-020	ｼｰﾄASSY., ﾀﾞﾌﾞﾙ	17,700	1	1	1	1	–	–	–	–			
	77200-KEA-030		17,700	–	–	–	–	1	1	–	–			
	77200-KEA-J50		17,700	–	–	–	–	–	–	1	1			
4	77205-KBV-000	ﾌｯｸA, ﾛｰﾌﾟ	160	2	2	2	2	2	2	2	2			
5	77206-KBV-000	ﾌｯｸB, ﾛｰﾌﾟ	115	2	2	2	2	2	2	2	2			
6	77210-KEA-000ZA	ｶｳﾙCOMP., ﾘﾔｰ *NH1*.....ﾌﾞﾗｯｸ	11,400	1	–	–	–	–	–	–	–	----------	----------	J
				–	–	–	–	1	–	–	–	----------	----------	2J, 3J, 4J, 5J
	77210-KEA-000ZC	*R195C* ｷｬﾝﾃﾞｨﾌﾞﾚｲｼﾞﾝｸﾞﾚｯﾄﾞ	11,400	1	–	–	–	–	–	–	–	----------	----------	J
				–	1	–	–	–	–	–	–			
	77210-KEA-000ZJ	*NH373M*..ﾌﾞｰﾝｼﾙﾊﾞｰﾒﾀﾘｯｸ	11,400	1	–	–	–	–	–	–	–	----------	----------	J
	77210-KEA-000ZK	*NH341P*.ﾊﾟｰﾙﾌｪｲﾄﾞﾚｽﾎﾜｲﾄ	11,400	1	–	–	–	1	–	–	–	----------	----------	2J, 3J, 4J, 5J
				–	1	–	–	–	–	–	–			
	77210-KEA-000ZL	*PB215C*.ｷｬﾝﾃﾞｨﾀﾋﾁｱﾝﾌﾞﾙｰ	11,400	1	–	–	–	–	–	–	–	----------	----------	3J
				–	1	1	–	–	–	–	–			
	77210-KEA-000ZB	*NH295M* ｽﾊﾟｰｸﾘﾝｸﾞｼﾙﾊﾞｰﾒﾀﾘｯｸ	11,400	–	1	–	–	–	–	–	–			
	77210-KEA-000ZQ	*Y124P*..ﾊﾟｰﾙｼｬｲﾆﾝｸﾞｲｴﾛｰ	11,400	–	–	–	–	1	–	–	–	----------	----------	2J, 3J, 4J, 5J
	77210-KEA-000ZR	*NH411M*..ﾌｫｰｽｼﾙﾊﾞｰﾒﾀﾘｯｸ	11,400	–	–	1	1	–	–	–	–			
				–	–	–	–	1	–	–	–	----------	----------	J, 3J, 4J, 5J
	77210-KEA-000ZS	*PB284C*ｷｬﾝﾃﾞｨﾌｪﾆｯｸｽﾌﾞﾙｰ	11,400	–	–	–	1	–	–	–	–			
				–	–	–	–	1	–	–	–	----------	----------	J, 3J, 4J, 5J
	77210-KEA-000ZU	*G162C*.ｷｬﾝﾃﾞｨｵｰｼｬﾝｸﾞﾘｰﾝ	11,400	–	–	–	–	1	–	–	–	----------	----------	2J, 3J, 4J, 5J

www.impex-jp.com

シート / シートカウル

見出番号	部品番号	部品名	希望小売価格	使用個数 CB250F T	V	X	Y	1	3	6	7	適用号機 初号機	終号機	タイプ
(6)	77210-KEA-000ZV	カウルCOMP.,リヤー *R101CU* キャンディグローリーレッド-U	11,400	-	-	-	-	1	-	-	-	----------	----------	2J, 3J, 4J, 5J
7	77220-KEA-000	フック,シートキャッチ	1,580	1	1	1	1	1	-	-	-			
				-	-	-	-	-	1	-	-	----------	1302039	
	77220-KEA-010		1,580	-	-	-	-	-	1	-	-	1302040		
				-	-	-	-	-	-	1	1			
8	77225-MK4-000	ロックASSY.,シート	1,290	1	1	1	-	-	-	-	-			
	77225-MBZ-611		1,160	-	-	-	1	1	1	1	1			
9	77236-GW0-000	ワッシャー,シートロック	105	1	1	1	1	1	1	1	1			
10	77300-KEA-000	レールCOMP.,リヤーグラブ	4,470	1	1	1	1	1	1	-	-			
	77300-MBZ-D00ZB	*NH303M*マットアクシスグレーメタリック	4,930	-	-	-	-	-	-	1	1			
11	77312-KEA-300	ベース,R.リヤーグラブレール	210	1	1	1	1	1	1	1	1			
12	77313-KEA-300	ベース,L.リヤーグラブレール	210	1	1	1	1	1	1	1	1			
13	90683-GAZ-003	クリップ,トリム	95	2	2	2	2	2	2	2	2			
14	91455-KEA-000	キャップ,ソケットボルト 8MM	150	4	4	4	4	-	-	-	-			
	91456-MW3-600		145	-	-	-	-	4	4	-	-			
	91456-371-770	キャップ,ソケットボルト	145	-	-	-	-	-	-	4	4			
15	91456-KCR-000	キャップ,ソケットボルト	110	2	2	2	2	2	-	-	-			
16	93414-06012-00	ボルトワッシャー 6X12	35	4	4	4	4	4	4	4	4			
17	95701-06014-00	ボルト,フランジ 6X14	35	1	1	1	1	1	1	1	1			
18	96700-08032-00	ボルト,ソケット 8X32	55	2	2	2	2	2	2	2	2			
19	96700-08075-00	ボルト,ソケット 8X75	70	2	2	2	2	2	2	2	2			
20	77215-KEA-J00ZA	カウルセット,リヤー *TYPE1*(WL)	13,000	-	-	-	-	-	1	-	-	----------	----------	2J, 3J, 4J
	77215-KEA-J00ZE	カウルセット,リヤー *TYPE5*(WL)	13,000	-	-	-	-	-	1	-	-	----------	----------	2J, 3J, 4J
	77215-KEA-J00ZH	カウルセット,リヤー *TYPE2 1*(WL)	13,000	-	-	-	-	-	1	-	-	----------	----------	J, 2J, 3J
	77215-KEA-J00ZJ	カウルセット,リヤー *TYPE3 1*(WL)	13,000	-	-	-	-	-	1	-	-	----------	----------	J, 3J, 4J
	77215-KEA-J00ZK	カウルセット,リヤー *TYPE4 1*(WL)	13,000	-	-	-	-	-	1	-	-	----------	----------	2J, 3J, 4J
	77215-KEA-J00ZL	カウルセット,リヤー *TYPE6 1*(WL)	13,000	-	-	-	-	-	1	-	-	----------	----------	2J, 3J, 4J
	77215-KEA-J00ZM	カウルセット,リヤー *TYPE7 1*(WL)	13,000	-	-	-	-	-	1	-	-	----------	----------	2J, 3J, 4J
	77215-KEA-J50ZA	カウルセット,リヤー *TYPE1*(WL)	13,000	-	-	-	-	-	-	1	-	----------	----------	J, 2J
	77215-KEA-J50ZB	カウルセット,リヤー *TYPE3*(WL)	13,000	-	-	-	-	-	-	1	-	----------	----------	J, 2J
	77215-KEA-J50ZC	カウルセット,リヤー *TYPE2*(WL)	13,000	-	-	-	-	-	-	1	-	----------	----------	2J, 4J
	77215-KEA-J50ZD	カウルセット,リヤー *TYPE4*(WL)	13,000	-	-	-	-	-	-	1	-	----------	----------	2J, 4J
	77215-KEA-J50ZF	カウルセット,リヤー *TYPE6*(WL)	13,000	-	-	-	-	-	-	1	-	----------	----------	2J, 4J
	77215-KEA-J50ZG	カウルセット,リヤー *TYPE5 1*(WL)	13,000	-	-	-	-	-	-	1	-	----------	----------	2J, 4J
	77215-KEA-J90ZA	カウルセット,リヤー *TYPE1*(WL)	16,200	-	-	-	-	-	-	1	-	----------	----------	6J
	77215-KEA-J90ZB	カウルセット,リヤー *TYPE2*(WL)	16,200	-	-	-	-	-	-	1	-	----------	----------	6J
	77215-KEA-840ZA	カウルセット,リヤー *TYPE1*(WL)	13,000	-	-	-	-	-	-	-	1	----------	----------	J
	77215-KEA-840ZB	カウルセット,リヤー *TYPE2*(WL)	13,000	-	-	-	-	-	-	-	1	----------	----------	J
	77215-KEA-870ZA	カウルセット,リヤー *TYPE1*(WL)	16,200	-	-	-	-	-	-	-	1	----------	----------	6J
	77215-KEA-870ZB	カウルセット,リヤー *TYPE2*(WL)	16,200	-	-	-	-	-	-	-	1	----------	----------	6J
	77215-KEA-870ZC	カウルセット,リヤー *TYPE3*(WL)	16,200	-	-	-	-	-	-	-	1	----------	----------	6J

www.impex-jp.com

サイドカバー

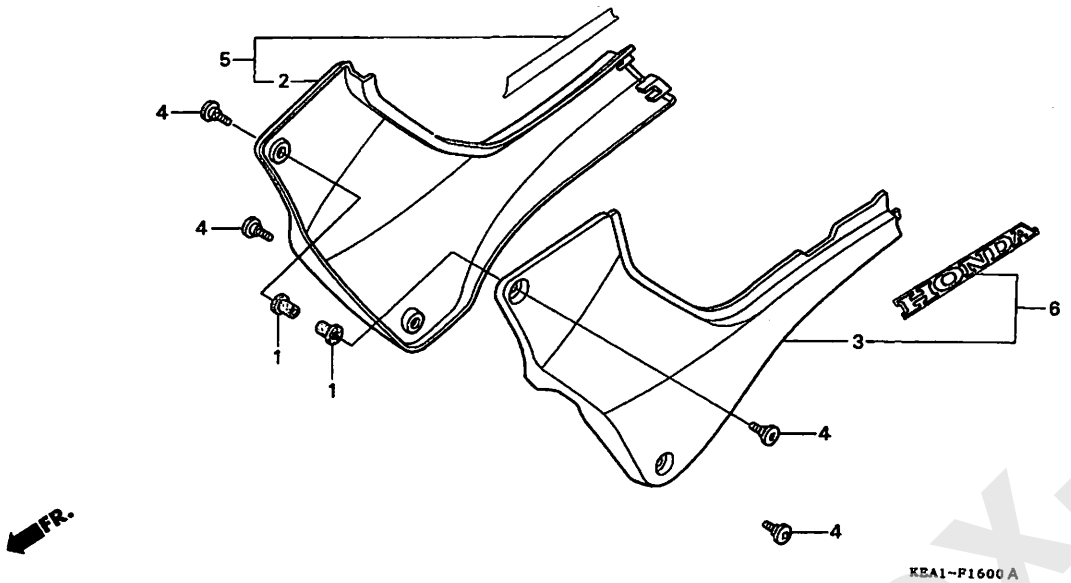

見出番号	LON	(関連見出番号) 整備項目	FRT
2		(5)	
	4111H9	カバー, サイド : ライト	0.1
	4111J0	カバー, サイド : 両側	0.1
3		(6)	
	4111H8	カバー, サイド : レフト	0.1
	4111J0	カバー, サイド : 両側	0.1

見出番号	部品番号	部品名	希望小売価格	使用個数 CB250F T	V	X	Y	1	3	6	7	適用号機 初号機	終号機	タイプ
1	64528-KV3-000	ナット 5MM	240	2	2	2	2	2	2	2	2			
2	83600-KEA-000	カバー, R. サイド	7,750	1	1	1	1	–	–	–	–			
	83600-MBZ-G00		7,150	–	–	–	–	–	1	–	–			
	83600-KEA-J50		7,150	–	–	–	–	–	–	1	1			
3	83700-KEA-000	カバー, L. サイド	7,750	1	1	1	1	–	–	–	–			
	83700-MBZ-G00		7,250	–	–	–	–	–	1	–	–			
	83700-KEA-J50		7,150	–	–	–	–	–	–	1	1			
4	90109-KW3-000	スクリュー, スペシャル 5X17	110	4	4	4	4	4	4	4	4			
5	83620-KEA-902ZA	カバーセット, R. サイド *TYPE1* (WL)	7,350	–	–	–	–	1	–	–	–			
6	83720-KEA-902ZA	カバーセット, L. サイド *TYPE1* (WL)	7,350	–	–	–	–	1	–	–	–			

www.impex-jp.com

F-17 エアークリーナー

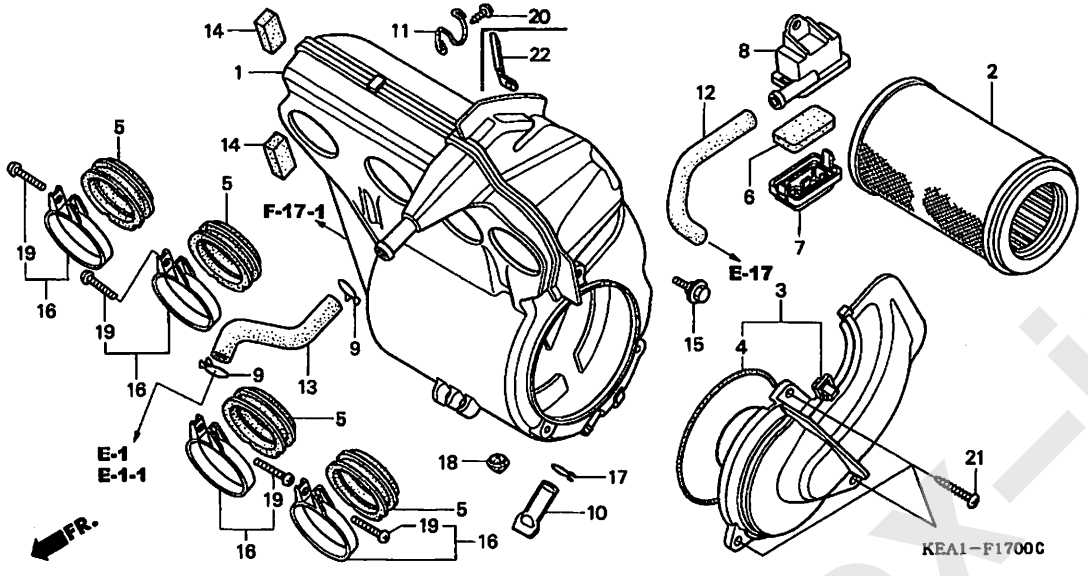

見出番号	LON	(関連見出番号) 整備項目	FRT
1	3121A5	ケース, エアークリーナー	0.7
2	312105	エレメント, エアークリーナー	0.1
3	312102	カバー, エアークリーナーケース	0.1
5	3121B6	チューブ, エアークリーナーコネクティング	0.6
	3121B9	チューブ, エアークリーナーコネクティング :1台分	0.7
6	312120	エレメント, サブエアークリーナー	0.2

見出番号	部品番号	部品名	希望小売価格	使用個数 CB250F T	V	X	Y	1	3	6	7	適用号機 初号機	終号機	タイプ
1	17221-KEA-000	ケース, エアークリーナー	6,100	1	1	1	–	–	–	–	–			
	17221-KEA-740		5,500	–	–	–	1	1	1	1	1			
2	17230-KEA-020	エレメント, エアークリーナー	2,100	1	1	1	1	1	1	1	1			
3	17233-KEA-000	カバーCOMP., エアークリーナー	1,680	1	1	1	1	1	1	1	1			
4	17234-KEA-300	シール, エアークリーナーカバー	210	1	1	1	1	1	1	1	1			
5	17253-KEA-300	チューブ, エアークリーナーコネクティング	600	4	4	4	4	4	4	4	4			
6	17254-KAZ-000	フィルター, サブエアークリーナー	125	1	1	1	1	1	1	1	1			
7	17256-KBH-000	カバー, サブエアークリーナー	580	1	1	1	1	1	1	1	1			
8	17256-MT4-000	ケース, サブエアークリーナー	850	1	1	1	1	1	1	1	1			
9	17316-611-000	クリップ, プリーザーチューブ	165	2	2	2	2	2	2	2	2			
10	17358-KR8-750	チューブASSY., ドレン	360	1	1	1	1	1	1	1	1			
11	17552-KEA-000	ワイヤー, サブエアークリーナー	175	1	1	1	–	–	–	–	–			
12	17553-KEA-000	チューブ, エアージェット	510	1	1	1	1	1	1	1	1			
13	17554-KEA-000	チューブ, プリーザー	400	1	1	1	1	1	1	1	1			
14	83609-KV3-300	ラバー, サイドカバー	95	2	2	2	2	2	2	2	2			
15	90111-162-000	ボルト, フランジ 6MM	160	1	1	1	1	1	1	1	1			
16	90652-GHB-690	バンド, エアークリーナーコネクティングチューブ (52)	360	4	–	–	–	–	–	–	–			
	95018-52250		220	–	4	4	4	4	4	4	4			
17	90661-GHB-610	クランプB, チューブ 12.5MM	55	1	1	1	1	1	1	1	1			
18	90899-385-000	プラグ, コーン	250	1	1	1	1	1	1	1	1			
19	93500-04025-0G	スクリュー, パン 4X25	25	4	–	–	–	–	–	–	–			
20	93903-25280	スクリュー, タッピング 5X12	25	1	1	1	1	1	1	1	1			
21	93903-25580	スクリュー, タッピング 5X25	30	3	3	3	3	3	3	3	3			
22	91416-PA1-000	クリップ, ワイヤーハーネス 4X100	200	–	–	–	1	1	1	1	1			

www.impex-jp.com

F-17-1 エアーインジェクションコントロールバルブ

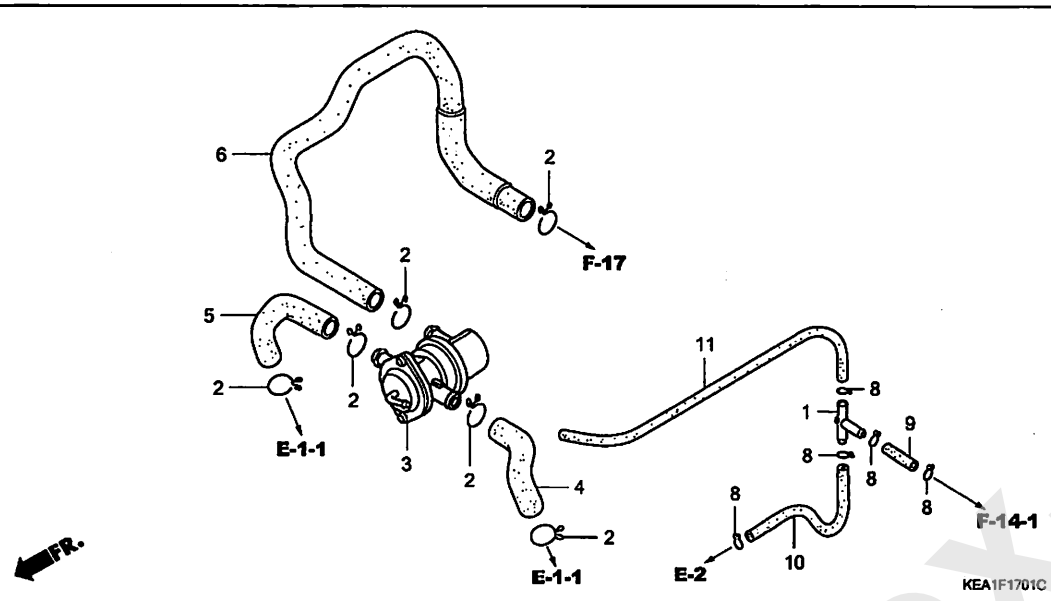

見出番号	LON	(関連見出番号) 整備項目	FRT
3	314130	ﾊﾞﾙﾌﾞ, ｾｶﾝﾀﾞﾘｰｴｱｰｺﾝﾄﾛｰﾙ ·····	0.4

見出番号	部品番号	部品名	希望小売価格	使用個数 CB250F T	V	X	Y	1	3	6	7	適用号機 初号機	終号機	タイプ
1	17201-MG9-000	ｼﾞｮｲﾝﾄA, ﾊﾞｷｭｰﾑﾁｭｰﾌﾞ ····	570	–	–	–	1	1	1	1	1			
2	17724-102-700	ｸﾘｯﾌﾟ, ｻﾌﾞﾀﾝｸﾎｰｽ ·····	105	–	–	–	6	6	6	6	6			
3	18650-KEA-741	ﾊﾞﾙﾌﾞ ASSY., ｴｱｰｲﾝｼﾞｪｸｼｮﾝｺﾝﾄﾛｰﾙ	4,730	–	–	–	1	1	1	–	–			
				–	–	–	–	–	–	1	–	--------	1401421	
	18650-KEA-742	·····	4,730	–	–	–	–	–	–	1	–	1401422		
				–	–	–	–	–	–	–	1			
4	18651-KEA-740	ﾁｭｰﾌﾞ A, ｴｱｰｲﾝﾃｰｸ ·····	340	–	–	–	1	1	1	1	1			
5	18652-KEA-740	ﾁｭｰﾌﾞ B, ｴｱｰｲﾝﾃｰｸ ·····	370	–	–	–	1	1	1	1	1			
6	18653-KEA-740	ﾁｭｰﾌﾞ C, ｴｱｰｲﾝﾃｰｸ ·····	1,110	–	–	–	1	1	1	1	1			
8	95002-02070	ｸﾘｯﾌﾟ, ﾁｭｰﾌﾞ (B7) ·····	30	–	–	–	5	5	5	5	5			
9	95005-35040-20	ﾁｭｰﾌﾞ, 3.5X40 (95005-35001-20M)	40	–	–	–	1	1	1	1	1			
10	95005-35190-20	ﾁｭｰﾌﾞ, 3.5X190 (95005-35001-20M)	70	–	–	–	1	1	1	1	1			
11	95005-35260-20	ﾁｭｰﾌﾞ, 3.5X260 (95005-35001-20M)	110	–	–	–	1	1	1	1	1			

www.impex-jp.com

エキゾーストマフラー

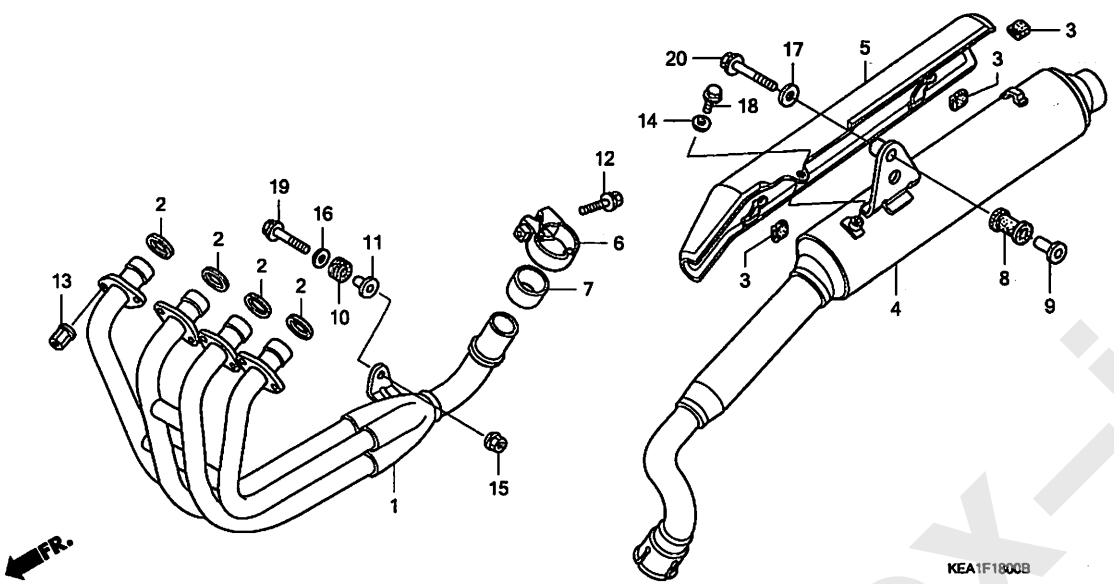

見出番号	LON	(関連見出番号) 整備項目	FRT
1	313110	パイプ, エキゾースト	0.6
2	3131B4	ガスケット, エキゾーストパイプ	0.6
		・作業条件:2個以上でも同一時間	
4	313120	マフラー	0.4
5	313121	プロテクター, マフラー	0.4

見出番号	部品番号	部品名	希望小売価格	使用個数 T	V	X	CB250F Y	1	3	6	7	適用号機 初号機	終号機	タイプ
1	18150-KEA-003	パイプ COMP., フロントエキゾースト	32,900	1	–	–	–	–	–	–	–	---------	1007836	J
	18150-KEA-750		40,900	–	1	1	–	–	–	–	–	---------	---------	3J
	18150-KEA-741		44,400	–	–	–	1	1	1	1	1	1007837	---------	J
2	18291-MN5-650	ガスケット, エキゾーストパイプ	220	4	4	4	4	4	4	4	4			
3	18293-147-000	ラバー, プロテクターバツキン	110	3	3	3	3	3	3	3	3			
4	18300-KEA-003	マフラーCOMP., エキゾースト	33,900	1	–	–	–	–	–	–	–			
	18300-KEA-013		32,500	1	–	–	–	–	–	–	–			
				1	–	–	–	–	–	–	–			
				–	1	1	–	–	–	–	–			
	18300-KEA-741		31,000	–	–	–	1	1	1	1	1			
5	18325-KEA-003	プロテクター, マフラー	4,180	1	1	1	–	–	–	–	–			
	18325-KEA-740		3,780	–	–	–	1	1	–	–	–			
	18325-KEA-J00		3,780	–	–	–	–	–	1	1	1			
6	18373-MG7-701	バンド, R. マフラー	1,160	1	1	1	1	1	1	1	1			
7	18392-MK4-000	バツキン, マフラー	620	1	1	1	1	1	1	1	1			
8	18421-MB0-000	ラバー, マフラーマウンティング	225	1	1	1	1	1	1	1	1			
9	18422-MAL-600	カラー, マフラーマウンティング	200	1	1	1	1	1	1	1	1			
10	61103-357-000	ラバー, フロントフエンダーマウンティング	165	1	1	1	1	1	1	1	1			
11	61104-357-000	カラー, フロントフエンダー	410	1	1	1	1	1	1	1	1			
12	90161-ML7-000	ボルト, フランジ 8X35	110	1	1	1	1	1	1	1	1			
13	90304-HB3-771	ナット, スペシャル 6MM	195	8	8	8	8	8	8	8	8			
14	90401-ZA0-000	ワツシヤー, プレイン 6.5X15	55	1	1	1	1	1	1	1	1			
15	94050-06070	ナット, フランジ 6MM	35	1	1	1	1	1	1	1	1			
16	94103-06700	ワツシヤー, プレイン 6MM	25	1	1	1	1	1	1	1	1			
17	94103-08000	ワツシヤー, プレイン 8MM	30	1	1	1	1	1	1	1	1			
18	95701-06010-00	ボルト, フランジ 6X10	35	1	1	1	1	1	1	1	1			

www.impex-jp.com

エキゾーストマフラー

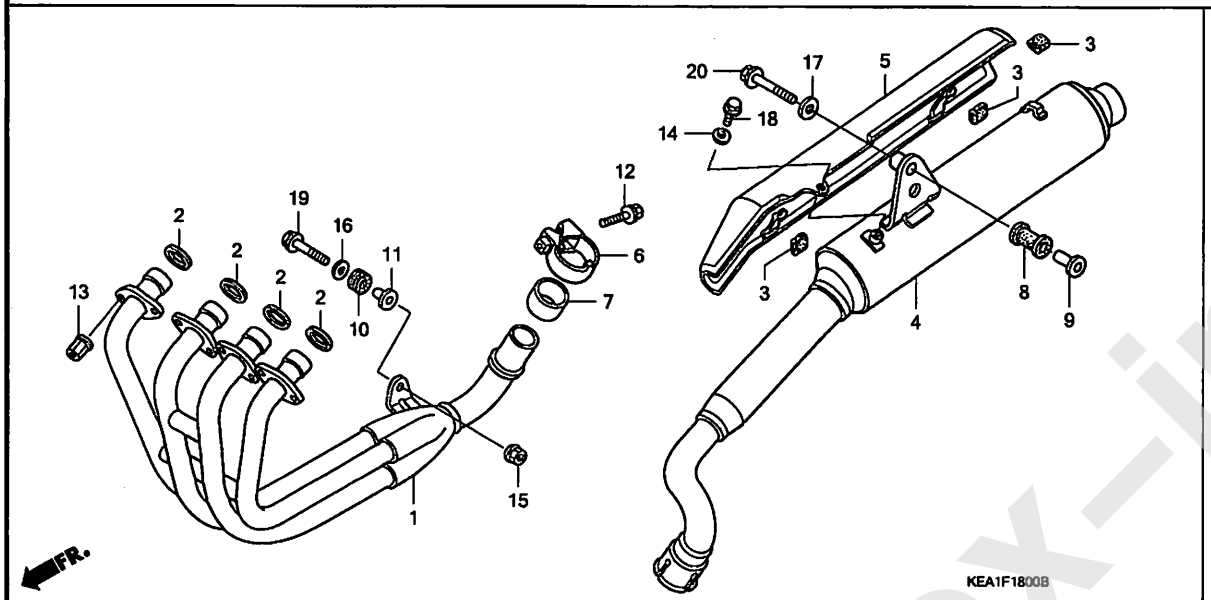

見出番号	部品番号	部品名	希望小売価格	使用個数 CB250F T	V	X	Y	1	3	6	7	適用号機 初号機	終号機	タイプ
19	95701-06030-07	ボルト,フランジ 6X30	40	1	1	1	1	1	1	1	1			
20	95701-08045-00	ボルト,フランジ 8X45	55	1	1	1	1	1	1	1	1			

www.impex-jp.com

ペダル

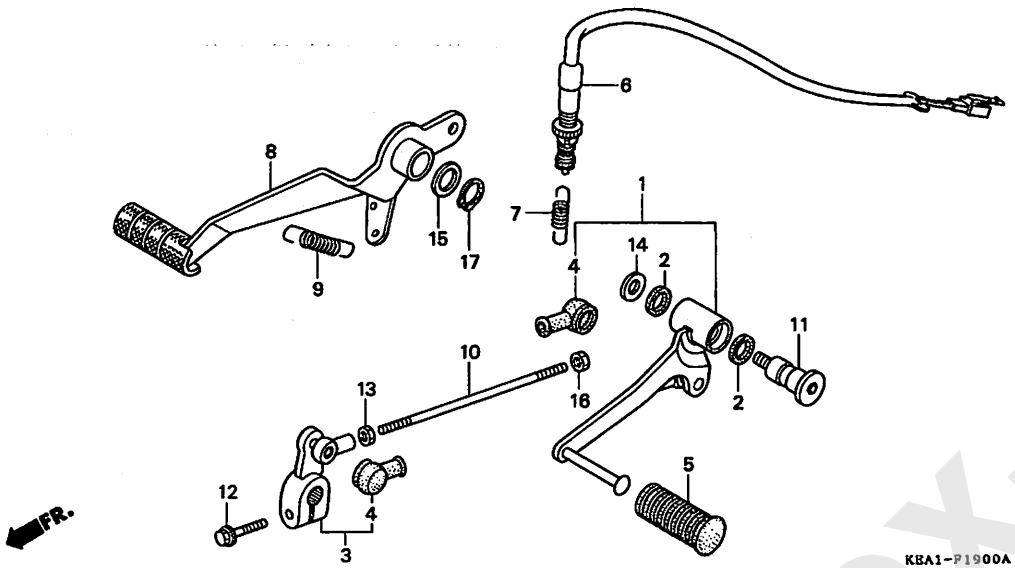

見出番号	LON	(関連見出番号) 整備項目	FRT
1	4101A1	ペダル,ギヤーチェンジ	0.1
3	4101A2	アーム,ギヤーチェンジ	0.1
6	6151B5	スイッチ,リヤーストップ :ペダル側	0.3
8	810160	ペダル,リヤーブレーキ	0.2

見出番号	部品番号	部品名	希望小売価格	使用個数 CB250F T	V	X	Y	1	3	6	7	適用号機 初号機	終号機	タイプ
1	24705-KEA-000	ペダルCOMP.,チエンジ	4,770	1	1	1	1	1	1	1	1			
2	24706-MK3-770	ラバー,ダストシール	135	2	2	2	2	2	2	2	2			
3	24710-KEA-000	アームCOMP.,ギヤーチエンジ	2,580	1	1	1	1	1	1	1	1			
4	24724-422-000	カバー,ダスト	295	2	2	2	2	2	2	2	2			
5	24781-KR3-770	ラバー,ギヤーチエンジペダル	155	1	1	1	1	1	1	1	1			
6	35350-KL3-671	スイツチASSY.,リヤーストツプ	710	1	1	1	1	1	1	1	1			
7	35357-KY1-000	スプリング,ストツプスイツチ	145	1	1	1	1	1	1	1	1			
8	46500-KEA-000	ペダル,リヤーブレーキ	3,790	1	1	1	1	1	1	1	1			
9	46511-MV9-000	スプリング,ブレーキペダル	205	1	1	1	1	1	1	1	1			
10	90065-KEA-000	ボルト,タイロツド	150	1	1	1	1	1	1	1	1			
11	90115-KAF-000	ボルト,チエンジピボツト	530	1	1	1	1	1	1	1	1			
12	90118-KY1-000	ボルト,フランジ 6X20	105	1	1	1	1	1	1	1	1			
13	90201-KV3-700	ナットB,タイロツド	80	1	1	1	1	1	1	1	1			
14	90514-921-000	ワツシヤー 8MM	75	1	1	1	1	1	1	1	1			
15	90557-230-000	ワツシヤー 15.2X25	130	1	1	1	1	1	1	1	1			
16	94002-06020-0S	ナット,6カク 6MM	35	1	1	1	1	1	1	1	1			
17	94511-15000	サークリツプ,エキスターナル 15MM	30	1	1	1	1	1	1	1	1			

www.impex-jp.com

ステップ

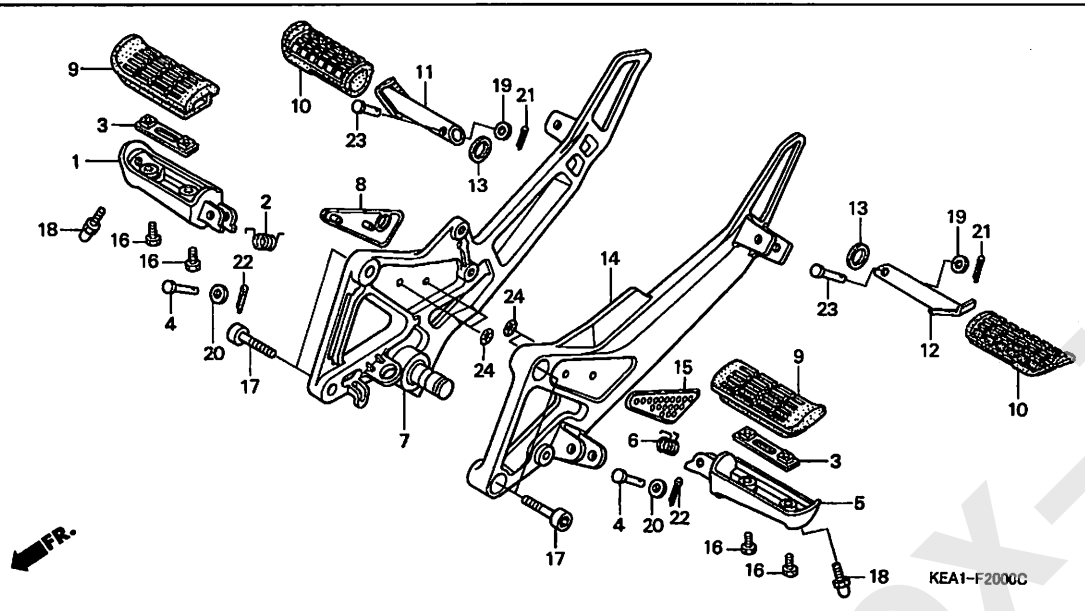

見出番号	LON	(関連見出番号) 整備項目	FRT
1	4101C6	バー, メインステップ :ライト	0.2
	4101J1	バー, メインステップ :両側	0.3
5	4101C5	バー, メインステップ :レフト	0.2
	4101J1	バー, メインステップ :両側	0.3
7	4101N2	ホルダー, ステップ :ライト	0.4
	4101N6	ホルダー, ステップ :両側	0.7
9	4101D3	ラバー, ステップ :レフト	0.1
	4101D4	ラバー, ステップ :ライト	0.1
	4101L8	ラバー, ステップ :両側	0.1
11	4101C8	バー, ピリオンステップ :ライト	0.1
	4101P4	バー, ピリオンステップ :両側	0.2
12	4101C7	バー, ピリオンステップ :レフト	0.1
	4101P4	バー, ピリオンステップ :両側	0.2
14	4101N1	ホルダー, ステップ :レフト	0.3
	4101N6	ホルダー, ステップ :両側	0.7

見出番号	部品番号	部品名	希望小売価格	使用個数 CB250F T	V	X	Y	1	3	6	7	適用号機 初号機	終号機	タイプ
1	50612-MM5-000	アーム, R. ステップ	3,050	1	1	1	1	1	1	1	1			
2	50617-445-840	スプリング, R. ステップリターン	155	1	1	1	1	1	1	1	1			
3	50619-MM5-000	プレート, ステップセッティング	380	2	2	2	2	2	2	2	2			
4	50639-MLO-010	ピン, ステップバー	185	2	2	2	2	2	2	2	2			
5	50642-MM5-000	アーム, L. ステップ	3,050	1	1	1	1	1	1	1	1			
6	50644-445-840	スプリング, L. ステップリターン	165	1	1	1	1	1	1	1	1			
7	50650-KEA-000	ホルダー, R. メインステップ	4,770	1	–	–	–	–	–	–	–			
	50650-KEA-750		4,310	–	1	1	1	1	1	1	1			
8	50653-KEA-750	ガード, R. ステップ	700	–	1	–	–	–	–	–	–			
	50653-KEA-770ZA	*R134*. . . . . ファイティングレッド	630	–	–	1	–	–	–	–	–			
	50653-KEA-740ZA	*R134*. . . . . ファイティングレッド	700	–	–	–	1	–	–	–	–			
	50653-KEA-740ZB	*NH1*. . . . . ブラック	700	–	–	–	1	–	–	–	–			
	50653-KEA-770ZB	*NH1*. . . . . ブラック	630	–	–	–	–	1	1	1	1			
9	50661-MV9-000	ラバー, ステップ	490	2	2	2	2	2	2	2	2			
10	50710-KE8-000	ラバー, ピリオンステップ	480	2	2	2	2	2	2	2	2			
11	50711-KE8-000	バー, R. ピリオンステップ	990	1	1	1	1	1	1	1	1			
12	50712-KE8-000	バー, L. ピリオンステップ	990	1	1	1	1	1	1	1	1			
13	50715-KE8-000	プレート, ピリオンステップサイド	150	2	2	2	2	2	2	2	2			
14	50750-KEA-000	ホルダー, L. メインステップ	4,770	1	–	–	–	–	–	–	–			
	50750-KEA-750		4,310	–	1	1	1	1	1	1	1			
15	50753-KEA-750	ガード, L. ステップ	700	–	1	–	–	–	–	–	–			
	50753-KEA-770ZA	*R134*. . . . . ファイティングレッド	630	–	–	1	–	–	–	–	–			
	50753-KEA-740ZA	*R134*. . . . . ファイティングレッド	700	–	–	–	1	–	–	–	–			
	50753-KEA-740ZB	*NH1*. . . . . ブラック	700	–	–	–	1	–	–	–	–			
	50753-KEA-770ZB	*NH1*. . . . . ブラック	630	–	–	–	–	1	1	1	1			
16	90115-MV9-000	ボルト, メインステップラバーセッティング	100	4	4	4	4	4	4	4	4			

www.impex-jpn.com

ステップ

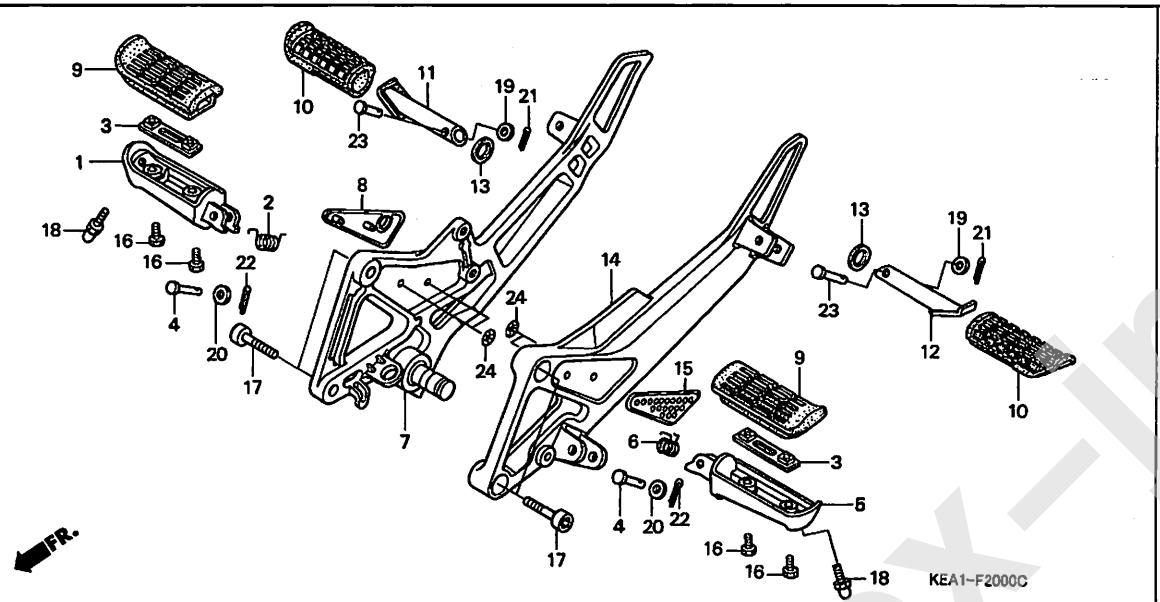

見出番号	部品番号	部品名	希望小売価格	使用個数 CB250F T	V	X	Y	1	3	6	7	適用号機 初号機	終号機	タイプ
17	90157-ME9-000	ボルト, ソケット 8X22	185	4	4	4	4	4	4	4	4			
18	90176-MK4-000	ボルト, スペシャルキャップ 8X10	250	2	2	2	2	2	2	2	2			
19	94101-06000	ワッシャー, プレイン 6MM	25	2	2	2	2	2	2	2	2			
20	94102-08000	ワッシャー, プレイン 8MM	25	2	2	2	2	2	2	2	2			
21	94201-16100	ピン, スプリット 1.6X10	25	2	2	2	2	2	2	2	2			
22	94201-20150	ピン, スプリット 2.0X15	25	2	2	2	2	2	2	2	2			
23	95015-83000	ピンC, ヒリオンステップ	105	2	2	2	2	2	2	2	2			
24	64206-MJ0-000	ナット, スピード 4MM	95	–	4	4	4	4	4	4	4			

www.impex-jp.com

F-21 スタンド

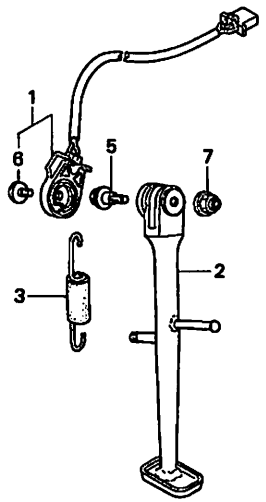

KEA1−F2100A

見出番号	LON	(関連見出番号) 整備項目	FRT
1	615195	ｽｲｯﾁ, ｻｲﾄﾞｽﾀﾝﾄﾞ ·····	0.3
2	410180	ﾊﾞｰ, ｻｲﾄﾞｽﾀﾝﾄﾞ ·····	0.2
3	410182	ｽﾌﾟﾘﾝｸﾞ, ｻｲﾄﾞｽﾀﾝﾄﾞ ·····	0.1

見出番号	部品番号	部品名	希望小売価格	使用個数 CB250F T	V	X	Y	1	3	6	7	適用号機 初号機	終号機	タイプ
1	35070-KEA-000	ｽｲｯﾁｾｯﾄ, ｻｲﾄﾞｽﾀﾝﾄﾞ ·····	2,770	1	1	1	−	−	−	−	−			
	35070-KEA-J00	·····	2,500	−	−	−	1	1	1	1	1			
2	50530-KEA-000	ﾊﾞｰ-COMP., ｻｲﾄﾞｽﾀﾝﾄﾞ ·····	2,630	1	1	1	1	1	−	−	−			
	50530-KEA-J00	·····	2,630	−	−	−	−	−	1	1	1			
3	50540-MW0-000	ｽﾌﾟﾘﾝｸﾞ ASSY., ｻｲﾄﾞｽﾀﾝﾄﾞ ·	275	1	1	1	1	1	1	1	1			
5	90108-MK6-670	ﾎﾞﾙﾄ, ｻｲﾄﾞｽﾀﾝﾄﾞﾋﾟﾎﾞｯﾄ ···	265	1	1	1	1	1	1	1	1			
6	90147-MCE-950	ﾎﾞﾙﾄ, ｽﾍﾟｼｬﾙ 6X16 ·····	140	1	1	1	1	1	1	1	1			
7	90203-MF9-710	ﾅｯﾄ, ｻｲﾄﾞｽﾀﾝﾄﾞ ·····	145	1	1	1	1	1	1	1	1			

www.impex-jp.com

F-22 スウィングアーム / チェンケース

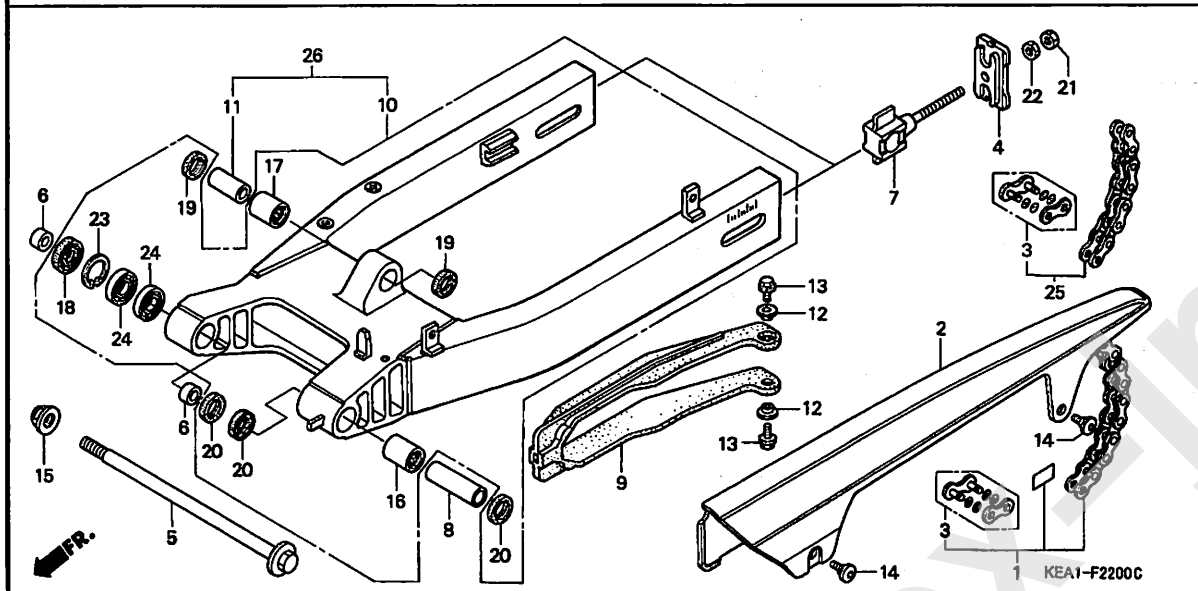

見出番号	LON	(関連見出番号) 整備項目	FRT
1		(25)	
	213165	チェーン, ドライブ	0.5
2	410195	ケース, ドライブチェーン	0.1
9	4101E5	スライダー, チェーン	0.7
10		(26)	
	5121B0	スイングアームアッセンブリー	0.9
16	5121C8	ベアリング, スイングアームピボット :レフト	1.1
	5121D0	ベアリング, スイングアームピボット :両側	1.1
17	5121D1	ベアリング, リヤークッション	1.1
24	5121C9	ベアリング, スイングアームピボット :ライト	1.0
		・作業条件:2個でも同一時間	
	5121D0	ベアリング, スイングアームピボット :両側	1.1

見出番号	部品番号	部品名	希望小売価格	使用個数 CB250F T	V	X	Y	1	3	6	7	適用号機 初号機	終号機	タイプ
1	06405-KCR-405	チェンセット, ドライブ (ダイドー) (D1D520V6-102L-120L)	9,700											
		(ヒョウジュンリンク110L)		1	–	–	–	–	–	–	–			
	06405-KEA-005	チェンセット, ドライブ (RKエキセル) (102L-120L)	9,700											
		(ヒョウジュンリンク110L)		1	–	–	–	–	–	–	–			
2	40510-KY6-000	ケース, ドライブチェン	3,360	1	1	1	1	1	1	1	1			
3	40535-KCR-305	ジョイントセット, ドライブチェン (ダイドー) (SEAL TYPE)	450	1	1	–	–	1	1	1	1			
	40545-KCN-305	ジョイント, ドライブチェン (ダイドー)	450	–	–	1	1	–	–	–	–			
	40535-KEA-005	ジョイントセット, ドライブチェン (RKエキセル)	450	1	1	1	1	1	1	1	1			
4	40546-KEA-000	プレート, チェンアジャスター	750	2	2	2	2	2	2	2	2			
5	52101-KEA-000	ボルト, スウイングアームピボット	1,580	1	1	1	1	1	1	1	1			
6	52105-MJ0-000	カラーB, リヤーフオークピボツト	200	2	2	2	2	2	2	2	2			
7	52120-KT8-000	アジャスター, チエン	1,160	2	2	2	2	2	2	2	2			
8	52143-KEA-000	カラーB, スウイングアームピボット	530	1	1	1	1	1	1	1	1			
9	52170-MY9-000	スライダー, チエン	1,680	1	1	1	1	1	1	1	1			
10	52200-KEA-000	スウイングアームセット	38,900	1	1	1	–	–	–	–	–			
	52200-KEA-740	スウイングアームサブASSY., リヤー	38,900	–	–	–	1	1	–	–	–			
11	52477-KT7-000	カラー, クッションアーム	360	1	1	1	1	1	–	–	–			
	52465-MY1-000	カラーC, クッションアーム	245	–	–	–	–	–	1	1	1			
12	81312-GJ5-000	カラー	130	2	2	2	2	2	2	2	2			
13	90105-MY9-000	ボルト, フランジ 6X18	85	2	2	2	2	2	2	2	2			
14	90106-KY2-701	スクリユー, パン 6X11	110	2	2	2	2	2	2	–	–			
	90111-162-000	ボルト, フランジ 6MM	160	–	–	–	–	–	–	2	2			
15	90305-GE8-003	ナット, U 14MM	195	1	1	1	1	1	1	1	1			

www.impex-jp.com

F-22 スウィングアーム / チェンケース

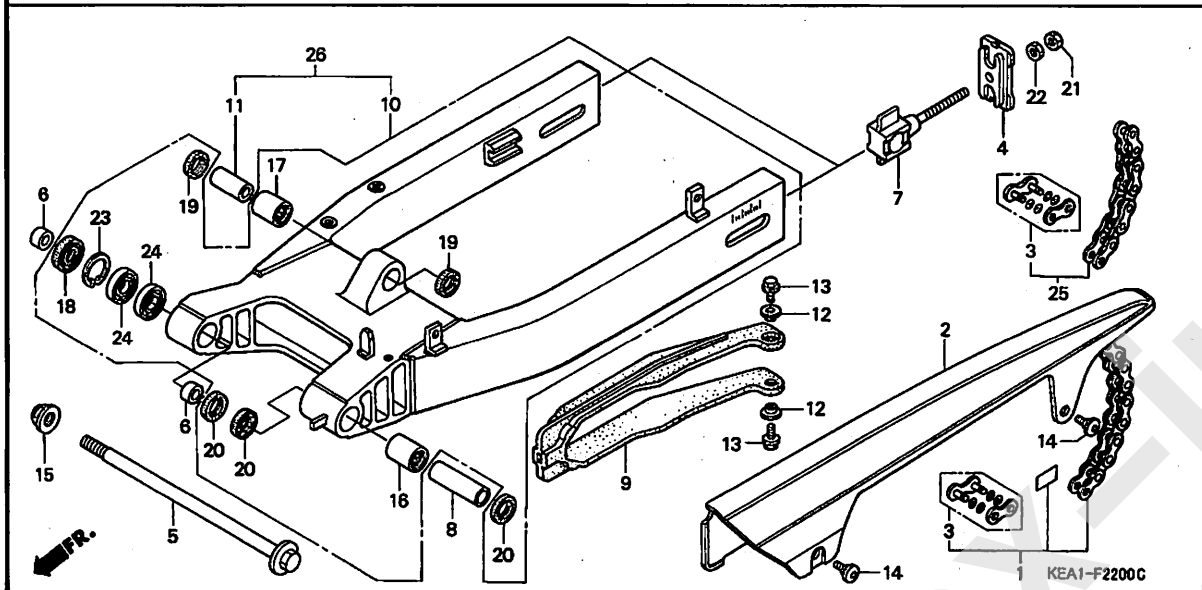

見出番号	部品番号	部品名	希望小売価格	使用個数 T	V	X	Y	1	3	6	7	適用号機 初号機	終号機	タイプ
				CB250F										
16	91071-MJ0-003	ﾍﾞｱﾘﾝｸﾞ, ﾆｰﾄﾞﾙ 22X29X30 (NTN)	810	1	1	1	1	1	1	1	1			
17	91072-KT7-003	ﾍﾞｱﾘﾝｸﾞ, ﾆｰﾄﾞﾙ 17X24X20 (NTN)	460	1	1	1	1	1	–	–	–			
	91071-MY1-005	ﾍﾞｱﾘﾝｸﾞ, ﾆｰﾄﾞﾙ 17X24X17 (ｺｳﾖｳ)	470	–	–	–	–	–	1	1	1			
18	91212-KM1-005	ｵｲﾙｼｰﾙ 22X32X5 ・・・・・・・・・	245	1	1	1	1	1	1	1	1			
19	91262-KV3-831	ﾀﾞｽﾄｼｰﾙ 17X24X5(ｱﾗｲ) ・・・	205	2	2	2	2	2	2	2	2			
20	91283-ML7-003	ﾀﾞｽﾄｼｰﾙ 22X29X4(ｱﾗｲ) ・・・	320	3	3	3	3	3	3	3	3			
21	94001-08000-0S	ﾅｯﾄ, 6ｶｸ 8MM ・・・・・・・・・・・・	30	2	2	2	2	2	2	2	2			
22	94030-08000	ﾅｯﾄ, 6ｶｸ 8MM ・・・・・・・・・・・・	30	2	2	2	2	2	2	2	2			
23	94520-32000	ｻｰｸﾘｯﾌﾟ, ｲﾝﾀｰﾅﾙ 32MM ・・・・	55	1	1	1	1	1	1	1	1			
24	96100-60020-10	ﾍﾞｱﾘﾝｸﾞ, ﾗｼﾞｱﾙﾎﾞｰﾙ 6002 ・	420	2	2	2	2	2	2	2	2			
25	06405-KCN-P00	ﾁｪﾝｾｯﾄ, ﾄﾞﾗｲﾌﾞ (ﾀﾞｲﾄﾞｰ) (DID520 112L-120L)	9,700											
		(ﾋｮｳｼﾞｭﾝﾘﾝｸ110L)		–	1	1	1	–	–	–	–			
	06405-KCR-P00	ﾁｪﾝｾｯﾄ, ﾄﾞﾗｲﾌﾞ (ﾀﾞｲﾄﾞｰ) (DID520-112L-120L)	9,700											
		(ﾋｮｳｼﾞｭﾝﾘﾝｸ110L)		–	–	–	–	1	1	1	1			
	06405-KEA-P10	ﾁｪﾝｾｯﾄ, ﾄﾞﾗｲﾌﾞ (RKｴｷｾﾙ) (RK520-112L-120L)	9,700											
		(ﾋｮｳｼﾞｭﾝﾘﾝｸ110L)		–	1	1	1	1	1	1	1			
26	52200-KEA-J00	ｽｳｲﾝｸﾞｱｰﾑｻﾌﾞASSY., ﾘﾔｰ ・・	38,900	–	–	–	–	–	1	1	1			

www.impexjp.com

F-23 リヤークッション

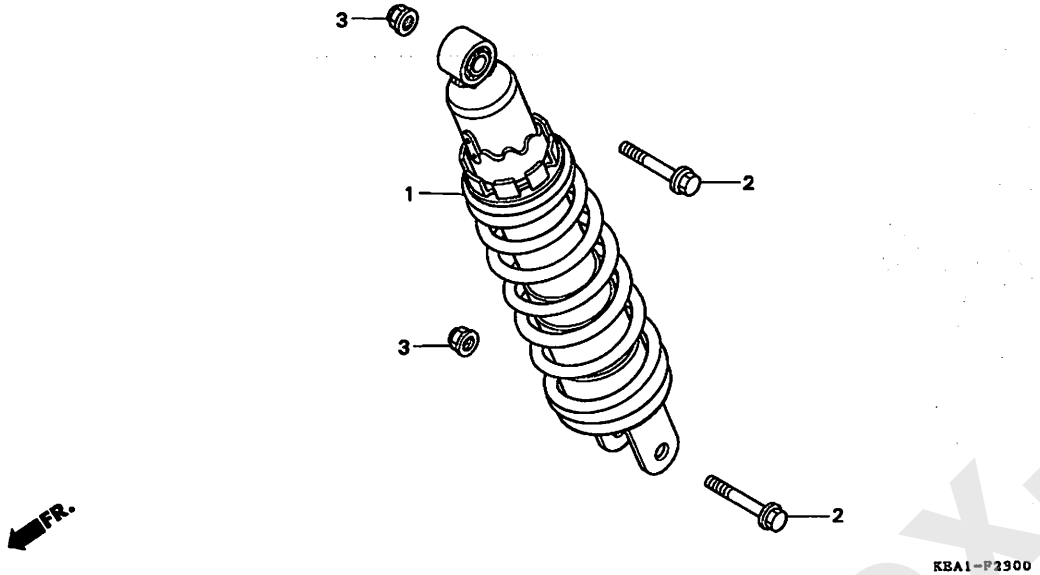

見出番号	LON	(関連見出番号) 整備項目	FRT
1	512115	ｸｯｼｮﾝASSY.,ﾘﾔｰ	0.4

見出番号	部品番号	部品名	希望小売価格	使用個数 CB250F T	V	X	Y	1	3	6	7	適用号機 初号機	終号機	タイプ
1	52400-KEA-003	ｸｯｼｮﾝASSY.,ﾘﾔｰ (ｼｮｳﾜ)	29,000	1	1	1	–	–	–	–	–			
	52400-KEA-741		26,300	–	–	–	1	1	–	–	–			
	52400-KEA-J01		26,300	–	–	–	–	–	1	–	–			
	52400-KEA-J51		26,300	–	–	–	–	–	–	1	1			
2	90116-KE8-003	ﾎﾞﾙﾄ,ﾌﾗﾝｼﾞ 10X55	275	2	2	2	2	2	–	–	–			
	90153-KBB-900	ﾎﾞﾙﾄ,ﾌﾗﾝｼﾞ 10X53	275	–	–	–	–	–	2	2	2			
3	90304-GE8-003	ﾅｯﾄ,U 10MM	145	2	2	2	2	2	2	2	2			

www.impex-jp.com

リヤーフェンダー

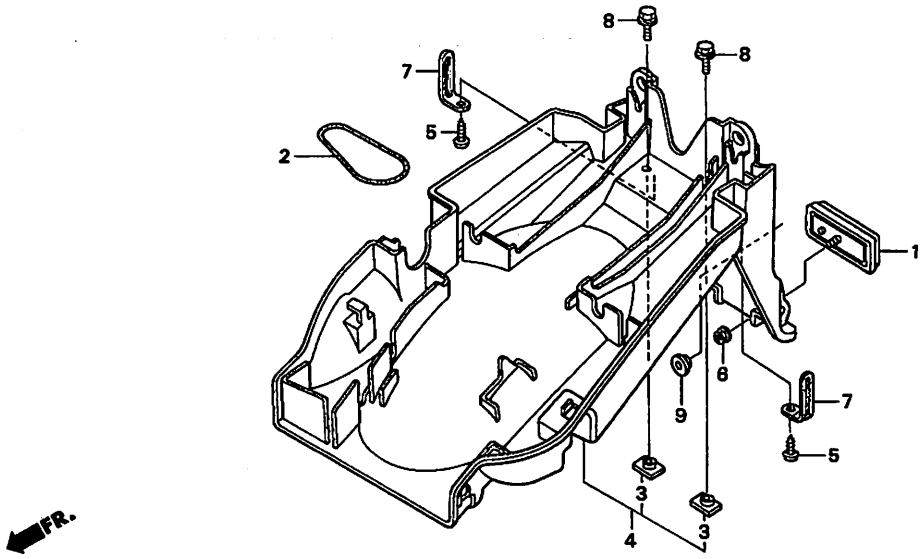

KEA1−F2400A

見出番号	LON	(関連見出番号) 整備項目	FRT
4	413102	ﾌｪﾝﾀﾞｰ, ﾘﾔｰ ·····	0.5

見出番号	部品番号	部品名	希望小売価格	使用個数 CB250F T	V	X	Y	1	3	6	7	適用号機 初号機	終号機	タイプ
1	33741-MC7-612	ﾘﾌﾚｸﾀｰ, ﾘﾌﾚｯｸｽ ·····	960	1	−	−	−	−	−	−	−	--------	--------	J
	33741-MS6-921	ﾘﾌﾚｸﾀｰ, ﾘﾌﾚｯｸｽ (ｽﾀﾝﾚｰ) ··	840	1	−	−	−	−	−	−	−	--------	--------	3J
				−	1	1	1	1	1	1	1			
2	50419-166-000	ﾊﾞﾝﾄﾞ, ﾂｰﾙｾｯﾃｲﾝｸﾞ ·····	275	1	1	1	1	1	1	1	1			
3	61304-HB3-003	ﾅｯﾄ, ｽﾍﾟｼｬﾙ 6MM ·····	150	2	2	2	2	2	2	2	2			
4	80105-KEA-000	ﾌｪﾝﾀﾞｰ, ﾘﾔｰ ·····	7,050	1	1	1	1	1	1	1	1			
5	93913-14110	ｽｸﾘｭｰ, ﾀｯﾋﾟﾝｸﾞ 4X10 ·····	25	2	2	2	2	2	2	2	2			
6	94050-05000	ﾅｯﾄ, ﾌﾗﾝｼﾞ 5MM ·····	30	1	1	1	1	1	1	1	1			
7	94591-24000	ｸﾘｯﾌﾟ, ﾜｲﾔｰ 2X40 ·····	70	2	2	2	2	2	2	2	2			
8	95701-06012-00	ﾎﾞﾙﾄ, ﾌﾗﾝｼﾞ 6X12 ·····	35	2	2	2	2	2	2	2	2			
9	64348-086-000	ﾜｯｼｬｰ, ﾌﾛﾝﾄｶﾊﾞｰﾌｲｷｼﾝｸﾞ ··	160	−	−	−	−	−	−	2	2			

www.impex-jp.com

ウインカー

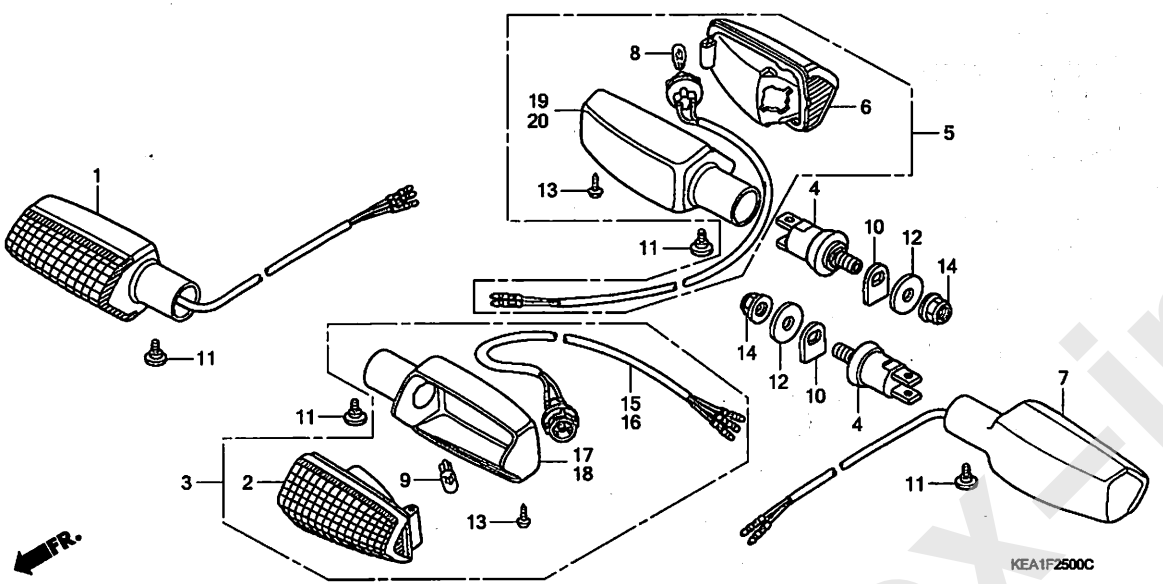

見出番号	LON	(関連見出番号) 整備項目	FRT
1	6161C4	ウインカー :ライトフロント	0.2
3	6161C3	ウインカー :レフトフロント	0.2
	6161C5	ウインカー :フロント両側 (4)	0.3
5	6161C7	ウインカー :ライトリヤー (4)	0.3
7	6161C6	ウインカー :レフトリヤー	0.3
	6161C8	ウインカー :リヤー両側 (6)	0.4
8	616139	バルブ,ウインカー :リヤー ・作業条件:2個でも同一時間 (2)	0.1
9	616133	バルブ,ウインカー :フロント ・作業条件:2個でも同一時間	0.1
	6161G0	バルブ,ウインカー :1台分	0.2
15	6161B6	ソケット,ウインカー :ライトフロント	0.2
16	6161B5	ソケット,ウインカー :レフトフロント	0.2
	6161B7	ソケット,ウインカー :フロント両側	0.3
17	6161D0	ベース,ウインカー :ライトフロント	0.2
18	6161C9	ベース,ウインカー :レフトフロント	0.2
	6161D1	ベース,ウインカー :フロント両側	0.3
19	6161D2	ベース,ウインカー :レフトリヤー	0.3
20	6161D3	ベース,ウインカー :ライトリヤー	0.3
	6161D4	ベース,ウインカー :リヤー両側	0.4

見出番号	部品番号	部品名	希望小売価格	使用個数 CB250F T	V	X	Y	1	3	6	7	適用号機 初号機	終号機	タイプ
1	33400-KBH-901	ウインカーASSY.,R.フロント (スタンレー) (12V 18/5W)	3,010	1	1	1	1	1	1	–	–			
2	33420-KBH-901	レンズ COMP.	970	2	2	2	2	2	2	2	2			
3	33450-KBH-901	ウインカーASSY.,L.フロント (スタンレー) (12V 18/5W)	3,010	1	1	1	1	1	1	–	–			
4	33491-KAF-003	ステーCOMP.,ウインカー	1,260	2	2	2	2	2	2	2	2			
5	33600-KEA-003	ウインカーASSY.,R.リヤー (12V 15W) (スタンレー)	2,370	1	1	1	1	1	1	1	1			
6	33620-KEA-000	レンズ COMP.	1,000	2	2	2	2	2	2	2	2			
7	33650-KEA-003	ウインカーASSY.,L.リヤー (12V 15W) (スタンレー)	2,370	1	1	1	1	1	1	1	1			
8	34905-KY6-003	バルブ,ウインカー (12V 15W)	100	2	2	2	2	2	2	2	2			
9	34906-GAH-003	バルブ,テールライト (12V 18/5W)	180	2	2	2	2	2	2	2	2			
10	80106-KEA-000	ステー,リヤーウインカー	130	2	2	2	2	2	2	2	2			
11	90380-MB2-000	スクリュー,スペシャル 6X8	145	4	4	4	4	4	4	4	4			
12	90551-033-000	ワッシャー,スプロケットセッティング	115	2	2	2	2	2	2	2	2			
13	93903-34380	スクリュー,タッピング 4X12	25	4	4	4	4	4	4	4	4			
14	94050-10070	ナット,フランジ 10MM	50	2	2	2	2	2	2	2	2			
15	33405-KEA-J50	ソケットCOMP.,R.フロントウインカー	520	–	–	–	–	–	–	1	1			
16	33455-KEA-J50	ソケットCOMP.,L.フロントウインカー	520	–	–	–	–	–	–	1	1			
17	33401-KAF-013	ベース,R.ウインカー (R.フロント)	930	–	–	–	–	–	–	1	1			
18	33451-KAF-013	ベース,L.ウインカー (L.フロント)	930	–	–	–	–	–	–	1	1			
19	33401-KAF-013	ベース,R.ウインカー (L.リヤー)	930	–	–	–	–	–	–	–	1			

www.impex-jp.com

ウインカー

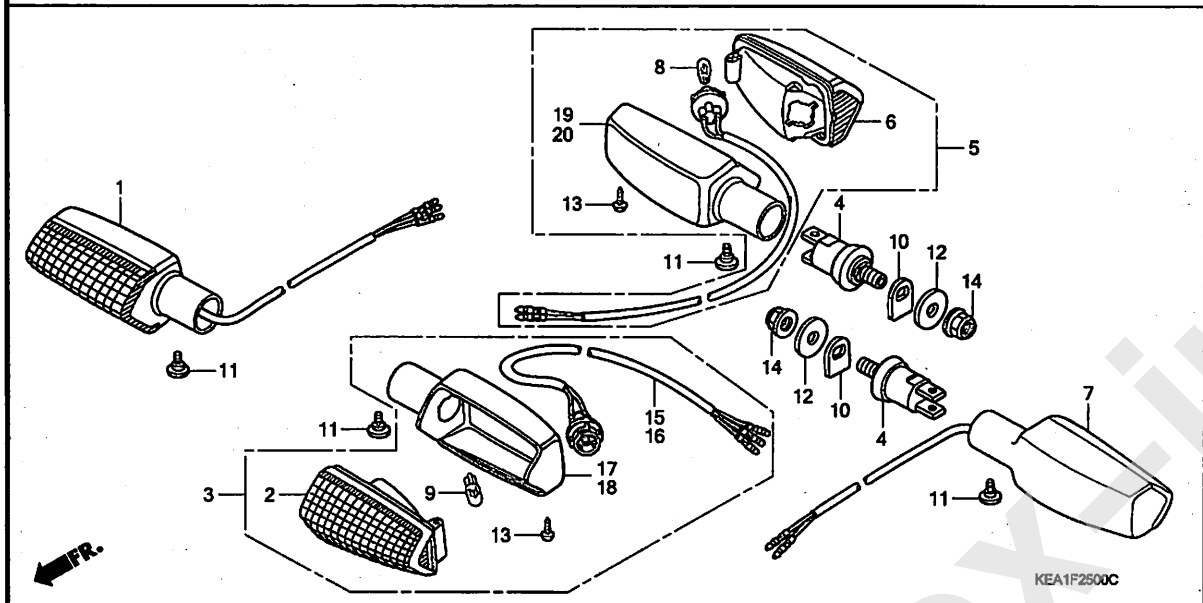

見出	部品番号	部品名	希望小売価格	使用個数 CB250F T	V	X	Y	1	3	6	7	適用号機 初号機	終号機	タイプ
20	33451-KAF-013	ﾍﾞｰｽ, L. ｳｲﾝｶｰ (R. ﾘﾔｰ) ·····	930	–	–	–	–	–	–	–	1			

www.impex-jp.com

テールライト

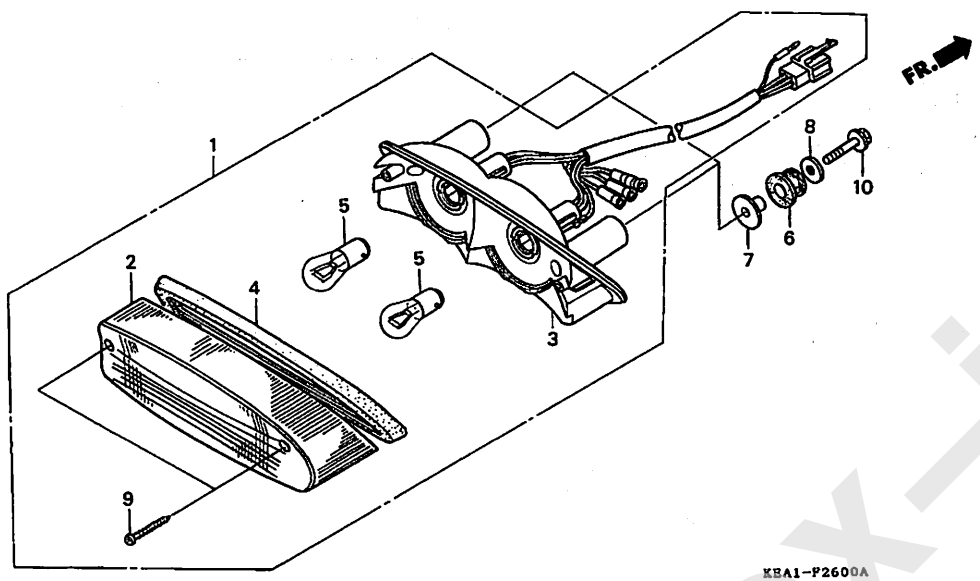

見出番号	LON	(関連見出番号) 整備項目	FRT
1	6161D5	テールライトユニット	0.4
3	6161E2	ベース,テールライト (2,4)	0.4
5	6161G1	バルブ,テールライト ・作業条件:2個でも同一時間	0.1

見出番号	部品番号	部品名	希望小売価格	使用個数 CB250F T	V	X	Y	1	3	6	7	適用号機 初号機	終号機	タイプ
1	33701-KEA-003	テールライトユニット (スタンレー) (12V 18/5W)	8,000	1	1	1	1	1	1	–	–			
2	33702-MM8-671	レンズ COMP.,テールライト	1,890	1	1	1	1	1	1	1	1			
3	33704-KEA-000	ベースCOMP.,テールライト	6,200	1	1	1	1	1	1	–	–			
	33704-KEA-J50		6,200	–	–	–	–	–	–	1	1			
4	33709-MM8-671	パッキン,テールライト	460	1	1	1	1	1	1	1	1			
5	34906-GB6-921	バルブ,テールライト (12V 18/5W)	220	2	2	2	2	2	2	2	2			
6	37111-MF5-000	ラバー,メーターマウンテイング	140	2	2	2	2	2	2	2	2			
7	80114-KE2-940	カラー,リヤーフエンダー	120	2	2	2	2	2	2	2	2			
8	90485-286-000	ワッシャー 6MM	115	2	2	2	2	2	2	2	2			
9	93901-34780	スクリュー,タッピング 4X30	25	2	2	2	2	2	2	2	2			
10	95801-06025-00	ボルト,フランジ 6X25	40	2	2	2	2	2	2	2	2			

www.impex-jp.com

バッテリー

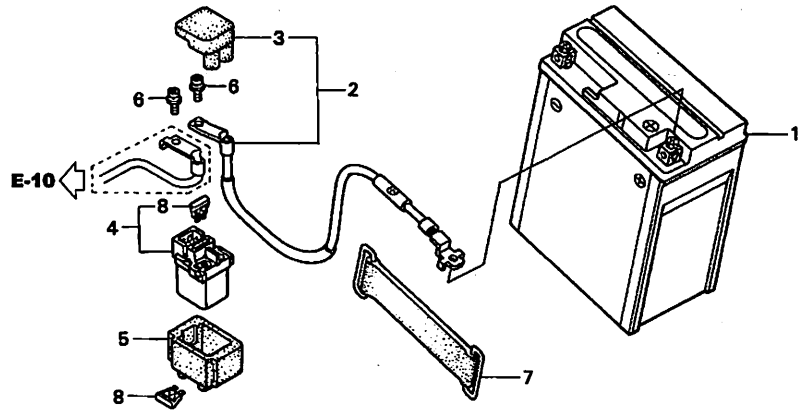

見出番号	LON	(関連見出番号) 整備項目	FRT
1	610100	ﾊﾞｯﾃﾘｰ	0.2
2	610105	ｹｰﾌﾞﾙ,ﾊﾞｯﾃﾘｰ	0.2
4	615113	ｽｲｯﾁ,ｽﾀｰﾀｰﾏｸﾞﾈﾁｯｸ	0.3

見出番号	部品番号	部品名	希望小売価格	使用個数 CB250F T	V	X	Y	1	3	6	7	適用号機 初号機	終号機	タイプ
1	31500-KW3-047	ﾊﾞｯﾃﾘｰ (YTX7L-BS) (ｺｱｻ)	ｼﾞｶ	1	1	1	1	1	−	−	−			
	31500-GEE-007	ﾊﾞｯﾃﾘｰ (YTZ7S) (GS ｺｱｻ)	ｼﾞｶ	−	−	−	−	−	1	1	1			
2	32401-KEA-000	ｹｰﾌﾞﾙ,ｽﾀｰﾀｰﾊﾞｯﾃﾘｰ	870	1	1	1	1	1	1	1	1			
3	32406-MT4-000	ｶﾊﾞｰ,ｽﾀｰﾀｰﾏｸﾞﾈﾁｯｸﾀｰﾐﾅﾙ	275	1	1	1	1	1	1	1	1			
4	35850-MT4-000	ｽｲｯﾁASSY.,ｽﾀｰﾀｰﾏｸﾞﾈﾁｯｸ	3,840	1	1	1	1	1	1	1	1			
5	35856-KBH-000	ﾗﾊﾞｰ,ｼｮｯｸ	340	1	1	1	1	1	1	1	1			
6	90111-MR5-000	ﾎﾞﾙﾄ,ｿｹｯﾄ 5X9	85	2	2	2	2	2	2	2	2			
7	95012-13001	ﾊﾞﾝﾄﾞB2,ﾊﾞｯﾃﾘｰ	205	1	1	1	1	1	1	1	1			
8	98200-33000	ﾋｭｰｽﾞ,ﾌﾞﾚｰﾄﾞ (30A)	50	2	2	2	2	2	2	2	2			

www.impex-jp.com

F-28 ワイヤーハーネス / イグニッションコイル

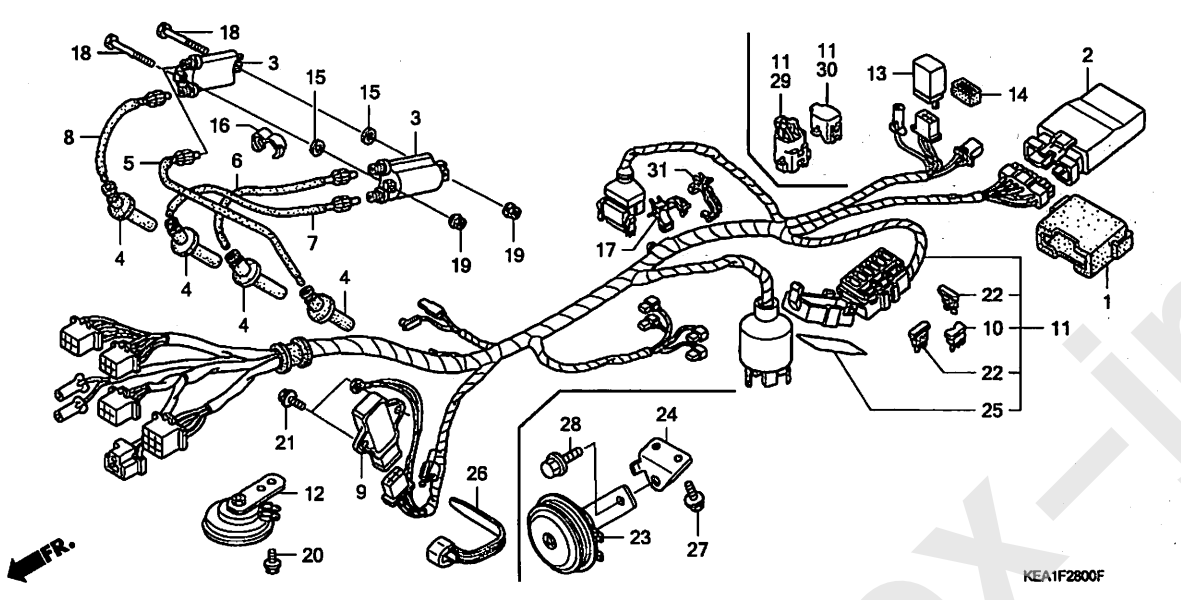

見出番号	LON	(関連見出番号) 整備項目	FRT
2	6141A1	イグニッションコントロールモジュール	0.4
3	614105	コイル, イグニッション	0.5
	614105G	・1個追加	0.2
9	6131B2	レクチファイヤー, レギュレート	0.5
11	611100	ハーネス, ワイヤー	1.2
12		(23)	
	616169	ホーン	0.1
13	6111C3	リレー, ウインカー	0.2

見出番号	部品番号	部品名	希望小売価格	使用個数 CB250F T	V	X	Y	1	3	6	7	適用号機 初号機	終号機	タイプ
1	30405-MT6-000	クッション, スパークユニット	610	1	1	1	–	–	–	–	–			
	30405-MBT-610		400	–	–	–	1	1	1	1	1			
2	30410-KEA-003	スパークユニット	29,700	1	1	1	–	–	–	–	–			
	30410-KEA-740	スパークユニットCOMP.	27,600	–	–	–	1	1	1	1	–			
	30410-KEA-741		27,600	–	–	–	–	–	–	–	1			
3	30510-KT7-023	コイルCOMP., イグニッション	5,150	2	2	2	–	–	–	–	–			
	30510-MM8-003	コイルCOMP., イグニッション (TEC)	5,100	–	–	–	2	2	2	2	2			
4	30700-KEA-000	キャップ ASSY., ノイズサプレッサー	1,160	4	4	4	4	4	–	4	4			
	30700-KEA-J01		1,160	–	–	–	–	–	4	–	–			
5	30731-KEA-003	コード, ハイテンション (1-2)	890	1	1	1	1	1	–	–	–			
	30731-KEA-J00	コード, ハイテンション (1)	980	–	–	–	–	–	1	–	–			
	30731-KEA-J50		980	–	–	–	–	–	–	1	1			
6	30732-KEA-003	コード, ハイテンション (2-3)	990	1	1	1	–	–	–	–	–			
	30732-KEA-740		890	–	–	–	1	1	–	–	–			
	30732-KEA-J00	コード, ハイテンション (2)	890	–	–	–	–	–	1	–	–			
	30732-KEA-J50		890	–	–	–	–	–	–	1	1			
7	30733-KEA-003	コード, ハイテンション (3-1)	980	1	1	1	1	1	–	–	–			
	30733-KEA-J00	コード, ハイテンション (3)	890	–	–	–	–	–	1	–	–			
	30733-KEA-J50		890	–	–	–	–	–	–	1	1			
8	30734-KEA-003	コード, ハイテンション (4-4)	1,080	1	1	1	–	–	–	–	–			
	30734-KEA-740		980	–	–	–	1	1	–	–	–			
	30734-KEA-J00	コード, ハイテンション (4)	980	–	–	–	–	–	1	–	–			
	30734-KEA-J50		980	–	–	–	–	–	–	1	1			
9	31600-MV4-000	レクチファイヤー ASSY., レギュレート	10,000	1	1	1	1	1	–	–	–			
	31600-MV4-010	レクチファイヤー ASSY., レギュレート (シンデンゲン)	5,000	–	–	–	–	–	1	1	1			
10	31730-MAS-601	ダイオード ASSY., スリーウエイ (スミトモ)	530	1	1	1	1	1	1	1	1			

www.impex-jp.com

F-28 ワイヤーハーネス / イグニッションコイル

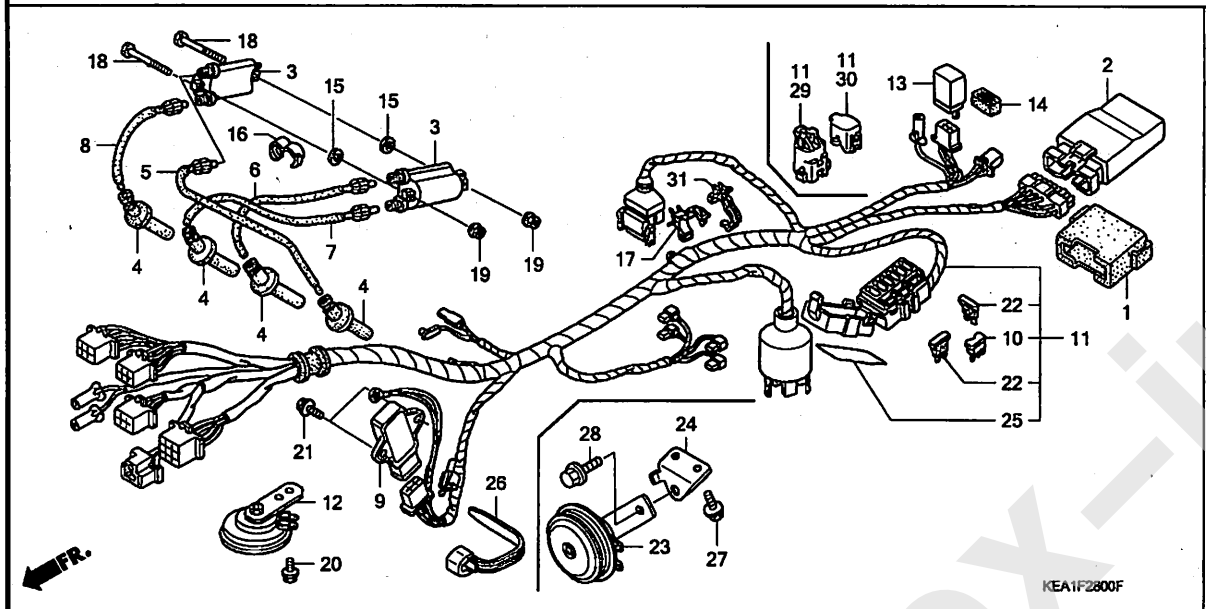

見出番号	部品番号	部品名	希望小売価格	使用個数 CB250F T	V	X	Y	1	3	6	7	適用号機 初号機	終号機	タイプ
11	32100-KEA-000	ハーネス, ワイヤー	16,300	1	1	1	–	–	–	–	–			
	32100-KEA-740		15,500	–	–	–	1	–	–	–	–			
				–	–	–	–	1	–	–	–	--------	1252943	
	32100-KEA-741		15,500	–	–	–	–	1	–	–	–	1252944	1254734	
	32100-KEA-742		14,700	–	–	–	–	1	–	–	–	1254735		
	32100-KEA-J00		14,700	–	–	–	–	–	1	–	–	--------	1301012	
	32100-KEA-K00		14,700	–	–	–	–	–	1	–	–	1301013		
	32100-KEA-J50		14,700	–	–	–	–	–	–	1	1			
12	38110-KBR-003	ホーンCOMP. (ハイ)	1,420	1	1	1	1	1	–	–	–			
13	38301-MR7-004	リレーCOMP., ウインカー	2,050	1	1	1	1	1	1	1	1			
14	38306-KK4-000	サスペンション, ウインカーリレー (ミツバ)	140	1	1	1	1	1	1	1	1			
15	90506-ZV4-000	ワッシャー, プレイン 6MM	70	2	2	2	2	2	2	2	2			
16	90683-KJ2-003	クリップ, ワイヤーハーネス	165	1	1	1	1	1	1	1	1			
17	90690-GHB-661	クリップ, ケーブル 20MM	90	1	1	1	–	–	–	–	–			
	90690-GHB-671	クリップ, ケーブル 25MM	90	–	–	–	1	1	1	1	1			
18	92101-06080-4J	ボルト, 6カク 6X80	150	2	2	2	2	2	2	2	2			
19	94050-06080	ナット, フランジ 6MM	35	2	2	2	2	2	2	2	2			
20	95701-06010-07	ボルト, フランジ 6X10	35	1	1	1	1	1	–	–	–			
21	96001-06014-00	ボルト, フランジ 6X14	40	2	2	2	2	2	2	2	2			
22	98200-41000	ヒューズ, ミニ (10A)	35	5	5	5	5	5	5	5	5			
23	38110-KEA-J01	ホーンCOMP. (ハイ)	1,530	–	–	–	–	–	1	1	1			
24	38111-KEA-J00	ステー, ホーン	350	–	–	–	–	–	1	1	1			
25	38215-KEA-J00	ラベル, ヒューズ	150	–	–	–	–	–	1	1	1			
26	90652-KT1-771	バンド, ワイヤー (プラスチック)	115	–	–	–	–	–	1	1	1			
27	95701-06012-07	ボルト, フランジ 6X12	35	–	–	–	–	–	2	2	2			
28	95701-08012-07	ボルト, フランジ 8X12	40	–	–	–	–	–	1	1	1			

www.impex-jp.com

F-28 ワイヤーハーネス / イグニッションコイル

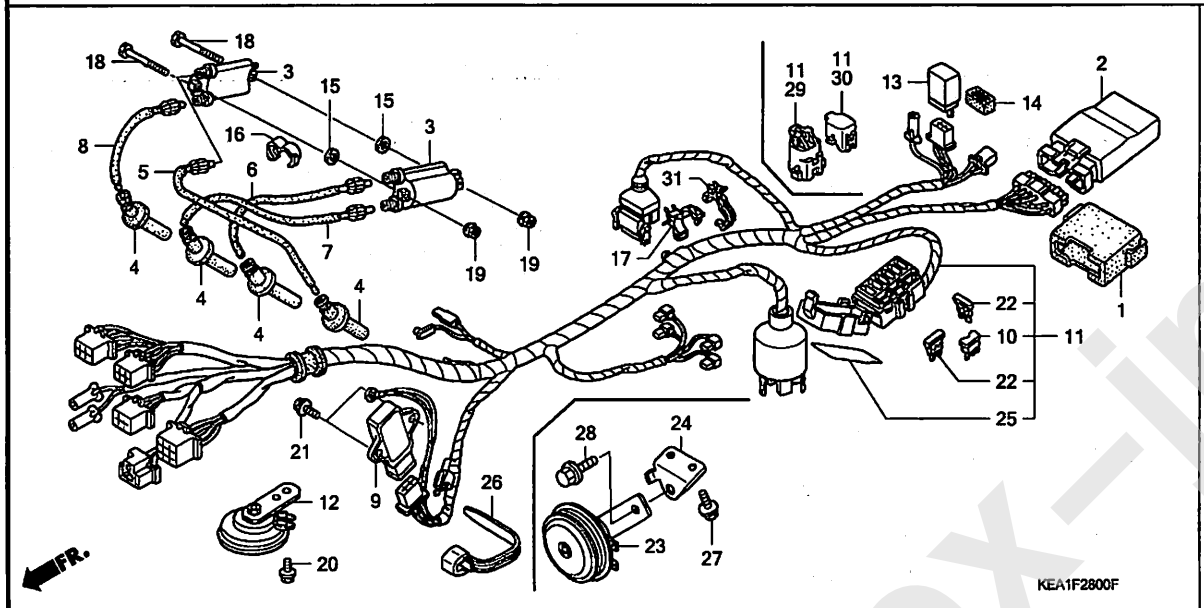

見出番号	部品番号	部品名	希望小売価格	使用個数 CB250F T	V	X	Y	1	3	6	7	適用号機 初号機	終号機	タイプ
29	32150-KCR-J11	カプラー,ジョイント (WPC 2P 090 M) (ナチュラル)	260	–	–	–	–	–	–	1	1			
30	32605-GEV-761	キャップ,ダミー (WPC 4P 090 M) (ナチュラル)	220	–	–	–	–	–	–	1	1			
31	90690-GHB-661	クリップ,ケーブル 20MM ·····	90	1	1	1	–	–	–	–	–			
	90690-GHB-671	クリップ,ケーブル 25MM ·····	90	–	–	–	1	1	1	–	–			
	90690-GHB-681	クリップ,ケーブル 30MM ·····	90	–	–	–	–	–	–	1	1			

www.impex-jp.com

フレームボディ

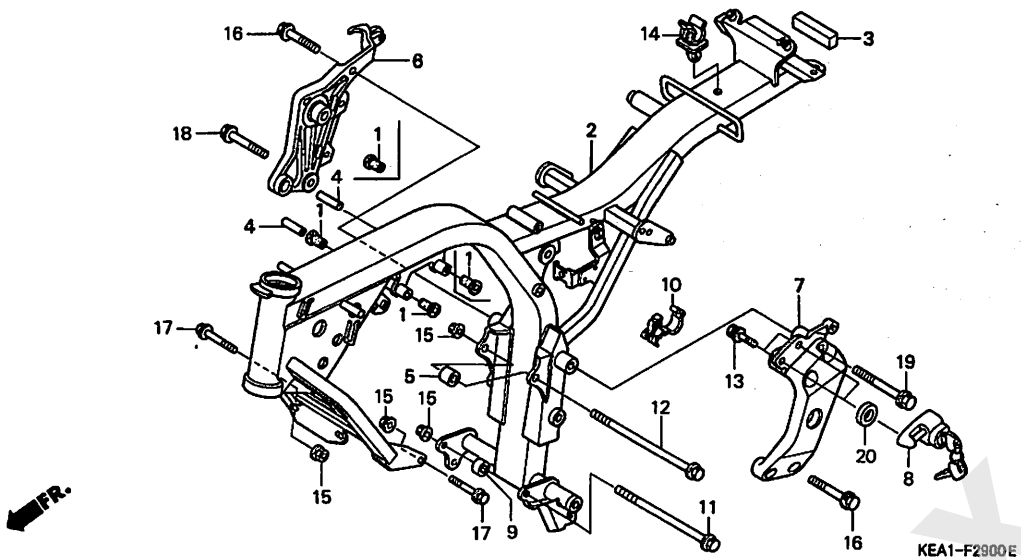

見出番号	LON	(関連見出番号) 整備項目	FRT
2	410100	ボディ,フレーム ・・・・・・・・・・・・・・・・・・	6.6
		・含む:エンジン脱着	
6	4101N5	ブラケット,ピボット :ライト ・・・・・・・・・・・	0.3
	4101W1	ブラケット,ピボット :両側 ・・・・・・・・・・	0.7
	4101W1A	・ヘルメットロック付追加 ・・・・・・・・・・・・・	0.1
7	4101N4	ブラケット,ピボット :レフト ・・・・・・・・・・・	0.4
	4101N4A	・ヘルメットロック付追加 ・・・・・・・・・・・・・	0.1
	4101W1	ブラケット,ピボット :両側 ・・・・・・・・・・	0.7
	4101W1A	・ヘルメットロック付追加 ・・・・・・・・・・・・・	0.1
8	410197	ロック,ヘルメット ・・・・・・・・・・・・・・・・・・	0.5

見出番号	部品番号	部品名	希望小売価格	使用個数 CB250F T	V	X	Y	1	3	6	7	適用号機 初号機	終号機	タイプ
1	17506-MB1-000	クッション,フューエルタンクピボット ・・・	210	2	2	2	4	4	4	4	4			
2	50100-KEA-000ZB	ボディCOMP.,フレーム *NH300M*.マスキュラーグレーメタリック	106,500	1	1	1	–	–	–	–	–			
	50100-KEA-740ZA	*NH300M*.マスキュラーグレーメタリック	96,600	–	–	–	1	1	–	–	–			
	50100-KEA-J00ZA	*NH300M*.マスキュラーグレーメタリック	96,600	–	–	–	–	–	1	–	–			
	50100-KEA-J00ZB	*NH303M*マットアクシスグレーメタリック	96,600	–	–	–	–	–	–	1	1			
3	50149-KEA-000	スポンジ,プロツク ・・・・・・・・・・・・	85	1	1	1	1	1	1	1	1			
4	50157-KEA-000	カラー,イグニッションコイル ・・・・・・・・	115	2	2	2	2	2	2	2	2			
5	50304-KS3-900	カラー,フロントエンジンハンガー ・・・・・	210	1	1	1	1	1	1	1	1			
6	50600-KEA-000	ブラケット,R.ピボット ・・・・・・・・	3,780	1	1	1	1	1	1	1	1			
7	50700-KEA-000	ブラケット,L.ピボット ・・・・・・・・	4,350	1	–	–	–	–	–	–	–			
	50700-KEA-750	・・・・・・・・・・・・・・・・・・・・・・	3,990	–	1	1	1	1	1	1	1			
8	50710-086-007	ホルダー-ASSY.,ヘルメット (ホンダロック)	1,790	–	1	1	–	–	–	–	–			
	50710-KEA-741	ホルダー-ASSY.,ヘルメット ・・・・・・・・	1,790	–	–	–	1	1	1	1	1			
9	50716-KR3-000	カラー,ピリオンステップ ・・・・・・・・・	155	1	1	1	1	1	1	1	1			
10	53781-SE0-952	クリップ,リターンホース ・・・・・・・・・	115	1	1	1	1	1	1	1	1			
11	90101-KEA-000	ボルト,フランジ 10X190 ・・・・・・	370	1	1	1	1	1	1	1	1			
12	90104-GA7-730	ボルト 10X145 ・・・・・・・・・・・・	380	1	1	1	1	1	1	1	1			
13	90107-KBW-900	ボルト,ブレークオフ ・・・・・・・・・・・	145	–	2	2	2	2	2	2	2			
14	90652-KEA-000	ホルダー,ロッド ・・・・・・・・・・・・	130	1	1	1	1	1	1	1	1			
15	94050-10000	ナット,フランジ 10MM ・・・・・・・・・	50	4	4	4	4	4	4	4	4			
16	96400-10030-00	ボルト,フランジ 10X30 ・・・・・・・	60	2	2	2	2	2	2	2	2			
17	96400-10040-00	ボルト,フランジ 10X40 ・・・・・・・	60	2	2	2	2	2	2	2	2			
18	96400-10045-00	ボルト,フランジ 10X45 ・・・・・・・	70	1	1	1	1	1	1	1	1			
19	96400-10075-00	ボルト,フランジ 10X75 ・・・・・・・	90	1	1	1	1	1	1	1	1			
20	44835-167-830	カラー,ケーブルクランプ ・・・・・・・・・	110	–	2	2	2	2	2	2	2			

www.impex-jp.com

ツール

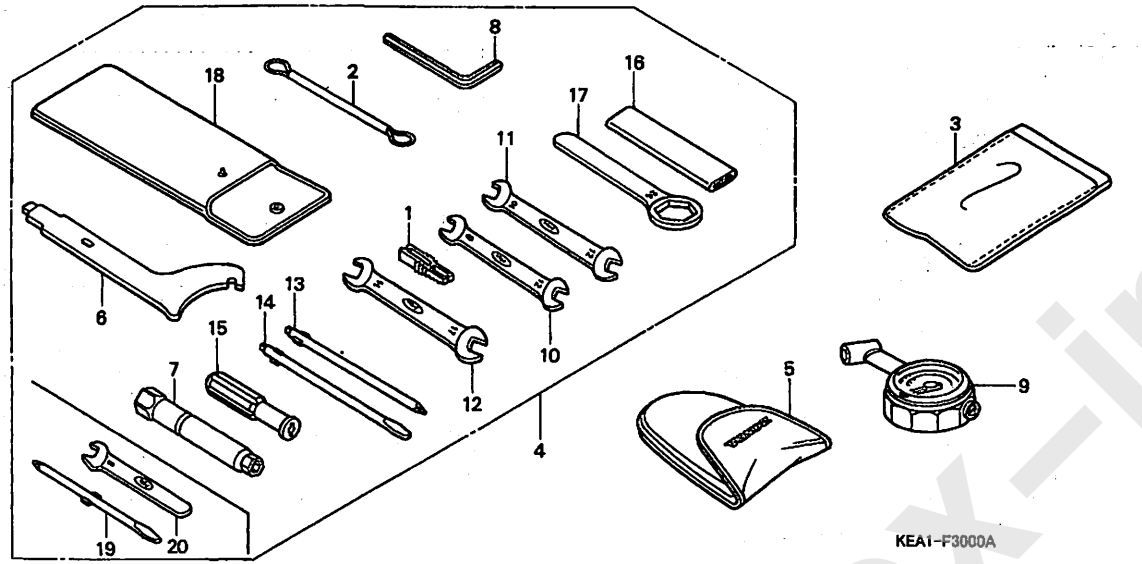

KEA1-F3000A

見出番号 LON (関連見出番号) 整備項目 FRT

未案内 ・・・・・・・・・・・・・・・・・・・・・・

見出番号	部品番号	部品名	希望小売価格	使用個数 CB250F T	V	X	Y	1	3	6	7	適用号機 初号機	終号機	タイプ
1	38235-S04-003	ﾌﾟｰﾗｰ, ﾐﾆﾋｭｰｽﾞ (ｽﾐﾄﾓ) ・・・	100	1	1	1	1	1	1	1	1			
2	77236-KEA-000	ﾜｲﾔｰ, ﾍﾙﾒｯﾄｾｯﾃｲﾝｸﾞ ・・・・・・	370	1	1	1	1	1	1	1	1			
3	77251-342-000	ﾊﾞｯｸﾞ, ｻｰﾋﾞｽﾌﾞｯｸ ・・・・・・・・	210	1	1	1	1	1	1	1	1			
4	89010-KEA-000	ﾂｰﾙｾｯﾄ ・・・・・・・・・・・・・・・・	3,870	1	1	1	–	–	–	–	–			
	89010-KEA-740	・・・・・・・・・・・・・・・・・・・・・・	3,470	–	–	–	1	1	1	1	1			
5	89102-469-003	ﾊﾞｯｸﾞ, ｴｱｰﾌﾟﾚｯｼｬｰｹﾞｰｼﾞ ・・	460	(1)	(1)	(1)	(1)	(1)	(1)	(1)	(1)			
6	89202-KV0-000	ｽﾊﾟﾅ, ﾋﾟﾝ ・・・・・・・・・・・・・・・	590	1	1	1	1	1	1	1	1			
7	89216-MY9-000	ﾚﾝﾁ, ﾌﾟﾗｸﾞ (16MM) ・・・・・・・	510	1	1	1	1	1	1	1	1			
8	89221-KW3-000	ﾚﾝﾁ, 6ｶｸ 4MM ・・・・・・・・・・・・	320	1	1	1	1	1	1	1	1			
9	89301-463-771	ｹﾞｰｼﾞ, ｴｱｰﾌﾟﾚｯｼｬｰ ・・・・・・・	5,400	(1)	(1)	(1)	(1)	(1)	(1)	(1)	(1)			
10	99001-08120	ｽﾊﾟﾅ 8X12 ・・・・・・・・・・・・・・	210	1	1	1	–	–	–	–	–			
11	99001-10120	ｽﾊﾟﾅ 10X12 ・・・・・・・・・・・・・	240	1	1	1	1	1	1	1	1			
12	99001-14170	ｽﾊﾟﾅ 14X17 ・・・・・・・・・・・・・	310	1	1	1	1	1	1	1	1			
13	99003-10000	ﾄﾞﾗｲﾊﾞｰ-1, ﾌﾟﾗｽｽｸﾘｭｰ (NO. 2)	95	1	1	1	–	–	–	–	–			
14	99003-30000	ﾄﾞﾗｲﾊﾞｰ-3, ﾏｲﾅｽｽｸﾘｭｰ (NO. 2)	95	1	1	1	–	–	–	–	–			
15	99003-50000	ｸﾞﾘｯﾌﾟ, ｽｸﾘｭｰﾄﾞﾗｲﾊﾞｰ ・・・・	115	1	1	1	–	–	–	–	–			
	89103-538-000	ｸﾞﾘｯﾌﾟ ・・・・・・・・・・・・・・・・	145	–	–	–	1	1	1	1	1			
16	99006-12000	ﾊﾝﾄﾞﾙ, ｱｲﾚﾝﾁ 12MM ・・・・・・・	290	1	1	1	1	1	1	1	1			
17	99006-24000	ﾚﾝﾁ, ｱｲ 24MM ・・・・・・・・・・・・	360	1	1	1	1	1	1	1	1			
18	99008-02000	ﾊﾞｯｸﾞ, ﾂｰﾙ 200MM ・・・・・・・・	155	1	1	1	1	1	1	1	1			
19	89102-538-000	ﾄﾞﾗｲﾊﾞｰ, ｽｸﾘｭｰ (NO. 2 + –)	145	–	–	–	1	1	1	1	1			
20	99001-08000	ｽﾊﾟﾅ 8 ・・・・・・・・・・・・・・・・	210	–	–	–	1	1	1	1	1			

www.impex-jp.com

ラジエター

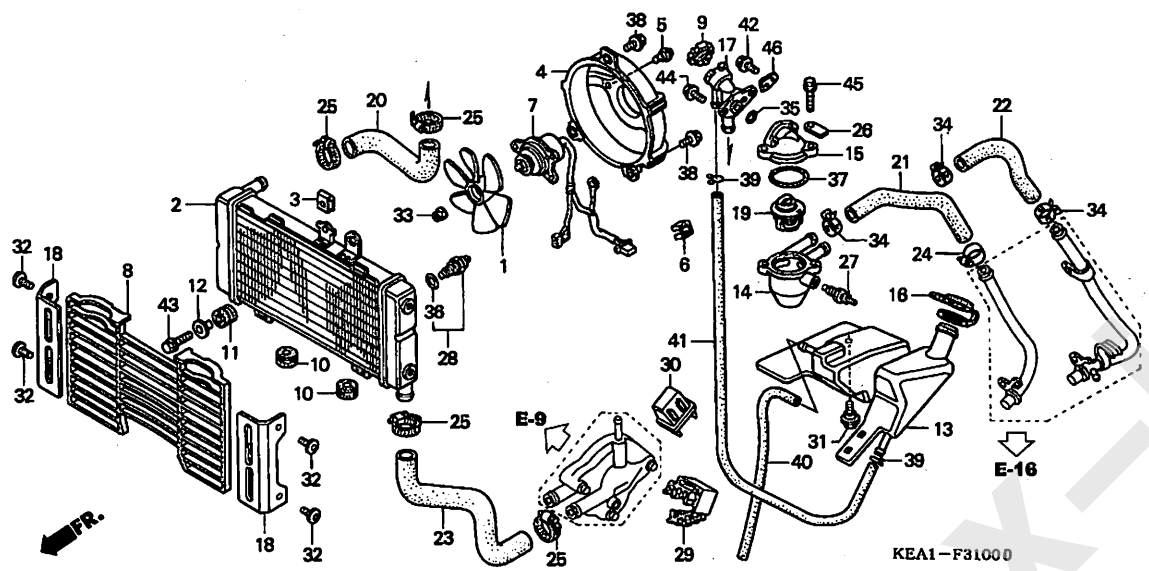

見出番号	LON	(関連見出番号) 整備項目	FRT
1	1151A6	ファン, クーリング	0.3
2	1151C3	ラジエター	0.6
4	115125	シュラウド, ラジエター	0.3
7	1151A7	モーター, ファン	0.5
8	1151B1	グリル, ラジエター	0.1
9	1151B8	キャップ, ラジエター	0.2
13	115110	タンク, ラジエターリザーブ	0.4
14	114117	ケース, サーモスタット	0.6
15	1141B3	カバー, サーモスタット	0.4
17	1151D4	ネック, フィラー	0.4
18	1151G1	カバー, ラジエターグリル :レフト	0.1
	1151G2	カバー, ラジエターグリル :ライト	0.1
	1151G8	カバー, ラジエターグリル :両側	0.1
19	114116	サーモスタット	0.6
20	115103	ホース, ラジエター :アッパー	0.5
21	1141H2	ホース, サーモボディ :ライト	0.6
	1141H3	ホース, サーモボディ :両側	0.7
22	1141H1	ホース, サーモボディ :レフト	0.6
	1141H3	ホース, サーモボディ :両側	0.7
23	115104	ホース, ラジエター :ロアー	0.5
27	6171A9	センサー, ウォーターテンプ	0.4
28	1151F4	スイッチ, ファンモーター	0.5

見出番号	部品番号	部品名	希望小売価格	使用個数 CB250F T	V	X	Y	1	3	6	7	適用号機 初号機	終号機	タイプ
1	19009-KT7-000	ファンCOMP., クーリング	2,160	1	1	1	1	1	1	1	1			
2	19010-KEA-003	ラジエターCOMP.	35,200	1	1	1	–	–	–	–	–			
	19010-KEA-741		31,900	–	–	–	1	1	1	1	1			
3	19014-KEA-003	ナット, セッティング	105	3	3	3	3	3	3	3	3			
4	19015-KEA-003	シュラウドCOMP.	1,950	1	1	1	1	1	1	1	1			
5	19016-KEA-003	スクリュー, パン 4X8.5	85	3	3	3	3	3	3	3	3			
6	19017-PK1-004	クリップ, ハーネス (トウヨウ)	145	1	1	1	1	1	1	1	1			
7	19030-KCR-003	モーター, クーリングファン	8,850	1	1	1	1	1	1	1	1			
8	19032-KV0-700	グリル, ラジエター	1,530	1	1	1	–	–	–	–	–			
9	19037-KA4-701	キャップCOMP.	1,530	1	1	1	1	1	1	1	1			
10	19051-KA3-710	ラバー, ラジエターマウンティング	145	2	2	2	2	2	2	2	2			
11	19051-MS8-000	ラバー, ラジエターマウンティング	150	1	1	1	1	1	1	1	1			
12	19052-MS8-000	カラー, ラジエターマウンティング	160	1	1	1	1	1	1	1	1			
13	19101-KEA-000	タンク, リザーブ	2,210	1	1	1	1	1	1	1	1			
14	19102-KBH-300	ケース, サーモスタット	2,790	1	1	1	1	1	1	1	1			
15	19103-MR1-000	キャップ, サーモスタット	2,370	1	1	1	1	1	1	1	1			
16	19104-MB0-700	キャップ, リザーブタンク	380	1	1	1	1	1	1	1	1			
17	19106-MF5-003	ネック, フィラー	1,630	1	1	1	1	1	1	1	1			
18	19150-MY9-000	カバー, ラジエターサイド	1,020	2	2	2	–	–	–	–	–			
	19150-MBZ-610		920	–	–	–	2	2	2	2	2			
19	19300-KE8-000	サーモスタットASSY.	2,680	1	1	1	1	1	1	1	1			
20	19501-KEA-000	ホース, ラジエターアッパー	530	1	1	1	1	1	1	1	1			
21	19502-KEA-000	ホース, R. ウオーター	420	1	1	1	1	1	1	1	1			
22	19503-KEA-000	ホース, L. ウオーター	340	1	1	1	1	1	1	1	1			
23	19504-KEA-000	ホース, ラジエターロアー	630	1	1	1	1	1	1	1	1			

www.impex-inc.com

F-31 ラジエター

見出番号	部品番号	部品名	希望小売価格	使用個数 CB250F T	V	X	Y	1	3	6	7	適用号機 初号機	終号機	タイプ
24	19504-KY1-003	ｸﾗﾝﾌﾟ,ｳｵｰﾀｰﾎｰｽ 25MM	350	1	1	1	1	1	1	1	1			
25	19516-ML7-691	ｸﾗﾝﾌﾟ,ﾎｰｽ 24-32MM	410	4	4	4	4	4	4	4	4			
26	32152-MB3-000	ｺﾈｸﾀｰ,ｱｰｽ	90	1	1	1	1	1	1	1	1			
27	37750-PC1-004	ｻｰﾓﾕﾆｯﾄ (DENSO)	1,900	1	1	1	–	–	–	–	–			
	37750-KEA-741		2,000	–	–	–	1	1	1	1	1			
28	37760-MT2-003	ｽｲｯﾁASSY.,ｻｰﾓ	3,000	1	1	1	1	1	1	1	1			
29	46397-SM4-A52	ｸﾘｯﾌﾟ,ﾌﾞﾚｰｷﾊﾟｲﾌﾟ	180	1	1	1	1	1	1	1	1			
30	80105-MW3-600	ｽﾃｰ,ﾋｭｰｽﾞﾎﾞｯｸｽ	390	1	1	1	1	1	1	1	1			
31	90111-162-000	ﾎﾞﾙﾄ,ﾌﾗﾝｼﾞ 6MM	160	1	1	1	1	1	1	1	1			
32	90118-MR1-000	ｽｸﾘｭｰ,ﾊﾟﾝ 6X14	90	4	4	4	4	4	4	4	4			
33	90308-KM3-003	ﾅｯﾄ,ﾂｰｽﾄ 3MM	95	1	1	1	1	1	1	1	1			
34	90682-SB0-671	ｸﾗﾝﾌﾟ,ｷｬﾆｽﾀｰﾎｰｽ	150	3	3	3	3	–	–	–	–			
				–	–	–	–	3	–	–	–	--------	1253105	
	19512-PK2-003	ｸﾘｯﾌﾟ,ﾎｰｽ 18.7MM	145	–	–	–	–	3	–	–	–	1253106		
				–	–	–	–	–	3	3	3			
35	91302-MF5-000	Oﾘﾝｸﾞ 18.9X1.5	110	1	1	1	1	1	–	–	–			
	91302-MY9-003		110	–	–	–	–	–	1	1	1			
36	91307-611-000	Oﾘﾝｸﾞ 13.5X1.4	85	1	1	1	1	1	1	1	1			
37	91311-KE8-000	Oﾘﾝｸﾞ 47.5X2	110	1	1	1	1	1	–	–	–			
	91311-MCE-900		110	–	–	–	–	–	1	1	1			
38	93401-06016-08	ﾎﾞﾙﾄﾜｯｼｬｰ 6X16	35	3	3	3	–	–	–	–	–			
	90120-KCR-003		140	–	–	–	3	3	3	3	3			
39	95002-80000	ｸﾘｯﾌﾟ,ﾁｭｰﾌﾞ (C12)	30	2	2	2	2	2	2	2	2			
40	95005-50760-30	ﾁｭｰﾌﾞ, 5X760 (95005-50001-30M)	350	1	1	1	1	1	1	1	1			
41	95005-75900-20	ﾁｭｰﾌﾞ, 7.3X900 (95005-75001-20M)	790	1	1	1	1	1	1	1	1			
42	95701-06014-07	ﾎﾞﾙﾄ,ﾌﾗﾝｼﾞ 6X14	35	1	1	1	1	1	1	–	–			
	95701-06014-00		35	–	–	–	–	–	–	1	1			
43	95701-06025-07	ﾎﾞﾙﾄ,ﾌﾗﾝｼﾞ 6X25	40	1	1	1	1	1	1	1	1			
44	96001-06012-07	ﾎﾞﾙﾄ,ﾌﾗﾝｼﾞ 6X12	40	2	2	2	2	–	–	–	–			
				–	–	–	–	2	–	–	–	--------	1253105	
	96001-06014-07	ﾎﾞﾙﾄ,ﾌﾗﾝｼﾞ 6X14	40	–	–	–	–	2	–	–	–	1253106		
				–	–	–	–	–	2	–	–			
	96001-06014-00		40	–	–	–	–	–	–	2	2			
45	96001-06020-00	ﾎﾞﾙﾄ,ﾌﾗﾝｼﾞ 6X20	40	2	2	2	2	2	2	2	2			
46	19505-KEA-740	ﾌﾟﾚｰﾄ, ﾌｲﾗｰﾈｯｸ	270	–	–	–	–	1	–	–	–	1253106		
				–	–	–	–	–	1	1	1			

www.impex-jp.com

コーションラベル

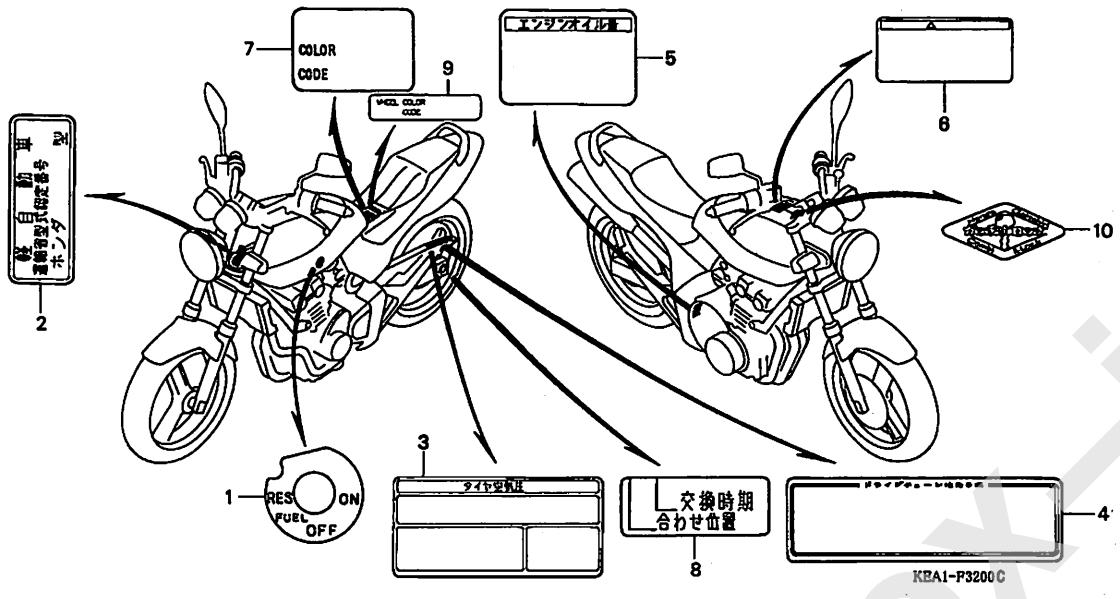

見出番号 LON (関連見出番号) 整備項目 FRT

未案内 .....

見出番号	部品番号	部品名	希望小売価格	使用個数 CB250F T	V	X	Y	1	3	6	7	適用号機 初号機	終号機	タイプ
1	16965-MZ5-300	マーク,フユーエル	265	1	1	1	–	–	–	–	–			
2	87501-KEA-300	プレート,レジステツドナンバー	155	1	1	1	–	–	–	–	–			
	87501-KEA-740	.....	140	–	–	–	1	1	–	–	–			
	87501-KEA-741	.....	140	–	–	–	–	–	1	1	1			
3	87505-KEA-300	ラベル,タイヤ	230	1	1	–	–	–	–	–	–			
	87505-KEA-770	.....	200	–	–	1	1	1	–	–	–			
	87505-KEA-J00	.....	200	–	–	–	–	–	1	1	1			
4	87507-KEA-300	マーク,ドライブチエンコーシヨン	200	1	1	1	1	1	1	1	1			
5	87541-KEA-300	ラベル,オイルキヤパシテイー	115	1	1	1	–	–	–	–	–			
	87541-KEA-740	.....	100	–	–	–	1	1	1	–	–			
	87541-KEA-J50	.....	100	–	–	–	–	–	–	1	1			
6	87560-MY1-701	マーク,ドライブコーシヨン	205	1	1	1	1	1	1	1	1			
7	87565-KEA-300ZA	ラベル,カラー *TYPE1*(NH1) ..	105	1	–	–	–	–	–	–	–	--------	--------	J
	87565-KEA-300ZB	ラベル,カラー *TYPE2*(R195) .	105	1	–	–	–	–	–	–	–	--------	--------	J
	87565-KEA-300ZC	ラベル,カラー *TYPE3*(NH373)	105	1	–	–	–	–	–	–	–	--------	--------	J
	87565-KEA-710ZA	ラベル,カラー *TYPE4*(NH341)	105	1	–	–	–	–	–	–	–	--------	--------	3J
	87565-KEA-710ZB	ラベル,カラー *TYPE5*(PB215)	105	1	–	–	–	–	–	–	–	--------	--------	3J
	87565-KEA-750ZA	ラベル,カラー *TYPE6*(NH341)	100	–	1	–	–	–	–	–	–			
	87565-KEA-750ZB	ラベル,カラー *TYPE7*(PB215)	100	–	1	–	–	–	–	–	–			
	87565-KEA-750ZC	ラベル,カラー *TYPE8*(R195) .	100	–	1	–	–	–	–	–	–			
	87565-KEA-750ZD	ラベル,カラー *TYPE9*(NH295)	100	–	1	–	–	–	–	–	–			
	87565-KEA-770ZA	ラベル,カラー *TYPE10*(NH411)	100	–	–	1	–	–	–	–	–			
	87565-KEA-770ZB	ラベル,カラー *TYPE11*(PB215)	100	–	–	1	–	–	–	–	–			
	87565-KEA-740ZA	ラベル,カラー *TYPE12*(NH411)	95	–	–	–	1	–	–	–	–			
	87565-KEA-740ZB	ラベル,カラー *TYPE13*(PB284)	95	–	–	–	1	–	–	–	–			
	87565-KEA-900ZA	ラベル,カラー *TYPE3*(R101) .	85	–	–	–	–	1	–	–	–	--------	--------	2J, 3J, 4J, 5J
	87565-KEA-900ZB	ラベル,カラー *TYPE4*(NH1) ..	85	–	–	–	–	1	–	–	–	--------	--------	2J, 3J, 4J, 5J
	87565-KEA-900ZC	ラベル,カラー *TYPE5*(NH341)	85	–	–	–	–	1	–	–	–	--------	--------	2J, 3J, 4J, 5J

www.impex-jp.com

F-32 コーションラベル

見出番号	部品番号	部品名	希望小売価格	使用個数 CB250F T	V	X	Y	1	3	6	7	適用号機 初号機	終号機	タイプ
(7)	87565-KEA-900ZD	ラベル, カラー *TYPE6*(Y124) ・	85	–	–	–	–	1	–	–	–	————	————	2J, 3J, 4J, 5J
	87565-KEA-900ZE	ラベル, カラー *TYPE7*(G162) ・	85	–	–	–	–	1	–	–	–	————	————	2J, 3J, 4J, 5J
	87565-KEA-900ZF	ラベル, カラー *TYPE1*(HN411)	85	–	–	–	–	1	–	–	–	————	————	J, 3J, 4J, 5J
	87565-KEA-900ZG	ラベル, カラー *TYPE2*(PB284)	85	–	–	–	–	1	–	–	–	————	————	J, 3J, 4J, 5J
	87565-KEA-J00ZA	ラベル, カラー *TYPE1*(NH411)	85	–	–	–	–	–	1	–	–	————	————	2J, 3J, 4J
	87565-KEA-J00ZB	ラベル, カラー *TYPE2*(PB215)	85	–	–	–	–	–	1	–	–	————	————	J, 2J, 3J
	87565-KEA-J00ZC	ラベル, カラー *TYPE3*(R195) ・	85	–	–	–	–	–	1	–	–	————	————	J, 3J, 4J
	87565-KEA-J00ZD	ラベル, カラー *TYPE4*(NH1) ・・	85	–	–	–	–	–	1	–	–	————	————	2J, 3J, 4J
	87565-KEA-J00ZE	ラベル, カラー *TYPE5*(NH341)	85	–	–	–	–	–	1	–	–	————	————	2J, 3J, 4J
	87565-KEA-J00ZF	ラベル, カラー *TYPE6*(Y124) ・	85	–	–	–	–	–	1	–	–	————	————	2J, 3J, 4J
	87565-KEA-J00ZG	ラベル, カラー *TYPE7*(YR196)	85	–	–	–	–	–	1	–	–	————	————	2J, 3J, 4J
	87565-KEA-J50ZA	ラベル, カラー *TYPE1*(PB284)	85	–	–	–	–	–	–	1	–	————	————	J, 2J
	87565-KEA-J50ZB	ラベル, カラー *TYPE3*(NH1) ・・	85	–	–	–	–	–	–	1	–	————	————	J, 2J
	87565-KEA-J50ZC	ラベル, カラー *TYPE2*(R258) ・	85	–	–	–	–	–	–	1	–	————	————	2J, 4J
	87565-KEA-J50ZD	ラベル, カラー *TYPE4*(Y163) ・	85	–	–	–	–	–	–	1	–	————	————	2J, 4J
	87565-KEA-J50ZE	ラベル, カラー *TYPE5*(PB369)	85	–	–	–	–	–	–	1	–	————	————	2J, 4J
	87565-KEA-J50ZF	ラベル, カラー *TYPE6*(YR263)	85	–	–	–	–	–	–	1	–	————	————	2J, 4J
	87565-KEA-J50ZG	ラベル, カラー *TYPE7*(R195B)	85	–	–	–	–	–	–	1	–	————	————	6J
	87565-KEA-J50ZH	ラベル, カラー *TYPE8*(Y163B)	85	–	–	–	–	–	–	1	–	————	————	6J
8	87508-MW3-700	ラベル, チエンアジャスター ・・・・・・・・	105	–	–	1	1	1	1	1	1			
9	87566-KEA-900ZA	ラベル, ホイールカラー *TYPE1*(NH303)	65	–	–	–	–	1	1	–	–	————	————	2J
				–	–	–	–	1	–	–	–	————	————	J
	87566-KEA-900ZB	ラベル, ホイールカラー *TYPE2*(NH196)	65	–	–	–	–	1	1	–	–	————	————	3J
	87566-KEA-900ZC	ラベル, ホイールカラー *TYPE3*(R134)	65	–	–	–	–	1	–	–	–	————	————	4J
	87566-KEA-900ZD	ラベル, ホイールカラー *TYPE4*(NH146)	65	–	–	–	–	1	–	–	–	————	————	5J
	87566-KEA-J00ZA	ラベル, ホイールカラー *TYPE5*(YR112)	65	–	–	–	–	–	1	1	–	————	————	4J
	87566-KEA-J60ZA	ラベル, ホイールカラー *TYPE6*(NH1)	65	–	–	–	–	–	–	1	–	————	————	2J
10	17528-MCE-750	マーク, タフコンビネーションスイッチ ・・・・	210	–	–	–	–	1	–	–	–	1251584		
				–	–	–	–	–	1	1	1			

www.impex-jp.com

マーク (CB250FT/V/X/Y/1)

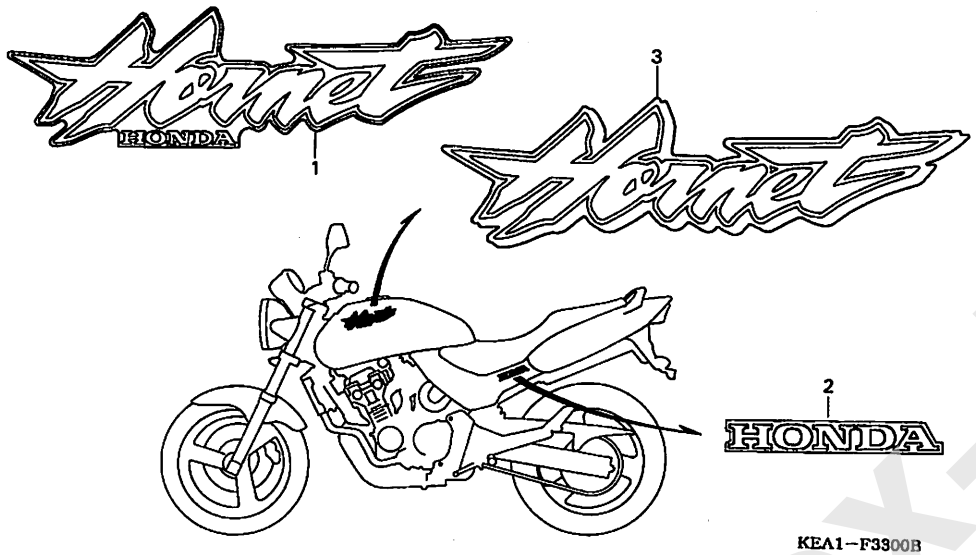

KEA1−F3300B

見出番号 LON (関連見出番号) 整備項目 FRT

未案内 .....

見出番号	部品番号	部品名	希望小売価格	使用個数 CB250F T	V	X	Y	1	3	6	7	適用号機 初号機	終号機	タイプ
1	87121-KEA-300ZA	マーク, フューエルタンク *TYPE1* ･･･	1,400	2	−	−	−	−	−	−	−	----------	----------	J
	87121-KEA-300ZB	マーク, フューエルタンク *TYPE2* ･･･	1,400	2	−	−	−	−	−	−	−	----------	----------	J
	87121-KEA-300ZC	マーク, フューエルタンク *TYPE3* ･･･	1,400	2	−	−	−	−	−	−	−	----------	----------	J
	87121-KEA-710ZA	マーク, フューエルタンク *TYPE4* ･･･	1,360	2	−	−	−	−	−	−	−	----------	----------	3J
	87121-KEA-710ZB	マーク, フューエルタンク *TYPE5* ･･･	1,360	2	−	−	−	−	−	−	−	----------	----------	3J
	87121-KEA-750ZA	マーク, フューエルタンク *TYPE6* ･･･	1,640	−	2	−	−	−	−	−	−			
	87121-KEA-750ZB	マーク, フューエルタンク *TYPE7* ･･･	1,640	−	2	−	−	−	−	−	−			
	87121-KEA-750ZC	マーク, フューエルタンク *TYPE8* ･･･	1,640	−	2	−	−	−	−	−	−			
	87121-KEA-750ZD	マーク, フューエルタンク *TYPE9* ･･･	1,640	−	2	−	−	−	−	−	−			
	87121-KEA-770ZA	マーク, フューエルタンク *TYPE10* ･･	1,400	−	−	2	−	−	−	−	−			
	87121-KEA-770ZB	マーク, フューエルタンク *TYPE11* ･･	1,400	−	−	2	−	−	−	−	−			
	87121-KEA-740ZB	マーク, フューエルタンク *TYPE12* ･･	1,810	−	−	−	2	−	−	−	−			
	87121-KEA-740ZC	マーク, フューエルタンク *TYPE13* ･･	1,810	−	−	−	2	−	−	−	−			
2	83611-KEA-901ZA	マーク, サイドカバー *TYPE1* ･･･	400	−	−	−	−	2	−	−	−			
3	87121-KEA-900ZA	マーク, フューエルタンク *TYPE1* ･･･	1,680	−	−	−	−	2	−	−	−			

www.mpex-jp.com

F-33-1 マーク (CB250F3/6/7)

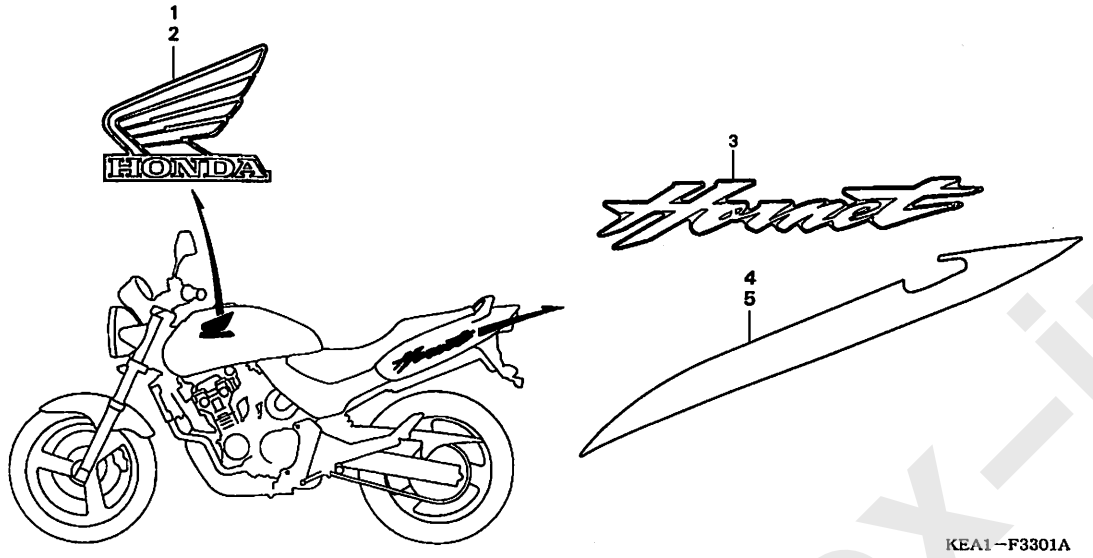

見出番号 LON (関連見出番号) 整備項目 FRT

未案内 .....

見出番号	部品番号	部品名	希望小売価格	使用個数 CB250F T	V	X	Y	1	3	6	7	適用号機 初号機	終号機	タイプ
1	87121-KEA-J00ZA	マーク, R. フューエルタンク *TYPE1*	1,200	–	–	–	–	–	1	–	–	————	————	2J, 3J, 4J
	87121-KEA-J00ZB	マーク, R. フューエルタンク *TYPE2*	1,200	–	–	–	–	–	1	–	–			
	87121-KEA-J50ZA	.....	1,200	–	–	–	–	–	–	1	–	————	————	J, 2J, 4J
	87121-KEA-J50ZB	マーク, R. フューエルタンク *TYPE3*	1,200	–	–	–	–	–	–	1	1	————	————	J, 2J
	87121-KEA-J50ZC	マーク, R. フューエルタンク *TYPE1*	1,200	–	–	–	–	–	–	1	–	————	————	2J, 4J
	87121-KEA-J90ZA	.....	1,950	–	–	–	–	–	–	1	1	————	————	6J
	87121-KEA-J90ZB	マーク, R. フューエルタンク *TYPE2*	1,950	–	–	–	–	–	–	1	–	————	————	6J
	87121-KEA-840ZA	マーク, R. フューエルタンク *TYPE1*	1,200	–	–	–	–	–	–	–	1	————	————	J
	87121-KEA-870ZA	.....	1,950	–	–	–	–	–	–	–	1	————	————	6J
	87121-KEA-870ZB	マーク, R. フューエルタンク *TYPE2*	1,950	–	–	–	–	–	–	–	1	————	————	6J
2	87122-KEA-J00ZA	マーク, L. フューエルタンク *TYPE1*	1,200	–	–	–	–	–	1	–	–	————	————	2J, 3J, 4J
	87122-KEA-J00ZB	マーク, L. フューエルタンク *TYPE2*	1,200	–	–	–	–	–	1	–	–			
	87122-KEA-J50ZA	.....	1,200	–	–	–	–	–	–	1	–	————	————	J, 2J, 4J
	87122-KEA-J50ZB	マーク, L. フューエルタンク *TYPE3*	1,200	–	–	–	–	–	–	1	1	————	————	J, 2J
	87122-KEA-J50ZC	マーク, L. フューエルタンク *TYPE1*	1,200	–	–	–	–	–	–	1	–	————	————	2J, 4J
	87122-KEA-J90ZA	.....	1,950	–	–	–	–	–	–	1	1	————	————	6J
	87122-KEA-J90ZB	マーク, L. フューエルタンク *TYPE2*	1,950	–	–	–	–	–	–	1	–	————	————	6J
	87122-KEA-840ZA	マーク, L. フューエルタンク *TYPE1*	1,200	–	–	–	–	–	–	–	1	————	————	J
	87122-KEA-870ZA	.....	1,950	–	–	–	–	–	–	–	1	————	————	6J
	87122-KEA-870ZB	マーク, L. フューエルタンク *TYPE2*	1,950	–	–	–	–	–	–	–	1	————	————	6J
3	87123-KEA-J00ZA	マーク, リヤーカウル *TYPE1*	1,000	–	–	–	–	–	2	–	–	————	————	2J, 3J, 4J
	87123-KEA-J00ZB	マーク, リヤーカウル *TYPE2*	1,000	–	–	–	–	–	2	–	–	————	————	2J, 3J, 4J
	87123-KEA-J00ZC	マーク, リヤーカウル *TYPE3*	1,000	–	–	–	–	–	2	–	–			
	87123-KEA-J50ZA	マーク, リヤーカウル *TYPE2*	1,000	–	–	–	–	–	–	2	–	————	————	J, 2J, 4J
	87123-KEA-J50ZB	マーク, リヤーカウル *TYPE3*	1,000	–	–	–	–	–	–	2	–	————	————	J, 2J
	87123-KEA-J50ZC	マーク, リヤーカウル *TYPE1*	1,000	–	–	–	–	–	–	2	–	————	————	2J, 4J
	87123-KEA-840ZA	.....	1,000	–	–	–	–	–	–	–	2	————	————	J
	87123-KEA-840ZB	マーク, リヤーカウル *TYPE2*	1,000	–	–	–	–	–	–	–	2	————	————	J
4	87127-KEA-J90ZA	ストライプ, R. リヤーカウル *TYPE1*	3,050	–	–	–	–	–	–	1	1	————	————	6J

www.impex-jp.com

F-33-1 マーク (CB250F3/6/7)

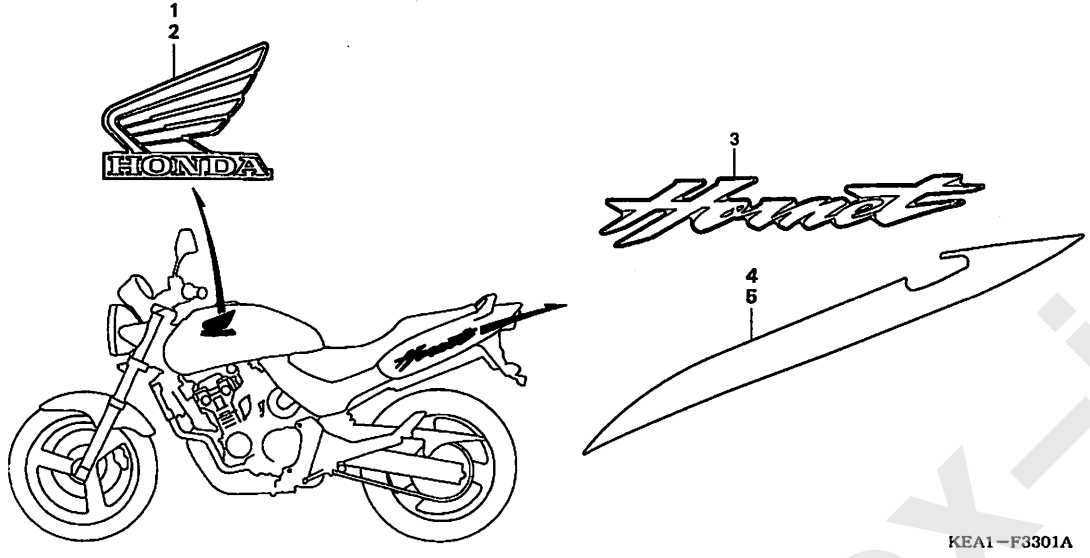

見出番号	部品番号	部品名	希望小売価格	使用個数 CB250F T	V	X	Y	1	3	6	7	適用号機 初号機	終号機	タイプ
(4)	87127-KEA-J90ZB	ストライプ, R. リヤーカウル *TYPE2*	3,050	-	-	-	-	-	-	1	-	----------	----------	6J
	87127-KEA-870ZA	ストライプ, R. リヤーカウル *TYPE1*	3,050	-	-	-	-	-	-	-	1	----------	----------	6J
	87127-KEA-870ZB	ストライプ, R. リヤーカウル *TYPE2*	3,050	-	-	-	-	-	-	-	1	----------	----------	6J
5	87128-KEA-J90ZA	ストライプ, L. リヤーカウル *TYPE1*	3,050	-	-	-	-	-	-	1	1	----------	----------	6J
	87128-KEA-J90ZB	ストライプ, L. リヤーカウル *TYPE2*	3,050	-	-	-	-	-	-	1	-	----------	----------	6J
	87128-KEA-870ZA	ストライプ, L. リヤーカウル *TYPE1*	3,050	-	-	-	-	-	-	-	1	----------	----------	6J
	87128-KEA-870ZB	ストライプ, L. リヤーカウル *TYPE2*	3,050	-	-	-	-	-	-	-	1	----------	----------	6J

www.impex-jp.com

部 品 番 号 索 引

部品番号	頁	見出
04000		
04911-KEA-000	55	1
04911-KEA-750	55	1
06000		
06111-KEA-000	68	1
06111-KEA-740	68	1
06112-KEA-000	69	1
06405-KCN-P00	114	25
06405-KCR-405	113	1
06405-KCR-P00	114	25
06405-KEA-005	113	1
06405-KEA-P10	114	25
06410-KEA-750	95	1
06435-KV3-405	93	1
06435-KV3-415	93	1
06451-443-405	93	2
06451-KV3-405	88	1
06451-KV3-406	88	2
06455-KEA-006	88	3
06455-KEA-016	88	3
11000		
11210-KEA-000	53	1
11210-KEA-750	53	1
11330-KEA-305	45	1
11330-KEA-306	45	1
11333-KT7-750	49	1
11340-KEA-000	50	1
11340-KEA-750	50	1
11360-KBH-900	50	2
11360-KEA-000	50	2
11394-KBH-900	45	2
	69	1
11632-KBH-900	50	3
	69	1
11635-KEA-000	48	1
11635-KEA-750	48	1
11636-KBH-900	48	2
	69	1
12000		
12010-KEA-000	40	1
12010-KEA-740	41	35
12010-KEA-750	40	1
12010-KEA-J50	41	35
12204-KEA-305	40	2
12206-ML8-300	55	2
12208-KT7-300	55	3
12219-KAZ-003	42	1
	68	1
12251-KY1-003	40	3
	68	1
12310-KEA-000	38	1
12310-KEA-740	39	1
12310-KEA-750	38	1
12331-KEA-740	39	2
12341-MAT-750	39	3
12391-KEA-740	39	4
	68	1
12391-KT7-750	38	2
	68	1
12392-KT7-750	38	3
	39	5
	68	1
13000		
13011-KAZ-004	57	1
13011-KEA-740	57	1
13101-KAZ-000	57	2
13101-KEA-740	57	2
13111-KEA-000	57	3
13201-KAZ-000	57	4
13213-KAZ-003	57	5
13215-KAZ-000	57	6
13224-KAZ-003	57	7
13225-KAZ-003	57	7
13226-KAZ-003	57	7
13227-KAZ-003	57	7
13228-KAZ-003	57	7
13310-KAZ-000	57	8
13313-KY1-000	57	9
13314-KY1-000	57	9
13315-KY1-000	57	9
13316-KY1-000	57	9
13317-KY1-000	57	9
14000		
14110-KEA-000	42	2
14210-KEA-000	42	3
14210-KEA-740	42	3
14310-KY1-010	42	4
14318-KT7-000	42	5
14319-KT7-000	42	6
14400-KEA-000	42	7
14711-KY1-000	42	8
14721-KY1-010	42	9
14731-KEA-000	42	10
14751-KBH-003	42	11
14771-KY1-000	42	12
14775-KAZ-000	42	13
14781-KT7-750	42	14
14901-KT7-013	42	15
14902-KT7-013	42	15
14903-KT7-013	42	15
14904-KT7-013	42	15
14905-KT7-013	42	15
14906-KT7-013	42	15
14907-KT7-013	42	15
14908-KT7-013	42	15
14909-KT7-013	42	15
14910-KT7-013	42	15
14911-KT7-013	42	15
14912-KT7-013	43	15
14913-KT7-013	43	15
14914-KT7-013	43	15
14915-KT7-013	43	15
14916-KT7-013	43	15
14917-KT7-013	43	15
14918-KT7-013	43	15
14919-KT7-013	43	15
14920-KT7-013	43	15
14921-KT7-013	43	15
14922-KT7-013	43	15
14923-KT7-013	43	15
14924-KT7-013	43	15
14925-KT7-013	43	15
14926-KT7-013	43	15
14927-KT7-013	43	15
14928-KT7-013	43	15
14929-KT7-013	43	15
14930-KT7-013	43	15
14931-KT7-013	43	15
14932-KT7-013	43	15
14933-KT7-013	43	15
14934-KT7-013	43	15
14935-KT7-013	43	15
14936-KT7-013	43	15
14937-KT7-013	43	15
14938-KT7-013	43	15
14939-KT7-013	43	15
14940-KT7-013	43	15
14941-KT7-013	43	15
14942-KT7-013	43	15
14943-KT7-013	43	15
14944-KT7-013	43	15
14945-KT7-013	43	15
14946-KT7-013	43	15
14947-KT7-013	43	15
14948-KT7-013	43	15
14949-KT7-013	43	15
14950-KT7-013	43	15
14951-KT7-013	43	15
14952-KT7-013	43	15
14953-KT7-013	43	15
14954-KT7-013	43	15
14955-KT7-013	43	15
14956-KT7-013	43	15
14957-KT7-013	43	15
14958-KT7-013	43	15
14959-KT7-013	43	15
14960-KT7-013	43	15
14961-KT7-013	43	15
14962-KT7-013	43	15
14963-KT7-013	43	15
14964-KT7-013	43	15
14965-KT7-013	43	15
15000		
15100-KEA-000	53	2
15131-KT7-003	46	1
15131-KT7-013	46	1
15134-KE8-010	53	3
15140-KT7-003	53	4
15153-KAZ-000	53	5
15220-KT7-000	53	6
15326-KE8-000	53	7
15326-KT7-000	53	8
15410-KEA-305	53	9
15411-KE8-000	53	10
15414-300-000	53	11
15415-413-000	53	12
15420-KE8-000	53	13
15510-KT7-000	53	14
15515-KT7-000	40	4
15517-KAZ-000	53	15
15518-KAZ-000	53	16
15520-KT7-020	40	5
15530-KT7-000	40	6
15650-KEA-000	45	3
15707-634-000	101	12
16000		
16010-HM7-670	67	25
16010-KEA-000	66	1
16010-MZ0-000	67	26
16012-KEA-000	66	2
16012-KEA-741	66	2
16013-MCE-003	66	3
16013-MY9-690	66	3
16015-KEA-000	66	4
16016-MBW-731	66	5
16016-MY9-690	66	5
16017-KAZ-780	63	1
16018-KAZ-780	63	2
16018-KEA-741	63	2
16019-KAZ-780	63	3
16023-KEA-000	66	6
16024-KAZ-000	63	4
16024-KEA-000	63	5
16026-KEA-000	63	6
16026-MW3-R00	63	7
16027-KEA-000	66	7
16028-MZ2-E00	66	8
16029-KEA-000	66	9
16036-KEA-000	63	8
16037-MY9-690	66	10
16038-MAS-600	63	9
16040-KEA-000	65	44
16040-KEA-741	63	10
16046-KAZ-780	66	11
16048-KEA-000	63	11
16050-KAZ-000	63	12
16050-KEA-000	66	12
16050-KEA-741	66	12
16051-MV4-000	66	13
16052-MV4-000	63	13
16053-MA6-003	63	14
16053-MB0-671	63	15
16060-KEA-741	64	40
16075-GHB-640	66	14
16080-MV4-000	66	15
16081-KAZ-000	63	16
16083-KAZ-000	63	17
16084-KAZ-000	63	18
16084-KEA-741	63	17
16084-MBZ-610	63	18
16085-MV4-000	63	19
16100-KEA-000	63	20
16100-KEA-741	63	20
16101-KEA-000	63	21
16101-KEA-741	64	21
16102-KEA-000	64	22
16102-KEA-741	64	22
16103-KEA-000	64	23
16103-KEA-741	64	23
16104-KEA-000	64	24
16104-KEA-741	65	41
16107-KAZ-000	66	16
16108-MW0-750	67	27
16111-KEA-000	66	17
16111-KEA-741	66	17
16140-MY9-750	65	42
16141-KEA-000	64	25
16141-KEA-741	64	25
16145-MZ2-780	65	43
16155-413-751	67	18
16163-GHB-610	64	26
16163-KEA-000	67	19
16165-KEA-000	67	20
16172-KAZ-000	64	27
16172-KEA-741	64	28
16173-KAZ-000	64	29
16174-KAZ-000	64	30
16178-MAS-600	64	31
16188-KBH-000	64	32
16211-KEA-000	40	7
16214-KEA-000	40	8
16215-KEA-000	40	9
16215-KEA-740	40	9
16215-MV4-000	40	10
16216-KEA-000	40	11
16216-KEA-740	40	11
16222-MV4-300	40	12
16510-MBT-621	67	28
16950-KEA-003	98	1
16950-KEA-741	100	1
16950-KEA-742	100	1
16950-KEA-771	98	1
16952-KAZ-000	98	2
16952-MAZ-003	98	2
16952-MBT-611	100	2
16953-KEA-000	98	3
16958-KM9-005	98	4
	100	3
16963-KEA-000	98	5
16965-MZ5-300	128	1
17000		
17113-KEA-000	40	13
17201-MG9-000	106	1
17221-KEA-000	105	1
17221-KEA-740	105	1
17230-KEA-020	105	2
17233-KEA-000	105	3
17234-KEA-300	105	4
17253-KEA-300	105	5
17254-KAZ-000	105	6
17256-KBH-000	105	7
17256-MT4-000	105	8
17316-611-000	105	9
17358-KR8-750	105	10
17500-KEA-000ZA	98	6
17500-KEA-000ZD	98	6
17500-KEA-000ZE	98	6
17500-KEA-710ZA	98	6
17500-KEA-710ZB	98	6
17500-KEA-740ZB	100	4
17500-KEA-740ZC	100	4
17500-KEA-750ZA	98	6
17500-KEA-750ZB	98	6
17500-KEA-750ZC	98	6
17500-KEA-750ZD	98	6
17500-KEA-770ZA	98	6
17500-KEA-770ZB	98	6
17500-KEA-840ZA	101	4
17500-KEA-840ZB	101	4
17500-KEA-870ZA	101	4
17500-KEA-870ZB	101	4
17500-KEA-870ZC	101	4
17500-KEA-900ZA	100	4
17500-KEA-900ZB	100	4
17500-KEA-900ZC	100	4
17500-KEA-900ZD	100	4
17500-KEA-900ZE	100	4
17500-KEA-900ZF	100	4
17500-KEA-900ZG	100	4
17500-KEA-J00ZA	100	4
17500-KEA-J00ZD	100	4
17500-KEA-J00ZH	100	4
17500-KEA-J00ZJ	100	4
17500-KEA-J00ZK	100	4
17500-KEA-J00ZL	100	4
17500-KEA-J00ZM	100	4
17500-KEA-J50ZA	101	4
17500-KEA-J50ZB	101	4
17500-KEA-J50ZC	101	4
17500-KEA-J50ZD	101	4
17500-KEA-J50ZF	101	4
17500-KEA-J50ZG	101	4
17500-KEA-J90ZA	101	4
17500-KEA-J90ZB	101	4
17506-MB1-000	98	7
	101	5
	124	1
17528-MCE-750	129	10

部 品 番 号 索 引

部品番号	頁	見出
17552-KEA-000	105	11
17553-KEA-000	105	12
17554-KEA-000	105	13
17611-425-000	98	8
	101	6
17620-GE2-931	98	9
17620-KEA-J51	101	7
17620-MBZ-611	101	7
17681-KEA-000	98	10
17681-KEA-740	101	8
17724-102-700	106	2
17910-KEA-000	77	1
17920-KEA-000	77	2
17950-KEA-000	77	3
17950-KEA-J00	77	3
17962-MN8-003	77	4
18000		
18150-KEA-003	107	1
18150-KEA-741	107	1
18150-KEA-750	107	1
18291-MN5-650	68	1
	107	2
18293-147-000	107	3
18300-KEA-003	107	4
18300-KEA-013	107	4
18300-KEA-741	107	4
18325-KEA-003	107	5
18325-KEA-740	107	5
18325-KEA-J00	107	5
18373-MG7-701	107	6
18392-MK4-000	107	7
18421-MB0-000	107	8
18422-MAL-600	107	9
18601-KEA-741	39	6
18650-KEA-741	106	3
18650-KEA-742	106	3
18651-KEA-740	106	4
18652-KEA-740	106	5
18653-KEA-740	106	6
19000		
19009-KT7-000	126	1
19010-KEA-003	126	2
19010-KEA-741	126	2
19014-KEA-003	126	3
19015-KEA-003	126	4
19016-KEA-003	126	5
19017-PK1-004	126	6
19030-KCR-003	126	7
19032-KV0-700	126	8
19037-KA4-701	126	9
19051-KA3-710	126	10
19051-MB2-000	70	1
	72	1
19051-MS8-000	126	11
19052-MS8-000	126	12
19061-KY1-000	62	1
19062-KY1-000	62	2
19065-KBH-000	62	3
19065-KEA-740	62	3
19067-KBH-000	62	4
19101-KEA-000	126	13
19102-KBH-300	126	14
19103-MR1-000	126	15
19104-MB0-700	126	16
19106-MF5-003	126	17
19150-MBZ-610	126	18
19150-MY9-000	126	18
19200-KEA-000	50	4
19200-KEA-750	50	4
19221-KEA-000	50	5
19221-KEA-750	50	5
19226-KE8-000	50	6
	69	1
19300-KE8-000	126	19
19501-KEA-000	126	20
19502-KEA-000	126	21
19503-KEA-000	126	22
19504-KEA-000	126	23
19504-KY1-003	127	24
19505-KEA-740	127	46
19512-PK2-003	127	34
19516-ML7-691	62	5
	127	25
19521-KEA-000	62	6
22000		
22100-KBH-000	46	2
22116-KT7-000	46	3
22117-KT7-000	46	4
22118-KT7-010	46	5
22120-KCR-000	46	6
22125-KT7-750	46	7
22201-KAZ-000	46	8
22201-MR8-000	46	9
22321-KE7-000	46	10
22350-KV0-000	46	11
22361-KT7-000	46	12
22401-KM9-000	46	13
22402-KT7-750	46	14
22810-KEA-000	45	4
22815-428-000	45	5
22820-KT7-000	45	6
22821-KEA-000	55	4
22822-KT7-000	55	5
22870-KEA-000	77	5
22870-KEA-J00	77	5
23000		
23210-KEA-000	58	1
23213-KT7-000	58	2
23220-KEA-000	58	3
23421-KY1-000	58	4
23422-KY1-000	58	5
23431-KY1-000	58	6
23441-KY1-010	58	7
23451-KEA-000	58	8
23461-KY1-010	58	9
23462-KEA-000	58	10
23481-KEA-000	58	11
23491-KEA-000	58	12
23495-KY1-000	58	13
23501-KEA-000	58	14
23511-KEA-000	58	15
23512-KEA-000	58	16
23521-KEA-000	58	17
23801-KV0-720	58	18
24000		
24211-KEA-000	60	1
24212-KEA-000	60	2
24213-KEA-000	60	3
24261-283-000	58	19
24261-KT7-000	60	4
24310-KT7-752	60	5
24312-KT7-752	60	6
24315-HA0-000	60	7
24321-KT7-752	60	8
24322-MM4-000	60	9
24324-KA3-711	60	10
24325-KA3-711	60	11
24326-KBH-901	60	12
24328-KT7-020	60	13
24329-KA3-740	60	14
24329-KT7-000	60	15
24430-KT7-000	60	16
24434-KT7-000	60	17
24435-KY1-013	60	18
24610-KEA-000	60	19
24651-KV3-000	60	20
24652-035-000	60	21
24655-KT7-000	60	22
24705-KEA-000	109	1
24706-MK3-770	109	2
24710-KEA-000	109	3
24724-422-000	109	4
24781-KR3-770	109	5
28000		
28101-KY1-000	47	1
28102-KT7-000	47	2
28110-KAZ-000	47	3
28120-KT7-750	47	4
30000		
30291-MT6-730	47	5
30300-KEA-000	47	6
30405-MBT-610	121	1
30405-MT6-000	121	1
30410-KEA-003	121	2
30410-KEA-740	121	2
30410-KEA-741	121	2
30510-KT7-023	121	3
30510-MM8-003	121	3
30700-KEA-000	121	4
30700-KEA-J01	121	4
30731-KEA-003	121	5
30731-KEA-J00	121	5
30731-KEA-J50	121	5
30732-KEA-003	121	6
30732-KEA-740	121	6
30732-KEA-J00	121	6
30732-KEA-J50	121	6
30733-KEA-003	121	7
30733-KEA-J00	121	7
30733-KEA-J50	121	7
30734-KEA-003	121	8
30734-KEA-740	121	8
30734-KEA-J00	121	8
30734-KEA-J50	121	8
31000		
31110-KBH-003	49	2
31110-KEA-741	49	2
31120-KEA-000	49	3
31201-KY1-000	52	1
31202-KBH-900	52	2
31202-KY1-000	52	2
31203-KBH-900	52	1
31204-KN7-670	52	3
31205-KBH-000	52	4
31205-KN7-670	52	4
31206-KN7-670	52	5
31210-KBH-900	52	6
31210-KEA-000	52	6
31500-GEE-007	120	1
31500-KW3-047	120	1
31600-MV4-000	121	9
31600-MV4-010	121	9
31730-MAS-601	121	10
32000		
32100-KEA-000	122	11
32100-KEA-740	122	11
32100-KEA-741	122	11
32100-KEA-742	122	11
32100-KEA-J00	122	11
32100-KEA-J50	122	11
32100-KEA-K00	122	11
32101-KEA-000	55	6
32150-KCR-J11	123	29
32152-MB3-000	127	26
32401-KEA-000	120	2
32406-MT4-000	120	3
32410-KEA-000	52	7
32410-KEA-J00	52	7
32411-KT7-010	52	8
32601-KEA-000	52	9
32601-KEA-J00	52	9
32605-GEV-761	123	30
32906-GF4-700	55	7
33000		
33100-MAZ-003	72	2
33100-MN8-033	70	2
33100-MN8-043	70	2
33100-MN8-053	70	2
33101-405-671	70	3
33101-MAZ-003	72	3
33103-346-670	70	4
33103-MAH-671	72	4
33105-MAH-671	72	5
33105-MAZ-003	72	6
33106-MAZ-003	72	7
33106-MZ0-671	72	8
33107-MK7-671	72	9
33107-MZ1-791	70	5
33112-MM9-013	70	6
33112-MZ0-671	72	10
33117-001-023	70	7
33118-438-841	72	11
33119-371-003	70	8
33120-KV0-701	70	9
33120-KV0-703	70	9
33120-MAZ-003	72	12
33121-MAZ-003	72	13
33128-292-670	70	10
33128-MAH-671	72	14
33136-426-830	70	11
	72	15
33137-KV0-700	70	12
33137-MK4-770	70	13
33401-KAF-013	117	17
	119	19
33405-KEA-J50	117	15
33420-KBH-901	117	2
33450-KBH-901	117	3
33451-KAF-013	117	18
	118	20
33455-KEA-J50	117	16
33491-KAF-003	117	4
33600-KEA-003	117	5
33620-KEA-000	117	6
33650-KEA-003	117	7
33701-KEA-003	119	1
33702-MM8-671	119	2
33704-KEA-000	119	3
33704-KEA-J50	119	3
33709-MM8-671	119	4
33741-MC7-612	116	1
33741-MS6-921	116	1
34000		
34901-MC7-601	70	14
34901-MC7-602	70	14
	72	16
34905-KY6-003	117	8
34906-GAH-003	117	9
34906-GB6-921	119	5
34908-GA7-701	81	1
34908-MG9-951	74	1
34909-KW3-003	74	2
35000		
35010-KEA-000	81	2
35010-KEA-740	81	3
35010-KEA-750	81	3
35010-KEA-J00	81	3
35010-KEA-J50	81	3
35013-KEA-000	77	6
35013-KEA-740	77	6
35013-KEA-742	77	6
35020-KEA-000	77	7
35020-KEA-740	77	7
35070-KEA-000	112	1
35070-KEA-J00	112	1
35100-KEA-000	81	4
35100-KEA-003	81	4
35100-MBZ-612	81	4
35100-MBZ-D30	81	4
35101-KEA-000	81	5
35101-MBZ-611	81	5
35121-MAS-G01	81	6
35121-MN9-611	81	6
35130-KEA-J51	78	32
35200-KEA-J00	78	31
35200-KEA-J51	78	31
35330-413-003	77	8
35340-MM5-600	79	1
35350-KL3-671	109	6
35357-KY1-000	109	7
35500-MJ4-024	53	17
35600-KE8-003	55	8
35850-MT4-000	120	4
35856-KBH-000	120	5
37000		
37080-KEA-740	101	9
37100-KEA-008	74	3
37100-KEA-711	74	3
37100-KEA-741	74	3
37100-KEA-751	74	3
37100-KEA-761	74	3
37100-KEA-J01	74	3
37100-KEA-J51	74	3
37110-KFK-731	74	4
37110-MW3-731	74	4
37110-MW3-G31	74	4

部 品 番 号 索 引

部品番号	頁	見出
37111-MF5-000	119	6
37113-ML7-008	74	5
37120-KBH-901	74	6
37120-KEA-J01	74	6
37121-ML7-671	74	7
37130-KBH-901	74	8
37130-KBH-911	74	8
37130-MBZ-611	74	8
37200-KEA-008	74	9
37200-KEA-701	74	9
37200-KEA-741	74	9
37200-KEA-J51	75	9
37205-KEA-008	75	10
37205-KEA-741	75	10
37205-KEA-751	75	10
37205-KEA-761	75	10
37211-KEA-000	75	11
37215-KS3-901	74	7
37215-ML0-008	75	12
37220-445-008	75	13
37250-KEA-008	75	14
37250-KEA-741	75	14
37250-KEA-J51	75	14
37264-ML7-671	75	15
37264-MR7-008	75	15
37304-198-901	75	16
37305-KE5-008	75	17
37557-MS8-000	81	7
37561-MR7-000	81	8
37562-KCZ-910	81	9
37590-KEA-701	81	10
37610-KEA-741	75	18
37610-MW3-612	75	18
37610-MW3-733	75	18
37613-KAF-008	75	19
37616-KAF-671	75	20
37617-KAF-008	75	21
37750-KEA-741	127	27
37750-PC1-004	127	27
37760-MT2-003	127	28
38000		
38110-KBR-003	122	12
38110-KEA-J01	122	23
38111-KEA-J00	122	24
38215-KEA-J00	122	25
38235-S04-003	125	1
38301-MR7-004	122	13
38306-KK4-000	122	14
40000		
40510-KY6-000	113	2
40535-KCR-305	113	3
40535-KEA-005	113	3
40545-KCN-305	113	3
40546-KEA-000	113	4
41000		
41201-KEA-000	95	2
41241-KB7-000	95	3
42000		
42301-KEA-000	95	4
42306-KT8-000	95	5
42311-KT7-760	95	6
42312-KF0-000	95	7
42615-KEA-000	95	8
42615-KEA-010	95	8
42620-KCR-000	95	9
42625-KT8-000	95	10
42650-KEA-000	95	11
42650-KEA-710	95	11
42650-KEA-770ZA	95	11
42650-KEA-770ZB	95	11
42650-KEA-770ZC	95	11
42650-KEA-771ZA	95	11
42650-KEA-771ZB	95	11
42650-KEA-771ZC	95	11
42650-KEA-771ZD	95	11
42650-KEA-771ZE	95	11
42650-KEA-771ZF	95	11
42650-KEA-H90ZA	96	11
42650-KEA-H90ZB	96	11
42650-KEA-H90ZC	96	11
42704-MB0-000	89	1
	96	12
42704-MCF-D60	89	1
	96	12
42705-MB0-000	89	1
	96	12
42705-MCF-D60	89	1
	96	12
42706-MB0-000	89	1
	96	12
42706-MCF-D60	89	1
	96	12
42711-KEA-003	96	13
42711-KEA-013	96	13
42711-KEA-023	96	13
42753-ML7-003	89	2
	96	14
43000		
43107-KT7-761	93	3
43108-KT7-761	93	4
43110-KEA-006	93	5
43110-KEA-016	93	5
43112-KT7-761	93	6
43113-KV3-831	93	8
43114-KV3-831	93	7
43132-KT7-761	93	9
43150-KEA-006	93	10
43150-KEA-016	93	10
43150-KEA-J01	93	10
43150-KEA-J91	93	10
43215-KZ4-J41	94	21
43251-KEA-000	96	15
43251-MEE-000	96	15
43310-KEA-003	91	1
43310-KEA-770	91	1
43310-KEA-771	91	1
43315-KAZ-000	79	2
	91	2
43350-KBV-000	93	11
43352-568-003	88	4
	93	12
43353-461-771	88	5
	93	13
43503-MB2-006	91	3
43504-MB2-006	91	4
43510-KEA-J01	91	5
43510-KEA-J02	91	5
43510-MY9-305	91	5
43511-MR7-016	91	6
43512-KEA-000	91	7
43513-MY1-006	91	8
43514-KS6-701	91	9
43514-MN9-006	91	10
43520-MJ6-305	91	11
43520-MJ6-315	91	11
43530-KV3-701	91	12
44000		
44301-KEA-000	89	3
44311-KEA-000	89	4
44312-KEA-000	89	5
44620-KEA-000	89	6
44650-KEA-000	89	7
44650-KEA-710	89	7
44650-KEA-770ZA	89	7
44650-KEA-770ZB	89	7
44650-KEA-770ZC	89	7
44650-KEA-771ZA	89	7
44650-KEA-771ZB	89	7
44650-KEA-771ZC	89	7
44650-KEA-771ZD	89	7
44650-KEA-771ZE	90	7
44650-KEA-771ZF	90	7
44650-KEA-H90ZA	90	7
44650-KEA-H90ZB	90	7
44650-KEA-H90ZC	90	7
44711-KEA-003	90	8
44711-KEA-013	90	8
44711-KEA-023	90	8
44800-KEA-000	75	22
44800-KEA-750	75	22
44808-MR7-013	75	23
44830-KEA-000	75	24
44830-MBZ-610	75	24
44831-KEA-000	75	25
44831-MBZ-610	75	25
44835-167-830	124	20
45000		
45103-MR7-006	88	6
45104-MR7-006	88	7
45106-MBB-006	88	8
45106-MZ1-006	88	9
45111-MA3-006	93	14
45111-MAJ-G41	94	22
45117-MR7-006	88	10
45117-MW0-006	88	11
45120-KEA-003	90	9
45120-KFK-003	90	14
45126-KEA-003	79	3
45126-KEA-770	79	3
45126-KEA-771	79	3
45126-KEA-J01	79	3
45131-MN9-006	93	15
45133-MA3-006	94	16
45156-KEA-000	84	1
45203-MG3-016	88	12
	94	17
45215-ML7-922	88	13
	94	18
45250-KEA-751	88	14
45250-KEA-J01	88	14
45250-MBB-D41	88	14
45250-MZ1-J01	88	14
45504-410-003	79	4
45510-KEA-006	79	5
45513-KJ1-701	79	6
45517-166-006	77	9
	79	7
45518-KY1-701	79	8
45520-300-000	91	13
45520-MG7-006	79	9
45521-HA2-006	79	10
45521-MJ6-006	91	14
45523-KY1-701	80	23
45530-MN9-305	79	11
46000		
46182-500-013	91	15
46182-MEL-D21	91	15
46397-SM4-A52	127	29
46500-KEA-000	109	8
46504-KV6-702	91	16
46511-MV9-000	109	9
50000		
50100-KEA-000ZB	124	2
50100-KEA-740ZA	124	2
50100-KEA-J00ZA	124	2
50100-KEA-J00ZB	124	2
50149-KEA-000	124	3
50157-KEA-000	124	4
50304-KS3-900	124	5
50352-KE1-000	102	1
50419-166-000	116	2
50530-KEA-000	112	2
50530-KEA-J00	112	2
50540-MW0-000	112	3
50600-KEA-000	124	6
50612-MM5-000	110	1
50617-445-840	110	2
50619-MM5-000	110	3
50639-ML0-010	110	4
50642-MM5-000	110	5
50644-445-840	110	6
50650-KEA-000	110	7
50650-KEA-750	110	7
50653-KEA-740ZA	110	8
50653-KEA-740ZB	110	8
50653-KEA-750	110	8
50653-KEA-770ZA	110	8
50653-KEA-770ZB	110	8
50661-MV9-000	110	9
50700-KEA-000	124	7
50700-KEA-750	124	7
50710-086-007	124	8
50710-KE8-000	110	10
50710-KEA-741	124	8
50711-KE8-000	110	11
50712-KE8-000	110	12
50715-KE8-000	110	13
50716-KR3-000	124	9
50750-KEA-000	110	14
50750-KEA-750	110	14
50753-KEA-740ZA	110	15
50753-KEA-740ZB	110	15
50753-KEA-750	110	15
50753-KEA-770ZA	110	15
50753-KEA-770ZB	110	15
51000		
51400-KEA-003	86	1
51400-KEA-771	86	1
51400-KEA-J00	86	1
51400-KEA-J51	86	1
51401-KEA-003	86	2
51401-KEA-J00	86	2
51401-KEA-J01	86	2
51402-KV3-701	86	3
51403-KF0-003	86	4
51410-KEA-003	86	5
51410-KEA-J00	86	5
51410-KEA-J01	86	5
51412-MB4-003	86	6
51414-MN5-003	86	7
51415-MM8-003	86	8
51416-KF0-003	86	9
51420-KEA-003	86	10
51420-KEA-J51	86	10
51432-MV9-003	86	11
51437-KV3-701	86	12
51440-KEA-003	86	13
51445-MT3-611	86	14
51447-KA4-711	86	15
51449-MS2-003	86	16
51454-MM9-671	87	25
51455-MM9-003	87	25
51490-MN8-305	86	17
51500-KEA-003	86	18
51500-KEA-771	87	18
51500-KEA-J00	87	18
51500-KEA-J51	87	18
51520-KEA-003	87	19
51520-KEA-J51	87	19
52000		
52101-KEA-000	113	5
52105-MJ0-000	113	6
52115-ML8-670	79	12
52120-KT8-000	113	7
52143-KEA-000	113	8
52170-MY9-000	113	9
52200-KEA-000	113	10
52200-KEA-740	113	10
52200-KEA-J00	114	26
52400-KEA-003	115	1
52400-KEA-741	115	1
52400-KEA-J01	115	1
52400-KEA-J51	115	1
52465-MY1-000	113	11
52477-KT7-000	113	11
53000		
53100-KEA-000	81	11
53100-KEA-J00	82	23
53101-KL8-000	81	12
53105-GS9-000ZA	82	13
53120-KEA-710	82	14
53131-KEA-000ZA	82	15
53131-KEA-000ZD	82	15
53140-KT8-710	77	10
53140-MCF-000	77	10
53165-KT8-710	77	11
53165-MY9-890	77	11
53166-KT8-710	77	12
53166-MY9-890	77	12
53170-MBW-006	79	13
53170-MW0-006	79	13
53172-KEA-J50	77	13
53172-KT7-750	77	13
53172-KT7-751	77	13
53178-KV0-000	77	14
53192-349-690	77	15
53200-KEA-000	83	1
53213-MB4-771	83	2
53214-371-010	83	3
53219-KEA-750	83	4

www.tmax-i.com

部 品 番 号 索 引

部品番号	頁	見出
53219-KEA-J00	83	4
53219-KEA-J50	83	4
53220-422-000	83	5
53230-KEA-000	82	16
53230-KEA-J50	82	16
53230-MBZ-610	82	16
53781-SE0-952	124	10
61000		
61100-KEA-000	84	2
61100-KEA-710ZA	84	2
61100-KEA-710ZB	84	2
61100-KEA-750ZA	84	2
61100-KEA-750ZB	84	2
61100-KEA-750ZC	84	2
61100-KEA-750ZD	84	2
61100-KEA-751ZB	84	2
61100-KEA-751ZC	84	2
61100-KEA-751ZE	84	2
61100-KEA-751ZL	84	2
61100-KEA-751ZM	84	2
61100-KEA-751ZN	84	2
61100-KEA-751ZQ	84	2
61100-KEA-751ZR	84	2
61100-MCZ-000ZA	84	2
61100-MCZ-000ZB	84	2
61100-MCZ-000ZC	84	2
61100-MCZ-000ZD	84	2
61100-MCZ-000ZE	85	2
61100-MCZ-000ZF	85	2
61100-MCZ-000ZG	85	2
61100-MCZ-000ZH	85	2
61100-MCZ-000ZM	85	2
61100-MCZ-000ZW	85	2
61100-MCZ-010YG	85	2
61100-MCZ-010YH	85	2
61100-MCZ-010YJ	85	2
61100-MCZ-010ZB	85	2
61100-MCZ-010ZC	85	2
61100-MCZ-010ZE	85	2
61100-MCZ-010ZF	85	2
61100-MCZ-010ZG	85	2
61100-MCZ-010ZH	85	2
61100-MCZ-010ZM	85	2
61100-MCZ-010ZS	85	2
61100-MCZ-010ZW	85	2
61100-MCZ-020YA	85	2
61100-MCZ-020YL	85	2
61100-MCZ-020YM	85	2
61100-MCZ-020YP	85	2
61100-MCZ-020ZM	85	2
61103-357-000	107	10
61104-357-000	107	11
61301-KEA-000	70	15
61301-KFK-730	70	15
61301-MCC-010	72	17
61302-KE5-000	71	16
	72	18
61302-MAZ-010	72	19
61303-MK4-630	71	17
	72	20
61304-379-690	71	18
	72	21
61304-HB3-003	116	3
61311-KEA-000ZA	71	19
61311-KEA-740ZA	71	19
61311-KEA-J50ZA	72	22
64000		
64206-MJ0-000	111	24
64348-086-000	116	9
64528-KV3-000	104	1
75000		
75581-GN8-920	102	2
77000		
77200-KEA-020	102	3
77200-KEA-030	102	3
77200-KEA-J50	102	3
77205-KBV-000	102	4
77206-KBV-000	102	5
77210-KEA-000ZA	102	6
77210-KEA-000ZB	102	6
77210-KEA-000ZC	102	6
77210-KEA-000ZJ	102	6
77210-KEA-000ZK	102	6
77210-KEA-000ZL	102	6
77210-KEA-000ZQ	102	6
77210-KEA-000ZR	102	6
77210-KEA-000ZS	102	6
77210-KEA-000ZU	102	6
77210-KEA-000ZV	103	6
77215-KEA-840ZA	103	20
77215-KEA-840ZB	103	20
77215-KEA-870ZA	103	20
77215-KEA-870ZB	103	20
77215-KEA-870ZC	103	20
77215-KEA-J00ZA	103	20
77215-KEA-J00ZE	103	20
77215-KEA-J00ZH	103	20
77215-KEA-J00ZJ	103	20
77215-KEA-J00ZK	103	20
77215-KEA-J00ZL	103	20
77215-KEA-J00ZM	103	20
77215-KEA-J50ZA	103	20
77215-KEA-J50ZB	103	20
77215-KEA-J50ZC	103	20
77215-KEA-J50ZD	103	20
77215-KEA-J50ZF	103	20
77215-KEA-J50ZG	103	20
77215-KEA-J90ZA	103	20
77215-KEA-J90ZB	103	20
77220-KEA-000	103	7
77220-KEA-010	103	7
77225-MBZ-611	103	8
77225-MK4-000	103	8
77226-KY2-700	102	2
77236-GW0-000	103	9
77236-KEA-000	125	2
77251-342-000	125	3
77300-KEA-000	103	10
77300-MBZ-D00ZB	103	10
77312-KEA-300	103	11
77313-KEA-300	103	12
80000		
80105-KEA-000	116	4
80105-MW3-600	127	30
80106-KEA-000	117	10
80114-KE2-940	119	7
81000		
81214-MEJ-720	85	6
81214-MT3-300	85	6
81312-GJ5-000	113	12
83000		
83600-KEA-000	104	2
83600-KEA-J50	104	2
83600-MBZ-G00	104	2
83609-KV3-300	105	14
83611-KEA-901ZA	130	2
83620-KEA-902ZA	104	5
83700-KEA-000	104	3
83700-KEA-J50	104	3
83700-MBZ-G00	104	3
83720-KEA-902ZA	104	6
86000		
86150-KPG-900	75	26
86150-KPG-901	75	26
86150-MR8-300	75	26
86150-MW3-300	75	26
87000		
87121-KEA-300ZA	130	1
87121-KEA-300ZB	130	1
87121-KEA-300ZC	130	1
87121-KEA-710ZA	130	1
87121-KEA-710ZB	130	1
87121-KEA-740ZB	130	1
87121-KEA-740ZC	130	1
87121-KEA-750ZA	130	1
87121-KEA-750ZB	130	1
87121-KEA-750ZC	130	1
87121-KEA-750ZD	130	1
87121-KEA-770ZA	130	1
87121-KEA-770ZB	130	1
87121-KEA-840ZA	131	1
87121-KEA-870ZA	131	1
87121-KEA-870ZB	131	1
87121-KEA-900ZA	130	3
87121-KEA-J00ZA	131	1
87121-KEA-J00ZB	131	1
87121-KEA-J50ZA	131	1
87121-KEA-J50ZB	131	1
87121-KEA-J50ZC	131	1
87121-KEA-J90ZA	131	1
87121-KEA-J90ZB	131	1
87122-KEA-840ZA	131	2
87122-KEA-870ZA	131	2
87122-KEA-870ZB	131	2
87122-KEA-J00ZA	131	2
87122-KEA-J00ZB	131	2
87122-KEA-J50ZA	131	2
87122-KEA-J50ZB	131	2
87122-KEA-J50ZC	131	2
87122-KEA-J90ZA	131	2
87122-KEA-J90ZB	131	2
87123-KEA-840ZA	131	3
87123-KEA-840ZB	131	3
87123-KEA-J00ZA	131	3
87123-KEA-J00ZB	131	3
87123-KEA-J00ZC	131	3
87123-KEA-J50ZA	131	3
87123-KEA-J50ZB	131	3
87123-KEA-J50ZC	131	3
87127-KEA-870ZA	132	4
87127-KEA-870ZB	132	4
87127-KEA-J90ZA	131	4
87127-KEA-J90ZB	132	4
87128-KEA-870ZA	132	5
87128-KEA-870ZB	132	5
87128-KEA-J90ZA	132	5
87128-KEA-J90ZB	132	5
87501-KEA-300	128	2
87501-KEA-740	128	2
87501-KEA-741	128	2
87505-KEA-300	128	3
87505-KEA-770	128	3
87505-KEA-J00	128	3
87507-KEA-300	128	4
87508-MW3-700	129	8
87541-KEA-300	128	5
87541-KEA-740	128	5
87541-KEA-J50	128	5
87560-MY1-701	128	6
87565-KEA-300ZA	128	7
87565-KEA-300ZB	128	7
87565-KEA-300ZC	128	7
87565-KEA-710ZA	128	7
87565-KEA-710ZB	128	7
87565-KEA-740ZA	128	7
87565-KEA-740ZB	128	7
87565-KEA-750ZA	128	7
87565-KEA-750ZB	128	7
87565-KEA-750ZC	128	7
87565-KEA-750ZD	128	7
87565-KEA-770ZA	128	7
87565-KEA-770ZB	128	7
87565-KEA-900ZA	128	7
87565-KEA-900ZB	128	7
87565-KEA-900ZC	128	7
87565-KEA-900ZD	129	7
87565-KEA-900ZE	129	7
87565-KEA-900ZF	129	7
87565-KEA-900ZG	129	7
87565-KEA-J00ZA	129	7
87565-KEA-J00ZB	129	7
87565-KEA-J00ZC	129	7
87565-KEA-J00ZD	129	7
87565-KEA-J00ZE	129	7
87565-KEA-J00ZF	129	7
87565-KEA-J00ZG	129	7
87565-KEA-J50ZA	129	7
87565-KEA-J50ZB	129	7
87565-KEA-J50ZC	129	7
87565-KEA-J50ZD	129	7
87565-KEA-J50ZE	129	7
87565-KEA-J50ZF	129	7
87565-KEA-J50ZG	129	7
87565-KEA-J50ZH	129	7
87566-KEA-900ZA	129	9
87566-KEA-900ZB	129	9
87566-KEA-900ZC	129	9
87566-KEA-900ZD	129	9
87566-KEA-J00ZA	129	9
87566-KEA-J60ZA	129	9
88000		
88130-MB6-620	78	33
88210-KEA-000	78	16
88210-KEA-750	78	17
88210-MEJ-721	78	16
88210-MW3-650	78	16
88220-KEA-000	78	18
88220-MEJ-721	78	18
88220-MW3-650	78	18
88255-KAE-871	78	19
88311-MM9-000	78	20
89000		
89010-KEA-000	125	4
89010-KEA-740	125	4
89102-469-003	125	5
89102-538-000	125	19
89103-538-000	125	15
89202-KV0-000	125	6
89216-MY9-000	125	7
89221-KW3-000	125	8
89301-463-771	125	9
90000		
90001-MG9-670	71	20
90002-KEA-000	40	14
90003-892-000	39	7
90003-MW3-620	78	34
90004-GHB-620	62	7
90004-GHB-720	50	7
90005-GHB-720	50	7
90005-KEA-000	43	16
90005-MAL-A00	41	36
90006-KT7-750	40	15
90007-KEA-000	43	17
90009-KEA-000	40	16
90011-463-000	40	17
90012-KEA-000	40	18
90013-883-000	50	8
90013-MW0-000	50	8
90016-KT7-000	40	19
90017-KEA-000	38	4
90017-MBE-000	39	8
90019-MAT-000	41	33
90020-KEA-000	47	7
	49	4
90021-MM5-000	53	18
90026-KBH-900	53	19
90026-KY1-000	53	19
90027-KT7-000	43	18
90029-888-000	49	5
90032-ML7-671	75	27
90035-166-008	75	28
90037-422-003	58	20
90040-MN5-000	91	17
90041-KEA-000	55	9
90041-MB0-000	60	23
90049-KBH-000	47	8
90050-357-000	46	15
90065-KEA-000	109	10
90071-MG8-000	62	8
90080-MG8-000	85	3
90084-MN8-010	45	7
90087-MR1-000	45	8
90091-MM5-640	40	20
90100-MN8-910	82	17
90101-KEA-000	124	11
90102-MW3-600	79	14
	94	19
90103-MY9-000	71	21
90104-GA7-730	124	12
90105-898-000	55	10
90105-KFK-000	90	10
90105-KV0-700	90	10
90105-MBB-000	96	16
90105-MV9-003	96	16
90105-MY9-000	91	18
	113	13
90106-KBH-000	52	10
90106-KN7-670	52	10
90106-KY2-701	85	4

部品番号索引

部品番号	頁	見出
90106-KY2-701	113	14
90106-MB2-000	71	25
	73	23
90107-KBW-900	124	13
90107-KV3-701	88	15
90107-MBG-000	82	17
90108-GN2-008	75	29
90108-MK6-670	112	5
90109-KW3-000	104	4
90109-MR7-000	87	20
90111-162-000	105	15
	113	14
	127	31
90111-362-000	82	18
90111-MR5-000	120	6
90111-MZ5-000	98	11
90113-438-000	78	21
90114-KFK-000	71	20
	73	24
90114-MA5-671	79	15
90115-KAF-000	109	11
90115-MV9-000	110	16
90116-KE8-003	115	2
90116-KV3-701	87	21
90118-KY1-000	109	12
90118-MR1-000	127	32
90120-KCR-003	127	38
90121-MV9-670	50	9
90121-MW0-000	50	9
90122-MN4-008	52	11
90128-428-020	96	17
90131-KBV-003	88	16
90133-SL9-003	75	29
90135-MS2-000	99	12
	101	10
90145-MS9-611	79	16
	91	19
90145-MS9-612	79	16
	92	19
90147-MCE-950	112	6
90153-KBB-900	115	2
90157-ME9-000	111	17
90158-KM7-911	75	30
90161-ML7-000	107	12
90176-MK4-000	111	18
90180-MN8-006	94	20
90201-415-000	79	17
90201-KV3-700	109	13
90201-MW3-620	78	35
90203-MF9-710	112	7
90241-KM9-000	46	16
90301-473-003	53	20
	99	13
	101	11
90302-425-830	83	6
90302-MB1-000	85	5
90302-MCZ-000	85	5
90304-415-000	82	19
90304-GE8-003	115	3

部品番号	頁	見出
90304-HB3-771	107	13
90305-GE8-003	113	15
90305-GW2-711	96	18
90306-KF0-003	90	11
90308-KM3-003	127	33
90309-KZ9-003	96	19
90314-MS9-000	78	22
90321-MR8-000	78	23
90380-MB2-000	117	11
90401-KT7-000	47	9
90401-ZA0-000	107	14
90402-KT7-000	46	17
90403-KT7-000	44	19
90405-KT7-000	47	10
	49	6
90407-MB0-000	60	24
90415-KY1-000	40	21
90432-121-000	46	18
90443-430-000	46	19
90443-MJ6-000	55	11
90446-357-000	58	21
90446-430-000	58	22
90451-155-000	61	25
90451-KCR-000	46	20
90451-KY1-000	58	23
90451-KY2-000	58	24
90452-323-000	41	22
90454-428-000	59	25
90459-438-000	59	26
90461-KCR-000	59	27
90461-KY2-000	59	28
90462-KAZ-000	59	29
90462-KCR-000	59	30
90463-ML7-000	44	20
	50	10
	55	12
	68	1
	69	1
90465-MC4-000	97	20
90485-040-000	61	26
90485-286-000	119	8
90495-MN5-000	41	34
90503-283-000	82	20
90504-MA0-000	97	21
90506-425-830	83	7
90506-ZV4-000	122	15
90514-921-000	109	14
90525-030-000	75	31
90531-MS9-000	82	21
90543-MV9-670	38	5
	39	9
90544-283-000	87	22
90545-300-000	79	18
	92	20
90551-033-000	117	12
90557-230-000	109	15
90601-107-000	59	31
90601-329-000	59	32
90651-MA5-671	79	19

部品番号	頁	見出
90651-MK3-780	99	14
	101	12
90652-GHB-690	105	16
90652-KEA-000	124	14
90652-KT1-771	122	26
90661-GHB-610	105	17
90682-SB0-671	127	34
90683-GAZ-003	103	13
90683-KJ2-003	122	16
90690-GHB-661	122	17
	123	31
90690-GHB-671	122	17
	123	31
90690-GHB-681	123	31
90702-KT7-000	44	21
90741-413-000	57	10
90899-385-000	105	18
91000		
91003-KT7-013	47	11
91004-KAZ-003	59	33
91005-KT7-013	44	22
91008-374-003	61	27
91015-KT8-005	83	8
91016-KT8-005	83	9
91022-KT7-003	59	34
91025-KT7-003	46	21
91052-MM5-003	97	22
91059-KY2-711	82	22
91071-MJ0-003	114	16
91071-MY1-005	114	17
91072-KT7-003	114	17
91103-KT7-000	61	28
91104-KT7-000	61	29
91204-KE8-003	50	11
91204-KK0-003	45	9
91205-KT7-003	59	35
91205-KT7-004	59	35
91212-422-006	92	21
91212-KM1-005	114	18
91252-428-000	97	24
91252-MC4-003	97	23
91252-MC4-013	97	23
91252-MC7-003	90	12
91254-MM8-003	87	23
91262-KV3-831	114	19
91283-ML7-003	114	20
91301-147-023	62	9
	68	1
91302-317-700	97	25
91302-377-000	54	22
	69	1
91302-KE8-003	45	10
	53	21
	69	1
91302-MB0-013	50	12
	69	1
91302-MF5-000	127	35

部品番号	頁	見出
91302-MY9-003	127	35
91303-377-000	45	11
	69	1
91304-ME5-003	54	23
	69	1
91305-KT7-003	46	22
	69	1
91305-MC7-000	101	13
91307-611-000	127	36
91307-PJ4-000	54	24
	69	1
91309-425-003	52	12
	69	1
91310-PC6-004	44	23
	68	1
91311-KE8-000	127	37
91311-MCE-900	127	37
91313-393-003	41	24
	68	1
91313-KBH-003	54	25
	69	1
91313-MA6-003	68	1
91313-MA6-005	41	23
91313-MB0-003	54	26
	69	1
91314-KE8-003	62	10
	68	1
91314-PC9-003	69	1
91314-PC9-004	54	27
91315-KE8-003	54	28
	69	1
91315-MA6-003	54	29
	69	1
91320-KBH-000	52	13
91356-425-003	45	12
	69	1
91356-KF0-003	87	24
91416-PA1-000	105	22
91455-KEA-000	103	14
91456-371-770	103	14
91456-KCR-000	103	15
91456-MW3-600	103	14
91981-KN7-670	52	14
92000		
92101-06080-4J	122	18
92301-05008-0A	41	25
92800-14000	54	30
92900-06022-0E	41	26
93000		
93401-06016-08	127	38
93414-06012-00	103	16
93500-04025-0G	105	19
93500-05008-0H	71	22
93500-05022-0G	41	27
93600-04012-1G	79	20

部品番号	頁	見出
93700-05020-0A	75	32
93700-05020-0G	75	32
93892-04010-10	64	33
93892-04016-18	99	15
93892-05010-10	64	34
93892-05016-10	67	21
93892-05020-07	78	24
93892-05025-07	78	25
93892-05035-07	78	26
93892-05045-07	78	27
93893-04012-17	80	21
	92	22
93893-04014-17	64	35
93901-34780	119	9
93903-24410	75	33
93903-25280	105	20
93903-25580	105	21
93903-34220	71	23
	73	25
93903-34380	117	13
93913-14110	116	5
93913-24480	75	33
94000		
94001-06000-0S	75	34
94001-08000-0S	114	21
94002-06020-0S	109	16
94002-08000-0S	92	23
94030-08000	114	22
94031-10070	78	28
94050-05000	64	36
	116	6
94050-06000	64	37
	78	29
94050-06070	107	15
94050-06080	101	14
	122	19
94050-10000	124	15
94050-10070	117	14
94101-06000	111	19
94102-08000	111	20
94103-06700	107	16
94103-08000	107	17
94103-10000	99	16
	101	15
94109-14000	54	31
	69	1
94111-05000	52	15
94201-16100	111	21
94201-20120	92	24
94201-20150	111	22
94301-08140	41	28
	45	13
	48	3
	50	13
	54	32
94301-10160	41	29
94302-08140	55	13

部品番号	頁	見出
94305-30162	45	14
94510-14000	61	30
94511-15000	109	17
94520-32000	114	23
94591-24000	116	7
94591-41000	71	24
	73	26
94601-13000	57	11
95000		
95002-02070	41	30
	99	17
	106	8
95002-02120	99	18
	101	16
95002-41000-08	62	11
95002-80000	127	39
95005-35040-20	106	9
95005-35060-20	67	29
95005-35190-20	106	10
95005-35200-20	99	19
95005-35260-20	106	11
95005-50760-30	127	40
95005-70290-50	64	38
95005-70310-50	64	39
95005-70570-50	99	20
	101	17
95005-75900-20	127	41
95012-13001	120	7
95015-25200	59	36
95015-54000	92	25
95015-83000	111	23
95018-52250	105	16
95701-06010-00	107	18
95701-06010-07	122	20
95701-06012-00	116	8
95701-06012-07	122	27
95701-06014-00	52	16
	55	14
	59	37
	61	31
	103	17
	127	42
95701-06014-07	127	42
95701-06018-00	44	24
95701-06018-07	44	24
95701-06025-07	127	43
95701-06028-00	54	33
95701-06028-07	54	33
95701-06030-07	108	19
95701-06032-00	55	15
95701-06032-07	55	15
95701-06038-00	41	31
95701-06038-07	41	31
95701-06040-00	54	34
	55	16
	61	32
95701-06045-00	61	33

部 品 番 号 索 引

部品番号	頁	見出
95701-06055-00	55	17
95701-06065-00	54	35
95701-06070-00	55	18
95701-06080-00	55	19
95701-06080-07	55	19
95701-08012-07	122	28
95701-08018-00	44	25
95701-08045-00	108	20
95701-08050-00	55	20
95701-08050-07	55	20
95801-06025-00	119	10
96000		
96001-06012-00	76	35
	92	26
96001-06012-07	76	35
		36
	127	44
96001-06014-00	56	21
	122	21
	127	44
96001-06014-07	56	21
	127	44
96001-06020-00	127	45
96001-06022-07	78	30
	80	22
96001-06025-00	50	14
96001-06025-07	50	14
96001-06028-00	45	15
96001-06028-07	45	15
96001-06032-00	48	4
	50	15
96001-06032-07	48	4
	50	15
96001-06035-00	45	16
	50	16
96001-06035-07	45	16
	50	16
96001-06040-00	48	5
96001-06040-07	48	5
96001-06060-00	51	17
96001-06060-07	51	17
96100-60010-00	46	23
96100-60020-10	114	24
96140-62030-00	59	38
96150-62030-10	97	26
96150-63020-10	90	13
96220-40080	61	34
96400-10030-00	124	16
96400-10035-07	83	10
96400-10040-00	124	17
96400-10045-00	124	18
96400-10075-00	124	19
96600-06014-07	76	36
96600-06028-00	49	7
96700-06012-07	40	17
96700-08032-00	103	18
96700-08075-00	103	19

部品番号	頁	見出
98000		
98059-58916	41	32
98059-58926	41	32
98059-59916	41	32
98059-59926	41	32
98200-33000	120	8
98200-41000	122	22
99000		
99001-08000	125	20
99001-08120	125	10
99001-10120	125	11
99001-14170	125	12
99003-10000	125	13
99003-30000	125	14
99003-50000	125	15
99006-12000	125	16
99006-24000	125	17
99008-02000	125	18
99101-GHB-0880	67	22
99101-GHB-0900	67	23
99103-KBA-0380	67	24
99108-KEA-1050	67	30

www.impex-jp.com

部 品 名 索 引

部 品 名	頁	見出
〔 ア 〕		
アーム, L. ステツプ	110	5
アーム, R. ステツプ	110	1
アームCOMP. , ギヤーチエンジ	109	3
アウターCOMP. , クラツチ	46	2
アウターCOMP. , スターテイング クラツチ	47	4
アクスル, フロントホイール	89	3
アクスル, リヤーホイール	95	4
アシヤスター, チエン	113	7
〔 イ 〕		
インシユレーター, キヤプレター	40	7
〔 ウ 〕		
ウインカーASSY. , L. フロント	117	3
ウインカーASSY. , L. リヤー	117	7
ウインカーASSY. , R. フロント	117	1
ウインカーASSY. , R. リヤー	117	5
ウエイト, バランス	89	1
	96	12
ウエイト, ハンドル	81	12
〔 エ 〕		
エレメント, エアークリーナー	105	2
エレメント, オイルフイルター	53	9
エンド, ステアリング ハンドル	82	13
エンブレム, ウイング マーク	75	26
エンブレム, プロダクシヨン	75	26
〔 オ 〕		
オイルシール 12X18X5	45	9
オイルシール 13X22X5	50	11
オイルシール 22X32X5	114	18
オイルシール 25X40X7	97	24
オイルシール 28X47. 2X7	97	23
オイルシール 34X52X9	59	35
オートコツクASSY. , フユーエル	100	1
オリフイス 1. 0	53	15
オリフイス 2. 0MM	40	4
オリフイス 5. 0X1. 0	53	16
〔 カ 〕		
ガード, L. ステツプ	110	15
ガード, R. ステツプ	110	8
ガイド, クラツチアウター	46	4
ガイド, バルブ	40	2
カウルセツト, リヤー	103	20
カウルCOMP. , リヤー	102	6
	103	6
カウンターシヤフトCOMP.	58	3
ガスケツト, ウオーターポンプカバー	50	6
	69	1
ガスケツト, エキゾーストパイプ	68	1
ガスケツト, エキゾーストパイプ	107	2
ガスケツト, シリンダーヘツド	40	3
	68	1
ガスケツト, チエンジカバー	50	3
	69	1
ガスケツト, フロートチヤンバー	67	19
ガスケツト, ヘツドカバー	38	2
	39	4
	68	1
ガスケツト, L. カバー	48	2
	69	1
ガスケツト, R. カバー	45	2
	69	1
ガスケツトキツトA	68	1
ガスケツトキツトB	69	1
ガスケツトセツト	67	25
		26
ガスケツトセツトA	66	1
ガスケツトセツトB	63	10
	65	44
ガスケツトB, シリンダーヘツドカバー	38	3
	39	5
	68	1
カツプ COMP. , オイル	91	6
カバー	74	4
	88	7
カバー, オイルフイルター	53	10
カバー, サブ エアークリーナー	105	7
カバー, スクリユー	70	11
	72	15
カバー, スターターマグネチツクターミナル	120	3
カバー, スロツトルセンサー	65	42
カバー, ターミナル	52	8
カバー, ダスト	109	4
カバー, チエンジ	50	2
カバー, ピームアシヤステイング ピボツト	70	12
		13
カバー, ラジエターサイド	126	18
カバー, ラバー	70	6
	72	10
カバー, リードバルブ	39	2
カバー, ロツクナツト	78	33
カバー, L.	48	1
カバー, L. サイド	104	3
カバー, L. リヤー	50	1
カバー, R. サイド	104	2
カバーセツト, コツク	98	3
カバーセツト, L. サイド	104	6
カバーセツト, R. サイド	104	5
カバーASSY. , シリンダーヘツド	39	1
カバーCOMP. , ウオーターポンプ	50	5
カバーCOMP. , エアークリーナー	105	3
カバーCOMP. , シリンダーヘツド	38	1
カバーCOMP. , R.	45	1
カプラー, ジヨイント	123	29
カムシヤフトCOMP. , インレツト	42	2
カムシヤフトCOMP. , エキゾースト	42	3
カラー	64	28
		30
カラー	72	6
	113	12
カラー 20X8	58	5
カラー 22X13	58	13
カラー, イグニツシヨンコイル	124	4
カラー, オイルパス 18MM	53	8
カラー, オイルパス 24MM	53	7
カラー, オイルポンプスプロケツト	46	3
カラー, ガイドプレートデイスタンス	60	15
カラー, カムフアーストギヤー	42	6
カラー, クツシヨンアーム	113	11
カラー, クラツチアウター	46	5
カラー, ケーブルクランプ	124	20
カラー, シフター	60	9
カラー, スプライン 22X14	58	16
カラー, スプライン 25X8	58	10
カラー, スプリング	86	3
カラー, セツテイング	64	29
カラー, トラムストツパー	60	17
カラー, ピリオンステツプ	124	9
カラー, フロントアクスルデイスタンス	89	6
カラー, フロントエンジンハンガー	124	5
カラー, フロントフエンダー	107	11
カラー, ヘツドライトケース	71	16
	72	18
カラー, ヘツドライトセツテイング	71	18
	72	21
カラー, マフラーマウンテイング	107	9
カラー, ラジエターマウンテイング	126	12
カラー, リヤーフエンダー	119	7
カラー, リヤーホイール	95	7
カラー, リヤーホイールサイド	95	6
カラー, リヤーホイールデイスタンス	95	9
カラー, レバー	64	27
カラー, L. フロントホイールサイド	89	5
カラー, R. フロントホイールサイド	89	4
カラーB, スウイング アームピボツト	113	8
カラーB, リヤーフオークピボツト	113	6
カラーB, リヤーホイールデイスタンス	95	10
カラーC, クツシヨンアーム	113	11
〔 キ 〕		
キー, ウツドラフ 25X14	57	10
キー, フランク	81	6
キーセツト	81	2
		3
ギヤー, カウンターシヤフトサード	58	9
ギヤー, カウンターシヤフトシツクスス	58	17
ギヤー, カウンターシヤフトセカンド	58	7
ギヤー, カウンターシヤフトフイフス	58	14
ギヤー, カウンターシヤフトフオース	58	11
ギヤー, カウンターシヤフトロー	58	4
ギヤー, メインシヤフトサード &フオース	58	8
ギヤー, メインシヤフトシツクスス	58	15
ギヤー, メインシヤフトセカンド	58	6
ギヤー, メインシヤフトフイフス	58	12
ギヤートレインCOMP.	42	7
ギヤーCOMP. , カムフアースト	42	4
ギヤーCOMP. , スターターリダクシヨン	47	1
ギヤーCOMP. , スターテイング ドリブン	47	3
キヤツプ	74	5
キヤツプ 14MM	45	7
キヤツプ 30MM	45	8
キヤツプ, オイルカツプ	91	8
キヤツプ, サーモスタツト	126	15
キヤツプ, ソケツトボルト	103	14
		15
キヤツプ, ソケツトボルト 8MM	103	14
キヤツプ, タミー	123	30
キヤツプ, ブースト	40	10
キヤツプ, プリーダー	88	5
	93	13
キヤツプ, フロントフオーク	86	16
キヤツプ, マスターシリンダー	79	6
キヤツプ, リザーブタンク	126	16
キヤツプASSY. , ノイズサプレツサー	121	4
キヤツプCOMP.	126	9
キヤツプCOMP. , フユーエルフイラー	98	9
	101	7
キヤプレターASSY.	63	20
キヤプレターASSY. 1	63	21
	64	21
キヤプレターASSY. 2	64	22
キヤプレターASSY. 3	64	23
キヤプレターASSY. 4	64	24
	65	41
キヤリバーサプASSY. , リヤープレーキ	93	10
キヤリバーサプASSY. , R. フロント	88	14
キヤリバーサプASSY. , R. フロント プレーキ	88	14
〔 ク 〕		
クツシヨン, スパークユニツト	121	1
クツシヨン, フユーエルタンクピボツト	98	7
	101	5
	124	1
クツシヨン, フロントフユーエルタンク	98	8
	101	6
クツシヨンASSY. , リヤー	115	1
クランクケースセツト	55	1
クランクシヤフトCOMP.	57	8
クランパー, ブレーキホース	79	12
クランパー, フロントブレーキホース	84	1
クランパー, リヤーブレーキホース	79	2
	91	2
	93	11
クランプ	52	2
	74	7
クランプ, ウオーターホース 25MM	127	24
クランプ, キヤニスターホース	127	34
クランプ, チユーブ	62	11
クランプ, ホース 24-32MM	62	5
	127	25
クランプ, マスターシリンダーオイルホース	91	9
		10
クランプ, A. C. ジエネレーターコード	49	1

部 品 名 索 引

部品名	頁	見出
ｸﾗﾝﾌﾟB,ﾁｭｰﾌﾞ 12.5MM	105	17
ｸﾘｯﾌﾟ	80	23
ｸﾞﾘｯﾌﾟ	125	15
ｸﾘｯﾌﾟ 4X100	71	24
	73	26
ｸﾘｯﾌﾟ,ｵｲﾙﾄﾞﾚﾝﾁｭｰﾌﾞ	101	12
ｸﾘｯﾌﾟ,ｹｰﾌﾞﾙ 20MM	122	17
	123	31
ｸﾘｯﾌﾟ,ｹｰﾌﾞﾙ 25MM	122	17
	123	31
ｸﾘｯﾌﾟ,ｹｰﾌﾞﾙ 30MM	123	31
ｸﾘｯﾌﾟ,ｻﾌﾞﾀﾝｸﾎｰｽ	106	2
ｸﾞﾘｯﾌﾟ,ｽｸﾘｭｰﾄﾞﾗｲﾊﾞｰ	125	15
ｸﾘｯﾌﾟ,ｽﾀｰﾀｰﾓｰﾀｰｺｰﾄﾞ	55	7
ｸﾘｯﾌﾟ,ﾁｭｰﾌﾞ	41	30
	64	26
	99	14
		17
		18
	101	12
		16
	106	8
	127	39
ｸﾘｯﾌﾟ,ﾄﾘﾑ	103	13
ｸﾘｯﾌﾟ,ﾊｰﾈｽ	126	6
ｸﾘｯﾌﾟ,ﾋﾞｽﾄﾝﾋﾟﾝ 13MM	57	11
ｸﾘｯﾌﾟ,ﾌﾟﾘｰｻﾞｰﾁｭｰﾌﾞ	105	9
ｸﾘｯﾌﾟ,ﾌﾞﾚｰｷﾊﾟｲﾌﾟ	127	29
ｸﾘｯﾌﾟ,ﾎｰｽ 18.7MM	127	34
ｸﾘｯﾌﾟ,ﾘﾀｰﾝﾎｰｽ	124	10
ｸﾘｯﾌﾟ,ﾜｲﾔｰ 2X40	116	7
ｸﾘｯﾌﾟ,ﾜｲﾔｰﾊｰﾈｽ	122	16
ｸﾘｯﾌﾟ,ﾜｲﾔｰﾊｰﾈｽ 4X100	105	22
ｸﾞﾘｯﾌﾟ,L.ﾊﾝﾄﾞﾙ	77	12
ｸﾞﾘｯﾌﾟ,R.ﾊﾝﾄﾞﾙ	77	11
ｸﾞﾘｯﾌﾟASSY.,ｽﾛｯﾄﾙ	77	10
ｸﾞﾘｯﾌﾟCOMP.,R.	77	10
ｸﾞﾘﾙ,ﾗｼﾞｴﾀｰ	126	8
〔 ケ 〕		
ｹﾞｰｼﾞ,ｴｱｰﾌﾞﾚｯｼｬｰ	125	9
ｹﾞｰｼﾞ,ｵｲﾙﾚﾍﾞﾙ	45	3
ｹｰｽ,ｴｱｰｸﾘｰﾅｰ	105	1
ｹｰｽ,ｻｰﾓｽﾀｯﾄ	126	14
ｹｰｽ,ｻﾌﾞｴｱｰｸﾘｰﾅｰ	105	8
ｹｰｽ,ﾄﾞﾗｲﾌﾞﾁｪﾝ	113	2
ｹｰｽ,ﾍｯﾄﾞﾗｲﾄ	70	15
	72	17
ｹｰｽ,L.ﾎﾞﾄﾑ	87	19
ｹｰｽ,R.ﾎﾞﾄﾑ	86	10
ｹｰｽASSY.,ｱｯﾊﾟｰ	75	18
ｹｰｽASSY.,ｲﾝﾅｰ	74	8
ｹｰｽASSY.,ﾍｯﾄﾞﾗｲﾄ	72	19
ｹｰﾌﾞﾙ,ｲﾝﾅｰ	75	25
ｹｰﾌﾞﾙ,ｽﾀｰﾀｰﾊﾞｯﾃﾘｰ	120	2
ｹｰﾌﾞﾙ,ｽﾀｰﾀｰﾓｰﾀｰ	52	7
ｹｰﾌﾞﾙ,ﾊﾞｯﾃﾘｰｱｰｽ	52	9
ｹｰﾌﾞﾙASSY.,ｽﾋﾟｰﾄﾞﾒｰﾀｰ	75	24
ｹｰﾌﾞﾙCOMP.,ｲﾝﾅｰ	75	25
ｹｰﾌﾞﾙCOMP.,ｸﾗｯﾁ	77	5
ｹｰﾌﾞﾙCOMP.,ｽﾋﾟｰﾄﾞﾒｰﾀｰ	75	24
ｹｰﾌﾞﾙCOMP.,ﾁｮｰｸ	77	3
ｹｰﾌﾞﾙCOMP.A,ｽﾛｯﾄﾙ	77	1
ｹｰﾌﾞﾙCOMP.B,ｽﾛｯﾄﾙ	77	2
〔 コ 〕		
ｺｲﾙCOMP.,ｲｸﾞﾆｯｼｮﾝ	121	3
ｺｰﾄﾞ,ﾊｲﾃﾝｼｮﾝ	121	5
		6
		7
		8
ｺｯｸASSY.,ﾌｭｰｴﾙ	98	1
ｺｯﾀｰ,ﾊﾞﾙﾌﾞ	42	14
ｺﾈｸﾀｰ,ｱｰｽ	127	26
ｺﾈｸﾀｰ,ﾏｽﾀｰｼﾘﾝﾀﾞｰ	91	3
〔 サ 〕		
ｻｰｸﾘｯﾌﾟ	79	19
	91	15
ｻｰｸﾘｯﾌﾟ 22MM	59	32
ｻｰｸﾘｯﾌﾟ 25MM	59	31
ｻｰｸﾘｯﾌﾟ,ｲﾝﾀｰﾅﾙ 32MM	114	23
ｻｰｸﾘｯﾌﾟ,ｴｷｽﾀｰﾅﾙ 14MM	61	30
ｻｰｸﾘｯﾌﾟ,ｴｷｽﾀｰﾅﾙ 15MM	109	17
ｻｰﾓｽﾀｯﾄASSY.	126	19
ｻｰﾓﾕﾆｯﾄ	127	27
ｻｽﾍﾟﾝｼｮﾝ,ｳｲﾝｶｰﾘﾚｰ	122	14
ｻﾌﾞｺｰﾄﾞ,ｵｲﾙﾌﾟﾚｯｼｬｰ&ﾆｭｰﾄﾗﾙｽｲｯﾁ	55	6
〔 シ 〕		
ｼｰﾄ,ｵｲﾙﾌｨﾙﾀｰｽﾌﾟﾘﾝｸﾞ	53	11
ｼｰﾄ,ｼﾞﾔﾀﾞｰｽﾌﾟﾘﾝｸﾞ	46	7
ｼｰﾄ,ｽﾌﾟﾘﾝｸﾞ	86	4
ｼｰﾄ,ﾊﾞﾙﾌﾞｽﾌﾟﾘﾝｸﾞ	42	13
ｼｰﾄASSY.,ﾀﾞﾌﾞﾙ	102	3
ｼｰﾙ	75	15
ｼｰﾙ,ｴｱｰｸﾘｰﾅｰｶﾊﾞｰ	105	4
ｼｰﾙ,ｼﾞｮｲﾝﾄ	88	6
ｼｰﾙ,ﾊﾞﾙﾌﾞｽﾃﾑ	42	1
	68	1
ｼｰﾙｾｯﾄ,ﾋﾞｽﾄﾝ	88	1
		2
	93	2
ｼｰﾙｾｯﾄ,ﾌﾛﾝﾄﾌｫｰｸ	86	17
ｼﾞｪｯﾄ	67	30
ｼﾞｪｯﾄ,ｽﾛｰ	67	24
ｼﾞｪｯﾄ,ﾒｲﾝ	67	22
		23
ｼﾞｪﾈﾚｰﾀｰASSY.,ﾊﾟﾙｽ	47	6
ｼﾌﾀｰ,ﾄﾞﾗﾑ	60	8
ｼﾑ,ﾀﾍﾟｯﾄ	42	15
	43	15
ｼﾑA	93	8
ｼﾑB	93	7
ｼﾔﾌﾄ,ｶﾑﾌｧｰｽﾄｷﾞﾔｰ	42	5
ｼﾔﾌﾄ,ｷﾞﾔｰｼﾌﾄﾌｫｰｸ	60	4
ｼﾔﾌﾄ,ｽﾀｰﾀｰﾘﾀﾞｸｼｮﾝｷﾞﾔｰ	47	2
ｼｭﾗｳﾄﾞCOMP.	126	4
ｼﾞｮｲﾝﾄ	63	4
ｼﾞｮｲﾝﾄ,ｺﾈｸﾀｰ	65	43
ｼﾞｮｲﾝﾄ,ｽﾋﾟｰﾄﾞﾒｰﾀｰ	75	23
ｼﾞｮｲﾝﾄ,ﾄﾞﾗｲﾌﾞﾁｪﾝ	113	3
ｼﾞｮｲﾝﾄ,ﾌﾞｰｽﾄ	40	13
ｼﾞｮｲﾝﾄ,ﾌﾞﾚｰｷﾛｯﾄﾞ	91	16
ｼﾞｮｲﾝﾄｾｯﾄ	63	5
		6
		7
ｼﾞｮｲﾝﾄｾｯﾄ,ﾄﾞﾗｲﾌﾞﾁｪﾝ	113	3
ｼﾞｮｲﾝﾄｾｯﾄ,ﾌｭｰｴﾙ	63	8
		9
		11
ｼﾞｮｲﾝﾄA,ﾊﾞｷｭｰﾑﾁｭｰﾌﾞ	106	1
ｼﾘﾝﾀﾞｰｻﾌﾞASSY.,ﾌﾛﾝﾄﾌﾞﾚｰｷﾏｽﾀｰ	79	5
ｼﾘﾝﾀﾞｰｻﾌﾞASSY.,ﾘﾔｰﾌﾞﾚｰｷﾏｽﾀｰ	91	5
ｼﾘﾝﾀﾞｰｻﾌﾞASSY.,ﾘﾔｰﾏｽﾀｰ	91	5
ｼﾘﾝﾀﾞｰｾｯﾄ,ﾏｽﾀｰ	79	11
〔 ス 〕		
ｽｲｯﾁｾｯﾄ,ｳｲﾝｶｰ	77	7
ｽｲｯﾁｾｯﾄ,ｻｲﾄﾞｽﾀﾝﾄﾞ	112	1
ｽｲｯﾁｾｯﾄ,ｽﾀｰﾀｰｷﾙ	77	6
ｽｲｯﾁｾｯﾄ,ｽﾀｰﾀｰ&ｷﾙ	77	6
ｽｲｯﾁASSY.,ｳｲﾝｶｰ	78	31
ｽｲｯﾁASSY.,ｵｲﾙﾌﾟﾚｯｼｬｰ	53	17
ｽｲｯﾁASSY.,ｷﾙ	78	32
ｽｲｯﾁASSY.,ｺﾝﾋﾞﾈｰｼｮﾝ&ﾛｯｸ	81	4
ｽｲｯﾁASSY.,ｻｰﾓ	127	28
ｽｲｯﾁASSY.,ｽﾀｰﾀｰﾏｸﾞﾈﾁｯｸ	120	4
ｽｲｯﾁASSY.,ﾆｭｰﾄﾗﾙ	55	8
ｽｲｯﾁASSY.,ﾌﾛﾝﾄｽﾄｯﾌﾟ	79	1
ｽｲｯﾁASSY.,ﾘﾔｰｽﾄｯﾌﾟ	109	6
ｽｲｯﾁCOMP.,ﾌﾛﾝﾄﾚﾊﾞｰ	77	8
ｽｳｲﾝｸﾞｱｰﾑｻﾌﾞASSY.,ﾘﾔｰ	113	10
	114	26
ｽｳｲﾝｸﾞｱｰﾑｾｯﾄ	113	10
ｽｸﾘｰﾝｾｯﾄ,ﾌｭｰｴﾙｽﾄﾚｰﾅｰ	98	2
	100	2
ｽｸﾘｭｰ	67	27
ｽｸﾘｭｰ,ｵｰﾊﾞﾙ 5X12	98	11
ｽｸﾘｭｰ,ｵｰﾊﾞﾙ 5X20	75	32
ｽｸﾘｭｰ,ｽﾍﾟｼｬﾙ 5X12	71	20
	73	24
ｽｸﾘｭｰ,ｽﾍﾟｼｬﾙ 5X17	104	4
ｽｸﾘｭｰ,ｽﾍﾟｼｬﾙ 6X8	117	11
ｽｸﾘｭｰ,ﾀｯﾋﾟﾝｸﾞ 3X16	82	22
ｽｸﾘｭｰ,ﾀｯﾋﾟﾝｸﾞ 4X10	71	23
	73	25
	116	5
ｽｸﾘｭｰ,ﾀｯﾋﾟﾝｸﾞ 4X12	117	13
ｽｸﾘｭｰ,ﾀｯﾋﾟﾝｸﾞ 4X14	72	7
ｽｸﾘｭｰ,ﾀｯﾋﾟﾝｸﾞ 4X16	75	33
ｽｸﾘｭｰ,ﾀｯﾋﾟﾝｸﾞ 4X30	119	9
ｽｸﾘｭｰ,ﾀｯﾋﾟﾝｸﾞ 4X36	75	27
ｽｸﾘｭｰ,ﾀｯﾋﾟﾝｸﾞ 5X12	105	20
ｽｸﾘｭｰ,ﾀｯﾋﾟﾝｸﾞ 5X25	105	21
ｽｸﾘｭｰ,ﾄﾗｽ 4X8	63	16
ｽｸﾘｭｰ,ﾊﾟﾝ 2X6	75	30
ｽｸﾘｭｰ,ﾊﾟﾝ 4X25	105	19
ｽｸﾘｭｰ,ﾊﾟﾝ 4X8.5	126	5
ｽｸﾘｭｰ,ﾊﾟﾝ 5X22	41	27
ｽｸﾘｭｰ,ﾊﾟﾝ 5X8	71	22
ｽｸﾘｭｰ,ﾊﾟﾝ 6X11	85	4
	113	14
ｽｸﾘｭｰ,ﾊﾟﾝ 6X14	127	32
ｽｸﾘｭｰ,ﾋﾞｰﾑｱｼﾞｬｽﾃｲﾝｸﾞ	70	4
	72	4
ｽｸﾘｭｰ,ﾌﾗｯﾄ 4X12	79	20
ｽｸﾘｭｰ,ﾌﾟﾘｰﾀﾞｰ	88	4
	93	12
ｽｸﾘｭｰｾｯﾄ	66	5
		8
		9
ｽｸﾘｭｰﾜｯｼｬｰ	66	15
	72	8
ｽｸﾘｭｰﾜｯｼｬｰ 3X10	75	29
ｽｸﾘｭｰﾜｯｼｬｰ 3X18	75	29
ｽｸﾘｭｰﾜｯｼｬｰ 3X22	75	17
ｽｸﾘｭｰﾜｯｼｬｰ 4X10	64	33
ｽｸﾘｭｰﾜｯｼｬｰ 4X12	80	21
	92	22
ｽｸﾘｭｰﾜｯｼｬｰ 4X14	64	35
ｽｸﾘｭｰﾜｯｼｬｰ 4X16	99	15
ｽｸﾘｭｰﾜｯｼｬｰ 4X6	52	10
ｽｸﾘｭｰﾜｯｼｬｰ 4X8	52	10
ｽｸﾘｭｰﾜｯｼｬｰ 5X10	64	34
ｽｸﾘｭｰﾜｯｼｬｰ 5X16	67	21
ｽｸﾘｭｰﾜｯｼｬｰ 5X20	78	24
ｽｸﾘｭｰﾜｯｼｬｰ 5X25	78	25
ｽｸﾘｭｰﾜｯｼｬｰ 5X35	78	26
ｽｸﾘｭｰﾜｯｼｬｰ 5X45	78	27
ｽｸﾘｭｰﾜｯｼｬｰ 5X8	52	14
ｽｸﾘｭｰﾜｯｼｬｰ,ｽﾍﾟｼｬﾙ 4X10	75	28
ｽﾃｰ,ｱｼﾞｬｽﾄｽｸﾘｭｰ	72	13
ｽﾃｰ,ｽﾋﾟｰﾄﾞﾜｰﾆﾝｸﾞﾗﾝﾌﾟ	81	10
ｽﾃｰ,ﾋｭｰｽﾞﾎﾞｯｸｽ	127	30
ｽﾃｰ,ﾎｰﾝ	122	24
ｽﾃｰ,ﾘﾔｰｳｲﾝｶｰ	117	10
ｽﾃｰｾｯﾄ,ﾜｲﾔｰ	63	2
ｽﾃｰﾀｰCOMP.	49	3
ｽﾃｰCOMP.,ｳｲﾝｶｰ	117	4
ｽﾃｰCOMP.,ﾍｯﾄﾞﾗｲﾄ	71	19
	72	22
ｽﾃﾑｻﾌﾞASSY.,ｽﾃｱﾘﾝｸﾞ	83	4
ｽﾃﾑCOMP.,ｽﾃｱﾘﾝｸﾞ	83	1
ｽﾄｯﾊﾟｰCOMP.,ｷﾞﾔｰｼﾌﾄﾄﾞﾗﾑ	60	16
ｽﾄﾗｲﾌﾞ,L.ﾘﾔｰｶｳﾙ	132	5
ｽﾄﾗｲﾌﾞ,R.ﾘﾔｰｶｳﾙ	131	4
	132	4

www.mex-japan.com

部 品 名 索 引

部 品 名	頁	見出
ストレーナーCOMP.，オイル	53	5
スパークユニット	121	2
スパークユニットCOMP.	121	2
スパナ 10X12	125	11
スパナ 14X17	125	12
スパナ 8	125	20
スパナ 8X12	125	10
スパナ，ピン	125	6
スピードメーターASSY.	74	9
	75	9
スピンドルCOMP.，ギヤーシフト	60	19
スプリング	63	15
スプリング，カーボンブラシ	52	3
スプリング，ギヤーシフトドラムストッパー	60	18
スプリング，クラッチ	46	13
スプリング，クラッチレバー	45	5
スプリング，コンプレッションコイル	63	12
	63	13
	63	14
	66	13
スプリング，シフトリターン	60	20
スプリング，シャター	46	14
スプリング，ストップスイッチ	109	7
スプリング，バキュームピストン	66	12
スプリング，パット	88	8
	88	9
	93	4
スプリング，バルブ	42	11
スプリング，ビームアジャスティング	72	9
スプリング，フィルターエレメントセッティング	53	12
スプリング，ブレーキペダル	109	9
スプリング，フロントフォーク	86	2
スプリング，フロントリバウンド	86	9
スプリング，ヘッドライトビーム アジャスティング	70	5
スプリング，ボールブランジャー	60	14
スプリング，ロックキーセッティング	102	2
スプリング，L.ステップリターン	110	6
スプリング，R.ステップリターン	110	2
スプリングASSY.，サイドスタンド	112	3
スプロケット，オイルポンプドライブ	46	1
スプロケット，オイルポンプドリブン	53	3
スプロケット，ドライブ	58	18
スプロケット，ファイナルドリブン	95	2
スポンジ，フロック	124	3
スライダー，チェン	113	9
スリーブ	93	14
スレッドB，ステアリングヘッドトップ	83	6
スレッドCOMP.，ステアリングヘッド トップ	83	5

〔セ〕

部 品 名	頁	見出
セットリング 520	59	36
セパレーターCOMP.	79	8
センサーASSY.，スロットル	64	40
センター，ギヤーシフトドラム	60	6
センター，クラッチ	46	6

〔ソ〕

部 品 名	頁	見出
ソケットCOMP.	75	10
ソケットCOMP.，スピードワーニング	81	9
ソケットCOMP.，L.フロントウインカー	117	16
ソケットCOMP.，R.フロントウインカー	117	15

〔タ〕

部 品 名	頁	見出
ダイオードASSY.，スリーウエイ	121	10
タイヤ，フロント	90	8
タイヤ，リヤー	96	13
ダイヤフラム	79	9
	91	13
ダストシール	87	23
ダストシール 17X24X5	114	19
ダストシール 22X29X4	114	20
ダストシール 22X42X7	90	12
ダストシール，ステアリングヘッド	83	2
	83	3
タンク，リザーブ	126	13
タンクセット，フユーエル	98	6
	100	4
	101	4
ダンパーセット，ホイール	95	1

〔チ〕

部 品 名	頁	見出
チエン，オイルポンプ	53	4
チエンセット，ドライブ	113	1
	114	25
チヤンバーセット，フロート	66	4
	66	6
チューブ， 3.5X190	106	10
チューブ， 3.5X200	99	19
チューブ， 3.5X260	106	11
チューブ， 3.5X40	106	9
チューブ， 3.5X60	67	29
チューブ， 5X760	127	40
チューブ， 7.3X900	127	41
チューブ， 7X290	64	38
チューブ， 7X310	64	39
チューブ， 7X570	99	20
	101	17
チューブ，ウオーターポンプ	62	6
チューブ，エアークリーナーコネクティング	105	5
チューブ，エアージェット	105	12
チューブ，フユーエル	98	10
	101	8
チューブ，プリーザー	105	13
チューブA，エアーインテーク	106	4
チューブASSY.，トレン	105	10
チューブB，エアーインテーク	106	5
チューブC，エアーインテーク	106	6

〔ツ〕

部 品 名	頁	見出
ツールセット	125	4

〔テ〕

部 品 名	頁	見出
ディスク，クラッチフリクション	46	8
		9
ディスク，リヤーブレーキ	96	15
ディスクCOMP.，フロントブレーキ	90	9
		14
テールライトユニット	119	1

〔ト〕

部 品 名	頁	見出
トップ	66	16
ドライバー，スクリュー	125	19
ドライバー1，プラススクリュー	125	13
ドライバー3，マイナススクリュー	125	14
ドラムCOMP.，ギヤーシフト	60	5

〔ナ〕

部 品 名	頁	見出
ナット 5MM	104	1
ナット，6カク 10MM	78	28
		35
ナット，6カク 6MM	75	34
	109	16
ナット，6カク 8MM	92	23
	114	21
		22
ナット，キャップ 6MM	79	17
ナット，コネクティングロッド	57	6
ナット，サイドスタンド	112	7
ナット，スクエア 5MM	40	12
ナット，ステアリングステム	82	19
ナット，スピード 4MM	111	24
ナット，スペシャル	72	14
ナット，スペシャル 6MM	85	5
	107	13
	116	3
ナット，セッティング	126	3
ナット，ツースト 3MM	127	33
ナット，ビームアジャスティング	72	11
ナット，フイキシング	78	23
ナット，フランジ 10MM	117	14
	124	15
ナット，フランジ 12MM	90	11
ナット，フランジ 5MM	64	36
	116	6
ナット，フランジ 6MM	64	37
	78	29
	101	14
	107	15
	122	19
ナット，フランジ 8MM	96	19
ナット，ヘッドライトケース	71	17
	72	20
ナット，ヘッドライトビームアジャスティング	70	7
ナット，ユニットホルダー	70	10
ナット，ロック	78	20
		22
ナット，ロック 20MM	46	16

部 品 名	頁	見出
ナット，U 10MM	115	3
ナット，U 14MM	113	15
ナット，U 16MM	96	18
ナット，U 6MM	53	20
	99	13
	101	11
ナットB，タイロット	109	13

〔ニ〕

部 品 名	頁	見出
ニードルセット，ジェット	66	2
		7

〔ネ〕

部 品 名	頁	見出
ネック，フイラー	126	17

〔ノ〕

部 品 名	頁	見出
ノックピン 10X16	41	29
ノックピン 10X7	44	21
ノックピン 7.9X20	64	31
ノックピン 8X14	41	28
	45	13
	48	3
	50	13
	54	32
ノックピン 8X26.4	61	28
ノックピン 8X31.5	61	29
ノブ，トリップメーター	75	13

〔ハ〕

部 品 名	頁	見出
バー，L.ヒリオンステップ	110	12
バー，R.ヒリオンステップ	110	11
ハーネス，ワイヤー	122	11
バーCOMP.，サイドスタンド	112	2
パイプ，オイル	53	14
パイプ，オイルパス	40	6
パイプ，シート	86	13
パイプ，ステアリングハンドル	81	11
	82	23
パイプA，ウオーター	62	2
パイプB，ウオーター	62	3
パイプC，ウオーター	62	4
パイプCOMP.，オイルフイード	40	5
パイプCOMP.，ステアリングハンドル	82	14
パイプCOMP.，フロントエキゾースト	107	1
パイプCOMP.，フロントフォーク	86	5
パッキン	75	19
パッキン，テールライト	119	4
パッキン，マフラー	107	7
パック，エアープレッシャーゲージ	125	5
パック，サービスプック	125	3
パック，ツール 200MM	125	18
パッテリー	120	1
パットセット，フロント	88	3
パットセット，リヤー	93	1
パネル，スピードワーニング	81	7

www.mbex-jp.com

部 品 名 索 引

部 品 名	頁	見出
ﾊﾞﾙﾌﾞ, インレット	42	8
ﾊﾞﾙﾌﾞ, ウインカー	117	8
ﾊﾞﾙﾌﾞ, ウエッジ ﾍﾞｰｽ	74	1
		2
	81	1
ﾊﾞﾙﾌﾞ, エキゾ ｰスト	42	9
ﾊﾞﾙﾌﾞ, テールライト	117	9
	119	5
ﾊﾞﾙﾌﾞ, ヘッド ﾗｲﾄ	70	14
	72	16
ﾊﾞﾙﾌﾞ, リム	89	2
	96	14
ﾊﾞﾙﾌﾞ セット, スターター	66	11
ﾊﾞﾙﾌﾞ ASSY., エアーインジ エクション コントロール	106	3
ﾊﾞﾙﾌﾞ ASSY., エアーカット	67	28
ﾊﾞﾙﾌﾞ ASSY., リリーフ	53	6
ﾊﾞﾙﾌﾞ COMP., フロート	67	18
ﾊﾞﾙﾌﾞ COMP., リード	39	6
ﾊﾞﾝ, オイル	53	1
ﾊﾞﾝﾄﾞ, エアークリーナーコネクテイング チューブ	105	16
ﾊﾞﾝﾄﾞ, ツールセッテイング	116	2
ﾊﾞﾝﾄﾞ, ワイヤー	122	26
ﾊﾞﾝﾄﾞ, R. マフラー	107	6
ハンドル, アイレンチ 12MM	125	16
ﾊﾞﾝﾄﾞ A, インシュレーター	40	8
ﾊﾞﾝﾄﾞ B, インシュレーター	40	9
ﾊﾞﾝﾄﾞ B2, バッテリー	120	7
ﾊﾞﾝﾄﾞ C, インシュレーター	40	11
〔 ヒ 〕		
ﾋﾟｰｽ, オイルロック	86	11
ﾋﾟｽﾄﾝ	57	2
	88	11
	93	3
ﾋﾟｽﾄﾝｾｯﾄ, マスターシリンダー	91	11
ﾋﾟｽﾄﾝA	88	10
ﾋﾟｽﾄﾝCOMP., バキューム	66	17
ﾋｭｰｽﾞ, ﾌﾟﾚｰﾄﾞ	120	8
ﾋｭｰｽﾞ, ミニ	122	22
ﾋﾟﾝ, キャーシフトフォークガイド	58	19
ﾋﾟﾝ, クラッチリフター	45	6
ﾋﾟﾝ, シフター	60	7
ﾋﾟﾝ, シフトリターンスプリング	60	21
ﾋﾟﾝ, ステップ ﾊﾞｰ	110	4
ﾋﾟﾝ, スプリット 1.6X10	111	21
ﾋﾟﾝ, スプリット 2.0X12	92	24
ﾋﾟﾝ, スプリット 2.0X15	111	22
ﾋﾟﾝ, スプリンク 3X16	45	14
ﾋﾟﾝ, ハンガー	88	13
	94	18
		21
ﾋﾟﾝ, ﾋﾟｽﾄﾝ	57	3
ﾋﾟﾝB, ノック 8X14	55	13
ﾋﾟﾝC, ヒリオンステップ	111	23
ﾋﾟﾝD, ジョイント	92	25
〔 フ 〕		
ﾌｧﾝﾈﾙ, エアー	64	25
ﾌｧﾝCOMP., クーリング	126	1
ﾌｨﾙﾀｰ, サブ エアークリーナー	105	6
ﾌﾞｰﾂ, スリーブ	93	9
ﾌﾞｰﾂB	94	16
ﾌﾞｰﾂCOMP.	79	4
	91	4
ﾌﾞｰﾗｰ, ミニヒューズ	125	1
ﾌｪﾝﾀﾞｰ, リヤー	116	4
ﾌｪﾝﾀﾞｰCOMP., フロント	84	2
	85	2
フォーク, センターギャーシフト	60	2
フォーク, L. ギャーシフト	60	3
フォーク, R. ギャーシフト	60	1
フォークASSY., L. フロント	86	18
	87	18
フォークASSY., R. フロント	86	1
フツク, シートキャツチ	103	7
フツクA, ロープ	102	4
フツクB, ロープ	102	5
ﾌﾞﾂｼｭ, ガイド	86	7
ﾌﾞﾂｼｭ, スライダー	86	8
フューエルユニット	101	9
フライホイールCOMP.	49	2
ﾌﾞﾗｸﾞ, コーン	105	18
ﾌﾞﾗｸﾞ, スパーク	41	32
ﾌﾞﾗｸﾞ, ピン	88	12
	94	17
ﾌﾞﾗｹｯﾄ, ハンドルレバー	77	13
ﾌﾞﾗｹｯﾄ, L. ヒボット	124	7
ﾌﾞﾗｹｯﾄ, R. ヒボット	124	6
ﾌﾞﾗｹｯﾄASSY.	74	6
ﾌﾞﾗｹｯﾄASSY., フロント	52	1
ﾌﾞﾗｹｯﾄCOMP., リヤー	93	5
フランジ サブ ASSY., フアイナルドリブン	95	8
ﾌﾞﾗﾝｼﾞｬｰ, ボール	60	12
ﾌﾞﾘｯｼﾞ, フオークトツプ	82	16
ﾌﾞﾚｰﾄ	55	5
ﾌﾞﾚｰﾄ, ガイド	60	13
ﾌﾞﾚｰﾄ, クラッチ	46	10
ﾌﾞﾚｰﾄ, クラッチブレッシャー	46	11
ﾌﾞﾚｰﾄ, クラッチリフター	46	12
ﾌﾞﾚｰﾄ, シフトドラムベアリング セッテイング	60	22
ﾌﾞﾚｰﾄ, ステップ セッテイング	110	3
ﾌﾞﾚｰﾄ, タイヤフラム	79	10
	91	14
ﾌﾞﾚｰﾄ, チエンアジャスター	113	4
ﾌﾞﾚｰﾄ, ヒリオンステップサイド	110	13
ﾌﾞﾚｰﾄ, フアンネルセッテイング	64	32
ﾌﾞﾚｰﾄ, ベアリング セッテイング	58	2
ﾌﾞﾚｰﾄ, ボート	39	3
ﾌﾞﾚｰﾄ, レジ ステッド ナンバー	128	2
ﾌﾞﾚｰﾄセット, ステー	63	3
ﾌﾞﾚｰﾄセット, バルブ	66	10
ﾌﾞﾚｰﾄ, フイラーネック	127	46
フロートセット	66	3
ﾌﾟﾛﾃｸﾀｰ, マフラー	107	5
〔 ヘ 〕		
ﾍﾞｱﾘﾝｸﾞ, ニードル 12X16X13	44	22
ﾍﾞｱﾘﾝｸﾞ, ニードル 17X24X17	114	17
ﾍﾞｱﾘﾝｸﾞ, ニードル 17X24X20	114	17
		23
ﾍﾞｱﾘﾝｸﾞ, ニードル 20MM	59	34
ﾍﾞｱﾘﾝｸﾞ, ニードル 22X29X30	114	16
ﾍﾞｱﾘﾝｸﾞ, ニードル 25X29X17	47	11
ﾍﾞｱﾘﾝｸﾞ, ニードル 30X35X20	46	21
ﾍﾞｱﾘﾝｸﾞ, ヘッドパイプアッパー	83	8
ﾍﾞｱﾘﾝｸﾞ, ヘッドパイプアンダー	83	9
ﾍﾞｱﾘﾝｸﾞ, ボール 16005	61	27
ﾍﾞｱﾘﾝｸﾞ, ラジアルボール 6001	46	23
ﾍﾞｱﾘﾝｸﾞ, ラジアルボール 6002	114	24
ﾍﾞｱﾘﾝｸﾞ, ラジアルボール 6203U	59	38
ﾍﾞｱﾘﾝｸﾞ, ラジアルボール 6203UU	97	26
ﾍﾞｱﾘﾝｸﾞ, ラジアルボール 6204UU	97	22
ﾍﾞｱﾘﾝｸﾞ, ラジアルボール 63/22	59	33
ﾍﾞｱﾘﾝｸﾞ, ラジアルボール 6302UU	90	13
ﾍﾞｱﾘﾝｸﾞ A, クランクシャフト	57	9
ﾍﾞｱﾘﾝｸﾞ A, コネクテイングロッド	57	7
ﾍﾞｱﾘﾝｸﾞ B, クランクシャフト	57	9
ﾍﾞｱﾘﾝｸﾞ B, コネクテイングロッド	57	7
ﾍﾞｱﾘﾝｸﾞ C, クランクシャフト	57	9
ﾍﾞｱﾘﾝｸﾞ C, コネクテイングロッド	57	7
ﾍﾞｱﾘﾝｸﾞ D, クランクシャフト	57	9
ﾍﾞｱﾘﾝｸﾞ D, コネクテイングロッド	57	7
ﾍﾞｱﾘﾝｸﾞ E, クランクシャフト	57	9
ﾍﾞｱﾘﾝｸﾞ E, コネクテイングロッド	57	7
ﾍﾞｰｽ, L. ウインカー	117	18
	118	20
ﾍﾞｰｽ, L. リヤーグラブレール	103	12
ﾍﾞｰｽ, R. ウインカー	117	17
		19
ﾍﾞｰｽ, R. リヤーグラブレール	103	11
ﾍﾞｰｽCOMP., コンタクト	81	5
ﾍﾞｰｽCOMP., テールライト	119	3
ﾍﾟﾀﾞﾙ, リヤーブレーキ	109	8
ﾍﾟﾀﾞﾙCOMP., チエンジ	109	1
ﾍｯﾄﾞﾗｲﾄユニット	70	9
	72	12
ﾍｯﾄﾞﾗｲﾄASSY.	70	2
	72	2
ﾍｯﾄﾞASSY., シリンダー	40	1
	41	35
〔 ホ 〕		
ホイールサブASSY., フロント	89	7
	90	7
ホイールサブASSY., リヤー	95	11
	96	11
ホース, ラジエターアッパー	126	20
ホース, ラジエターロアー	126	23
ホース, L. ウオーター	126	22
ホース, R. ウオーター	126	21
ホースA, ウオーター	62	1
ホースCOMP., フロントブレーキ	79	3
ホースCOMP., リヤーブレーキ	91	1
ホースCOMP., リヤーマスターシリンダー	91	7
ﾎﾞｰﾙA, ラチエット	60	10
ﾎﾞｰﾙB, ラチエット	60	11
ホーンCOMP.	122	12
		23
ﾎﾞｽ, エルボー	75	11
ﾎﾞｯｸｽASSY., スピードメーター ギヤー	75	22
ﾎﾞﾃﾞｨCOMP., フレーム	124	2
ホルダー, ニードルジェット	67	20
ホルダー, ハンドルアッパー	82	15
ホルダー, マスターシリンダー	77	9
	79	7
ホルダー, ロッド	124	14
ホルダー, L. メインステップ	110	14
ホルダー, R. メインステップ	110	7
ホルダーASSY., ヘルメット	124	8
ﾎﾞﾙﾄ	63	17
		18
ﾎﾞﾙﾄ 10X145	124	12
ﾎﾞﾙﾄ, 6カク 6X80	122	18
ﾎﾞﾙﾄ, アダプター 10MM	78	34
ﾎﾞﾙﾄ, オイル 10X22	79	16
	91	19
	92	19
ﾎﾞﾙﾄ, クラッチワイヤーアジャスティング	77	15
ﾎﾞﾙﾄ, コネクテイングロッド	57	5
ﾎﾞﾙﾄ, サイドスタンドピボット	112	5
ﾎﾞﾙﾄ, シーリング 18MM	55	2
		3
ﾎﾞﾙﾄ, シーリング 8MM	41	33
ﾎﾞﾙﾄ, スウイングアームピボット	113	5
ﾎﾞﾙﾄ, スタッド 6X22	41	26
ﾎﾞﾙﾄ, スペシャル 10MM	58	20
ﾎﾞﾙﾄ, スペシャル 6X16	112	6
ﾎﾞﾙﾄ, スペシャル 7X18	60	23
ﾎﾞﾙﾄ, スペシャルキャツプ 8X10	111	18
ﾎﾞﾙﾄ, スペシャルフランジ 6X22	46	15
ﾎﾞﾙﾄ, セッテイング	52	4
ﾎﾞﾙﾄ, ソケット 5X14	47	8
ﾎﾞﾙﾄ, ソケット 5X9	120	6
ﾎﾞﾙﾄ, ソケット 6X12	40	17
ﾎﾞﾙﾄ, ソケット 6X14	76	36
ﾎﾞﾙﾄ, ソケット 6X18	91	17
ﾎﾞﾙﾄ, ソケット 6X28	49	7
ﾎﾞﾙﾄ, ソケット 8MM	82	17
	87	21
ﾎﾞﾙﾄ, ソケット 8X17	71	21
ﾎﾞﾙﾄ, ソケット 8X22	111	17
ﾎﾞﾙﾄ, ソケット 8X32	103	18
ﾎﾞﾙﾄ, ソケット 8X75	103	19
ﾎﾞﾙﾄ, タイロッド	109	10
ﾎﾞﾙﾄ, タンクヒンジ	99	12
	101	10
ﾎﾞﾙﾄ, チエンジピボット	109	11
ﾎﾞﾙﾄ, ディスク 8X22	90	10
ﾎﾞﾙﾄ, ディスク 8X24	96	16

www.mikuni.co.jp

部品名索引

部品名	頁	見出
ﾎﾞﾙﾄ,ﾄﾞﾘﾌﾞﾝｽﾌﾟﾛｹﾂﾄﾌｲｷｼﾝｸﾞ	96	17
ﾎﾞﾙﾄ,ﾄﾙｸｽ	88	15
ﾎﾞﾙﾄ,ﾄﾞﾚﾝﾌﾟﾗｸﾞ 14MM	54	30
ﾎﾞﾙﾄ,ﾊﾝﾄﾞﾙｾﾂﾃｲﾝｸﾞ	82	21
ﾎﾞﾙﾄ,ﾊﾝﾄﾞﾙﾚﾊﾞｰﾋﾟﾎﾞﾂﾄ	79	15
ﾎﾞﾙﾄ,ﾋﾟﾝ	93	15
ﾎﾞﾙﾄ,ﾌﾗﾝｼﾞ 10X190	124	11
ﾎﾞﾙﾄ,ﾌﾗﾝｼﾞ 10X30	124	16
ﾎﾞﾙﾄ,ﾌﾗﾝｼﾞ 10X35	83	10
ﾎﾞﾙﾄ,ﾌﾗﾝｼﾞ 10X40	124	17
ﾎﾞﾙﾄ,ﾌﾗﾝｼﾞ 10X45	124	18
ﾎﾞﾙﾄ,ﾌﾗﾝｼﾞ 10X53	115	2
ﾎﾞﾙﾄ,ﾌﾗﾝｼﾞ 10X55	115	2
ﾎﾞﾙﾄ,ﾌﾗﾝｼﾞ 10X75	124	19
ﾎﾞﾙﾄ,ﾌﾗﾝｼﾞ 5X12	39	7
ﾎﾞﾙﾄ,ﾌﾗﾝｼﾞ 6MM	105	15
	113	14
	127	31
ﾎﾞﾙﾄ,ﾌﾗﾝｼﾞ 6X10	79	14
	94	19
	107	18
	122	20
ﾎﾞﾙﾄ,ﾌﾗﾝｼﾞ 6X103	55	10
ﾎﾞﾙﾄ,ﾌﾗﾝｼﾞ 6X11	43	18
ﾎﾞﾙﾄ,ﾌﾗﾝｼﾞ 6X12	50	8
	76	35
		36
	92	26
	116	8
	122	27
	127	44
ﾎﾞﾙﾄ,ﾌﾗﾝｼﾞ 6X14	52	16
	55	14
	56	21
	59	37
	61	31
	62	7
	103	17
	122	21
	127	42
		44
ﾎﾞﾙﾄ,ﾌﾗﾝｼﾞ 6X16	49	5
ﾎﾞﾙﾄ,ﾌﾗﾝｼﾞ 6X18	44	24
	91	18
	113	13
ﾎﾞﾙﾄ,ﾌﾗﾝｼﾞ 6X20	109	12
	127	45
ﾎﾞﾙﾄ,ﾌﾗﾝｼﾞ 6X22	78	30
	80	22
ﾎﾞﾙﾄ,ﾌﾗﾝｼﾞ 6X25	50	9
		14
	119	10
	127	43
ﾎﾞﾙﾄ,ﾌﾗﾝｼﾞ 6X28	45	15
	54	33
ﾎﾞﾙﾄ,ﾌﾗﾝｼﾞ 6X30	108	19
ﾎﾞﾙﾄ,ﾌﾗﾝｼﾞ 6X32	48	4
	50	15
	55	15

部品名	頁	見出
ﾎﾞﾙﾄ,ﾌﾗﾝｼﾞ 6X35	45	16
	50	16
ﾎﾞﾙﾄ,ﾌﾗﾝｼﾞ 6X37	40	19
ﾎﾞﾙﾄ,ﾌﾗﾝｼﾞ 6X38	41	31
ﾎﾞﾙﾄ,ﾌﾗﾝｼﾞ 6X40	48	5
	54	34
	55	16
	61	32
ﾎﾞﾙﾄ,ﾌﾗﾝｼﾞ 6X45	50	7
	61	33
ﾎﾞﾙﾄ,ﾌﾗﾝｼﾞ 6X52.5	53	19
ﾎﾞﾙﾄ,ﾌﾗﾝｼﾞ 6X55	55	17
ﾎﾞﾙﾄ,ﾌﾗﾝｼﾞ 6X60	51	17
ﾎﾞﾙﾄ,ﾌﾗﾝｼﾞ 6X65	54	35
ﾎﾞﾙﾄ,ﾌﾗﾝｼﾞ 6X70	55	18
ﾎﾞﾙﾄ,ﾌﾗﾝｼﾞ 6X80	55	19
ﾎﾞﾙﾄ,ﾌﾗﾝｼﾞ 7X57	40	16
ﾎﾞﾙﾄ,ﾌﾗﾝｼﾞ 7X70	40	14
ﾎﾞﾙﾄ,ﾌﾗﾝｼﾞ 7X73	40	18
ﾎﾞﾙﾄ,ﾌﾗﾝｼﾞ 7X93	43	16
		17
ﾎﾞﾙﾄ,ﾌﾗﾝｼﾞ 8X12	122	28
ﾎﾞﾙﾄ,ﾌﾗﾝｼﾞ 8X16	71	25
	73	23
ﾎﾞﾙﾄ,ﾌﾗﾝｼﾞ 8X18	44	25
ﾎﾞﾙﾄ,ﾌﾗﾝｼﾞ 8X32	88	16
ﾎﾞﾙﾄ,ﾌﾗﾝｼﾞ 8X35	107	12
ﾎﾞﾙﾄ,ﾌﾗﾝｼﾞ 8X36	82	18
ﾎﾞﾙﾄ,ﾌﾗﾝｼﾞ 8X45	87	20
	108	20
ﾎﾞﾙﾄ,ﾌﾗﾝｼﾞ 8X49	94	20
ﾎﾞﾙﾄ,ﾌﾗﾝｼﾞ 8X50	55	20
ﾎﾞﾙﾄ,ﾌﾗﾝｼﾞ 8X59.5	40	15
ﾎﾞﾙﾄ,ﾌﾗﾝｼﾞ 8X75	55	9
ﾎﾞﾙﾄ,ﾌﾗﾝｼﾞｿｹﾂﾄ 6X16	62	8
ﾎﾞﾙﾄ,ﾌﾗﾝｼﾞｿｹﾂﾄ 6X22	40	20
ﾎﾞﾙﾄ,ﾌﾗﾝｼﾞｿｹﾂﾄ 6X25	85	3
ﾎﾞﾙﾄ,ﾌﾗﾝｼﾞUBS 10X31.5	47	7
	49	4
ﾎﾞﾙﾄ,ﾌﾞﾚｰｷﾃﾞｲｽｸ, 8X24	96	16
ﾎﾞﾙﾄ,ﾌﾞﾚｰｸｵﾌ	124	13
ﾎﾞﾙﾄ,ﾌﾛﾝﾄﾌｵｰｸ	87	25
ﾎﾞﾙﾄ,ﾍﾂﾄﾞｶﾊﾞｰ	38	4
	39	8
ﾎﾞﾙﾄ,ﾒｲﾝｽﾃﾂﾌﾟﾗﾊﾞｰｾﾂﾃｲﾝｸﾞ	110	16
ﾎﾞﾙﾄ,ﾘｾｽﾄﾞ 5X22	41	36
ﾎﾞﾙﾄ,ﾘｾｽﾄﾞ 5X8	41	25
ﾎﾞﾙﾄ,ﾜﾝｳｴｲ 8MM	82	17
ﾎﾞﾙﾄ,L.ｽﾃｱﾘﾝｸﾞﾊﾝﾄﾞﾙﾚﾊﾞｰ ﾋﾟﾎﾞﾂﾄ	78	21
ﾎﾞﾙﾄ,L.ﾌﾛﾝﾄﾌｵｰｸ	86	14
ﾎﾞﾙﾄﾜﾂｼﾔｰ 6X12	53	18
	103	16
ﾎﾞﾙﾄﾜﾂｼﾔｰ 6X16	127	38
ﾎﾞﾙﾄCOMP.,ｵｲﾙﾌｲﾙﾀｰｾﾝﾀｰ	53	13
ﾎﾞﾙﾄCOMP.,ﾌﾛﾝﾄﾌｵｰｸ	87	25
ﾎﾟﾝﾌﾟASSY.,ｳｵｰﾀｰ	50	4
ﾎﾟﾝﾌﾟASSY.,ｵｲﾙ	53	2

部品名	頁	見出
〔ﾏ〕		
ﾏｰｸ,ｻｲﾄﾞｶﾊﾞｰ	130	2
ﾏｰｸ,ﾀﾌｺﾝﾋﾞﾈｰｼﾖﾝｽｲﾂﾁ	129	10
ﾏｰｸ,ﾄﾞﾗｲﾌﾞｺｰｼﾖﾝ	128	6
ﾏｰｸ,ﾄﾞﾗｲﾌﾞﾁｴﾝｺｰｼﾖﾝ	128	4
ﾏｰｸ,ﾌﾕｰｴﾙ	128	1
ﾏｰｸ,ﾌﾕｰｴﾙﾀﾝｸ	130	1
		3
ﾏｰｸ,ﾘﾔｰｶｳﾙ	131	3
ﾏｰｸ,L.ﾌﾕｰｴﾙﾀﾝｸ	131	2
ﾏｰｸ,R.ﾌﾕｰｴﾙﾀﾝｸ	131	1
ﾏﾌﾗｰCOMP.,ｴｷｿﾞｰｽﾄ	107	4
〔ﾐ〕		
ﾐﾗｰCOMP.	78	17
ﾐﾗｰCOMP.,L.	78	18
ﾐﾗｰCOMP.,L.ﾊﾞﾂｸ	78	18
ﾐﾗｰCOMP.,R.	78	16
ﾐﾗｰCOMP.,R.ﾊﾞﾂｸ	78	16
〔ﾒ〕		
ﾒｲﾝｼﾔﾌﾄCOMP.	58	1
ﾒｰﾀｰASSY.,ｺﾝﾋﾞﾈｰｼﾖﾝ	74	3
ﾒｰﾀｰASSY.,ﾀｺﾒｰﾀｰ& ﾃﾝﾌﾟﾚｰﾁﾔｰ	75	14
〔ﾓ〕		
ﾓｰﾀｰ,ｸｰﾘﾝｸﾞﾌｱﾝ	126	7
ﾓｰﾀｰCOMP.,ｽﾀｰﾃｲﾝｸﾞ	52	6
〔ﾗ〕		
ﾗｼﾞｴﾀｰCOMP.	126	2
ﾗﾊﾞｰ,ｷﾞﾔｰﾁｴﾝｼﾞﾍﾟﾀﾞﾙ	109	5
ﾗﾊﾞｰ,ｸﾂｼﾖﾝ	75	16
ﾗﾊﾞｰ,ｻｲﾄﾞｶﾊﾞｰ	105	14
ﾗﾊﾞｰ,ｼﾖﾂｸ	120	5
ﾗﾊﾞｰ,ｽﾃﾂﾌﾟ	110	9
ﾗﾊﾞｰ,ｽﾄﾂﾊﾟｰ	102	1
ﾗﾊﾞｰ,ﾀﾞｽﾄｼｰﾙ	109	2
ﾗﾊﾞｰ,ﾋﾟﾘｵﾝｽﾃﾂﾌﾟ	110	10
ﾗﾊﾞｰ,ﾌﾟﾛﾃｸﾀｰ	85	6
ﾗﾊﾞｰ,ﾌﾟﾛﾃｸﾀｰﾊﾟﾂｷﾝ	107	3
ﾗﾊﾞｰ,ﾌﾛﾝﾄﾌｴﾝﾀﾞｰ	85	6
ﾗﾊﾞｰ,ﾌﾛﾝﾄﾌｴﾝﾀﾞｰﾏｳﾝﾃｲﾝｸﾞ	107	10
ﾗﾊﾞｰ,ﾏｳﾝﾃｲﾝｸﾞ	38	5
	39	9
ﾗﾊﾞｰ,ﾏﾌﾗｰﾏｳﾝﾃｲﾝｸﾞ	107	8
ﾗﾊﾞｰ,ﾒｰﾀｰｾﾂﾃｲﾝｸﾞ	75	12
ﾗﾊﾞｰ,ﾒｰﾀｰﾏｳﾝﾃｲﾝｸﾞ	119	6
ﾗﾊﾞｰ,ﾗｼﾞｴﾀｰﾏｳﾝﾃｲﾝｸﾞ	70	1
	72	1
	126	10
		11
ﾗﾊﾞｰ,ﾘﾔｰﾎｲｰﾙﾀﾞﾝﾊﾟｰ	95	3

部品名	頁	見出
ﾗﾊﾞｰCOMP.,ﾏｳﾝﾄ	78	19
ﾗﾍﾞﾙ,ｵｲﾙｷﾔﾊﾟｼﾃｲｰ	128	5
ﾗﾍﾞﾙ,ｶﾗｰ	128	7
	129	7
ﾗﾍﾞﾙ,ﾀｲﾔ	128	3
ﾗﾍﾞﾙ,ﾁｴﾝｱｼﾞﾔｽﾀｰ	129	8
ﾗﾍﾞﾙ,ﾋﾕｰｽﾞ	122	25
ﾗﾍﾞﾙ,ﾎｲｰﾙｶﾗｰ	129	9
〔ﾘ〕		
ﾘﾃｰﾅｰ	93	6
ﾘﾃｰﾅｰ,ﾊﾞﾙﾌﾞｽﾌﾟﾘﾝｸﾞ	42	12
ﾘﾌﾀｰ,ﾊﾞﾙﾌﾞ	42	10
ﾘﾌﾚｸﾀｰ,ﾘﾌﾚﾂｸｽ	116	1
ﾘﾑ,ﾍﾂﾄﾞﾗｲﾄ	70	3
ﾘﾑCOMP.,ﾍﾂﾄﾞﾗｲﾄ	72	3
ﾘﾚｰCOMP.,ｳｲﾝｶｰ	122	13
ﾘﾝｸﾞ,ｵｲﾙｼｰﾙｽﾄﾂﾊﾟｰ	86	15
ﾘﾝｸﾞ,ｽﾄﾂﾊﾟｰ	94	22
ﾘﾝｸﾞ,ﾊﾞﾂｸｱﾂﾌﾟ	86	6
ﾘﾝｸﾞ,ﾋﾟｽﾄﾝ	86	12
ﾘﾝｸﾞｾﾂﾄ,ﾋﾟｽﾄﾝ	57	1
〔ﾚ〕		
ﾚｰﾙCOMP.,ﾘﾔｰｸﾞﾗﾌﾞ	103	10
ﾚｸﾁﾌｱｲﾔｰASSY.,ﾚｷﾞﾕﾚｰﾄ	121	9
ﾚｼｰﾊﾞｰ,ｸﾗﾂﾁｹｰﾌﾞﾙ	55	4
ﾚﾊﾞｰ,ﾁﾖｰｸ	77	4
ﾚﾊﾞｰ,ﾌﾕｰｴﾙｺﾂｸ	98	5
ﾚﾊﾞｰｾﾂﾄ,ｽﾀｰﾀｰ	63	1
ﾚﾊﾞｰASSY.,R.ﾊﾝﾄﾞﾙ	79	13
ﾚﾊﾞｰCOMP.,ｸﾗﾂﾁ	45	4
ﾚﾊﾞｰCOMP.,L.ﾊﾝﾄﾞﾙ	77	14
ﾚﾝｽﾞASSY.,L.ｽﾓｰｸ	75	21
ﾚﾝｽﾞASSY.,R.ｽﾓｰｸ	75	20
ﾚﾝｽﾞCOMP.	117	2
		6
ﾚﾝｽﾞCOMP.,ｽﾋﾟｰﾄﾞﾜｰﾆﾝｸﾞ	81	8
ﾚﾝｽﾞCOMP.,ﾃｰﾙﾗｲﾄ	119	2
ﾚﾝﾁ,6ｶｸ 4MM	125	8
ﾚﾝﾁ,ｱｲ 24MM	125	17
ﾚﾝﾁ,ﾌﾟﾗｸﾞ	125	7
〔ﾛ〕		
ﾛｰﾀｰ,ﾊﾟﾙｽ	47	5
ﾛｰﾗｰ 4X8	61	34
ﾛﾂｸASSY.,ｼｰﾄ	103	8
ﾛﾂﾄﾞASSY.,ｺﾈｸﾃｲﾝｸﾞ	57	4
ﾛﾂﾄﾞCOMP.,ﾌﾟﾂｼﾕ	91	12
〔ﾜ〕		
ﾜｲﾔｰ,ｻﾌﾞｴｱｰｸﾘｰﾅｰ	105	11
ﾜｲﾔｰ,ﾍﾙﾒﾂﾄｾﾂﾃｲﾝｸﾞ	125	2
ﾜﾂｼﾔｰ	72	5
ﾜﾂｼﾔｰ 10.2MM	59	26

www.impex-jp.com

部 品 名 索 引

部 品 名	頁	見出
ワッシャー 10.5X27	47	10
	49	6
ワッシャー 14MM	61	25
ワッシャー 15.2X25	109	15
ワッシャー 6MM	119	8
ワッシャー 7X14.5	40	21
ワッシャー 8MM	61	26
	97	20
	109	14
ワッシャー,オイルホ゛ルト	79	18
	92	20
ワッシャー,シートロック	103	9
ワッシャー,シーリング゛ 5MM	41	22
ワッシャー,シーリング゛ 6.5MM	44	20
	50	10
	55	12
	68	1
	69	1
ワッシャー,シーリング゛ 8MM	41	34
ワッシャー,スチールフ゜レート	52	11
ワッシャー,ステアリング゛ステム	82	20
ワッシャー,スフ゜ライン 20MM	47	9
ワッシャー,スフ゜ライン 22MM	58	23
	59	27
ワッシャー,スフ゜ライン 25MM	59	28
ワッシャー,スフ゜ライン 25X31X1.5	58	24
ワッシャー,スフ゜リング゛ 5MM	52	15
ワッシャー,スフ゜ロケットセッテイング゛	117	12
ワッシャー,スヘ゛シャル 8MM	87	22
ワッシャー,スラスト 12MM	44	19
ワッシャー,スラスト 17.2MM	58	21
ワッシャー,スラスト 20MM	59	25
ワッシャー,スラスト 20X31.5	46	19
ワッシャー,スラスト 22MM	46	20
ワッシャー,スラスト 25.2X34	58	22
ワッシャー,スラスト 30MM	46	17
ワッシャー,トレンフ゜ラク゛ 14MM	54	31
	69	1
ワッシャー,ニュートラル	55	11
ワッシャー,ヒ゛ームアシ゛ヤステイング゛	70	8
ワッシャー,フ゜レイン	63	19
ワッシャー,フ゜レイン 10MM	99	16
	101	15
ワッシャー,フ゜レイン 6.5X15	107	14
ワッシャー,フ゜レイン 6MM	107	16
	111	19
	122	15
ワッシャー,フ゜レイン 8MM	107	17
	111	20
ワッシャー,フロントカハ゛ーフイキシング゛	116	9
ワッシャー,リヤーアクスル	95	5
	97	21
ワッシャー,ロック	46	18
	60	24
	83	7
ワッシャー,ロック 22MM	59	30
ワッシャー,ロック 25MM	59	29
ワッシャーB,ハント゛ルホルタ゛ーセッテイング゛	75	31

〔 O 〕

部 品 名	頁	見出
Oリング゛	52	5
		13
	98	4
	100	3
Oリング゛ 1.3X4.3	66	14
Oリング゛ 13.5X1.4	127	36
Oリング゛ 13.8X2.5	45	11
	69	1
Oリング゛ 13X3	62	10
	68	1
Oリング゛ 14.7X2.2	54	26
	69	1
Oリング゛ 14.8X1.9	54	24
	69	1
Oリング゛ 14.8X2.4	92	21
Oリング゛ 15.5X2.7	44	23
	68	1
Oリング゛ 15X2.5	54	22
	69	1
Oリング゛ 18.3X2.3	62	9
	68	1
Oリング゛ 18.9X1.5	127	35
Oリング゛ 18X3	45	10
	53	21
	69	1
Oリング゛ 24.4X3.1	52	12
	69	1
Oリング゛ 24X3	54	28
	69	1
Oリング゛ 30MM	45	12
	69	1
Oリング゛ 32.95X2.62	50	12
	69	1
Oリング゛ 33.2X2.4	87	24
Oリング゛ 37X2.4	46	22
	69	1
Oリング゛ 39.5X5	101	13
Oリング゛ 4.8X1.9	41	23
	54	25
	68	1
	69	1
Oリング゛ 47.5X2	127	37
Oリング゛ 5.1X2.2	54	23
	69	1
Oリング゛ 54X2	97	25
Oリング゛ 7.8X2.2	41	24
	68	1
Oリング゛ 8.5X1.9	54	27
	69	1
Oリング゛ 81X4.5	54	29
	69	1

www.imbex-jp.com

1 まえがき
目　次
2 エンジン
3 フレーム
4 部品番号索引
5 部品名索引

Hornet
〔MC31-100・105・110・115・120・125・130・140・150〕

パーツカタログ

不許複製

発行　本田技研工業株式会社

編集　本田技研工業株式会社　　部品情報課

www.impex-jp.com

HONDA

The Power of Dreams

www.impex-jp.com

Y A 2940.2006.12

Published by Honda Motor Co., Ltd.
Printed in Japan