HONDA

VTR Special Edition / VTR
VTR-F / VTR Type LD

VTR250H
[MC33-170]
VTR250FH
[MC33-170]
VTR250LH
[MC33-170]

パーツカタログ

1 版

管理 No.11KFKH01

発行　平成 28 年 10 月
© Honda Motor Co., Ltd. 2016

www.impex-jp.com

まえがき
目次 1
エンジン 2
フレーム 3
部品番号索引 4
部品名索引 5

www.impex-jp.com

カラー写真とカラーラベルのご利用方法

●製品カタログで案内された車体色の写真が掲載されています。

●色物部品の受、発注のときにご利用ください。
- どのような車体色が売られているかひと目でわかります。
- 現車がないときでも、お客様の車体色を確認するのに便利です。
- フォトNO.とまえがきの配色表を使用すれば正しい色物部品の部品番号を簡単に引くことができます。
- カラーラベルの貼付位置は、カラーラベルの貼り付け位置確認をご参照下さい。

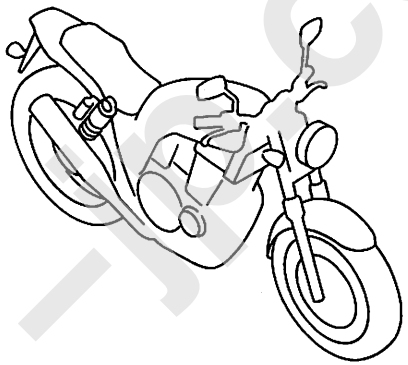

●カラーラベル

CBR400SF1

COLOR NH-138

CODE NH138H

●配色表

シャスタホワイト（NH-138）
〔フォトNO.1〕

	機種名（MODEL）		CBR400SF1					
	フォトNO.		NO.1	NO.2	適用号機		掲載ブロック	見出番号
	主体色（COLOR）		ｼｬｽﾀ ﾎﾜｲﾄ	ｼｬｽﾀ ﾎﾜｲﾄ				
	コード（CODE）		NH-138	NH-138				
NO.	色物部品名	基本部品番号	NH138H	NH138H	初号機	終号機		
1								
2								
3								
4								
5								
6								

www.impex-jp.com

＊車体色は印刷のため実物と多少異なる場合があります。

VTR Special Edition〔VTR250H-2J〕　フレーム号機　MC33-1700001～

マットビュレットシルバー（NH-389M）
〔フォト NO.1〕

VTR〔VTR250H-J〕　フレーム号機 MC33-1700001～

パールサンビームホワイト（NH-A66P）
〔フォト NO.2〕

キャンディープロミネンスレッド（R-342C）
〔フォト NO.3〕

www.impex-jp.com

＊車体色は印刷のため実物と多少異なる場合があります。

VTR-F〔VTR250FH〕　フレーム号機 MC33-1700001～

マットガンパウダーブラックメタリック（NH-436M）
〔フォト NO.4〕

VTR Type LD〔VTR250LH〕　フレーム号機 MC33-1700001～

パールサンビームホワイト（NH-A66P）
〔フォト NO.5〕

キャンディープロミネンスレッド（R-342C）
〔フォト NO.6〕

www.impexjp.com

パーツカタログのご使用にあたって

●このパーツカタログは2016年10月１日現在で編集してあります。
・その後、補修部品の販売形態変更、削除（非販売）を行うことがございます。
・変更情報は最新のEPC (Electronic Parts Catalogue) に反映しています。
又パーツカタログニュースで案内していますので確認して下さい。

●部品注文は部品番号でご連絡下さい。
・部品注文時は、モデル、タイプ、号機、色、メーカー名、サイズを必要に応じて確認して下さい。
・イラストレーション（部品図）は部品検索の目安として記載していますので、現品と形状が異なる場合があります。

●部品の希望小売価格は、2016年10月現在の価格を記載しています。
・部品の希望小売価格は、予告なしに変更する事があります。
・部品の希望小売価格には消費税は含まれていません。

初版 2016年10月１日
本田技研工業株式会社

目　次

ページNo.

- パーツカタログのご使用にあたって 1 1
- 部品情報の探し方 2
- パーツカタログの構成 3
- 部品に変更があったとき 4
- パーツカタログに使用されている略語 4
- 部品の記載ブロックと打刻号機の確認 5
- カラーラベルの貼り付け位置確認 5
- 号 機 管 理 表 6
- 配色表 7
- フューエルホース／チューブとビニールチューブ、および一般用チューブの使用について 13
- 標準整備時間 17
- イラスト　インデックス 21
- エンジン　グループ 29 2
- フレーム　グループ 60 3
- 部品番号索引 112 4
- 部品名索引 116 5

www.impex-jp.com

部品情報の探し方

Ⓐ「イラストインデックス」から探す方法

Ⓑ「部品番号索引」から探す方法

部品番号索引

部品番号	頁	見出	部品番号	頁	見出	部品番号
04000			13323-MY9-751	36	10	14929-KT7-013
			13324-MY9-751	36	10	14930-KT7-013
04911-MCE-000	34	1	13325-MY9-751	36	10	14931-KT7-013
06000			13327-MY9-751	36	10	14932-KT7-013
			14000			14933-KT7-013
06405-MY5-P00	74	3				14934-KT7-013
06405-MY5-P10	74	3	14100-MCE-000	21	2	14935-KT7-013
06410-MY9-860	63	1	14200-MCE-000	21	3	14936-KT7-013
06435-MCE-006	62	1	14321-MCE-000	24	2	14937-KT7-013
06451-166-405	59	2	14401-MCE-003	24	3	14938-KT7-013
06451-443-405	62	2	14510-MBE-000	24	4	14939-KT7-013
06451-MA7-405	59	1	14520-MY9-691	24	5	14940-KT7-013
06455-MCE-006	59	3	14524-MY9-690	24	6	14941-KT7-013
			14546-MCE-000	24	7	14942-KT7-013
11000			14620-MY9-691	24	8	14943-KT7-013
			14711-MCE-000	21	4	14944-KT7-013
11210-MCE-000	33	1	14712-MCE-000	21	5	14945-KT7-013
11330-MCE-305	26	1	14721-MCE-000	21	6	14946-KT7-013
11333-KT8-000	30	1	14722-MCE-000	21	7	14947-KT7-013
11335-MCE-000	26	2	14730-MCE-000	21	8	14948-KT7-013
11360-MCE-000	31	1	14731-MCE-000	21	9	14949-KT7-013
11365-MCE-000	31	2	14731-MY9-751	21	10	14950-KT7-013
11396-MY9-000	26	3	14751-KY2-000	21	11	14951-KT7-013
11631-MCE-000	29	1	14751-MCE-000	21	12	14952-KT7-013
11691-MY9-000	29	2	14761-MCE-000	21	13	14953-KT7-013
						14954-KT7-013

Ⓒ「部品名索引」から探す方法

部品名索引

部品名	頁	見出
〔ア〕		
アーム,L.ピリオンステップ	72	12
アーム,L.メインステップ	72	8
アーム,R.ピリオンステップ	72	11
アーム,R.メインステップ	72	5
アームCOMP.,キックチェンジ	71	3
アクセルニードルベアリング	38	36
アクセルCOMP.,クラッチ	27	2
アクセルCOMP.,スターティングクラッチ	28	4
アクスル,フロントホイール	60	3
アクスル,リヤホイール	63	3
アジャスター,チェン	74	5
〔イ〕		
インジュレーター,キャブレター	19	9
〔ウ〕		
ウインカーASSY.,L.フロント	78	4
ウインカーASSY.,L.リヤー	78	8
ウインカーASSY.,R.フロント	78	1
ウインカーASSY.,R.リヤー	78	7
ウエイト,ステアリングハンドル	54	7
ウエイト,バランス	60	1
ガスケット,スターターカバー		
ガスケット,タンクヨケーホール		
ガスケット,フロートチャンバー		
ガスケット,マフラー		
ガスケット,R.クランクケースカバー		
ガスケットセット		
ガスケットセットB		
カップCOMP.,オイル		
カバー,アウター		
カバー,エアークリーナー		
カバー,サブエアークリーナー		
カバー,スクリュー		
カバー,スターター		
カバー,スターターマグネトクターミナル		
カバー,スターターモーターターミナル		
カバー,スピードメーターアウター		
カバー,スロットルセンサー		
カバー,タコメーターアウター		
カバー,ダスト		
カバー,バッテリー		
カバー,バッテリーターミナル		
カバー,ビームアジャスティングビボット		
カバー,ラジエーターサイド		
カバー,ラン		

F-7 フロントフェンダー

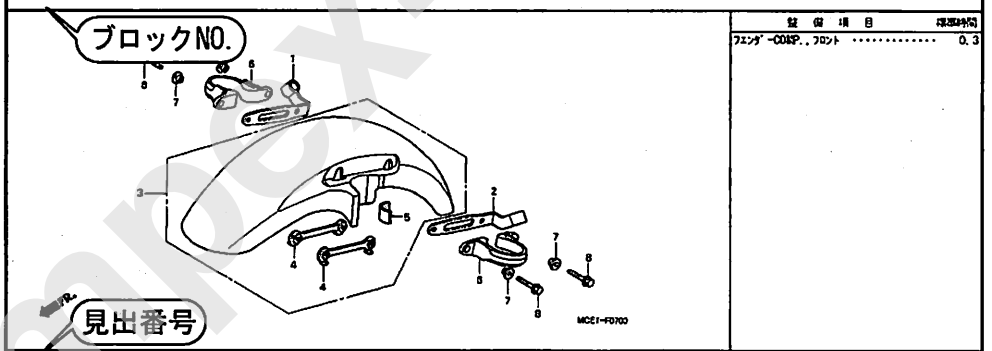

整備項目	標準時間
フェンダーCOMP.,フロント	0.3

見出番号	部品番号	部品名	希望小売価格	使用個数 CB400 SFX	SFY	適用号機 初号機	終号機	タイプ
1	45156-MCE-000	クランパー,R.フロントブレーキホース	380	1	1			
2	45157-MCE-000	クランパー,L.フロントブレーキホース	380	1	1			
3	61100-MCE-000ZA	フェンダーCOMP.,フロント *NH411M*,フォースシルバーメタリック	6,700	1	-	———	———	3J, 4J
				-	1			
	61100-MCE-000ZB	*PB284C*キャンディフェニックスブルー	6,700	1	-	———	———	J, 2J
4	61101-MCE-000	プレート,フロントフェンダー	400	2	2	———	1008000	
	61101-MCE-010		400	2	2	1008001	———	
5	61102-MCE-300	クッション,フロントフェンダー (ブラック)	120	2	2			
6	61105-MCE-000	ステー,フロントフェンダーマウンティング	400	2	2			
7	61107-GR7-000	カラー (6,5)	110	4	4			
8	96001-06020-00	ボルト,フランジ 6X20	40	4	4			

57 ページNO.

2000.09.01 J

www.impex-jp.com

パーツカタログの構成

①

③

F-7 フロントフェンダー

②

整備項目	標準時間
フェンダ゛-COMP., フロント ·····	0.3

④ ⑤ ⑥ ⑦ ⑧ ⑨ ⑩ ⑪ ⑫ ⑬

見出番号	部品番号	部品名	希望小売価格	使用個数 CB400 SFX	使用個数 CB400 SFY	適用号機 初号機	適用号機 終号機	タイプ
1	45156-MCE-000	クランパ゛-, R. フロントブ゛レーキホ゛ース ··	380	1	1			
2	45157-MCE-000	クランパ゛-, L. フロントブ゛レーキホ゛ース ··	380	1	1			
3	61100-MCE-000ZA	フェンダ゛-COMP., フロント *NH411M*, フォースシルバ゛-メタリック゛	6,700	1	-	———	———	3J, 4J
				-	1			
	61100-MCE-000ZB	*PB284C*キャンデ゛ィフェニックスブ゛ルー	6,700	1	-	———	———	J, 2J
4	61101-MCE-000	プ゛レート, フロントフェンダ゛- ·····	400	2	2	———	1008000	
	61101-MCE-010	·····	400	2	2	1008001	———	
5	61102-MCE-300	クッション, フロントフェンダ゛- ····· (ブ゛ラック゛)	120	2	2			

⑮ ⑯ ⑭

E-18 ウォーターパイプ

整備項目	標準時間
ﾎｰｽ B, アウトレット ウォーター ·····	0.5

①ブロックタイトル　②ブロックNO.

③整備項目／標準時間ー標準整備時間

④見出番号

・本文の見出し番号に（　），）が付いているものは、前ページより同じ見出し番号が続いていることを示します。

⑤部品番号　⑥Honda色記号　⑦部品名　⑧色名称

⑨注記

・特記事項を部品名欄に（　）で表示しています。

⑩希望小売価格

・ジカ　市場状況等により変動するメーカー希望小売価格。

・オープン　メーカー希望小売価格が存在せず、各小売店が独自に決定する小売値。オープン価格。

⑪使用個数

・使用個数に（　），（ がつけられている部品はオプショナル部品です。

・使用個数に “N” と表示されている部品は必要に応じて選択して使用する部品です。

・使用個数は各ブロック内に使用されている数を示します。

⑫適用号機

⑬タイプ

・タイプ欄が無記入のものは、すべてのタイプに共通使用されます。

⑭

・ 内の部品は、他のブロックで案内されています。

⑮⇦

・⇦は で囲まれている掲載ブロックNo.を表示しています。

⑯←

・←は該当部品の接続先ブロックNo.を表示しています。

www.impex-jp.com

部品に変更があったとき

見出番号	部品番号	部品名	希望小売価格	使用個数 CB400 SFX	使用個数 CB400 SFY	適用号機 初号機	適用号機 終号機
1	45156-MCE-000	ｸﾗﾝﾊﾟｰ,R.ﾌﾛﾝﾄﾌﾞﾚｰｷﾎｰｽ ･･	380	1	1		
2	45157-MCE-000	ｸﾗﾝﾊﾟｰ,L.ﾌﾛﾝﾄﾌﾞﾚｰｷﾎｰｽ ･･	380	1	1		
3	61100-MCE-000ZA	ﾌｪﾝﾀﾞｰCOMP.,ﾌﾛﾝﾄ *NH411M*.,ﾌｫｰｽｼﾙﾊﾞｰﾒﾀﾘｯｸ	6,700	1	-		3J,4J
				-	1		
	61100-MCE-000ZB	*PB284C*ｷｬﾝﾃﾞｨﾌｪﾆｯｸｽﾌﾞﾙｰ	6,700	1	-		J,2J
4	61101-MCE-000	ﾌﾟﾚｰﾄ,ﾌﾛﾝﾄﾌｪﾝﾀﾞｰ ･･････	400	2	2		1008000
	61101-MCE-010	･････････････････････	400	2	2	1008001	
5	61102-MCE-300	ｸｯｼｮﾝ,ﾌﾛﾝﾄﾌｪﾝﾀﾞｰ(###)･･ (ﾌﾞﾗｯｸ)	120	2	2		
6	61105-MCE-000	ｽﾃｰ,ﾌﾛﾝﾄﾌｪﾝﾀﾞｰﾏｳﾝﾃｨﾝｸﾞ ･	400	2	2		
7	61107-MR7-000	ｶﾗｰ (6.5) ･････････････	110	4	4		
8	96001-06020-00	ﾎﾞﾙﾄ,ﾌﾗﾝｼﾞ 6X20 ･･････	40	4	4		

初号機から変更しないで使用している。

左側にある場合は、1008001号機からの車に使用する。

右側にある場合は、1008000号機までの車に使用する。

●部品各末尾の（＃＃＃）マークがあるものは供給に期限（非販売部品）があることを示します。

パーツカタログに使用されている略語

●パーツカタログには下記の略語が使用されています。

A･････ アンペア
A.C. ････ オルタネーティングカーレント（交流）
A.M. ････ アタッチングマーク（貼り付けマーク）
ASSY. ･･･ アッセンブリー
C.D.I. ･･･キャパシティブディスチャージイグニッション（容量放電点火）
COMP. ･･･ コンプリート
D.C. ････ ダイレクトカーレント（直流）
G･････ グラム
KPH ････ キロメーター毎時
L. ･････ レフト（左）
L(100L)・ リンク（駒数 100）
LED. ････ ライトエミッテッドダイオード（発光ダイオード）
MM･････ ミリメーター
R. ･････ ライト（右）
STD. ････ スタンダード
T(22T)･･ チョウ（歯数 22）
T.M. ････ トランスクリプトマーク（転写マーク）
V･････ ボルト
W･････ ワット
WL･････ ウイズラベリング（ストライプ、ラベル類を含む）
WOL･････ウイズアウトラベリング（ストライプ、ラベル類を除く）

www.impex-jp.com

部品の記載ブロックと打刻号機の確認

部品の記載ブロック	エンジン部品 E−1～	スロットルボディ部品 E−23	フレーム部品 F−1～
必要な打刻号機	エンジン号機	スロットルボディ号機	フレーム号機
確認するところ	①	②	③

カラーラベルの貼り付け位置確認

カラー部品	
カラーラベル	
④	

VTR250/L

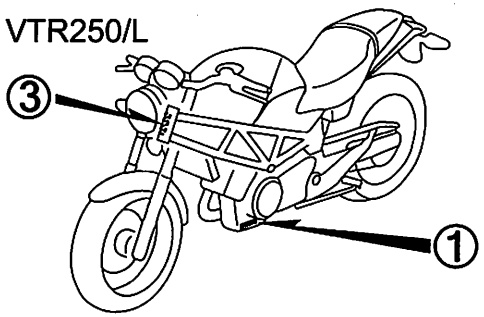

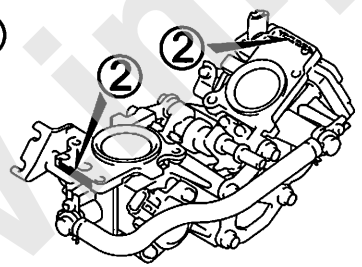

VTR250F

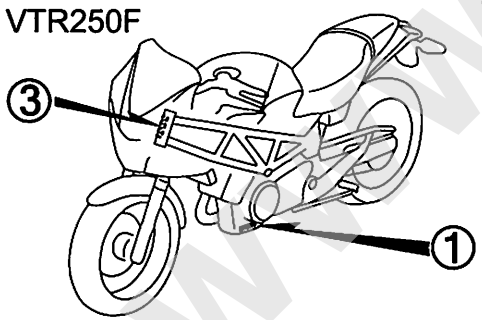

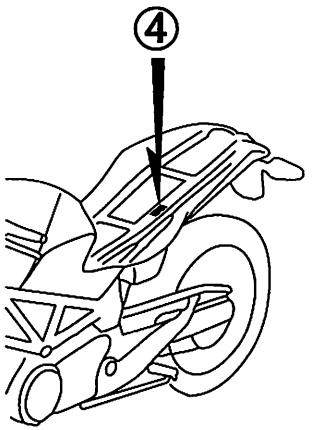

www.impex-jp.com

号機管理表

販売呼称	機種名	タイプ	パーツカタログに表示のタイプ	エンジン号機	フレーム号機	スロットルボディ号機
VTR Special Edition	VTR250H	2J	2J	MC15E-1900001～	MC33-1700001～	GQ88A B
VTR		J	J			
VTR-F	VTR250FH	J	J	MC15E-1900001～	MC33-1700001～	GQ88A B
VTR Type LD	VTR250LH	J	J	MC15E-1900001～	MC33-1700001～	GQ88A B

・エンジン部品はエンジン号機・フレーム部品はフレーム号機を確認のうえ部品注文をして下さい。
・キャブレター/スロットルボディアッセンブリーはエンジン号機で管理されていますが、その構成部品は下記アンダーラインで示したキャブレター/スロットルボディ号機で管理されていますので、部品注文時はキャブレター/スロットルボディ号機を確認して下さい。

GQ88A B KC ア

www.impex-jp.com

配色表

・色物部品をご注文の際は下記一覧表を参照して基本部品番号にパーツ色記号を加えた部品番号でご注文下さい。

VTR Special Edition (VTR250H)……2J

NO.	機種名（MODEL）		VTR250H				
	フォトNO.		NO.1	適用号機		掲載ブロック	見出番号
	主体色（COLOR）		ﾏｯﾄ ﾋﾞｭﾚｯﾄ ｼﾙﾊﾞｰ NH-389M				
	コード（CODE）						
	色物部品名	基本部品番号	NH389	初号機	終号機		
1	ｶｳﾙ,L.ﾘﾔｰ	77220-KFK-630	ZM			F-23	9
2	ｶｳﾙ,R.ﾘﾔｰ	77210-KFK-630	ZM			F-23	8
3	ｶﾊﾞｰ,L.ｻｲﾄﾞ	83700-KFK-631	ZC			F-23	14
4	ｶﾊﾞｰ,R.ｻｲﾄﾞ	83600-KFK-631	ZC			F-23	13
5	ｷｬｯﾌﾟ,ﾎｰﾙ	50169-KW3-000	ZB			F-39	3
6	ｼｰﾄASSY.,ﾀﾞﾌﾞﾙ	77200-KFK-A20	ZA			F-23	6
7	ｽｳｲﾝｸﾞｱｰﾑｻﾌﾞASSY.,ﾘﾔｰ	52200-KFK-710	ZA			F-32	13
8	ｽﾃｰCOMP.,ﾍｯﾄﾞﾗｲﾄ	61310-KFK-630	ZC			F-1	21
9	ﾀﾝｸASSY.,ﾌｭｰｴﾙ	17500-KFK-A20	ZA			F-21	4
10	ﾌｪﾝﾀﾞｰ,ﾌﾛﾝﾄ	61100-MY9-010	YS			F-10	2
11	ﾌｪﾝﾀﾞｰｾｯﾄA,ﾘﾔｰ	80100-KFK-630	ZA			F-34	10
12	ﾎｲｰﾙｻﾌﾞASSY.,ﾌﾛﾝﾄ	44650-KFK-J51	ZA			F-14-40	7
13	ﾎｲｰﾙｻﾌﾞASSY.,ﾘﾔｰ	42650-KFK-J51	ZA			F-19-40	12

www.impex-jp.com

VTR Special Edition (VTR250H)……2J

NO.	機種名（MODEL）		VTR250H				
	フォトNO.		NO.1	適用号機		掲載ブロック	見出番号
	主体色（COLOR）		ﾏｯﾄ ﾋﾞｭﾚｯﾄ ｼﾙﾊﾞｰ NH-389M				
	コード（CODE）						
NO.	色物部品名	基本部品番号	NH389	初号機	終号機		
14	ﾎﾙﾀﾞｰ,L.ｽﾃｯﾌﾟ	50700-KFK-000	ZB			F-30	10
15	ﾎﾙﾀﾞｰ,R.ｽﾃｯﾌﾟ	50600-KFK-000	ZB			F-30	2
16	ﾎﾞﾃﾞｲCOMP.,ﾌﾚｰﾑ	50100-KFK-630	ZC			F-39	2
17	ﾏｰｸ,ﾘﾔｰﾌｪﾝﾀﾞｰ	87123-KFK-630	ZA			F-50	6

www.impex-jp.com

VTR (VTR250H)……J

NO.	機種名（MODEL）		VTR250H				掲載ブロック	見出番号
	フォトNO.		NO. 2	NO. 3	適用号機			
	主体色（COLOR）		ﾊﾟｰﾙ ｻﾝﾋﾞｰﾑ ﾎﾜｲﾄ NH-A66P	ｷｬﾝﾃﾞｨｰ ﾌﾟﾛﾐﾈﾝｽ ﾚｯﾄﾞ R-342C				
	コード（CODE）		NHA66	R342	初号機	終号機		
	色物部品名	基本部品番号						
1	ｶｳﾙ,L.ﾘﾔｰ	77220-KFK-630	ZD	ZL			F-23	9
2	ｶｳﾙ,R.ﾘﾔｰ	77210-KFK-630	ZD	ZL			F-23	8
3	ｶﾊﾞｰ,L.ｻｲﾄﾞ	83700-KFK-631	ZC	ZC			F-23	14
4	ｶﾊﾞｰ,R.ｻｲﾄﾞ	83600-KFK-631	ZC	ZC			F-23	13
5	ｷｬｯﾌﾟ,ﾎｰﾙ	50169-KW3-000	ZB	ZB			F-39	3
6	ｽｳｲﾝｸﾞｱｰﾑｻﾌﾞASSY.,ﾘﾔｰ	52200-KFK-710	ZA	ZA			F-32	13
7	ｽﾃｰCOMP.,ﾍｯﾄﾞﾗｲﾄ	61310-KFK-630	ZC	ZC			F-1	21
8	ﾀﾝｸASSY.,ﾌｭｰｴﾙ	17500-KFK-A00	ZC	ZB			F-21	4
9	ﾌｪﾝﾀﾞｰ,ﾌﾛﾝﾄ	61100-MY9-010	YP	YR			F-10	2
10	ﾌｪﾝﾀﾞｰｾｯﾄA,ﾘﾔｰ	80100-KFK-630	ZA	ZA			F-34	10
11	ﾎｲｰﾙｻﾌﾞASSY.,ﾌﾛﾝﾄ	44650-KFK-J51	ZB	ZB			F-14-40	7
12	ﾎｲｰﾙｻﾌﾞASSY.,ﾘﾔｰ	42650-KFK-J51	ZB	ZB			F-19-40	12
13	ﾎﾙﾀﾞｰ,L.ｽﾃｯﾌﾟ	50700-KFK-000	ZB	ZB			F-30	10
14	ﾎﾙﾀﾞｰ,R.ｽﾃｯﾌﾟ	50600-KFK-000	ZB	ZB			F-30	2
15	ﾎﾞﾃﾞｨCOMP.,ﾌﾚｰﾑ	50100-KFK-630	ZE	ZE			F-39	2
16	ﾏｰｸ,ﾘﾔｰﾌｪﾝﾀﾞｰ	87123-KFK-630	ZA	ZA			F-50	6

www.hpex-jp.com

VTR-F (VTR250FH)

NO.	機種名（MODEL）		VTR250FH				
	フォトNO.		NO.4	適用号機		掲載ブロック	見出番号
	主体色（COLOR）		マット ガンパウダーブラックメタリック NH-436M				
	コード（CODE）						
NO.	色物部品名	基本部品番号	NH436	初号機	終号機		
1	ウインドスクリーンセット	64100-KFK-J30	ZA			F-43	3
2	カウル,L.リヤー	77220-KFK-630	ZM			F-23	9
3	カウル,R.リヤー	77210-KFK-630	ZM			F-23	8
4	カウルセット,L.フロント	64250-KFK-A00	ZA			F-43	8
5	カウルセット,R.フロント	64230-KFK-A00	ZA			F-43	7
6	カバー,L.サイド	83700-KFK-631	ZC			F-23	14
7	カバー,R.サイド	83600-KFK-631	ZC			F-23	13
8	キャップ,ホール	50169-KW3-000	ZB			F-39	3
9	スウイングアームサブASSY.,リヤー	52200-KFK-710	ZA			F-32	13
10	タンクASSY.,フユーエル	17500-KFK-A00	ZA			F-21	4
11	フエンダー,フロント	61100-MY9-010	YH			F-10	2
12	フエンダーセットA,リヤー	80100-KFK-J30	ZA			F-34	10
13	プラグ,ホール	90656-KM1-000	ZL			F-43	28
14	ホイールサブASSY.,フロント	44650-KFK-J51	ZA			F-14-40	7
15	ホイールサブASSY.,リヤー	42650-KFK-J51	ZA			F-19-40	12
16	ホルダー,L.ステップ	50700-KFK-000	ZB			F-30	10

www.mpex-jp.com

VTR-F (VTR250FH)

NO.	機種名（MODEL）		VTR250FH				
	フォトNO.		NO.4	適用号機		掲載ブロック	見出番号
	主体色（COLOR）		ﾏｯﾄ ｶﾞﾝﾊﾟｳﾀﾞｰ ﾌﾞﾗｯｸﾒﾀﾘｯｸ NH-436M				
	コード（CODE）		NH436	初号機	終号機		
	色物部品名	基本部品番号					
17	ﾎﾙﾀﾞｰ,R.ｽﾃｯﾌﾟ	50600-KFK-000	ZB			F-30	2
18	ﾎﾞﾃﾞｲCOMP.,ﾌﾚｰﾑ	50100-KFK-J30	ZB			F-39	28
19	ﾏｰｸ,ﾌﾛﾝﾄｶｳﾙ	86641-KFK-A00	ZA			F-50-1	5
20	ﾏｰｸ,ﾎﾝﾀﾞ	86101-KFK-J30	ZA			F-50-1	1
21	ﾏｰｸ,ﾎﾝﾀﾞ	86102-KFK-J30	ZA			F-50-1	2

www.impex-jp.com

VTR Type LD (VTR250LH)

NO.	機種名（MODEL）		VTR250LH					
	フォトNO.		NO. 5	NO. 6	適用号機		掲載ブロック	見出番号
	主体色（COLOR）		ﾊﾟｰﾙ ｻﾝﾋﾞｰﾑ ﾎﾜｲﾄ NH-A66P	ｷｬﾝﾃﾞｨｰ ﾌﾟﾛﾐﾈﾝｽ ﾚｯﾄﾞ R-342C				
	コード（CODE）							
	色物部品名	基本部品番号	NHA66	R342	初号機	終号機		
1	ｶｳﾙ,L.ﾘﾔｰ	77220-KFK-630	ZD	ZL			F-23	9
2	ｶｳﾙ,R.ﾘﾔｰ	77210-KFK-630	ZD	ZL			F-23	8
3	ｶﾊﾞｰ,L.ｻｲﾄﾞ	83700-KFK-631	ZC	ZC			F-23	14
4	ｶﾊﾞｰ,R.ｻｲﾄﾞ	83600-KFK-631	ZC	ZC			F-23	13
5	ｷｬｯﾌﾟ,ﾎｰﾙ	50169-KW3-000	ZB	ZB			F-39	3
6	ｽｳｲﾝｸﾞｱｰﾑｻﾌﾞASSY.,ﾘﾔｰ	52200-KFK-710	ZA	ZA			F-32	13
7	ｽﾃｰCOMP.,ﾍｯﾄﾞﾗｲﾄ	61310-KFK-630	ZC	ZC			F-1	21
8	ﾀﾝｸASSY.,ﾌｭｰｴﾙ	17500-KFK-A00	ZC	ZB			F-21	4
9	ﾌｪﾝﾀﾞｰ,ﾌﾛﾝﾄ	61100-MY9-010	YP	YR			F-10	2
10	ﾌｪﾝﾀﾞｰｾｯﾄA,ﾘﾔｰ	80100-KFK-630	ZA	ZA			F-34	10
11	ﾎｲｰﾙｻﾌﾞASSY.,ﾌﾛﾝﾄ	44650-KFK-J51	ZB	ZB			F-14-40	7
12	ﾎｲｰﾙｻﾌﾞASSY.,ﾘﾔｰ	42650-KFK-J51	ZB	ZB			F-19-40	12
13	ﾎﾙﾀﾞｰ,L.ｽﾃｯﾌﾟ	50700-KFK-000	ZB	ZB			F-30	10
14	ﾎﾙﾀﾞｰ,R.ｽﾃｯﾌﾟ	50600-KFK-000	ZB	ZB			F-30	2
15	ﾎﾞﾃﾞｲCOMP.,ﾌﾚｰﾑ	50100-KFK-630	ZE	ZE			F-39	2
16	ﾏｰｸ,ﾘﾔｰﾌｪﾝﾀﾞｰ	87123-KFK-630	ZA	ZA			F-50	6

www.mpex-jp.com

フューエルホース／チューブとビニールチューブ、および一般用チューブの使用について

・標準部品のフューエルホース／チューブとビニールチューブ、および一般用チューブは長巻のバルク部品に代替されます。
・標準部品のフューエルホース／チューブとビニールチューブ、および一般用チューブを注文の際は、パーツカタログ本文中の部品名下に記載されている（ ）付バルク部品番号または下記一覧表でご確認の上ご注文ください。
・交換の際は部品名中に記載されている正規の長さにカットして使用してください。
（バルク部品のカット方法、ナンバー記入方法等の取り扱いについては、サービスマニュアルおよびバルク部品に同梱されている説明書を参照してください。）
・カット後の価格については、パーツカタログ本文に記載されている希望小売価格を参照してください。

・下記の表は標準部品番号とバルク部品番号一覧表です。記載の代替部品以外は絶対に使用しないで下さい。

フューエルホース／チューブ

標準部品番号	バルク部品番号	バルク部品 内径（mm）	バルク部品 長さ（m）
95001-30xxx-2x	95001-30001-20M	3.0	1
95001-30xxx-3x	95001-30001-30M	3.0	1
95001-30xxx-4x	95001-30001-40M	3.0	1
95001-35xxx-2x	95001-35001-50M <95001-35003-50M>	3.5	1 3
95001-35xxx-3x	95001-35001-60M <95001-35003-60M>	3.5	1 3
95001-35xxx-4x	95001-35001-60M <95001-35003-60M>	3.5	1 3
95001-35xxx-5x	95001-35001-50M <95001-35003-50M>	3.5	1 3
95001-35xxx-6x	95001-35001-60M <95001-35003-60M>	3.5	1 3
95001-45xxx-2x	95001-45001-50M <95001-45003-50M>	4.5	1 3
95001-45xxx-3x	95001-45001-60M <95001-45003-60M> <95001-45008-60M>	4.5	1 3 8
95001-45xxx-4x	95001-45001-60M <95001-45003-60M> <95001-45008-60M>	4.5	1 3 8
95001-45xxx-5x	95001-45001-50M <95001-45003-50M>	4.5	1 3
95001-45xxx-6x	95001-45001-60M <95001-45003-60M> <95001-45008-60M>	4.5	1 3 8
95001-55xxx-2x	95001-55001-50M <95001-55003-50M> <95001-55008-50M>	5.5	1 3 8

フューエルホース／チューブ

標準部品番号	バルク部品番号	バルク部品 内径（mm）	バルク部品 長さ（m）
95001-55xxx-3x	95001-55001-60M <95001-55003-60M> <95001-55008-60M>	5.5	1 3 8
95001-55xxx-4x	95001-55001-60M <95001-55003-60M> <95001-55008-60M>	5.5	1 3 8
95001-55xxx-5x	95001-55001-50M <95001-55003-50M> <95001-55008-50M>	5.5	1 3 8
95001-55xxx-6x	95001-55001-60M <95001-55003-60M> <95001-55008-60M>	5.5	1 3 8
95001-75xxx-2x	95001-75001-50M <95001-75003-50M>	7.5	1 3
95001-75xxx-3x	95001-75001-60M <95001-75008-60M>	7.5	1 3 8
95001-75xxx-4x	95001-75001-60M <95001-75003-60M> <95001-75008-60M>	7.5	1 3 8
95001-75xxx-5x	95001-75001-50M <95001-75003-50M>	7.5	1 3
95001-75xxx-6x	95001-75001-60M <95001-75003-60M> <95001-75008-60M>	7.5	1 3 8
95001-80xxx-2x	95001-80001-50M	8.0	1
95001-80xxx-3x	95001-80001-60M	8.0	1
95001-80xxx-4x	95001-80001-60M	8.0	1
95001-80xxx-5x	95001-80001-50M	8.0	1
95001-80xxx-6x	95001-80001-60M	8.0	1

www.impex-jp.com

ビニールチューブ

標準部品番号	バルク部品番号	バルク部品 内径 (mm)	バルク部品 外径 (mm)	バルク部品 長さ (m)
95003-01xxx-3x	95003-01001-60M <95003-01003-60M>	2.9	6.8	1 3
95003-01xxx-60	95003-01001-60M <95003-01003-60M>	2.9	6.8	1 3
95003-03xxx-3x	95003-03001-60M <95003-03003-60M>	3.0	6.0	1 3
95003-03xxx-60	95003-03001-60M <95003-03003-60M>	3.0	6.0	1 3
95003-05xxx-3x	95003-05001-60M <95003-05003-60M> <95003-05008-60M>	3.5	6.5	1 3 8
95003-05xxx-60	95003-05001-60M <95003-05003-60M> <95003-05008-60M>	3.5	6.5	1 3 8
95003-07xxx-1x	95003-07001-10M <95003-07003-10M> <95003-07008-10M>	4.0	7.0	1 3 8
95003-07xxx-20	95003-07001-10M <95003-07003-10M> <95003-07008-10M>	4.0	7.0	1 3 8
95003-07xxx-3x	95003-07001-60M <95003-07003-60M> <95003-07008-60M>	4.0	7.0	1 3 8
95003-07xxx-60	95003-07001-60M <95003-07003-60M> <95003-07008-60M>	4.0	7.0	1 3 8
95003-07xxx-7x	95003-07001-70M <95003-07003-70M> <95003-07008-70M>	4.0	7.0	1 3 8
95003-08xxx-1x	95003-08001-10M <95003-08003-10M> <95003-08008-10M>	4.5	6.5	1 3 8
95003-09xxx-3x	95003-09001-60M <95003-09003-60M>	4.5	8.0	1 3
95003-09xxx-60	95003-09001-60M <95003-09003-60M>	4.5	8.0	1 3
95003-10xxx-1x	95003-10001-10M <95003-10003-10M>	5.0	8.0	1 3
95003-10xxx-20	95003-10001-10M <95003-10003-10M>	5.0	8.0	1 3
95003-10xxx-3x	95003-10001-60M <95003-10003-60M>	5.0	8.0	1 3
95003-10xxx-60	95003-10001-60M <95003-10003-60M>	5.0	8.0	1 3
95003-11xxx-3x	95003-11001-60M <95003-11003-60M> <95003-11008-60M>	5.0	9.0	1 3 8
95003-11xxx-60	95003-11001-60M <5003-11003-60M> <95003-11008-60M>	5.0	9.0	1 3 8
95003-12xxx-1x	95003-12001-10M <95003-12003-10M> <95003-12008-10M>	5.0	7.0	1 3 8
95003-12xxx-20	95003-12001-10M <95003-12003-10M> <95003-12008-10M>	5.0	7.0	1 3 8

ビニールチューブ

標準部品番号	バルク部品番号	バルク部品 内径 (mm)	バルク部品 外径 (mm)	バルク部品 長さ (m)
95003-14xxx-1x	95003-14001-10M <95003-14003-10M>	6.0	9.0	1 3
95003-14xxx-3x	95003-14001-60M <95003-14003-60M>	6.0	9.0	1 3
95003-14xxx-20	95003-14001-10M <95003-14003-10M>	6.0	9.0	1 3
95003-17xxx-1x	95003-17001-10M <95003-17003-10M>	7.0	9.0	1 3
95003-19xxx-1x	95003-19001-10M <95003-19003-10M> <95003-19008-10M>	7.0	11.0	1 3 8
95003-19xxx-20	95003-19001-10M <95003-19003-10M> <95003-19008-10M>	7.0	11.0	1 3 8
95003-19xxx-3x	95003-19001-60M <95003-19003-60M> <95003-19008-60M>	7.0	11.0	1 3 8
95003-19xxx-60	95003-19001-60M <95003-19003-60M> <95003-19008-60M>	7.0	11.0	1 3 8
95003-40xxx-20	95003-40001-10M <95003-40003-10M>	12.0	16.0	1 3
95003-21xxx-1x	95003-21001-10M <95003-21003-10M>	8.0	9.0	1 3
95003-21xxx-20	95003-21001-10M <95003-21003-10M>	8.0	9.0	1 3
95003-23xxx-1x	95003-23001-10M <95003-23003-10M>	8.0	12.0	1 3
95003-23xxx-20	95003-23001-10M <95003-23003-10M>	8.0	12.0	1 3
95003-23xxx-3x	95003-23001-60M <95003-23003-60M> <95003-23008-60M>	8.0	12.0	1 3 8
95003-23xxx-60	95003-23001-60M <95003-23003-60M> <95003-23008-60M>	8.0	12.0	1 3 8
95003-25xxx-1x	95003-25001-10M <95003-25003-10M>	9.0	11.0	1 3
95003-25xxx-20	95003-25001-10M <95003-25003-10M>	9.0	11.0	1 3
95003-25xxx-3x	95003-25001-60M <95003-25003-60M>	9.0	11.0	1 3
95003-25xxx-7x	95003-25001-70M <95003-25003-70M>	9.0	11.0	1 3
95003-27xxx-1x	95003-27001-10M <95003-27003-10M>	9.0	13.0	1 3
95003-27xxx-20	95003-27001-10M <95003-27003-10M>	9.0	13.0	1 3
95003-27xxx-3x	95003-27001-60M <95003-27003-60M>	9.0	13.0	1 3
95003-27xxx-60	95003-27001-60M <95003-27003-60M>	9.0	13.0	1 3
95003-33xxx-1x	95003-33001-10M <95003-33003-10M>	10.0	14.0	1 3

ビニールチューブ

標準部品番号	バルク部品番号	バルク部品 内径 (mm)	バルク部品 外径 (mm)	バルク部品 長さ (m)
95003-33xxx-20	95003-33001-10M <95003-33003-10M>	10.0	14.0	1 3
95003-36xxx-1x	95003-36001-10M <95003-36003-10M> <95003-36008-10M>	11.0	13.0	1 3 8
95003-36xxx-20	95003-36001-10M <95003-36003-10M> <95003-36008-10M>	11.0	13.0	1 3 8
95003-37xxx-3x	95003-37001-60M <95003-37003-60M>	11.0	15.0	1 3
95003-37xxx-60	95003-37001-60M <95003-37003-60M>	11.0	15.0	1 3
95003-38xxx-1x	95003-38001-10M <95003-38003-10M>	12.0	13.0	1 3
95003-38xxx-20	95003-38001-10M <95003-38003-10M>	12.0	13.0	1 3
95003-39xxx-1x	95003-39001-10M <95003-39003-10M>	12.0	14.0	1 3
95003-39xxx-20	95003-39001-10M <95003-39003-10M>	12.0	14.0	1 3
95003-40xxx-3x	95003-40001-60M <95003-40003-60M>	12.0	16.0	1 3
95003-40xxx-60	95003-40001-60M <95003-40003-60M>	12.0	16.0	1 3
95003-43xxx-1x	95003-43001-10M <95003-43003-10M> <95003-43008-10M>	13.0	15.0	1 3 8
95003-43xxx-20	95003-43001-10M <95003-43003-10M> <95003-43008-10M>	13.0	15.0	1 3 8
95003-45xxx-1x	95003-45001-10M <95003-45003-10M> <95003-45008-10M>	14.0	18.0	1 3 8
95003-45xxx-20	95003-45001-10M <95003-45003-10M> <95003-45008-10M>	14.0	18.0	1 3 8
95003-50xxx-1x	95003-50001-10M <95003-50003-10M>	16.0	19.0	1 3
95003-50xxx-20	95003-50001-10M <95003-50003-10M>	16.0	19.0	1 3
95003-50xxx-3x	95003-50001-60M <95003-50003-60M>	16.0	19.0	1 3
95003-55xxx-1x	95003-55001-10M <95003-55003-10M>	17.5	20.5	1 3
95003-55xxx-20	95003-55001-10M <95003-55003-10M>	17.5	20.5	1 3
95003-60xxx-1x	95003-60001-10M <95003-60003-10M>	22.0	27.0	1 3
95003-60xxx-20	95003-60001-10M <95003-60003-10M>	22.0	27.0	1 3
95003-60xxx-3x	95003-60001-60M <95003-60003-60M>	22.0	27.0	1 3
95003-60xxx-60	95003-60001-60M <95003-60003-60M>	22.0	27.0	1 3

www.iwata-jp.com

一般用チューブ			
標準部品番号	バルク部品番号	バルク部品	
		内径（mm）	長さ（m）
95005-11xxx-3x	95005-11001-30M	11.0	1
95005-11xxx-5x	95005-11001-50M	11.0	1
95005-12xxx-1x	95005-12001-10M <95005-12003-10M>	12.0	1 3
95005-12xxx-2x	95005-12001-20M	12.0	1
95005-12xxx-3x	95005-12001-30M	12.0	1
95005-12xxx-5x	95005-12001-50M	12.0	1
95005-14xxx-1x	95005-14001-10M	14.0	1
95005-14xxx-2x	95005-14001-20M <95005-14003-20M>	14.0	1 3
95005-14xxx-3x	95005-14001-30M	14.0	1
95005-14xxx-5x	95005-14001-50M	14.0	1
95005-17xxx-1x	95005-17001-10M	17.0	1
95005-17xxx-2x	95005-17001-20M	17.0	1
95005-17xxx-3x	95005-17001-30M	17.0	1
95005-17xxx-5x	95005-17001-50M	17.0	1
95005-30xxx-3x	95005-30001-30M	3.0	1
95005-30xxx-5x	95005-30001-50M	3.0	1
95005-35xxx-1x	95005-35001-10M <95005-35003-10M> <95005-35008-10M>	3.5	1 3 8
95005-35xxx-2x	95005-35001-20M	3.5	1
95005-35xxx-3x	95005-35001-30M	3.5	1
95005-35xxx-4x	95005-35001-10M <95005-35003-10M> <95005-35008-10M>	3.5	1 3 8
95005-35xxx-5x	95005-35001-50M	3.5	1
95005-45xxx-1x	95005-45001-10M <95005-45003-10M> <95005-45008-10M>	4.5	1 3 8
95005-45xxx-2x	95005-45001-20M	4.5	1
95005-45xxx-3x	95005-45001-30M	4.5	1

一般用チューブ			
標準部品番号	バルク部品番号	バルク部品	
		内径（mm）	長さ（m）
95005-45xxx-4x	95005-45001-10M <95005-45003-10M> <95005-45008-10M>	4.5	1 3 8
95005-45xxx-5x	95005-45001-50M	4.5	1
95005-50xxx-3x	95005-50001-30M <95005-50003-30M>	5.0	1 3
95005-50xxx-5x	95005-50001-50M	5.0	1
95005-55xxx-1x	95005-55001-10M <95005-55003-10M> <95005-55008-10M>	5.3	1 3 8
95005-55xxx-2x	95005-55001-20M <95005-55003-20M>	5.3	1 3
95005-55xxx-4x	95005-55001-10M <95005-55003-10M> <95005-55008-10M>	5.3	1 3 8
95005-65xxx-1x	95005-65001-10M <95005-65003-10M>	6.5	1 3
95005-65xxx-2x	95005-65001-20M	6.5	1
95005-70xxx-3x	95005-70001-30M <95005-70003-30M>	7.0	1 3
95005-70xxx-5x	95005-70001-50M	7.0	1
95005-75xxx-1x	95005-75001-10M <95005-75003-10M>	7.3	1 3
95005-75xxx-2x	95005-75001-20M	7.3	1
95005-80xxx-1x	95005-80001-10M <95005-80003-10M>	8.0	1 3
95005-80xxx-2x	95005-80001-20M	8.0	1

＊注）Xは数字、英字を省略表示したものです。

◎ 注意：フューエルホース／チューブと一般用チューブ、及びビニールチューブを間違えて使用すると危険が生じます。
フューエルホース／チューブ使用箇所に一般用チューブ、及びビニールチューブを使用したり、その逆の使用は絶対しないで、パーツカタログ記載のバルク部品をサービスマニュアル及びバルク部品に同梱されている説明書に従って正しく使用してください。

www.impex-jp.com

●フューエルホース／チューブと一般用チューブ、及びビニールチューブのバルク部品番号の構成について

（例）９５００１－７５００１－５０Ｍ

バルク部品

バルク部品を表します。

マーキングコード（フューエルホース／チューブおよび一般用チューブ）

変更コード（ビニールチューブ）

・ナンバリングマークおよび変更順を示しますがバルク部品では０でナンバーなしです。

種類コード

・フューエルホース　2：ブレード外部で赤色（内径 3mm のみ）
　　5：ブレード内部で黒色

・フューエルチューブ　3：赤色（内径 3mm のみ）
　　4：灰色＋赤線（内径 3mm のみ）
　　6：黒色

・ビニールチューブ　1：透明
　　2：黒色
　　3：うす赤色
　　6：うす赤色
　　7：うす黒色

・一般用チューブ　1：灰色
　　2：灰色
　　3：黒色
　　5：黒色

長さ

001：1 m（標準）
003：3 m
008：8 m
未設定のものもあります。

内径コード（フューエルホース／チューブおよび一般用チューブ）

30：3.0 mm
35：3.5 mm
45：4.5 mm
50：5.0 mm
55：5.3 mm 5.5 mm
65：6.5 mm
70：7.0 mm
75：7.3 mm 7.5 mm
80：8.0 mm
11：11 mm
91：12 mm（外径 15 mm）
92：12 mm（外径 16 mm）
12：12 mm（外径 17 mm）
14：14 mm
17：17 mm

内外径コード（ビニールチューブ）

01：内径 2.9　外径 6.8 mm
03：内径 3　外径 6 mm
05：内径 3.5　外径 6.5 mm
07：内径 4　外径 7 mm
08：内径 4.5　外径 6.5 mm
09：内径 4.5　外径 8 mm
12：内径 5　外径 7 mm
10：内径 5　外径 8 mm
11：内径 5　外径 9 mm
14：内径 6　外径 9 mm
17：内径 7　外径 9 mm
19：内径 7　外径 11 mm
21：内径 8　外径 9 mm
23：内径 8　外径 12 mm
25：内径 9　外径 11 mm
27：内径 9　外径 13 mm
33：内径 10　外径 14 mm
36：内径 11　外径 13 mm
37：内径 11　外径 15 mm
38：内径 12　外径 13 mm
39：内径 12　外径 14 mm
40：内径 12　外径 16 mm
43：内径 13　外径 15 mm
45：内径 14　外径 18 mm
50：内径 16　外径 19 mm
55：内径 17.5　外径 20.5 mm
60：内径 22　外径 27 mm

ホース／チューブのタイプ：
1：フューエルホース／チューブ
3：ビニールチューブ
5：一般用チューブ

www.impex-jp.com

標準整備時間

標準整備時間は車両整備に掛かる標準的な作業時間を表し、ディーラーでの実働工程管理や整備料金算出の目安として使用していただくために記載しています。
この資料に記載している標準整備時間は、補修部品と連携して検索できる案内にしていますので、補修部品を含む簡易的な修理見積りや帳票記入に便利な使い方ができます。

標準整備時間の設定体系

- 正味作業時間
  - 取外し、分解組立、取付
  - 点検、測定、調整、確認
  - 故障診断（電装系）
  - 完成検査
- 余裕時間
  - 作業準備（手順の確認、必要工具の確認と手配）
  - 作業関連（車輌の移動）

＊余裕時間は正味作業時間に一定の係数を乗じています。

標準整備時間の設定基準

・工賃算出に便利な十進法（0.1単位）で設定しています。
例（0.1）→6分　（0.2）→12分
一時間当りの賃率 × 標準整備時間＝工賃

・標準整備時間の設定は、ハンドツールを使用しています。

・作業項目と標準整備時間は、工具・整備機器の進化や作業方法の改善により変更する場合があります。

編集形態について

本文中に案内されている整備項目は、イラストの補修用販売部品形態に合せた交換作業時間を主体に記載しています。その他の補修用部品を使用しない代表的な整備項目（脱着、調整、点検測定、その他の作業）は、前文中の作業別一覧に掲載しています。

作業手法について

・作業手順は、別冊のサービスマニュアルの手法に準じた作業時間で設定していますので必要な場合に参照してください。
・サービスマニュアルに掲載されていない整備項目の設定は、安全作業と製品保証が確保できる最短時間で整備できる作業手法を採用しています。
・作業は1名で行い、2名以上必要になる場合は、人数分の延べ時間で設定しています。
・作業者の技術レベルは、3年程度のHonda車修理経験者を標準とした設定値になっています。
・専用工具及び整備機器の適用は、サービスマニュアルで指定又は推奨する機器工具を採用しています。

標準整備時間を案内していない整備項目

・本文中に部品適用がない用品及びサービス対応部品。
・通常の使用過程において経時劣化及び破損しにくい部位。
・ワンタッチレベルで作業が完了する整備項目。
・故障要因と整備頻度が極端に少ない整備項目。

＊標準整備時間が案内されていない場合は、適正な実作業時間を基に工賃を算出してください。

標準整備時間に含まれない作業

・オイル、冷却水の抜取り、暖機運転に掛かる待ち時間。
・標準外装備品の脱着を伴う追加作業。
・出張サービスや引取り納車等の間接時間
・部品発注受入に要する間接時間。
・整備作業時に使用するグリース、接着剤等の材料費。

www.impex-m.com

代表例で表す標準整備時間の説明
（代表例は実際の案内項目と異なります。）

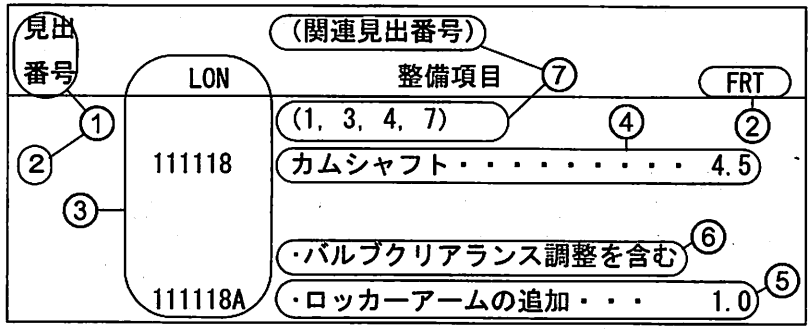

①交換作業部位を表す部品イラストの見出番号です。

②FRTはフラットレートタイムの略語を表し、交換作業に掛かる標準整備時間を表しています。

③LONはレーバーオペレーションナンバーの略語を表し、整備項目を作業単位のコードで分類しています。
作業コード（LON）は機種が異なっても同一コードを採用しています。基準作業は6桁コードで表示し、追加作業は7桁コードで表示しています。

④カムシャフト1本当りの交換作業とFRT4.5を表しています。

⑤カムシャフト1本当りの交換作業と同時に、追加作業（ロッカーアーム交換）を行った場合に加算されるFRT1.0を表しています。

⑥整備項目に含まれる作業内容を表しています。

⑦カムシャフトの交換作業と同一系統の作業で、FRT4.5と同時間になる見出番号の表示です。
（適用範囲は、同じブロック内でLON設定の無い整備項目を対象にしています。）

代表例（カムシャフト交換）を使用した整備項目の探し方

カムシャフトの補修用部品イラストが掲載されている該当ブロックのページを開く。

⇩

カムシャフトのイラストを探し見出番号と一致する整備項目とFRTを検索する。

www.impex-jp.com

整備項目が次ページに続く場合の表示マーク

見出番号	LON	整備項目 (関連見出番号)	FRT
2	111118	カムシャフト・・・・・・・・・・	4.5
	・	・	・
	・	・	・
+			

最終行の位置に表示

標準整備時間を案内していないブロックの表示

見出番号	LON	整備項目 (関連見出番号)	FRT
		未案内・・・・・・・・・・	

LONのコード体系

1	11	1	18	A
a	b	c	d	e

- a) 類別コード・・・・・・・エンジン
- b) 部位機能コード・・・・エンジンアッパー
- c) 作業コード・・・・・・・交換
- d) 整備項目別コード・・・・カムシャフト（英記号の場合有り）（コードの規則性なし）
- e) 追加コード・・・・・・・ロッカーアーム交換追加（コードの規則性なし）

1	11	1	18	A
a		c		

a) 類別コードと分類

コード	カテゴリー
1	エンジン
2	トランスミッション
3	燃料系、排気系
4	フレーム、ボディー
5	ステアリング、サスペンション
6	電装系
7	ホイール、ブレーキ
8	コントロール、インストルメント
9	ー
0	ー

c) 作業コードと分類

コード	作業分類
1	交換
2	オーバーホール
3	調整、バランス取り
4	(上塗り)
5	点検、測定／診断
6	(リボア、ボーリング)
7	(再生)
8	(研摩)
9	(仕上げ)
0	修正、清掃、エアー抜き

www.impex-ip.com

補修用部品を使用しない代表的な整備項目
脱着、調整、点検/測定、その他の作業
E：エンジン、F：フレーム

・脱着作業
車両から取り外した状態の部品形態で設定

	LON	整備項目	FRT
E	1101E5	エンジンの脱着 必要なすべての点検、調整を含む	2.8
	3111D5	スロットルボディの脱着	0.9
	1101E6	クランクケースの分割 エンジンの脱着を含む	5.6

・調整作業

	LON	整備項目	FRT
E	2123A0	クラッチの調整 クラッチレバーの調整を含む	0.1
	6143A1	スパークプラグの調整／清掃 1台分	0.2
	1113A0	バルブクリアランスの調整 1台分	2.0
F	6163A0	ヘッドライトの光軸調整	0.1
	2133A0	ドライブチェーンの調整	0.1
	7103A1	フロントホイールのバランス取り	0.8
	7103A2	リヤーホイールのバランス取り	0.9
	3113A3	スロットル作動の調整	0.1

・点検/測定作業

	LON	整備項目	FRT
E	1115A0	圧縮圧力の測定	0.2
	6145A0	点火時期の点検	0.2
F	6105A0	バッテリーの点検＆充電 開栓型バッテリーの場合は、 バッテリー液のレベルチェックと補充を含む	0.2

・その他の作業

	LON	整備項目	FRT
E	1130A2	オイルストレーナーの清掃	0.3
F	7110A0	フロントブレーキ液の交換	0.2
	7110A1	リヤーブレーキ液の交換	0.2
	1151E7	ラジエター液の交換	0.5

エンジン　グループ

E-1

シリンダーヘッドカバー

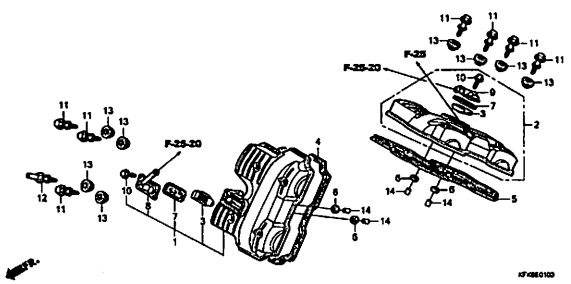

E-2

フロントシリンダーヘッド

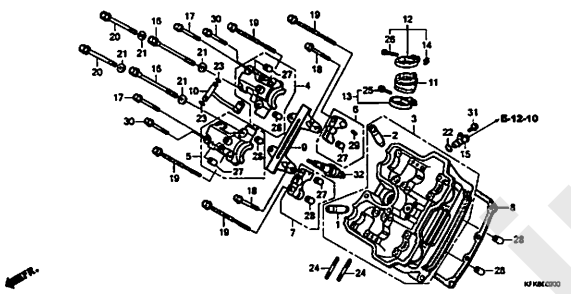

E-2-1

リヤーシリンダーヘッド

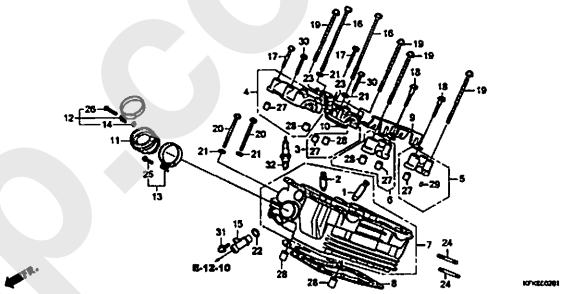

E-3

カムシャフト/バルブ

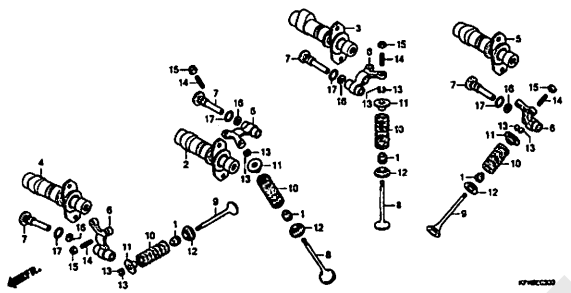

E-4

カムチェン/テンショナー

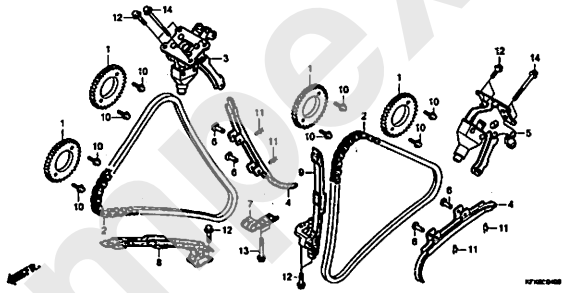

E-6

R. クランクケースカバー

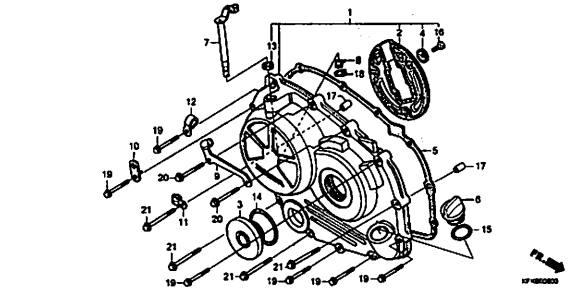

E-8

クラッチ

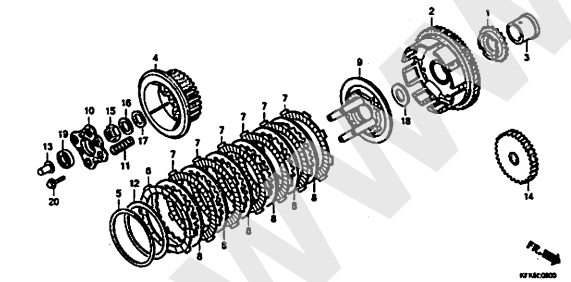

E-9

パルスジェネレーター/スターティングクラッチ

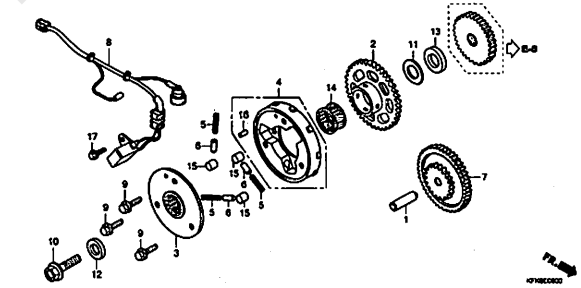

E-10

A. C. ジェネレーターカバー/L. リヤーカバー

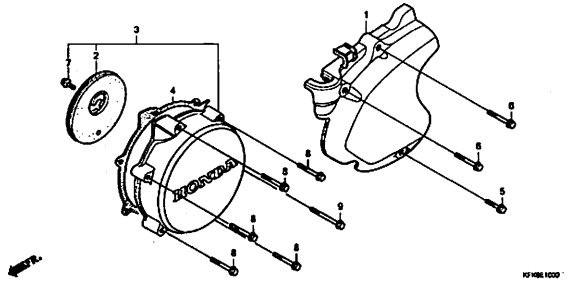

www.imuex-jp.com

エンジン　グループ

E-11
ジェネレーター

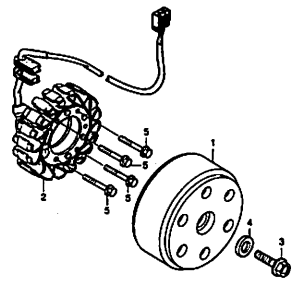

E-12
ウォーターポンプ

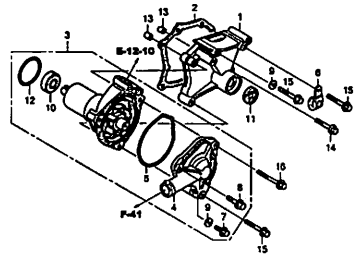

E-12-10
ウォーターパイプ

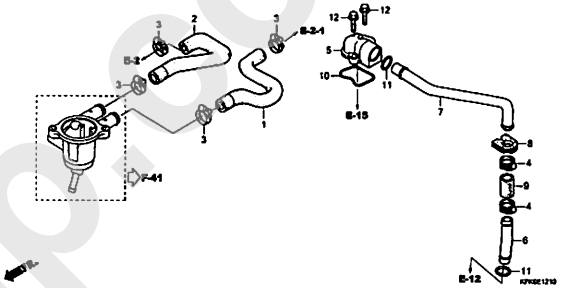

E-13
スターターモーター

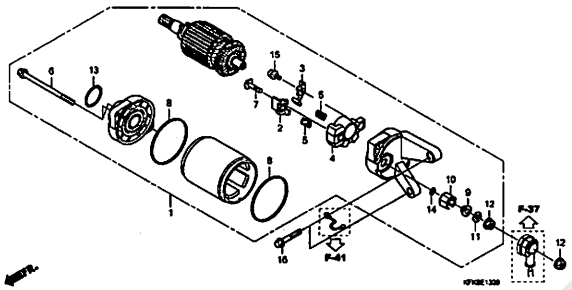

E-14
オイルパン/オイルポンプ

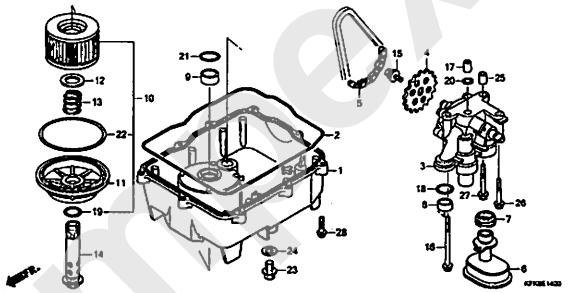

E-15
クランクケース

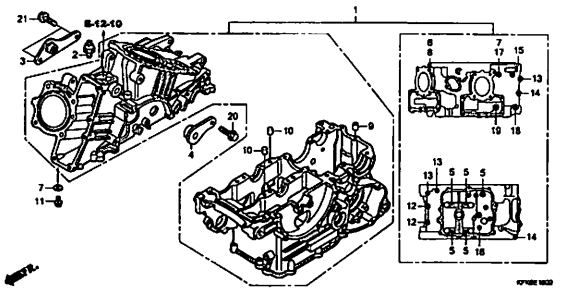

E-16
クランクシャフト/ピストン

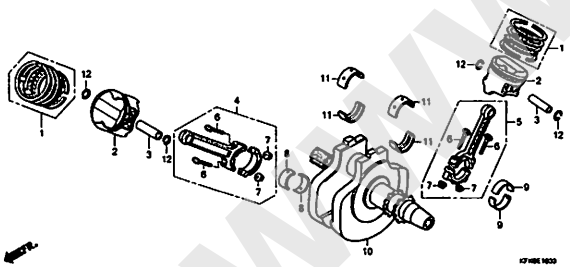

E-17
トランスミッション

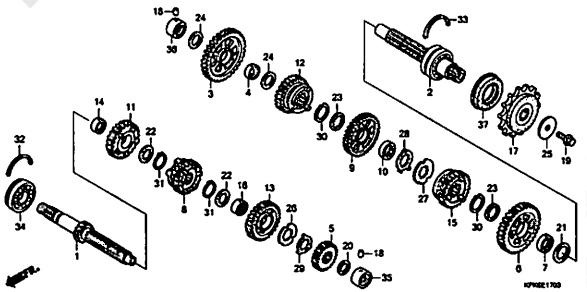

E-19
ギヤーシフトドラム

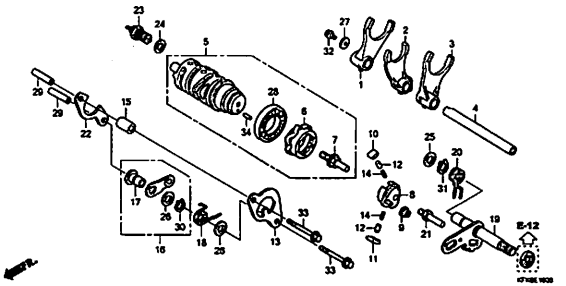

www.imnex-jp.com

エンジン　グループ

E-23

スロットルボディ

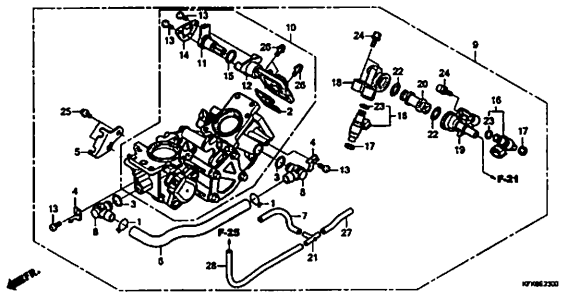

EOP-1

ガスケットキットA

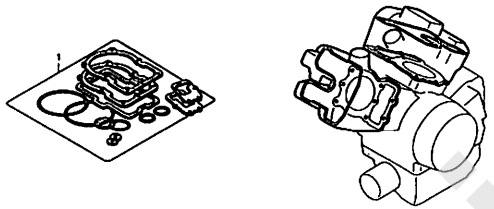

EOP-2

ガスケットキットB

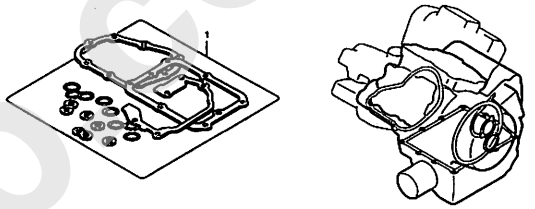

2

www.impex-jp.com

フレーム　グループ

F-1

ヘッドライト(VTR250/L)

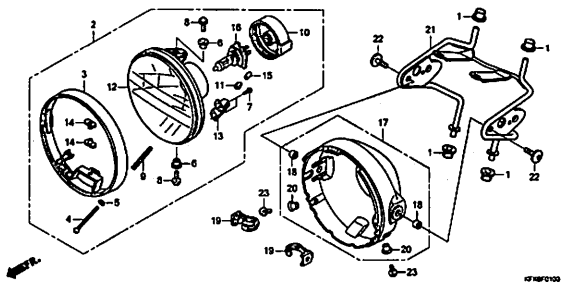

F-1-1

ヘッドライト(VTR250F)

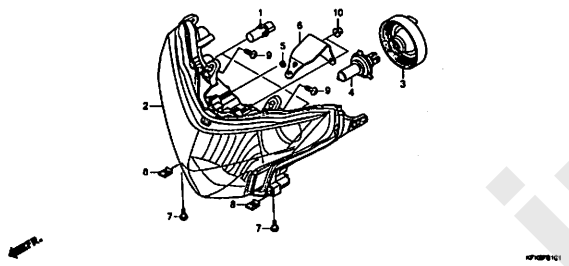

F-2

メーター(VTR250/L)

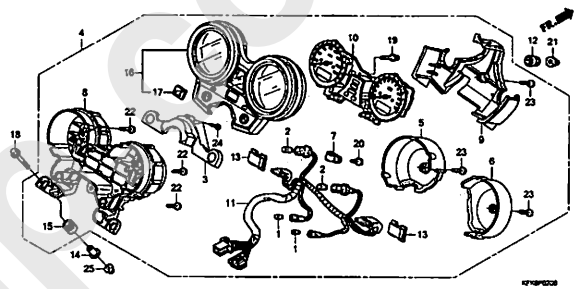

F-2-1

メーター(VTR250F)

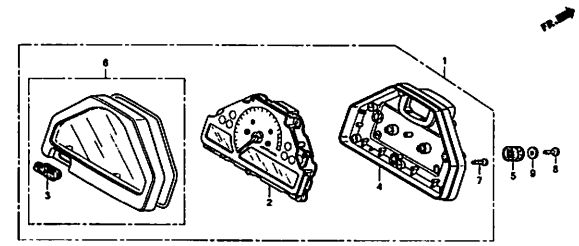

F-3

ミラー

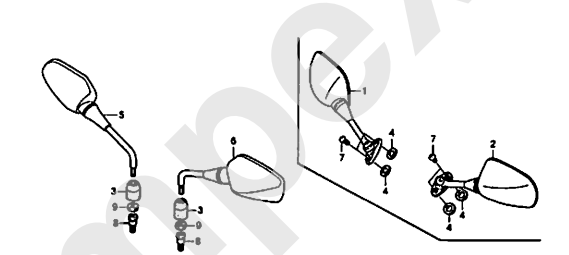

F-4

ハンドルレバー/スイッチ/ケーブル

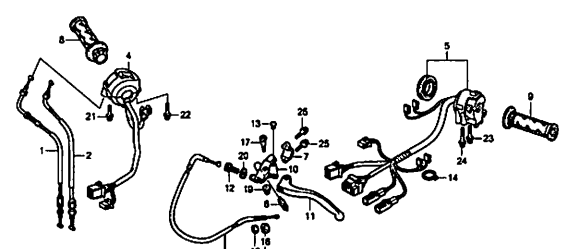

F-5

フロントブレーキマスターシリンダー

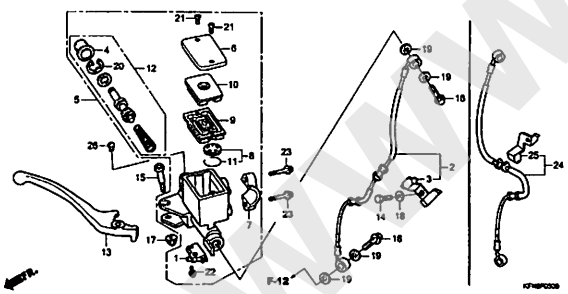

F-7

ハンドルパイプ/トップブリッジ

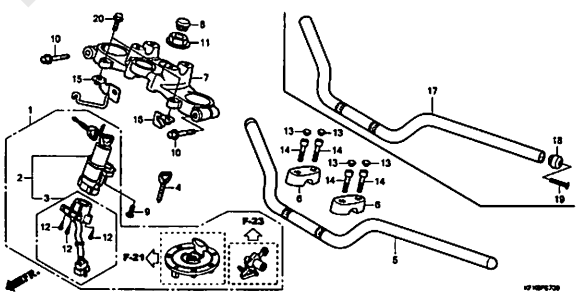

F-9

ステアリングステム

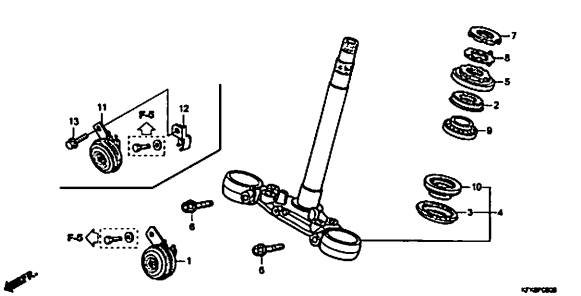

www.impex-jp.com

フレーム　グループ

F-10

フロントフェンダー

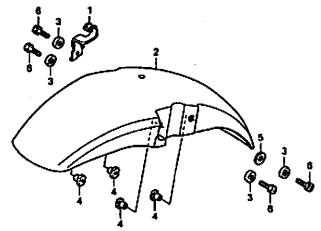

F-11

フロントフォーク

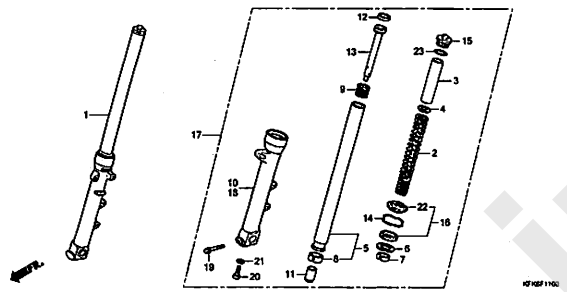

F-12

フロントブレーキキャリパー

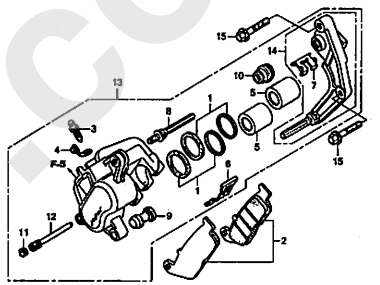

F-14-40

フロントホイール

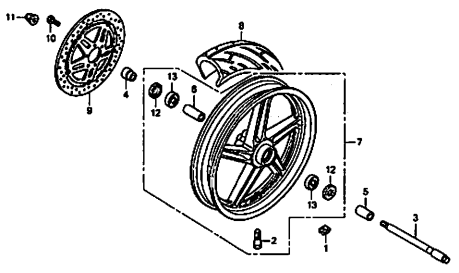

F-15

リヤーブレーキマスターシリンダー

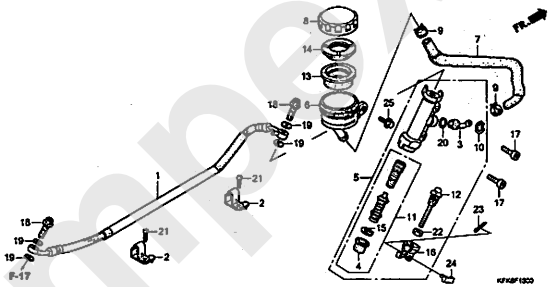

F-17

リヤーブレーキキャリパー

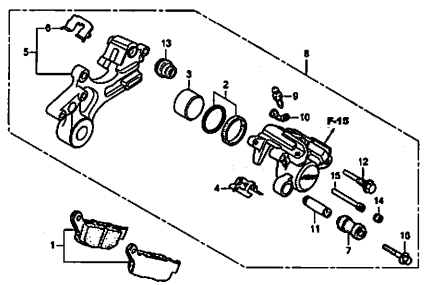

F-19-40

リヤーホイール

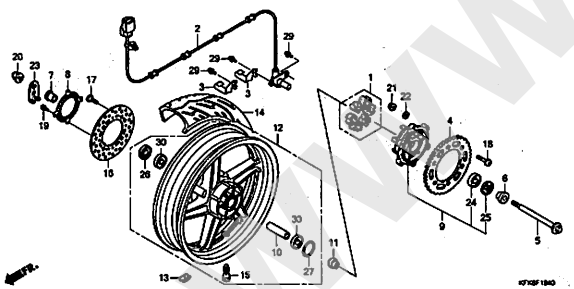

F-21

フューエルタンク

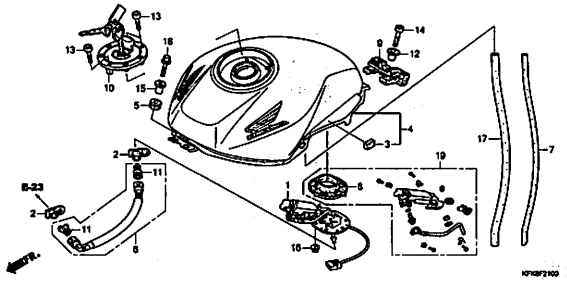

F-23

シート/サイドカバー

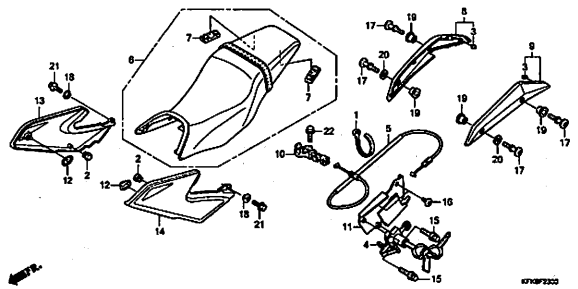

www.impex-jp.com

フレーム　グループ

F-25

エアークリーナー

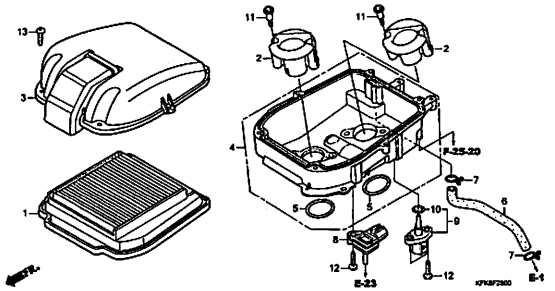

F-25-20

エアーインジェクションバルブ

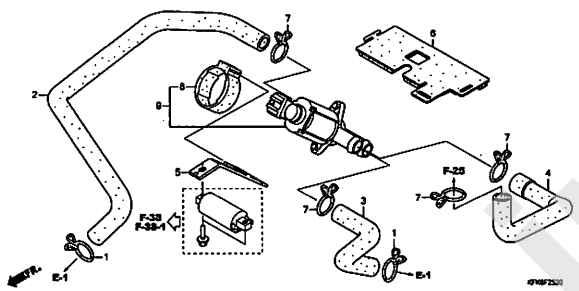

F-27

エキゾーストマフラー

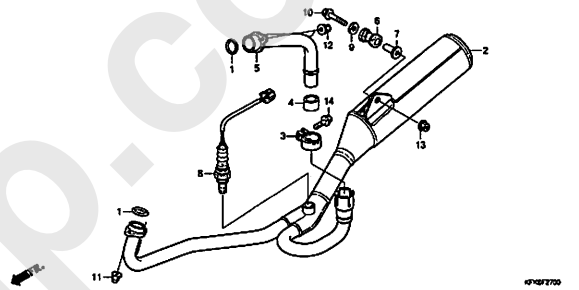

F-29

ペダル

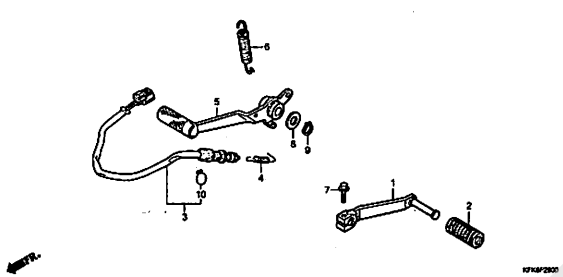

F-30

ステップ

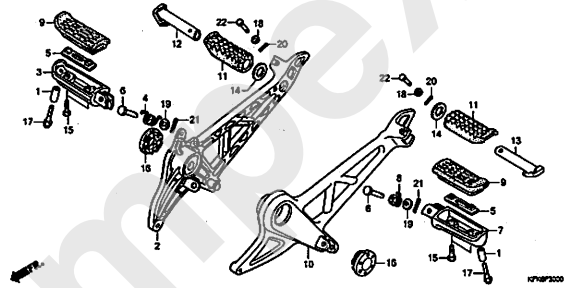

F-31

サイドスタンド

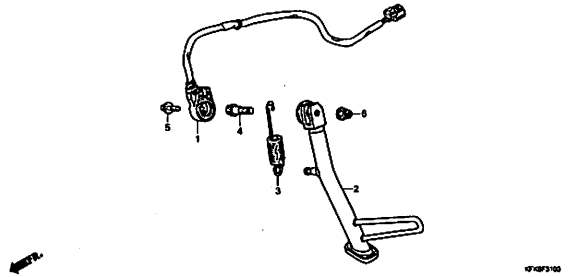

F-32

スウィングアーム/チェンケース

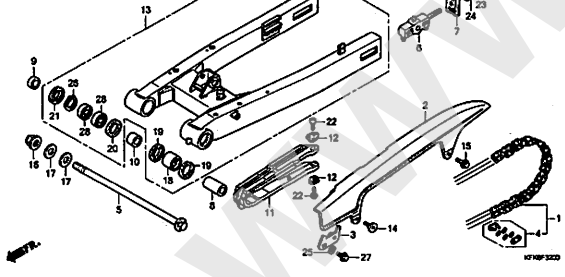

F-33

リヤークッション

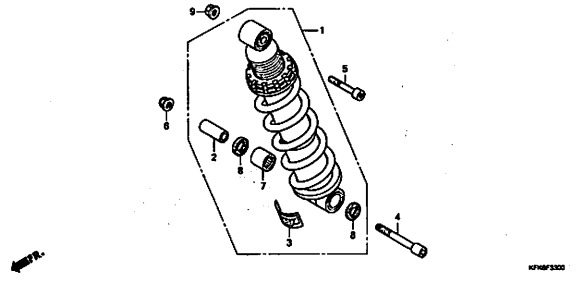

F-34

リヤーフェンダー

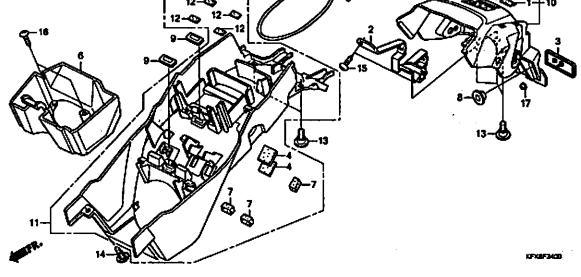

www.impex-jp.com

フレーム　グループ

F-35

ウインカー

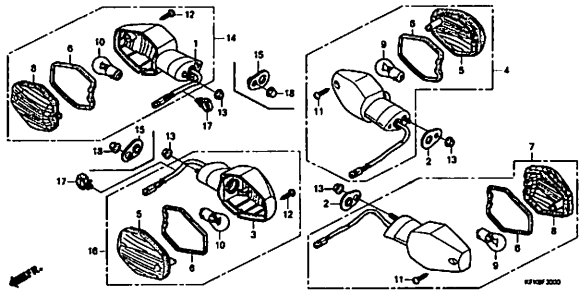

F-36

テールライト

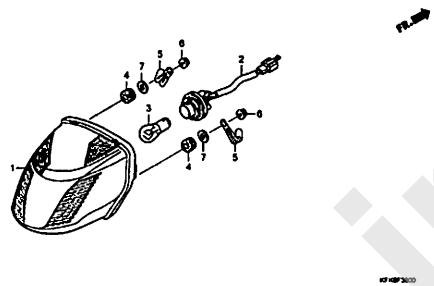

F-37

バッテリー

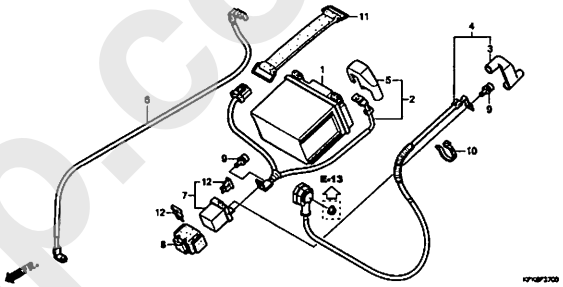

F-38

ワイヤーハーネス/イグニッションコイル(VTR250/L)

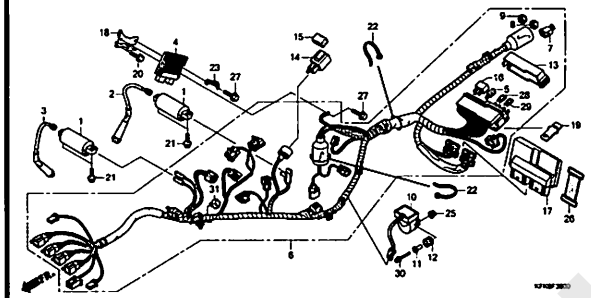

F-38-1

ワイヤーハーネス/イグニッションコイル(VTR250F)

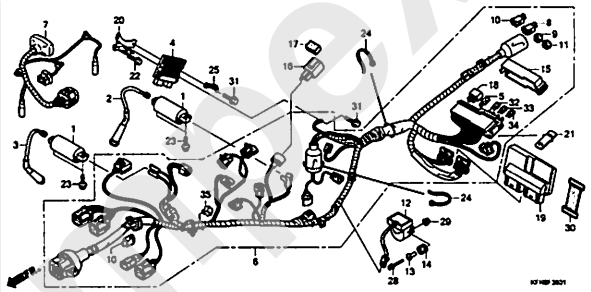

F-39

フレームボディ

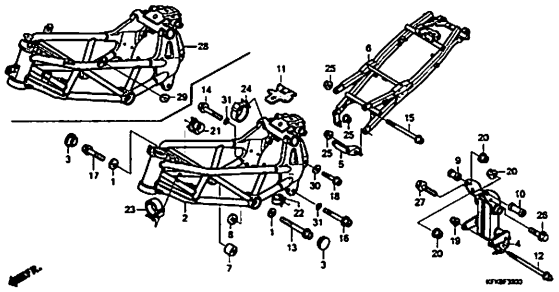

F-41

ラジエター

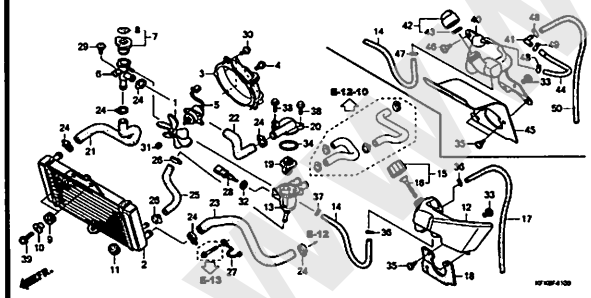

F-43

アッパーカウル

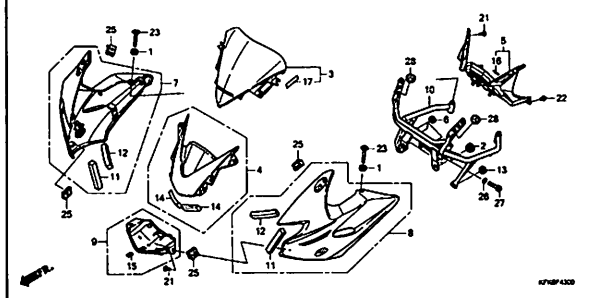

F-48

ツール

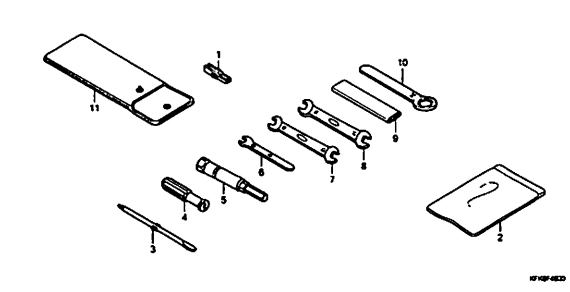

www.index-jp.com

フレーム　グループ

F-49

コーションラベル(VTR250/L)

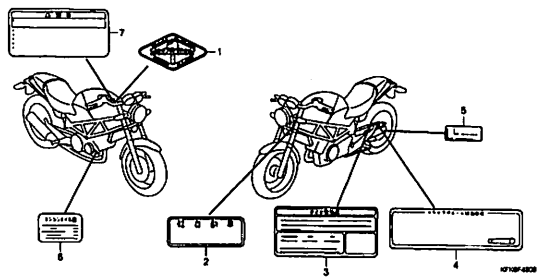

F-49-1

コーションラベル(VTR250F)

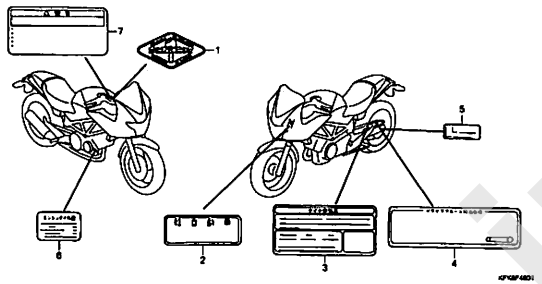

F-50

マーク(VTR250/L)

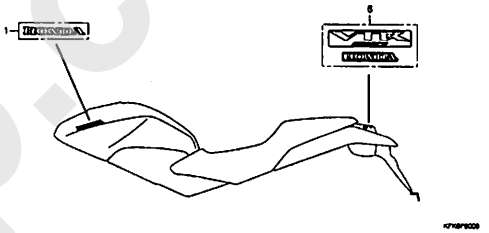

F-50-1

マーク(VTR250F)

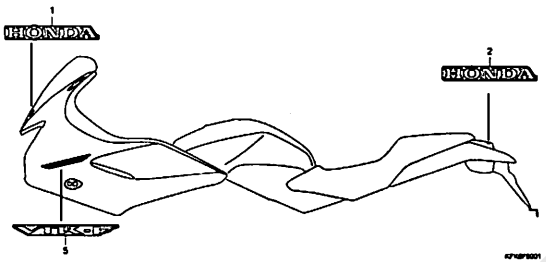

www.impex-jp.com

E-1 シリンダーヘッドカバー

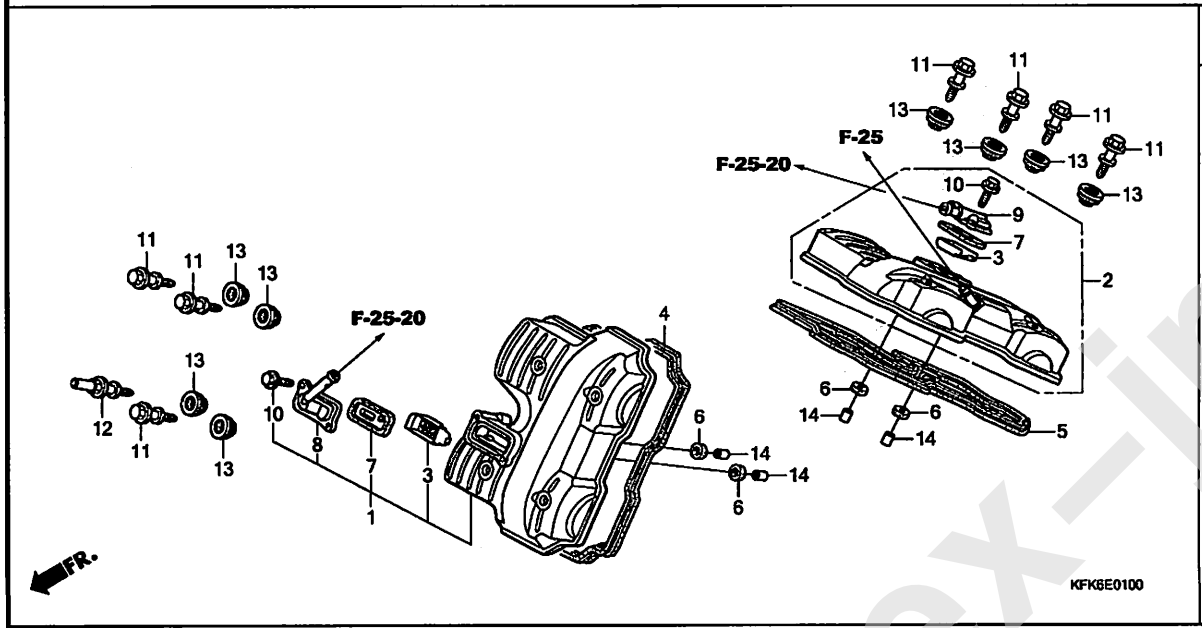

見出番号	LON	(関連見出番号) 整備項目	FRT
1	1111C7	カバー, シリンダーヘッド :フロント ・・・・・・・・	1.1
2	1111C8	カバー, シリンダーヘッド :リヤー ・・・・・・・・・	0.9
	1111C9	カバー, シリンダーヘッド :両側 ・・・・・・・・	1.5
4	1111D5	ガスケット, シリンダーヘッドカバー :フロント ・・	1.1
5	1111D6	ガスケット, シリンダーヘッドカバー :リヤー ・・・	0.9
	1111S7	ガスケット, シリンダーヘッドカバー :両側 ・・	1.5
7	3141A6	バルブ, ベアーチェック :フロントシリンダー ・・・	0.2
	3141A7	バルブ, ベアーチェック :リヤーシリンダー ・・・・	0.4
	3141A8	バルブ, ベアーチェック :1台分 ・・・・・・・・	0.6

見出番号	部品番号	部品名	希望小売価格	使用個数 VTR 250 H	VTR 250F H	VTR 250L H	適用号機 初号機	終号機	タイプ
1	12310-KFK-J30	カバーASSY., フロントシリンダーヘッド	9,800	1	1	1			
2	12320-KFK-J30	カバーASSY., リヤーシリンダーヘッド	9,800	1	1	1			
3	12341-KCR-940	プレート, ボート(AI) ・・・・・・・・・	410	2	2	2			
4	12391-KCR-940	ガスケット, フロントシリンダーヘッドカバー	980	1	1	1			
5	12395-KCR-940	ガスケット, リヤーシリンダーヘッドカバー	980	1	1	1			
6	12396-KCR-940	ガスケットB, ヘッドカバー ・・・・・・・	265	4	4	4			
7	18601-MCJ-003	バルブCOMP., リード ・・・・・・・・	1,130	2	2	2			
8	18612-KFK-710	カバー, リードバルブ(フロント) ・・・	1,570	1	1	1			
9	18613-KCR-940	カバー, リードバルブ(リヤー) ・・・・	1,060	1	1	1			
10	90003-892-000	ボルト, フランジ 5X12 ・・・・・・・・	55	4	4	4			
11	90017-KFK-000	ボルトA, スペシャル 6MM ・・・・・・・	185	7	7	7			
12	90018-KFK-710	ボルトB, スペシャル 6MM ・・・・・・・	205	1	1	1			
13	90541-425-000	ラバー, マウンティング ・・・・・・・・・	390	8	8	8			
14	94301-08140	ノックピン 8X14 ・・・・・・・・・・・	60	4	4	4			

www.impex-jp.com

E-2 フロントシリンダーヘッド

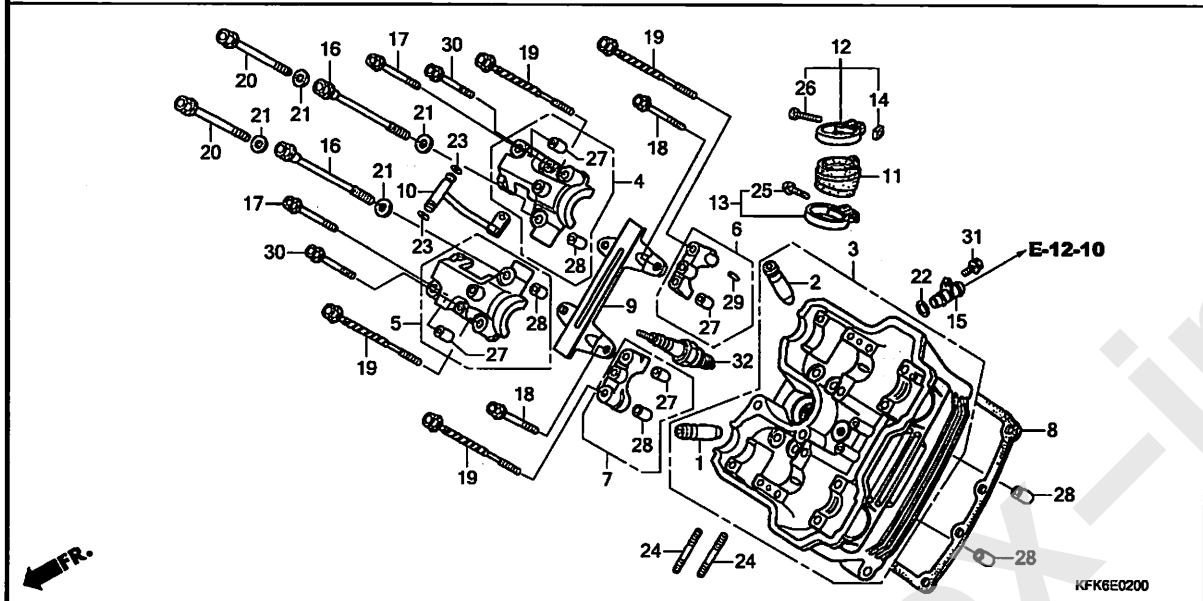

見出番号	LON	(関連見出番号) 整備項目	FRT
1	1111M2	ｶﾞｲﾄﾞ, ｴｷｿﾞｰｽﾄﾊﾞﾙﾌﾞ (1個)	
		:ﾌﾛﾝﾄｼﾘﾝﾀﾞｰ ・・・・・・・・・・・・・・・・・	3.4
		・ﾘｰﾏ修正を含む	
		・ﾊﾞﾙﾌﾞの調整&修正を含む	
	1111M2A	・ｴｷｿﾞｰｽﾄ全数追加 ・・・・・・・・・・・・	0.3
	1111M2B	・ｲﾝﾃｰｸ&ｴｷｿﾞｰｽﾄ全数追加 ・・・・・・・	0.9
2	1111M1	ｶﾞｲﾄﾞ, ｲﾝﾃｰｸﾊﾞﾙﾌﾞ (1個)	
		:ﾌﾛﾝﾄｼﾘﾝﾀﾞｰ ・・・・・・・・・・・・・・・・・	3.4
		・ﾘｰﾏ修正を含む	
		・ﾊﾞﾙﾌﾞの調整&修正を含む	
	1111M1A	・ｲﾝﾃｰｸ全数追加 ・・・・・・・・・・・・・・	0.3
	1111M1B	・ｲﾝﾃｰｸ&ｴｷｿﾞｰｽﾄ全数追加 ・・・・・・・	0.9
	1111M9	ｶﾞｲﾄﾞ, ﾊﾞﾙﾌﾞ :1台分 ・・・・・・・・・・・	8.7
		・ｴﾝｼﾞﾝの脱着を含む	
		・ﾘｰﾏ修正を含む	
		・ﾊﾞﾙﾌﾞの調整&修正を含む	
3	1111A2	ﾍｯﾄﾞ, ｼﾘﾝﾀﾞｰ :ﾌﾛﾝﾄ ・・・・・・・・・・・・	3.7
		・ﾊﾞﾙﾌﾞの調整&修正を含む	
	1111A4	ﾍｯﾄﾞ, ｼﾘﾝﾀﾞｰ :両側 ・・・・・・・・・・・・	7.5
		・ｴﾝｼﾞﾝの脱着を含む	
		・ﾊﾞﾙﾌﾞの調整&修正を含む	
4		(5)	
	1111B5	ﾎﾙﾀﾞｰ, ｶﾑｼｬﾌﾄ :ﾌﾛﾝﾄ ・・・・・・・・・・・	1.4
	1111B5A	・1個追加 ・・・・・・・・・・・・・・・・・・・・・	0.1
+	1111B7	ﾎﾙﾀﾞｰ, ｶﾑｼｬﾌﾄ :両側 ・・・・・・・・・・・	4.1

見出番号	部品番号	部品名	希望小売価格	使用個数 VTR 250 H	VTR 250F H	VTR 250L H	適用号機 初号機	終号機	タイプ
1	12204-KE7-305	ｶﾞｲﾄﾞ, ﾊﾞﾙﾌﾞ (ｵｰﾊﾞｰｻｲｽﾞ) ・	880	2	2	2			
2	12204-KV0-701	ｶﾞｲﾄﾞ, ｲﾝﾚｯﾄﾊﾞﾙﾌﾞ (ｵｰﾊﾞｰｻｲｽﾞ)	1,110	2	2	2			
3	12210-KFK-J30	ﾍｯﾄﾞ COMP., ﾌﾛﾝﾄ ・・・・・・・・・	47,000	1	1	1			
4	12211-KV0-722	ﾎﾙﾀﾞｰA, ｶﾑｼｬﾌﾄ ・・・・・・・・・・	1,970	1	1	1			
5	12212-KV0-722	ﾎﾙﾀﾞｰB, ｶﾑｼｬﾌﾄ ・・・・・・・・・・	1,970	1	1	1			
6	12213-KV0-010	ﾎﾙﾀﾞｰC, ｶﾑｼｬﾌﾄ ・・・・・・・・・・	1,160	1	1	1			
7	12214-KV0-010	ﾎﾙﾀﾞｰD, ｶﾑｼｬﾌﾄ ・・・・・・・・・・	1,160	1	1	1			
8	12251-KFK-003	ｶﾞｽｹｯﾄ, ﾌﾛﾝﾄｼﾘﾝﾀﾞｰﾍｯﾄﾞ (ﾆｯﾎﾟﾝﾘｰｸﾚｽ)	1,570	1	1	1			
9	14544-KFK-000	ｶﾞｲﾄﾞC, ｶﾑﾁｪｰﾝ ・・・・・・・・・・・	990	1	1	1			
10	15311-KV0-720	ﾊﾟｲﾌﾟ, ｵｲﾙﾊﾟｽ ・・・・・・・・・・・	1,170	1	1	1			
11	16211-KFK-630	ｲﾝｼｭﾚｰﾀｰ, ｽﾛｯﾄﾙﾎﾞﾃﾞｨ ・・・・	750	1	1	1			
12	16217-KFK-630	ﾊﾞﾝﾄﾞ, ｲﾝｼｭﾚｰﾀｰ ・・・・・・・・・	400	1	1	1			
13	16219-KCR-000	ﾊﾞﾝﾄﾞ, ｲﾝｼｭﾚｰﾀｰ ・・・・・・・・・	310	1	1	1			
14	16222-MV4-300	ﾅｯﾄ, ｽｸｴｱ 5MM ・・・・・・・・・・・	95	1	1	1			
15	19523-KV0-000	ﾊﾟｲﾌﾟD, ｳｵｰﾀｰ ・・・・・・・・・・・	640	1	1	1			
16	90002-KBV-000	ﾎﾞﾙﾄ, UBS 8X151 ・・・・・・・・・	520	2	2	2			
17	90002-KV0-000	ﾎﾞﾙﾄ, UBS 6X40 ・・・・・・・・・・	160	2	2	2			
18	90003-MB0-000	ﾎﾞﾙﾄ, ﾌﾗﾝｼﾞ 6X43 ・・・・・・・・	265	2	2	2			
19	90008-KE8-010	ﾎﾞﾙﾄ, UBS 8X130 ・・・・・・・・・	450	4	4	4			
20	90011-KE8-000	ﾎﾞﾙﾄ, UBS 8X80 ・・・・・・・・・・	330	2	2	2			
21	90457-422-000	ﾜｯｼｬｰ 8.5MM ・・・・・・・・・・・・	185	4	4	4			
22	91314-KE8-003	Oﾘﾝｸﾞ 13X3 (ｱﾗｲ) ・・・・・・・・	175	1	1	1			
23	91318-ME5-003	Oﾘﾝｸﾞ 5.6X1.9 (ｱﾗｲ) ・・・・・	180	2	2	2			

www.impex-jp.com

E-2 フロントシリンダーヘッド

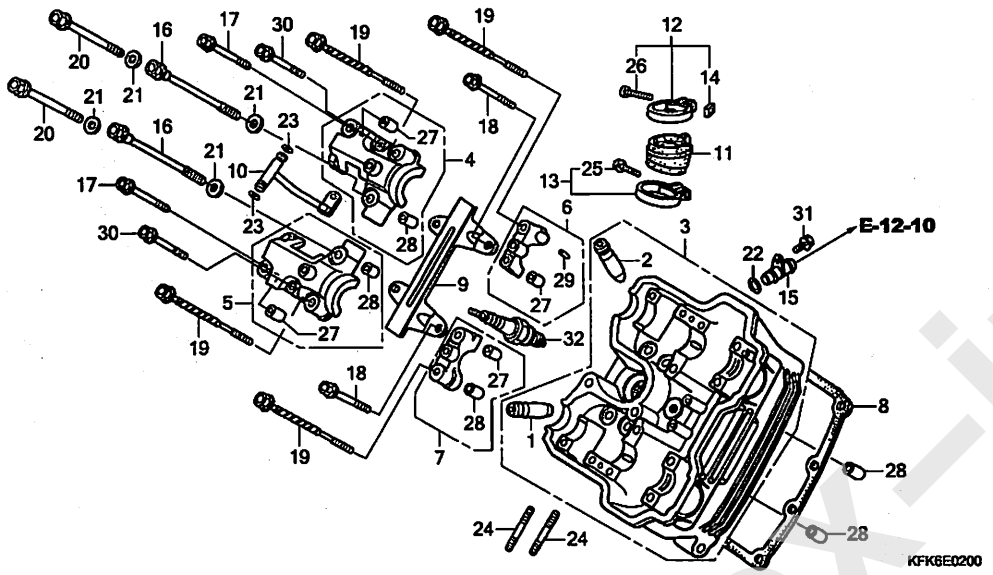

見出番号	LON	(関連見出番号) 整備項目	FRT
+ 4		・エンジンの脱着を含む	
8	1111C1	ガスケット,シリンダーヘッド :フロント	2.6
	1111C3	ガスケット,シリンダーヘッド :両側	5.3
		・エンジンの脱着を含む	
9	1111H2	ガイドB,カムチェーン :フロント	1.2
	1111H4	ガイドB,カムチェーン :両側	3.5
		・エンジンの脱着を含む	
10		(23)	
	1131D1	パイプ,オイルパス :フロント	1.4
11	3111E5	インシュレーター,スロットルボディ/キャブレター :フロント	0.9
	3111B6	インシュレーター,スロットルボディ/キャブレター :1台分	1.0
15		(22)	
	1141D6	ジョイント,ウォーター :フロント	1.0
	1141D4	ジョイント,ウォーター :両側	1.1
32	6141A8	プラグ,スパーク :フロント	0.1
	6141B2	プラグ,スパーク :1台分	0.2

見出番号	部品番号	部品名	希望小売価格	使用個数 VTR250 H	VTR250F H	VTR250L H	適用号機 初号機	終号機	タイプ
24	92900-06018-0E	ボルト,スタッド 6X18	50	2	2	2			
25	93500-05022-0G	スクリュー,パン 5X22	30	1	1	1			
26	93500-05028-0G	スクリュー,パン 5X28	30	1	1	1			
27	94301-08140	ノックピン 8X14	60	4	4	4			
28	94301-10160	ノックピン 10X16	70	5	5	5			
29	94303-04065	ピンC,ノック 4X6.5	55	1	1	1			
30	95701-06038-00	ボルト,フランジ 6X38	40	2	2	2			
31	96001-06014-00	ボルト,フランジ 6X14	40	1	1	1			
32	98059-58916	プラグ,スパーク(CR8EH9)(NGK)	750	1	1	1			
	98059-58926	プラグ,スパーク(U24FER9) (DENSO)	750	1	1	1			

www.impex-jp.com

E-2-1 リヤーシリンダーヘッド

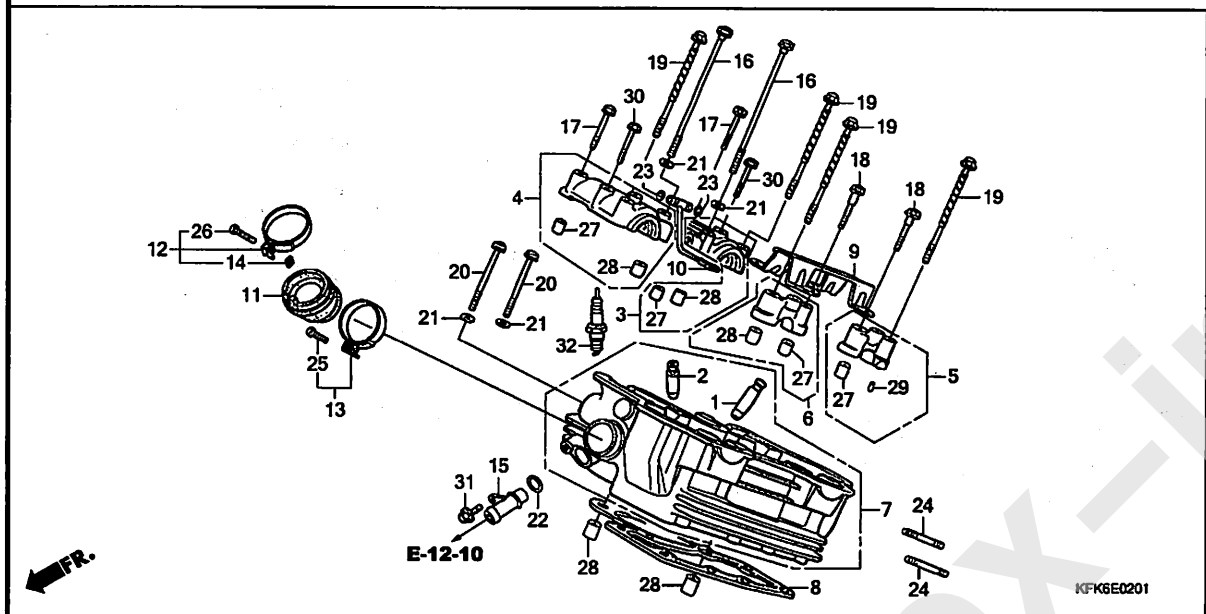

見出番号	LON	(関連見出番号) 整備項目	FRT
1	1111M4	ｶﾞｲﾄﾞ,ｴｷｿﾞｰｽﾄﾊﾞﾙﾌﾞ(1個)	
		:ﾘﾔｰｼﾘﾝﾀﾞｰ	4.7
		・ｴﾝｼﾞﾝの脱着を含む	
		・ﾘｰﾏ修正を含む	
		・ﾊﾞﾙﾌﾞの調整&修正を含む	
	1111M4A	・ｴｷｿﾞｰｽﾄ全数追加	0.3
	1111M4B	・ｲﾝﾃｰｸ&ｴｷｿﾞｰｽﾄ全数追加	0.9
2	1111M3	ｶﾞｲﾄﾞ,ｲﾝﾃｰｸﾊﾞﾙﾌﾞ(1個)	
		:ﾘﾔｰｼﾘﾝﾀﾞｰ	4.7
		・ｴﾝｼﾞﾝの脱着を含む	
		・ﾘｰﾏ修正を含む	
		・ﾊﾞﾙﾌﾞの調整&修正を含む	
	1111M3A	・ｲﾝﾃｰｸ全数追加	0.3
	1111M3B	・ｲﾝﾃｰｸ&ｴｷｿﾞｰｽﾄ全数追加	0.9
	1111M9	ｶﾞｲﾄﾞ,ﾊﾞﾙﾌﾞ :1台分	8.7
		・ｴﾝｼﾞﾝの脱着を含む	
		・ﾘｰﾏ修正を含む	
		・ﾊﾞﾙﾌﾞの調整&修正を含む	
3		(4)	
	1111B6	ﾎﾙﾀﾞｰ,ｶﾑｼｬﾌﾄ :ﾘﾔｰ	3.2
		・ｴﾝｼﾞﾝの脱着を含む	
	1111B6A	・1個追加	0.1
	1111B7	ﾎﾙﾀﾞｰ,ｶﾑｼｬﾌﾄ :両側	4.1
		・ｴﾝｼﾞﾝの脱着を含む	
+ 7	1111A3	ﾍｯﾄﾞ,ｼﾘﾝﾀﾞｰ :ﾘﾔｰ	5.0

見出番号	部品番号	部品名	希望小売価格	使用個数 VTR 250 H	VTR 250F H	VTR 250L H	適用号機 初号機	終号機	タイプ
1	12204-KE7-305	ｶﾞｲﾄﾞ,ﾊﾞﾙﾌﾞ(ｵｰﾊﾞｰｻｲｽﾞ)	880	2	2	2			
2	12204-KV0-701	ｶﾞｲﾄﾞ,ｲﾝﾚｯﾄﾊﾞﾙﾌﾞ (ｵｰﾊﾞｰｻｲｽﾞ)	1,110	2	2	2			
3	12211-KV0-722	ﾎﾙﾀﾞｰA,ｶﾑｼｬﾌﾄ	1,970	1	1	1			
4	12212-KV0-722	ﾎﾙﾀﾞｰB,ｶﾑｼｬﾌﾄ	1,970	1	1	1			
5	12213-KV0-010	ﾎﾙﾀﾞｰC,ｶﾑｼｬﾌﾄ	1,160	1	1	1			
6	12214-KV0-010	ﾎﾙﾀﾞｰD,ｶﾑｼｬﾌﾄ	1,160	1	1	1			
7	12220-KFK-J30	ﾍｯﾄﾞCOMP.,ﾘﾔｰ	47,000	1	1	1			
8	12252-KFK-003	ｶﾞｽｹｯﾄ,ﾘﾔｰｼﾘﾝﾀﾞｰﾍｯﾄﾞ (ﾆｯﾎﾟﾝﾘｰｸﾚｽ)	1,570	1	1	1			
9	14544-KFK-000	ｶﾞｲﾄﾞC,ｶﾑﾁｪﾝ	990	1	1	1			
10	15311-KV0-720	ﾊﾟｲﾌﾟ,ｵｲﾙﾊﾟｽ	1,170	1	1	1			
11	16211-KFK-630	ｲﾝｼｭﾚｰﾀｰ,ｽﾛｯﾄﾙﾎﾞﾃﾞｨ	750	1	1	1			
12	16217-KFK-630	ﾊﾞﾝﾄﾞ,ｲﾝｼｭﾚｰﾀｰ	400	1	1	1			
13	16219-KCR-000	ﾊﾞﾝﾄﾞ,ｲﾝｼｭﾚｰﾀｰ	310	1	1	1			
14	16222-MV4-300	ﾅｯﾄ,ｽｸｴｱ 5MM	95	1	1	1			
15	19533-KV0-000	ﾊﾟｲﾌﾟC,ｳｵｰﾀｰ	440	1	1	1			
16	90002-KBV-000	ﾎﾞﾙﾄ,UBS 8X151	520	2	2	2			
17	90002-KV0-000	ﾎﾞﾙﾄ,UBS 6X40	160	2	2	2			
18	90003-MB0-000	ﾎﾞﾙﾄ,ﾌﾗﾝｼﾞ 6X43	265	2	2	2			
19	90008-KE8-010	ﾎﾞﾙﾄ,UBS 8X130	450	4	4	4			
20	90011-KE8-000	ﾎﾞﾙﾄ,UBS 8X80	330	2	2	2			
21	90457-422-000	ﾜｯｼｬｰ 8.5MM	185	4	4	4			
22	91314-KE8-003	Oﾘﾝｸﾞ 13X3(ｱﾗｲ)	175	1	1	1			
23	91318-ME5-003	Oﾘﾝｸﾞ 5.6X1.9(ｱﾗｲ)	180	2	2	2			

www.impex-jp.com

E-2-1 リヤーシリンダーヘッド

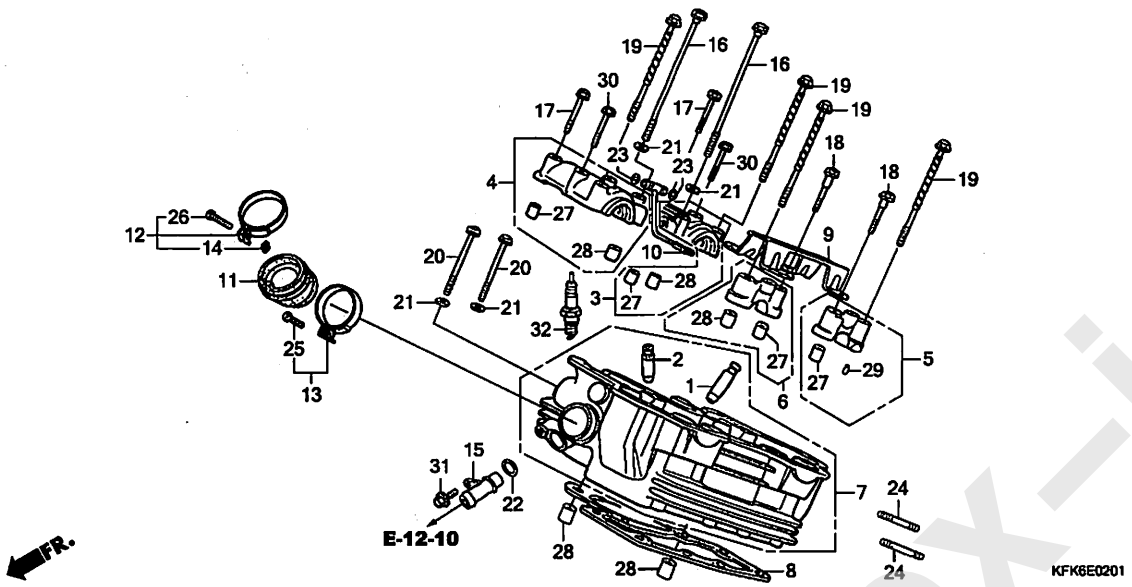

見出番号	LON	(関連見出番号) 整備項目	FRT
+ 7		・ｴﾝｼﾞﾝの脱着を含む ・ﾊﾞﾙﾌﾞの調整&修正を含む	
	1111A4	ﾍｯﾄﾞ，ｼﾘﾝﾀﾞｰ ：両側 ·····	7.5
		・ｴﾝｼﾞﾝの脱着を含む ・ﾊﾞﾙﾌﾞの調整&修正を含む	
8	1111C2	ｶﾞｽｹｯﾄ，ｼﾘﾝﾀﾞｰﾍｯﾄﾞ ：ﾘﾔｰ ·····	3.9
		・ｴﾝｼﾞﾝの脱着を含む	
	1111C3	ｶﾞｽｹｯﾄ，ｼﾘﾝﾀﾞｰﾍｯﾄﾞ ：両側 ·····	5.3
		・ｴﾝｼﾞﾝの脱着を含む	
9	1111H3	ｶﾞｲﾄﾞB，ｶﾑﾁｪｰﾝ ：ﾘﾔｰ ·····	3.0
		・ｴﾝｼﾞﾝの脱着を含む	
	1111H4	ｶﾞｲﾄﾞB，ｶﾑﾁｪｰﾝ ：両側 ·····	3.5
		・ｴﾝｼﾞﾝの脱着を含む	
10		(23)	
	1131D2	ﾊﾟｲﾌﾟ，ｵｲﾙﾊﾟｽ ：ﾘﾔｰ ·····	3.2
		・ｴﾝｼﾞﾝの脱着を含む	
11	3111E6	ｲﾝｼｭﾚｰﾀｰ，ｽﾛｯﾄﾙﾎﾞﾃﾞｨ/ｷｬﾌﾞﾚﾀｰ ：ﾘﾔｰ ·····	0.9
	3111B6	ｲﾝｼｭﾚｰﾀｰ，ｽﾛｯﾄﾙﾎﾞﾃﾞｨ/ｷｬﾌﾞﾚﾀｰ ：1台分 ·····	1.0
15		(22)	
	1141D7	ｼﾞｮｲﾝﾄ，ｳｫｰﾀｰ ：ﾘﾔｰ ·····	1.0
	1141D4	ｼﾞｮｲﾝﾄ，ｳｫｰﾀｰ ：両側 ·····	1.1
32	6141A9	ﾌﾟﾗｸﾞ，ｽﾊﾟｰｸ ：ﾘﾔｰ ·····	0.2
	6141B2	ﾌﾟﾗｸﾞ，ｽﾊﾟｰｸ ：1台分 ·····	0.2

見出番号	部品番号	部品名	希望小売価格	使用個数 VTR 250 H	VTR 250F H	VTR 250L H	適用号機 初号機	終号機	タイプ
24	92900-06028-0E	ﾎﾞﾙﾄ，ｽﾀｯﾄﾞ 6X28 ·····	40	2	2	2			
25	93500-05022-0G	ｽｸﾘｭｰ，ﾊﾟﾝ 5X22 ·····	30	1	1	1			
26	93500-05028-0G	ｽｸﾘｭｰ，ﾊﾟﾝ 5X28 ·····	30	1	1	1			
27	94301-08140	ﾉｯｸﾋﾟﾝ 8X14 ·····	60	4	4	4			
28	94301-10160	ﾉｯｸﾋﾟﾝ 10X16 ·····	70	5	5	5			
29	94303-04065	ﾋﾟﾝC，ﾉｯｸ 4X6.5 ·····	55	1	1	1			
30	95701-06038-00	ﾎﾞﾙﾄ，ﾌﾗﾝｼﾞ 6X38 ·····	40	2	2	2			
31	96001-06014-00	ﾎﾞﾙﾄ，ﾌﾗﾝｼﾞ 6X14 ·····	40	1	1	1			
32	98059-58916	ﾌﾟﾗｸﾞ，ｽﾊﾟｰｸ(CR8EH9) (NGK)	750	1	1	1			
	98059-58926	ﾌﾟﾗｸﾞ，ｽﾊﾟｰｸ(U24FER9) (DENSO)	750	1	1	1			

www.impex-jp.com

カムシャフト / バルブ

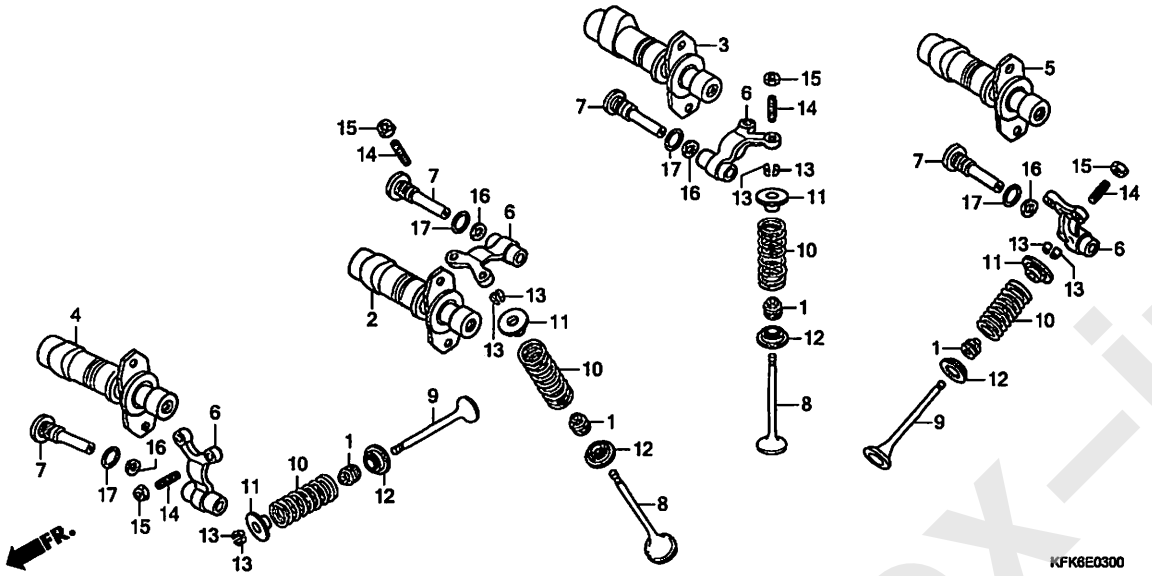

見出番号	LON	(関連見出番号) 整備項目	FRT
2	1111Q6	カムシャフト :フロントインテーク ・・・・・・・・・・・・	1.9
		・バルブクリアランスの調整を含む	
	1111Q6A	・フロントエキゾーストカムシャフトの追加 ・・・・・	0.3
3	1111Q8	カムシャフト :リヤーインテーク ・・・・・・・・・・・・	3.7
		・エンジンの脱着を含む	
		・バルブクリアランスの調整を含む	
	1111Q8A	・リヤーエキゾーストカムシャフトの追加 ・・・・・・	0.3
4	1111Q7	カムシャフト :フロントエキゾースト ・・・・・・・・・・	1.9
		・バルブクリアランスの調整を含む	
	1111Q7A	・フロントインテークカムシャフトの追加 ・・・・・・・	0.3
5	1111Q9	カムシャフト :リヤーエキゾースト ・・・・・・・・・・・	3.7
		・エンジンの脱着を含む	
		・バルブクリアランスの調整を含む	
	1111Q9A	・リヤーインテークカムシャフトの追加 ・・・・・・・・	0.3
	1111T4	カムシャフト :1台分 ・・・・・・・・・・・・・・・・	5.4
		・エンジンの脱着を含む	
		・バルブクリアランスの調整を含む	
6	1111L0	アーム,インテークバルブロッカー(1個)	
		:フロントシリンダー ・・・・・・・・・・・・・・・・・・	1.8
		・バルブの調整を含む	
	1111L0A	・インテーク全数追加 ・・・・・・・・・・・・・・・	0.1
	1111L1	アーム,エキゾーストバルブロッカー(1個)	
		:フロントシリンダー ・・・・・・・・・・・・・・・・・・	1.8
		・バルブの調整を含む	
+	1111L1A	・エキゾースト全数追加 ・・・・・・・・・・・・・	0.1

見出番号	部品番号	部品名	希望小売価格	使用個数 VTR 250 H	VTR 250F H	VTR 250L H	適用号機 初号機	終号機	タイプ
1	12209-MA6-005	シール,バルブステム(NOK) ・・・・・・	480	8	8	8			
2	14110-KFK-000	カムシャフトCOMP.,フロントインレット ・・	9,350	1	1	1			
3	14120-KFK-000	カムシャフトCOMP.,リヤーインレット ・・・	9,350	1	1	1			
4	14130-KFK-000	カムシャフトCOMP.,フロントエキゾースト	9,350	1	1	1			
5	14140-KFK-000	カムシャフトCOMP.,リヤーエキゾースト ・	9,350	1	1	1			
6	14611-KV0-720	アーム,バルブロッカー ・・・・・・・・・・	3,320	4	4	4			
7	14631-KV0-000	シャフト,ロッカーアーム ・・・・・・・・・・・	2,050	4	4	4			
8	14711-KV0-700	バルブ,インレット ・・・・・・・・・・・・	1,390	4	4	4			
9	14721-KM3-000	バルブ,エキゾースト ・・・・・・・・・・	2,620	4	4	4			
10	14751-KFK-003	スプリング,バルブ (チュウオウハツジヨウ)	460	8	8	8			
	14751-KFK-004	スプリング,バルブ (ニツポンハツジヨウ)	460	8	8	8			
11	14771-KM3-000	リテーナー,バルブスプリング ・・・・・	490	8	8	8			
12	14775-KGB-610	シート,バルブスプリング ・・・・・・・	190	8	8	8			
13	14781-MA6-000	コッター,バルブ ・・・・・・・・・・・・・	235	16	16	16			
14	90012-KV0-720	スクリュー,タペットアジヤステイング ・・	185	8	8	8			
15	90206-KM3-000	ナット,タペットアジヤステイング ・・・・	115	8	8	8			
16	90403-KV0-003	ワッシヤー,ウエーブ 10MM ・・・・・・・	140	4	4	4			
17	91308-PA9-003	Oリング 19.8X1.9(アライ) ・・・・	145	4	4	4			

www.impex-jp.com

E-3 カムシャフト / バルブ

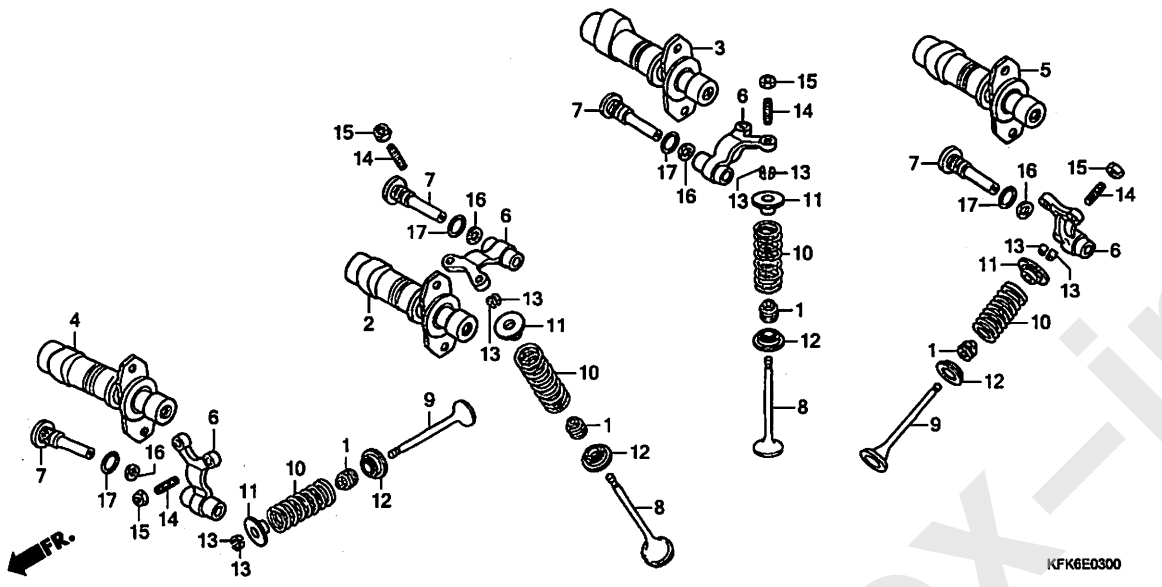

見出番号	LON	(関連見出番号) 整備項目	FRT
+ 6	1111L2	アーム, インテークバルブロッカー(1個)	
		:リヤーシリンダー	3.6
		・エンジンの脱着を含む	
		・バルブの調整を含む	
	1111L2A	・インテーク全数追加	0.1
	1111L3	アーム, エキゾーストバルブロッカー(1個)	
		:リヤーシリンダー	3.6
		・エンジンの脱着を含む	
		・バルブの調整を含む	
	1111L3A	・エキゾースト全数追加	0.1
	1111L8	アーム, バルブロッカー :1台分	4.6
		・エンジンの脱着を含む	
		・バルブの調整を含む	
8	1111N2	バルブ, インテーク(1本) :フロントシリンダー	2.9
		・バルブシートの修正を含む	
	1111N2A	・インテーク全数追加	0.2
	1111N2B	・インテーク&エキゾースト全数追加	0.6
	1111N4	バルブ, インテーク(1本) :リヤーシリンダー	4.2
		・エンジンの脱着を含む	
		・バルブシートの修正を含む	
	1111N4A	・インテーク全数追加	0.2
	1111N4B	・インテーク&エキゾースト全数追加	0.6
9	1111N3	バルブ, エキゾースト(1本) :フロントシリンダー	2.9
		・バルブシートの修正を含む	
+	1111N3A	・エキゾースト全数追加	0.2

www.impex-jp.com

E-3 カムシャフト / バルブ

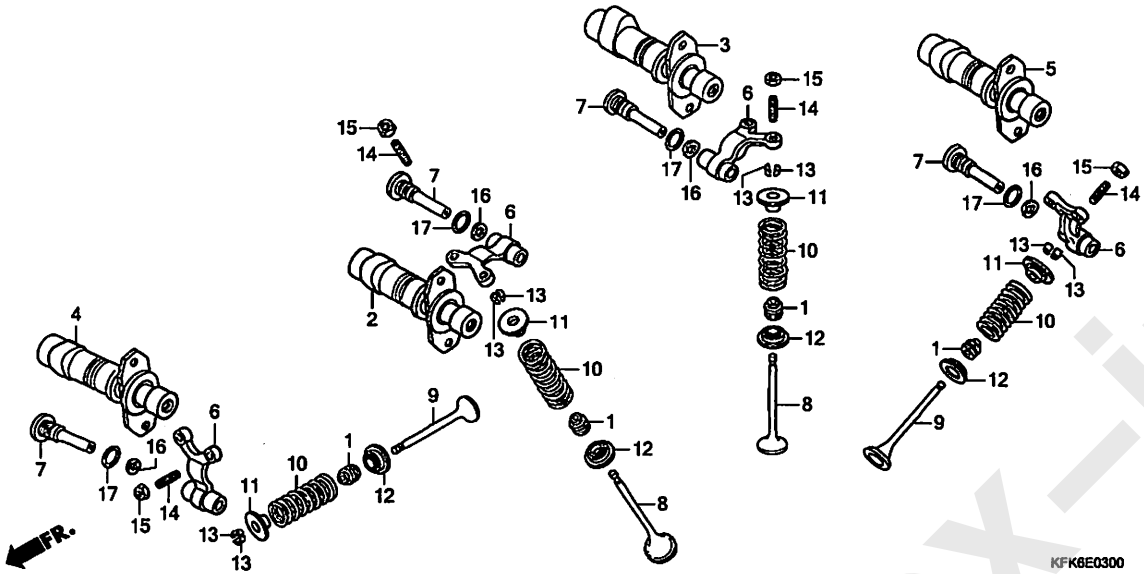

見出番号	LON	(関連見出番号) 整備項目	FRT
+ 9	1111N3B	・インテーク&エキゾースト全数追加 ·····	0.6
	1111N5	バルブ，エキゾースト(1本) :リヤーシリンダー	4.2
		・エンジンの脱着を含む	
		・バルブシートの修正を含む	
	1111N5A	・エキゾースト全数追加 ·····	0.2
	1111N5B	・インテーク&エキゾースト全数追加 ·····	0.6
	1111P0	バルブ :1台分 ·····	7.1
		・エンジンの脱着を含む	
		・バルブシートの修正を含む	
10		(1, 11, 12, 13)	
	1111P4	インテークバルブスプリング/ステムシール(1個)	
		:フロントシリンダー ·····	2.7
	1111P4A	・インテーク全数追加 ·····	0.1
	1111P4B	・インテーク&エキゾースト全数追加 ·····	0.3
	1111P5	エキゾーストバルブスプリング/ステムシール	
		(1個) :フロントシリンダー ·····	2.7
	1111P5A	・エキゾースト全数追加 ·····	0.1
	1111P5B	・インテーク&エキゾースト全数追加 ·····	0.3
	1111P6	インテークバルブスプリング/ステムシール(1個)	
		:リヤーシリンダー ·····	4.0
		・エンジンの脱着を含む	
	1111P6A	・インテーク全数追加 ·····	0.1
	1111P6B	・インテーク&エキゾースト全数追加 ·····	0.3
	1111P7	エキゾーストバルブスプリング/ステムシール	
+		(1個) :リヤーシリンダー ·····	4.0

www.impex-jp.com

E-3 カムシャフト / バルブ

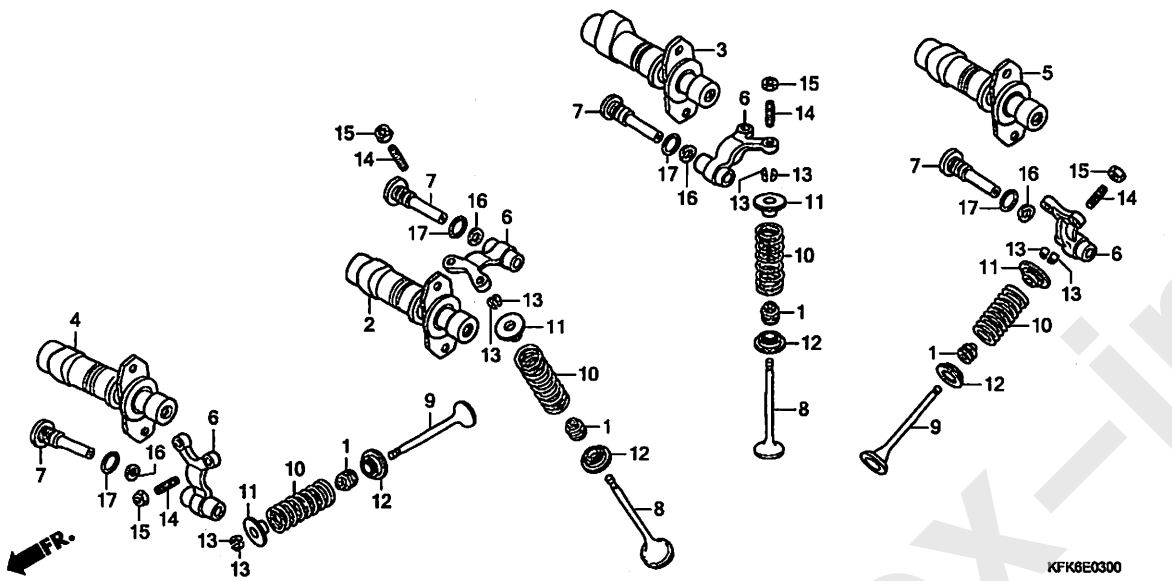

見出番号	LON	(関連見出番号) 整備項目	FRT
+10		・ｴﾝｼﾞﾝの脱着を含む	
	1111P7A	・ｴｷｿﾞｰｽﾄ全数追加 ･････････････	0.1
	1111P7B	・ｲﾝﾃｰｸ&ｴｷｿﾞｰｽﾄ全数追加 ･･････	0.3
	1111Q2	ﾊﾞﾙﾌﾞｽﾌﾟﾘﾝｸﾞ/ｽﾃﾑｼｰﾙ :1台分 ･･･	6.1
		・ｴﾝｼﾞﾝの脱着を含む	

www.impex-jp.com

E-4 カムチェン / テンショナー

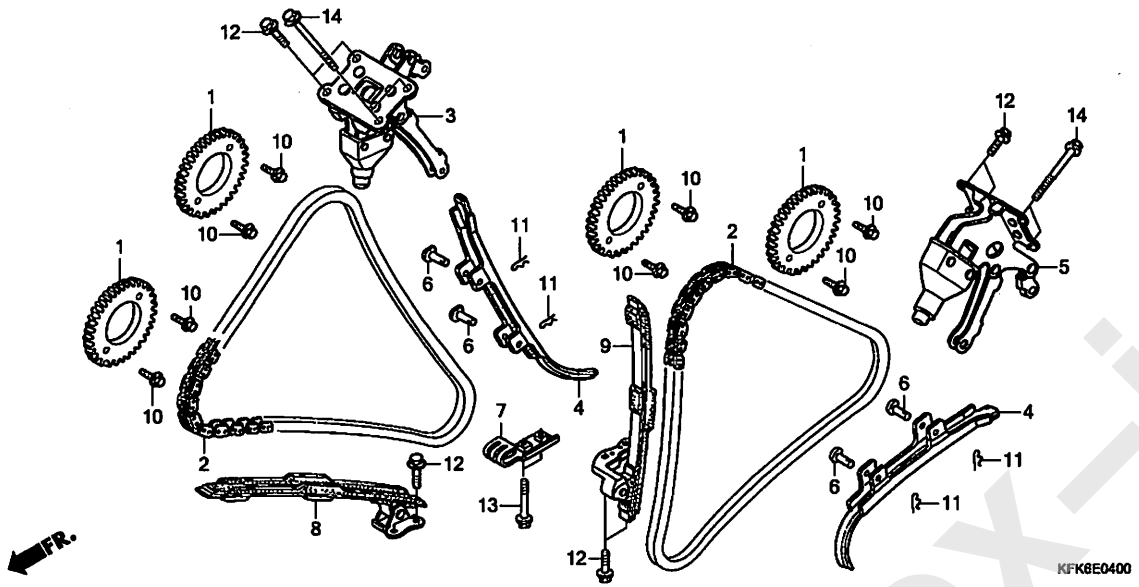

見出番号	LON	(関連見出番号) 整備項目	FRT
1	1111F5	スプロケット, カム :フロント	1.7
	1111F5A	・1個追加	0.1
	1111F6	スプロケット, カム :リヤー ・エンジンの脱着を含む	3.5
	1111F6A	・1個追加	0.1
	1111F9	スプロケット, カム :1台分 ・エンジンの脱着を含む	4.6
2	1101D1	チェーン, カム :フロント ・エンジンの脱着を含む	5.9
	1101D2	チェーン, カム :リヤー ・エンジンの脱着を含む	5.9
	1101D3	チェーン, カム :両側 ・エンジンの脱着を含む	5.9
3	1111W0	ブラケット, テンショナー :フロント	1.8
4	1111R0	テンショナー, カムチェーン :フロント	1.8
	1111R1	テンショナー, カムチェーン :リヤー ・エンジンの脱着を含む	3.6
	1111X8	テンショナー, カムチェーン :両側 ・エンジンの脱着を含む	4.6
5	1111W1	ブラケット, テンショナー :リヤー ・エンジンの脱着を含む	3.6
	1111AJ	ブラケット, テンショナー :両側 ・エンジンの脱着を含む	4.6
8	1111H7	ガイド, カムチェーン :フロント ・エンジンの脱着を含む	5.9

見出番号	部品番号	部品名	希望小売価格	使用個数 VTR 250 H	VTR 250F H	VTR 250L H	適用号機 初号機	終号機	タイプ
1	14321-KFK-000	スプロケット, カム(38T)	2,950	4	4	4			
2	14401-KCR-003	チエン, カム(128L) (ボルグワーナー)	4,560	2	2	2			
3	14510-KBV-000	ブラケットCOMP., フロントテンショナー	14,400	1	1	1			
4	14515-KV0-720	テンショナーCOMP., カムチエン	2,500	2	2	2			
5	14520-KBV-000	ブラケットCOMP., リヤーテンショナー	14,400	1	1	1			
6	14531-KV0-000	ピン, テンショナーアーム	170	4	4	4			
7	14537-KV0-720	ホルダーCOMP., カムチエン	710	1	1	1			
8	14540-KV0-670	ガイドB, カムチエン	2,050	1	1	1			
9	14542-KV0-670	ガイドA, カムチエン	2,050	1	1	1			
10	90027-ME5-000	ボルト, UBS 7X13	150	8	8	8			
11	90607-ME5-000	ピン, スペシヤルロツク 6MM	130	4	4	4			
12	95701-06016-00	ボルト, フランジ 6X16	35	8	8	8			
13	95701-06032-00	ボルト, フランジ 6X32	40	2	2	2			
14	95801-06065-00	ボルト, フランジ 6X65	60	4	4	4			

www.impex-jp.com

E-4 カムチェン / テンショナー

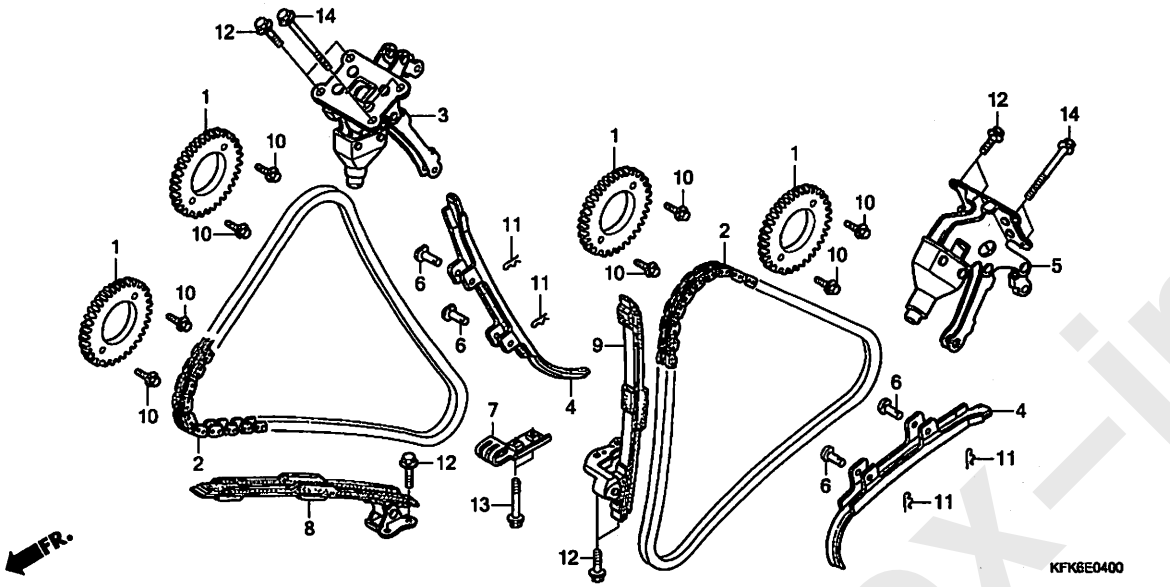

見出番号	LON	(関連見出番号) 整備項目	FRT
9	1111H8	ｶﾞｲﾄﾞ，ｶﾑﾁｪｰﾝ ：ﾘﾔｰ ・ｴﾝｼﾞﾝの脱着を含む	5.9
	1111H9	ｶﾞｲﾄﾞ，ｶﾑﾁｪｰﾝ ：両側 ・ｴﾝｼﾞﾝの脱着を含む	5.9

www.impex-jp.com

E-6 R. クランクケースカバー

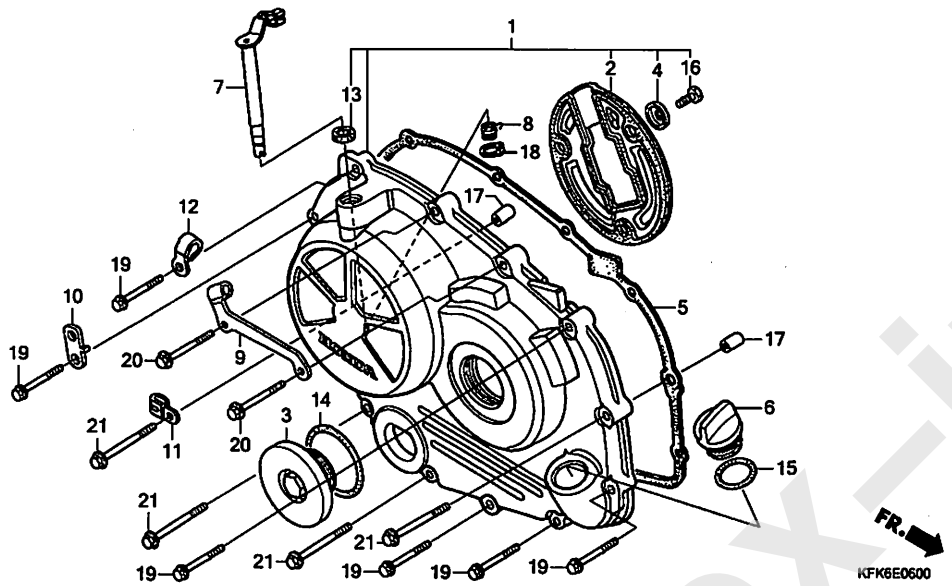

見出番号	LON	(関連見出番号) 整備項目	FRT
1	110159	カバー, クランクケース :ライト ·····	0.5
5	110158	ガスケット, クランクケースカバー :ライト ·····	0.4
7	(8) 2121A7	レバー, クラッチ ·····	0.5

見出番号	部品番号	部品名	希望小売価格	使用個数 VTR 250 H	VTR 250F H	VTR 250L H	適用号機 初号機	終号機	タイプ
1	11330-KFK-630	カバーCOMP., R. クランクケース ····	16,800	1	1	1			
2	11332-KV0-003	プレート, R. カバー ·····	950	1	1	1			
3	11332-MER-D00	キャップ 45MM ·····	860	1	1	1			
4	11334-KV0-000	ワッシャー, スペシャル 6MM ·····	150	3	3	3			
5	11394-KFK-630	ガスケット, R. クランクケースカバー ···	1,170	1	1	1			
6	15611-MB0-000	キャップ, オイルフィラー ·····	460	1	1	1			
7	22710-KFK-000	レバーCOMP., クラッチ ·····	2,050	1	1	1			
8	22815-413-000	スプリング, クラッチレバー ·····	190	1	1	1			
9	22821-KFK-000	レシーバー, クラッチケーブル ·····	740	1	1	1			
10	32157-MFJ-D00	ステー, ハーネスクリップ ·····	225	1	1	1			
11	32925-958-000	クリップ, バルサーコード ·····	150	1	1	1			
12	35211-443-760	クランプ, スイッチコード ·····	200	1	1	1			
13	91204-KK0-003	オイルシール, 12X18X5 (アライ) ···	210	1	1	1			
14	91301-ML7-003	Oリング 48.1X3.6 (アライ) ····	200	1	1	1			
15	91301-250-000	Oリング 21.5MM ·····	150	1	1	1			
16	93301-06010-0A	ボルト, 6カク 6X10 ·····	30	3	3	3			
17	94301-08140	ノックピン 8X14 ·····	60	2	2	2			
18	94510-10000	サークリップ, エキスターナル 10MM ···	30	1	1	1			
19	96001-06032-00	ボルト, フランジ 6X32 ·····	50	6	6	6			
20	96001-06035-00	ボルト, フランジ 6X35 ·····	50	2	2	2			
21	96001-06040-00	ボルト, フランジ 6X40 ·····	50	4	4	4			

www.impex-jp.com

クラッチ

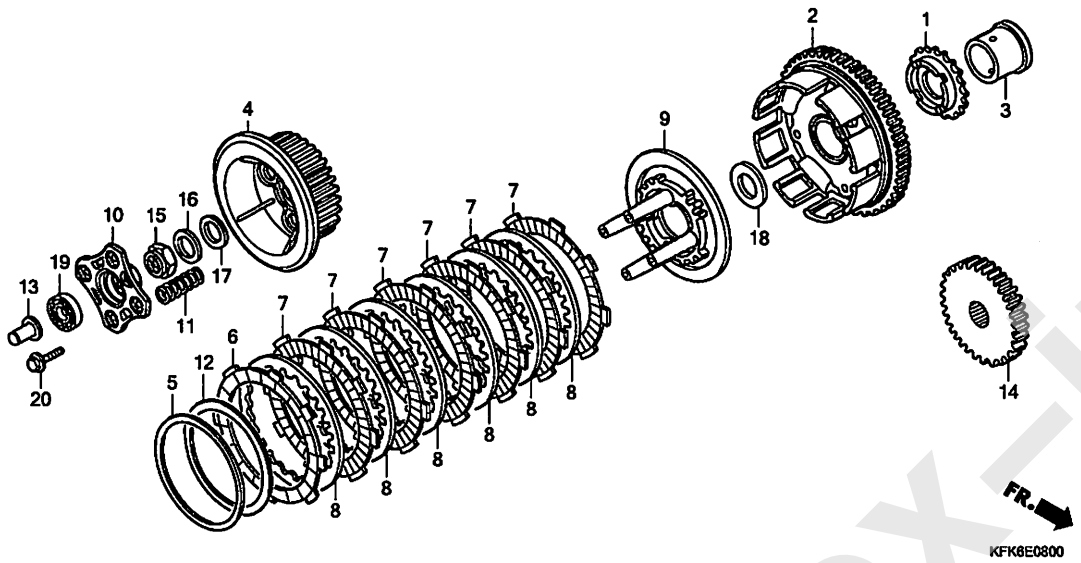

見出番号	LON	(関連見出番号) 整備項目	FRT
1	1131A2	ｽﾌﾟﾛｹｯﾄ, ｵｲﾙﾎﾟﾝﾌﾟﾄﾞﾗｲﾌﾞ ·····	0.7
2	2121A0	ｱｳﾀｰ, ｸﾗｯﾁ ·····	0.7
4	212112	ｾﾝﾀｰ, ｸﾗｯﾁ ·····	0.7
7		(5, 6, 8, 12)	
	2121A1	ﾃﾞｨｽｸ, ｸﾗｯﾁﾌﾘｸｼｮﾝ ·····	0.7
		・2個以上でも同一時間	
9	2121A3	ﾌﾟﾚｰﾄ, ｸﾗｯﾁﾌﾟﾚｯｼｬｰ ·····	0.7
10	2121A4	ﾌﾟﾚｰﾄ, ｸﾗｯﾁﾘﾌﾀｰ ·····	0.5
11	212107	ｽﾌﾟﾘﾝｸﾞ, ｸﾗｯﾁ ·····	0.5
		・2個以上でも同一時間	
13	2121B6	ﾛｯﾄﾞ, ｸﾗｯﾁﾘﾌﾀｰ ·····	0.4
14	211105	ｷﾞﾔｰ, ﾌﾟﾗｲﾏﾘｰﾄﾞﾗｲﾌﾞ ·····	0.6
19	2121B4	ﾍﾞｱﾘﾝｸﾞ, ｸﾗｯﾁﾘﾌﾀｰ ·····	0.5

見出番号	部品番号	部品名	希望小売価格	使用個数 VTR 250 H	VTR 250F H	VTR 250L H	適用号機 初号機	終号機	タイプ
1	15131-KCR-900	ｽﾌﾟﾛｹｯﾄ, ｵｲﾙﾎﾟﾝﾌﾟﾄﾞﾗｲﾌﾞ (27T)	2,170	1	1	1			
2	22100-KFK-010	ｱｳﾀｰCOMP., ｸﾗｯﾁ(79T) ····	20,500	1	1	1			
3	22116-KE8-000	ｶﾞｲﾄﾞ, ｸﾗｯﾁｱｳﾀｰ ·····	1,130	1	1	1			
4	22120-KCR-000	ｾﾝﾀｰ, ｸﾗｯﾁ ·····	4,580	1	1	1			
5	22125-KT7-750	ｼｰﾄ, ｼﾞｬﾀﾞｰｽﾌﾟﾘﾝｸﾞ ·····	450	1	1	1			
6	22201-KAZ-000	ﾃﾞｨｽｸ, ｸﾗｯﾁﾌﾘｸｼｮﾝ ·····	860	1	1	1			
7	22201-166-000	ﾃﾞｨｽｸ, ｸﾗｯﾁﾌﾘｸｼｮﾝ ·····	940	6	6	6			
8	22321-KE7-000	ﾌﾟﾚｰﾄ, ｸﾗｯﾁ ·····	700	6	6	6			
9	22350-KV0-000	ﾌﾟﾚｰﾄ, ｸﾗｯﾁﾌﾟﾚｯｼｬｰ ·····	2,820	1	1	1			
10	22361-KV0-000	ﾌﾟﾚｰﾄ, ｸﾗｯﾁﾘﾌﾀｰ ·····	980	1	1	1			
11	22401-KM3-000	ｽﾌﾟﾘﾝｸﾞ, ｸﾗｯﾁ ·····	380	4	4	4			
12	22402-KFK-630	ｽﾌﾟﾘﾝｸﾞ, ｼﾞｬﾀﾞｰ ·····	1,230	1	1	1			
13	22847-415-000	ﾛｯﾄﾞ, ｸﾗｯﾁﾘﾌﾀｰ ·····	265	1	1	1			
14	23103-KFK-630	ｷﾞﾔｰ, ﾌﾟﾗｲﾏﾘｰﾄﾞﾗｲﾌﾞ (28T)	6,450	1	1	1			
15	90241-KM9-000	ﾅｯﾄ, ﾛｯｸ 20MM ·····	460	1	1	1			
16	90432-121-000	ﾜｯｼｬｰ, ﾛｯｸ ·····	185	1	1	1			
17	90443-430-000	ﾜｯｼｬｰ, ｽﾗｽﾄ 20X31.5 ·····	310	1	1	1			
18	90451-KCR-000	ﾜｯｼｬｰ, ｽﾗｽﾄ 22MM ·····	180	1	1	1			
19	91008-KV0-003	ﾍﾞｱﾘﾝｸﾞ, ﾗｼﾞｱﾙﾎﾞｰﾙ 6902 (NTN)	910	1	1	1			
20	95701-06020-00	ﾎﾞﾙﾄ, ﾌﾗﾝｼﾞ 6X20 ·····	35	4	4	4			

www.impex-jp.com

E-9 パルスジェネレーター / スターティングクラッチ

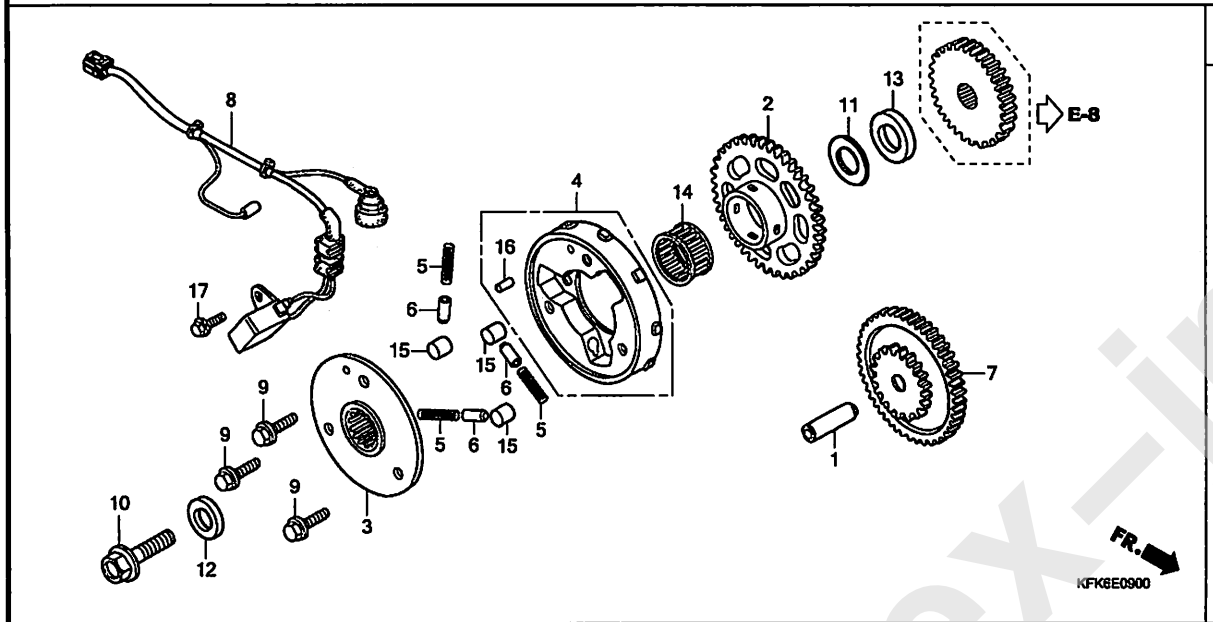

見出番号	LON	(関連見出番号) 整備項目	FRT
2		(14)	
	612120	ギヤー, スタートドリブン	0.5
4		(3)	
	612131	アウター, スターティングクラッチ	0.6
7	612125	ギヤー, スターターリダクション	0.4
8	614110	ジェネレーター, イグニッションパルス	0.7
15		(5, 6)	
	6121B0	ローラー, スターティングクラッチ	0.6

見出番号	部品番号	部品名	希望小売価格	使用個数 VTR 250 H	VTR 250F H	VTR 250L H	適用号機 初号機	終号機	タイプ
1	13111-122-000	ピン, ピストン 10X33	520	1	1	1			
2	28110-KFK-630	ギヤーCOMP., スターティングクラッチ (44T)	6,850	1	1	1			
3	28115-KV0-720	フランジ, スターティングクラッチ	3,660	1	1	1			
4	28120-KFK-630	アウターCOMP., スターティングクラッチ	7,000	1	1	1			
5	28125-426-000	スプリング, スターティングクラッチローラー	145	3	3	3			
6	28126-323-000	キャップ, スターティングクラッチローラースプリング	280	3	3	3			
7	28130-KE8-000	ギヤーCOMP., スターターリダクション (82T/19T)	6,100	1	1	1			
8	30300-KFK-631	ジェネレーターASSY., パルス	3,030	1	1	1			
9	90003-KBV-000	ボルト, スペシャルフランジ 8X15.2	170	3	3	3			
10	90014-ML0-000	ボルト, UBS 10X35	250	1	1	1			
11	90402-KE8-000	ワッシャー, スラスト 20MM	205	1	1	1			
12	90405-ML0-000	ワッシャー 10X25X4	235	1	1	1			
13	90452-KE8-000	カラー 20.2X6.5	320	1	1	1			
14	91022-KE8-003	ベアリング, ニードル 26X30X17 (NTN)	710	1	1	1			
15	91101-377-000	ローラー 10.2X11.5	170	3	3	3			
16	94305-40122	ピン, スプリング 4X12	55	1	1	1			
17	96001-06014-00	ボルト, フランジ 6X14	40	1	1	1			

www.impex-jp.com

E-10 A.C. ジェネレーターカバー/L. リヤーカバー

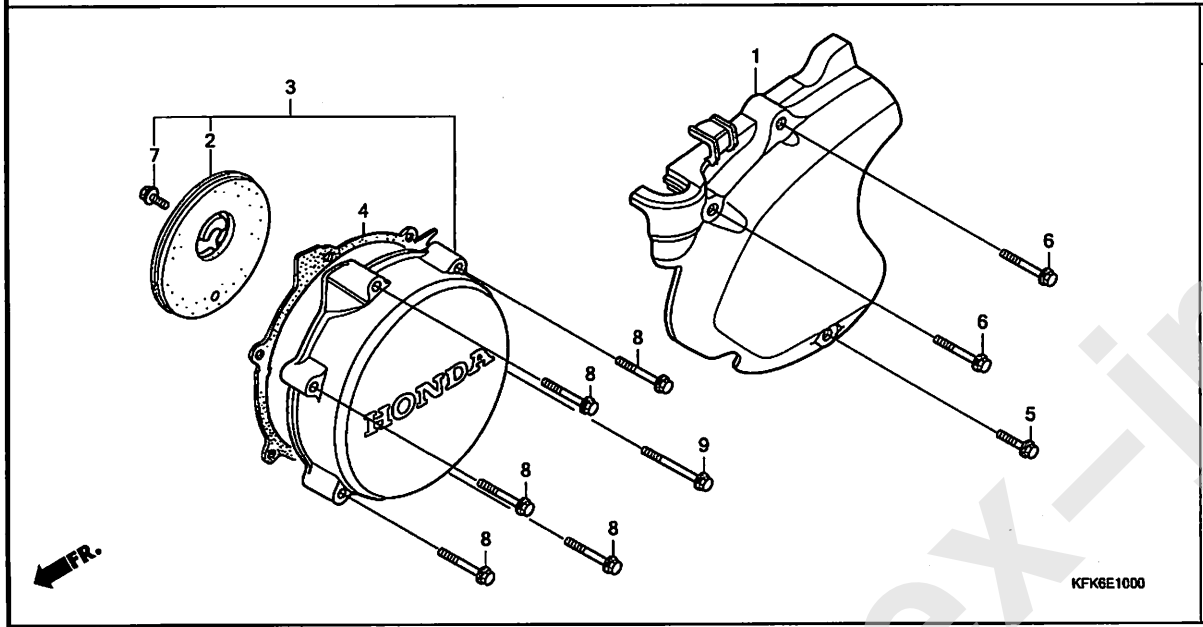

見出番号	LON	(関連見出番号) 整備項目	FRT
1	1101B0	カバー, クランクケース :レフトリヤー ·····	0.1
3	1101B1	カバー, オルタネーター ·····	0.3
4	1101B2	ガスケット, オルタネーターカバー ·····	0.3

見出番号	部品番号	部品名	希望小売価格	使用個数 VTR 250 H	VTR 250F H	VTR 250L H	適用号機 初号機	終号機	タイプ
1	11340-KFK-000	カバーCOMP., L. リヤー ·····	7,400	1	1	1			
2	11350-KV0-300	プレートCOMP., L. カバー ·····	950	1	1	1			
3	11635-KFK-631	カバーCOMP., A. C. ジェネレーター ·	8,550	1	1	1			
4	11636-KFK-630	ガスケット, A. C. ジェネレーターカバー	350	1	1	1			
5	90005-GHB-670	ボルト, フランジ 6X25 (NSHF) ··	125	1	1	1			
6	90005-GHB-710	ボルト, フランジ 6X40 (NSHF) ··	130	2	2	2			
7	95701-06010-08	ボルト, フランジ 6X10 ·····	35	1	1	1			
8	96001-06040-00	ボルト, フランジ 6X40 ·····	50	5	5	5			
9	96001-06060-00	ボルト, フランジ 6X60 ·····	55	1	1	1			

www.impex-jp.com

E-11 ジェネレーター

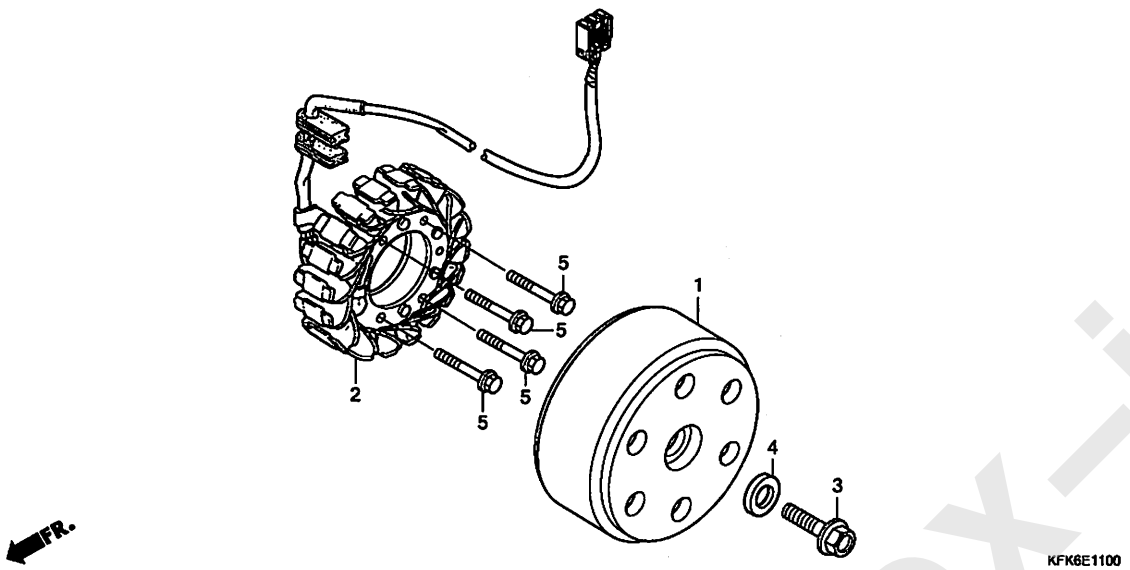

見出番号	LON	(関連見出番号) 整備項目	FRT
1	613105	ローター/フライホイール	0.4
2	6131A3	ステーター	0.6

見出番号	部品番号	部品名	希望小売価格	使用個数 VTR 250 H	VTR 250F H	VTR 250L H	適用号機 初号機	終号機	タイプ
1	31110-KFK-631	フライホイールCOMP.	24,200	1	1	1			
2	31120-KFK-631	ステーターCOMP.	20,700	1	1	1			
3	90014-MLO-000	ボルト,UBS 10X35	250	1	1	1			
4	90405-MLO-000	ワッシャー 10X25X4	235	1	1	1			
5	96001-06035-00	ボルト,フランジ 6X35	50	4	4	4			

www.impex-jp.com

E-12 ウォーターポンプ

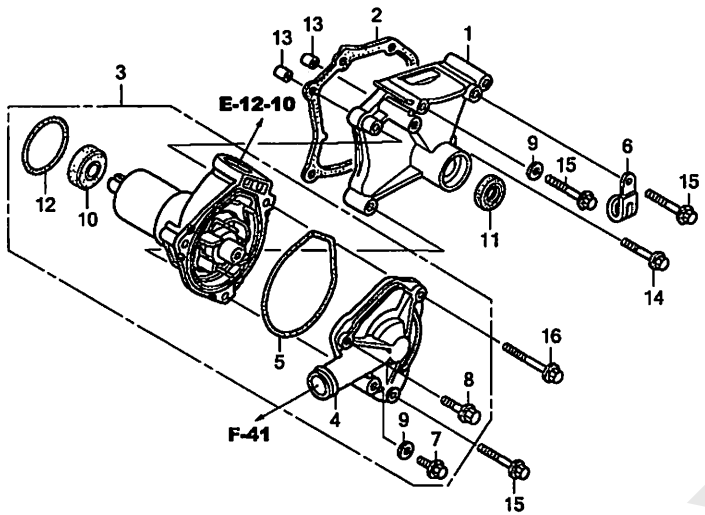

見出番号	LON	(関連見出番号) 整備項目	FRT
1		(11)	
	2101D5	カバー, チェンジ	0.9
2	2101G8	ガスケット, チェンジカバー	0.8
3		(12)	
	114103	ポンプASSY., ウォーター	0.6
4	1141B0	カバー, ウォーターポンプ	0.5
5	1141B1	ガスケット, ウォーターポンプカバー	0.4

見出番号	部品番号	部品名	希望小売価格	使用個数 VTR250H	VTR250FH	VTR250LH	適用号機 初号機	終号機	タイプ
1	11631-KFK-J30	カバー, チェンジ	3,650	1	1	1			
2	11632-KFK-630	ガスケット, シフトカバー	570	1	1	1			
3	19200-KFK-J30	ポンプCOMP., ウオーター	11,600	1	1	1			
4	19221-KFK-305	カバー, ウオーターポンプ	3,200	1	1	1			
5	19226-KE8-000	ガスケット, ウオーターポンプカバー	235	1	1	1			
6	32925-958-000	クリップ, パルサーコード	150	1	1	1			
7	90013-883-000	ボルト, フランジ 6X12(CT200)	105	1	1	1			
8	90121-MV9-670	ボルト, フランジ 6X25	150	1	1	1			
9	90463-ML7-000	ワッシャー, シーリング 6.5MM	125	2	2	2			
10	91201-MV4-003	オイルシール, 12X26X7(アライ)	310	1	1	1			
11	91204-KE8-003	オイルシール, 13X22X5(アライ)	255	1	1	1			
12	91302-MB0-013	Oリング 32.95X2.62(アライ)	170	1	1	1			
13	94301-08140	ノックピン 8X14	60	2	2	2			
14	96001-06040-00	ボルト, フランジ 6X40	50	1	1	1			
15	96001-06050-00	ボルト, フランジ 6X50	55	3	3	3			
16	96001-06060-00	ボルト, フランジ 6X60	55	1	1	1			

www.impex-jp.com

E-12-10 ウォーターパイプ

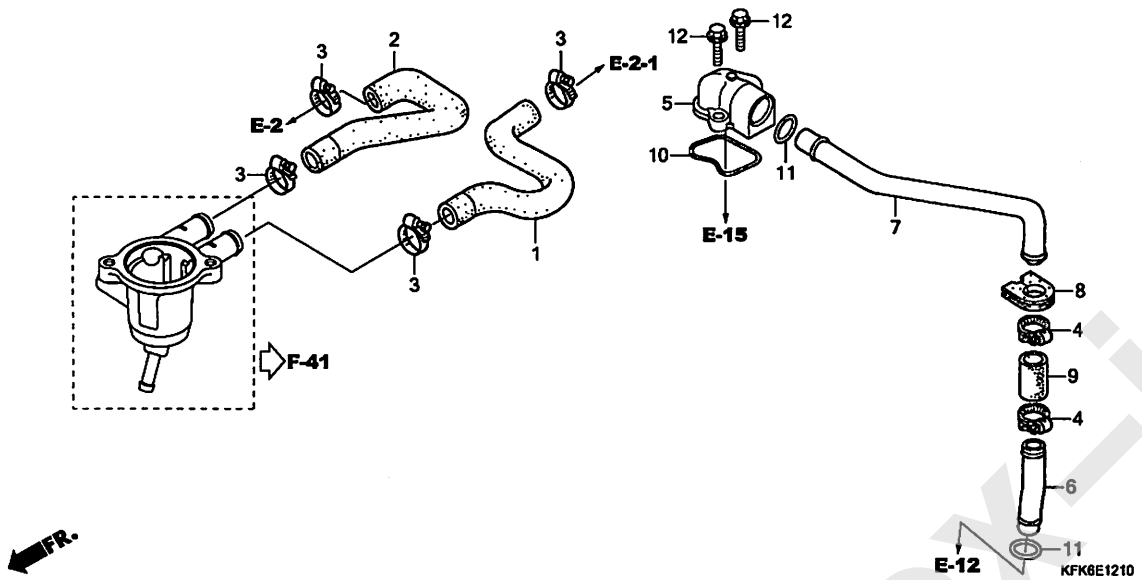

見出番号	LON	(関連見出番号) 整備項目	FRT
1	1151F7	ホースC, ラジエター	0.9
	1151F7A	・ホースDの追加	0.1
2	1151F8	ホースD, ラジエター	0.9
	1151F8A	・ホースCの追加	0.1
7		(5, 10, 11)	
	114125	パイプ, ウォーターコネクティング	0.6
9		(6, 11)	
	1141D0	ホース, ウォーターポンプ	0.6

見出番号	部品番号	部品名	希望小売価格	使用個数 VTR 250 H	VTR 250F H	VTR 250L H	適用号機 初号機	終号機	タイプ
1	19503-KFK-000	ホースC, ラジエター	460	1	1	1			
2	19504-KFK-000	ホースD, ラジエター	410	1	1	1			
3	19504-KY1-003	クランプ, ウオーターホース 25MM	450	4	4	4			
4	19506-KA4-000	クランプ, ウオーターホース	440	2	2	2			
5	19508-KFK-000	キャップ, コネクテイングパイプ	1,710	1	1	1			
6	19521-KE8-010	パイプA, ウオーター	720	1	1	1			
7	19522-KFK-010	パイプB, ウオーター	1,390	1	1	1			
8	19524-KE8-000	グロメット, ウオーターパイプ	250	1	1	1			
9	19525-KE8-000	ホース, ウオーター	250	1	1	1			
10	91301-MB0-000	ガスケット, コネクテイングキャップ	190	1	1	1			
11	91312-KE8-003	Oリング 17X3(アライ)	160	2	2	2			
12	96001-06022-00	ボルト, フランジ 6X22	50	2	2	2			

www.impex-jp.com

E-13 スターターモーター

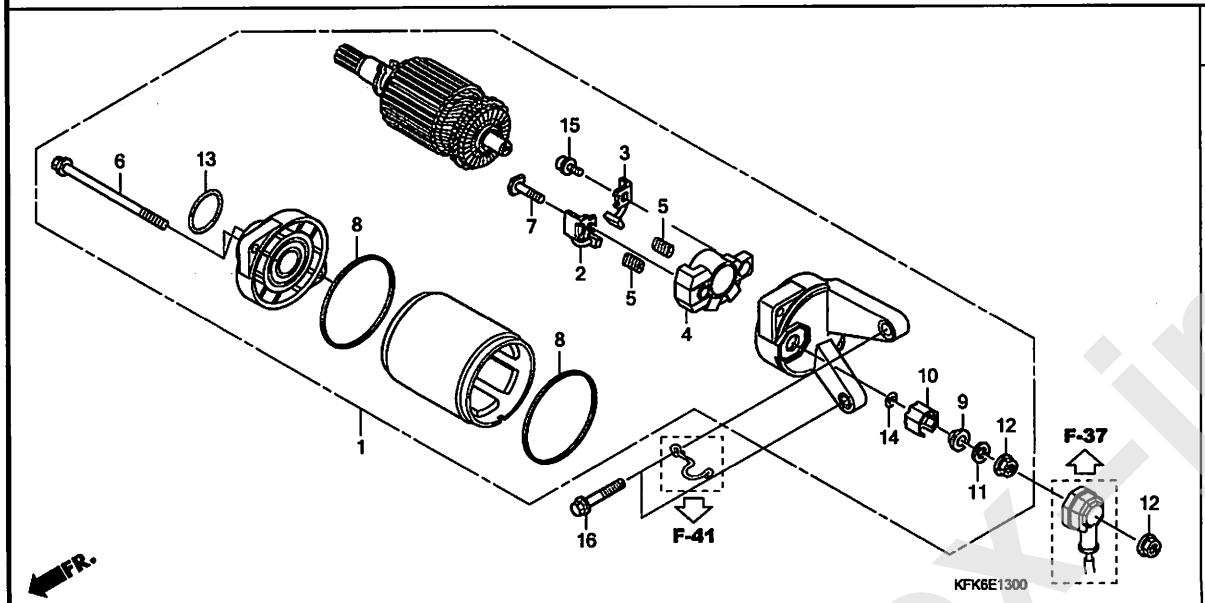

見出番号	LON	(関連見出番号) 整備項目	FRT
1		(13)	
	612105	モーター, スターティング ・・・・・・・・・・・・・・・・	0.3
2		(3, 4, 5, 8)	
	6121A4	ターミナル, ブラシ(スターター) ・・・・・・・・・・・・	0.4
		・2個でも同一時間	

見出番号	部品番号	部品名	希望小売価格	使用個数 VTR 250 H	VTR 250F H	VTR 250L H	適用号機 初号機	終号機	タイプ
1	31200-KFK-631	モーターASSY., スターター ・・・・・・・・	30,900	1	1	1			
2	31201-KPC-D51	ブラシセットA, カーボン ・・・・・・・・・	540	1	1	1			
3	31202-KPC-D51	ブラシセットB, カーボン ・・・・・・・・・	540	1	1	1			
4	31203-KPC-D51	ホルダー, ブラシ ・・・・・・・・・・・・・	360	1	1	1			
5	31204-MEW-921	スプリング, カーボンブラシ ・・・・・・	160	2	2	2			
6	31205-HM8-B61	ボルトセット ・・・・・・・・・・・・・・・・	240	2	2	2			
7	31206-MEW-921	ボルト, ターミナル ・・・・・・・・・・・・・	175	1	1	1			
8	31207-HP5-601	リング ・・・・・・・・・・・・・・・・・・・	115	2	2	2			
9	31208-MEW-921	インシュレーター ・・・・・・・・・・・・・・	130	1	1	1			
10	31209-MEW-921	ストッパー, ターミナル ・・・・・・・・・・・	320	1	1	1			
11	31210-MEW-921	ワッシャー ・・・・・・・・・・・・・・・・・・	95	1	1	1			
12	90071-MB0-000	ナットワッシャー 6MM ・・・・・・・・・・・	145	2	2	2			
13	91309-425-003	Oリング 24.4X3.1(アライ) ・・・・	230	1	1	1			
14	91320-MB0-000	Oリング 4X2 ・・・・・・・・・・・・・・・	125	1	1	1			
15	93892-05012-08	スクリューワッシャー 5X12 ・・・・・・・・	30	1	1	1			
16	95701-06025-00	ボルト, フランジ 6X25 ・・・・・・・・	40	2	2	2			

www.impex-jp.com

オイルパン / オイルポンプ

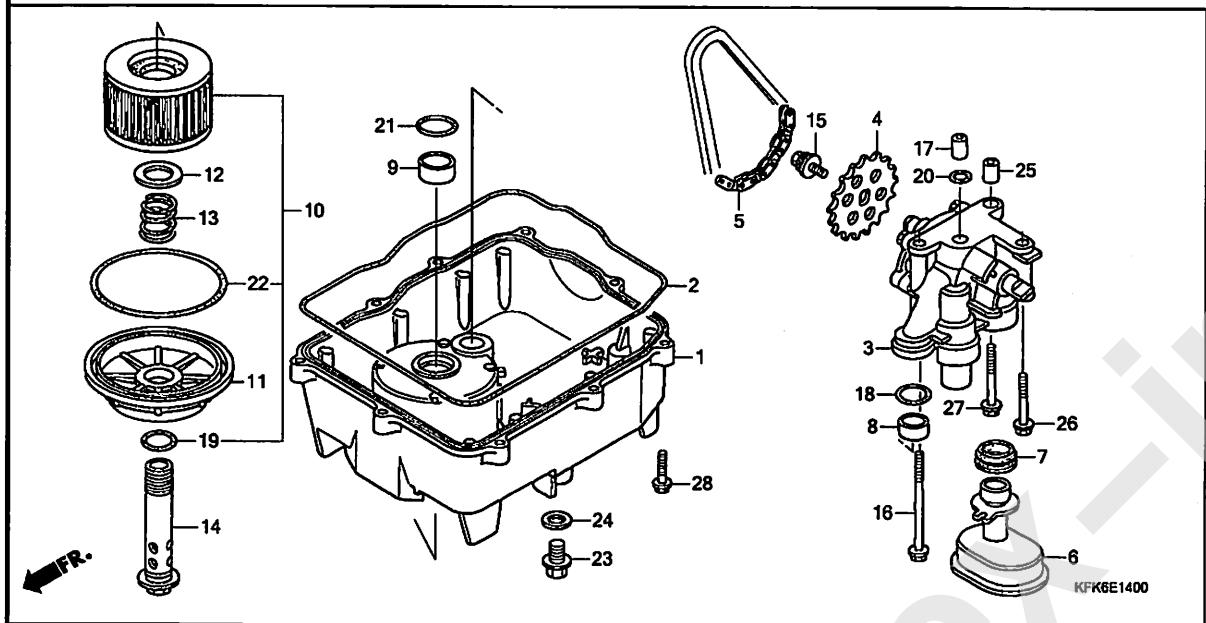

見出番号	LON	(関連見出番号) 整備項目	FRT
1		(2, 18, 21)	
	113145	オイルパン/ガスケット ・・・・・・・・・・・・・・・・	0.3
3		(20)	
	113105	ポンプASSY., オイル ・・・・・・・・・・・・・・・・	1.0
4	113111	スプロケット, オイルポンプドリブン ・・・・・・・	0.7
5	113122	チェーン, オイルポンプドライブ ・・・・・・・・・・	0.7
6		(7)	
	1131B6	ストレーナー, オイル ・・・・・・・・・・・・・・・・・・・・	0.3
10		(22)	
	113127	エレメント, オイルフィルター ・・・・・・・・・・・・・・・・	0.2

見出番号	部品番号	部品名	希望小売価格	使用個数 VTR250H	VTR250FH	VTR250LH	適用号機 初号機	終号機	タイプ
1	11211-KFK-J31	パン, オイル ・・・・・・・・・・・・・・・・	8,650	1	1	1			
2	11315-KE8-000	ガスケット, オイルパン ・・・・・・・・・・・	490	1	1	1			
3	15100-KBV-000	ポンプASSY., オイル ・・・・・・・・・・	7,500	1	1	1			
4	15134-KE8-010	スプロケット, オイルポンプドリブン (21T)	1,230	1	1	1			
5	15140-415-003	チエン, オイルポンプ (52L) (ダイドー)	1,440	1	1	1			
6	15153-KY6-000	ストレーナーCOMP., オイル ・・・・・・・・	1,850	1	1	1			
7	15154-KV0-000	パッキン, オイルストレーナー ・・・・・・・・	255	1	1	1			
8	15326-KBV-000	カラー 16X18X10 ・・・・・・・・・・・	180	1	1	1			
9	15326-KE8-000	カラー, オイルパス 24MM ・・・・・・・・	190	1	1	1			
10	15410-KEA-305	エレメント, オイルフイルター (トウヨウロキ) ・	1,060	1	1	1			
11	15411-KE8-000	カバー, オイルフイルター ・・・・・・・・・・	2,170	1	1	–			
	15411-KFK-J50	・・・・・・・・・・・・・・・・・・・・・・・・	2,170	–	–	1			
12	15414-300-000	シート, オイルフイルタースプリング ・・・・	140	1	1	1			
13	15415-413-000	スプリング, フイルターエレメントセツテイング	190	1	1	1			
14	15420-KE8-000	ボルトCOMP., オイルフイルターセンター ・	2,620	1	1	–			
	15420-KFK-J50	・・・・・・・・・・・・・・・・・・・・・・・・	3,610	–	–	1			
15	90021-MM5-000	ボルトワッシヤー 6X12 ・・・・・・・・・	205	1	1	1			
16	90051-393-000	ボルト, フランジ 6X75 ・・・・・・・・	290	1	1	1			
17	90701-KV0-720	ピン, ノツク 8X14 ・・・・・・・・・・・	170	1	1	1			
18	91302-KE8-003	Oリング 18X3 (アライ) ・・・・・・・・	150	1	1	1			
19	91302-377-000	Oリング 15X2.5 ・・・・・・・・・・・	340	1	1	1			
20	91313-393-003	Oリング 7.8X2.2 (アライ) ・・・・・	280	1	1	1			
21	91315-KE8-003	Oリング 24X3 (アライ) ・・・・・・・・	180	1	1	1			
22	91315-MA6-003	Oリング 81X4.5 (アライ) ・・・・・・	185	1	1	1			

www.impex-jp.com

E-14 オイルパン / オイルポンプ

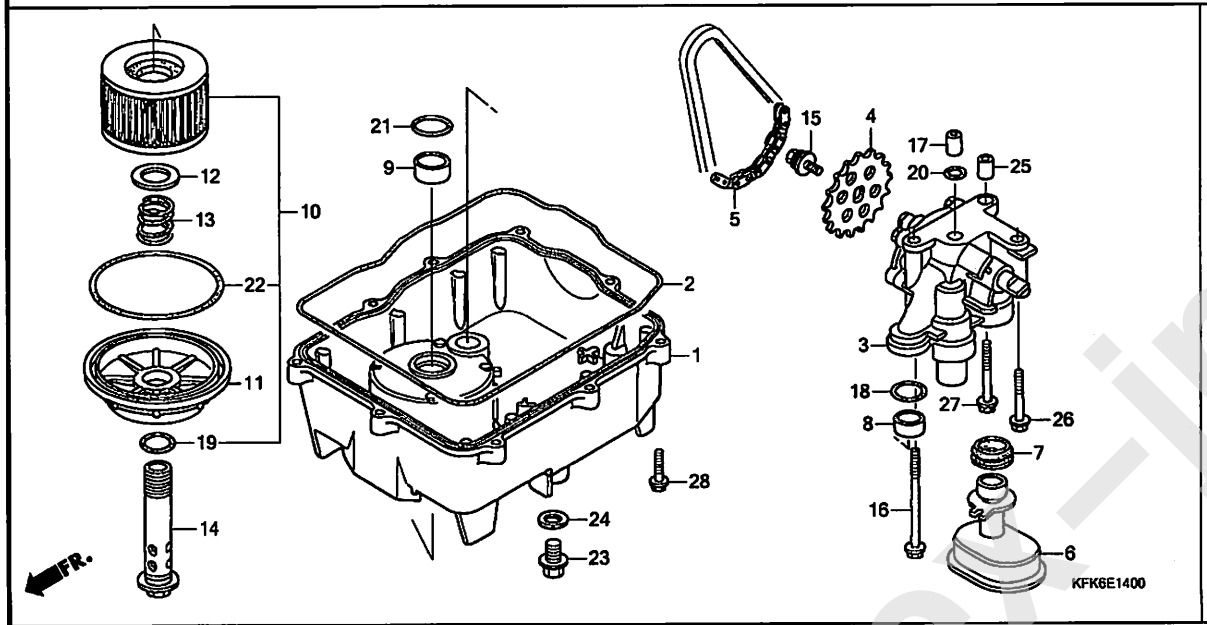

見出番号	部品番号	部品名	希望小売価格	使用個数 VTR 250 H	VTR 250F H	VTR 250L H	適用号機 初号機	終号機	タイプ
23	90131-883-000	ﾎﾞﾙﾄ,ﾄﾞﾚﾝﾌﾟﾗｸﾞ 12X15 ･･･	140	1	1	1			
24	94109-12000	ﾜｯｼｬｰ,ﾄﾞﾚﾝﾌﾟﾗｸﾞ 12MM ･･･	30	1	1	1			
25	94301-08140	ﾉｯｸﾋﾟﾝ 8X14 ･････････････	60	1	1	1			
26	95701-06045-00	ﾎﾞﾙﾄ,ﾌﾗﾝｼﾞ 6X45 ････････	50	1	1	1			
27	95701-06060-00	ﾎﾞﾙﾄ,ﾌﾗﾝｼﾞ 6X60 ････････	50	1	1	1			
28	96001-06028-00	ﾎﾞﾙﾄ,ﾌﾗﾝｼﾞ 6X28 ････････	50	9	9	9			

www.impex-jp.com

E-15 クランクケース

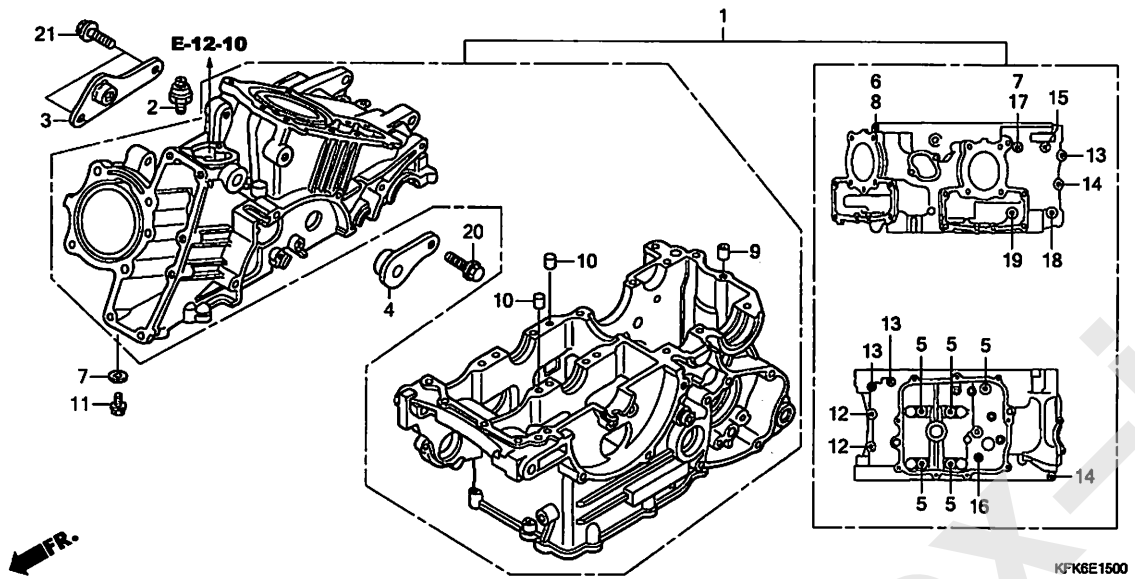

見出番号	LON	(関連見出番号) 整備項目	FRT
1	110105	ｸﾗﾝｸｹｰｽｾｯﾄ ・・・・・・・・・・・・・・・・・・・・ ・ｴﾝｼﾞﾝの脱着を含む	9.1
2	615160	ｽｲｯﾁ, ｵｲﾙﾌﾟﾚｯｼｬｰ ・・・・・・・・・・・・・・	0.3

見出番号	部品番号	部品名	希望小売価格	使用個数 VTR 250 H	VTR 250F H	VTR 250L H	適用号機 初号機	終号機	タイプ
1	04911-KFK-J30	ｸﾗﾝｸｹｰｽｾｯﾄ(MC15E) ・・・・・・	136,000	1	1	1			
2	35500-MJ4-024	ｽｲｯﾁASSY., ｵｲﾙﾌﾟﾚｯｼｬｰ (DENSO)	2,230	1	1	1			
3	50355-KFK-000	ﾌﾟﾚｰﾄ, R. ｴﾝｼﾞﾝﾊﾝｶﾞｰ ・・・・・	1,110	1	1	1			
4	50356-KFK-000	ﾌﾟﾚｰﾄ, L. ｴﾝｼﾞﾝﾊﾝｶﾞｰ ・・・・・	900	1	1	1			
5	90015-ML0-000	ﾎﾞﾙﾄ, UBS 8X75 ・・・・・・・・・・	180	5	5	5			
6	90022-MN8-000	ﾎﾞﾙﾄ, ｽﾍﾟｼｬﾙ 6X45 ・・・・・・・	160	1	1	1			
7	90463-ML7-000	ﾜｯｼｬｰ, ｼｰﾘﾝｸﾞ 6.5MM ・・・・・	125	2	2	2			
8	90525-001-000	ﾜｯｼｬｰ, ﾘﾔｰﾌﾞﾚｰｷｱｰﾑ ・・・・・・	115	1	1	1			
9	94301-08140	ﾉｯｸﾋﾟﾝ 8X14 ・・・・・・・・・・・・	60	1	1	1			
10	94302-08140	ﾋﾟﾝB, ﾉｯｸ 8X14 ・・・・・・・・・・	60	2	2	2			
11	95701-06012-00	ﾎﾞﾙﾄ, ﾌﾗﾝｼﾞ 6X12 ・・・・・・・・	35	1	1	1			
12	95701-06032-00	ﾎﾞﾙﾄ, ﾌﾗﾝｼﾞ 6X32 ・・・・・・・・	40	2	2	2			
13	95701-06040-00	ﾎﾞﾙﾄ, ﾌﾗﾝｼﾞ 6X40 ・・・・・・・・	40	3	3	3			
14	95701-06045-00	ﾎﾞﾙﾄ, ﾌﾗﾝｼﾞ 6X45 ・・・・・・・・	50	2	2	2			
15	95701-06060-00	ﾎﾞﾙﾄ, ﾌﾗﾝｼﾞ 6X60 ・・・・・・・・	50	1	1	1			
16	95701-06070-00	ﾎﾞﾙﾄ, ﾌﾗﾝｼﾞ 6X70 ・・・・・・・・	55	1	1	1			
17	95701-06085-00	ﾎﾞﾙﾄ, ﾌﾗﾝｼﾞ 6X85 ・・・・・・・・	60	1	1	1			
18	95701-08050-00	ﾎﾞﾙﾄ, ﾌﾗﾝｼﾞ 8X50 ・・・・・・・・	55	1	1	1			
19	95701-08065-00	ﾎﾞﾙﾄ, ﾌﾗﾝｼﾞ 8X65 ・・・・・・・・	60	1	1	1			
20	95701-10030-07	ﾎﾞﾙﾄ, ﾌﾗﾝｼﾞ 10X30 ・・・・・・・	55	1	1	1			
21	95801-10035-07	ﾎﾞﾙﾄ, ﾌﾗﾝｼﾞ 10X35 ・・・・・・・	55	2	2	2			

www.impex-jp.com

E-16 クランクシャフト / ピストン

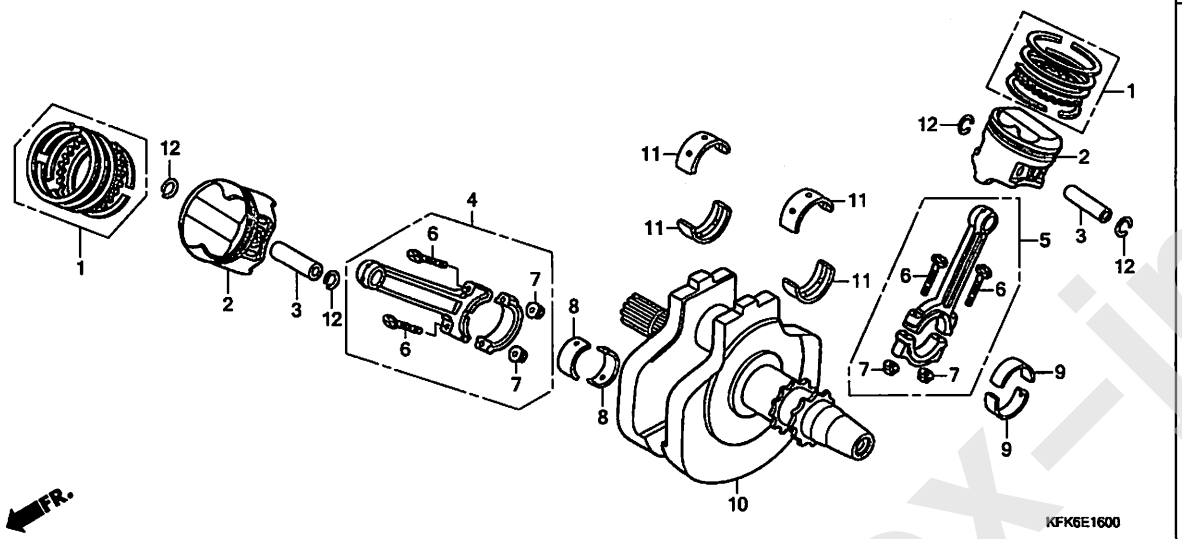

見出番号	LON	(関連見出番号) 整備項目	FRT
2		(1, 3, 4, 5, 8, 9, 12)	
	1111U3	ピストン/リングセット/ベアリング/ロッド :フロント ・・・・・・・・・・・・・・・・・・・・・・・・	6.6
		・エンジンの脱着を含む	
		・点検/測定/清掃を含む	
	1111U4	ピストン/リングセット/ベアリング/ロッド :リヤー ・・・・・・・・・・・・・・・・・・・・・・・・	6.6
		・エンジンの脱着を含む	
		・点検/測定/清掃を含む	
	1111X9	ピストン/リングセット/ベアリング/ロッド :1台分 ・・・・・・・・・・・・・・・・・・・・・・・・	8.0
		・エンジンの脱着を含む	
		・点検/測定/清掃を含む	
10	1101B5	クランクシャフト ・・・・・・・・・・・・・・・・・・・・・・・・	7.4
		・エンジンの脱着を含む	
11	110125	ベアリング, クランクシャフト ・・・・・・・・・・・・・	7.0
		・エンジンの脱着を含む	
		・2個以上でも同一時間	

見出番号	部品番号	部品名	希望小売価格	使用個数 VTR 250 H	VTR 250F H	VTR 250L H	適用号機 初号機	終号機	タイプ
1	13010-KFK-000	リングセット, ピストン(スタンダード)	2,300	2	2	2			
2	13101-KBV-000	ピストン(スタンダード) ・・・・・・・・	3,400	2	2	2			
3	13111-KFK-000	ピン, ピストン ・・・・・・・・・・・・・・	660	2	2	2			
4	13201-KV0-720	ロッドASSY., フロントコネクティング ・	10,500	1	1	1			
5	13206-KV0-720	ロッドASSY., リヤーコネクティング ・・	10,500	1	1	1			
6	13213-KV0-000	ボルト, コネクティングロッド ・・・・・・	340	4	4	4			
7	13215-KM3-000	ナット, コネクティングロッド ・・・・・・・	225	4	4	4			
8	13224-KV0-003	ベアリングA, フロントコネクティングロッド (ブラウン)	680	2	2	2			
	13225-KV0-003	ベアリングB, フロントコネクティングロッド (グリーン)	680	2	2	2			
	13226-KV0-003	ベアリングC, フロントコネクティングロッド (イエロー)	680	2	2	2			
9	13234-KV0-003	ベアリングA, リヤーコネクティングロッド (ブラウン)	680	2	2	2			
	13235-KV0-003	ベアリングB, リヤーコネクティングロッド (グリーン)	680	2	2	2			
	13236-KV0-003	ベアリングC, リヤーコネクティングロッド (イエロー)	680	2	2	2			
10	13310-KFK-000	クランクシャフトCOMP. ・・・・・・・・・・	47,600	1	1	1			
11	13314-KE8-013	ベアリングB, クランクシャフト(ブラウン)	630	4	4	4			
	13315-KE8-013	ベアリングC, クランクシャフト(グリーン)	630	4	4	4			
	13316-KE8-013	ベアリングD, クランクシャフト(イエロー)	630	4	4	4			
12	94601-16000	クリップ, ピストンピン 16MM ・・・・	30	4	4	4			

www.impex-jp.com

トランスミッション

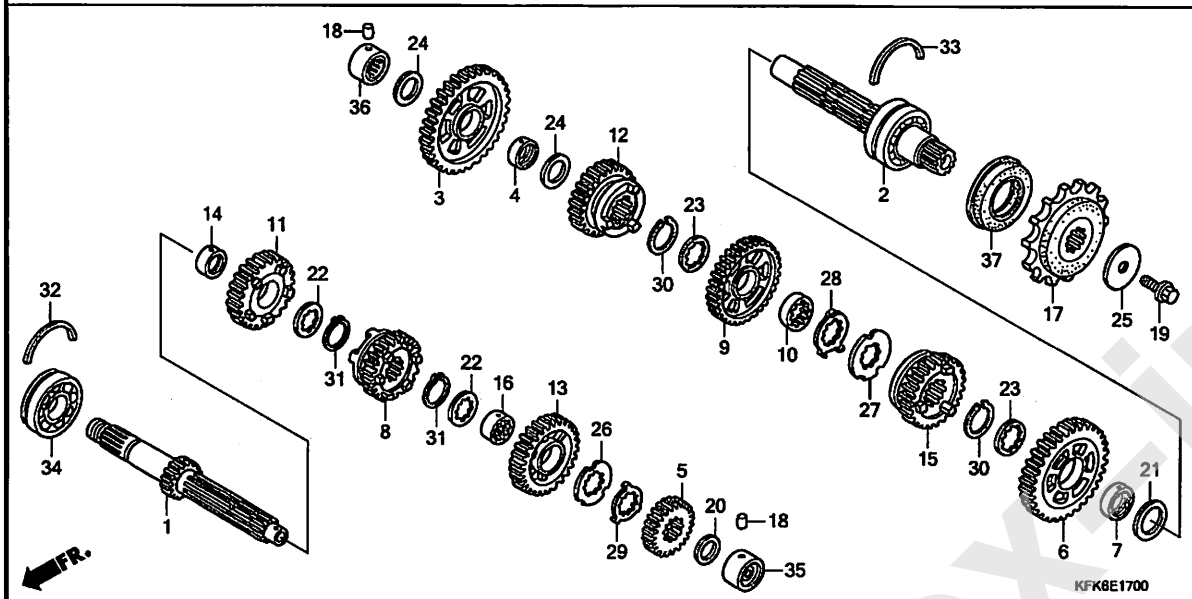

見出番号	LON	(関連見出番号) 整備項目	FRT
1		(5, 8, 11, 13)	
	210141	メインシャフト, トランスミッション ・・・・・・・・・・・・	5.9
		・エンジンの脱着を含む	
	210141A	・カウンターシャフトの追加 ・・・・・・・・・・・・・	0.2
2		(3, 6, 9, 12, 15)	
	210142	カウンターシャフト, トランスミッション ・・・・・・・・・・	5.9
		・エンジンの脱着を含む	
	210142A	・メインシャフトの追加 ・・・・・・・・・・・・・・・・	0.2
17	213135	スプロケット, ドライブ ・・・・・・・・・・・・・・・・	0.3
34	2101C5	ベアリング, メインシャフト :ライト ・・・・・・・・・	5.9
		・エンジンの脱着を含む	
35	2101C2	ベアリング, メインシャフト :レフト ・・・・・・・・・	5.6
		・エンジンの脱着を含む	
	2101C6	ベアリング, メインシャフト :両側 ・・・・・・・・	5.9
		・エンジンの脱着を含む	
36	2101C8	ベアリング, カウンターシャフト :ライト ・・・・・・・	5.6
		・エンジンの脱着を含む	
	2101D4	ベアリング, メインシャフト&カウンターシャフト	
		:全数 ・・・・・・・・・・・・・・・・・・・・・・・・	5.9
		・エンジンの脱着を含む	
37	2101G7	オイルシール, カウンターシャフト :レフト ・・・・・・・・	5.6
		・エンジンの脱着を含む	

見出番号	部品番号	部品名	希望小売価格	使用個数 VTR 250 H	VTR 250F H	VTR 250L H	適用号機 初号機	終号機	タイプ
1	23210-KCR-940	メインシャフトCOMP. (15T) ・・・・・・	9,500	1	1	1			
2	23220-KFK-710	カウンターシャフトCOMP. ・・・・・・・・・	9,950	1	1	1			
3	23421-KCR-000	ギヤー, カウンターシャフトファースト (41T)	6,600	1	1	1			
4	23422-KY1-000	カラー 20X8 ・・・・・・・・・・・・・・・	800	1	1	1			
5	23431-KCR-000	ギヤー, メインシャフトセカンド (20T) ・	2,360	1	1	1			
6	23441-KCR-000	ギヤー, カウンターシャフトセカンド (36T)	5,950	1	1	1			
7	23442-KV0-720	カラー 25X8 ・・・・・・・・・・・・・・・	800	1	1	1			
8	23451-KCR-940	ギヤー, メインシャフトサード (24T) ・・	6,600	1	1	1			
9	23461-KCR-000	ギヤー, カウンターシャフトサード (33T)	5,750	1	1	1			
10	23462-KEA-000	カラー, スプライン 25X8 ・・・・・・・・	760	1	1	1			
11	23471-KFK-630	ギヤー, メインシャフトフォース (27T) ・・	5,750	1	1	1			
12	23481-KFK-630	ギヤー, カウンターシャフトフォース (30T)	7,000	1	1	1			
13	23491-KFK-630	ギヤー, メインシャフトフィフス (29T) ・・	4,840	1	1	1			
14	23495-KY1-000	カラー 22X13 ・・・・・・・・・・・・・・	800	1	1	1			
15	23501-KFK-630	ギヤー, カウンターシャフトフィフス (28T)	5,300	1	1	1			
16	23512-KEA-000	カラー, スプライン 22X14 ・・・・・・・	800	1	1	1			
17	23801-KV0-720	スプロケット, ドライブ (14T) ・・・・	4,100	1	1	1			
18	24261-283-000	ピン, ギヤーシフトフォークガイド ・・・	240	2	2	2			
19	90037-422-003	ボルト, スペシャル 10MM ・・・・・・・	340	1	1	1			
20	90446-357-000	ワッシャー, スラスト 17.2MM ・・・・・・	320	1	1	1			
21	90446-KV0-720	ワッシャー, スラスト 25.2X34 ・・・・・	250	1	1	1			
22	90451-KY1-000	ワッシャー, スプライン 22MM ・・・・・・	180	2	2	2			
23	90451-KY2-000	ワッシャー, スプライン 25X31X1.5 ・	185	2	2	2			
24	90454-428-000	ワッシャー, スラスト 20MM ・・・・・・・	185	2	2	2			
25	90459-438-000	ワッシャー 10.2MM ・・・・・・・・・・・	260	1	1	1			

www.impex-jp.com

E-17 トランスミッション

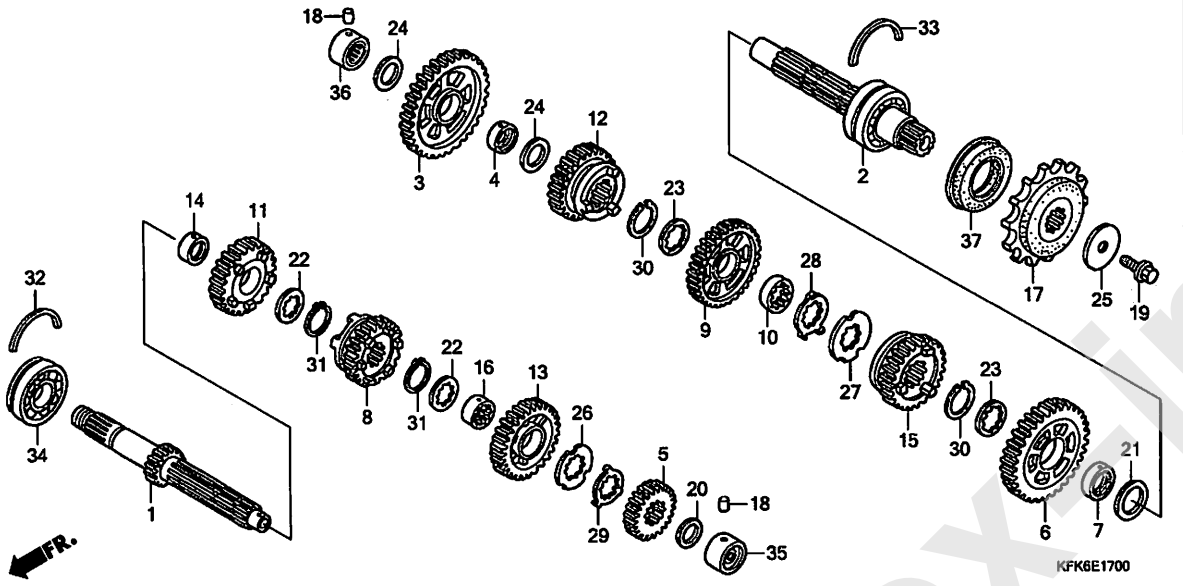

見出番号	部品番号	部品名	希望小売価格	使用個数 VTR 250 H	VTR 250F H	VTR 250L H	適用号機 初号機	終号機	タイプ
26	90461-KCR-000	ワッシャー, スプライン 22MM ·····	310	1	1	1			
27	90461-KY2-000	ワッシャー, スプライン 25MM ·····	185	1	1	1			
28	90462-KAZ-000	ワッシャー, ロック 25MM ·····	310	1	1	1			
29	90462-KCR-000	ワッシャー, ロック 22MM ·····	340	1	1	1			
30	90601-107-000	サークリップ 25MM ·····	175	2	2	2			
31	90601-329-000	サークリップ 22MM ·····	185	2	2	2			
32	90601-MA6-000	リング, ベアリングセッテイング 56MM	175	1	1	1			
33	90601-MLO-000	セットリング 52MM ·····	190	1	1	1			
34	91004-MA6-003	ベアリング, ラジアルボール 6322 (NTN)	940	1	1	1			
35	91021-KE8-003	ベアリング, ニードル 17MM (NTN)	1,020	1	1	1			
36	91022-KT7-003	ベアリング, ニードル 20MM (NTN)	890	1	1	1			
37	91205-KT7-003	オイルシール, 34X52X9 (アライ) ···	630	1	1	1			
	91205-KT7-004	オイルシール, 34X52X9 (NOK) ···	770	1	1	1			

www.impex-jp.com

E-19 ギヤーシフトドラム

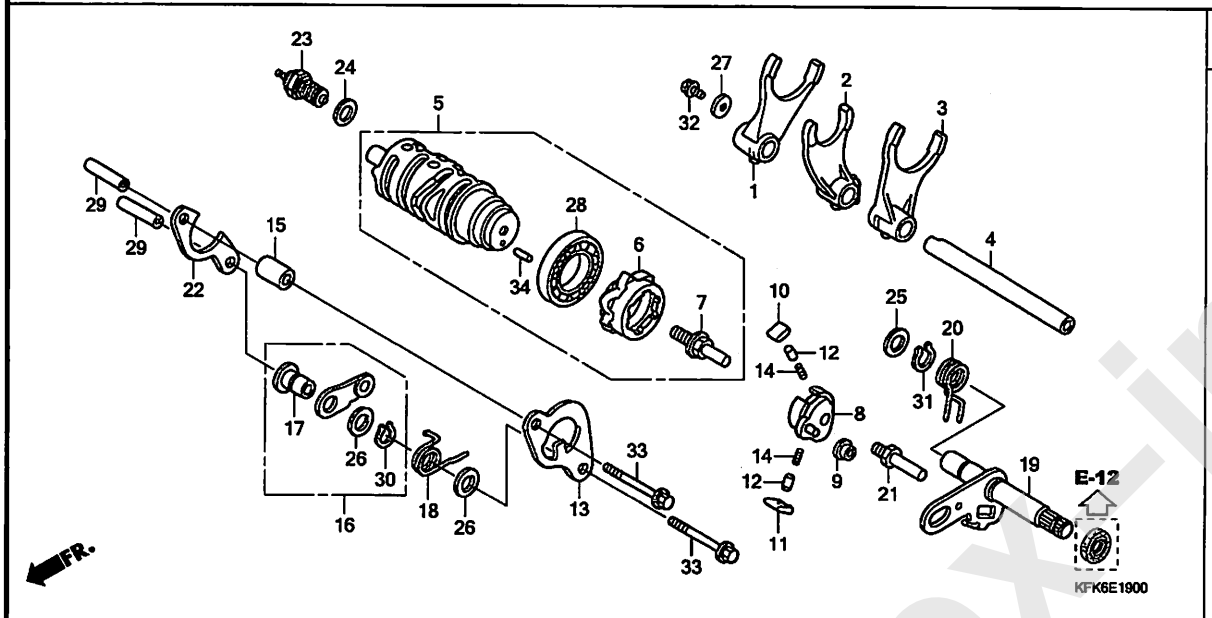

見出番号	LON	(関連見出番号) 整備項目	FRT
1		(2, 3)	
	210112	フォーク, ギヤーシフト	2.6
		・2個以上でも同一時間	
5	2101A9	ドラム, ギヤーシフト	2.7
6	2101B2	センター, ギヤーシフトドラム	1.1
8		(10, 11, 12, 14)	
	2101B3	シフター, ギヤーシフトドラム	1.0
16		(18)	
	210125	ストッパー/スプリング, シフトドラム	1.0
19	210122	スピンドル, ギヤーシフト	0.9
20	210120	スプリング, シフトリターン	0.9
23	6151B8	スイッチ, ニュートラル	0.3

見出番号	部品番号	部品名	希望小売価格	使用個数 VTR 250 H	VTR 250F H	VTR 250L H	適用号機 初号機	終号機	タイプ
1	24211-KCR-000	フォーク, R. ギヤーシフト	3,860	1	1	1			
2	24212-KCR-000	フォーク, センターギヤーシフト	3,860	1	1	1			
3	24213-KCR-000	フォーク, L. ギヤーシフト	3,860	1	1	1			
4	24260-KV0-720	シャフトCOMP., ギヤーシフトフォーク	800	1	1	1			
5	24310-KCR-000	ドラムCOMP., ギヤーシフト	9,350	1	1	1			
6	24312-KT7-752	センター, ギヤーシフトドラム	1,970	1	1	1			
7	24315-HA0-000	ピン, シフター	450	1	1	1			
8	24321-KT8-030	シフター, ドラム	2,690	1	1	1			
9	24322-MM4-000	カラー, シフター	200	1	1	1			
10	24324-KA3-711	ボールA, ラチエット	460	1	1	1			
11	24325-KA3-711	ボールB, ラチエット	460	1	1	1			
12	24326-KBH-901	プランジャー, ボール	350	2	2	2			
13	24328-MR7-010	プレート, ガイド	670	1	1	1			
14	24329-KA3-740	スプリング, ボールプランジャー	125	2	2	2			
15	24329-KT7-000	カラー, ガイドプレートディスタンス	210	1	1	1			
16	24430-MR7-000	ストッパーCOMP., ドラム	910	1	1	1			
17	24434-MR7-000	カラー, ドラムストッパー	290	1	1	1			
18	24435-KY6-000	スプリング, ギヤーシフトドラムストッパー	210	1	1	1			
19	24610-MR7-000	スピンドルCOMP., ギヤーシフト	4,180	1	1	1			
20	24651-MR7-000	スプリング, ギヤーシフトリターン	300	1	1	1			
21	24652-035-000	ピン, シフトリターンスプリング	250	1	1	1			
22	24655-MR7-000	プレート, シフトドラムベアリング セッテイング	520	1	1	1			
23	35600-KE8-003	スイッチASSY., ニュートラル(トウヨウ)	1,070	1	1	1			
24	90443-MB0-000	ワッシャー, シーリング 10.2MM	140	1	1	1			

www.impex-jp.com

E-19 ギヤーシフトドラム

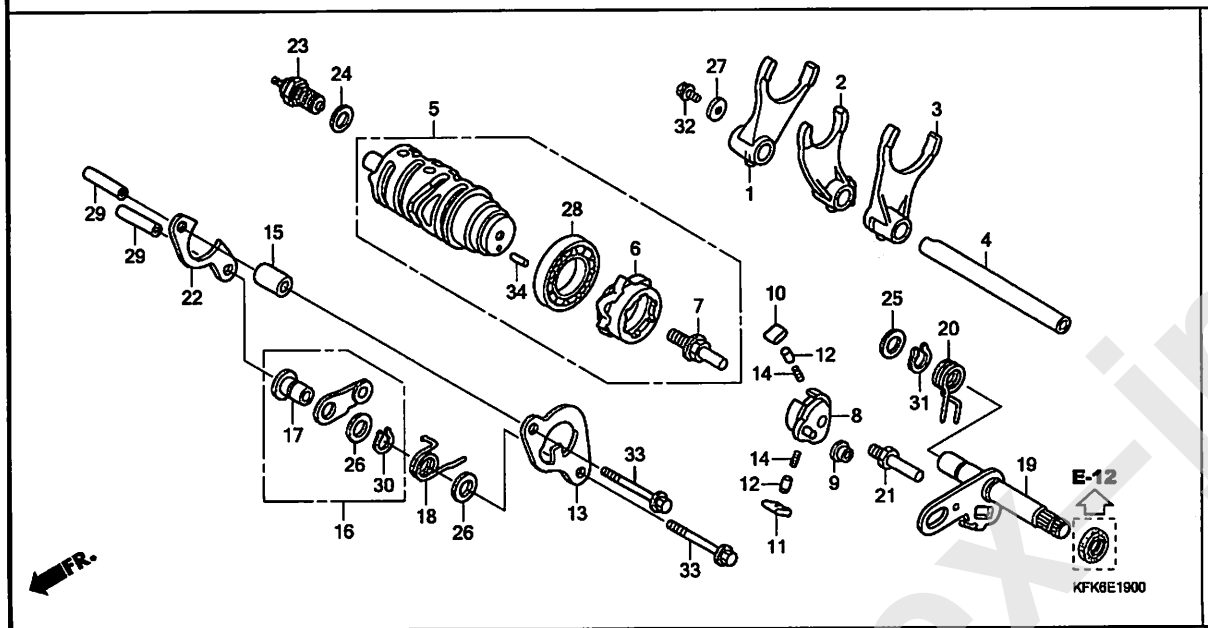

見出番号	部品番号	部品名	希望小売価格	使用個数 VTR 250 H	VTR 250F H	VTR 250L H	適用号機 初号機	終号機	タイプ
25	90451-155-000	ワッシャー 14MM	180	1	1	1			
26	90485-MR7-000	ワッシャー 12MM	190	2	2	2			
27	90563-ZA0-000	ワッシャー,プレイン 6MM	90	1	1	1			
28	91008-374-003	ベアリング,ボール 16005 (NTN)	840	1	1	1			
29	91104-KT7-000	ノックピン 8X31.5	175	2	2	2			
30	94510-12000	サークリップ,エキスターナル 12MM	30	1	1	1			
31	94510-14000	サークリップ,エキスターナル 14MM	30	1	1	1			
32	95701-06014-00	ボルト,フランジ 6X14	35	1	1	1			
33	95701-06045-00	ボルト,フランジ 6X45	50	2	2	2			
34	96220-40080	ローラー 4X8	15	1	1	1			

www.impex-jp.com

E-23 スロットルボディ

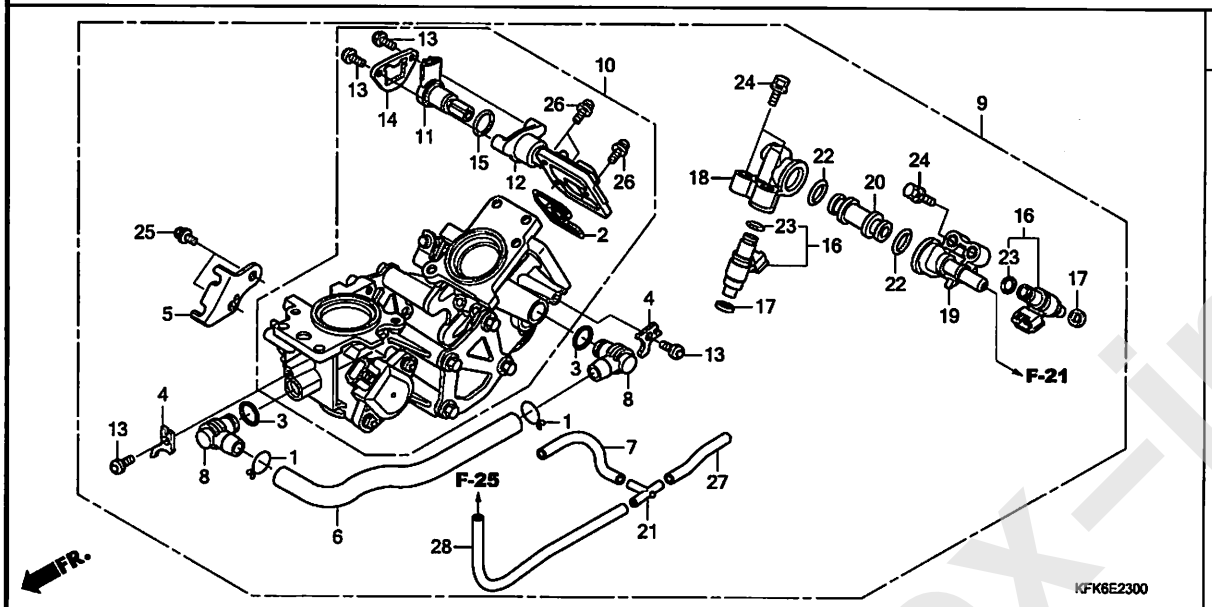

見出番号	LON	(関連見出番号) 整備項目	FRT
9	311132	ボディASSY.,スロットル	0.8
10	311130	ボディ,スロットル (15)	0.9
11	3111N5	バルブ,アイドルエアーコントロール (2)	0.2
12	3111P5	ボディ,アイドルエアーコントロールバルブ (17,23)	0.4
16	311145	インジェクター,フューエル ・2個でも同一時間	0.8

見出番号	部品番号	部品名	希望小売価格	使用個数 VTR 250 H	VTR 250F H	VTR 250L H	適用号機 初号機	終号機	タイプ
1	15772-292-010	クリップ,プリーザーチューブ	140	2	2	2			
2	16075-MEW-921	Oリング	170	1	1	1			
3	16076-KPC-D51	Oリング	140	2	2	2			
4	16119-KPC-D51	プレート,ステー	610	2	2	2			
5	16169-KPC-D51	ステー,ワイヤー	760	1	1	1			
6	16198-KFK-631	チューブ	650	1	1	1			
7	16199-KFK-631	チューブ, 3.5X80	250	1	1	1			
8	16215-KPC-D51	Lジョイント	460	2	2	2			
9	16400-KFK-632	スロットルボディASSY.(GQ88A B)	70,700	1	1	1			
10	16401-KFK-632	スロットルボディASSY.	66,400	1	1	1			
11	16430-KFK-631	モーターASSY.	9,700	1	1	1			
12	16431-KFK-631	ボディCOMP.,アイドルエアーコントロールバルブ	4,720	1	1	1			
13	16433-HN8-A61	スクリュー,トルクス	125	4	4	4			
14	16433-MEW-921	プレート,アイドルエアーコントロールバルブ	640	1	1	1			
15	16435-MFJ-D01	Oリング 17.8X1.9	185	1	1	1			
16	16450-MFJ-D01	インジェクターASSY.,フューエル	11,200	2	2	2			
17	16472-MCW-000	シールリング,インジェクター	160	2	2	2			
18	16610-KFK-631	ジョイント,インジェクター(フロント)	740	1	1	1			
19	16620-KFK-631	ジョイント,インジェクター(リヤー)	740	1	1	1			
20	16630-KFK-631	ジョイント,フューエル	1,100	1	1	1			
21	17201-MG9-000	ジョイントA,バキュームチューブ	720	1	1	1			
22	91301-PLC-000	Oリング 7.47X3.6	195	2	2	2			
23	91301-P7A-004	Oリング 7.8X1.9	115	2	2	2			
24	93401-05020-00	ボルトワッシャー 5X20	35	4	4	4			

www.impex-jp.com

E-23 スロットルボディ

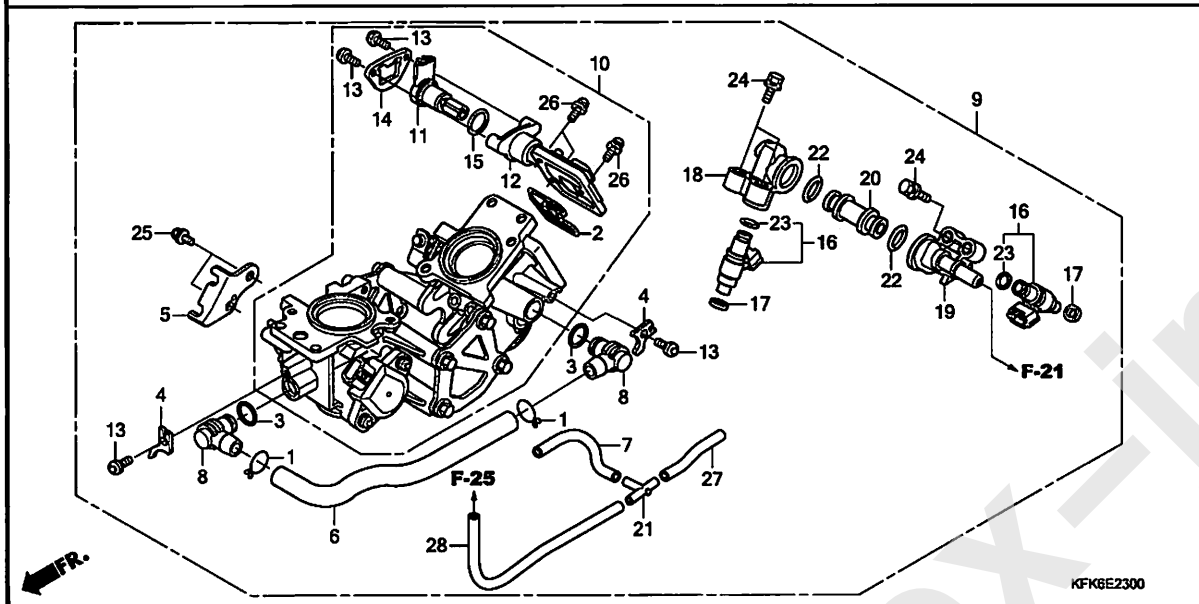

見出番号	部品番号	部品名	希望小売価格	使用個数 VTR 250 H	VTR 250F H	VTR 250L H	適用号機 初号機	終号機	タイプ
25	93892-05012-10	ｽｸﾘｭｰﾜｯｼｬｰ 5X12 ･････････	30	2	2	2			
26	93892-05014-10	ｽｸﾘｭｰﾜｯｼｬｰ 5X14 ･････････	30	3	3	3			
27	95005-35030-20	ﾁｭｰﾌﾞ, 3.5X30 (95005-35001-20M)	40	1	1	1			
28	95005-35160-20	ﾁｭｰﾌﾞ, 3.5X160 (95005-35001-20M)	70	1	1	1			

www.impex-jp.com

EOP-1 ガスケットキットA

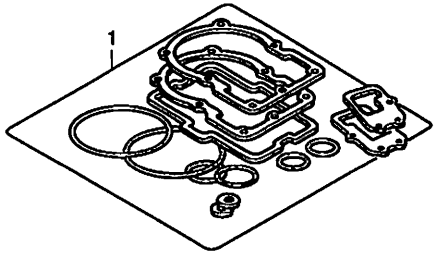

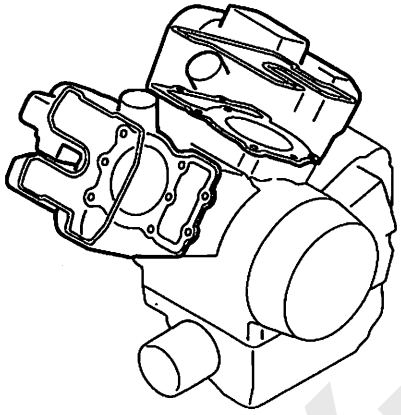

KFK6X0100

見出番号	LON	(関連見出番号) 整備項目	FRT
		未案内 ・・・・・・・・・・・・・・・・・・・・・・・・	

見出番号	部品番号	部品名	希望小売価格	使用個数 VTR 250 H	VTR 250F H	VTR 250L H	適用号機 初号機	終号機	タイプ
1	06111-KFK-630	ｶﾞｽｹｯﾄｷｯﾄA ・・・・・・・・・・・・・	10,200	1	1	1			
	12251-KFK-003	ｶﾞｽｹｯﾄ, ﾌﾛﾝﾄｼﾘﾝﾀﾞｰﾍｯﾄﾞ (ﾆｯﾎﾟﾝﾘｰｸﾚｽ)	1,570	1	1	1			
	12252-KFK-003	ｶﾞｽｹｯﾄ, ﾘﾔｰｼﾘﾝﾀﾞｰﾍｯﾄﾞ (ﾆｯﾎﾟﾝﾘｰｸﾚｽ)	1,570	1	1	1			
	12391-KCR-940	ｶﾞｽｹｯﾄ, ﾌﾛﾝﾄｼﾘﾝﾀﾞｰﾍｯﾄﾞ ｶﾊﾞｰ	980	1	1	1			
	12395-KCR-940	ｶﾞｽｹｯﾄ, ﾘﾔｰｼﾘﾝﾀﾞｰﾍｯﾄﾞｶﾊﾞｰ	980	1	1	1			
	12396-KCR-940	ｶﾞｽｹｯﾄB, ﾍｯﾄﾞｶﾊﾞｰ ・・・・・・・	265	4	4	4			
	18291-MN4-920	ｶﾞｽｹｯﾄ, ｴｷｿﾞｰｽﾄﾊﾟｲﾌﾟ ・・・・	310	2	2	2			
	90541-425-000	ﾗﾊﾞｰ, ﾏｳﾝﾃｲﾝｸﾞ ・・・・・・・・・・	390	8	8	8			
	91308-PA9-003	Oﾘﾝｸﾞ 19.8X1.9(ｱﾗｲ) ・・・・	145	4	4	4			
	91314-KE8-003	Oﾘﾝｸﾞ 13X3(ｱﾗｲ) ・・・・・・・・	175	2	2	2			
	91318-ME5-003	Oﾘﾝｸﾞ 5.6X1.9(ｱﾗｲ) ・・・・・	180	4	4	4			

www.impex-jp.com

EOP-2 ガスケットキットB

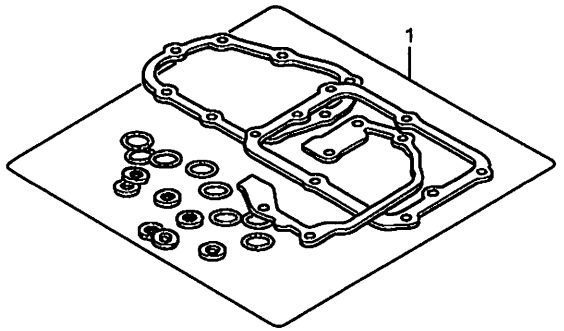

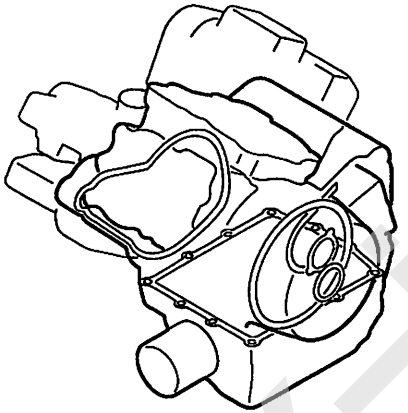

KFK6X0200

見出番号 LON (関連見出番号) 整備項目 FRT

未案内 ・・・・・・・・・・・・・・・・・・・・・・

見出番号	部品番号	部品名	希望小売価格	使用個数 VTR250H	VTR250FH	VTR250LH	適用号機 初号機	終号機	タイプ
1	06112-KFK-630	ｶﾞｽｹｯﾄｷｯﾄB ・・・・・・・・・・・・・	4,890	1	1	1			
	11315-KE8-000	ｶﾞｽｹｯﾄ,ｵｲﾙﾊﾟﾝ ・・・・・・・・・・	490	1	1	1			
	11394-KFK-630	ｶﾞｽｹｯﾄ,R.ｸﾗﾝｸｹｰｽｶﾊﾞｰ ・・・	1,170	1	1	1			
	11632-KFK-630	ｶﾞｽｹｯﾄ,ｼﾌﾄｶﾊﾞｰ ・・・・・・・・・	570	1	1	1			
	11636-KFK-630	ｶﾞｽｹｯﾄ,A.C.ｼﾞｪﾈﾚｰﾀｰｶﾊﾞｰ	350	1	1	1			
	15154-KV0-000	ﾊﾟｯｷﾝ,ｵｲﾙｽﾄﾚｰﾅｰ ・・・・・・・・	255	1	1	1			
	19226-KE8-000	ｶﾞｽｹｯﾄ,ｳｵｰﾀｰﾎﾟﾝﾌﾟｶﾊﾞｰ ・・	235	1	1	1			
	90443-MB0-000	ﾜｯｼｬｰ,ｼｰﾘﾝｸﾞ 10.2MM ・・・・	140	1	1	1			
	90463-ML7-000	ﾜｯｼｬｰ,ｼｰﾘﾝｸﾞ 6.5MM ・・・・・	125	4	4	4			
	91301-250-000	Oﾘﾝｸﾞ 21.5MM ・・・・・・・・・・・	150	1	1	1			
	91301-MB0-000	ｶﾞｽｹｯﾄ,ｺﾈｸﾃｲﾝｸﾞｷｬｯﾌﾟ ・・・	190	1	1	1			
	91301-ML7-003	Oﾘﾝｸﾞ 48.1X3.6(ｱﾗｲ) ・・・・	200	1	1	1			
	91302-377-000	Oﾘﾝｸﾞ 15X2.5 ・・・・・・・・・・・	340	1	1	1			
	91302-KE8-003	Oﾘﾝｸﾞ 18X3(ｱﾗｲ) ・・・・・・・・	150	1	1	1			
	91302-MB0-013	Oﾘﾝｸﾞ 32.95X2.62(ｱﾗｲ) ・・	170	1	1	1			
	91309-425-003	Oﾘﾝｸﾞ 24.4X3.1(ｱﾗｲ) ・・・・	230	1	1	1			
	91312-KE8-003	Oﾘﾝｸﾞ 17X3(ｱﾗｲ) ・・・・・・・・	160	2	2	2			
	91313-393-003	Oﾘﾝｸﾞ 7.8X2.2(ｱﾗｲ) ・・・・・	280	1	1	1			
	91315-KE8-003	Oﾘﾝｸﾞ 24X3(ｱﾗｲ) ・・・・・・・・	180	1	1	1			
	91315-MA6-003	Oﾘﾝｸﾞ 81X4.5(ｱﾗｲ) ・・・・・・	185	1	1	1			
	94109-12000	ﾜｯｼｬｰ,ﾄﾞﾚﾝﾌﾟﾗｸﾞ 12MM ・・・	30	1	1	1			

www.impex-jp.com

F-1 ヘッドライト (VTR250/L)

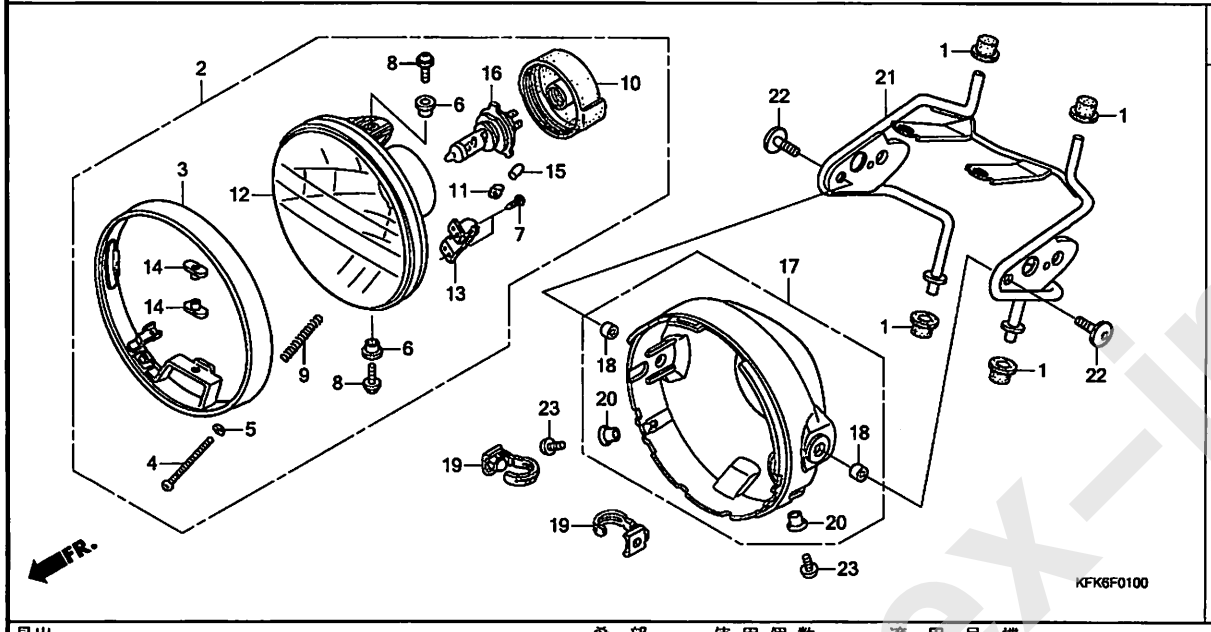

見出番号	LON	(関連見出番号) 整備項目	FRT
2	616115	ヘッドライトアッセンブリー	0.1
12	(3) 6161A7	ヘッドライトユニット	0.2
16	(10) 616118	バルブ, ヘッドライト	0.1
17	616103	ケース, ヘッドライト	0.3
21	6161G7	ステー, ヘッドライト	0.7

見出番号	部品番号	部品名	希望小売価格	使用個数 VTR 250 H	VTR 250F H	VTR 250L H	適用号機 初号機	終号機	タイプ
1	19051-MB2-000	ラバー, ラジエターマウンティング	190	4	–	4			
2	33100-MAZ-003	ヘッドライトASSY. (スタンレー) (12V 60/55W)	19,600	1	–	1	————	————	J
	33100-KFK-A20		18,800	1	–	–	————	————	2J
3	33101-MAZ-003	リムCOMP., ヘッドライト	5,100	1	–	1	————	————	J
	33101-KFK-A20		4,250	1	–	–	————	————	2J
4	33103-MAH-671	スクリュー, ビームアジャスティング	150	1	–	1			
5	33105-MAH-671	ワッシャー	80	1	–	1			
6	33105-MAZ-003	カラー	85	2	–	2			
7	33106-MAZ-003	スクリュー, タッピング 4X14	75	2	–	2			
8	33106-MZ0-671	スクリューワッシャー	100	2	–	2			
9	33107-MK7-671	スプリング, ビームアジャスティング	175	1	–	1			
10	33112-MZ0-671	カバー, ラバー	700	1	–	1			
11	33118-438-841	ナット, ビームアジャスティング	150	1	–	1			
12	33120-MAZ-003	ヘッドライトユニット	9,600	1	–	1			
13	33121-MAZ-003	ステー, アジャストスクリュー	170	1	–	1			
14	33128-MAH-671	ナット, スペシャル	100	2	–	2			
15	33136-426-830	カバー, スクリュー	125	1	–	1			
16	34901-MC7-602	バルブ, ヘッドライト(12V 60/55W) (スタンレー)	2,960	1	–	1			
17	61301-MEJ-651	ケース, ヘッドライト	7,850	1	–	1			
18	61302-KE5-000	カラー, ヘッドライトケース	140	2	–	2			
19	61303-GF6-910	ナット, ヘッドライトケース	255	2	–	2			
20	61304-379-690	カラー, ヘッドライトセッティング	350	2	–	2			

www.impex-jp.com

F-1 ヘッドライト (VTR250/L)

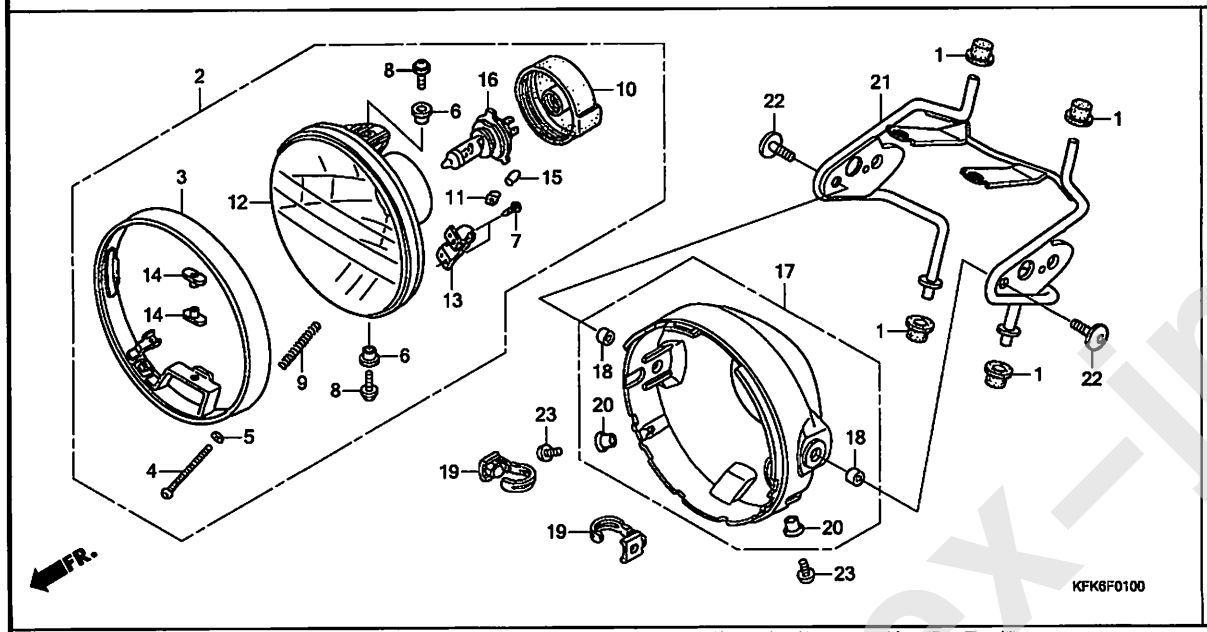

見出番号	部品番号	部品名	希望小売価格	使用個数 VTR250 H	VTR250F H	VTR250L H	適用号機 初号機	終号機	タイプ
21	61310-KFK-630ZC	ステーCOMP.,ヘッドライト *NH1*.....ブラック	6,300	1	–	1			
22	90103-MY9-000	ボルト,ソケット 8X17	175	2	–	2			
23	93500-05012-0G	スクリュー,パン 5X12	25	2	–	2			

www.impex-jp.com

F-1-1 ヘッドライト (VTR250F)

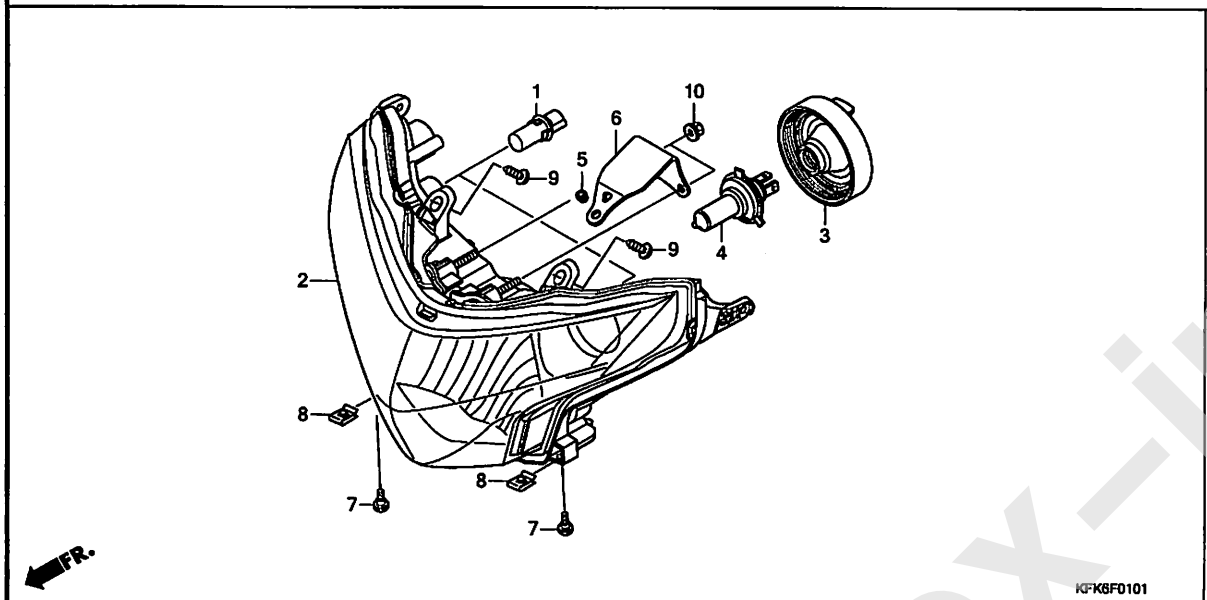

見出番号	LON	(関連見出番号) 整備項目	FRT
2	6161J4	ヘッドライトユニット(A)	0.5
4	(3)		
	616118	バルブ,ヘッドライト	0.1

見出番号	部品番号	部品名	希望小売価格	使用個数 VTR250H	VTR250FH	VTR250LH	適用号機 初号機	終号機	タイプ
1	33105-MJF-A31	ソケット,ダミー	210	-	2	-			
2	33110-KYJ-881	ヘッドライトユニット	22,600	-	1	-			
3	33112-KWR-003	カバー,ラバー	460	-	1	-			
4	34901-KWR-003	バルブ,ヘッドライト(H4) (12V 60/55W)(コイト)	2,810	-	1	-			
5	50317-254-000	プラグ,ユーズレスホール	130	-	1	-			
6	64525-KFK-J30	ステー,フロントカウルアッパー	350	-	1	-			
7	90101-MJJ-D30	スクリュー,スペシャル 5X14	160	-	2	-			
8	90677-KAN-961	ナット,クリップ 5MM	205	-	2	-			
9	93903-25380	スクリュー,タッピング 5X16	25	-	2	-			
10	94050-06080	ナット,フランジ 6MM	35	-	2	-			

www.impex-jp.com

F-2 メーター (VTR250/L)

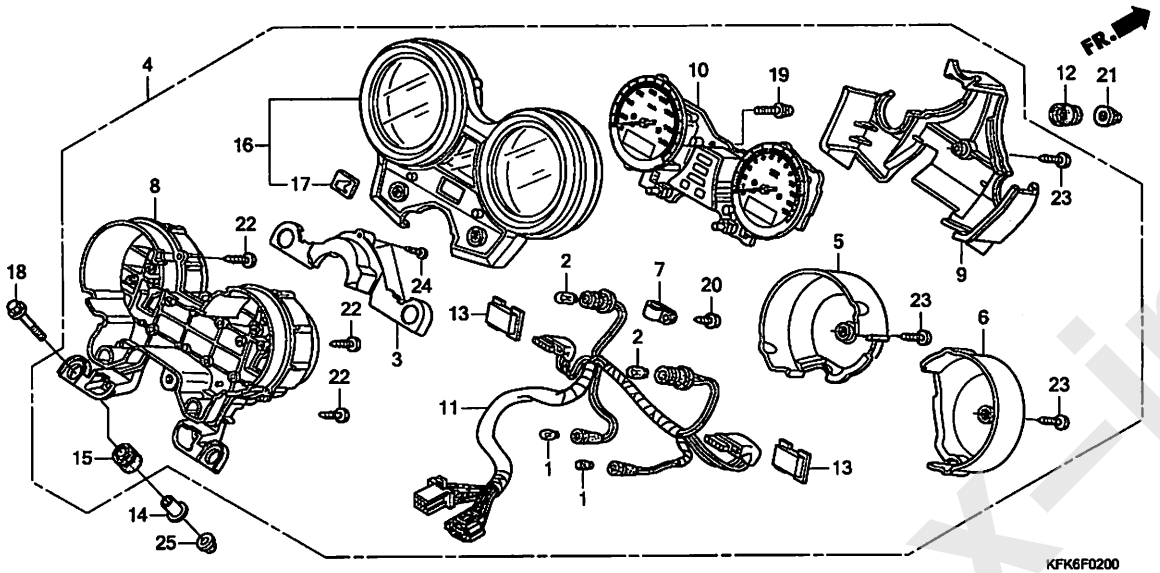

見出番号	LON	(関連見出番号) 整備項目	FRT
3	8121B8	カバー, コンビネーションスイッチ	0.4
4	8121A1	メーターASSY., コンビネーション	0.3
5	8121F8	カバー, メーター :レフト	0.2
6	8121F9	カバー, メーター :ライト	0.2
	8121J0	カバー, メーター :両側	0.2
8	8121B6	ケース, メーター :インナー	0.5
9	8121D6	カバー, メーターアウター	0.2
10	8121A3	スピードメーターアッセンブリー	0.5
11	6161G4	ソケットASSY., メーターバルブ	0.3
16	8121B4	ケース, メーター :アッパー	0.3

見出番号	部品番号	部品名	希望小売価格	使用個数 VTR250 H	VTR250F H	VTR250L H	適用号機 初号機	終号機	タイプ
1	34908-MG9-951	バルブ, ウエッジベース(12V 1.7W)	150	2	-	2			
2	34909-KW3-003	バルブ, ウエッジベース(ニッポンセイキ) (12V 1.7W H.D)	140	2	-	2			
3	35106-KFK-631	カバー, コンビネーションスイッチ	990	1	-	1			
4	37100-KFK-J71	メーターASSY., コンビネーション(KPH)	68,300	1	-	1			
5	37110-MCE-003	カバー, スピードメーターアウター	3,330	1	-	1			
6	37120-MCE-003	カバー, タコメーターアウター	3,330	1	-	1			
7	37215-KS3-901	クランプ	130	1	-	1			
8	37130-KFK-J71	ケースASSY., ロアー	5,750	1	-	1			
9	37135-MCE-H51	カバー, アウター(LCD)	930	1	-	1			
10	37200-KFK-J71	スピードメーターASSY.	52,700	1	-	1			
11	37205-KFK-631	ソケットCOMP.	3,080	1	-	1			
12	37215-ML0-008	ラバー, メーターセッテイング	150	2	-	2			
13	37218-GE1-741	グロメット	210	2	-	2			
14	37243-KFK-630	カラー 16X6.2X13.5	260	2	-	2			
15	37244-MB2-008	ラバー, メーターマウンテイング	255	2	-	2			
16	37610-KFK-631	ケースCOMP., アッパー	6,150	1	-	1			
17	86150-KPG-902	エンブレム, プロダクション(ウエハラ)	180	1	-	1			
18	90007-GHB-710	ボルト, フランジ 6X40(NSHF)	140	2	-	2			
19	90101-MCE-003	スクリューワッシャー 3X18	150	8	-	8			
20	90109-MZ5-008	スクリュー, タッピング 4X14	190	1	-	1			
21	90201-ZM0-J20	ナット, フランジキャップ 6MM	115	2	-	2			
22	93903-22420	スクリュー, タッピング 3X16	25	11	-	11			
23	93903-24480	スクリュー, タッピング 4X16	25	3	-	3			
24	93913-24220	スクリュー, タッピング 4X12	25	3	-	3			
25	94050-06000	ナット, フランジ 6MM	35	2	-	2			

www.impex-jp.com

F-2-1 メーター (VTR250F)

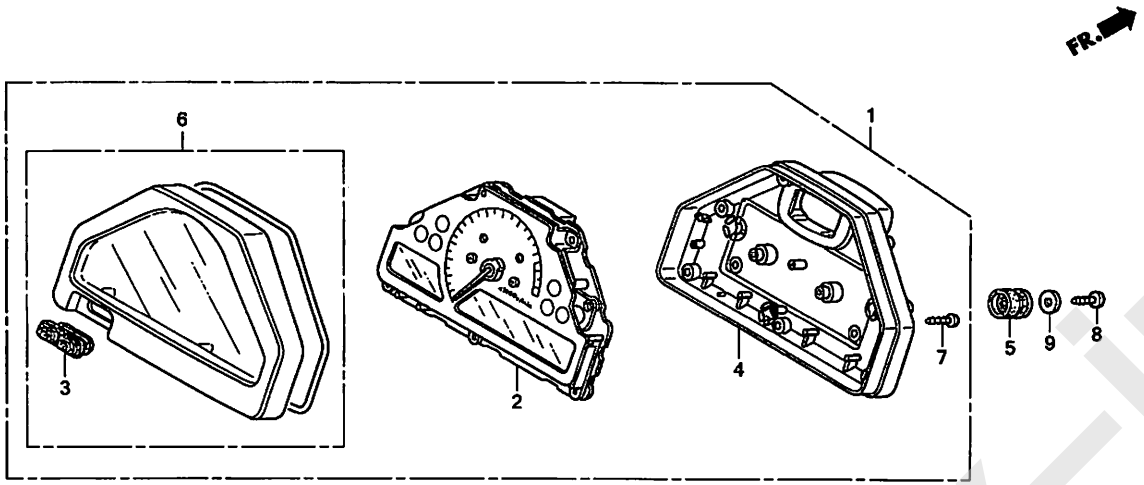

見出番号	LON	(関連見出番号) 整備項目	FRT
1	8121A5	メーターASSY.,コンビネーション(A) ·····	0.4
2	8121A2	メーター,コンビネーション ·····	0.5
4	8121B5	ケース,メーター :ロアー ·····	0.5
6	(3)		
	8121C7	ケース,メーター(A) :アッパー ·····	0.5

見出番号	部品番号	部品名	希望小売価格	使用個数 VTR250H	VTR250FH	VTR250LH	適用号機 初号機	終号機	タイプ
1	37100-KFK-J51	メーターASSY.,コンビネーション(KPH)	49,500	-	1	-			
2	37110-KFK-J51	メーターASSY.,スピード&タコ&フューエル	44,100	-	1	-			
3	37111-MEE-641	ラバー,スイッチ ·····	215	-	1	-			
4	37130-KFK-J51	ケースASSY.,アンダー ·····	1,800	-	1	-			
5	37244-MM4-000	ラバー,スピードメーターマウンティング	255	-	3	-			
6	37610-MEL-640	ケースASSY.,アッパー ·····	6,000	-	1	-			
7	93903-22480	スクリュー,タッピング 3X16 ·····	25	-	9	-			
8	93913-25380	スクリュー,タッピング 5X14(PO) ·	25	-	3	-			
9	94103-05700	ワッシャー,プレイン 5MM ·····	25	-	3	-			

www.impex-jp.com

F-3 ミラー

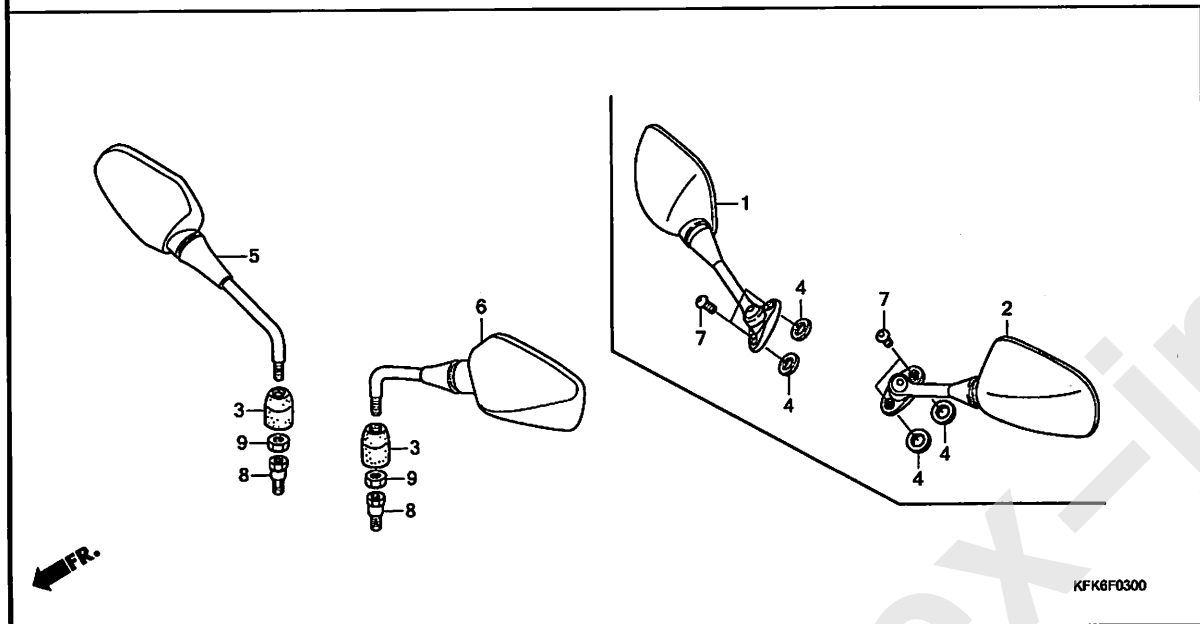

見出番号 LON (関連見出番号) 整備項目 FRT

未案内 ・・・・・・・・・・・・・・・・・・・・・・・・

見出番号	部品番号	部品名	希望小売価格	使用個数 VTR250H	VTR250FH	VTR250LH	適用号機 初号機	終号機	タイプ
1	88110-MEL-013	ミラーASSY.,R.バック ・・・・・・・・	5,400	–	1	–			
2	88120-MEL-013	ミラーASSY.,L.バック ・・・・・・・・	5,400	–	1	–			
3	88130-MFG-D00	カバー,ロックナット ・・・・・・・・・・・・	410	2	–	2			
4	88201-MCE-790	ラバー,バックミラーベース ・・・・・・・	180	–	4	–			
5	88210-MGS-D30	ミラーCOMP.,R.バック ・・・・・・・・	5,350	1	–	1			
6	88220-MGS-D30	ミラーCOMP.,L.バック ・・・・・・・・	5,350	1	–	1			
7	90130-MEE-000	ボルト,ソケット 6X13 ・・・・・・・・・	130	–	4	–			
8	90130-MGS-D31	ボルト,アダプター 10MM ・・・・・・	440	2	–	2			
9	90310-MGS-D31	ナット,6カク 10MM(ヒダリネジ) ・・	140	2	–	2			

www.impex-jp.com

F-4 ハンドルレバー / スイッチ / ケーブル

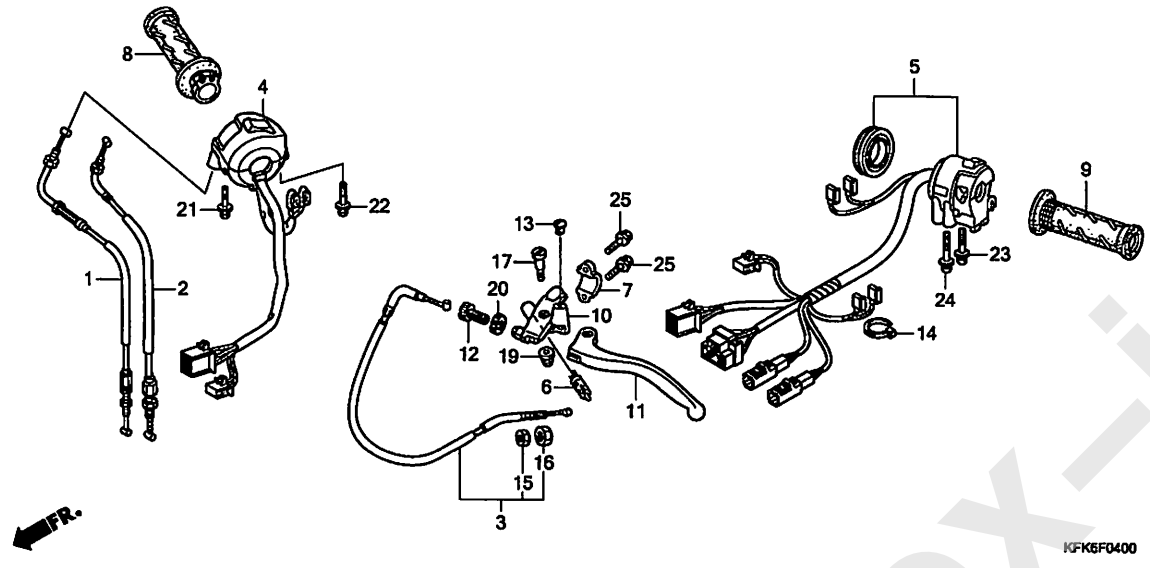

見出番号	LON	(関連見出番号) 整備項目	FRT
1		(2)	
	811100	ケーブル, スロットル ・・・・・・・・・・・・・・・・・・	0.7
		・2個でも同一時間	
3	811115	ケーブル, クラッチ ・・・・・・・・・・・・・・・・・・	0.2
4	615120	スイッチ, スターターキル ・・・・・・・・・・・・・・・・・	0.6
5	615118	スイッチ, ウインカー ・・・・・・・・・・・・・・・・・・・	0.5
6	6151A9	スイッチ, クラッチ ・・・・・・・・・・・・・・・・・・・・	0.2
8	810150	グリップ, スロットル ・・・・・・・・・・・・・・・・・・	0.3
9	8101C0	グリップ, ハンドル :レフト ・・・・・・・・・・・・・	0.1
10	8101C8	ブラケット, ハンドルレバー :レフト ・・・・・・・・	0.2
11	8101C6	レバー, ハンドル :レフト ・・・・・・・・・・・・・・	0.1
	8101F5	レバー, ハンドル :両側 ・・・・・・・・・・・・・	0.2

見出番号	部品番号	部品名	希望小売価格	使用個数 VTR 250 H	VTR 250F H	VTR 250L H	適用号機 初号機	終号機	タイプ
1	17910-KFK-630	ケーブルCOMP. A, スロットル ・・・・・・	1,800	1	1	1			
2	17920-KFK-630	ケーブルCOMP. B, スロットル ・・・・・・	1,800	1	1	1			
3	22870-KFK-730	ケーブルCOMP., クラッチ ・・・・・・・・	1,570	1	1	1			
4	35130-KFK-633	スイッチASSY., エンジンストップ ・・・	7,400	1	–	1			
	35130-KFK-J31	・・・・・・・・・・・・・・・・・・・・・・・	7,400	–	1	–			
5	35200-KFK-631	スイッチASSY., ウインカー ・・・・・・・・	7,700	1	–	1			
	35200-KFK-J31	・・・・・・・・・・・・・・・・・・・・・・・	7,700	–	1	–			
6	35330-413-003	スイッチCOMP., フロントレバー (TOYO DENSO)	970	1	1	1			
7	45517-166-006	ホルダー, マスターシリンダー ・・・・・・・	740	1	1	1			
8	53140-MY9-890	グリップCOMP., R. ・・・・・・・・・	2,040	1	1	1			
9	53166-MY9-890	グリップ, L. ハンドル ・・・・・・・・・	1,340	1	1	1			
10	53172-KT7-751	ブラケット, ハンドルレバー ・・・・・・・	2,070	1	1	1			
11	53178-KV0-000	レバーCOMP., L. ハンドル ・・・・・・	1,560	1	1	1			
12	53192-349-690	ボルト, クラッチワイヤーアジャステイング	610	1	1	1			
13	53174-463-770	ブラグ, ハンドルレバーブラケット ・・	170	–	1	–			
14	90651-KV6-003	バンド, ワイヤー 165MM(ブラック)	175	–	1	–			
15	94002-08070-0S	ナット, 6カク 8MM ・・・・・・・・・・・・	30	1	1	1			
16	94031-08070	ナット, 6カク 8MM ・・・・・・・・・・・・	30	1	1	1			
17	90113-438-000	ボルト, L. ステアリングハンドルレバーピボット	360	1	1	1			
19	90201-415-000	ナット, キャップ 6MM ・・・・・・・・・・	180	1	1	1			
20	90321-KT7-760	ナット, フイキシング ・・・・・・・・・・・・	460	1	1	1			
21	93892-05020-07	スクリューワッシャー 5X20 ・・・・・・・・	30	1	1	1			
22	93892-05025-07	スクリューワッシャー 5X25 ・・・・・・・・	35	1	1	1			

www.impex-jp.com

F-4 ハンドルレバー / スイッチ / ケーブル

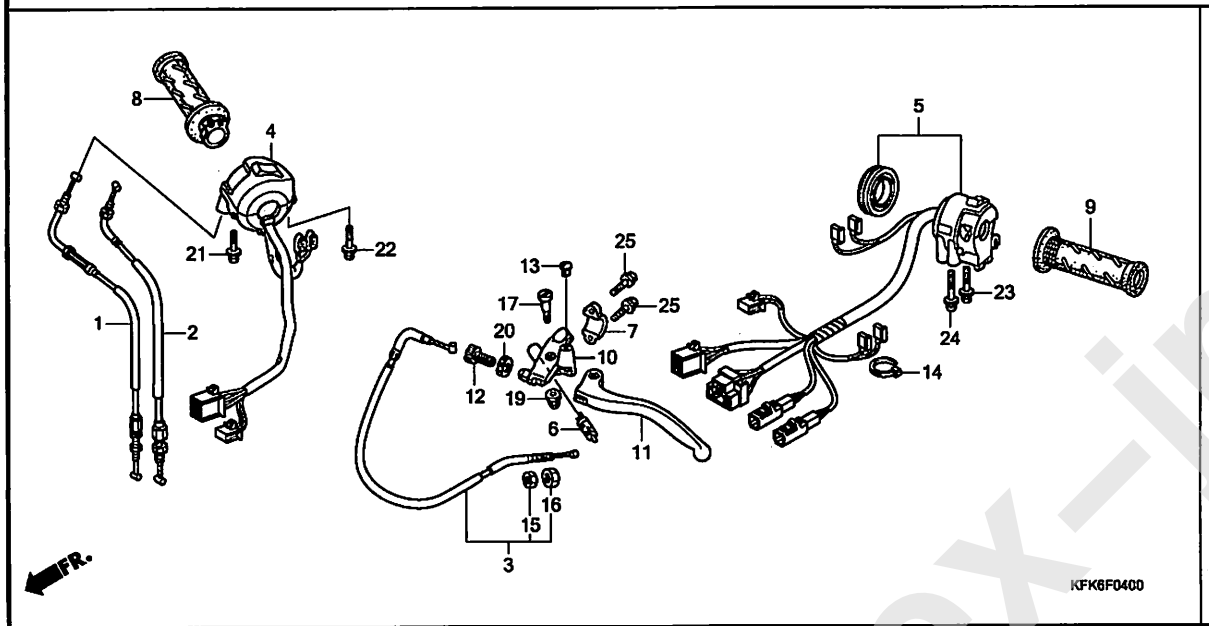

見出番号	部品番号	部品名	希望小売価格	使用個数 VTR 250 H	VTR 250F H	VTR 250L H	適用号機 初号機	終号機	タイプ
23	93892-05035-07	ｽｸﾘｭｰﾜｯｼｬｰ 5X35 ･････････	35	1	1	1			
24	93892-05045-07	ｽｸﾘｭｰﾜｯｼｬｰ 5X45 ･････････	45	1	1	1			
25	96001-06022-07	ﾎﾞﾙﾄ, ﾌﾗﾝｼﾞ 6X22 ･････････	55	2	2	2			

www.impex-jp.com

F-5 フロントブレーキマスターシリンダー

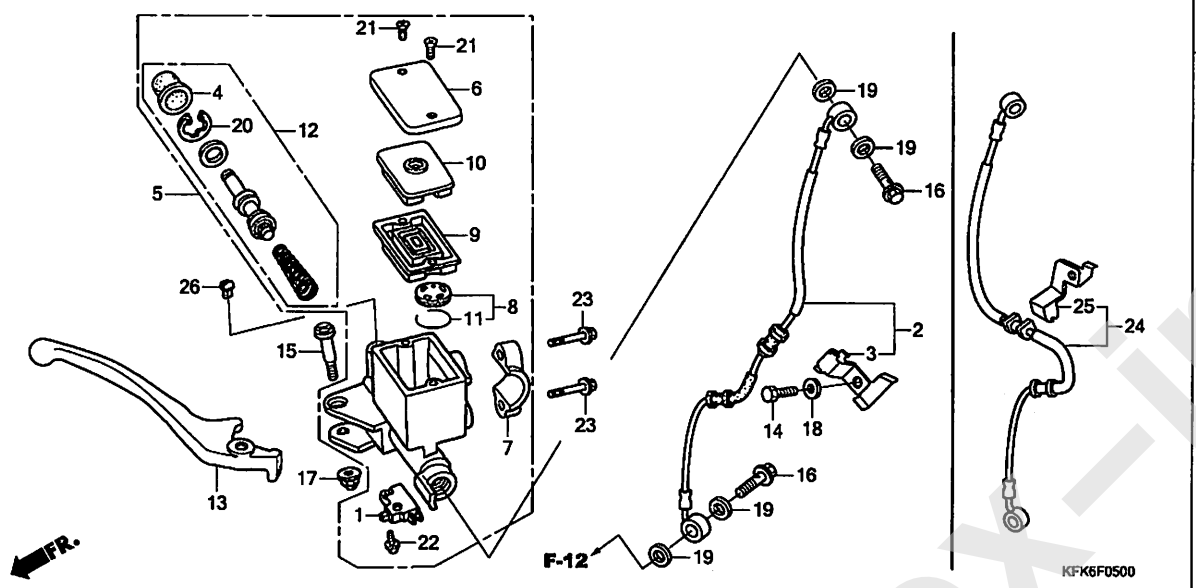

見出番号	LON	(関連見出番号) 整備項目	FRT
1	6151B2	スイッチ, フロントストップ ・・・・・・・・・・・・・・・	0.1
2		(24)	
	7121A0	ホース, フロントブレーキ ・・・・・・・・・・・・・・・・	0.4
		・ブレーキのエアー抜きを含む	
5	712105	シリンダー, フロントブレーキマスター ・・・・・・・・・	0.4
		・ブレーキのエアー抜きを含む	
9	7121G6	ダイヤフラム, フロントブレーキマスターシリンダー ・・	0.1
12	7121G9	ピストンセット, フロントブレーキマスター ・・・・・・・	0.4
		・ブレーキのエアー抜きを含む	
13	8101C7	レバー, ハンドル :ライト ・・・・・・・・・・・・・・	0.1
	8101F5	レバー, ハンドル :両側 ・・・・・・・・・・・・・・	0.2

見出番号	部品番号	部品名	希望小売価格	使用個数 VTR 250 H	VTR 250F H	VTR 250L H	適用号機 初号機	終号機	タイプ
1	35340-MGS-D31	スイッチASSY., フロントストップ ・・・・	1,000	1	1	1			
2	45126-KFK-J42	ホースCOMP., フロントブレーキ ・・・・・	4,740	1	–	1			
3	45158-KFK-730	クランパー, フロントブレーキホース ・・・・	330	1	–	1			
4	45504-410-003	ブーツCOMP. ・・・・・・・・・・・・・・	480	1	1	1			
5	45510-KFK-J31	シリンダーサブASSY., フロントブレーキ マスター(ニッシン)	12,900	1	1	1			
6	45513-KJ1-701	キャップ, マスターシリンダー ・・・・・・・	1,020	1	1	1			
7	45517-166-006	ホルダー, マスターシリンダー ・・・・・・・	740	1	1	1			
8	45518-KY1-701	セパレーターCOMP. ・・・・・・・・・・・	430	1	1	1			
9	45520-MG7-006	ダイヤフラム ・・・・・・・・・・・・・・・	460	1	1	1			
10	45521-HA2-006	プレート, ダイヤフラム ・・・・・・・・・・	490	1	1	1			
11	45523-KY1-701	クリップ ・・・・・・・・・・・・・・・・・・	115	1	1	1			
12	45530-KVY-911	シリンダーセット, マスター ・・・・・・・・・	2,230	1	1	1			
13	53175-MR1-671	レバーCOMP., R. ハンドル ・・・・・・	1,440	1	1	1			
14	90009-KFK-730	ボルト, 6カク 8X17 ・・・・・・・・・・	130	1	1	1			
15	90114-MA5-671	ボルト, ハンドルレバーピボット ・・・	380	1	1	1			
16	90145-MS9-612	ボルト, オイル 10X22 ・・・・・・・・・	410	2	2	2			
17	90201-415-000	ナット, キャップ 6MM ・・・・・・・・・・	180	1	1	1			
18	90465-MC4-000	ワッシャー 8MM ・・・・・・・・・・・・・	170	1	1	1			
19	90545-300-000	ワッシャー, オイルボルト ・・・・・・・・・・	180	4	4	4			
20	90651-MA5-671	サークリップ ・・・・・・・・・・・・・・・	170	1	1	1			
21	93600-04012-1G	スクリュー, フラット 4X12 ・・・・・・・・	25	2	2	2			
22	93893-04012-17	スクリューワッシャー 4X12 ・・・・・・・・	35	1	1	1			
23	96001-06022-07	ボルト, フランジ 6X22 ・・・・・・・・	55	2	2	2			
24	45126-KFK-J31	ホースCOMP., フロントブレーキ ・・・・・	4,740	–	1	–			

www.impex-jp.com

F-5 フロントブレーキマスターシリンダー

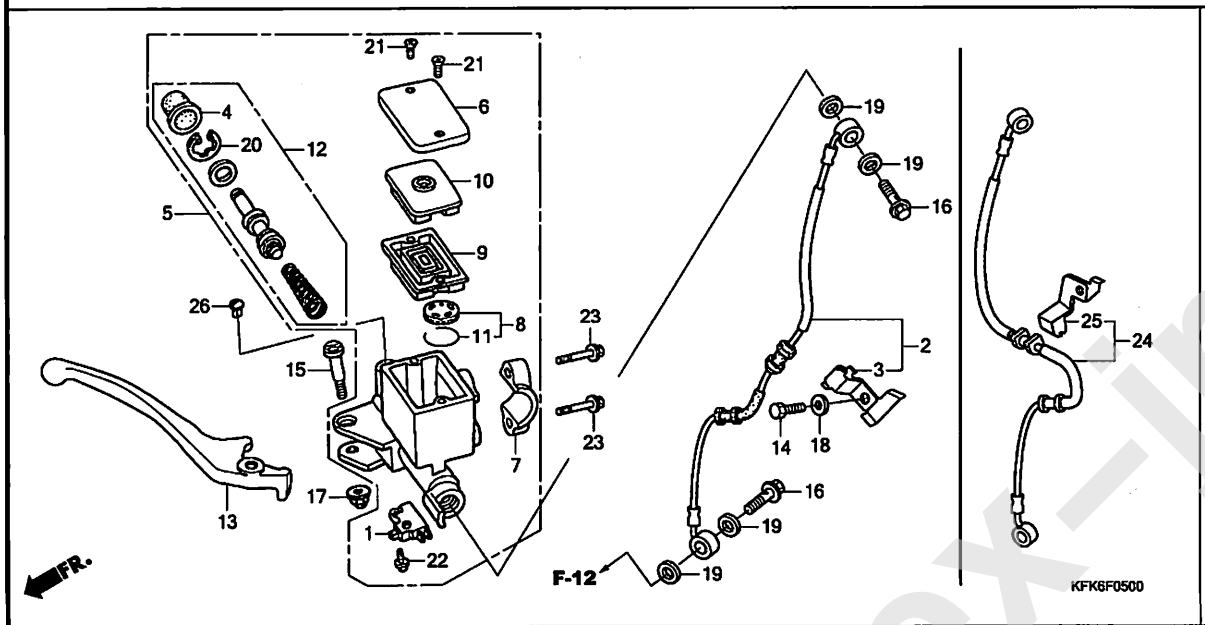

見出番号	部品番号	部品名	希望小売価格	使用個数 VTR 250 H	VTR 250F H	VTR 250L H	適用号機 初号機	終号機	タイプ
25	45158-KFK-J30	クランパー，フロントブレーキホース ・・・・	330	–	1	–			
26	53174-463-770	プラグ，ハンドルレバーブラケット ・・	170	–	1	–			

www.impex-jp.com

F-7 ハンドルパイプ / トップブリッジ

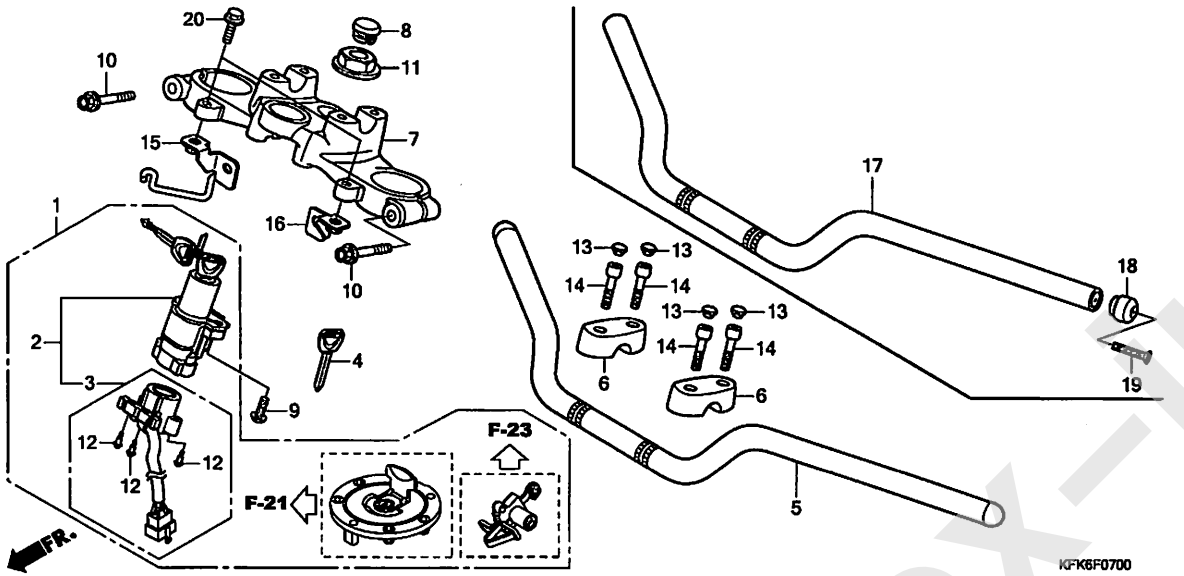

見出番号	LON	(関連見出番号) 整備項目	FRT
1	6151A1	キーセット	0.8
2	615145	スイッチ, コンビネーション&ロック	0.5
3	6151C2	ベース, コンタクト	0.5
5	(17) 810100	パイプ, ステアリングハンドル	0.5
7	510110	ブリッジ, フォークトップ	0.5

見出番号	部品番号	部品名	希望小売価格	使用個数 VTR 250 H	VTR 250F H	VTR 250L H	適用号機 初号機	終号機	タイプ
1	35010-KFK-631	キーセット	24,400	1	–	1			
	35010-KFK-J30		24,400	–	1	–			
2	35100-MBZ-D30	スイッチASSY., コンビネーション&ロック	9,050	1	–	1			
	35100-KFK-J31		9,050	–	1	–			
3	35101-MBZ-611	ベースCOMP., コンタクト	2,820	1	–	1			
	35101-KFK-J31		2,820	–	1	–			
4	35121-MAS-G01	キー, ブランク	800	(1)	(1)	(1)			
5	53100-KFK-730	パイプ, ステアリングハンドル	11,000	1	–	1			
6	53131-KR8-000	ホルダー, ハンドルパイプアッパー	1,180	2	2	2	———	———	J
	53131-371-000		1,180	2	–	–	———	———	2J
7	53230-KFK-730	ブリッジ, フォークトップ	11,500	1	–	1	———	———	J
	53230-KFK-A20		11,500	1	–	–	———	———	2J
	53230-KFK-J30		11,500	–	1	–			
8	53232-MJ4-670	キャップ, ステアリングステムナット	510	1	1	1			
9	90107-MBG-000	ボルト, ワンウエイ 8MM	140	2	2	2			
10	90109-MR7-000	ボルト, フランジ 8X45	190	2	2	2			
11	90304-MJ4-670	ナット, ステアリングステム	640	1	1	1			
12	91059-KY2-711	スクリュー, タッピング 3X16	125	3	3	3			
13	91455-KEA-000	キャップ, ソケットボルト 8MM	190	4	4	4	———	———	J
	91456-371-770	キャップ, ソケットボルト	185	4	–	–	———	———	2J
14	96600-08032-00	ボルト, ソケット 8X32	55	4	4	4			
15	45159-KFK-J30	ガイドCOMP., R. フロントホース	810	–	1	–			
16	45160-KFK-J30	ガイドCOMP., L. ワイヤー	410	–	1	–			
17	53100-KFK-J30	パイプ, ステアリングハンドル	11,000	–	1	–			
18	53104-KY6-010	ウエイト, ハンドル	790	–	2	–			
19	90107-MCT-771	スクリュー, オーバル 6X35	100	–	2	–			
20	96001-06018-00	ボルト, フランジ 6X18	40	–	2	–			

www.impex-jp.com

F-9 ステアリングステム

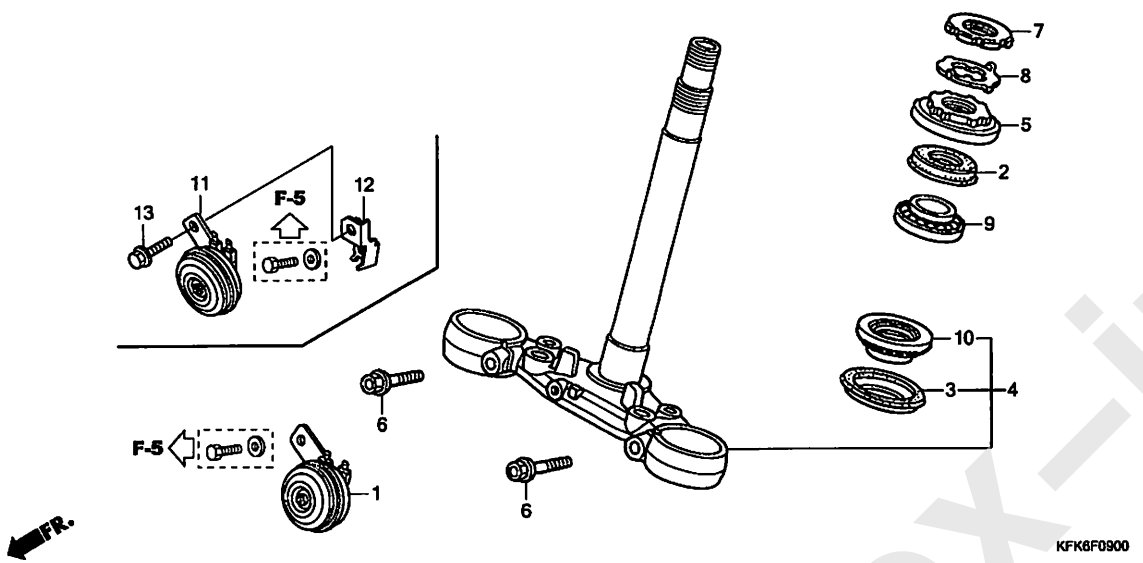

見出番号	LON	(関連見出番号) 整備項目	FRT
1		(11)	
	616169	ホーン ・・・・・・・・・・・・・・・・・・・・・・・・・・・	0.1
4	510100	ステム/シャフトASSY.,ステアリング ・・・・・・・・	1.0
5		(2)	
	5101B2	スレッド,ステアリングヘッドトップ ・・・・・・・・	0.5
9	5101B6	ベアリング,ヘッドパイプ :アッパー ・・・・・	1.0
10		(3)	
	5101B7	ベアリング,ヘッドパイプ :ロアー ・・・・・・・	1.2
	5101C7	ベアリング,ヘッドパイプ :両側 ・・・・・・	1.2

見出番号	部品番号	部品名	希望小売価格	使用個数 VTR 250 H	VTR 250F H	VTR 250L H	適用号機 初号機	終号機	タイプ
1	38110-KCR-J01	ホーンCOMP.(ハイ) ・・・・・・・・・・・	1,930	1	–	1			
2	53213-MB4-771	ダストシール,ステアリングアッパー(アライ)	520	1	1	1			
3	53214-371-010	ダストシール,ステアリングヘッド ・・・・	610	1	1	1			
4	53219-KFK-730	ステムサブASSY.,ステアリング ・・・・	19,800	1	1	1	―――――	――――― J	
	53219-KFK-A20	・・・・・・・・・・・・・・・・・・・・・・・	19,800	1	–	–	―――――	――――― 2J	
5	53220-422-000	スレッドCOMP.,ステアリングヘッドトップ	1,320	1	1	1			
6	90115-KY6-000	ボルト,フランジ 10X35 ・・・・・・・	130	2	2	2			
7	90302-425-830	スレッドB,ステアリングヘッドトップ ・	980	1	1	1			
8	90506-425-830	ワッシャー,ロック ・・・・・・・・・・・・・・	280	1	1	1			
9	91015-KT8-005	ベアリング,ヘッドパイプアッパー(コウヨウ)	1,900	1	1	1			
10	91016-KT8-005	ベアリング,ヘッドパイプアンダー(コウヨウ)	1,900	1	1	1			
11	38110-KCR-J01	ホーンCOMP.(ハイ) ・・・・・・・・・・・	1,930	–	1	–			
12	38115-KFK-J30	ブラケット,ホーン ・・・・・・・・・・・・・	550	–	1	–			
13	95701-08014-07	ボルト,フランジ 8X14 ・・・・・・・・	40	–	1	–			

www.impex-jp.com

F-10 フロントフェンダー

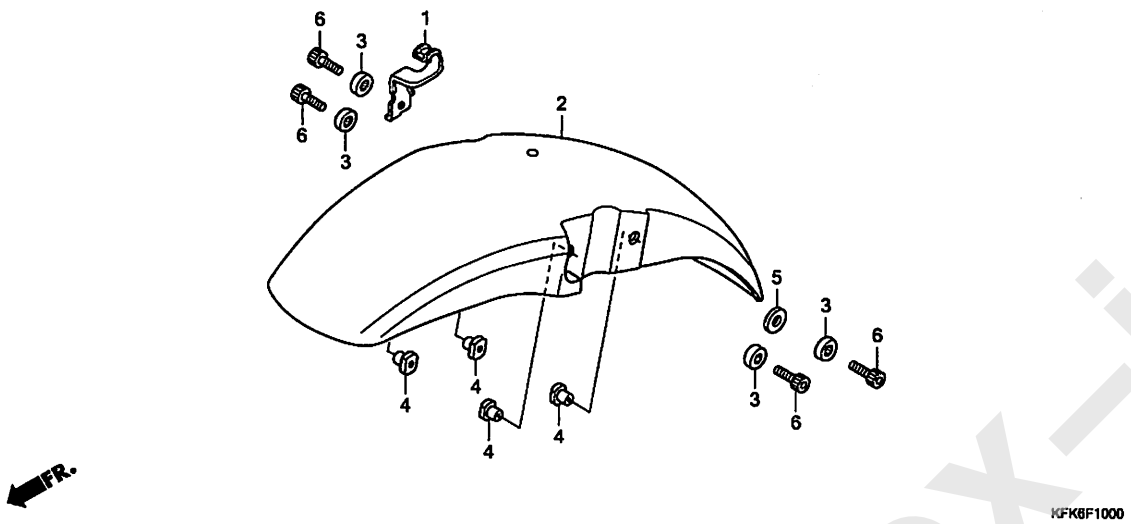

見出番号	LON	(関連見出番号) 整備項目	FRT
2	4131B7	フェンダー, フロント	0.1

見出番号	部品番号	部品名	希望小売価格	使用個数 VTR 250 H	VTR 250F H	VTR 250L H	適用号機 初号機	終号機	タイプ
1	45156-KFK-000	クランパ-A, フロントブレーキホース	500	1	1	1			
2	61100-MY9-010YP	フェンダー, フロント *NHA66P*. . パールサンビームホワイト	7,850	1	–	1	————	————	J
	61100-MY9-010YR	*R342C* キャンディーブロミネンスレッド	7,850	1	–	1	————	————	J
	61100-MY9-010YS	*NH389M*. . マットビュレットシルバー	7,850	1	–	–	————	————	2J
	61100-MY9-010YH	*NH436M* マットガンパウダーブラックメタリック	7,850	–	1	–			
3	61102-MY9-000	カラー, フロントフェンダー	175	4	4	4			
4	90301-MY9-000	ナット, スペシャル 6MM	175	4	4	4			
5	90401-ZA0-000	ワッシャー, プレイン 6.5X15	55	1	1	1			
6	96600-06016-00	ボルト, ソケット 6X16	40	4	4	4			

www.impex-jp.com

F-11 フロントフォーク

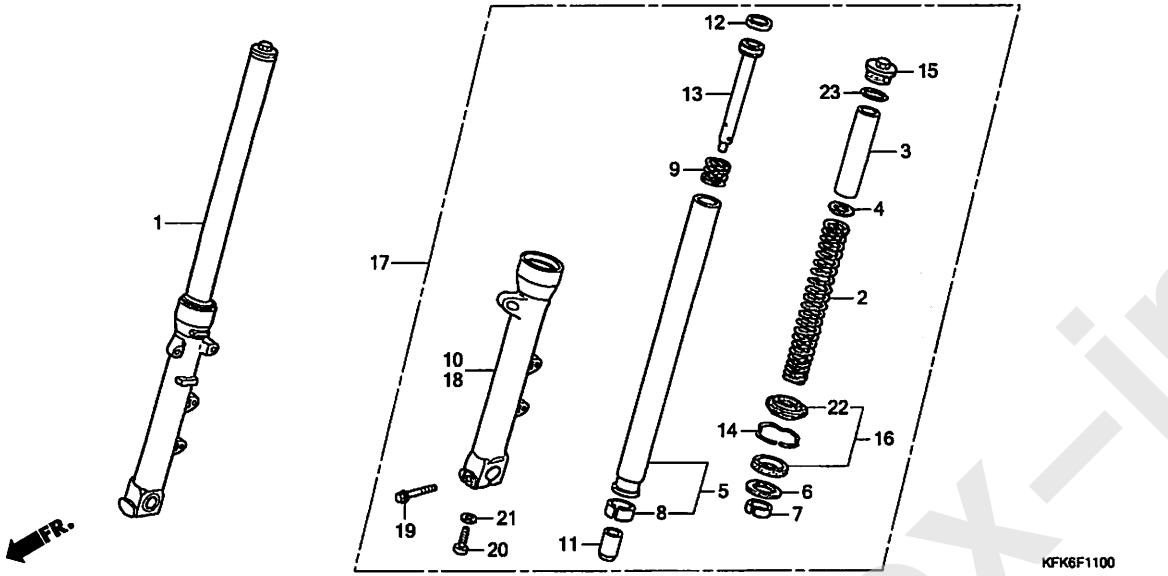

見出番号	LON	(関連見出番号) 整備項目	FRT
1	5111C3	フォークASSY.,フロント :ライト	0.5
2	5111C5	スプリング,フロントフォーク :レフト	0.2
	5111C6	スプリング,フロントフォーク :ライト	0.2
	5111C7	スプリング,フロントフォーク :両側	0.4
5		(7,8,9,11,12,13)	
	5111G2	パイプ,フロントフォーク :レフト	0.9
	5111G3	パイプ,フロントフォーク :ライト	0.9
	5111G4	パイプ,フロントフォーク :両側	1.5
10	5111D2	ケース,ボトム :ライト	0.9
16	5111E7	シールセット,フロントフォーク :レフト	0.8
	5111E8	シールセット,フロントフォーク :ライト	0.8
	5111E9	シールセット,フロントフォーク :両側	1.3
17	5111C2	フォークASSY.,フロント :レフト	0.5
	5111C4	フォークASSY.,フロント :両側	0.7
18	5111D1	ケース,ボトム :レフト	0.9
	5111D3	ケース,ボトム :両側	1.5

見出番号	部品番号	部品名	希望小売価格	使用個数 VTR 250 H	VTR 250F H	VTR 250L H	適用号機 初号機	終号機	タイプ
1	51400-KFK-J52	フォークASSY.,R.フロント(ショウワ)	49,600	1	1	–			
	51400-KFK-J72		49,500	–	–	1			
2	51401-KFK-J31	スプリング,フロントフォーク	2,800	2	2	–			
	51401-KFK-J71		2,800	–	–	2			
3	51402-ML7-921	カラー,スプリング	980	2	2	2			
4	51403-KF0-003	シート,スプリング(ショウワ)	185	2	2	2			
5	51410-KFK-631	パイプ COMP.,フロントフォーク	15,700	2	2	2			
6	51412-MB4-003	リング,バックアップ(ショウワ)	330	2	2	2			
7	51414-MFJ-A51	ブッシュ,ガイド	560	2	2	2			
8	51415-MFJ-A51	ブッシュ,スライダー	560	2	2	2			
9	51416-KF0-003	スプリング,フロントリバウンド(ショウワ)	255	2	2	2			
10	51420-KFK-J51	ケース,R.ボトム	20,100	1	1	1			
11	51432-MV9-003	ピース,オイルロック(ショウワ)	1,170	2	2	2			
12	51437-KV3-701	リング,ピストン	320	2	2	2			
13	51440-KFK-631	パイプ,シート	2,500	2	2	–			
	51440-KFK-J71		2,360	–	–	2			
14	51447-KA4-711	リング,オイルシールストッパー(ショウワ)	185	2	2	2			
15	51454-MM9-671	ボルト,フロントフォーク	2,050	2	2	2			
16	51490-MKA-D81	シールセット,フロントフォーク	1,570	2	2	2			
17	51500-KFK-J52	フォークASSY.,L.フロント(ショウワ)	49,600	1	1	–			
	51500-KFK-J72		49,500	–	–	1			
18	51520-KFK-J51	ケース,L.ボトム	18,200	1	1	1			
19	90109-MR7-000	ボルト,フランジ 8X45	190						
	(ヒダリヨウ)			1	1	1			
20	90116-KV3-701	ボルト,ソケット 8MM(ショウワ)	150	2	2	2			

F-11 フロントフォーク

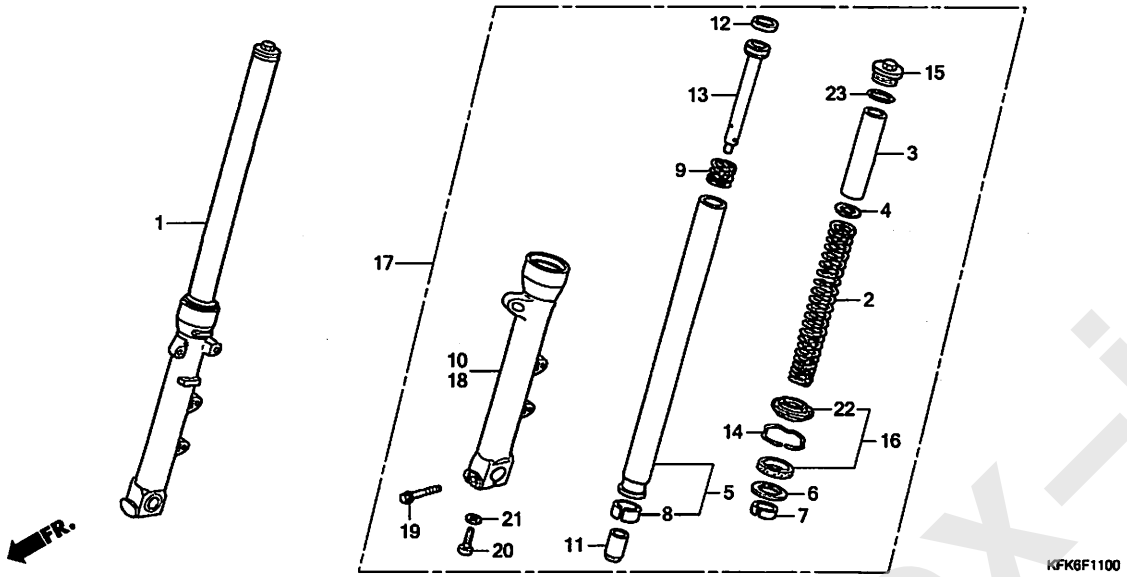

見出番号	部品番号	部品名	希望小売価格	使用個数 VTR 250 H	VTR 250F H	VTR 250L H	適用号機 初号機	終号機	タイプ
21	90544-283-000	ﾜｯｼｬｰ, ｽﾍﾟｼｬﾙ 8MM (ｼｮｳﾜ) ・	145	2	2	2			
22	91251-MKA-D81	ｼｰﾙ, ﾀﾞｽﾄ (ｼｮｳﾜ) ・・・・・・・・・	540	2	2	2			
23	91356-KF0-003	Oﾘﾝｸﾞ 33.2X2.4 ・・・・・・・・・	175	2	2	2			

www.impex-jp.com

F-12 フロントブレーキキャリパー

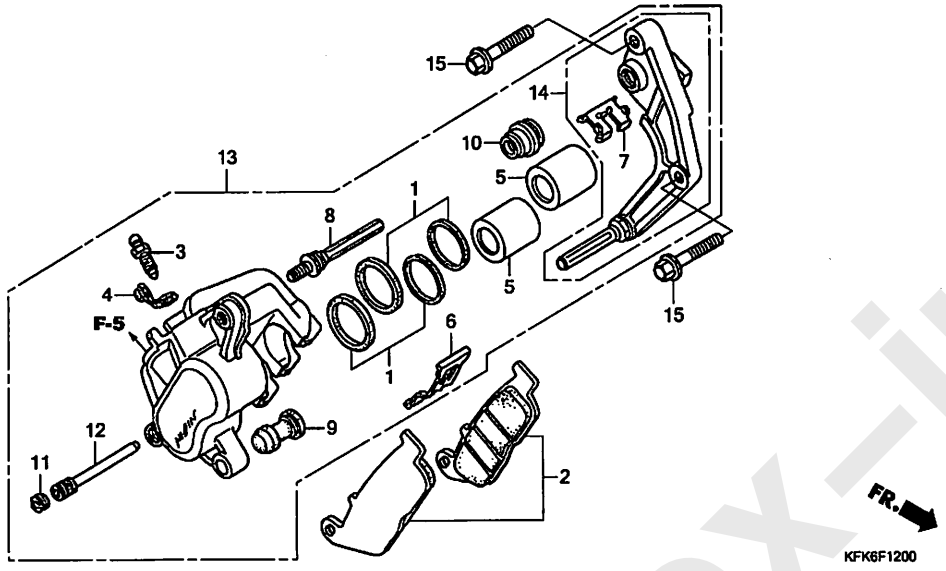

見出番号	LON	(関連見出番号) 整備項目	FRT
2 5	711115	シュー(パッド)セット,ブレーキ :フロント (1)	0.1
	7111D1	ピストン,フロントブレーキキャリパー ・ブレーキのエアー抜きを含む ・2個でも同一時間	0.5
13	711130	キャリパー,フロントブレーキ ・ブレーキのエアー抜きを含む	0.4
14	7111G0	ブラケット,フロントキャリパー	0.2

見出番号	部品番号	部品名	希望小売価格	使用個数 VTR 250 H	VTR 250F H	VTR 250L H	適用号機 初号機	終号機	タイプ
1	06431-MA3-405	シールセット,ピストン	560	2	2	2			
2	06455-MW3-406	パッドセット	5,000	1	1	1			
3	43352-568-003	スクリュー,プリーダー(ニッシン)	225	1	1	1			
4	43353-461-771	キャップ,プリーダー	205	1	1	1			
5	45107-ML4-006	ピストン	1,320	2	2	2			
6	45108-ML7-922	スプリング,パッド(ニッシン)	380	1	1	1			
7	45112-ML7-921	リテーナー	250	1	1	1			
8	45131-ML7-921	ボルトA,ピン	590	1	1	1			
9	45132-166-016	プーツ,ピンブッシュ(ニッシン)	210	1	1	1			
10	45133-MA3-006	プーツB	250	1	1	1			
11	45203-MG3-016	プラグ,ピン	210	1	1	1			
12	45215-ML7-922	ピン,ハンガー	430	1	1	1			
13	45250-KFK-631	キャリパーサブASSY.,R.フロント (ニッシン)	28,000	1	1	1			
14	45290-KFK-006	ブラケットサブASSY.,R.フロント	5,600	1	1	1			
15	90131-KBV-003	ボルト,フランジ 8X32(サガテツコウ)	160	2	2	2			

www.impex-jp.com

フロントホイール

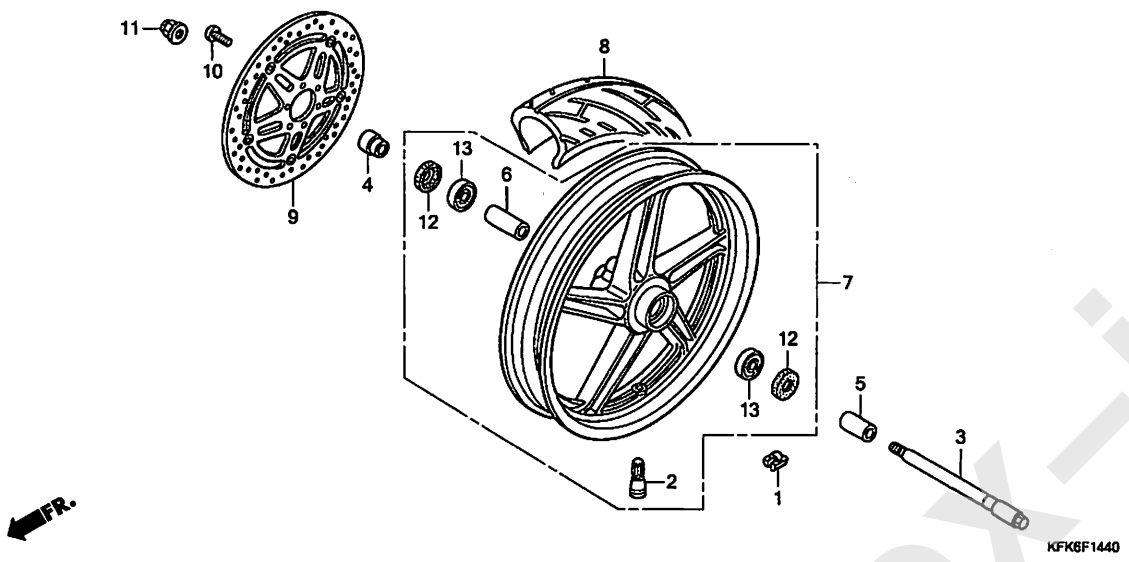

見出番号	LON	(関連見出番号) 整備項目	FRT
1	7101A6	ウェイト, バランス :フロント (12)	0.8
3	710151	アクスル, フロントホイール	0.3
7	7101D4	フロントホイール ・バランスの調整を含む	1.1
8	710139	フロントタイヤ ・バランスの調整を含む	1.0
9	711120	ディスク, フロントブレーキ	0.4
13	710115	ベアリング, フロントホイール(1個)	0.5
	710115G	・1個追加	0.1

見出番号	部品番号	部品名	希望小売価格	使用個数 VTR 250 H	VTR 250F H	VTR 250L H	適用号機 初号機	終号機	タイプ
1	42704-MER-D00	ウエイト, バランス(10G)	590	N	N	N			
	42705-MER-D00	ウエイト, バランス(20G)	590	N	N	N			
	42706-MER-D00	ウエイト, バランス(30G)	590	N	N	N			
2	42753-ML7-004	バルブ, リム(ダンロップ)	500	1	1	1			
3	44301-KFK-630	アクスル, フロントホイール	2,690	1	1	1			
4	44311-KFK-000	カラー, R. フロントホイールサイド	750	1	1	1			
5	44312-KFK-630	カラー, L. フロントホイールサイド	770	1	1	1			
6	44620-KFK-000	カラー, フロントホイールディスタンス	740	1	1	1			
7	44650-KFK-J51ZB	ホイールサブ ASSY., フロント *TYPE3*	47,000	1	-	1	--------	--------	J
	44650-KFK-J51ZA	*TYPE1*	47,000	1	-	-	--------	--------	2J
				-	1	-			
8	44711-KFK-J51	タイヤ, フロント(ダンロップ) (110/70R17 M/C 54H)	シカ	1	1	1			
9	45120-KFK-711	ディスクCOMP., フロントブレーキ	28,700	1	1	1			
10	90105-KFK-000	ボルト, ディスク 8X22	250	6	6	6			
11	90306-KF0-003	ナット, フランジ 12MM(フセラシ)	210	1	1	1			
12	91252-MC7-003	ダストシール 22X42X7(アライ)	360	2	2	2			
13	91051-KFK-J51	ベアリング, ラジアルボール 6302UU (NTN)	810	2	2	2			

www.impex-jp.com

F-15 リヤーブレーキマスターシリンダー

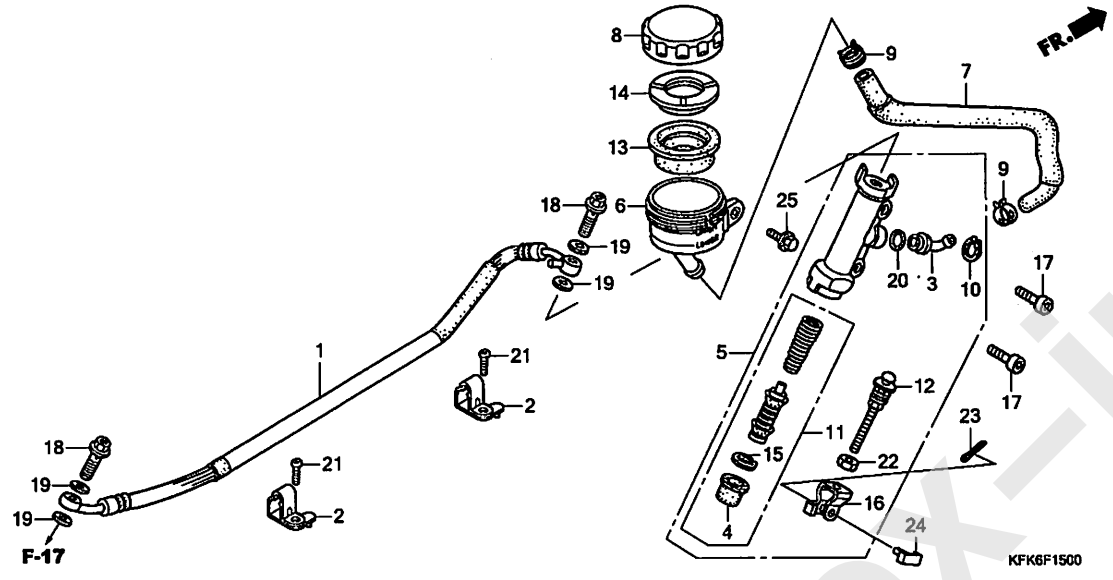

見出番号	LON	(関連見出番号) 整備項目	FRT
1	712130	ホース, リヤーブレーキ ・ブレーキのエアー抜きを含む	0.4
5	712125	シリンダー, リヤーブレーキマスター ・ブレーキのエアー抜きを含む	0.5
6	7121F6	カップ, リヤーマスターシリンダーオイル ・ブレーキのエアー抜きを含む	0.2
7	7121C2	ホース, リヤーマスターシリンダーオイルカップ ・ブレーキのエアー抜きを含む	0.3
11	7121H0	ピストンセット, リヤーブレーキマスター ・ブレーキのエアー抜きを含む	0.5
13	7121G7	ダイヤフラム, リヤーブレーキマスターシリンダー	0.1

見出番号	部品番号	部品名	希望小売価格	使用個数 VTR 250 H	VTR 250F H	VTR 250L H	適用号機 初号機	終号機	タイプ
1	43310-KFK-J31	ホースCOMP., リヤーブレーキ	3,080	1	1	1			
2	43468-KFK-630	ガイド, リヤーブレーキホース	320	2	2	2			
3	43503-KS6-701	コネクター, マスターシリンダー	490	1	1	1			
4	43504-MB2-006	ブーツCOMP.	350	1	1	1			
5	43510-KFK-712	シリンダーサブASSY., リヤーマスター	7,400	1	1	1			
6	43511-MR7-016	カップCOMP., オイル	1,710	1	1	1			
7	43512-KFK-006	ホースCOMP., リヤーマスターシリンダー	860	1	1	1			
8	43513-MY1-006	キャップ, オイルカップ	1,320	1	1	1			
9	43514-KS6-701	クランプ, マスターシリンダーオイルホース	630	2	2	2			
10	43517-KS6-701	サークリップ, リヤーマスターシリンダー	170	1	1	1			
11	43520-MJ6-315	ピストンセット, マスターシリンダー(ニッシン)	3,030	1	1	1			
12	43530-MN5-006	ロッドCOMP., プッシュ(ニッシン)	1,290	1	1	1			
13	45520-300-000	ダイヤフラム	460	1	1	1			
14	45521-MJ6-006	プレート, ダイヤフラム	240	1	1	1			
15	46182-MEL-D21	サークリップ	140	1	1	1			
16	46504-KV6-702	ジョイント, ブレーキロッド	300	1	1	1			
17	90118-ML7-000	ボルト, ソケット 6X20	145	2	2	2			
18	90145-MS9-612	ボルト, オイル 10X22	410	2	2	2			
19	90545-300-000	ワッシャー, オイルボルト	180	4	4	4			
20	91212-422-006	Oリング 14.8X2.4	175	1	1	1			
21	93500-05016-4J	スクリュー, パン 5X16	50	2	2	2			
22	94002-08080-0S	ナット, 6カク 8MM	30	1	1	1			
23	94201-20120	ピン, スプリット 2.0X12	25	1	1	1			
24	95015-54000	ピンD, ジョイント	100	1	1	1			
25	95701-06014-00	ボルト, フランジ 6X14	35	1	1	1			

www.impex-jp.com

F-17 リヤーブレーキキャリパー

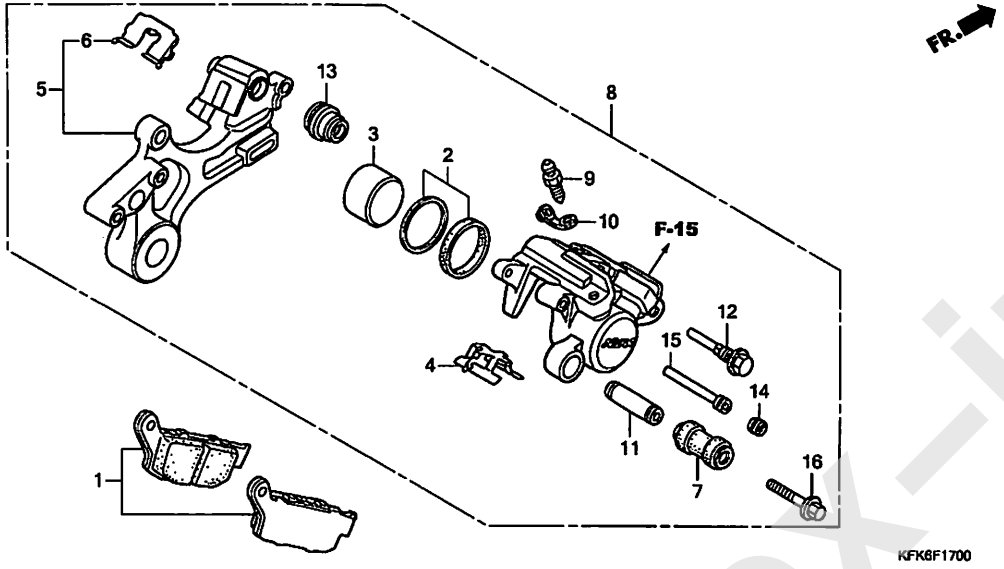

見出番号	LON	(関連見出番号) 整備項目	FRT
1	711140	シュー(パッド)セット,ブレーキ :リヤー ·····	0.1
3		(2)	
	7111D5	ピストン,リヤーブレーキキャリパー ·····	0.5
		・ブレーキのエアー抜きを含む	
5	7111C1	ブラケット,リヤーキャリパー ·····	0.5
8	711155	キャリパー,リヤーブレーキ ·····	0.6
		・ブレーキのエアー抜きを含む	

見出番号	部品番号	部品名	希望小売価格	使用個数 VTR 250 H	VTR 250F H	VTR 250L H	適用号機 初号機	終号機	タイプ
1	06435-KFK-405	パッドセット,リヤー ·····	4,930	1	1	1			
2	06451-443-405	シールセット,ピストン ·····	840	1	1	1			
3	43107-KT7-761	ピストン ·····	1,200	1	1	1			
4	43108-KT7-761	スプリング,パッド ·····	310	1	1	1			
5	43110-KFK-631	ブラケットCOMP.,リヤー ·····	7,500	1	1	1			
6	43112-KT7-761	リテーナー ·····	360	1	1	1			
7	43132-KT7-761	ブーツ,スリーブ ·····	290	1	1	1			
8	43150-KFK-631	キャリパーサブASSY.,リヤー(ニッシン)	20,800	1	1	1			
9	43352-568-003	スクリュー,ブリーダー(ニッシン) ····	225	1	1	1			
10	43353-461-771	キャップ,ブリーダー ·····	205	1	1	1			
11	45111-MA3-006	スリーブ ·····	520	1	1	1			
12	45131-MN9-006	ボルト,ピン ·····	520	1	1	1			
13	45133-MA3-006	ブーツB ·····	250	1	1	1			
14	45203-MG3-016	プラグ,ピン ·····	210	1	1	1			
15	45215-ML7-922	ピン,ハンガー ·····	430	1	1	1			
16	90180-MN8-006	ボルト,フランジ 8X49 ·····	225	1	1	1			

www.impex-jp.com

F-19-40 リヤーホイール

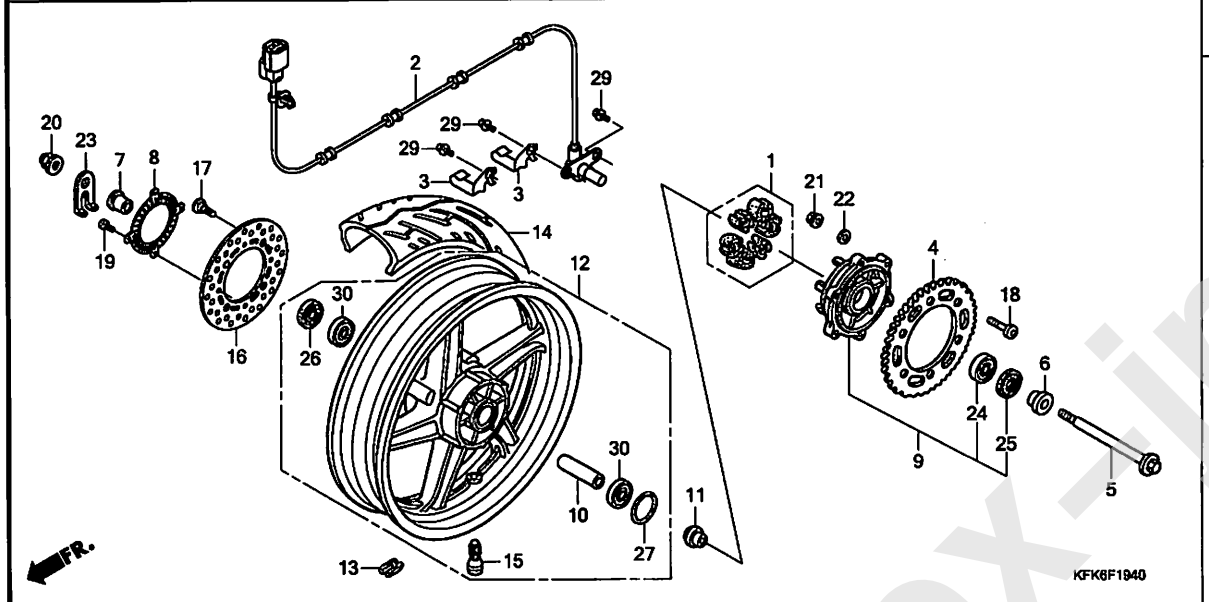

見出番号	LON	(関連見出番号) 整備項目	FRT
1		(27)	
	710157	ダンパー, リヤーホイール	0.4
2	617197	センサー, ホイールスピード :リヤー	0.3
4	7101A0	スプロケット, ファイナルドリブン	0.5
5		(25, 26)	
	710160	アクスル, リヤーホイール	0.4
8	7101B1	リング, バルサー :リヤー	0.5
9	7101A5	フランジASSY., ファイナルドリブン	0.5
12	710118	リヤーホイール	1.2
		・バランスの調整を含む	
13	7101E1	ウェイト, バランス :リヤー	0.9
14	710142	リヤータイヤ	1.1
		・バランスの調整を含む	
16	711145	ディスク, リヤーブレーキ	0.5
24	7101D1	ベアリング, ファイナルドリブンフランジ	0.6
30	710133	ベアリング, リヤーホイール(1個)	0.6
	710133G	・1個追加	0.1

見出番号	部品番号	部品名	希望小売価格	使用個数 VTR 250 H	VTR 250F H	VTR 250L H	適用号機 初号機	終号機	タイプ
1	06410-KEA-750	ダンパーセット, ホイール	2,230	1	1	1			
2	38510-KFK-631	センサー, リヤーホイールスピード	11,300	1	1	1			
3	38516-KFK-630	クランパー, スピードセンサーコード	295	2	2	2			
4	41201-KFK-000	スプロケット, ファイナルドリブン(41T)	3,960	1	1	1			
5	42301-KFK-000	アクスル, リヤーホイール	2,690	1	1	1			
6	42311-KT7-760	カラー, リヤーホイールサイド	750	1	1	1			
7	42313-KFK-000	カラー, R. リヤーホイールサイド	870	1	1	1			
8	42515-KFK-630	リング, リヤーバルサー	3,570	1	1	1			
9	42615-KFK-J50	フランジASSY., ドリブン	11,800	1	1	1			
10	42620-KAZ-000	カラー, リヤーアクスルディスタンス	780	1	1	1			
11	42625-KT8-000	カラーB, リヤーホイールディスタンス	750	1	1	1			
12	42650-KFK-J51ZB	ホイールサブASSY., リヤー *TYPE3*	46,700	1	–	1	———	———	J
	42650-KFK-J51ZA	*TYPE1*	46,700	1	–	–	———	———	2J
				–	1	–			
13	42704-MER-D00	ウエイト, バランス(10G)	590	N	N	N			
	42705-MER-D00	ウエイト, バランス(20G)	590	N	N	N			
	42706-MER-D00	ウエイト, バランス(30G)	590	N	N	N			
14	42711-KFK-J51	タイヤ, リヤー(ダンロップ) (140/60R17 M/C 63H)	ジカ	1	1	1			
15	42753-ML7-004	バルブ, リム(ダンロップ)	500	1	1	1			
16	43251-KFK-631	ディスク, リヤーブレーキ	13,500	1	1	1			
17	90105-MBB-000	ボルト, ブレーキディスク 8X24	265	4	4	4			
18	90128-428-020	ボルト, ドリブンスプロケットフイキシング	460	6	6	6			
19	90131-KFK-630	ボルト, トルクス 5X10	185	4	4	4			
20	90305-MY5-731	ナット, U 16MM	390	1	1	1			

www.impex-jp.com

F-19-40 リヤーホイール

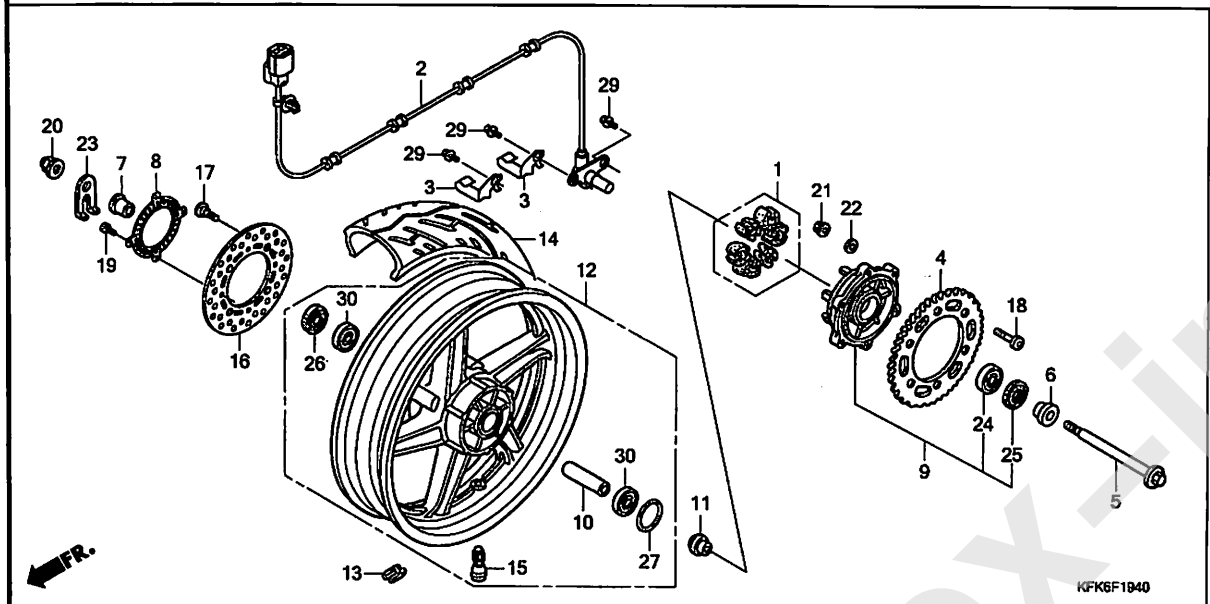

見出番号	部品番号	部品名	希望小売価格	使用個数 VTR 250 H	VTR 250F H	VTR 250L H	適用号機 初号機	終号機	タイプ
21	90309-KZ9-003	ナット,フランジ 8MM	240	6	6	6			
22	90465-MC4-000	ワッシャー 8MM	170	6	6	6			
23	90559-KV0-000	ワッシャー,リヤーアクスル	380	1	1	1			
24	91051-KZV-Y01	ベアリング,ラジアルボール 6204UU (NTN)	940	1	1	1			
25	91252-MC4-013	オイルシール, 28X47.2X7(アライ)	540	1	1	1			
26	91252-428-000	オイルシール, 25X40X7	680	1	1	1			
27	91302-317-700	Oリング 54X2	430	1	1	1			
29	96001-06010-07	ボルト,フランジ 6X10	35	3	3	3			
30	91053-MAY-003	ベアリング,ラジアルボール 6203UU	810	2	2	2			

www.impex-jp.com

F-21 フューエルタンク

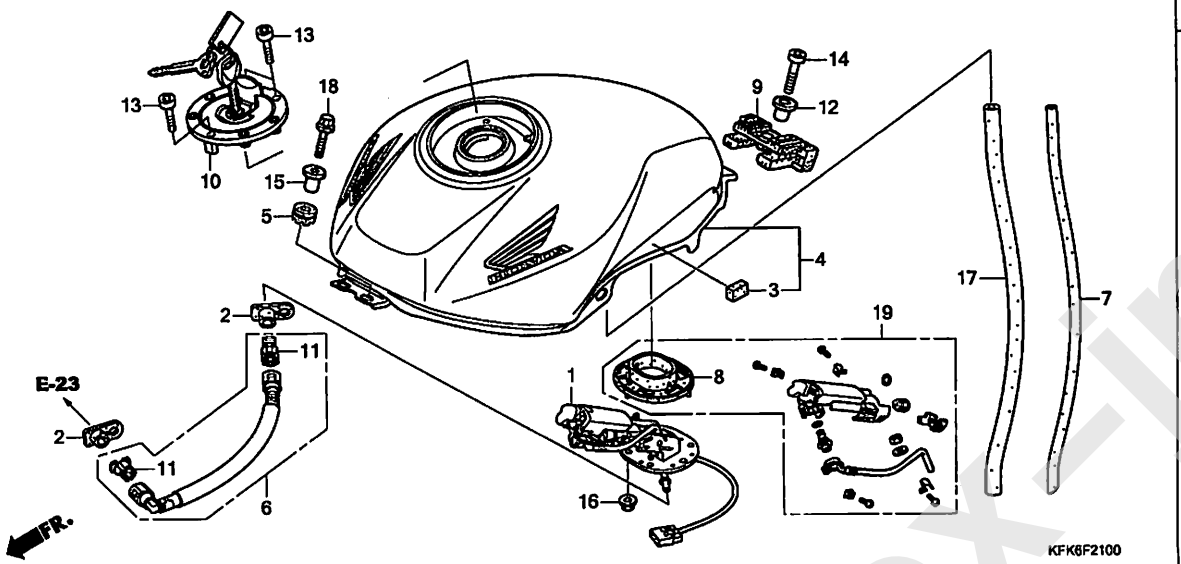

見出番号	LON	(関連見出番号) 整備項目	FRT
1		(8)	
	310120	ポンプ ASSY., フューエル	0.5
4	310100	タンク, フューエル	0.4
6	310162	ホース, フューエルフィード	0.7
10	3101C1	ロッキング フューエルタンクキャップ	0.1
19	3101C7	フィルター, フューエル	0.6

見出番号	部品番号	部品名	希望小売価格	使用個数 VTR 250 H	VTR 250F H	VTR 250L H	適用号機 初号機	終号機	タイプ
1	16700-KFK-631	ポンプ ASSY., フューエル	43,300	1	1	1			
2	16719-MEW-920	ダンパー, コネクター	230	2	2	2			
3	17514-HC0-310	クッション, タンク	480	2	2	2			
4	17500-KFK-A00ZB	タンクASSY., フューエル(WL) *TYPE2*	57,100	1	–	1	———	———	J
	17500-KFK-A00ZC	*TYPE1*	57,100	1	–	1	———	———	J
	17500-KFK-A20ZA	*TYPE1*	60,900	1	–	–	———	———	2J
	17500-KFK-A00ZA	*TYPE3*	57,100	–	1	–			
5	17525-KFK-000	ラバー, タンクマウンティング	210	2	2	2			
6	17526-KFK-631	ホースCOMP., フューエルフィード	4,130	1	1	1			
7	17555-KFK-630	チューブ, プリーザー	510	1	1	1			
8	17574-MFA-D00	パッキン, ベース	1,350	1	1	1			
9	17613-KV3-700	クッション, フューエルタンクリヤー	720	1	1	1			
10	17620-MAS-E03	キャップ COMP., フューエルフィラー	10,400	1	1	1			
11	17711-S0X-931	リテーナー(ブルーグリーン)(トウカイ)	230	2	2	2			
12	80101-KB7-600	カラー 8X12	280	1	1	1			
13	90074-MT4-000	ボルト, ソケット 4X21	140	3	3	3			
14	90105-MEM-670	ボルト, トルクス 8X26	265	1	1	1			
15	90503-KAE-000	カラー 6.3X14.5	175	2	2	2			
16	94050-06080	ナット, フランジ 6MM	35	6	6	6			
17	95005-80770-20	チューブ, 8X770 (95005-80001-20M)	780	1	1	1			
18	96001-06025-07	ボルト, フランジ 6X25	40	2	2	2			
19	16011-KFK-630	フィルターASSY., フューエル	17,200	1	1	1			

www.impex-jp.com

シート / サイドカバー

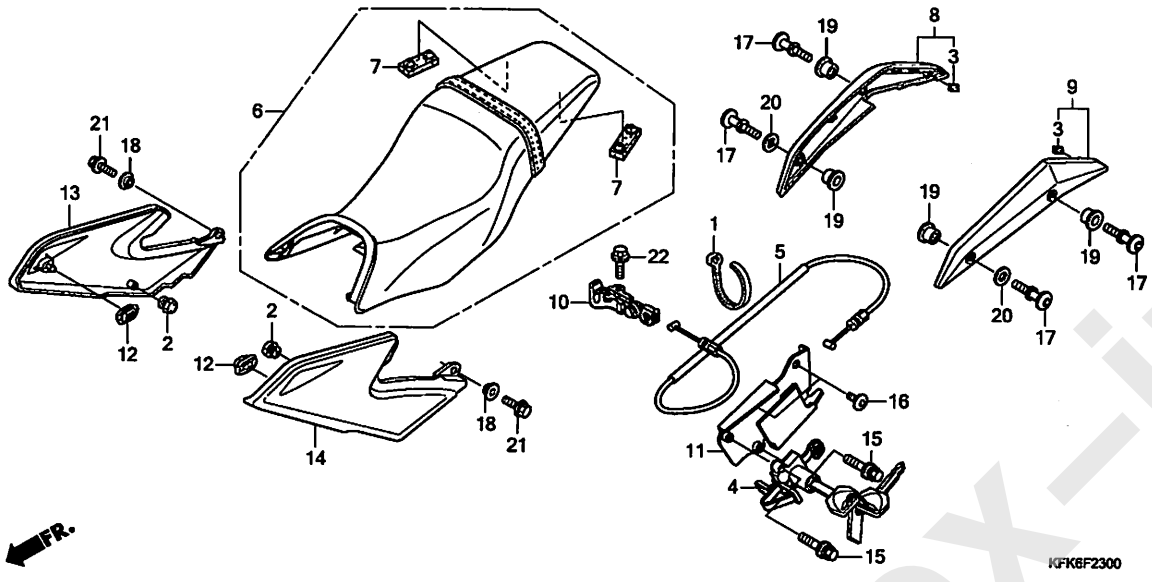

見出番号	LON	(関連見出番号) 整備項目	FRT
4	4131F0	ロック, シート	0.4
5	811175	ケーブル, シートロック	0.4
8	4111J4	カウル, シート :ライト	0.1
9	4111J3	カウル, シート :レフト	0.1
	4111M1	カウル, シート :両側	0.1
10	4131N5	フック, シートキャッチ	0.1
13	4111H9	カバー, サイド :ライト	0.1
14	4111H8	カバー, サイド :レフト	0.1
	4111J0	カバー, サイド :両側	0.1

見出番号	部品番号	部品名	希望小売価格	使用個数 VTR 250 H	VTR 250F H	VTR 250L H	適用号機 初号機	終号機	タイプ
1	35701-MG9-950	バンド (BLACK 3.5X140)	140	1	1	1			
2	61112-727-000	ラバー, テンショナーアーム	130	2	2	2			
3	67113-MCT-940	ラバー, ガーニッシュ	110	2	2	2			
4	77110-MBG-D01	ロックASSY., シート	2,560	1	1	1			
5	77156-KFK-630	ケーブル, シートロック	440	1	1	1			
6	77200-KFK-630	シートASSY., ダブル	23,300	1	1	1	————	————	J
	77200-KFK-A20ZA	*TYPE1*	23,300	1	–	–	————	————	2J
7	77204-312-000	ラバー, シートセッテイング	280	2	2	2			
8	77210-KFK-630ZD	カウル, R. リヤー *NHA66P* バールサンビームホワイト	4,730	1	–	1	————	————	J
	77210-KFK-630ZL	*R342C* キャンディーブロミネンスレッド	4,730	1	–	1	————	————	J
	77210-KFK-630ZM	*NH436M* マットガンパウダーブラックメタリック	4,730	1	–	–	————	————	2J
				–	1	–			
9	77220-KFK-630ZD	カウル, L. リヤー *NHA66P* バールサンビームホワイト	4,730	1	–	1	————	————	J
	77220-KFK-630ZL	*R342C* キャンディーブロミネンスレッド	4,730	1	–	1	————	————	J
	77220-KFK-630ZM	*NH436M* マットガンパウダーブラックメタリック	4,730	1	–	–	————	————	2J
				–	1	–			
10	77220-MCJ-752	フック, シートキャッチ	2,230	1	1	1			
11	77242-KFK-630	ステー, シートロックケーブル	840	1	1	1			
12	83551-300-000	グロメット, エアークリーナーケース	190	2	2	2			

www.impex-jp.com

F-23 シート / サイドカバー

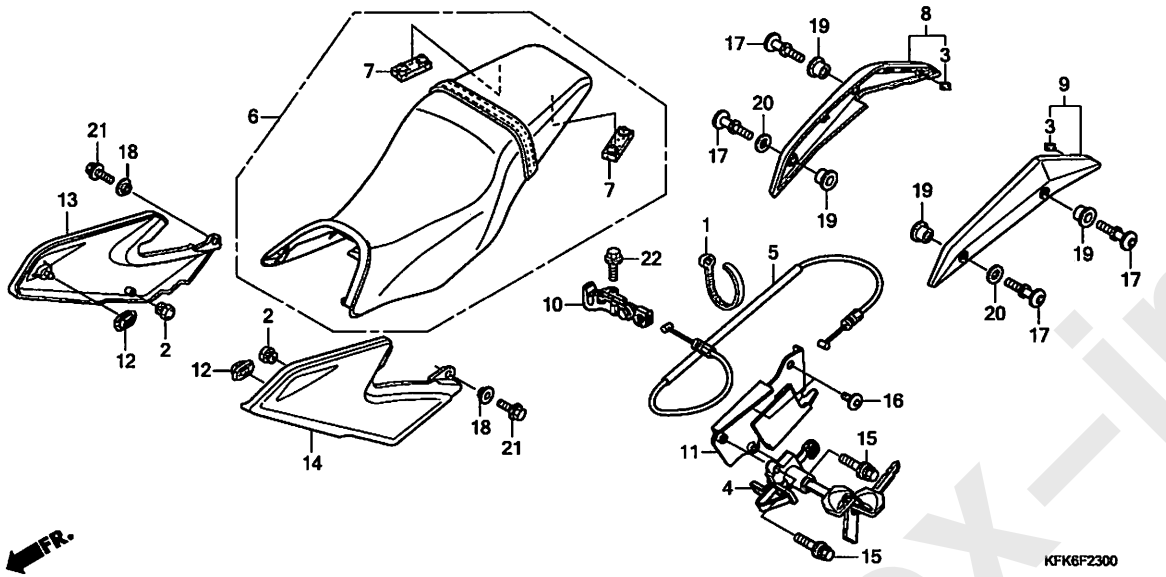

見出番号	部品番号	部品名	希望小売価格	使用個数 VTR 250 H	VTR 250F H	VTR 250L H	適用号機 初号機	終号機	タイプ
13	83600-KFK-631ZC	カバー, R. サイド *NH436M* マットガンパウダーブラックメタリック	5,250	1	1	1			
14	83700-KFK-631ZC	カバー, L. サイド *NH436M* マットガンパウダーブラックメタリック	5,250	1	1	1			
15	90008-MZ7-000	ボルト, ブレークオフ 6MM ·····	255	2	2	2			
16	90106-GBB-710	スクリュー, パン 6X10 ·····	90	2	2	2			
17	90116-MAZ-010	ボルト, フツク 8X30 ·····	300	4	4	4			
18	90522-170-700	カラー, ギヤーシフトレバーセツテイング ·	150	2	2	2			
19	91501-766-000	カラー, ディスタンス 8.1X12X9 ···	155	4	4	4			
20	94101-08000	ワツシヤー, プレイン 8MM ·····	25	2	2	2			
21	96001-06014-00	ボルト, フランジ 6X14 ·····	40	2	2	2			
22	96001-06016-00	ボルト, フランジ 6X16 ·····	40	1	1	1			

www.impex-jp.com

F-25 エアークリーナー

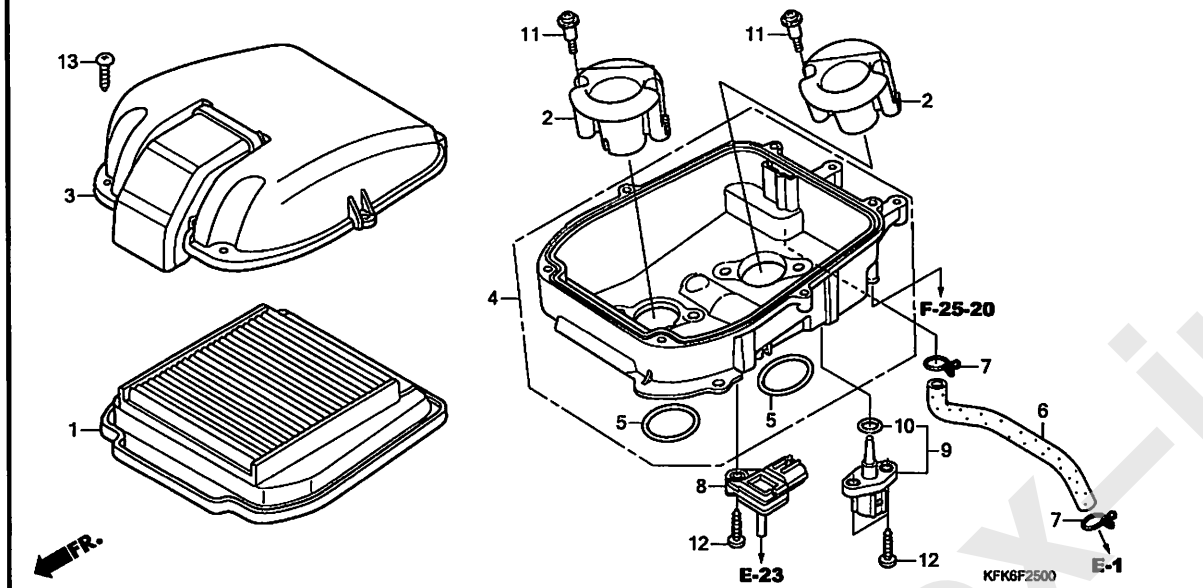

見出番号	LON	(関連見出番号) 整備項目	FRT
1	312105	エレメント, エアークリーナー	0.4
2	3121C8	ファンネル, エアー :レフト	0.4
	3121C9	ファンネル, エアー :ライト	0.4
	3121E2	ファンネル, エアー :両側	0.4
3	312102	カバー, エアークリーナーケース	0.4
4		(5)	
	3121A5	ケース, エアークリーナー	0.7
8	617116	センサー, MAP	0.2
9		(10)	
	617120	センサー, エアーテンプ	0.2

見出番号	部品番号	部品名	希望小売価格	使用個数 VTR250H	VTR250FH	VTR250LH	適用号機 初号機	終号機	タイプ
1	17210-KFK-630	エレメント, エアークリーナー	3,610	1	1	1			
2	17215-KFK-630	ファンネル, エアー	1,320	2	2	2			
3	17220-KFK-630	カバーCOMP., エアークリーナー	3,660	1	1	1			
4	17230-KFK-630	ケースCOMP., エアークリーナー	7,750	1	1	1			
5	17233-KFK-630	シール, スロットルボディ	160	2	2	2			
6	17451-KFK-630	チューブ, エンジンヘッドカバー ブリーザー	400	1	1	1			
7	17724-102-700	クリップ, サブタンクホース	140	2	2	2			
8	37830-MEL-003	センサーASSY., マップ	7,950	1	1	1			
9	37880-P05-A00	センサーASSY., エアーテンプレチャー	1,980	1	1	1			
10	91303-PK2-005	Oリング 7.5X1.5	100	1	1	1			
11	91508-MM5-000	スクリュー, パン 5MM	185	4	4	4			
12	93901-25420	スクリュー, タッピング 5X20	25	3	3	3			
13	93903-25480	スクリュー, タッピング 5X20	25	6	6	6			

www.impex-jp.com

F-25-20 エアーインジェクションバルブ

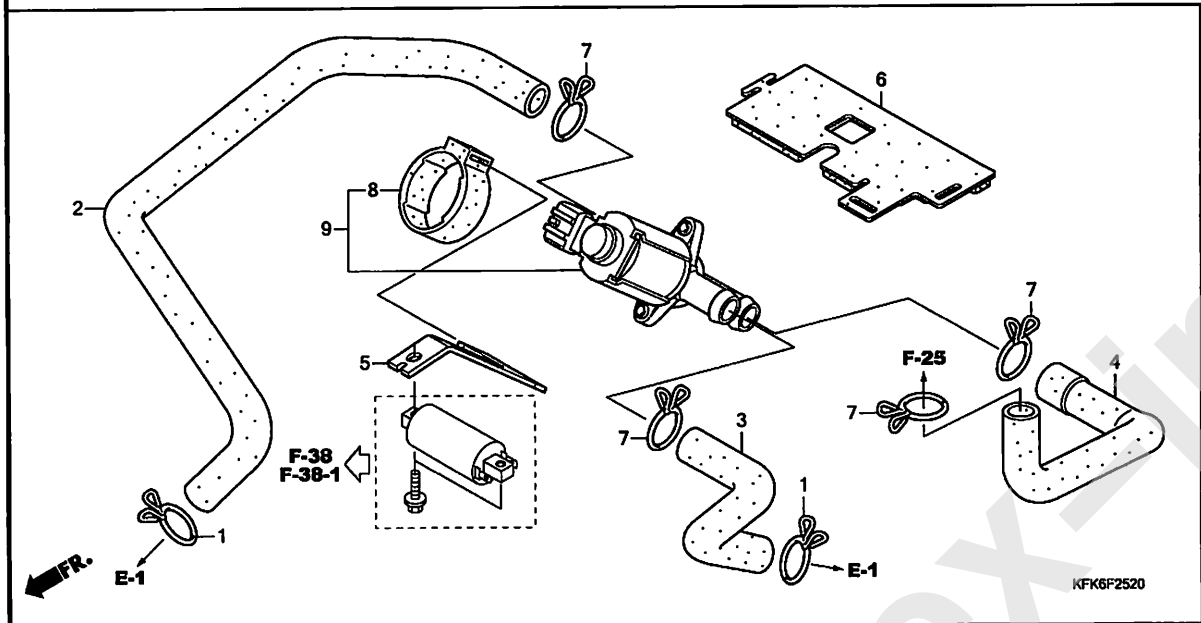

見出番号	LON	(関連見出番号) 整備項目	FRT
9	314130	バルブ, セカンダリーエアーコントロール ·····	0.5

見出番号	部品番号	部品名	希望小売価格	使用個数 VTR 250 H	VTR 250F H	VTR 250L H	適用号機 初号機	終号機	タイプ
1	17316-611-000	クリップ, プリーザーチューブ ·····	180	2	2	2			
2	17461-KFK-630	チューブA, エアーインジェクションソレノイドバルブ	750	1	1	1			
3	17462-KFK-630	チューブB, エアーインジェクションソレノイドバルブ	350	1	1	1			
4	17463-KFK-631	チューブC, エアーインジェクションソレノイドバルブ	400	1	1	1			
5	17470-KFK-630	ステー, エアーインジェクションソレノイドバルブ	250	1	1	1			
6	17471-KFK-630	カバーCOMP., エアーインジェクションソレノイドバルブ	630	1	1	1			
7	17724-102-700	クリップ, サブタンクホース ·····	140	4	4	4			
8	36172-MCA-A61	サスペンション, ソレノイドバルブ ···	190	1	1	1			
9	36450-MCA-A62	バルブASSY., エキゾーストエアーインジェクション	3,400	1	1	1			

www.impex-jp.com

F-27 エキゾーストマフラー

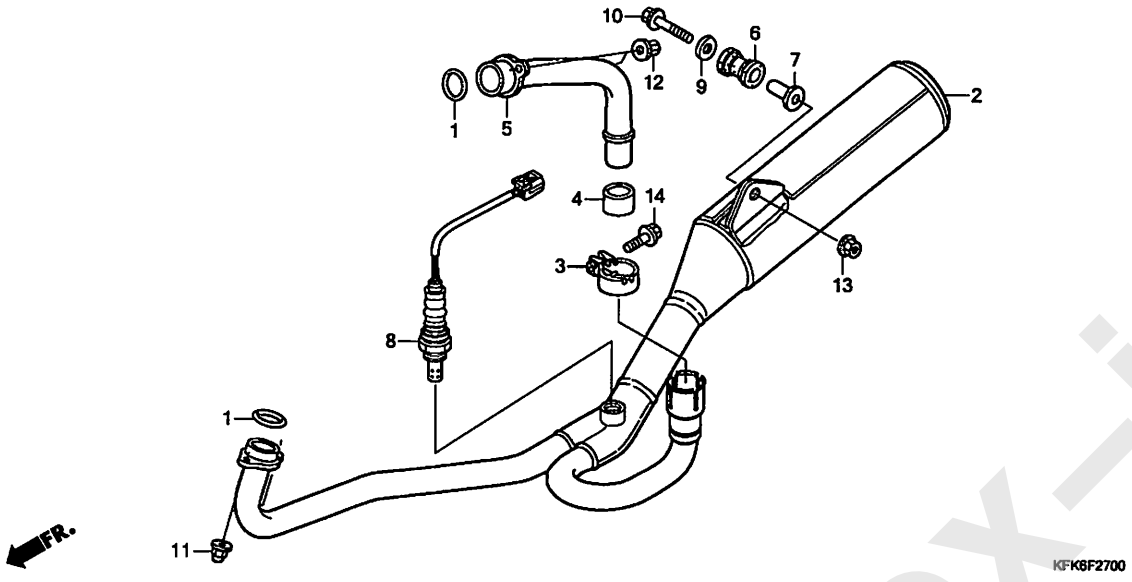

見出番号	LON	(関連見出番号) 整備項目	FRT
1	3131J1	ｶﾞｽｹｯﾄ, ｴｷｿﾞｰｽﾄﾊﾟｲﾌﾟ :ﾌﾛﾝﾄ ････	0.4
	3131J2	ｶﾞｽｹｯﾄ, ｴｷｿﾞｰｽﾄﾊﾟｲﾌﾟ :ﾘﾔｰ ･････	0.5
	3131J3	ｶﾞｽｹｯﾄ, ｴｷｿﾞｰｽﾄﾊﾟｲﾌﾟ :1台分 ･･･	0.5
2		(4)	
	313120	ﾏﾌﾗｰ ･････････････････････････	0.4
5	3131D7	ﾊﾟｲﾌﾟ, ｴｷｿﾞｰｽﾄ :ﾘﾔｰ ･････････････	0.5
8	617121	ｾﾝｻｰ, 02 ･････････････････････	0.5

見出番号	部品番号	部品名	希望小売価格	使用個数 VTR 250 H	VTR 250F H	VTR 250L H	適用号機 初号機	終号機	タイプ
1	18291-MN4-920	ｶﾞｽｹｯﾄ, ｴｷｿﾞｰｽﾄﾊﾟｲﾌﾟ ････	310	2	2	2			
2	18300-KFK-630	ﾏﾌﾗｰCOMP., ｴｷｿﾞｰｽﾄ ･････	101,700	1	1	1			
3	18374-MN1-670	ﾊﾞﾝﾄﾞ, L. ｴｷｿﾞｰｽﾄﾊﾟｲﾌﾟ ･･･	640	1	1	1			
4	18391-MB0-891	ﾊﾞｯｷﾝ, ｴｷｿﾞｰｽﾄ ･････････	1,010	1	1	1			
5	18420-KFK-630	ﾊﾟｲﾌﾟ COMP., ﾘﾔｰｴｷｿﾞｰｽﾄ ･･	4,520	1	1	1			
6	18421-MA6-000	ﾗﾊﾞｰ, ﾏﾌﾗｰﾏｳﾝﾃｲﾝｸﾞ ･･････	290	1	1	1			
7	18422-MA6-000	ｶﾗｰ, ﾏﾌﾗｰﾏｳﾝﾃｲﾝｸﾞ ･･････	265	1	1	1			
8	36531-KFK-631	ｾﾝｻｰ, 02 ･････････････････	14,000	1	1	1			
9	90101-ML0-720	ﾜｯｼｬｰ, ﾌﾟﾚｲﾝ 8MM ････････	190	1	1	1			
10	90109-MR7-000	ﾎﾞﾙﾄ, ﾌﾗﾝｼﾞ 8X45 ････････	190	1	1	1			
11	90201-425-700	ﾅｯﾄ, ｷｬｯﾌﾟ 6MM ･････････	190	2	2	2			
12	90304-HB3-771	ﾅｯﾄ, ｽﾍﾟｼｬﾙ 6MM ････････	250	2	2	2			
13	94050-08000	ﾅｯﾄ, ﾌﾗﾝｼﾞ 8MM ･････････	35	1	1	1			
14	95701-08032-07	ﾎﾞﾙﾄ, ﾌﾗﾝｼﾞ 8X32 ････････	50	1	1	1			

www.impex-jp.com

F-29 ペダル

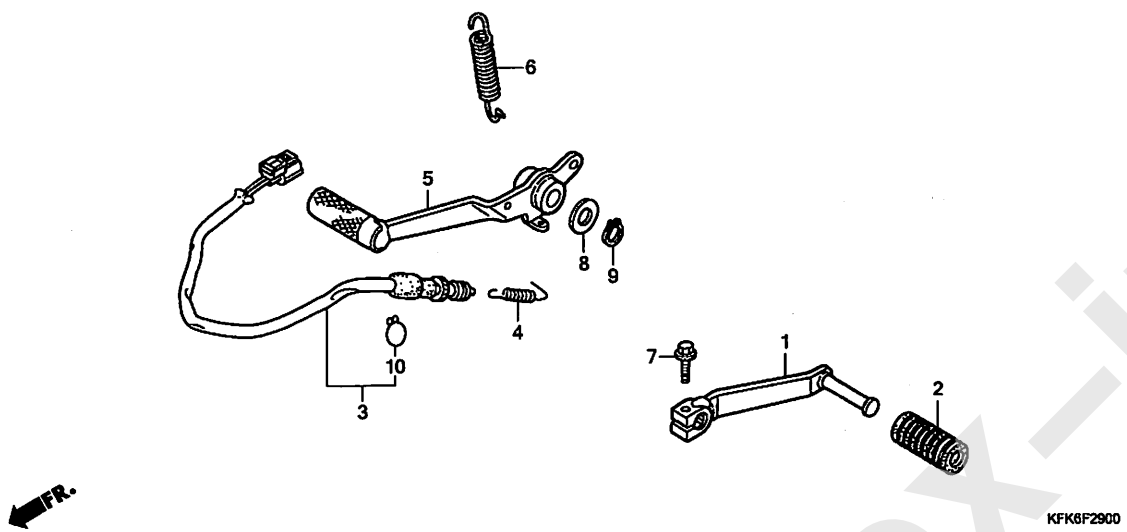

見出番号	LON	(関連見出番号) 整備項目	FRT
1	4101A1	ペダル,ギヤーチェンジ	0.1
3	6151B5	スイッチ,リヤーストップ :ペダル側	0.5
5	810160	ペダル,リヤーブレーキ	0.5
6	8101A8	スプリング,ブレーキペダル	0.5

見出番号	部品番号	部品名	希望小売価格	使用個数 VTR 250 H	VTR 250F H	VTR 250L H	適用号機 初号機	終号機	タイプ
1	24701-KFK-000	ペダル,ギヤーチェンジ	2,500	1	1	1			
2	24781-KR3-770	ラバー,ギヤーチェンジペダル	200	1	1	1			
3	35350-KFK-632	スイッチASSY.,リヤーストップ	1,300	1	1	1			
4	35357-KY2-700	スプリング,ストップスイッチ	210	1	1	1			
5	46500-KFK-000	ペダル,リヤーブレーキ	4,270	1	1	1			
6	46514-KY2-700	スプリング,ブレーキペダルリターン	250	1	1	1			
7	90118-KY1-000	ボルト,フランジ 6X20	140	1	1	1			
8	90557-230-000	ワッシャー 15.2X25	170	1	1	1			
9	94511-15000	サークリップ,エキスターナル 15MM	30	1	1	1			
10	90601-KAF-003	クリップ,スイッチカバー	110	1	1	1			

www.impex-jp.com

F-30 ステップ

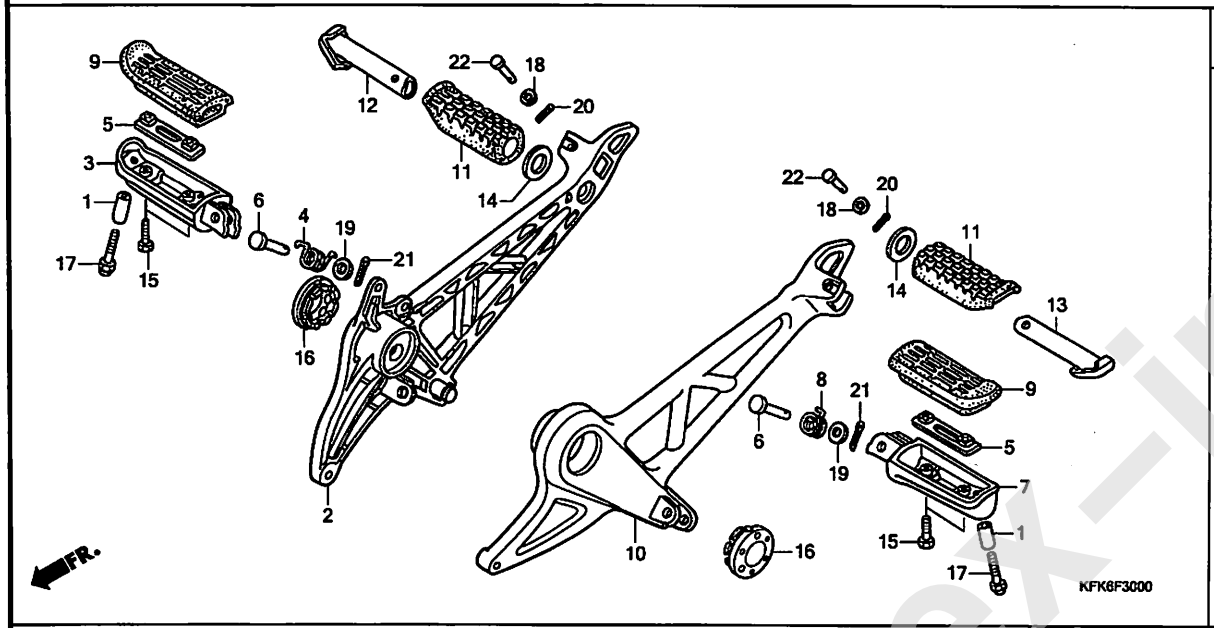

見出番号	LON	(関連見出番号) 整備項目	FRT
2	4101N2	ホルダー, ステップ :ライト	0.4
3	4101C6	バー, メインステップ :ライト	0.2
7	4101C5	バー, メインステップ :レフト	0.2
	4101J1	バー, メインステップ :両側	0.4
10	4101N1	ホルダー, ステップ :レフト	0.5
	4101N6	ホルダー, ステップ :両側	0.7
12	(11)		
	4101C8	バー, ビリオンステップ :ライト	0.1
13	(11)		
	4101C7	バー, ビリオンステップ :レフト	0.1
	4101P4	バー, ビリオンステップ :両側	0.2

見出番号	部品番号	部品名	希望小売価格	使用個数 VTR 250 H	VTR 250F H	VTR 250L H	適用号機 初号機	終号機	タイプ
1	24329-KT8-000	カラー, ガイドプレートディスタンス	240	2	2	2			
2	50600-KFK-000ZB	ホルダー, R. ステップ *NH1*. ブラック	8,850	1	1	1			
3	50612-MM5-000	アーム, R. ステップ	3,800	1	1	1			
4	50617-445-840	スプリング, R. ステップリターン	200	1	1	1			
5	50619-MM5-000	プレート, ステップセッティング	490	2	2	2			
6	50639-ML0-010	ピン, ステップバー	235	2	2	2			
7	50642-MM5-000	アーム, L. ステップ	3,800	1	1	1			
8	50644-445-840	スプリング, L. ステップリターン	210	1	1	1			
9	50661-MV9-000	ラバー, ステップ	730	2	2	2			
10	50700-KFK-000ZB	ホルダー, L. ステップ *NH1*. ブラック	8,450	1	1	1			
11	50710-KE8-000	ラバー, ビリオンステップ	610	2	2	2			
12	50711-KE8-000	バー, R. ビリオンステップ	1,240	1	1	1			
13	50712-KE8-000	バー, L. ビリオンステップ	1,240	1	1	1			
14	50715-KFK-630	プレート, ビリオンステップサイド	125	2	2	2			
15	90115-MV9-000	ボルト, メインステップラバーセッティング	130	4	4	4			
16	90305-MBB-000	キャップ, ピボット	170	2	2	2			
17	92501-08028-0A	ボルト, キャップ 8X28	100	2	2	2			
18	94101-06000	ワッシャー, プレイン 6MM	25	2	2	2			
19	94102-08000	ワッシャー, プレイン 8MM	25	2	2	2			
20	94201-16120	ピン, スプリット 1.6X12	25	2	2	2			
21	94201-20150	ピン, スプリット 2.0X15	25	2	2	2			
22	95015-83000	ピンC, ビリオンステップ	105	2	2	2			

www.impex-jp.com

F-31 サイドスタンド

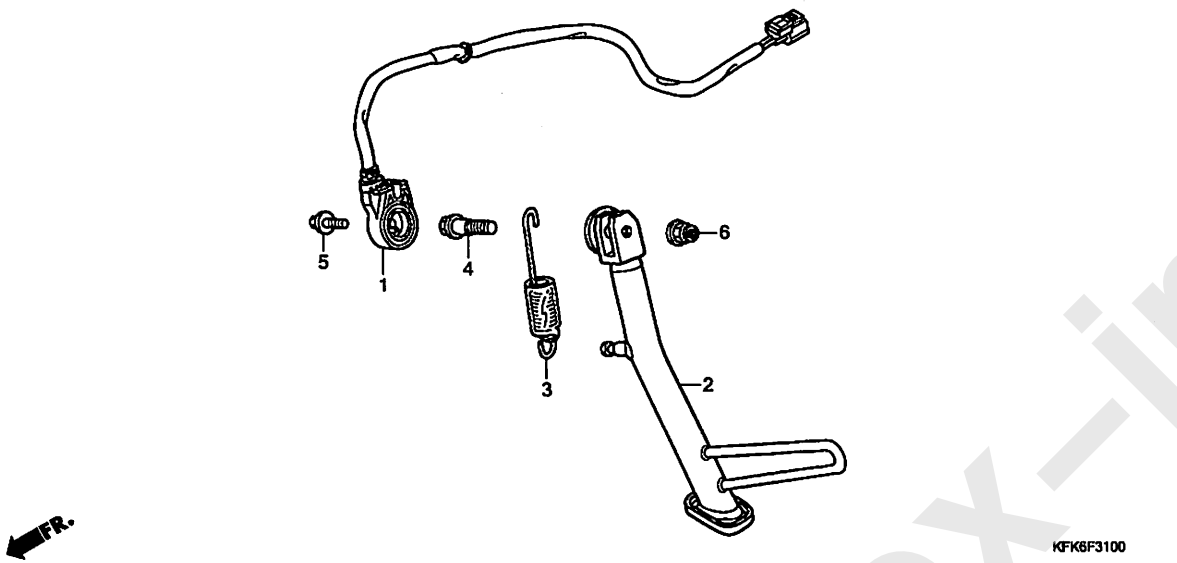

見出番号	LON	(関連見出番号) 整備項目	FRT
1	615195	ｽｲｯﾁ, ｻｲﾄﾞｽﾀﾝﾄﾞ	0.3
2	410180	ﾊﾞｰ, ｻｲﾄﾞｽﾀﾝﾄﾞ	0.2
3	410182	ｽﾌﾟﾘﾝｸﾞ, ｻｲﾄﾞｽﾀﾝﾄﾞ	0.1

見出番号	部品番号	部品名	希望小売価格	使用個数 VTR 250 H	VTR 250F H	VTR 250L H	適用号機 初号機	終号機	タイプ
1	35700-KFK-J31	ｽｲｯﾁASSY., ｻｲﾄﾞｽﾀﾝﾄﾞ	3,900	1	1	1			
2	50530-KFK-732	ﾊﾞｰ-COMP., ｻｲﾄﾞｽﾀﾝﾄﾞ	3,990	1	1	–			
	50530-KFK-J70		3,990	–	–	1			
3	50542-MV4-000	ｽﾌﾟﾘﾝｸﾞASSY., ｻｲﾄﾞｽﾀﾝﾄﾞ	360	1	1	1			
4	90108-MK6-670	ﾎﾞﾙﾄ, ｻｲﾄﾞｽﾀﾝﾄﾞﾋﾟﾎﾞｯﾄ	340	1	1	1			
5	90147-MCE-950	ﾎﾞﾙﾄ, ｽﾍﾟｼｬﾙ 6X16	180	1	1	1			
6	90203-MF9-710	ﾅｯﾄ, ｻｲﾄﾞｽﾀﾝﾄﾞ	185	1	1	1			

www.impex-jp.com

F-32 スウィングアーム / チェンケース

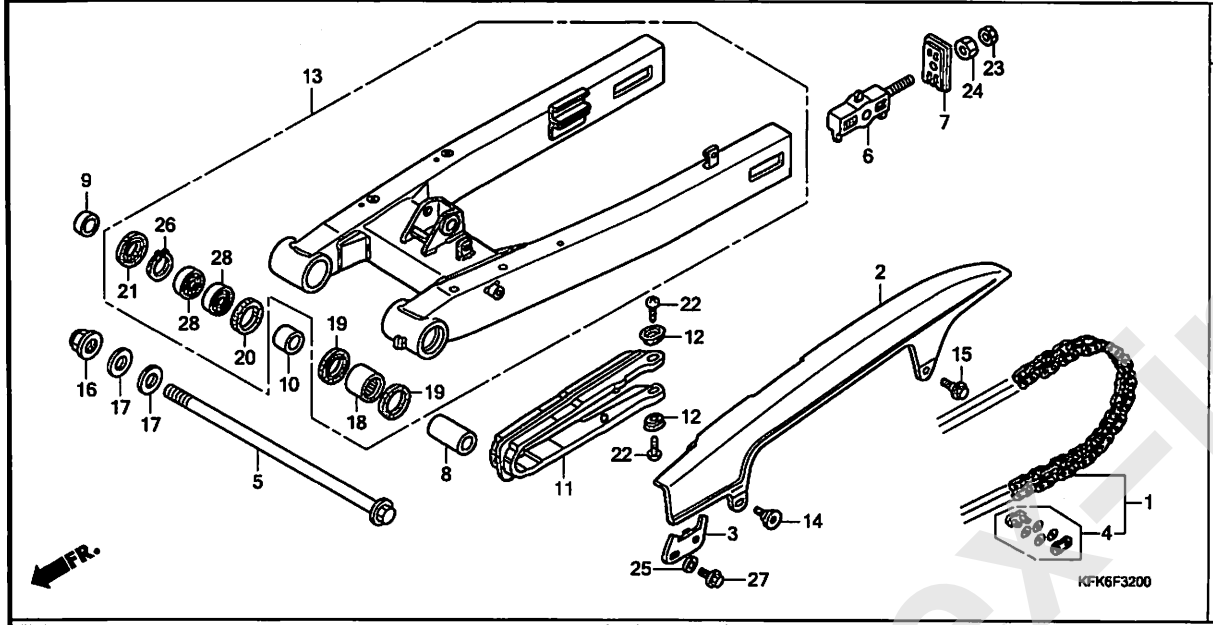

見出番号	LON	(関連見出番号) 整備項目	FRT
1	213165	ﾁｪｰﾝ, ﾄﾞﾗｲﾌﾞ ・・・・・・・・・・・・・・・・・・・	0.5
2	410195	ｹｰｽ, ﾄﾞﾗｲﾌﾞﾁｪｰﾝ ・・・・・・・・・・・・・・・・	0.1
11	4101E5	ｽﾗｲﾀﾞｰ, ﾁｪｰﾝ ・・・・・・・・・・・・・・・・・・・	0.6
13	5121B0	ｽｲﾝｸﾞｱｰﾑｱｯｾﾝﾌﾞﾘｰ ・・・・・・・・・・・・・	0.7
18	5121C8	ﾍﾞｱﾘﾝｸﾞ, ｽｲﾝｸﾞｱｰﾑﾋﾟﾎﾞｯﾄ :ﾚﾌﾄ ・・	0.9
28	5121C9	ﾍﾞｱﾘﾝｸﾞ, ｽｲﾝｸﾞｱｰﾑﾋﾟﾎﾞｯﾄ :ﾗｲﾄ ・・	0.9
		・2個でも同一時間	
	5121D0	ﾍﾞｱﾘﾝｸﾞ, ｽｲﾝｸﾞｱｰﾑﾋﾟﾎﾞｯﾄ :両側 ・	0.9

見出番号	部品番号	部品名	希望小売価格	使用個数 VTR 250 H	VTR 250F H	VTR 250L H	適用号機 初号機	終号機	タイプ
1	40540-KV3-405	ﾁｪｰﾝ, ﾄﾞﾗｲﾌﾞ (ﾀﾞｲﾄﾞｰ) (DID520V8-120ZB)	11,700						
		(ﾋｮｳｼﾞｭﾝﾘﾝｸ104L)		1	1	1			
	40540-KV3-406	ﾁｪｰﾝ, ﾄﾞﾗｲﾌﾞ (RKｴｷｾﾙ) (RK520MOZ6-120LJ-FZ)	11,700						
		(ﾋｮｳｼﾞｭﾝﾘﾝｸ104L)		1	1	1			
2	40510-MBB-010	ｹｰｽ, ﾄﾞﾗｲﾌﾞﾁｪｰﾝ ・・・・・・・・・・	4,580	1	1	1			
3	40511-KFK-000	ｽﾃｰ, ﾁｪｰﾝｹｰｽ ・・・・・・・・・・・・・	480	1	1	1			
4	40535-KV3-405	ｼﾞｮｲﾝﾄｾｯﾄ, ﾄﾞﾗｲﾌﾞﾁｪｰﾝ (ﾀﾞｲﾄﾞｰ)	430	1	1	1			
	40535-KV3-406	ｼﾞｮｲﾝﾄｾｯﾄ, ﾄﾞﾗｲﾌﾞﾁｪｰﾝ (RKｴｷｾﾙ)	430	1	1	1			
5	52101-KFK-000	ﾎﾞﾙﾄ, ｽｳｲﾝｸﾞｱｰﾑﾋﾟﾎﾞｯﾄ ・・・	2,560	1	1	1			
6	52120-KFK-630	ｶﾗｰCOMP., ﾁｪｰﾝﾃﾝｼｮﾅｰ ・・・・・	1,970	2	2	2			
7	52121-MJ0-000	ﾌﾟﾚｰﾄ, ﾁｪｰﾝﾃﾝｼｮﾅｰ ・・・・・・・・	1,020	2	2	2			
8	52141-KFK-000	ｶﾗｰ, ﾋﾟﾎﾞｯﾄ(B) ・・・・・・・・・・	910	1	1	1			
9	52142-KFK-000	ｶﾗｰ, ﾋﾟﾎﾞｯﾄ(C) ・・・・・・・・・・	255	1	1	1			
10	52143-KFK-000	ｶﾗｰ, ﾋﾟﾎﾞｯﾄ(A) ・・・・・・・・・・	460	1	1	1			
11	52170-KFK-000	ｽﾗｲﾀﾞｰ, ﾁｪｰﾝ ・・・・・・・・・・・・・	2,100	1	1	1			
12	52171-KR6-000	ﾜｯｼｬｰ, ﾁｪｰﾝｽﾗｲﾀﾞｰ ・・・・・・・・	140	2	2	2			
13	52200-KFK-710ZA	ｽｳｲﾝｸﾞｱｰﾑｻﾌﾞASSY., ﾘｱｰ *NH1*. ・・・・・・・・・・・・・・ﾌﾞﾗｯｸ	40,400	1	1	1			
14	90106-KY2-701	ｽｸﾘｭｰ, ﾊﾟﾝ 6X11 ・・・・・・・・・	145	1	1	1			
15	90111-187-000	ﾎﾞﾙﾄ, ﾌﾗﾝｼﾞ 6MM ・・・・・・・・・	235	1	1	1			
16	90305-GE8-003	ﾅｯﾄ, U 14MM ・・・・・・・・・・・・・	250	1	1	1			
17	90401-750-000	ｶﾗｰ, ﾃﾝｼｮﾅｰﾌﾞﾗｹｯﾄ ・・・・・・・	155	2	2	2			

www.impex-jp.com

F-32 スウィングアーム / チェンケース

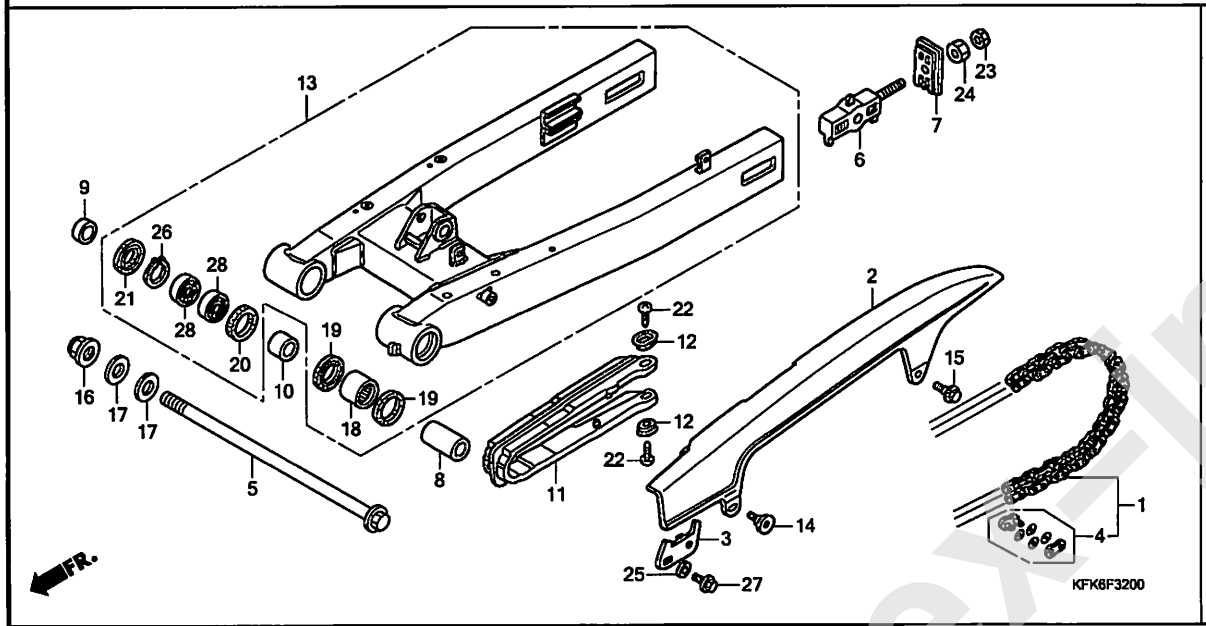

見出番号	部品番号	部品名	希望小売価格	使用個数 VTR 250 H	VTR 250F H	VTR 250L H	適用号機 初号機	終号機	タイプ
18	91071-MT7-003	ベアリング,ニードル(NTN) ·····	510	1	1	1			
19	91202-MAL-601	ダストシール 25X33X4 ·····	280	2	2	2			
20	91203-GC8-003	オイルシール, 24X31X3.5 ·····	480	1	1	1			
21	91214-MAL-601	ダストシール 23X35X5 ·····	310	1	1	1			
22	93901-25280	スクリュー,タッピング 5X12 ·····	25	2	2	2			
23	94001-08000-0S	ナット,6カク 8MM ·····	30	2	2	2			
24	94030-08000	ナット,6カク 8MM ·····	30	2	2	2			
25	94101-06700	ワッシャー,プレイン 6MM ·····	25	1	1	1			
26	94520-35000	サークリップ,インターナル 35MM ····	55	1	1	1			
27	95701-06010-07	ボルト,フランジ 6X10 ·····	35	1	1	1			
28	96100-60030-10	ベアリング,ラジアルボール 6003 ·	430	2	2	2			

www.impex-jp.com

F-33 リヤークッション

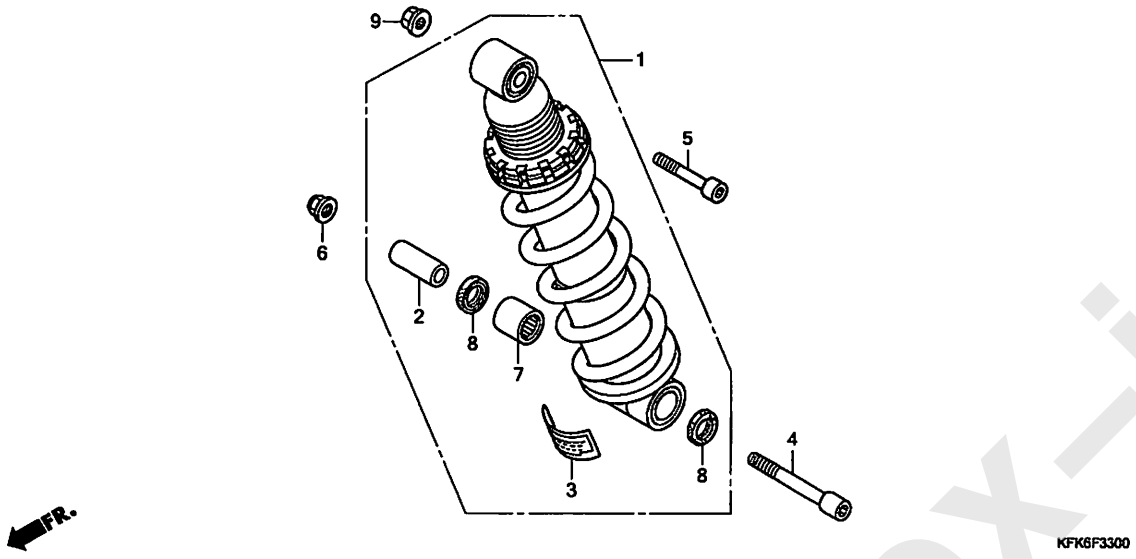

見出番号	LON	(関連見出番号) 整備項目	FRT
1	512115	クッションASSY.,リヤー	1.0
7	5121D1	ベアリング,リヤークッション	1.2

見出番号	部品番号	部品名	希望小売価格	使用個数 VTR 250 H	VTR 250F H	VTR 250L H	適用号機 初号機	終号機	タイプ
1	52400-KFK-J51	クッションASSY.,リヤー(ショウワ)	38,300	1	1	–			
	52400-KFK-A31		38,300	–	–	1			
2	52463-MAL-G00	カラー,クッションコネクティングロッド	480	1	1	1			
3	87516-KS7-702	ラベル,リヤーダンパーワーニング	205	1	1	1			
4	90107-MBL-610	ボルト,ソケット 10X57	340	1	1	1			
5	90110-MT7-000	ボルト,ソケット 10X44	440	1	1	1			
6	90304-GE8-003	ナット,U 10MM(フセラシ)	185	1	1	1			
7	91072-KT7-003	ベアリング,ニードル 17X24X20 (NTN)	560	1	1	1			
8	91262-KV3-831	ダストシール 17X24X5(アライ)	260	2	2	2			
9	94050-10000	ナット,フランジ 10MM	50	1	1	1			

www.impex-jp.com

F-34 リヤーフェンダー

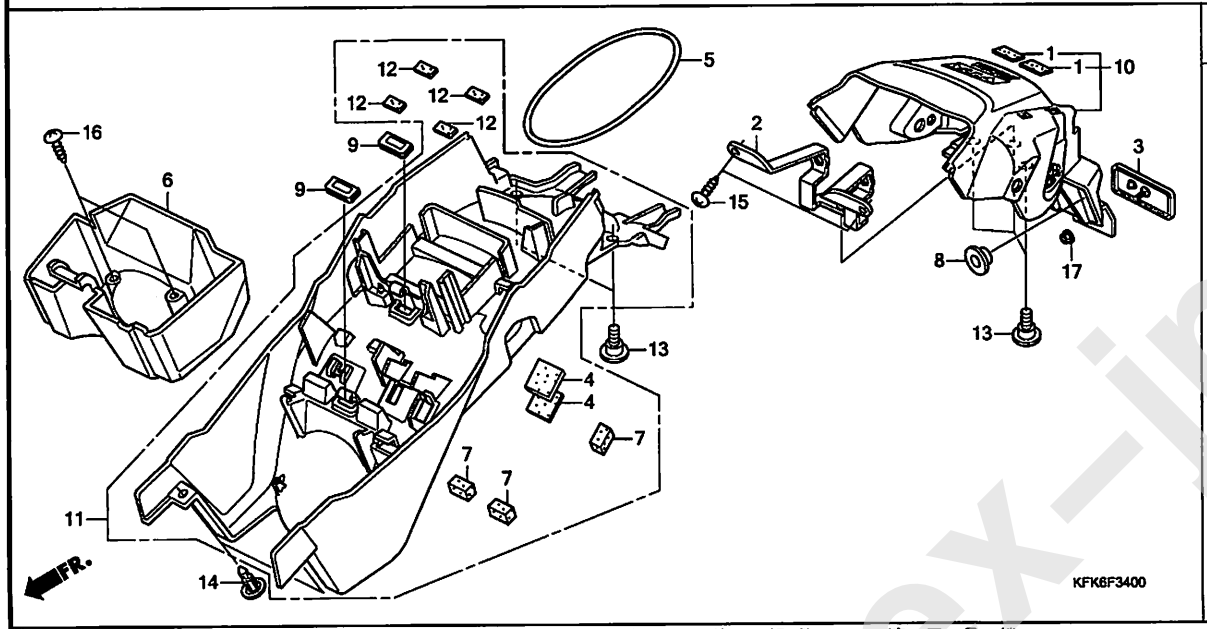

見出番号	LON	(関連見出番号) 整備項目	FRT
6	4131B3	ボックス, インナー	0.5
10	413105	フェンダーA, リヤー	0.5
11	413110	フェンダーB, リヤー	0.5

見出番号	部品番号	部品名	希望小売価格	使用個数 VTR 250 H	VTR 250F H	VTR 250L H	適用号機 初号機	終号機	タイプ
1	19121-HP1-600	ラバー, ラジエターリザーブ	130	2	2	2			
2	33702-KFK-630	ステー, テールライト	780	1	1	1			
3	33741-MS6-921	リフレクター, リフレックス(スタンレー)	1,060	1	1	1			
4	50283-MR7-300	ラバー, シートレール	115	2	2	2			
5	50290-MZ7-000	バンド, Uロック	540	1	1	1			
6	50400-KFK-630	ボックス, インナー	1,540	1	1	1			
7	64121-MT3-300	マット, スクリーンガーニッシュ	75	3	3	3			
8	64348-086-000	ワッシャー, フロントカバーフイキシング	205	2	2	2			
9	77309-KK6-000	グロメット, ツールトレイ	140	2	2	2			
10	80100-KFK-630ZA	フェンダーセットA, リヤー(WL) *TYPE1*	7,750	1	–	1			
	80100-KFK-J30ZA	*TYPE1*	7,500	–	1	–			
11	80200-KFK-630	フェンダーCOMP. B, リヤー	6,650	1	1	1			
12	81214-MEJ-720	ラバー, フロントフェンダー	100	4	4	4			
13	90106-KBV-000	スクリュー, パン 6X14	130	5	5	5			
14	90116-KFK-630	リベット, プッシュ 5MM	180	2	2	2			
15	93903-24320	スクリュー, タッピング 4X12	25	2	2	2			
16	93903-24380	スクリュー, タッピング 4X12	25	2	2	2			
17	94050-05070	ナット, フランジ 5MM	30	1	1	1			

www.impex-jp.com

ウインカー

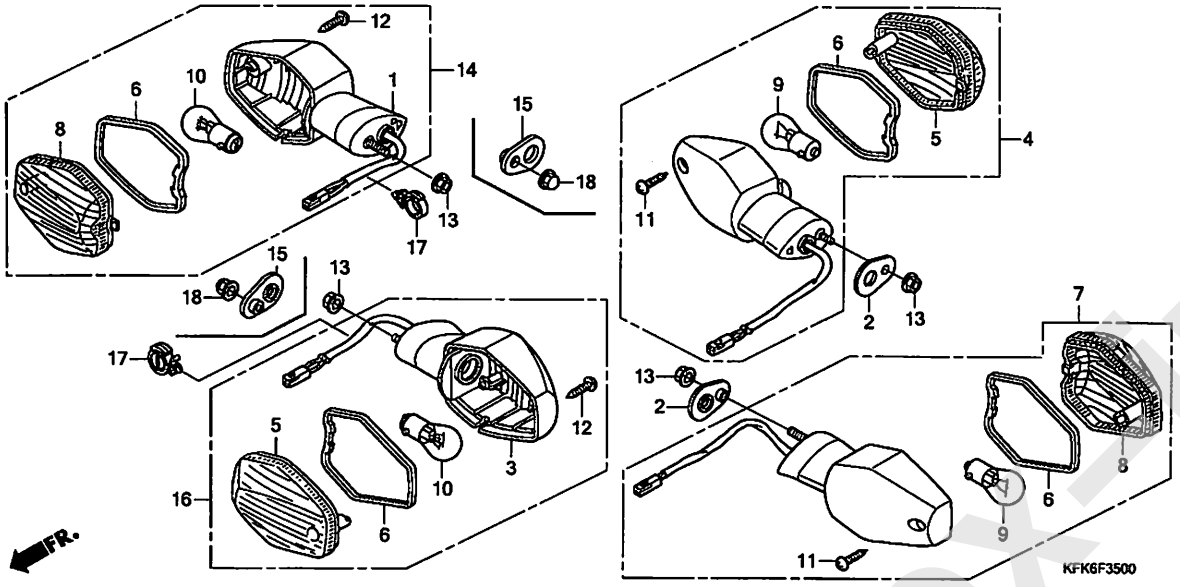

見出番号	LON	(関連見出番号) 整備項目	FRT
1	6161D0	ベース,ウインカー :ライトフロント	0.2
	6161W2	ベース,ウインカー(A) :ライトフロント ・VTR250Fモデル	0.1
3	6161C9	ベース,ウインカー :レフトフロント	0.2
	6161D1	ベース,ウインカー :フロント両側	0.3
	6161W1	ベース,ウインカー(A) :レフトフロント ・VTR250Fモデル	0.1
	6161W3	ベース,ウインカー(A) :フロント両側 ・VTR250Fモデル	0.2
4	6161C7	ウインカー :ライトリヤー	0.3
7	6161C6	ウインカー :レフトリヤー	0.3
9	6161C8	ウインカー :リヤー両側 (5,6,8)	0.3
	616139	バルブ,ウインカー :リヤー ・2個でも同一時間 (5,6,8)	0.1
10	616133	バルブ,ウインカー :フロント ・2個でも同一時間	0.1
	6161G0	バルブ,ウインカー :1台分	0.2
14	6161C4	ウインカー :ライトフロント	0.1
16	6161C3	ウインカー :レフトフロント	0.1
	6161C5	ウインカー :フロント両側	0.2

見出番号	部品番号	部品名	希望小売価格	使用個数 VTR250 H	VTR250F H	VTR250L H	適用号機 初号機	終号機	タイプ
1	33403-MCE-781	ベースCOMP.,R.ウインカー	5,700	1	–	1			
2	33409-MBW-000	プレート,ウインカーセッテイング	310	2	2	2			
3	33453-MCE-781	ベースCOMP.,L.ウインカー	5,700	1	–	1			
4	33600-KFK-631	ウインカーASSY.,R.リヤー(12V 21W)	6,200	1	1	1			
5	33602-MAT-E21	レンズ,ウインカー (L.フロント/R.リヤー)	540	2	2	2			
6	33607-MAT-E21	パッキン,レンズ	115	4	4	4			
7	33650-KFK-631	ウインカーASSY.,L.リヤー(12V 21W)	6,200	1	1	1			
8	33652-MAT-E21	レンズ,ウインカー (R.フロント/L.リヤー)	540	2	2	2			
9	34905-MAS-601	バルブ,ウインカー(12V 21W)	215	2	2	2			
10	34906-447-711	バルブ,テール&ストップライト (12V 21/5W)(スタンレー)	640	2	2	2			
11	91911-MFL-640	スクリュー,タッピング 4X14	140	2	2	2			
12	93911-24380	スクリュー,タッピング 4X14	25	2	2	2			
13	94050-06070	ナット,フランジ 6MM	35	4	2	4			
14	33400-MEE-B01	ウインカーASSY.,R.フロント (12V 21/5W)	7,100	–	1	–			
15	33409-MBW-000	プレート,ウインカーセッテイング	310	–	2	–			
16	33450-MEE-B01	ウインカーASSY.,L.フロント (12V 21/5W)	7,100	–	1	–			
17	90684-ZA0-601	クリップ,ハーネス	105	–	2	–			
18	94021-06070-0S	ナット,キャップ 6MM	40	–	2	–			

www.impex-jp.com

F-36 テールライト

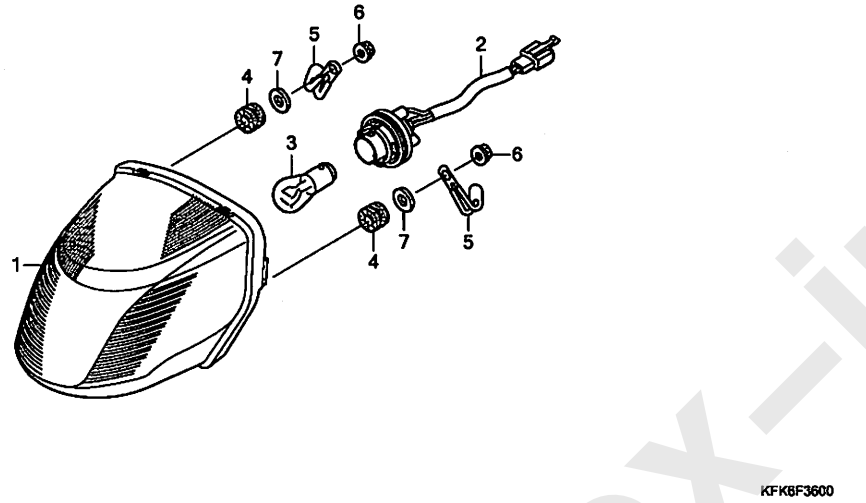

見出番号	LON	(関連見出番号) 整備項目	FRT
1	6161D5	テールライトユニット	0.4
2	6161E7	ソケット, テールライト	0.2
3	6161G1	バルブ, テールライト	0.2

見出番号	部品番号	部品名	希望小売価格	使用個数 VTR250H	VTR250FH	VTR250LH	適用号機 初号機	終号機	タイプ
1	33704-KFK-631	テールライトユニット	5,450	1	1	1			
2	33705-KFK-631	ソケットCOMP., テールライト	930	1	1	1			
3	34906-447-711	バルブ, テール&ストップライト (12V 21/5W) (スタンレー)	640	1	1	1			
4	80112-MA6-000	クッション, テールライト	185	2	2	2			
5	90105-727-000	クリップ 2X50	130	2	2	2			
6	94050-06080	ナット, フランジ 6MM	35	2	2	2			
7	94103-06800	ワッシャー, プレイン 6MM	25	2	2	2			

www.impex-jp.com

F-37 バッテリー

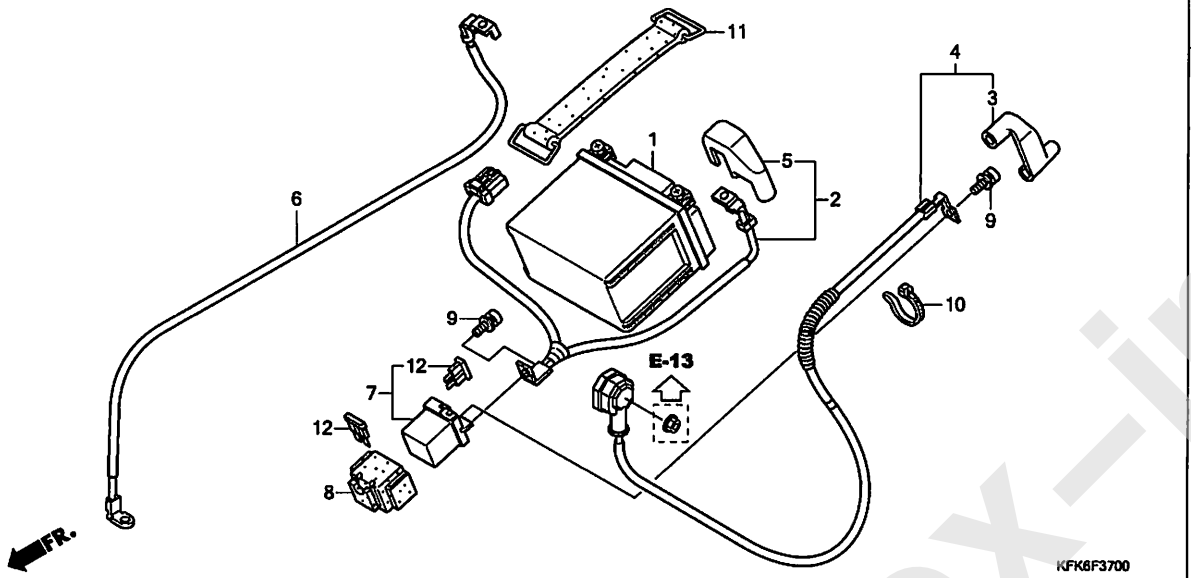

見出番号	LON	(関連見出番号) 整備項目	FRT
1	610100	バッテリー	0.2
2	610105	ケーブル,バッテリー	0.1
4	612115	ケーブル,スターターモーター	0.3
6	610110	ケーブル,バッテリーアース	0.2
7	615113	スイッチ,スターターマグネチック	0.2

見出番号	部品番号	部品名	希望小売価格	使用個数 VTR 250 H	VTR 250F H	VTR 250L H	適用号機 初号機	終号機	タイプ
1	31500-GEE-007	バッテリー(YTZ7S)(ユアサ)	オープン	1	1	1			
2	32401-KFK-630	ケーブル,スターターバッテリー	1,420	1	1	1			
3	32406-KFK-630	カバー,スターターマグネチックターミナル	155	1	1	1			
4	32410-KFK-630	ケーブル,スターターモーター	1,830	1	1	1			
5	32413-KGH-900	カバー,バッテリーターミナル	160	1	1	1			
6	32601-KFK-630	ケーブル,バッテリーアース	970	1	1	1			
7	35850-MT4-003	スイッチASSY.,スターターマグネチック	4,780	1	1	1			
8	35856-KBH-000	ラバー,シヨック	440	1	1	1			
9	90111-MR5-000	ボルト,ソケット 5X9	110	2	2	2			
10	90652-KT1-771	バンド,ワイヤー(プラック)	150	1	1	1			
11	95012-17001	バンドF,バッテリー(155MM)	320	1	1	1			
12	98200-33000	ヒューズ,プレード(30A)	50	2	2	2			

www.impex-jp.com

F-38 ワイヤーハーネス / イグニッションコイル (VTR250/L)

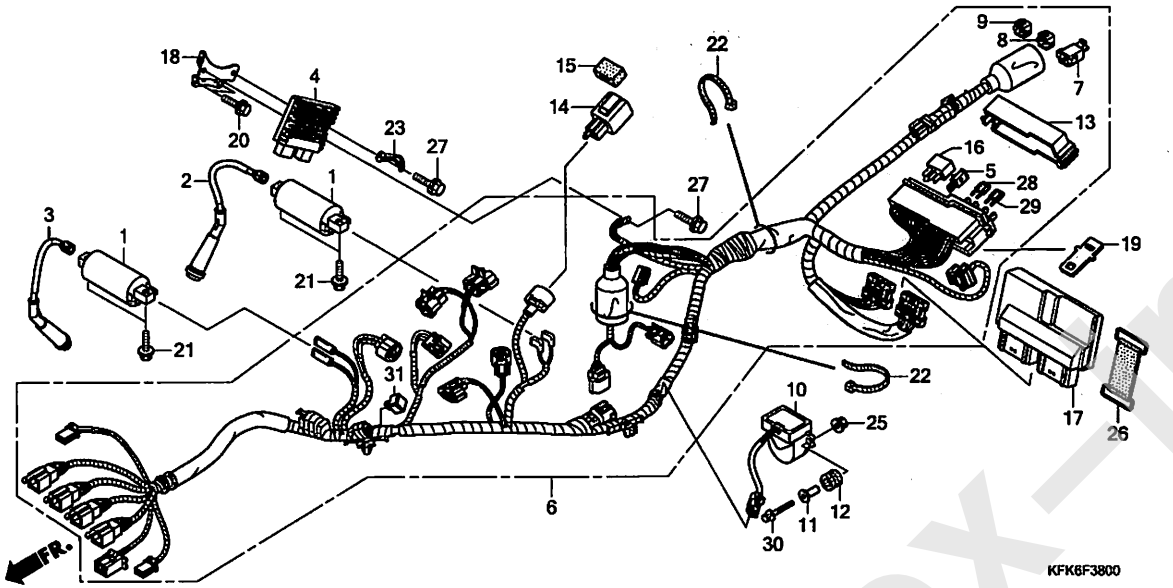

見出番号	LON	(関連見出番号) 整備項目	FRT
1	6141A3	コイル, イグニッション :フロント	0.9
	6141A4	コイル, イグニッション :リヤー	0.7
	6141A5	コイル, イグニッション :1台分	0.9
4	6131B2	レクチファイヤー, レギュレート	1.1
5	6131B4	ダイオード, スリーウェイ	0.2
6	611100	ハーネス, ワイヤー	1.6
10	617125	センサー, バンクアングル	0.3
14	6111C3	リレー, ウインカー	0.5
16	6111B6	リレー, エンジンストップ	0.2
	6111D9	リレー, ファンコントロール	0.2
	6111E0	リレー, フューエルカットオフ	0.2
17	6141A1	イグニッションコントロールモジュール	0.3

見出番号	部品番号	部品名	希望小売価格	使用個数 VTR 250 H	VTR 250F H	VTR 250L H	適用号機 初号機	終号機	タイプ
1	30500-MBG-003	コイルCOMP., イグニッション	3,650	2	-	2			
2	30751-KFK-631	キャップ ASSY. 1, ハイテンション	2,040	1	-	1			
3	30752-KFK-631	キャップ ASSY. 2, ハイテンション	2,040	1	-	1			
4	31600-MFM-701	レクチファイヤーASSY., レギュレーター	11,900	1	-	1			
5	31730-MAS-601	ダイオード ASSY., スリーウエイ(スミトモ)	670	1	-	1			
6	32100-KFK-J70	ハーネス, ワイヤー	43,700	1	-	1			
7	32150-KCR-J11	カプラー, ジョイント (WPC 2P 090 M)(ナチュラル)	330	1	-	1			
8	32605-GEV-761	キャップ, ダミー(WPC 4P 090 M) (ナチュラル)	280	1	-	1			
9	32606-GEV-761	キャップ, ダミー(4P)(レッド)	280	1	-	1			
10	35161-MFL-013	センサーCOMP., バンクアングル	7,150	1	-	1			
11	35162-MFA-D01	カラー	280	2	-	2			
12	35163-MN5-003	グロメット	145	2	-	2			
13	38252-MFJ-D01	カバー, アッパー	560	1	-	1			
14	38301-MBW-D21	リレーCOMP., ウインカー(DENSO)	2,820	1	-	1			
15	38306-GE8-008	サスペンション, ウインカーリレー(DENSO)	260	1	-	1			
16	38501-MEL-003	リレーASSY., パワー (MICRO ISO 4P)	710	3	-	3			
17	38770-KFK-A11	PGM-FIユニット	54,900	1	-	1			
18	50190-KFK-630	ステー, レギュレーター	500	1	-	1			
19	80201-KFK-630	ステー, バッテリーボックス	170	1	-	1			
20	90104-KFK-000	ボルト, アース 6X20	150	2	-	2			
21	90122-MFL-000	ボルト, フランジ 6X20	150	4	-	4			
22	90620-SB2-003	バンド, ワイヤーハーネス	360	2	-	2			

F-38 ワイヤーハーネス / イグニッションコイル (VTR250/L)

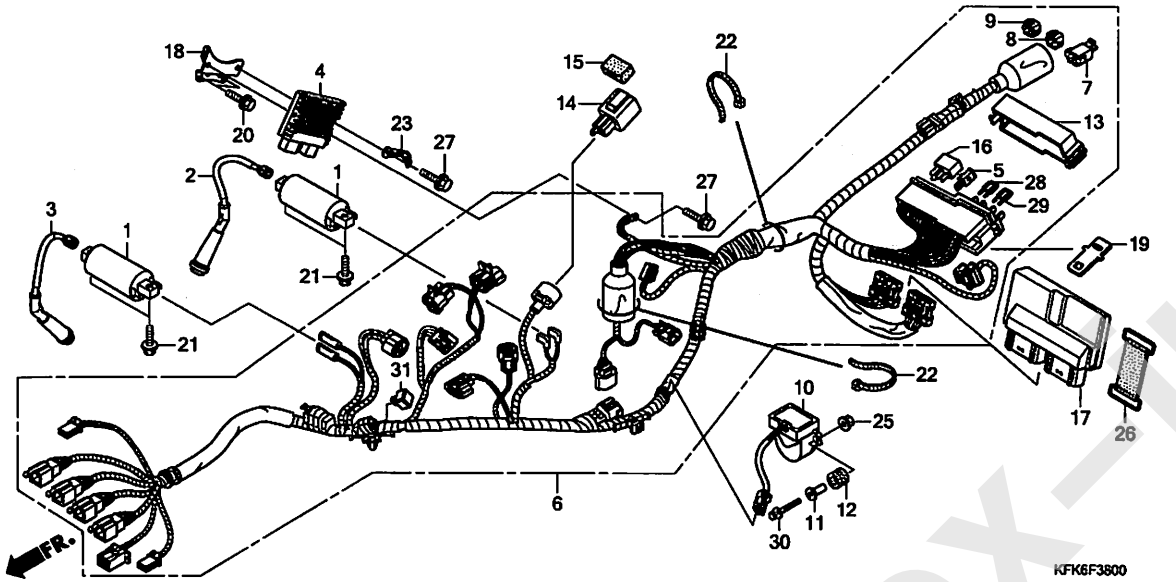

見出番号	部品番号	部品名	希望小売価格	使用個数 VTR 250 H	VTR 250F H	VTR 250L H	適用号機 初号機	終号機	タイプ
23	91413-679-000	ｸﾘｯﾌﾟ 2X70	190	1	–	1			
25	94050-04000	ﾅｯﾄ,ﾌﾗﾝｼﾞ 4MM	30	2	–	2			
26	95012-11001	ﾊﾞﾝﾄﾞA,ﾊﾞｯﾃﾘｰ	105	1	–	1			
27	95701-06020-08	ﾎﾞﾙﾄ,ﾌﾗﾝｼﾞ 6X20	35	2	–	2			
28	98200-41000	ﾋｭｰｽﾞ,ﾐﾆ(10A)	35	8	–	8			
29	98200-42000	ﾋｭｰｽﾞ,ﾐﾆ(20A)	35	2	–	2			
30	93401-04025-08	ﾎﾞﾙﾄﾜｯｼｬｰ 4X25	30	2	–	2			
31	31700-MM8-610	ﾚｸﾁﾌｧｲﾔｰCOMP.,ｼﾘｺﾝ	1,320	1	–	1			

www.impex-jp.com

F-38-1 ワイヤーハーネス / イグニッションコイル (VTR250F)

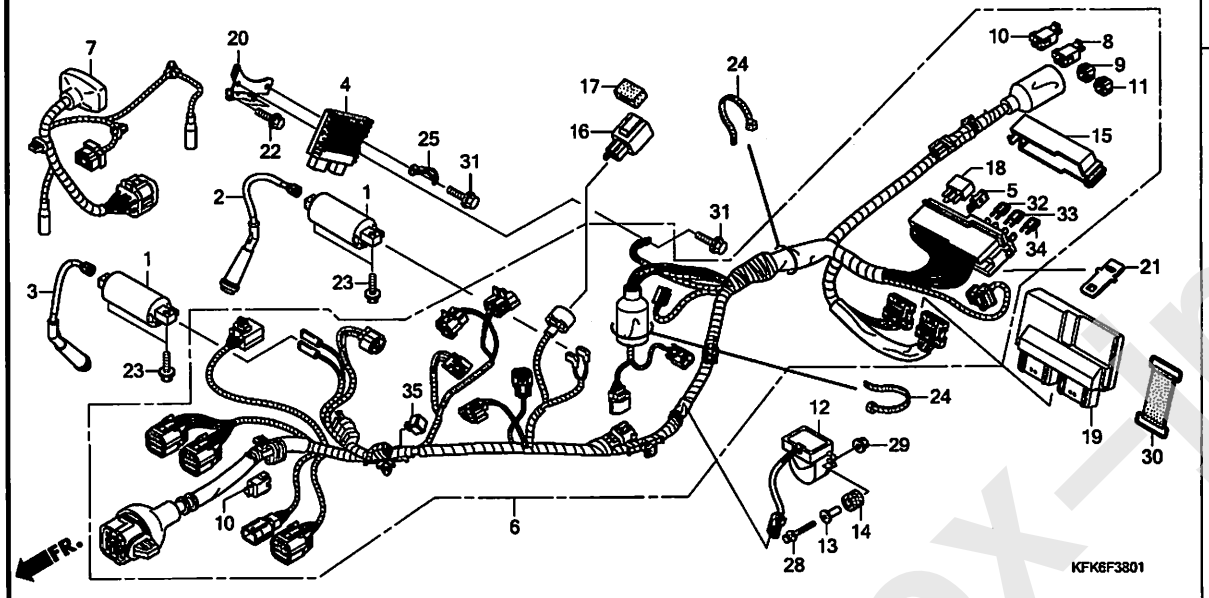

見出番号	LON	(関連見出番号) 整備項目	FRT
1	6141A3	コイル, イグニッション :フロント	0.9
	6141A4	コイル, イグニッション :リヤー	0.7
	6141A5	コイル, イグニッション :1台分	0.9
4	6131B2	レクチファイヤー, レギュレート	1.1
5	6131B4	ダイオード, スリーウェイ	0.2
6	611100	ハーネス, ワイヤー	1.6
7	6111D7	サブハーネス, フロント	0.4
12	617125	センサー, バンクアングル	0.3
16	6111C3	リレー, ウインカー	0.5
18	6111B6	リレー, エンジンストップ	0.2
	6111D9	リレー, ファンコントロール	0.2
	6111E0	リレー, フューエルカットオフ	0.2
19	6141A1	イグニッションコントロールモジュール	0.3

見出番号	部品番号	部品名	希望小売価格	使用個数 VTR250H	VTR250FH	VTR250LH	適用号機 初号機	終号機	タイプ
1	30500-MBG-003	コイルCOMP., イグニッション	3,650	-	2	-			
2	30751-KFK-631	キャップASSY. 1, ハイテンション	2,040	-	1	-			
3	30752-KFK-631	キャップASSY. 2, ハイテンション	2,040	-	1	-			
4	31600-MFM-701	レクチファイヤーASSY., レギュレーター	11,900	-	1	-			
5	31730-MAS-601	ダイオードASSY., スリーウエイ(スミトモ)	670	-	1	-			
6	32100-KFK-J50	ハーネス, ワイヤー	43,700	-	1	-			
7	32103-KFK-J50	ハーネス, フロントワイヤー	6,900	-	1	-			
8	32150-KCR-J11	カプラー, ジョイント (WPC 2P 090 M) (ナチュラル)	330	-	1	-			
9	32605-GEV-761	キャップ, ダミー(WPC 4P 090 M) (ナチュラル)	280	-	1	-			
10	32605-KFK-J31	キャップ, ダミー(WPC 2P 090 M) (ブラック)	340	-	2	-			
11	32606-GEV-761	キャップ, ダミー(4P) (レッド)	280	-	1	-			
12	35161-MFL-013	センサーCOMP., バンクアングル	7,150	-	1	-			
13	35162-MFA-D01	カラー	280	-	2	-			
14	35163-MN5-003	グロメット	145	-	2	-			
15	38252-MFJ-D01	カバー, アツバー	560	-	1	-			
16	38301-MBW-D21	リレーCOMP., ウインカー(DENSO)	2,820	-	1	-			
17	38306-GE8-008	サスペンション, ウインカーリレー(DENSO)	260	-	1	-			
18	38501-MEL-003	リレーASSY., パワー (MICRO ISO 4P)	710	-	3	-			
19	38770-KFK-A11	PGM-FIユニット	54,900	-	1	-			
20	50190-KFK-630	ステー, レギュレーター	500	-	1	-			
21	80201-KFK-630	ステー, パワーボックス	170	-	1	-			

www.impex-jpn.com

F-38-1 ワイヤーハーネス / イグニッションコイル (VTR250F)

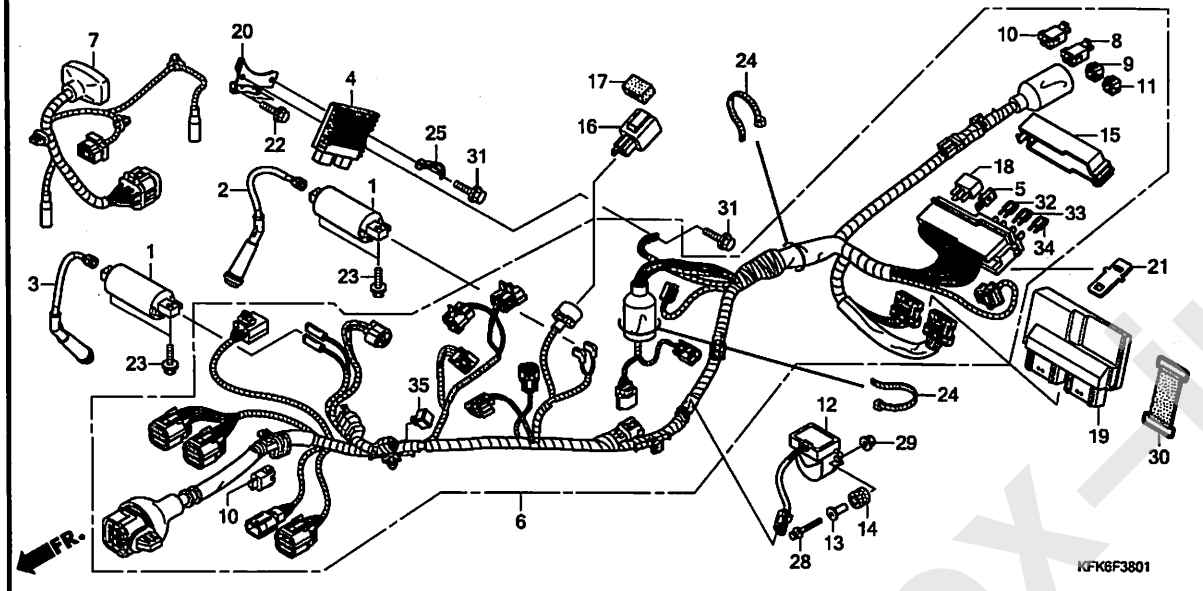

見出番号	部品番号	部品名	希望小売価格	使用個数 VTR250H	VTR250FH	VTR250LH	適用号機 初号機	終号機	タイプ
22	90104-KFK-000	ﾎﾞﾙﾄ,ｱｰｽ 6X20	150	-	2	-			
23	90122-MFL-000	ﾎﾞﾙﾄ,ﾌﾗﾝｼﾞ 6X20	150	-	4	-			
24	90620-SB2-003	ﾊﾞﾝﾄﾞ,ﾜｲﾔｰﾊｰﾈｽ	360	-	2	-			
25	91413-679-000	ｸﾘｯﾌﾟ 2X70	190	-	1	-			
28	93401-04025-08	ﾎﾞﾙﾄﾜｯｼｬｰ 4X25	30	-	2	-			
29	94050-04000	ﾅｯﾄ,ﾌﾗﾝｼﾞ 4MM	30	-	2	-			
30	95012-11001	ﾊﾞﾝﾄﾞA,ﾊﾞｯﾃﾘｰ	105	-	1	-			
31	95701-06020-08	ﾎﾞﾙﾄ,ﾌﾗﾝｼﾞ 6X20	35	-	2	-			
32	98200-40500	ﾋｭｰｽﾞ,ﾐﾆ(5A)	35	-	2	-			
33	98200-41000	ﾋｭｰｽﾞ,ﾐﾆ(10A)	35	-	8	-			
34	98200-42000	ﾋｭｰｽﾞ,ﾐﾆ(20A)	35	-	2	-			
35	31700-MM8-610	ﾚｸﾁﾌｧｲﾔｰCOMP.,ｼﾘｺﾝ	1,320	-	1	-			

www.impex-jp.com

F-39 フレームボディ

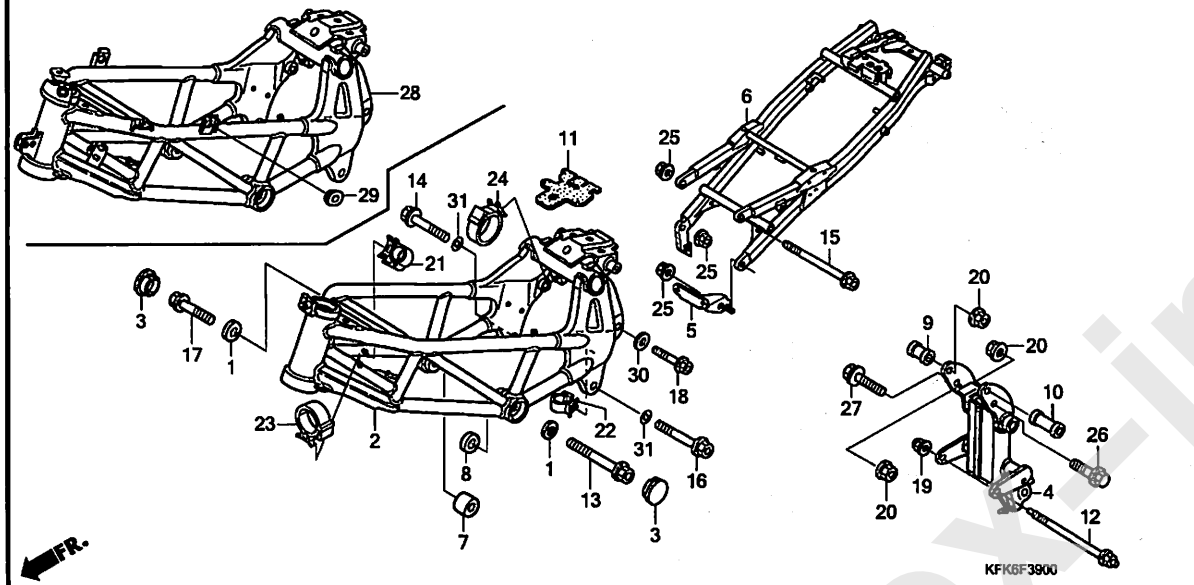

見出番号	LON	(関連見出番号) 整備項目	FRT
2		(28)	
	410100	ボディ,フレーム ・・・・・・・・・・・・・・・・・・・・ ・エンジンの脱着を含む	6.3
4	4101V4	ブラケット,ピボット ・・・・・・・・・・・・・・・・	1.2
6	410157	シートレール ・・・・・・・・・・・・・・・・・・・・・・・	0.7

見出番号	部品番号	部品名	希望小売価格	使用個数 VTR 250 H	VTR 250F H	VTR 250L H	適用号機 初号機	終号機	タイプ
1	45224-KV3-951	ワッシャーA,フロントディスク ・・・・・・・	140	2	2	2			
2	50100-KFK-630ZE	ボディCOMP.,フレーム *NH437M*・・・・・・マットレイシルバー	77,500	1	-	1	――――	――――	J
	50100-KFK-630ZC	*NH1*・・・・・・・・・・・・・・ブラック	77,500	1	-	-	――――	――――	2J
3	50169-KW3-000ZB	キャップ,ホール 33MM *NH1*・・・・・・・・・・・・・・ブラック	265	2	2	2			
4	50170-KFK-630	ブラケットCOMP.,ピボット ・・・・・	20,500	1	1	1			
5	50191-KFK-630	ステー,バンクアングルセンサー ・・・・・・	720	1	1	1			
6	50240-KFK-630	シートレールCOMP. ・・・・・・・・・・・・	36,800	1	1	1			
7	50357-KFK-000	カラー,エンジンハンガー(17X30) ・・	450	1	1	1			
8	50358-KFK-000	カラー,エンジンハンガー(4X30) ・・・	340	1	1	1			
9	50359-KFK-000	カラー,エンジンハンガー(36X22) ・・	440	1	1	1			
10	50360-KFK-000	カラー,エンジンハンガー(53X22) ・・	540	1	1	1			
11	50401-KFK-630	ガード,インナーボックス ・・・・・・・・	600	1	1	1			
12	90102-KFK-000	ボルト,フランジ 10X190 ・・・・・・	650	1	1	1			
13	90103-KFK-000	ボルト,フランジ 12X118 ・・・・・・	215	1	1	1			
14	90107-KFK-000	ボルト,フランジ 12X92 ・・・・・・・	540	1	1	1			
15	90108-GE1-670	ボルト,フランジ 10X155 ・・・・・・	490	1	1	1			
16	90108-KFK-000	ボルト,フランジ 12X110 ・・・・・・	640	1	1	1			
17	90112-KFK-000	ボルト,フランジ 12X75 ・・・・・・・	190	1	1	1			
18	90133-MR7-000	ボルト,フランジ 10X55 ・・・・・・・	170	2	2	2			
19	90304-GE8-003	ナット,U 10MM(フセラシ) ・・・・・・・	185	1	1	1			
20	90306-KF0-003	ナット,フランジ 12MM(フセラシ) ・・・	210	3	3	3			
21	90690-GHB-641	クリップ,ケーブル 10MM ・・・・・・・	115	1	1	1			
22	90690-GHB-651	クリップ,ケーブル 15MM ・・・・・・・	115	1	1	1			

www.v-impex-jp.com

フレームボディ

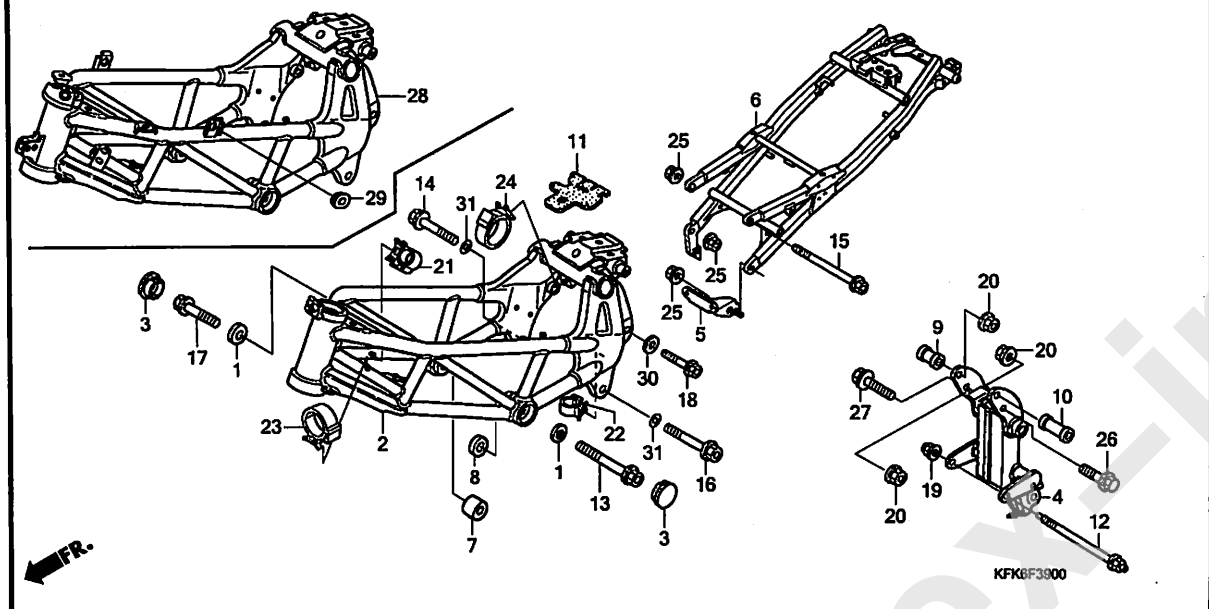

見出番号	部品番号	部品名	希望小売価格	使用個数 VTR 250 H	VTR 250F H	VTR 250L H	適用号機 初号機	終号機	タイプ
23	90690-GHB-661	ｸﾘｯﾌﾟ, ｹｰﾌﾞﾙ 20MM ·····	115	1	–	1			
24	90690-GHB-671	ｸﾘｯﾌﾟ, ｹｰﾌﾞﾙ 25MM ·····	115	1	1	1			
25	94050-10000	ﾅｯﾄ, ﾌﾗﾝｼﾞ 10MM ·····	50	3	3	3			
26	95801-12035-00	ﾎﾞﾙﾄ, ﾌﾗﾝｼﾞ 12X35 ·····	70	1	1	1			
27	95801-12040-00	ﾎﾞﾙﾄ, ﾌﾗﾝｼﾞ 12X40 ·····	70	1	1	1			
28	50100-KFK-J30ZB	ﾎﾞﾃﾞｨCOMP., ﾌﾚｰﾑ *R201*..... ﾏｸﾞﾅﾚｯﾄﾞ	77,500	–	1	–			
29	83551-GE2-000	ｸﾞﾛﾒｯﾄ, ｴｱｰｸﾘｰﾅｰｹｰｽ ·····	235	–	2	–			
30	90401-430-000	ﾜｯｼｬｰ 10.2MM ·····	145	2	2	2			
31	50131-KFK-J30	ｼﾑ(T0.3) ·····	265	2	2	2			

www.impex-jp.com

F-41 ラジエター

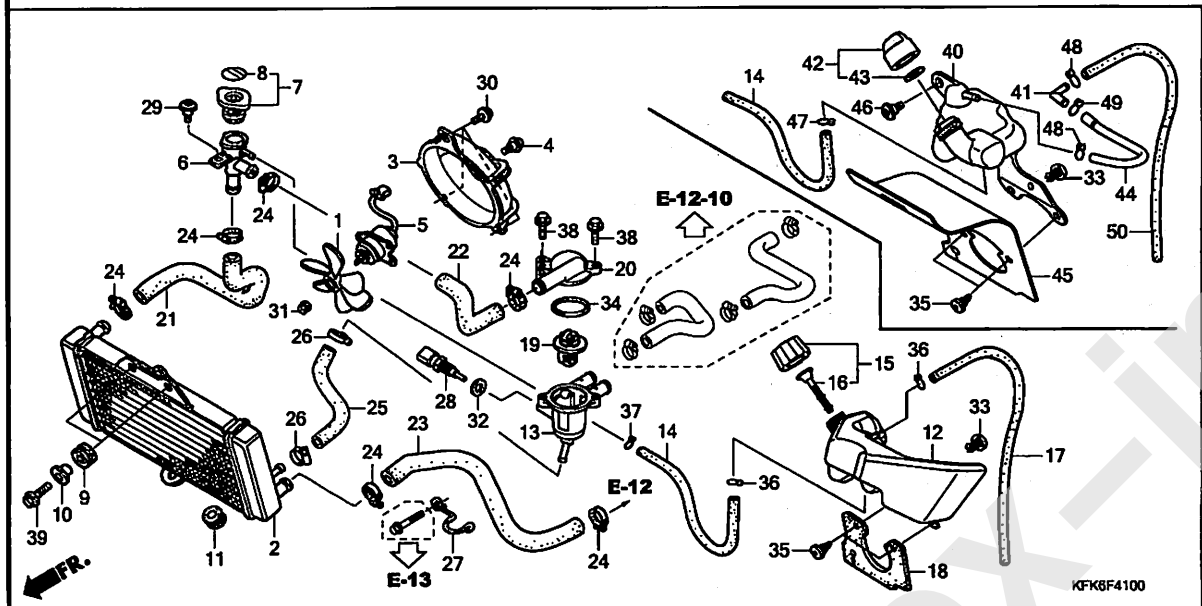

見出番号	LON	(関連見出番号) 整備項目	FRT
1	1151A6	ファン, クーリング	0.9
2	1151C3	ラジエター	1.1
3	115125	シュラウド, ラジエター	0.9
5	1151A7	モーター, ファン	1.0
6	1151D4	ネック, フィラー	0.7
7	1151B8	キャップ, ラジエター	0.3
12		(40)	
	115110	タンク, ラジエターリザーブ	1.0
13	114117	ケース, サーモスタット	0.9
19	114116	サーモスタット	1.0
20		(34)	
	1141B3	カバー, サーモスタット	0.9
21	115103	ホース, ラジエター :アッパー	0.7
22	1141C8	ホース, サーモボディ	1.0
23	115104	ホース, ラジエター :ロアー	0.6
25	1141B4	ホース, ウォーターバイパス	0.6
28	6171A9	センサー, ウォーターテンプ	0.6

見出番号	部品番号	部品名	希望小売価格	使用個数 VTR 250 H	VTR 250F H	VTR 250L H	適用号機 初号機	終号機	タイプ
1	19009-KT7-000	ファンCOMP., クーリング	2,690	1	1	1			
2	19010-KFK-631	ラジエターCOMP.	32,400	1	1	1			
3	19015-KFK-630	シュラウドCOMP.	2,430	1	1	1			
4	19016-KEA-003	スクリュー, パン 4X8.5	110	3	3	3			
5	19030-KFK-631	モーター, クーリングファン	11,100	1	1	1			
6	19035-KBS-901	ネック, フィラー	1,220	1	1	1			
7	19037-GEE-710	キャップCOMP., ラジエター	1,910	1	1	1			
8	19046-PAA-A00	ラベル, ラジエターキャップ	105	1	1	1			
9	19051-KA4-000	ラバー, ラジエターマウンティング	190	2	2	2			
10	19052-MB0-000	カラー, ラジエターマウンティング	290	2	2	2			
11	19053-MB2-000	グロメット, ラジエター	185	1	1	1			
12	19101-KFK-630	タンク, ラジエターリザーブ	4,180	1	–	1			
13	19102-KFK-630	ケースCOMP., サーモスタット	3,470	1	1	1			
14	19103-KFK-000	チューブ, リザーブタンク	580	1	1	1			
15	19105-KFK-630	キャップASSY., リザーブタンク	980	1	–	1			
16	19106-KFK-630	バッキンASSY., リザーブタンク	590	1	–	1			
17	19107-KFK-630	チューブ, オーバーフロー	610	1	–	1			
18	19125-KFK-000	ラバー, ヒートガード	720	1	–	1			
19	19300-MCH-A00	サーモスタットASSY.	2,950	1	1	1			
20	19315-KFK-000	キャップ, サーモスタット	2,230	1	1	1			
21	19502-KFK-630	ホースB, ラジエター	560	1	1	1			
22	19505-KFK-000	ホースE, ラジエター	360	1	1	1			
23	19506-KFK-000	ホースA, ラジエター	930	1	1	1			
24	19506-KS6-700	クランプB, ウオーターホース	460	6	6	6			
25	19507-KFK-630	ホース, バイパス(BOTTOM)	350	1	1	1			

www.impex-jp.com

F-41 ラジエター

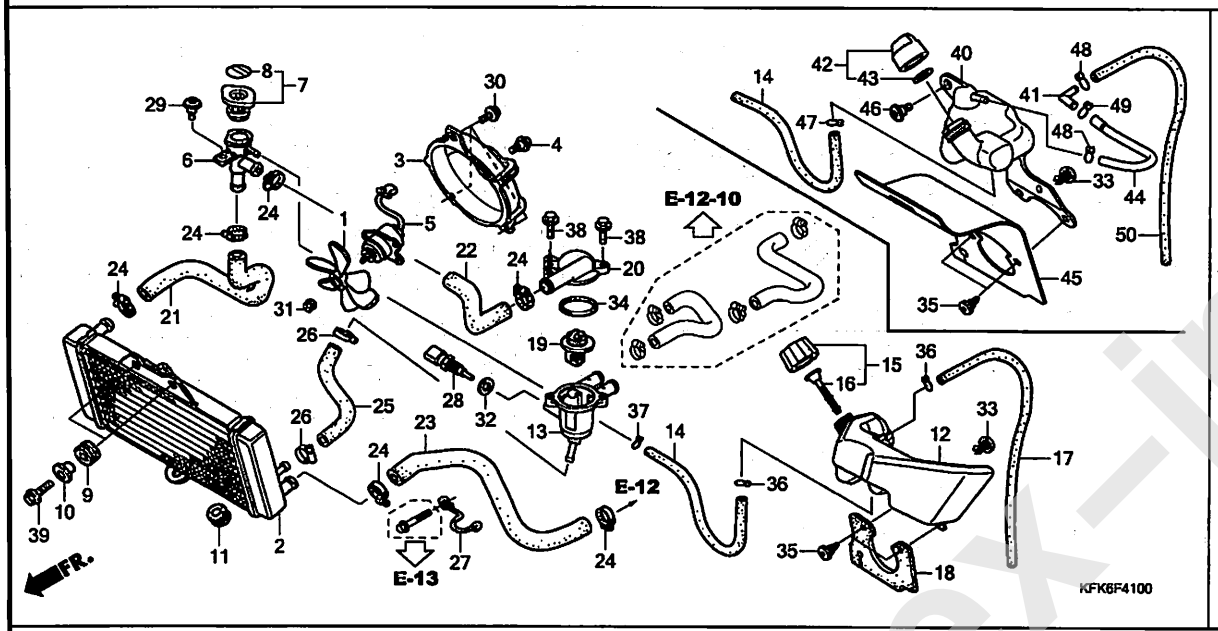

見出番号	部品番号	部品名	希望小売価格	使用個数 VTR 250 H	VTR 250F H	VTR 250L H	適用号機 初号機	終号機	タイプ
26	19507-MK4-620	クランプ，ブリーザーホース ·····	430	2	2	2			
27	19512-KFK-630	クランプ，ウオーターホース ·····	340	1	1	1			
28	37870-KRJ-901	センサーASSY.，ウオーターテンプレチャー	2,090	1	1	1			
29	90109-KFK-000	スクリュー，パン 6X11 ·····	160	1	1	1			
30	90010-HB9-000	ボルト，フランジ 6X18 ·····	110	3	3	3			
31	90308-KM3-003	ナット，ツースト 3MM ·····	125	1	1	1			
32	90454-MC7-000	ワッシャー，スペシャル 12MM ·····	130	1	1	1			
33	90683-GAZ-003	クリップ，トリム ·····	125	1	1	1			
34	91311-KE8-000	Oリング 47.5X2 ·····	145	1	1	1			
35	91505-SL0-003	クリップ，カウルトップ ·····	120	2	2	2			
36	95002-02100	クリップ，チューブ (B10) ·····	35	2	–	2			
37	95002-02120	クリップ，チューブ (B12) ·····	35	1	1	1			
38	96001-06020-07	ボルト，フランジ 6X20 ·····	40	3	3	3			
39	96001-06025-07	ボルト，フランジ 6X25 ·····	40	2	2	2			
40	19101-KFK-J30	タンク，ラジエターリザーブ ·····	3,800	–	1	–			
41	19103-ML7-000	ジョイント，チューブ ·····	250	–	1	–			
42	19106-GET-000	キャップASSY.，リザーブタンク ···	540	–	1	–			
43	19107-GET-000	パッキン，リザーブタンク ·····	215	–	1	–			
44	19107-KFK-J30	チューブ，フロントオーバーフロー ·····	310	–	1	–			
45	19125-KFK-J30	ラバー，ヒートガード ·····	880	–	1	–			
46	90114-MAC-780	ボルト，フロントディスクカバー ·····	125	–	1	–			
47	95002-02100	クリップ，チューブ (B10) ·····	35	–	1	–			
48	95002-50000	クリップ，チューブ (C9) ·····	25	–	2	–			
49	95002-70000	クリップ，チューブ (C11) ·····	30	–	1	–			
50	95005-50990-30	チューブ， 5X990 (95005-50001-30M)	440	–	1	–			

www.impex-jp.com

F-43 アッパーカウル

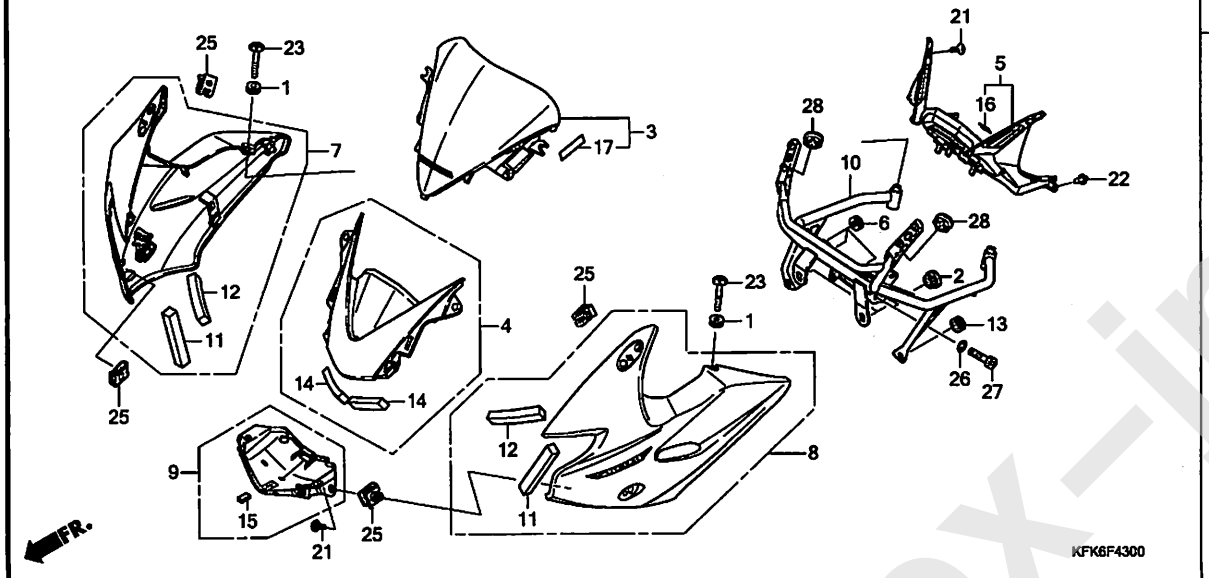

見出番号	LON	(関連見出番号) 整備項目	FRT
3	411115	ウインドスクリーンセット	0.4
4	4111B4	カウル,アッパー	0.4
5	8121E3	カバー,メーター	0.4
7	4111L5	カウル,フロント :ライト	0.2
8	4111L4	カウル,フロント :レフト	0.2
	4111L6	カウル,フロント :両側	0.4
9	411110	カウル,ロアー :フロント	0.3
10	4111G6	ステーA,アッパーカウル	0.5

見出番号	部品番号	部品名	希望小売価格	使用個数 VTR 250 H	VTR 250F H	VTR 250L H	適用号機 初号機	終号機	タイプ
1	50163-063-000	グロメット,フィードチューブ	205	-	2	-			
2	61304-KRY-900	ラバー,ヘッドライトケースマウンティング	300	-	2	-			
3	64100-KFK-J30ZA	ウインドスクリーンセット(WL) *TYPE1*	8,450	-	1	-			
4	64205-KFK-J30	カウルCOMP.,フロントアッパー	7,850	-	1	-			
5	64213-KFK-J30	カバーASSY.,メーター	3,760	-	1	-			
6	64216-GJ2-730	ラバー,スクリーンセッティング	175	-	3	-			
7	64230-KFK-A00ZA	カウルセット,R.フロント(WL) *TYPE1*	13,600	-	1	-			
8	64250-KFK-A00ZA	カウルセット,L.フロント(WL) *TYPE1*	13,600	-	1	-			
9	64280-KFK-J30	カウル,フロントロアー	1,260	-	1	-			
10	64501-KFK-J30	ステー,アッパーカウル	15,900	-	1	-			
11	83530-MGE-000	ウレタンA,R.ヒートガード	190	-	2	-			
12	83550-MGE-000	ウレタンB,R.ヒートガード	150	-	2	-			
13	83551-MB9-000	グロメット	150	-	2	-			
14	83551-MCZ-300	マット,エアークリーナーサイドカバー	205	-	2	-			
15	83609-KV3-300	ラバー,サイドカバー	125	-	1	-			
16	86150-GFC-902	エンブレム,プロダクションヨン(ウエハラ)	160	-	1	-			
17	87522-KFK-J30	ラベル,フェアリングコーション	260	-	1	-			
21	90101-MJJ-D30	スクリュー,スペシャル 5X14	160	-	4	-			
22	90116-SP0-003	クリップ,バンパーシール	110	-	2	-			
23	90120-KFK-J30	ボルト,ソケット 8X55	580	-	2	-			
25	90677-KAN-961	ナット,クリップ 5MM	205	-	4	-			
26	94102-08700	ワッシャー,プレイン 8MM	25	-	2	-			

www.impex-jp.com

F-43 アッパーカウル

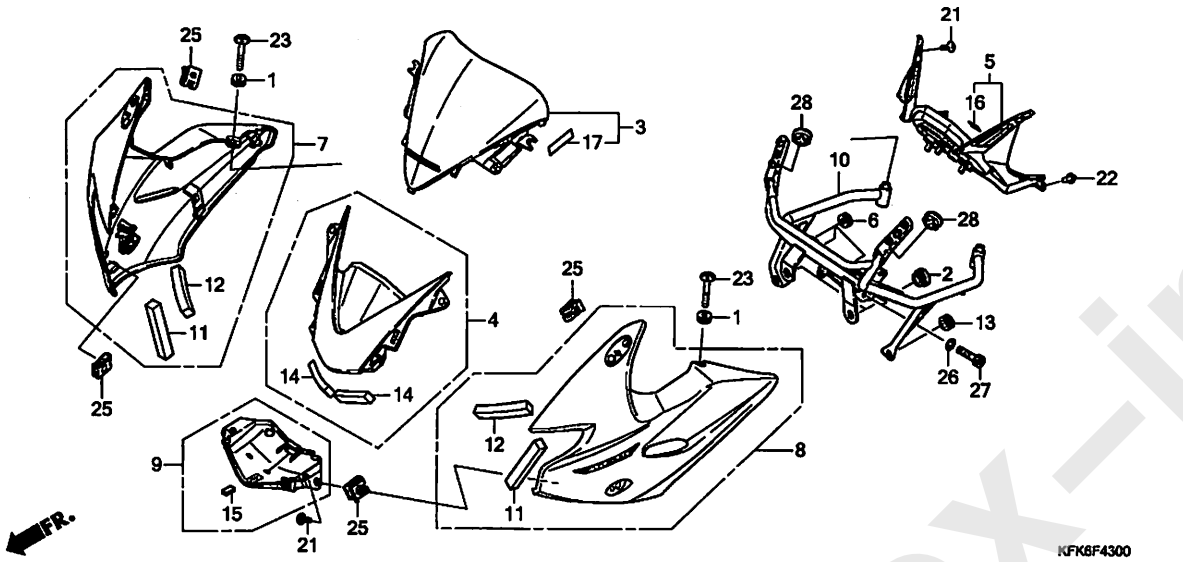

見出番号	部品番号	部品名	希望小売価格	使用個数 VTR 250 H	VTR 250F H	VTR 250L H	適用号機 初号機	終号機	タイプ
27	96700-08035-07	ﾎﾞﾙﾄ,ｿｹｯﾄ 8X35	55	-	2	-			
28	90656-KM1-000ZL	ﾌﾞﾗｸﾞ,ﾎｰﾙ *NH1*.....ﾌﾞﾗｯｸ	140	-	2	-			

www.impex-jp.com

F-48 ツール

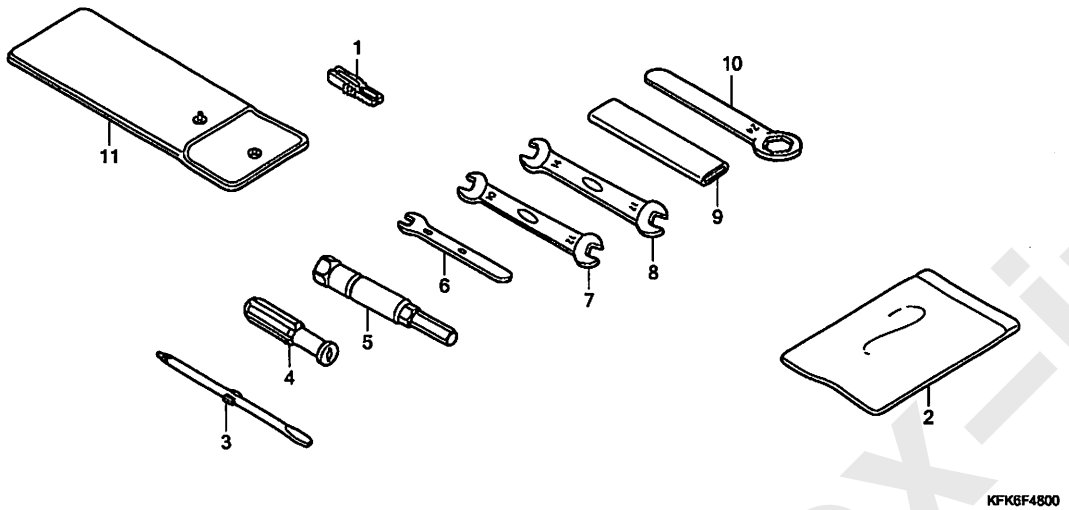

見出番号	LON	(関連見出番号) 整備項目	FRT
		未案内 ·····	

見出番号	部品番号	部品名	希望小売価格	使用個数 VTR 250 H	VTR 250F H	VTR 250L H	適用号機 初号機	終号機	タイプ
1	38235-S04-003	ﾌﾟｰﾗｰ, ﾐﾆﾋｭｰｽﾞ (ｽﾐﾄﾓ) ····	115	1	1	1			
2	77251-GR1-000	ﾊﾞｯｸﾞ; ｻｰﾋﾞｽﾌﾞｯｸ ·····	255	1	1	1			
3	89102-538-000	ﾄﾞﾗｲﾊﾞｰ, ｽｸﾘｭｰ (NO. 2 + -)	160	1	1	1			
4	89103-538-000	ｸﾞﾘｯﾌﾟ ·····	160	1	1	1			
5	89216-KT7-000	ﾚﾝﾁ, ﾎﾞｯｸｽ (P16) ·····	770	1	1	1			
6	99001-08000	ｽﾊﾟﾅ 8 ·····	210	1	1	1			
7	99001-10120	ｽﾊﾟﾅ 10X12 ·····	240	1	1	1			
8	99001-14170	ｽﾊﾟﾅ 14X17 ·····	310	1	1	1			
9	99006-12000	ﾊﾝﾄﾞﾙ, ｱｲﾚﾝﾁ 12MM ·····	290	1	1	1			
10	99006-24000	ﾚﾝﾁ, ｱｲ 24MM ·····	360	1	1	1			
11	99008-02000	ﾊﾞｯｸﾞ, ﾂｰﾙ 200MM ·····	155	1	1	1			

www.impex-jp.com

F-49 コーションラベル (VTR250/L)

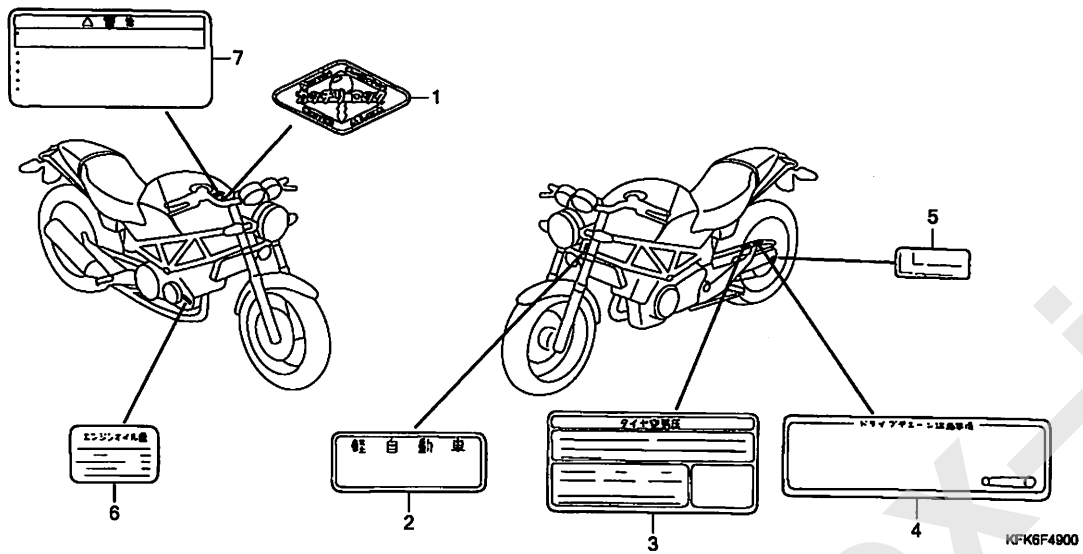

見出番号	LON	(関連見出番号) 整備項目	FRT
		未案内	

見出番号	部品番号	部品名	希望小売価格	使用個数 VTR250H	VTR250FH	VTR250LH	適用号機 初号機	終号機	タイプ
1	17528-MCE-750	マーク, タフコンビネーションスイッチ	265	1	–	1			
2	87501-KFK-631	プレート, レジステッドナンバー	180	1	–	1			
3	87505-KFK-J50	ラベル, タイヤ	260	1	–	1			
4	87507-MGS-J70	ラベル, ドライブチエン	265	1	–	1			
5	87508-MW3-700	ラベル, チエンアジヤスター	140	1	–	1			
6	87541-KFK-740	ラベル, オイルキヤパシティー	100	1	–	1			
7	87560-MY1-701	マーク, ドライブコーション	260	1	–	1			

www.impex-jp.com

F-49-1 コーションラベル (VTR250F)

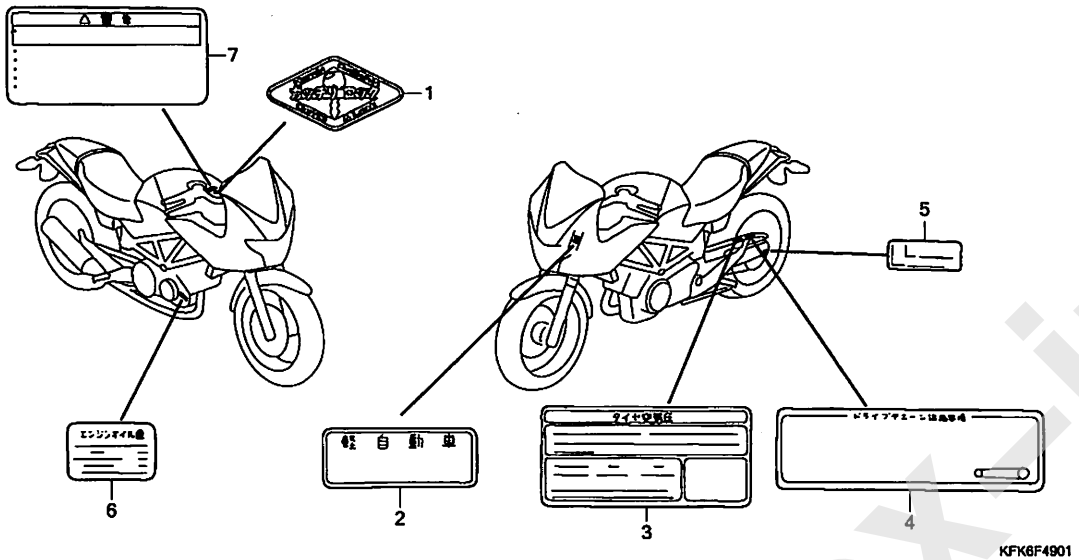

見出番号 LON (関連見出番号) 整備項目 FRT

未案内 ・・・・・・・・・・・・・・・・・・・・・・・・

見出番号	部品番号	部品名	希望小売価格	使用個数 VTR250H	VTR250FH	VTR250LH	適用号機 初号機	終号機	タイプ
1	17528-MCE-750	マーク,タフコンビネーションスイッチ ・・・・	265	–	1	–			
2	87501-KFK-631	プレート,レジステッドナンバー ・・・・	180	–	1	–			
3	87505-KFK-J50	ラベル,タイヤ ・・・・・・・・・・・・・・・・	260	–	1	–			
4	87507-MGS-J70	ラベル,ドライブチエン ・・・・・・・・・	265	–	1	–			
5	87508-MW3-700	ラベル,チエンアジヤスター ・・・・・・・・	140	–	1	–			
6	87541-KFK-740	ラベル,オイルキヤパシテイー ・・・・・・・	100	–	1	–			
7	87560-MY1-701	マーク,ドライブコーション ・・・・・・・・	260	–	1	–			

www.impex-jp.com

F-50 マーク (VTR250/L)

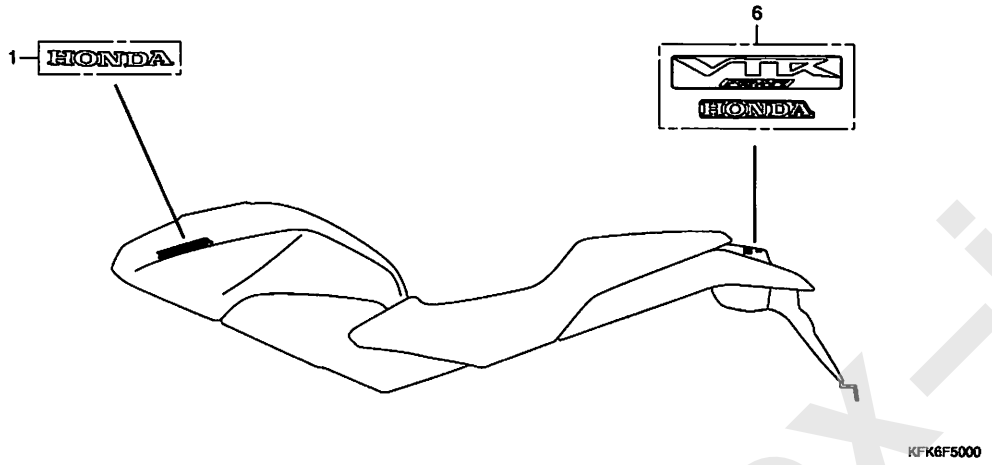

見出番号	LON	(関連見出番号) 整備項目	FRT
		未案内	

見出番号	部品番号	部品名	希望小売価格	使用個数 VTR250H	VTR250FH	VTR250LH	適用号機 初号機	終号機	タイプ
1	86101-KFK-A20	ｴﾝﾌﾞﾚﾑ,ﾎﾝﾀﾞ(135MM)	2,200	2	-	-	--------	--------	2J
6	87123-KFK-630ZA	ﾏｰｸ,ﾘﾔｰﾌｴﾝﾀﾞｰ *TYPE1*	670	1	-	1			

www.impex-jp.com

F-50-1 マーク (VTR250F)

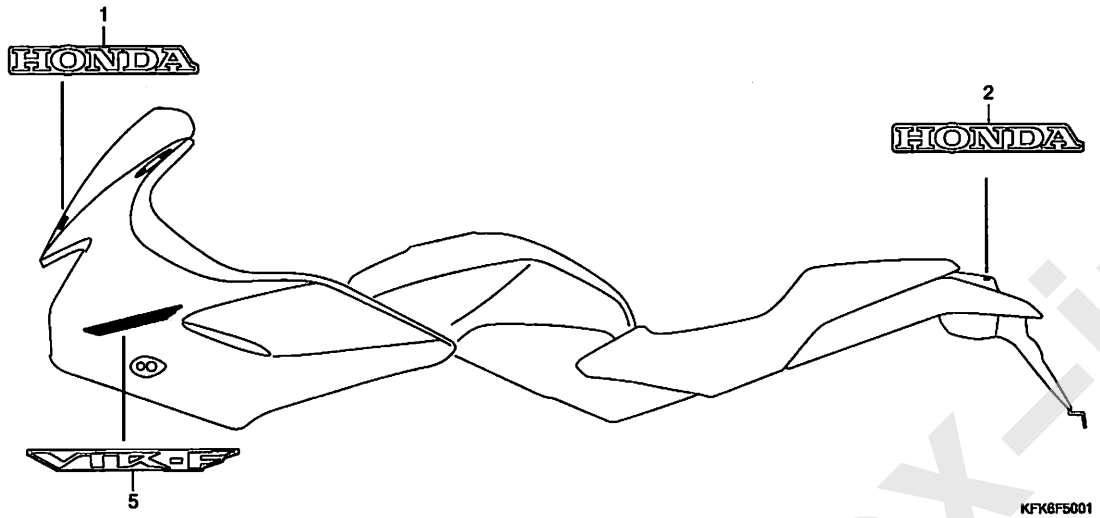

見出番号 LON (関連見出番号) 整備項目 FRT

未案内 .....

見出番号	部品番号	部品名	希望小売価格	使用個数 VTR250H	VTR250FH	VTR250LH	適用号機 初号機	終号機	タイプ
1	86101-KFK-J30ZA	マーク,ホンダ (75MM) *TYPE1*.....	390	-	1	-			
2	86102-KFK-J30ZA	マーク,ホンダ (80MM) *TYPE1*.....	390	-	1	-			
5	86641-KFK-A00ZA	マーク,フロントカウル *TYPE1*.....	650	-	2	-			

www.impex-jp.com

部品番号索引

部品番号	頁	見出
04000		
04911-KFK-J30	50	1
06000		
06111-KFK-630	58	1
06112-KFK-630	59	1
06410-KEA-750	79	1
06431-MA3-405	75	1
06435-KFK-405	78	1
06451-443-405	78	2
06455-MW3-406	75	2
11000		
11211-KFK-J31	48	1
11315-KE8-000	48	2
	59	1
11330-KFK-630	40	1
11332-KV0-003	40	2
11332-MER-D00	40	3
11334-KV0-000	40	4
11340-KFK-000	43	1
11350-KV0-300	43	2
11394-KFK-630	40	5
	59	1
11631-KFK-J30	45	1
11632-KFK-630	45	2
	59	1
11635-KFK-631	43	3
11636-KFK-630	43	4
	59	1
12000		
12204-KE7-305	30	1
	32	1
12204-KV0-701	30	2
	32	2
12209-MA6-005	34	1
12210-KFK-J30	30	3
12211-KV0-722	30	4
	32	3
12212-KV0-722	30	5
	32	4
12213-KV0-010	30	6
	32	5
12214-KV0-010	30	7
	32	6
12220-KFK-J30	32	7
12251-KFK-003	30	8
	58	1
12252-KFK-003	32	8
	58	1
12310-KFK-J30	29	1
12320-KFK-J30	29	2
12341-KCR-940	29	3
12391-KCR-940	29	4
	58	1
12395-KCR-940	29	5
	58	1
12396-KCR-940	29	6
	58	1
13000		
13010-KFK-000	51	1
13101-KBV-000	51	2
13111-122-000	42	1
13111-KFK-000	51	3
13201-KV0-720	51	4
13206-KV0-720	51	5
13213-KV0-000	51	6
13215-KM3-000	51	7
13224-KV0-003	51	8
13225-KV0-003	51	8
13226-KV0-003	51	8
13234-KV0-003	51	9
13235-KV0-003	51	9
13236-KV0-003	51	9
13310-KFK-000	51	10
13314-KE8-013	51	11
13315-KE8-013	51	11
13316-KE8-013	51	11
14000		
14110-KFK-000	34	2
14120-KFK-000	34	3
14130-KFK-000	34	4
14140-KFK-000	34	5
14321-KFK-000	38	1
14401-KCR-003	38	2
14510-KBV-000	38	3
14515-KV0-720	38	4
14520-KBV-000	38	5
14531-KV0-000	38	6
14537-KV0-720	38	7
14540-KV0-670	38	8
14542-KV0-670	38	9
14544-KFK-000	30	9
	32	9
14611-KV0-720	34	6
14631-KV0-000	34	7
14711-KV0-700	34	8
14721-KM3-000	34	9
14751-KFK-003	34	10
14751-KFK-004	34	10
14771-KM3-000	34	11
14775-KGB-610	34	12
14781-MA6-000	34	13
15000		
15100-KBV-000	48	3
15131-KCR-900	41	1
15134-KE8-010	48	4
15140-415-003	48	5
15153-KY6-000	48	6
15154-KV0-000	48	7
	59	1
15311-KV0-720	30	10
	32	10
15326-KBV-000	48	8
15326-KE8-000	48	9
15410-KEA-305	48	10
15411-KE8-000	48	11
15411-KFK-J50	48	11
15414-300-000	48	12
15415-413-000	48	13
15420-KE8-000	48	14
15420-KFK-J50	48	14
15611-MB0-000	40	6
15772-292-010	56	1
16000		
16011-KFK-630	81	19
16075-MEW-921	56	2
16076-KPC-D51	56	3
16119-KPC-D51	56	4
16169-KPC-D51	56	5
16198-KFK-631	56	6
16199-KFK-631	56	7
16211-KFK-630	30	11
	32	11
16215-KPC-D51	56	8
16217-KFK-630	30	12
	32	12
16219-KCR-000	30	13
	32	13
16222-MV4-300	30	14
	32	14
16400-KFK-632	56	9
16401-KFK-632	56	10
16430-KFK-631	56	11
16431-KFK-631	56	12
16433-HN8-A61	56	13
16433-MEW-921	56	14
16435-MFJ-D01	56	15
16450-MFJ-D01	56	16
16472-MCW-000	56	17
16610-KFK-631	56	18
16620-KFK-631	56	19
16630-KFK-631	56	20
16700-KFK-631	81	1
16719-MEW-920	81	2
17000		
17201-MG9-000	56	21
17210-KFK-630	84	1
17215-KFK-630	84	2
17220-KFK-630	84	3
17230-KFK-630	84	4
17233-KFK-630	84	5
17316-611-000	85	1
17451-KFK-630	84	6
17461-KFK-630	85	2
17462-KFK-630	85	3
17463-KFK-631	85	4
17470-KFK-630	85	5
17471-KFK-630	85	6
17500-KFK-A00ZA	81	4
17500-KFK-A00ZB	81	4
17500-KFK-A00ZC	81	4
17500-KFK-A20ZA	81	4
17514-HC0-310	81	3
17525-KFK-000	81	5
17526-KFK-631	81	6
17528-MCE-750	108	1
	109	1
17555-KFK-630	81	7
17574-MFA-D00	81	8
17613-KV3-700	81	9
17620-MAS-E03	81	10
17711-S0X-931	81	11
17724-102-700	84	7
	85	7
17910-KFK-630	66	1
17920-KFK-630	66	2
18000		
18291-MN4-920	58	1
	86	1
18300-KFK-630	86	2
18374-MN1-670	86	3
18391-MB0-891	86	4
18420-KFK-630	86	5
18421-MA6-000	86	6
18422-MA6-000	86	7
18601-MCJ-003	29	7
18612-KFK-710	29	8
18613-KCR-940	29	9
19000		
19009-KT7-000	103	1
19010-KFK-631	103	2
19015-KFK-630	103	3
19016-KEA-003	103	4
19030-KFK-631	103	5
19035-KBS-901	103	6
19037-GEE-710	103	7
19046-PAA-A00	103	8
19051-KA4-000	103	9
19051-MB2-000	60	1
19052-MB0-000	103	10
19053-MB2-000	103	11
19101-KFK-630	103	12
19101-KFK-J30	104	40
19102-KFK-630	103	13
19103-KFK-000	103	14
19103-ML7-000	104	41
19105-KFK-630	103	15
19106-GET-000	104	42
19106-KFK-630	103	16
19107-GET-000	104	43
19107-KFK-630	103	17
19107-KFK-J30	104	44
19121-HP1-600	93	1
19125-KFK-000	103	18
19125-KFK-J30	104	45
19200-KFK-J30	45	3
19221-KFK-305	45	4
19226-KE8-000	45	5
	59	1
19300-MCH-A00	103	19
19315-KFK-000	103	20
19502-KFK-630	103	21
19503-KFK-000	46	1
19504-KFK-000	46	2
19504-KY1-003	46	3
19505-KFK-000	103	22
19506-KA4-000	46	4
19506-KFK-000	103	23
19506-KS6-700	103	24
19507-KFK-630	103	25
19507-MK4-620	104	26
19508-KFK-000	46	5
19512-KFK-630	104	27
19521-KE8-010	46	6
19522-KFK-010	46	7
19523-KV0-000	30	15
19524-KE8-000	46	8
19525-KE8-000	46	9
19533-KV0-000	32	15
22000		
22100-KFK-010	41	2
22116-KE8-000	41	3
22120-KCR-000	41	4
22125-KT7-750	41	5
22201-166-000	41	7
22201-KAZ-000	41	6
22321-KE7-000	41	8
22350-KV0-000	41	9
22361-KV0-000	41	10
22401-KM3-000	41	11
22402-KFK-630	41	12
22710-KFK-000	40	7
22815-413-000	40	8
22821-KFK-000	40	9
22847-415-000	41	13
22870-KFK-730	66	3
23000		
23103-KFK-630	41	14
23210-KCR-940	52	1
23220-KFK-710	52	2
23421-KCR-000	52	3
23422-KY1-000	52	4
23431-KCR-000	52	5
23441-KCR-000	52	6
23442-KV0-720	52	7
23451-KCR-940	52	8
23461-KCR-000	52	9
23462-KEA-000	52	10
23471-KFK-630	52	11
23481-KFK-630	52	12
23491-KFK-630	52	13
23495-KY1-000	52	14
23501-KFK-630	52	15
23512-KEA-000	52	16
23801-KV0-720	52	17
24000		
24211-KCR-000	54	1
24212-KCR-000	54	2
24213-KCR-000	54	3
24260-KV0-720	54	4
24261-283-000	52	18
24310-KCR-000	54	5
24312-KT7-752	54	6
24315-HA0-000	54	7
24321-KT8-030	54	8
24322-MM4-000	54	9
24324-KA3-711	54	10
24325-KA3-711	54	11
24326-KBH-901	54	12
24328-MR7-010	54	13
24329-KA3-740	54	14
24329-KT7-000	54	15
24329-KT8-000	88	1
24430-MR7-000	54	16
24434-MR7-000	54	17
24435-KY6-000	54	18
24610-MR7-000	54	19
24651-MR7-000	54	20
24652-035-000	54	21
24655-MR7-000	54	22
24701-KFK-000	87	1
24781-KR3-770	87	2
28000		
28110-KFK-630	42	2
28115-KV0-720	42	3
28120-KFK-630	42	4
28125-426-000	42	5
28126-323-000	42	6
28130-KE8-000	42	7
30000		
30300-KFK-631	42	8
30500-MBG-003	97	1
	99	1
30751-KFK-631	97	2

www.mirex-ic.com

部品番号索引

部品番号	頁	見出
30751-KFK-631	99	2
30752-KFK-631	97	3
	99	3
31000		
31110-KFK-631	44	1
31120-KFK-631	44	2
31200-KFK-631	47	1
31201-KPC-D51	47	2
31202-KPC-D51	47	3
31203-KPC-D51	47	4
31204-MEW-921	47	5
31205-HM8-B61	47	6
31206-MEW-921	47	7
31207-HP5-601	47	8
31208-MEW-921	47	9
31209-MEW-921	47	10
31210-MEW-921	47	11
31500-GEE-007	96	1
31600-MFM-701	97	4
	99	4
31700-MM8-610	98	31
	100	35
31730-MAS-601	97	5
	99	5
32000		
32100-KFK-J50	99	6
32100-KFK-J70	97	6
32103-KFK-J50	99	7
32150-KCR-J11	97	7
	99	8
32157-MFJ-D00	40	10
32401-KFK-630	96	2
32406-KFK-630	96	3
32410-KFK-630	96	4
32413-KGH-900	96	5
32601-KFK-630	96	6
32605-GEV-761	97	8
	99	9
32605-KFK-J31	99	10
32606-GEV-761	97	9
	99	11
32925-958-000	40	11
	45	6
33000		
33100-KFK-A20	60	2
33100-MAZ-003	60	2
33101-KFK-A20	60	3
33101-MAZ-003	60	3
33103-MAH-671	60	4
33105-MAH-671	60	5
33105-MAZ-003	60	6
33105-MJF-A31	62	1
33106-MAZ-003	60	7
33106-MZ0-671	60	8
33107-MK7-671	60	9
33110-KYJ-881	62	2
33112-KWR-003	62	3
33112-MZ0-671	60	10
33118-438-841	60	11
33120-MAZ-003	60	12
33121-MAZ-003	60	13
33128-MAH-671	60	14
33136-426-830	60	15
33400-MEE-B01	94	14
33403-MCE-781	94	1
33409-MBW-000	94	2
		15
33450-MEE-B01	94	16
33453-MCE-781	94	3
33600-KFK-631	94	4
33602-MAT-E21	94	5
33607-MAT-E21	94	6
33650-KFK-631	94	7
33652-MAT-E21	94	8
33702-KFK-630	93	2
33704-KFK-631	95	1
33705-KFK-631	95	2
33741-MS6-921	93	3
34000		
34901-KWR-003	62	4
34901-MC7-602	60	16
34905-MAS-601	94	9
34906-447-711	94	10
	95	3
34908-MG9-951	63	1
34909-KW3-003	63	2
35000		
35010-KFK-631	70	1
35010-KFK-J30	70	1
35100-KFK-J31	70	2
35100-MBZ-D30	70	2
35101-KFK-J31	70	3
35101-MBZ-611	70	3
35106-KFK-631	63	3
35121-MAS-G01	70	4
35130-KFK-633	66	4
35130-KFK-J31	66	4
35161-MFL-013	97	10
	99	12
35162-MFA-D01	97	11
	99	13
35163-MN5-003	97	12
	99	14
35200-KFK-631	66	5
35200-KFK-J31	66	5
35211-443-760	40	12
35330-413-003	66	6
35340-MGS-D31	68	1
35350-KFK-632	87	3
35357-KY2-700	87	4
35500-MJ4-024	50	2
35600-KE8-003	54	23
35700-KFK-J31	89	1
35701-MG9-950	82	1
35850-MT4-003	96	7
35856-KBH-000	96	8
36000		
36172-MCA-A61	85	8
36450-MCA-A62	85	9
36531-KFK-631	86	8
37000		
37100-KFK-J51	64	1
37100-KFK-J71	63	4
37110-KFK-J51	64	2
37110-MCE-003	63	5
37111-MEE-641	64	3
37120-MCE-003	63	6
37130-KFK-J51	64	4
37130-KFK-J71	63	8
37135-MCE-H51	63	9
37200-KFK-J71	63	10
37205-KFK-631	63	11
37215-KS3-901	63	7
37215-ML0-008	63	12
37218-GE1-741	63	13
37243-KFK-630	63	14
37244-MB2-008	63	15
37244-MM4-000	64	5
37610-KFK-631	63	16
37610-MEL-640	64	6
37830-MEL-003	84	8
37870-KRJ-901	104	28
37880-P05-A00	84	9
38000		
38110-KCR-J01	71	1
		11
38115-KFK-J30	71	12
38235-S04-003	107	1
38252-MFJ-D01	97	13
	99	15
38301-MBW-D21	97	14
	99	16
38306-GE8-008	97	15
	99	17
38501-MEL-003	97	16
	99	18
38510-KFK-631	79	2
38516-KFK-630	79	3
38770-KFK-A11	97	17
	99	19
40000		
40510-MBB-010	90	2
40511-KFK-000	90	3
40535-KV3-405	90	4
40535-KV3-406	90	4
40540-KV3-405	90	1
40540-KV3-406	90	1
41000		
41201-KFK-000	79	4
42000		
42301-KFK-000	79	5
42311-KT7-760	79	6
42313-KFK-000	79	7
42515-KFK-630	79	8
42615-KFK-J50	79	9
42620-KAZ-000	79	10
42625-KT8-000	79	11
42650-KFK-J51ZA	79	12
42650-KFK-J51ZB	79	12
42704-MER-D00	76	1
	79	13
42705-MER-D00	76	1
	79	13
42706-MER-D00	76	1
	79	13
42711-KFK-J51	79	14
42753-ML7-004	76	2
	79	15
43000		
43107-KT7-761	78	3
43108-KT7-761	78	4
43110-KFK-631	78	5
43112-KT7-761	78	6
43132-KT7-761	78	7
43150-KFK-631	78	8
43251-KFK-631	79	16
43310-KFK-J31	77	1
43352-568-003	75	3
	78	9
43353-461-771	75	4
	78	10
43468-KFK-630	77	2
43503-KS6-701	77	3
43504-MB2-006	77	4
43510-KFK-712	77	5
43511-MR7-016	77	6
43512-KFK-006	77	7
43513-MY1-006	77	8
43514-KS6-701	77	9
43517-KS6-701	77	10
43520-MJ6-315	77	11
43530-MN5-006	77	12
44000		
44301-KFK-630	76	3
44311-KFK-000	76	4
44312-KFK-630	76	5
44620-KFK-000	76	6
44650-KFK-J51ZA	76	7
44650-KFK-J51ZB	76	7
44711-KFK-J51	76	8
45000		
45107-ML4-006	75	5
45108-ML7-922	75	6
45111-MA3-006	78	11
45112-ML7-921	75	7
45120-KFK-711	76	9
45126-KFK-J31	68	24
45126-KFK-J42	68	2
45131-ML7-921	75	8
45131-MN9-006	78	12
45132-166-016	75	9
45133-MA3-006	75	10
	78	13
45156-KFK-000	72	1
45158-KFK-730	68	3
45158-KFK-J30	69	25
45159-KFK-J30	70	15
45160-KFK-J30	70	16
45203-MG3-016	75	11
	78	14
45215-ML7-922	75	12
	78	15
45224-KV3-951	101	1
45250-KFK-631	75	13
45290-KFK-006	75	14
45504-410-003	68	4
45510-KFK-J31	68	5
45513-KJ1-701	68	6
45517-166-006	66	7
	68	7
45518-KY1-701	68	8
45520-300-000	77	13
45520-MG7-006	68	9
45521-HA2-006	68	10
45521-MJ6-006	77	14
45523-KY1-701	68	11
45530-KVY-911	68	12
46000		
46182-MEL-D21	77	15
46500-KFK-000	87	5
46504-KV6-702	77	16
46514-KY2-700	87	6
50000		
50100-KFK-630ZC	101	2
50100-KFK-630ZE	101	2
50100-KFK-J30ZB	102	28
50131-KFK-J30	102	31
50163-063-000	105	1
50169-KW3-000ZB	101	3
50170-KFK-630	101	4
50190-KFK-630	97	18
	99	20
50191-KFK-630	101	5
50240-KFK-630	101	6
50283-MR7-300	93	4
50290-MZ7-000	93	5
50317-254-000	62	5
50355-KFK-000	50	3
50356-KFK-000	50	4
50357-KFK-000	101	7
50358-KFK-000	101	8
50359-KFK-000	101	9
50360-KFK-000	101	10
50400-KFK-630	93	6
50401-KFK-630	101	11
50530-KFK-732	89	2
50530-KFK-J70	89	2
50542-MV4-000	89	3
50600-KFK-000ZB	88	2
50612-MM5-000	88	3
50617-445-840	88	4
50619-MM5-000	88	5
50639-ML0-010	88	6
50642-MM5-000	88	7
50644-445-840	88	8
50661-MV9-000	88	9
50700-KFK-000ZB	88	10
50710-KE8-000	88	11
50711-KE8-000	88	12
50712-KE8-000	88	13
50715-KFK-630	88	14
51000		
51400-KFK-J52	73	1
51400-KFK-J72	73	1
51401-KFK-J31	73	2
51401-KFK-J71	73	2
51402-ML7-921	73	3
51403-KF0-003	73	4
51410-KFK-631	73	5
51412-MB4-003	73	6
51414-MFJ-A51	73	7
51415-MFJ-A51	73	8
51416-KF0-003	73	9
51420-KFK-J51	73	10
51432-MV9-003	73	11
51437-KV3-701	73	12
51440-KFK-631	73	13
51440-KFK-J71	73	13
51447-KA4-711	73	14
51454-MM9-671	73	15
51490-MKA-D81	73	16

www.tinyurl.com

部品番号索引

部品番号	頁	見出
51500-KFK-J52	73	17
51500-KFK-J72	73	17
51520-KFK-J51	73	18
52000		
52101-KFK-000	90	5
52120-KFK-630	90	6
52121-MJ0-000	90	7
52141-KFK-000	90	8
52142-KFK-000	90	9
52143-KFK-000	90	10
52170-KFK-000	90	11
52171-KR6-000	90	12
52200-KFK-710ZA	90	13
52400-KFK-A31	92	1
52400-KFK-J51	92	1
52463-MAL-G00	92	2
53000		
53100-KFK-730	70	5
53100-KFK-J30	70	17
53104-KY6-010	70	18
53131-371-000	70	6
53131-KR8-000	70	6
53140-MY9-890	66	8
53166-MY9-890	66	9
53172-KT7-751	66	10
53174-463-770	66	13
	69	26
53175-MR1-671	68	13
53178-KV0-000	66	11
53192-349-690	66	12
53213-MB4-771	71	2
53214-371-010	71	3
53219-KFK-730	71	4
53219-KFK-A20	71	4
53220-422-000	71	5
53230-KFK-730	70	7
53230-KFK-A20	70	7
53230-KFK-J30	70	7
53232-MJ4-670	70	8
61000		
61100-MY9-010YH	72	2
61100-MY9-010YP	72	2
61100-MY9-010YR	72	2
61100-MY9-010YS	72	2
61102-MY9-000	72	3
61112-727-000	82	2
61301-MEJ-651	60	17
61302-KE5-000	60	18
61303-GF6-910	60	19
61304-379-690	60	20
61304-KRY-900	105	2
61310-KFK-630ZC	61	21
64000		
64100-KFK-J30ZA	105	3
64121-MT3-300	93	7
64205-KFK-J30	105	4
64213-KFK-J30	105	5
64216-GJ2-730	105	6
64230-KFK-A00ZA	105	7
64250-KFK-A00ZA	105	8
64280-KFK-J30	105	9
64348-086-000	93	8
64501-KFK-J30	105	10
64525-KFK-J30	62	6
67000		
67113-MCT-940	82	3
77000		
77110-MBG-D01	82	4
77156-KFK-630	82	5
77200-KFK-630	82	6
77200-KFK-A20ZA	82	6
77204-312-000	82	7
77210-KFK-630ZD	82	8
77210-KFK-630ZL	82	8
77210-KFK-630ZM	82	8
77220-KFK-630ZD	82	9
77220-KFK-630ZL	82	9
77220-KFK-630ZM	82	9
77220-MCJ-752	82	10
77242-KFK-630	82	11
77251-GR1-000	107	2
77309-KK6-000	93	9
80000		
80100-KFK-630ZA	93	10
80100-KFK-J30ZA	93	10
80101-KB7-600	81	12
80112-MA6-000	95	4
80200-KFK-630	93	11
80201-KFK-630	97	19
	99	21
81000		
81214-MEJ-720	93	12
83000		
83530-MGE-000	105	11
83550-MGE-000	105	12
83551-300-000	82	12
83551-GE2-000	102	29
83551-MB9-000	105	13
83551-MCZ-300	105	14
83600-KFK-631ZC	83	13
83609-KV3-300	105	15
83700-KFK-631ZC	83	14
86000		
86101-KFK-A20	110	1
86101-KFK-J30ZA	111	1
86102-KFK-J30ZA	111	2
86150-GFC-902	105	16
86150-KPG-902	63	17
86641-KFK-A00ZA	111	5
87000		
87123-KFK-630ZA	110	6
87501-KFK-631	108	2
	109	2
87505-KFK-J50	108	3
	109	3
87507-MGS-J70	108	4
	109	4
87508-MW3-700	108	5
	109	5
87516-KS7-702	92	3
87522-KFK-J30	105	17
87541-KFK-740	108	6
	109	6
87560-MY1-701	108	7
	109	7
88000		
88110-MEL-013	65	1
88120-MEL-013	65	2
88130-MFG-D00	65	3
88201-MCE-790	65	4
88210-MGS-D30	65	5
88220-MGS-D30	65	6
89000		
89102-538-000	107	3
89103-538-000	107	4
89216-KT7-000	107	5
90000		
90002-KBV-000	30	16
	32	16
90002-KV0-000	30	17
	32	17
90003-892-000	29	10
90003-KBV-000	42	9
90003-MB0-000	30	18
	32	18
90005-GHB-670	43	5
90005-GHB-710	43	6
90007-GHB-710	63	18
90008-KE8-010	30	19
	32	19
90008-MZ7-000	83	15
90009-KFK-730	68	14
90010-HB9-000	104	30
90011-KE8-000	30	20
	32	20
90012-KV0-720	34	14
90013-883-000	45	7
90014-ML0-000	42	10
	44	3
90015-ML0-000	50	5
90017-KFK-000	29	11
90018-KFK-710	29	12
90021-MM5-000	48	15
90022-MN8-000	50	6
90027-ME5-000	38	10
90037-422-003	52	19
90051-393-000	48	16
90071-MB0-000	47	12
90074-MT4-000	81	13
90101-MCE-003	63	19
90101-MJJ-D30	62	7
	105	21
90101-ML0-720	86	9
90102-KFK-000	101	12
90103-KFK-000	101	13
90103-MY9-000	61	22
90104-KFK-000	97	20
	100	22
90105-727-000	95	5
90105-KFK-000	76	10
90105-MBB-000	79	17
90105-MEM-670	81	14
90106-GBB-710	83	16
90106-KBV-000	93	13
90106-KY2-701	90	14
90107-KFK-000	101	14
90107-MBG-000	70	9
90107-MBL-610	92	4
90107-MCT-771	70	19
90108-GE1-670	101	15
90108-KFK-000	101	16
90108-MK6-670	89	4
90109-KFK-000	104	29
90109-MR7-000	70	10
	73	19
	86	10
90109-MZ5-008	63	20
90110-MT7-000	92	5
90111-187-000	90	15
90111-MR5-000	96	9
90112-KFK-000	101	17
90113-438-000	66	17
90114-MA5-671	68	15
90114-MAC-780	104	46
90115-KY6-000	71	6
90115-MV9-000	88	15
90116-KFK-630	93	14
90116-KV3-701	73	20
90116-MAZ-010	83	17
90116-SP0-003	105	22
90118-KY1-000	87	7
90118-ML7-000	77	17
90120-KFK-J30	105	23
90121-MV9-670	45	8
90122-MFL-000	97	21
	100	23
90128-428-020	79	18
90130-MEE-000	65	7
90130-MGS-D31	65	8
90131-883-000	49	23
90131-KBV-003	75	15
90131-KFK-630	79	19
90133-MR7-000	101	18
90145-MS9-612	68	16
	77	18
90147-MCE-950	89	5
90180-MN8-006	78	16
90201-415-000	66	19
	68	17
90201-425-700	86	11
90201-ZM0-J20	63	21
90203-MF9-710	89	6
90206-KM3-000	34	15
90241-KM9-000	41	15
90301-MY9-000	72	4
90302-425-830	71	7
90304-GE8-003	92	6
	101	19
90304-HB3-771	86	12
90304-MJ4-670	70	11
90305-GE8-003	90	16
90305-MBB-000	88	16
90305-MY5-731	79	20
90306-KF0-003	76	11
	101	20
90308-KM3-003	104	31
90309-KZ9-003	80	21
90310-MGS-D31	65	9
90321-KT7-760	66	20
90401-430-000	102	30
90401-750-000	90	17
90401-ZA0-000	72	5
90402-KE8-000	42	11
90403-KV0-003	34	16
90405-ML0-000	42	12
	44	4
90432-121-000	41	16
90443-430-000	41	17
90443-MB0-000	54	24
	59	1
90446-357-000	52	20
90446-KV0-720	52	21
90451-155-000	55	25
90451-KCR-000	41	18
90451-KY1-000	52	22
90451-KY2-000	52	23
90452-KE8-000	42	13
90454-428-000	52	24
90454-MC7-000	104	32
90457-422-000	30	21
	32	21
90459-438-000	52	25
90461-KCR-000	53	26
90461-KY2-000	53	27
90462-KAZ-000	53	28
90462-KCR-000	53	29
90463-ML7-000	45	9
	50	7
	59	1
90465-MC4-000	68	18
	80	22
90485-MR7-000	55	26
90503-KAE-000	81	15
90506-425-830	71	8
90522-170-700	83	18
90525-001-000	50	8
90541-425-000	29	13
	58	1
90544-283-000	74	21
90545-300-000	68	19
	77	19
90557-230-000	87	8
90559-KV0-000	80	23
90563-ZA0-000	55	27
90601-107-000	53	30
90601-329-000	53	31
90601-KAF-003	87	10
90601-MA6-000	53	32
90601-ML0-000	53	33
90607-ME5-000	38	11
90620-SB2-003	97	22
	100	24
90651-KV6-003	66	14
90651-MA5-671	68	20
90652-KT1-771	96	10
90656-KM1-000ZL	106	28
90677-KAN-961	62	8
	105	25
90683-GAZ-003	104	33
90684-ZA0-601	94	17
90690-GHB-641	101	21
90690-GHB-651	101	22
90690-GHB-661	102	23
90690-GHB-671	102	24
90701-KV0-720	48	17
91000		
91004-MA6-003	53	34
91008-374-003	55	28
91008-KV0-003	41	19
91015-KT8-005	71	9
91016-KT8-005	71	10
91021-KE8-003	53	35
91022-KE8-003	42	14
91022-KT7-003	53	36

www.tipex-i.com

部 品 番 号 索 引

部品番号	頁	見出
91051-KFK-J51	76	13
91051-KZV-Y01	80	24
91053-MAY-003	80	30
91059-KY2-711	70	12
91071-MT7-003	91	18
91072-KT7-003	92	7
91101-377-000	42	15
91104-KT7-000	55	29
91201-MV4-003	45	10
91202-MAL-601	91	19
91203-GC8-003	91	20
91204-KE8-003	45	11
91204-KK0-003	40	13
91205-KT7-003	53	37
91205-KT7-004	53	37
91212-422-006	77	20
91214-MAL-601	91	21
91251-MKA-D81	74	22
91252-428-000	80	26
91252-MC4-013	80	25
91252-MC7-003	76	12
91262-KV3-831	92	8
91301-250-000	40	15
	59	1
91301-MB0-000	46	10
	59	1
91301-ML7-003	40	14
	59	1
91301-P7A-004	56	23
91301-PLC-000	56	22
91302-317-700	80	27
91302-377-000	48	19
	59	1
91302-KE8-003	48	18
	59	1
91302-MB0-013	45	12
	59	1
91303-PK2-005	84	10
91308-PA9-003	34	17
	58	1
91309-425-003	47	13
	59	1
91311-KE8-000	104	34
91312-KE8-003	46	11
	59	1
91313-393-003	48	20
	59	1
91314-KE8-003	30	22
	32	22
	58	1
91315-KE8-003	48	21
	59	1
91315-MA6-003	48	22
	59	1
91318-ME5-003	30	23
	32	23
	58	1
91320-MB0-000	47	14
91356-KF0-003	74	23
91413-679-000	98	23
	100	25
91455-KEA-000	70	13
91456-371-770	70	13
91501-766-000	83	19
91505-SL0-003	104	35
91508-MM5-000	84	11
91911-MFL-640	94	11
92000		
92501-08028-0A	88	17
92900-06018-0E	31	24
92900-06028-0E	33	24
93000		
93301-06010-0A	40	16
93401-04025-08	98	30
	100	28
93401-05020-00	56	24
93500-05012-0G	61	23
93500-05016-4J	77	21
93500-05022-0G	31	25
	33	25
93500-05028-0G	31	26
	33	26
93600-04012-1G	68	21
93892-05012-08	47	15
93892-05012-10	57	25
93892-05014-10	57	26
93892-05020-07	66	21
93892-05025-07	66	22
93892-05035-07	67	23
93892-05045-07	67	24
93893-04012-17	68	22
93901-25280	91	22
93901-25420	84	12
93903-22420	63	22
93903-22480	64	7
93903-24320	93	15
93903-24380	93	16
93903-24480	63	23
93903-25380	62	9
93903-25480	84	13
93911-24380	94	12
93913-24220	63	24
93913-25380	64	8
94000		
94001-08000-0S	91	23
94002-08070-0S	66	15
94002-08080-0S	77	22
94021-06070-0S	94	18
94030-08000	91	24
94031-08070	66	16
94050-04000	98	25
	100	29
94050-05070	93	17
94050-06000	63	25
94050-06070	94	13
94050-06080	62	10
	81	16
	95	6
94050-08000	86	13
94050-10000	92	9
	102	25
94101-06000	88	18
94101-06700	91	25
94101-08000	83	20
94102-08000	88	19
94102-08700	105	26
94103-05700	64	9
94103-06800	95	7
94109-12000	49	24
	59	1
94201-16120	88	20
94201-20120	77	23
94201-20150	88	21
94301-08140	29	14
	31	27
	33	27
	40	17
	45	13
	49	25
	50	9
94301-10160	31	28
	33	28
94302-08140	50	10
94303-04065	31	29
	33	29
94305-40122	42	16
94510-10000	40	18
94510-12000	55	30
94510-14000	55	31
94511-15000	87	9
94520-35000	91	26
94601-16000	51	12
95000		
95002-02100	104	36
		47
95002-02120	104	37
95002-50000	104	48
95002-70000	104	49
95005-35030-20	57	27
95005-35160-20	57	28
95005-50990-30	104	50
95005-80770-20	81	17
95012-11001	98	26
	100	30
95012-17001	96	11
95015-54000	77	24
95015-83000	88	22
95701-06010-07	91	27
95701-06010-08	43	7
95701-06012-00	50	11
95701-06014-00	55	32
	77	25
95701-06016-00	38	12
95701-06020-00	41	20
95701-06020-08	98	27
	100	31
95701-06025-00	47	16
95701-06032-00	38	13
	50	12
95701-06038-00	31	30
	33	30
95701-06040-00	50	13
95701-06045-00	49	26
	50	14
	55	33
95701-06060-00	49	27
	50	15
95701-06070-00	50	16
95701-06085-00	50	17
95701-08014-07	71	13
95701-08032-07	86	14
95701-08050-00	50	18
95701-08065-00	50	19
95701-10030-07	50	20
95801-06065-00	38	14
95801-10035-07	50	21
95801-12035-00	102	26
95801-12040-00	102	27
96000		
96001-06010-07	80	29
96001-06014-00	31	31
	33	31
	42	17
	83	21
96001-06016-00	83	22
96001-06018-00	70	20
96001-06020-07	104	38
96001-06022-00	46	12
96001-06022-07	67	25
	68	23
96001-06025-07	81	18
	104	39
96001-06028-00	49	28
96001-06032-00	40	19
96001-06035-00	40	20
	44	5
96001-06040-00	40	21
	43	8
	45	14
96001-06050-00	45	15
96001-06060-00	43	9
	45	16
96100-60030-10	91	28
96220-40080	55	34
96600-06016-00	72	6
96600-08032-00	70	14
96700-08035-07	106	27
98000		
98059-58916	31	32
	33	32
98059-58926	31	32
	33	32
98200-33000	96	12
98200-40500	100	32
98200-41000	98	28
	100	33
98200-42000	98	29
	100	34
99000		
99001-08000	107	6
99001-10120	107	7
99001-14170	107	8
99006-12000	107	9
99006-24000	107	10
99008-02000	107	11

www.mmc-jp.com

部品名索引

部品名	頁	見出
〔ア〕		
アーム, バルブロッカー	34	6
アーム, L. ステップ	88	7
アーム, R. ステップ	88	3
アウターCOMP., クラッチ	41	2
アウターCOMP., スターティングクラッチ	42	4
アクスル, フロントホイール	76	3
アクスル, リヤーホイール	79	5
〔イ〕		
インジェクターASSY., フューエル	56	16
インシュレーター	47	9
インシュレーター, スロットルボディ	30	11
	32	11
〔ウ〕		
ウインカーASSY., L. フロント	94	16
ウインカーASSY., L. リヤー	94	7
ウインカーASSY., R. フロント	94	14
ウインカーASSY., R. リヤー	94	4
ウインドスクリーンセット	105	3
ウエイト, バランス	76	1
	79	13
ウエイト, ハンドル	70	18
ウレタンA, R. ヒートガード	105	11
ウレタンB, R. ヒートガード	105	12
〔エ〕		
エレメント, エアークリーナー	84	1
エレメント, オイルフイルター	48	10
エンブレム, プロダクション	63	17
	105	16
エンブレム, ホンダ	110	1
〔オ〕		
オイルシール, 12X18X5	40	13
オイルシール, 12X26X7	45	10
オイルシール, 13X22X5	45	11
オイルシール, 24X31X3.5	91	20
オイルシール, 25X40X7	80	26
オイルシール, 28X47.2X7	80	25
オイルシール, 34X52X9	53	37
〔カ〕		
ガード, インナーボックス	101	11
ガイド, インレットバルブ	30	2
	32	2
ガイド, クラッチアウター	41	3
ガイド, バルブ	30	1
	32	1
ガイド, リヤーブレーキホース	77	2
ガイドA, カムチエン	38	9
ガイドB, カムチエン	38	8
ガイドC, カムチエン	30	9
	32	9
ガイドCOMP., L. ワイヤー	70	16
ガイドCOMP., R. フロントホース	70	15
ガスケット, ウオーターポンプカバー	45	5
	59	1
ガスケット, エキゾーストパイプ	58	1
	86	1
ガスケット, オイルパン	48	2
	59	1
ガスケット, コネクテイングキャップ	46	10
	59	1
ガスケット, シフトカバー	45	2
	59	1
ガスケット, フロントシリンダーヘッド	30	8
	58	1
ガスケット, フロントシリンダーヘッドカバー	29	4
	58	1
ガスケット, リヤーシリンダーヘッド	32	8
	58	1
ガスケット, リヤーシリンダーヘッドカバー	29	5
	58	1
ガスケット, A. C. ジエネレーターカバー	43	4
	59	1
ガスケット, R. クランクケースカバー	40	5
	59	1
ガスケットキットA	58	1
ガスケットキットB	59	1
ガスケットB, ヘッドカバー	29	6
	58	1
カウル, フロントロアー	105	9
カウル, L. リヤー	82	9
カウル, R. リヤー	82	8
カウルセット, L. フロント	105	8
カウルセット, R. フロント	105	7
カウルCOMP., フロントアッパー	105	4
カウンターシャフトCOMP.	52	2
カップCOMP., オイル	77	6
カバー, アウター	63	9
カバー, アッパー	97	13
	99	15
カバー, ウオーターポンプ	45	4
カバー, オイルフイルター	48	11
カバー, コンビネーションスイッチ	63	3
カバー, スクリュー	60	15
カバー, スターターマグネチツクターミナル	96	3
カバー, スピードメーターアウター	63	5
カバー, タコメーターアウター	63	6
カバー, チエンジ	45	1
カバー, バッテリーターミナル	96	5
カバー, ラバー	60	10
	62	3
カバー, リードバルブ	29	8
		9
カバー, ロックナット	65	3
カバー, L. サイド	83	14
カバー, R. サイド	83	13
カバーASSY., フロントシリンダーヘッド	29	1
カバーASSY., メーター	105	5
カバーASSY., リヤーシリンダーヘッド	29	2
カバーCOMP., エアークリーナー	84	3
カバーCOMP., エアーインジエクション ソレノイドバルブ	85	6
カバーCOMP., A. C. ジエネレーター	43	3
カバーCOMP., L. リヤー	43	1
カバーCOMP., R. クランクケース	40	1
カプラー, ジヨイント	97	7
	99	8
カムシャフトCOMP., フロントインレット	34	2
カムシャフトCOMP., フロントエキゾースト	34	4
カムシャフトCOMP., リヤーインレット	34	3
カムシャフトCOMP., リヤーエキゾースト	34	5
カラー	60	6
	97	11
	99	13
カラー 16X18X10	48	8
カラー 16X6.2X13.5	63	14
カラー 20.2X6.5	42	13
カラー 20X8	52	4
カラー 22X13	52	14
カラー 25X8	52	7
カラー 6.3X14.5	81	15
カラー 8X12	81	12
カラー, エンジンハンガー	101	7
		8
		9
		10
カラー, オイルパス 24MM	48	9
カラー, ガイドプレートデイスタンス	54	15
	88	1
カラー, キヤーシフトレバーセツテイング	83	18
カラー, クツシヨンコネクテイングロツド	92	2
カラー, シフター	54	9
カラー, スプライン 22X14	52	16
カラー, スプライン 25X8	52	10
カラー, スプリング	73	3
カラー, デイスタンス 8.1X12X9	83	19
カラー, テンシヨナープラケット	90	17
カラー, トラムストツパー	54	17
カラー, ピボット	90	8
		9
		10
カラー, フロントフエンダー	72	3
カラー, フロントホイールデイスタンス	76	6
カラー, ヘツドライトケース	60	18
カラー, ヘツドライトセツテイング	60	20
カラー, マフラーマウンテイング	86	7
カラー, ラジエターマウンテイング	103	10
カラー, リヤーアクスルデイスタンス	79	10
カラー, リヤーホイールサイド	79	6
カラー, L. フロントホイールサイド	76	5
カラー, R. フロントホイールサイド	76	4
カラー, R. リヤーホイールサイド	79	7
カラーB, リヤーホイールデイスタンス	79	11
カラーCOMP., チエンテンシヨナー	90	6
〔キ〕		
キヤー, カウンターシャフトサード	52	9
キヤー, カウンターシャフトセカンド	52	6
キヤー, カウンターシャフトフアースト	52	3
キヤー, カウンターシャフトフイフス	52	15
キヤー, カウンターシャフトフオース	52	12
キヤー, プライマリードライブ	41	14
キヤー, メインシャフトサード	52	8
キヤー, メインシャフトセカンド	52	5
キヤー, メインシャフトフイフス	52	13
キヤー, メインシャフトフオース	52	11
キヤーCOMP., スターターリダクシヨン	42	7
キヤーCOMP., スターティングクラッチ	42	2
キー, ブランク	70	4
キーセット	70	1
キヤップ 45MM	40	3
キヤップ, オイルカップ	77	8
キヤップ, オイルフイラー	40	6
キヤップ, コネクテイングパイプ	46	5
キヤップ, サーモスタット	103	20
キヤップ, スターティングクラッチローラー スプリング	42	6
キヤップ, ステアリングステムナット	70	8
キヤップ, ソケットボルト	70	13
キヤップ, ソケットボルト 8MM	70	13
キヤップ, ダミー	97	8
		9
	99	9
		10
		11
キヤップ, ピボット	88	16
キヤップ, プリーダー	75	4
	78	10
キヤップ, ホール 33MM	101	3
キヤップ, マスターシリンダー	68	6
キヤップASSY., リザーブタンク	103	15
	104	42
キヤップASSY. 1, ハイテンシヨン	97	2
	99	2
キヤップASSY. 2, ハイテンシヨン	97	3
	99	3
キヤップCOMP., フューエルフイラー	81	10
キヤップCOMP., ラジエター	103	7
キヤリパーサブASSY., リヤー	78	8
キヤリパーサブASSY., R. フロント	75	13
〔ク〕		
グリップ	107	4
グリップ, L. ハンドル	66	9
グリップCOMP., R.	66	8
グロメット	63	13
	97	12
	99	14
	105	13
グロメット, ウオーターパイプ	46	8
グロメット, エアークリーナーケース	82	12
	102	29

部 品 名 索 引

部品名	頁	見出
ｸﾞﾛﾒｯﾄ, ツールトレイ	93	9
ｸﾞﾛﾒｯﾄ, フィードﾞチューブﾞ	105	1
ｸﾞﾛﾒｯﾄ, ラジﾞエター	103	11
クッション, タンク	81	3
クッション, テールライト	95	4
クッション, フューエルタンクリヤー	81	9
クッションASSY., リヤー	92	1
クランクケースセット	50	1
クランクシャフトCOMP.	51	10
クランパﾞー, スピﾞードﾞセンサーコードﾞ	79	3
クランパﾞー, フロントブﾞレーキホース	68	3
	69	25
クランパﾞーA, フロントブﾞレーキホース	72	1
クランプﾞ	63	7
クランプﾞ, ウオーターホース	46	4
	104	27
クランプﾞ, ウオーターホース 25MM	46	3
クランプﾞ, スイッチコードﾞ	40	12
クランプﾞ, ブﾞリーザﾞーホース	104	26
クランプﾞ, マスターシリンダﾞーオイルホース	77	9
クランプﾞB, ウオーターホース	103	24
クリップﾞ	68	11
クリップﾞ 2X50	95	5
クリップﾞ 2X70	98	23
	100	25
クリップﾞ, カウルトップﾞ	104	35
クリップﾞ, ケーブﾞル 10MM	101	21
クリップﾞ, ケーブﾞル 15MM	101	22
クリップﾞ, ケーブﾞル 20MM	102	23
クリップﾞ, ケーブﾞル 25MM	102	24
クリップﾞ, サブﾞタンクホース	84	7
	85	7
クリップﾞ, スイッチカバﾞー	87	10
クリップﾞ, チューブﾞ	104	36
		37
		47
		48
		49
クリップﾞ, トリム	104	33
クリップﾞ, バﾞルサーコードﾞ	40	11
	45	6
クリップﾞ, パﾞンパﾞーシール	105	22
クリップﾞ, ハーネス	94	17
クリップﾞ, ピﾞストンピﾞン 16MM	51	12
クリップﾞ, ブﾞリーザﾞーチューブﾞ	56	1
	85	1
〔 ケ 〕		
ケース, ドﾞライブﾞチエン	90	2
ケース, ヘッドﾞライト	60	17
ケース, L. ボﾞトム	73	18
ケース, R. ボﾞトム	73	10
ケースASSY., アッパﾞー	64	6
ケースASSY., アンダﾞー	64	4
ケースASSY., ロアー	63	8
ケースCOMP., アッパﾞー	63	16
ケースCOMP., エアークリーナー	84	4
ケースCOMP., サーモスタット	103	13
ケーブﾞル, シートロック	82	5
ケーブﾞル, スターターバﾞッテリー	96	2
ケーブﾞル, スターターモーター	96	4
ケーブﾞル, バﾞッテリーアース	96	6
ケーブﾞルCOMP., クラッチ	66	3
ケーブﾞルCOMP. A, スロットル	66	1
ケーブﾞルCOMP. B, スロットル	66	2
〔 コ 〕		
コイルCOMP., イグﾞニッション	97	1
	99	1
コッター, バﾞルブﾞ	34	13
コネクター, マスターシリンダﾞー	77	3
〔 サ 〕		
サークリップﾞ	68	20
	77	15
サークリップﾞ 22MM	53	31
サークリップﾞ 25MM	53	30
サークリップﾞ, インターナル 35MM	91	26
サークリップﾞ, エキスターナル 10MM	40	18
サークリップﾞ, エキスターナル 12MM	55	30
サークリップﾞ, エキスターナル 14MM	55	31
サークリップﾞ, エキスターナル 15MM	87	9
サークリップﾞ, リヤーマスターシリンダﾞー	77	10
サーモスタットASSY.	103	19
サスペﾞンション, ウインカーリレー	97	15
	99	17
サスペﾞンション, ソレノイドﾞバﾞルブﾞ	85	8
〔 シ 〕		
ジﾞエネレーターASSY., パﾞルス	42	8
ジﾞヨイント, インジﾞエクター	56	18
		19
ジﾞヨイント, チューブﾞ	104	41
ジﾞヨイント, ブﾞレーキロッドﾞ	77	16
ジﾞヨイント, フューエル	56	20
ジﾞヨイントセット, ドﾞライブﾞチエン	90	4
ジﾞヨイントA, バﾞキュームチューブﾞ	56	21
シート, オイルフィルタースプﾞリングﾞ	48	12
シート, ジﾞヤﾞースプﾞリングﾞ	41	5
シート, スプﾞリングﾞ	73	4
シート, バﾞルブﾞスプﾞリングﾞ	34	12
シートレールCOMP.	101	6
シートASSY., ダﾞブﾞル	82	6
シール, スロットルボﾞデﾞイ	84	5
シール, ダﾞスト	74	22
シール, バﾞルブﾞステム	34	1
シールセット, ピﾞストン	75	1
	78	2
シールセット, フロントフォーク	73	16
シールリングﾞ, インジﾞエクター	56	17
シフター, ドﾞラム	54	8
シム(T0. 3)	102	31
シャフト, ロッカーアーム	34	7
シャフトCOMP., ギﾞヤーシフトフォーク	54	4
シュラウドﾞCOMP.	103	3
シリンダﾞーサブﾞASSY., フロントブﾞレーキマスター	68	5
シリンダﾞーサブﾞASSY., リヤーマスター	77	5
シリンダﾞーセット, マスター	68	12
〔 ス 〕		
スイッチASSY., ウインカー	66	5
スイッチASSY., エンジﾞンストップﾞ	66	4
スイッチASSY., オイルプﾞレッシャー	50	2
スイッチASSY., コンビﾞネーション&ロック	70	2
スイッチASSY., サイドﾞスタンドﾞ	89	1
スイッチASSY., スターターマグﾞネチック	96	7
スイッチASSY., ニュートラル	54	23
スイッチASSY., フロントストップﾞ	68	1
スイッチASSY., リヤーストップﾞ	87	3
スイッチCOMP., フロントレバﾞー	66	6
スウイングﾞアームサブﾞASSY., リヤー	90	13
スクリュー, オーバﾞル 6X35	70	19
スクリュー, スペﾞシャル 5X14	62	7
	105	21
スクリュー, タッピﾞングﾞ 3X16	63	22
	64	7
	70	12
スクリュー, タッピﾞングﾞ 4X12	63	24
	93	15
		16
スクリュー, タッピﾞングﾞ 4X14	60	7
	63	20
	94	11
		12
スクリュー, タッピﾞングﾞ 4X16	63	23
スクリュー, タッピﾞングﾞ 5X12	91	22
スクリュー, タッピﾞングﾞ 5X14	64	8
スクリュー, タッピﾞングﾞ 5X16	62	9
スクリュー, タッピﾞングﾞ 5X20	84	12
		13
スクリュー, タペﾞットアジﾞヤステイングﾞ	34	14
スクリュー, トルクス	56	13
スクリュー, パﾞン 4X8. 5	103	4
スクリュー, パﾞン 5MM	84	11
スクリュー, パﾞン 5X12	61	23
スクリュー, パﾞン 5X16	77	21
スクリュー, パﾞン 5X22	31	25
	33	25
スクリュー, パﾞン 5X28	31	26
	33	26
スクリュー, パﾞン 6X10	83	16
スクリュー, パﾞン 6X11	90	14
	104	29
スクリュー, パﾞン 6X14	93	13
スクリュー, ビﾞームアジﾞヤステイングﾞ	60	4
スクリュー, ブﾞリーダﾞー	75	3
	78	9
スクリュー, フラット 4X12	68	21
スクリューワッシャー	60	8
スクリューワッシャー 3X18	63	19
スクリューワッシャー 4X12	68	22
スクリューワッシャー 5X12	47	15
	57	25
スクリューワッシャー 5X14	57	26
スクリューワッシャー 5X20	66	21
スクリューワッシャー 5X25	66	22
スクリューワッシャー 5X35	67	23
スクリューワッシャー 5X45	67	24
ステー, エアーインジﾞエクションソレノイドﾞバﾞルブﾞ	85	5
ステー, アジﾞヤストスクリュー	60	13
ステー, アッパﾞーカウル	105	10
ステー, シートロックケーブﾞル	82	11
ステー, チエンケース	90	3
ステー, テールライト	93	2
ステー, バﾞッテリーボﾞックス	97	19
	99	21
ステー, バﾞンクアングﾞルセンサー	101	5
ステー, ハーネスクリップﾞ	40	10
ステー, フロントカウルアッパﾞー	62	6
ステー, レギﾞュレーター	97	18
	99	20
ステー, ワイヤー	56	5
ステーターCOMP.	44	2
ステーCOMP., ヘッドﾞライト	61	21
ステムサブﾞASSY., ステアリングﾞ	71	4
ストッパﾞー, ターミナル	47	10
ストッパﾞーCOMP., ドﾞラム	54	16
ストレーナーCOMP., オイル	48	6
スパﾞナ 10X12	107	7
スパﾞナ 14X17	107	8
スパﾞナ 8	107	6
スピﾞードﾞメーターASSY.	63	10
スピﾞンドﾞルCOMP., ギﾞヤーシフト	54	19
スプﾞリングﾞ, カーボﾞンブﾞラシ	47	5
スプﾞリングﾞ, ギﾞヤーシフトドﾞラムストッパﾞー	54	18
スプﾞリングﾞ, ギﾞヤーシフトリターン	54	20
スプﾞリングﾞ, クラッチ	41	11
スプﾞリングﾞ, クラッチレバﾞー	40	8
スプﾞリングﾞ, ジﾞヤﾞー	41	12
スプﾞリングﾞ, スターティングﾞクラッチローラー	42	5
スプﾞリングﾞ, ストップﾞスイッチ	87	4
スプﾞリングﾞ, パﾞッドﾞ	75	6
	78	4
スプﾞリングﾞ, バﾞルブﾞ	34	10
スプﾞリングﾞ, ビﾞームアジﾞヤステイングﾞ	60	9
スプﾞリングﾞ, ブﾞレーキペﾞﾀﾞルリターン	87	6
スプﾞリングﾞ, フイルターエレメントセッテイングﾞ	48	13
スプﾞリングﾞ, フロントフォーク	73	2
スプﾞリングﾞ, フロントリバﾞウンドﾞ	73	9
スプﾞリングﾞ, ボﾞールブﾞランジﾞヤー	54	14
スプﾞリングﾞ, L. ステップﾞリターン	88	8
スプﾞリングﾞ, R. ステップﾞリターン	88	4
スプﾞリングﾞASSY., サイドﾞスタンドﾞ	89	3
スプﾞロケット, オイルポﾞンプﾞドﾞライブﾞ	41	1
スプﾞロケット, オイルポﾞンプﾞドﾞリブﾞン	48	4
スプﾞロケット, カム	38	1
スプﾞロケット, ドﾞライブﾞ	52	17
スプﾞロケット, フアイナルドﾞリブﾞン	79	4
スライダﾞー, チエン	90	11

www.mpex.jp.com

部 品 名 索 引

部品名	頁	見出
スリーブ	78	11
スレッド B, ステアリング ヘッド トップ	71	7
スレッド COMP., ステアリング ヘッド トップ	71	5
スロットルボディASSY.	56	9
		10
〔 セ 〕		
セットリング 52MM	53	33
セパレーターCOMP.	68	8
センサー, リヤーホイールスピード	79	2
センサー, O2	86	8
センサーASSY., ウオーターテンプレチヤー	104	28
センサーASSY., エアーテンプレチヤー	84	9
センサーASSY., マップ	84	8
センサーCOMP., バンクアングル	97	10
	99	12
センター, ギヤーシフトドラム	54	6
センター, クラッチ	41	4
〔 ソ 〕		
ソケット, ダミー	62	1
ソケットCOMP.	63	11
ソケットCOMP., テールライト	95	2
〔 タ 〕		
ダイオードASSY., スリーウエイ	97	5
	99	5
ダイヤフラム	68	9
	77	13
ダストシール 17X24X5	92	8
ダストシール 22X42X7	76	12
ダストシール 23X35X5	91	21
ダストシール 25X33X4	91	19
ダストシール, ステアリング アッパー	71	2
ダストシール, ステアリング ヘッド	71	3
ダンパー, コネクター	81	2
ダンパーセット, ホイール	79	1
タイヤ, フロント	76	8
タイヤ, リヤー	79	14
タンク, ラジエターリザーブ	103	12
	104	40
タンクASSY., フューエル	81	4
〔 チ 〕		
チエン, オイルポンプ	48	5
チエン, カム	38	2
チエン, ドライブ	90	1
チューブ	56	6
チューブ, 3.5X160	57	28
チューブ, 3.5X30	57	27
チューブ, 3.5X80	56	7
チューブ, 5X990	104	50
チューブ, 8X770	81	17
チューブ, エンジンヘッドカバー ブリーザー	84	6
チューブ, オーバーフロー	103	17
チューブ, ブリーザー	81	7
チューブ, フロントオーバーフロー	104	44
チューブ, リザーブタンク	103	14
チューブ A, エアーインジエクションソレノイド バルブ	85	2
チューブ B, エアーインジエクションソレノイド バルブ	85	3
チューブ C, エアーインジエクションソレノイド バルブ	85	4
〔 テ 〕		
ディスク, クラッチフリクション	41	6
		7
ディスク, リヤーブレーキ	79	16
ディスクCOMP., フロントブレーキ	76	9
テールライトユニット	95	1
テンショナーCOMP., カムチエン	38	4
〔 ト 〕		
ドライバー, スクリュー	107	3
ドラムCOMP., ギヤーシフト	54	5
〔 ナ 〕		
ナット, 6カク 10MM	65	9
ナット, 6カク 8MM	66	15
		16
	77	22
	91	23
		24
ナット, キヤップ 6MM	66	19
	68	17
	86	11
	94	18
ナット, クリップ 5MM	62	8
	105	25
ナット, コネクテイング ロッド	51	7
ナット, サイド スタンド	89	6
ナット, スクエア 5MM	30	14
	32	14
ナット, ステアリング ステム	70	11
ナット, スペシヤル	60	14
ナット, スペシヤル 6MM	72	4
	86	12
ナット, タペット アジヤステイング	34	15
ナット, ツースト 3MM	104	31
ナット, ビームアジヤステイング	60	11
ナット, フイキシング	66	20
ナット, フランジ 10MM	92	9
	102	25
ナット, フランジ 12MM	76	11
	101	20
ナット, フランジ 4MM	98	25
	100	29
ナット, フランジ 5MM	93	17
ナット, フランジ 6MM	62	10
	63	25
	81	16
	94	13
	95	6
ナット, フランジ 8MM	80	21
	86	13
ナット, フランジ キヤップ 6MM	63	21
ナット, ヘッド ライトケース	60	19
ナット, ロック 20MM	41	15
ナット, U 10MM	92	6
	101	19
ナット, U 14MM	90	16
ナット, U 16MM	79	20
ナットワッシヤー 6MM	47	12
〔 ネ 〕		
ネック, フイラー	103	6
〔 ノ 〕		
ノックピン 10X16	31	28
	33	28
ノックピン 8X14	29	14
	31	27
	33	27
	40	17
	45	13
	49	25
	50	9
ノックピン 8X31.5	55	29
〔 ハ 〕		
バー, L. ビリオンステップ	88	13
バー, R. ビリオンステップ	88	12
バーCOMP., サイド スタンド	89	2
パイプ, オイルパス	30	10
	32	10
パイプ, シート	73	13
パイプ, ステアリング ハンドル	70	5
		17
パイプ A, ウオーター	46	6
パイプ B, ウオーター	46	7
パイプ C, ウオーター	32	15
パイプ COMP., フロントフオーク	73	5
パイプ COMP., リヤーエキゾースト	86	5
パイプ D, ウオーター	30	15
パッキン, エキゾースト	86	4
パッキン, オイルストレーナー	48	7
	59	1
パッキン, ベース	81	8
パッキン, リザーブタンク	104	43
パッキン, レンズ	94	6
パッキンASSY., リザーブタンク	103	16
パック, サービスプック	107	2
パック, ツール 200MM	107	11
バッテリー	96	1
バッド セット	75	2
バッド セット, リヤー	78	1
バルブ, インレット	34	8
バルブ, ウインカー	94	9
バルブ, ウエッジ ベース	63	1
		2
バルブ, エキゾースト	34	9
バルブ, テール&ストップ ライト	94	10
	95	3
バルブ, ヘッド ライト	60	16
	62	4
バルブ, リム	76	2
	79	15
バルブ ASSY., エキゾーストエアー インジエクション	85	9
バルブ COMP., リード	29	7
パン, オイル	48	1
バンド	82	1
バンド, インシュレーター	30	12
		13
	32	12
		13
バンド, ワイヤー	96	10
バンド, ワイヤー 165MM	66	14
バンド, ワイヤーハーネス	97	22
	100	24
バンド, L. エキゾーストパイプ	86	3
バンド, Uロック	93	5
バンド A, バッテリー	98	26
	100	30
バンド F, バッテリー	96	11
ハーネス, フロントワイヤー	99	7
ハーネス, ワイヤー	97	6
	99	6
ハンドル, アイレンチ 12MM	107	9
〔 ヒ 〕		
ビース, オイルロック	73	11
ビストン	51	2
	75	5
	78	3
ビストンセット, マスターシリンダー	77	11
ピン, ギヤーシフトフオークカイド	52	18
ピン, シフター	54	7
ピン, シフトリターンスプリング	54	21
ピン, ステップ バー	88	6
ピン, スプリット 1.6X12	88	20
ピン, スプリット 2.0X12	77	23
ピン, スプリット 2.0X15	88	21
ピン, スプリング 4X12	42	16
ピン, スペシヤルロック 6MM	38	11
ピン, テンショナーアーム	38	6
ピン, ノック 8X14	48	17
ピン, ハンガー	75	12
	78	15
ピン, ビストン	51	3
ピン, ビストン 10X33	42	1

www.impex-jp.com

部品名索引

部品名	頁	見出
ﾋﾟﾝB, ﾉｯｸ 8X14	50	10
ﾋﾟﾝC, ﾉｯｸ 4X6.5	31	29
	33	29
ﾋﾟﾝC, ﾋﾟﾘｵﾝｽﾃｯﾌﾟ	88	22
ﾋﾟﾝD, ｼﾞｮｲﾝﾄ	77	24
ﾋｭｰｽﾞ, ﾌﾟﾚｰﾄﾞ	96	12
ﾋｭｰｽﾞ, ﾐﾆ	98	28
		29
	100	32
		33
		34
〔 フ 〕		
ﾌﾞｰﾂ, ｽﾘｰﾌﾞ	78	7
ﾌﾞｰﾂ, ﾋﾟﾝﾌﾞｯｼｭ	75	9
ﾌﾞｰﾂB	75	10
	78	13
ﾌﾞｰﾂCOMP.	68	4
	77	4
ﾌﾞｰﾗｰ, ﾐﾆﾋｭｰｽﾞ	107	1
ﾌﾞｯｼｭ, ｶﾞｲﾄﾞ	73	7
ﾌﾞｯｼｭ, ｽﾗｲﾀﾞｰ	73	8
ﾌﾞﾗｸﾞ, ｽﾊﾟｰｸ	31	32
	33	32
ﾌﾞﾗｸﾞ, ﾊﾝﾄﾞﾙﾚﾊﾞｰﾌﾞﾗｹｯﾄ	66	13
	69	26
ﾌﾞﾗｸﾞ, ﾋﾟﾝ	75	11
	78	14
ﾌﾞﾗｸﾞ, ﾎｰﾙ	106	28
ﾌﾞﾗｸﾞ, ﾕｰｽﾞﾚｽﾎｰﾙ	62	5
ﾌﾞﾗｹｯﾄ, ﾊﾝﾄﾞﾙﾚﾊﾞｰ	66	10
ﾌﾞﾗｹｯﾄ, ﾎｰﾝ	71	12
ﾌﾞﾗｹｯﾄｻﾌﾞASSY., R. ﾌﾛﾝﾄ	75	14
ﾌﾞﾗｹｯﾄCOMP., ﾋﾟﾎﾞｯﾄ	101	4
ﾌﾞﾗｹｯﾄCOMP., ﾌﾛﾝﾄﾃﾝｼｮﾅｰ	38	3
ﾌﾞﾗｹｯﾄCOMP., ﾘｱｰ	78	5
ﾌﾞﾗｹｯﾄCOMP., ﾘｱｰﾃﾝｼｮﾅｰ	38	5
ﾌﾞﾗｼｾｯﾄA, ｶｰﾎﾞﾝ	47	2
ﾌﾞﾗｼｾｯﾄB, ｶｰﾎﾞﾝ	47	3
ﾌﾞﾗﾝｼﾞﾔｰ, ﾎﾞｰﾙ	54	12
ﾌﾞﾘｯｼﾞ, ﾌｫｰｸﾄｯﾌﾟ	70	7
ﾌﾟﾚｰﾄ, ｱｲﾄﾞﾙｴｱｰｺﾝﾄﾛｰﾙﾊﾞﾙﾌﾞ	56	14
ﾌﾟﾚｰﾄ, ｳｲﾝｶｰｾｯﾃｲﾝｸﾞ	94	2
		15
ﾌﾟﾚｰﾄ, ｶﾞｲﾄﾞ	54	13
ﾌﾟﾚｰﾄ, ｸﾗｯﾁ	41	8
ﾌﾟﾚｰﾄ, ｸﾗｯﾁﾌﾟﾚｯｼｬｰ	41	9
ﾌﾟﾚｰﾄ, ｸﾗｯﾁﾘﾌﾀｰ	41	10
ﾌﾟﾚｰﾄ, ｼﾌﾄﾄﾞﾗﾑﾍﾞｱﾘﾝｸﾞｾｯﾃｲﾝｸﾞ	54	22
ﾌﾟﾚｰﾄ, ｽﾃｰ	56	4
ﾌﾟﾚｰﾄ, ｽﾃｯﾌﾟｾｯﾃｲﾝｸﾞ	88	5
ﾌﾟﾚｰﾄ, ﾀﾞｲﾔﾌﾗﾑ	68	10
	77	14
ﾌﾟﾚｰﾄ, ﾁｪﾝﾃﾝｼｮﾅｰ	90	7
ﾌﾟﾚｰﾄ, ﾋﾟﾘｵﾝｽﾃｯﾌﾟｻｲﾄﾞ	88	14
ﾌﾟﾚｰﾄ, ﾎﾞｰﾄ	29	3
ﾌﾟﾚｰﾄ, ﾚｼﾞｽﾃｯﾄﾞﾅﾝﾊﾞｰ	108	2
ﾌﾟﾚｰﾄ, ﾚｼﾞｽﾃｯﾄﾞﾅﾝﾊﾞｰ	109	2
ﾌﾟﾚｰﾄ, L. ｴﾝｼﾞﾝﾊﾝｶﾞｰ	50	4
ﾌﾟﾚｰﾄ, R. ｴﾝｼﾞﾝﾊﾝｶﾞｰ	50	3
ﾌﾟﾚｰﾄ, R. ｶﾊﾞｰ	40	2
ﾌﾟﾚｰﾄCOMP., L. ｶﾊﾞｰ	43	2
ﾌｱﾝﾈﾙ, ｴｱｰ	84	2
ﾌｱﾝCOMP., ｸｰﾘﾝｸﾞ	103	1
ﾌｲﾙﾀｰASSY., ﾌｭｰｴﾙ	81	19
ﾌｪﾝﾀﾞｰ, ﾌﾛﾝﾄ	72	2
ﾌｪﾝﾀﾞｰｾｯﾄA, ﾘｱｰ	93	10
ﾌｪﾝﾀﾞｰCOMP. B, ﾘｱｰ	93	11
ﾌｫｰｸ, ｾﾝﾀｰｷﾞﾔｰｼﾌﾄ	54	2
ﾌｫｰｸ, L. ｷﾞﾔｰｼﾌﾄ	54	3
ﾌｫｰｸ, R. ｷﾞﾔｰｼﾌﾄ	54	1
ﾌｫｰｸASSY., L. ﾌﾛﾝﾄ	73	17
ﾌｫｰｸASSY., R. ﾌﾛﾝﾄ	73	1
ﾌﾂｸ, ｼｰﾄｷｬｯﾁ	82	10
ﾌﾗｲﾎｲｰﾙCOMP.	44	1
ﾌﾗﾝｼﾞ, ｽﾀｰﾃｲﾝｸﾞｸﾗｯﾁ	42	3
ﾌﾗﾝｼﾞ ASSY., ﾄﾞﾘﾌﾞﾝ	79	9
〔 ヘ 〕		
ﾍﾞｰｽCOMP., ｺﾝﾀｸﾄ	70	3
ﾍﾞｰｽCOMP., L. ｳｲﾝｶｰ	94	3
ﾍﾞｰｽCOMP., R. ｳｲﾝｶｰ	94	1
ﾍﾞｱﾘﾝｸﾞ, ﾆｰﾄﾞﾙ	91	18
ﾍﾞｱﾘﾝｸﾞ, ﾆｰﾄﾞﾙ 17MM	53	35
ﾍﾞｱﾘﾝｸﾞ, ﾆｰﾄﾞﾙ 17X24X20	92	7
ﾍﾞｱﾘﾝｸﾞ, ﾆｰﾄﾞﾙ 20MM	53	36
ﾍﾞｱﾘﾝｸﾞ, ﾆｰﾄﾞﾙ 26X30X17	42	14
ﾍﾞｱﾘﾝｸﾞ, ﾍｯﾄﾞﾊﾟｲﾌﾟｱｯﾊﾟｰ	71	9
ﾍﾞｱﾘﾝｸﾞ, ﾍｯﾄﾞﾊﾟｲﾌﾟｱﾝﾀﾞｰ	71	10
ﾍﾞｱﾘﾝｸﾞ, ﾎﾞｰﾙ 16005	55	28
ﾍﾞｱﾘﾝｸﾞ, ﾗｼﾞｱﾙﾎﾞｰﾙ 6003	91	28
ﾍﾞｱﾘﾝｸﾞ, ﾗｼﾞｱﾙﾎﾞｰﾙ 6203UU	80	30
ﾍﾞｱﾘﾝｸﾞ, ﾗｼﾞｱﾙﾎﾞｰﾙ 6204UU	80	24
ﾍﾞｱﾘﾝｸﾞ, ﾗｼﾞｱﾙﾎﾞｰﾙ 6302UU	76	13
ﾍﾞｱﾘﾝｸﾞ, ﾗｼﾞｱﾙﾎﾞｰﾙ 6322	53	34
ﾍﾞｱﾘﾝｸﾞ, ﾗｼﾞｱﾙﾎﾞｰﾙ 6902	41	19
ﾍﾞｱﾘﾝｸﾞA, ﾌﾛﾝﾄｺﾈｸﾃｲﾝｸﾞﾛｯﾄﾞ	51	8
ﾍﾞｱﾘﾝｸﾞA, ﾘｱｰｺﾈｸﾃｲﾝｸﾞﾛｯﾄﾞ	51	9
ﾍﾞｱﾘﾝｸﾞB, ｸﾗﾝｸｼｬﾌﾄ	51	11
ﾍﾞｱﾘﾝｸﾞB, ﾌﾛﾝﾄｺﾈｸﾃｲﾝｸﾞﾛｯﾄﾞ	51	8
ﾍﾞｱﾘﾝｸﾞB, ﾘｱｰｺﾈｸﾃｲﾝｸﾞﾛｯﾄﾞ	51	9
ﾍﾞｱﾘﾝｸﾞC, ｸﾗﾝｸｼｬﾌﾄ	51	11
ﾍﾞｱﾘﾝｸﾞC, ﾌﾛﾝﾄｺﾈｸﾃｲﾝｸﾞﾛｯﾄﾞ	51	8
ﾍﾞｱﾘﾝｸﾞC, ﾘｱｰｺﾈｸﾃｲﾝｸﾞﾛｯﾄﾞ	51	9
ﾍﾞｱﾘﾝｸﾞD, ｸﾗﾝｸｼｬﾌﾄ	51	11
ﾍﾞﾀﾞﾙ, ｷﾞﾔｰﾁｪﾝｼﾞ	87	1
ﾍﾞﾀﾞﾙ, ﾘｱｰﾌﾞﾚｰｷ	87	5
ﾍｯﾄﾞﾗｲﾄﾕﾆｯﾄ	60	12
	62	2
ﾍｯﾄﾞﾗｲﾄASSY.	60	2
ﾍｯﾄﾞCOMP., ﾌﾛﾝﾄ	30	3
ﾍｯﾄﾞCOMP., ﾘｱｰ	32	7
〔 ホ 〕		
ﾎﾞｰﾙA, ﾗﾁｪｯﾄ	54	10
ﾎﾞｰﾙB, ﾗﾁｪｯﾄ	54	11
ﾎﾞｯｸｽ, ｲﾝﾅｰ	93	6
ﾎﾞﾃﾞｨCOMP., ｱｲﾄﾞﾙｴｱｰｺﾝﾄﾛｰﾙﾊﾞﾙﾌﾞ	56	12
ﾎﾞﾃﾞｨCOMP., ﾌﾚｰﾑ	101	2
	102	28
ﾎﾞﾙﾄ, 6ｶｸ 6X10	40	16
ﾎﾞﾙﾄ, 6ｶｸ 8X17	68	14
ﾎﾞﾙﾄ, ｱｰｽ 6X20	97	20
	100	22
ﾎﾞﾙﾄ, ｱﾀﾞﾌﾟﾀｰ 10MM	65	8
ﾎﾞﾙﾄ, ｵｲﾙ 10X22	68	16
	77	18
ﾎﾞﾙﾄ, ｷｬｯﾌﾟ 8X28	88	17
ﾎﾞﾙﾄ, ｸﾗｯﾁﾜｲﾔｰｱｼﾞｬｽﾃｲﾝｸﾞ	66	12
ﾎﾞﾙﾄ, ｺﾈｸﾃｲﾝｸﾞﾛｯﾄﾞ	51	6
ﾎﾞﾙﾄ, ｻｲﾄﾞｽﾀﾝﾄﾞﾋﾟﾎﾞｯﾄ	89	4
ﾎﾞﾙﾄ, ｽｳｲﾝｸﾞｱｰﾑﾋﾟﾎﾞｯﾄ	90	5
ﾎﾞﾙﾄ, ｽﾀｯﾄﾞ 6X18	31	24
ﾎﾞﾙﾄ, ｽﾀｯﾄﾞ 6X28	33	24
ﾎﾞﾙﾄ, ｽﾍﾟｼｬﾙ 10MM	52	19
ﾎﾞﾙﾄ, ｽﾍﾟｼｬﾙ 6X16	89	5
ﾎﾞﾙﾄ, ｽﾍﾟｼｬﾙ 6X45	50	6
ﾎﾞﾙﾄ, ｽﾍﾟｼｬﾙﾌﾗﾝｼﾞ 8X15.2	42	9
ﾎﾞﾙﾄ, ｿｹｯﾄ 10X44	92	5
ﾎﾞﾙﾄ, ｿｹｯﾄ 10X57	92	4
ﾎﾞﾙﾄ, ｿｹｯﾄ 4X21	81	13
ﾎﾞﾙﾄ, ｿｹｯﾄ 5X9	96	9
ﾎﾞﾙﾄ, ｿｹｯﾄ 6X13	65	7
ﾎﾞﾙﾄ, ｿｹｯﾄ 6X16	72	6
ﾎﾞﾙﾄ, ｿｹｯﾄ 6X20	77	17
ﾎﾞﾙﾄ, ｿｹｯﾄ 8MM	73	20
ﾎﾞﾙﾄ, ｿｹｯﾄ 8X17	61	22
ﾎﾞﾙﾄ, ｿｹｯﾄ 8X32	70	14
ﾎﾞﾙﾄ, ｿｹｯﾄ 8X35	106	27
ﾎﾞﾙﾄ, ｿｹｯﾄ 8X55	105	23
ﾎﾞﾙﾄ, ﾀｰﾐﾅﾙ	47	7
ﾎﾞﾙﾄ, ﾃﾞｨｽｸ 8X22	76	10
ﾎﾞﾙﾄ, ﾄﾞﾘﾌﾞﾝｽﾌﾟﾛｹｯﾄﾌｲｷｼﾝｸﾞ	79	18
ﾎﾞﾙﾄ, ﾄﾞﾚﾝﾌﾟﾗｸﾞ 12X15	49	23
ﾎﾞﾙﾄ, ﾄﾙｸｽ 5X10	79	19
ﾎﾞﾙﾄ, ﾄﾙｸｽ 8X26	81	14
ﾎﾞﾙﾄ, ﾊﾝﾄﾞﾙﾚﾊﾞｰﾋﾟﾎﾞｯﾄ	68	15
ﾎﾞﾙﾄ, ﾋﾟﾝ	78	12
ﾎﾞﾙﾄ, ﾌﾞﾚｰｷﾃﾞｨｽｸ 8X24	79	17
ﾎﾞﾙﾄ, ﾌﾞﾚｰｸｵﾌﾞ 6MM	83	15
ﾎﾞﾙﾄ, ﾌﾂｸ 8X30	83	17
ﾎﾞﾙﾄ, ﾌﾗﾝｼﾞ 10X155	101	15
ﾎﾞﾙﾄ, ﾌﾗﾝｼﾞ 10X190	101	12
ﾎﾞﾙﾄ, ﾌﾗﾝｼﾞ 10X30	50	20
ﾎﾞﾙﾄ, ﾌﾗﾝｼﾞ 10X35	50	21
	71	6
ﾎﾞﾙﾄ, ﾌﾗﾝｼﾞ 10X55	101	18
ﾎﾞﾙﾄ, ﾌﾗﾝｼﾞ 12X110	101	16
ﾎﾞﾙﾄ, ﾌﾗﾝｼﾞ 12X118	101	13
ﾎﾞﾙﾄ, ﾌﾗﾝｼﾞ 12X35	102	26
ﾎﾞﾙﾄ, ﾌﾗﾝｼﾞ 12X40	102	27
ﾎﾞﾙﾄ, ﾌﾗﾝｼﾞ 12X75	101	17
ﾎﾞﾙﾄ, ﾌﾗﾝｼﾞ 12X92	101	14
ﾎﾞﾙﾄ, ﾌﾗﾝｼﾞ 5X12	29	10
ﾎﾞﾙﾄ, ﾌﾗﾝｼﾞ 6MM	90	15
ﾎﾞﾙﾄ, ﾌﾗﾝｼﾞ 6X10	43	7
	80	29
	91	27
ﾎﾞﾙﾄ, ﾌﾗﾝｼﾞ 6X12	45	7
	50	11
ﾎﾞﾙﾄ, ﾌﾗﾝｼﾞ 6X14	31	31
	33	31
	42	17
	55	32
	77	25
	83	21
ﾎﾞﾙﾄ, ﾌﾗﾝｼﾞ 6X16	38	12
	83	22
ﾎﾞﾙﾄ, ﾌﾗﾝｼﾞ 6X18	70	20
	104	30
ﾎﾞﾙﾄ, ﾌﾗﾝｼﾞ 6X20	41	20
	87	7
	97	21
	98	27
	100	23
		31
	104	38
ﾎﾞﾙﾄ, ﾌﾗﾝｼﾞ 6X22	46	12
	67	25
	68	23
ﾎﾞﾙﾄ, ﾌﾗﾝｼﾞ 6X25	43	5
	45	8
	47	16
	81	18
	104	39
ﾎﾞﾙﾄ, ﾌﾗﾝｼﾞ 6X28	49	28
ﾎﾞﾙﾄ, ﾌﾗﾝｼﾞ 6X32	38	13
	40	19
	50	12
ﾎﾞﾙﾄ, ﾌﾗﾝｼﾞ 6X35	40	20
	44	5
ﾎﾞﾙﾄ, ﾌﾗﾝｼﾞ 6X38	31	30
	33	30
ﾎﾞﾙﾄ, ﾌﾗﾝｼﾞ 6X40	40	21
	43	6
		8
	45	14
	50	13
	63	18
ﾎﾞﾙﾄ, ﾌﾗﾝｼﾞ 6X43	30	18
	32	18
ﾎﾞﾙﾄ, ﾌﾗﾝｼﾞ 6X45	49	26
	50	14
	55	33
ﾎﾞﾙﾄ, ﾌﾗﾝｼﾞ 6X50	45	15
ﾎﾞﾙﾄ, ﾌﾗﾝｼﾞ 6X60	43	9
	45	16
	49	27
	50	15

www.tipo.jp.com

部 品 名 索 引

部品名	頁	見出
ボルト, フランジ 6X65	38	14
ボルト, フランジ 6X70	50	16
ボルト, フランジ 6X75	48	16
ボルト, フランジ 6X85	50	17
ボルト, フランジ 8X14	71	13
ボルト, フランジ 8X32	75	15
	86	14
ボルト, フランジ 8X45	70	10
	73	19
	86	10
ボルト, フランジ 8X49	78	16
ボルト, フランジ 8X50	50	18
ボルト, フランジ 8X65	50	19
ボルト, フロントデイスクカバー	104	46
ボルト, フロントフオーク	73	15
ボルト, メインステップラバーセッテイング	88	15
ボルト, ワンウエイ 8MM	70	9
ボルト, L. ステアリングハンドルレバーヒボット	66	17
ボルト, UBS 10X35	42	10
	44	3
ボルト, UBS 6X40	30	17
	32	17
ボルト, UBS 7X13	38	10
ボルト, UBS 8X130	30	19
	32	19
ボルト, UBS 8X151	30	16
	32	16
ボルト, UBS 8X75	50	5
ボルト, UBS 8X80	30	20
	32	20
ボルトセット	47	6
ボルトワッシャー 4X25	98	30
	100	28
ボルトワッシャー 5X20	56	24
ボルトワッシャー 6X12	48	15
ボルトA, スペシャル 6MM	29	11
ボルトA, ピン	75	8
ボルトB, スペシャル 6MM	29	12
ボルトCOMP., オイルフイルターセンター	48	14
ポンプASSY., オイル	48	3
ポンプASSY., フユーエル	81	1
ポンプCOMP., ウオーター	45	3
ホース, ウオーター	46	9
ホース, バイパス	103	25
ホースA, ラジエター	103	23
ホースB, ラジエター	103	21
ホースC, ラジエター	46	1
ホースCOMP., フユーエルフイード	81	6
ホースCOMP., フロントブレーキ	68	2
		24
ホースCOMP., リヤーブレーキ	77	1
ホースCOMP., リヤーマスターシリンダー	77	7
ホースD, ラジエター	46	2
ホースE, ラジエター	103	22
ホーンCOMP.	71	1
		11
ホイールサブASSY., フロント	76	7
ホイールサブASSY., リヤー	79	12

部品名	頁	見出
ホルダー, ハンドルパイプアツパー	70	6
ホルダー, ブラシ	47	4
ホルダー, マスターシリンダー	66	7
	68	7
ホルダー, L. ステップ	88	10
ホルダー, R. ステップ	88	2
ホルダーA, カムシヤフト	30	4
	32	3
ホルダーB, カムシヤフト	30	5
	32	4
ホルダーC, カムシヤフト	30	6
	32	5
ホルダーCOMP., カムチエン	38	7
ホルダーD, カムシヤフト	30	7
	32	6
〔 マ 〕		
マーク, タフコンビネーシヨンスイツチ	108	1
	109	1
マーク, ドライブコーシヨン	108	7
	109	7
マーク, フロントカウル	111	5
マーク, ホンダ	111	1
		2
マーク, リヤーフエンダー	110	6
マツト, エアークリーナーサイドカバー	105	14
マツト, スクリーンカーニツシュ	93	7
マフラーCOMP., エキゾースト	86	2
〔 ミ 〕		
ミラーASSY., L. バツク	65	2
ミラーASSY., R. バツク	65	1
ミラーCOMP., L. バツク	65	6
ミラーCOMP., R. バツク	65	5
〔 メ 〕		
メーターASSY., コンビネーシヨン	63	4
	64	1
メーターASSY., スピード&タコ&フユーエル	64	2
メインシヤフトCOMP.	52	1
〔 モ 〕		
モーター, クーリングファン	103	5
モーターASSY.	56	11
モーターASSY., スターター	47	1
〔 ラ 〕		
ラジエターCOMP.	103	2
ラバー, カーニツシュ	82	3
ラバー, キヤーチエンジペダル	87	2
ラバー, サイドカバー	105	15
ラバー, シートセッテイング	82	7
ラバー, シートレール	93	4
ラバー, シヨツク	96	8

部品名	頁	見出
ラバー, スイツチ	64	3
ラバー, スクリーンセッテイング	105	6
ラバー, ステップ	88	9
ラバー, スピードメーターマウンテイング	64	5
ラバー, タンクマウンテイング	81	5
ラバー, テンシヨナーアーム	82	2
ラバー, バツクミラーヘース	65	4
ラバー, ビリオンステップ	88	11
ラバー, ヒートカード	103	18
	104	45
ラバー, フロントフエンダー	93	12
ラバー, ヘツドライトケースマウンテイング	105	2
ラバー, マウンテイング	29	13
	58	1
ラバー, マフラーマウンテイング	86	6
ラバー, メーターセッテイング	63	12
ラバー, メーターマウンテイング	63	15
ラバー, ラジエターマウンテイング	60	1
	103	9
ラバー, ラジエターリザーブ	93	1
ラベル, オイルキヤパシテイー	108	6
	109	6
ラベル, タイヤ	108	3
	109	3
ラベル, チエンアジヤスター	108	5
	109	5
ラベル, ドライブチエン	108	4
	109	4
ラベル, フエアリングコーシヨン	105	17
ラベル, ラジエターキヤツプ	103	8
ラベル, リヤーダンパーワーニング	92	3
〔 リ 〕		
リテーナー	75	7
	78	6
	81	11
リテーナー, バルブスプリング	34	11
リフレクター, リフレツクス	93	3
リベット, プツシュ 5MM	93	14
リムCOMP., ヘツドライト	60	3
リレーASSY., パワー	97	16
	99	18
リレーCOMP., ウインカー	97	14
	99	16
リング	47	8
リング, オイルシールストツパー	73	14
リング, パツクアツプ	73	6
リング, ピストン	73	12
リング, ペアリングセッテイング 56MM	53	32
リング, リヤーバルサー	79	8
リングセット, ピストン	51	1
〔 レ 〕		
レクチフアイヤーASSY., レギユレーター	97	4
	99	4
レクチフアイヤーCOMP., シリコン	98	31
	100	35

部品名	頁	見出
レシーバー, クラツチケーブル	40	9
レバーCOMP., クラツチ	40	7
レバーCOMP., L. ハンドル	66	11
レバーCOMP., R. ハンドル	68	13
レンズ, ウインカー	94	5
		8
レンチ, アイ 24MM	107	10
レンチ, ボツクス	107	5
〔 ロ 〕		
ローラー 10.2X11.5	42	15
ローラー 4X8	55	34
ロツクASSY., シート	82	4
ロツド, クラツチリフター	41	13
ロツドASSY., フロントコネクテイング	51	4
ロツドASSY., リヤーコネクテイング	51	5
ロツドCOMP., プツシュ	77	12
〔 ワ 〕		
ワツシヤー	47	11
	60	5
ワツシヤー 10.2MM	52	25
	102	30
ワツシヤー 10X25X4	42	12
	44	4
ワツシヤー 12MM	55	26
ワツシヤー 14MM	55	25
ワツシヤー 15.2X25	87	8
ワツシヤー 8.5MM	30	21
	32	21
ワツシヤー 8MM	68	18
	80	22
ワツシヤー, ウエーブ 10MM	34	16
ワツシヤー, オイルボルト	68	19
	77	19
ワツシヤー, シーリング 10.2MM	54	24
	59	1
ワツシヤー, シーリング 6.5MM	45	9
	50	7
	59	1
ワツシヤー, スプライン 22MM	52	22
	53	26
ワツシヤー, スプライン 25MM	53	27
ワツシヤー, スプライン 25X31X1.5	52	23
ワツシヤー, スペシヤル 12MM	104	32
ワツシヤー, スペシヤル 6MM	40	4
ワツシヤー, スペシヤル 8MM	74	21
ワツシヤー, スラスト 17.2MM	52	20
ワツシヤー, スラスト 20MM	42	11
	52	24
ワツシヤー, スラスト 20X31.5	41	17
ワツシヤー, スラスト 22MM	41	18
ワツシヤー, スラスト 25.2X34	52	21
ワツシヤー, チエンスライダー	90	12
ワツシヤー, ドレンプラグ 12MM	49	24
	59	1
ワツシヤー, プレイン 5MM	64	9

www.impex-jpn.com

部 品 名 索 引

部 品 名	頁	見出
ワッシャー, ﾌﾟﾚｲﾝ 6.5X15 ·····	72	5
ワッシャー, ﾌﾟﾚｲﾝ 6MM ·····	55	27
	88	18
	91	25
	95	7
ワッシャー, ﾌﾟﾚｲﾝ 8MM ·····	83	20
	86	9
	88	19
	105	26
ワッシャー, ﾌﾛﾝﾄｶﾊﾞｰﾌｲｷｼﾝｸﾞ ····	93	8
ワッシャー, ﾘﾔｰｱｸｽﾙ ·····	80	23
ワッシャー, ﾘﾔｰﾌﾞﾚｰｷｱｰﾑ ·····	50	8
ワッシャー, ﾛｯｸ ·····	41	16
	71	8
ワッシャー, ﾛｯｸ 22MM ·····	53	29
ワッシャー, ﾛｯｸ 25MM ·····	53	28
ワッシャーA, ﾌﾛﾝﾄﾃﾞｨｽｸ ·····	101	1
〔 L 〕		
Lｼﾞｮｲﾝﾄ ·····	56	8
〔 O 〕		
Oﾘﾝｸﾞ ·····	56	2
		3
Oﾘﾝｸﾞ 13X3·····	30	22
	32	22
	58	1
Oﾘﾝｸﾞ 14.8X2.4 ·····	77	20
Oﾘﾝｸﾞ 15X2.5 ·····	48	19
	59	1
Oﾘﾝｸﾞ 17.8X1.9 ·····	56	15
Oﾘﾝｸﾞ 17X3·····	46	11
	59	1
Oﾘﾝｸﾞ 18X3·····	48	18
	59	1
Oﾘﾝｸﾞ 19.8X1.9 ·····	34	17
	58	1
Oﾘﾝｸﾞ 21.5MM ·····	40	15
	59	1
Oﾘﾝｸﾞ 24.4X3.1 ·····	47	13
	59	1
Oﾘﾝｸﾞ 24X3·····	48	21
	59	1
Oﾘﾝｸﾞ 32.95X2.62 ·····	45	12
	59	1
Oﾘﾝｸﾞ 33.2X2.4 ·····	74	23
Oﾘﾝｸﾞ 47.5X2 ·····	104	34
Oﾘﾝｸﾞ 48.1X3.6 ·····	40	14
	59	1
Oﾘﾝｸﾞ 4X2·····	47	14
Oﾘﾝｸﾞ 5.6X1.9 ·····	30	23
	32	23
	58	1
Oﾘﾝｸﾞ 54X2·····	80	27
Oﾘﾝｸﾞ 7.47X3.6 ·····	56	22
Oﾘﾝｸﾞ 7.5X1.5 ·····	84	10
Oﾘﾝｸﾞ 7.8X1.9 ·····	56	23
Oﾘﾝｸﾞ 7.8X2.2·····	48	20
	59	1
Oﾘﾝｸﾞ 81X4.5·····	48	22
	59	1
〔 P 〕		
PGM-FIﾕﾆｯﾄ·····	97	17
	99	19

www.impex-jp.com

1 まえがき
目次

2 エンジン

3 フレーム

4 部品番号索引

5 部品名索引

VTR Special Edition〔MC33-170〕
VTR〔MC33-170〕
VTR-F〔MC33-170〕
VTR Type LD〔MC33-170〕

パーツカタログ

不許複製

発行 本田技研工業株式会社

編集 本田技研工業株式会社
サービス部 サービス技術ブロック

www.impex-jp.com

HONDA

The Power of Dreams

www.impex-jp.com

O A 1415.2016.10

Published by Honda Motor Co., Ltd.
Printed in Japan