HONDA

NM4-01 / NM4-01 カラーオーダープラン
NM4-02 / NM4-02 カラーオーダープラン

NC750JF [RC82-100]
NC750JG [RC82-110]
NC750JH [RC82-120]
NC750JDF [RC82-100]
NC750JDG [RC82-110]
NC750JDH [RC82-120]

PDF

当パーツカタログは Web 公開用です

・部品番号を検索いただく際は、必ず巻末の「パーツカタログニュース」も合わせてご確認ください。
・部品在庫状況・価格は、honda正規販売店にご相談ください。

パーツカタログ
4 版

管理 No.11MJSF04
発行　平成 28 年 3 月
© Honda Motor Co., Ltd. 2016

www.impex-jp.com

まえがき 1
目次
エンジン 2
フレーム 3
部品番号索引 4
部品名索引 5

www.impex-jp.com

カラー写真とカラーラベルのご利用方法

●製品カタログで案内された車体色の写真が掲載されています。

●色物部品の受、発注のときにご利用ください。
- ・どのような車体色が売られているかひと目でわかります。
- ・現車がないときでも、お客様の車体色を確認するのに便利です。
- ・フォトNO.とまえがきの配色表を使用すれば正しい色物部品の部品番号を簡単に引くことができます。
- ・カラーラベルの貼付位置は、カラーラベルの貼り付け位置確認をご参照下さい。

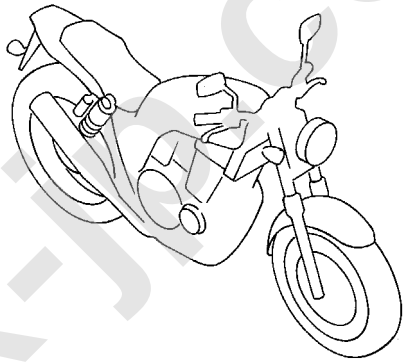

●カラーラベル

CBR400SF1
COLOR NH-138
CODE NH138H

●配色表

シャスタホワイト（NH-138）
〔フォトNO.1〕

	機種名（MODEL）		CBR400SF1					
	フォトNO.		NO.1	NO.2	適用号機		掲載ブロック	見出番号
	主体色（COLOR）		ｼｬｽﾀ ﾎﾜｲﾄ	ｼｬｽﾀ ﾎﾜｲﾄ				
	コード（CODE）		NH-138	NH-138				
NO.	色物部品名	基本部品番号	NH138H	NH138H	初号機	終号機		
1								
2								
3								
4								
5								
6								

www.impex-jp.com

＊車体色は印刷のため実物と多少異なる場合があります。

NM4-01〔NC750JF〕　フレーム号機　RC82-1000001～1099999

マットバリスティックブラックメタリック（NH-A86M）
〔フォト NO.1〕

パールグレアホワイト（NH-B53P）
〔フォト NO.2〕

NM4-01 カラーオーダープラン〔NC750JH-2J〕　フレーム号機　RC82-1200001～

マットアルタイルシルバーメタリック（NH-B38M）
〔フォト NO.3〕
＊他に 10 色あります。

www.impex-jp.com

＊車体色は印刷のため実物と多少異なる場合があります。

NM4-01〔NC750JH-J〕　フレーム号機　RC82-1200001～

マットバリスティックブラックメタリック（NH-A86M）
〔フォト NO.4〕

パールグレアホワイト（NH-B53P）
〔フォト NO.5〕

NM4-02〔NC750JDF〕　フレーム号機　RC82-1000001～1099999

マットバリスティックブラックメタリック（NH-A86M）
〔フォト NO.6〕

パールグレアホワイト（NH-B53P）
〔フォト NO.7〕

www.impex-jp.com

＊車体色は印刷のため実物と多少異なる場合があります。

NM4-02 カラーオーダープラン〔NC750JDG〕　フレーム号機　RC82-1100001～1199999

グリントウェーブブルーメタリック（B-197M）
〔フォトNO.8〕

ブライトライムグリーンメタリック（GY-140M）
〔フォトNO.9〕

マットビュレットシルバー（NH-389M）
〔フォトNO.10〕

マットバリスティックブラックメタリック（NH-A86M）
〔フォトNO.11〕

マットアルタイルシルバーメタリック（NH-B38M）
〔フォトNO.12〕

パールグレアホワイト（NH-B53P）
〔フォトNO.13〕

www.impexjp.com

＊車体色は印刷のため実物と多少異なる場合があります。

NM4-02 カラーオーダープラン〔NC750JDG〕　フレーム号機　RC82-1100001～1199999

パールヘロンブルー（PB-332P）
〔フォト NO.14〕

ヴィクトリーレッド（R-334）
〔フォト NO.15〕

キャンディープロミネンスレッド（R-342C）
〔フォト NO.16〕

パールシャイニングイエロー（Y-124P）
〔フォト NO.17〕

マットアクシスオレンジメタリック（YR-256M）
〔フォト NO.18〕

＊他に NM4-01 カラーオーダープラン〔NC750JG〕もあります。

www.impexjp.com

＊車体色は印刷のため実物と多少異なる場合があります。

NM4-02 カラーオーダープラン〔NC750JDH-2J〕　フレーム号機　RC82-1200001～

グリントウェーブブルーメタリック（B-197M）
〔フォトNO.19〕

ブライトライムグリーンメタリック（GY-140M）
〔フォトNO.20〕

マットビュレットシルバー（NH-389M）
〔フォトNO.21〕

マットバリスティックブラックメタリック（NH-A86M）
〔フォトNO.22〕

マットアルタイルシルバーメタリック（NH-B38M）
〔フォトNO.23〕

パールグレアホワイト（NH-B53P）
〔フォトNO.24〕

www.impexjp.com

＊車体色は印刷のため実物と多少異なる場合があります。

NM4-02 カラーオーダープラン〔NC750JDH-2J〕　フレーム号機　RC82-1200001～

パールヘロンブルー（PB-332P）
〔フォト NO.25〕

ヴィクトリーレッド（R-334）
〔フォト NO.26〕

キャンディープロミネンスレッド（R-342C）
〔フォト NO.27〕

パールシャイニングイエロー（Y-124P）
〔フォト NO.28〕

マットアクシスオレンジメタリック（YR-256M）
〔フォト NO.29〕

www.impexjp.com

＊車体色は印刷のため実物と多少異なる場合があります。

NM4-02〔NC750JDH-J〕　フレーム号機　RC82-1200001～

マットバリスティックブラックメタリック（NH-A86M）
〔フォトNO.30〕

パールグレアホワイト（NH-B53P）
〔フォトNO.31〕

www.impex-jp.com

www.impex-jp.com

パーツカタログのご使用にあたって

●このパーツカタログは2016年３月１日現在で編集してあります。
- ・その後、補修部品の販売形態変更、削除（非販売）を行うことがございます。
- ・変更情報は最新のEPC (Electronic Parts Catalogue) に反映しています。
  又パーツカタログニュースで案内していますので確認して下さい。

●部品注文は部品番号でご連絡下さい。
- ・部品注文時は、モデル、タイプ、号機、色、メーカー名、サイズを必要に応じて確認して下さい。
- ・イラストレーション（部品図）は部品検索の目安として記載していますので、現品と形状が異なる場合があります。

●部品の希望小売価格は、2016年３月現在の価格を記載しています。
- ・部品の希望小売価格は、予告なしに変更する事があります。
- ・部品の希望小売価格には消費税は含まれていません。

初版 2014年４月10日
本田技研工業株式会社

目　次

ページNo.

- パーツカタログのご使用にあたって 1 **1**
- 部品情報の探し方 2
- パーツカタログの構成 3
- 部品に変更があったとき 4
- パーツカタログに使用されている略語 4
- 部品の記載ブロックと打刻号機の確認 5
- カラーラベルの貼り付け位置確認 5
- 号 機 管 理 表 6
- 配色表 7
- フューエルホース／チューブとビニールチューブ、およびー般用チューブの使用について 39
- 標準整備時間 43
- イラスト　インデックス 47
- エンジン　グループ 56 **2**
- フレーム　グループ 85 **3**
- 部品番号索引 165 **4**
- 部品名索引 171 **5**

www.impexjp.com

部品情報の探し方

Ⓐ「イラストインデックス」から探す方法

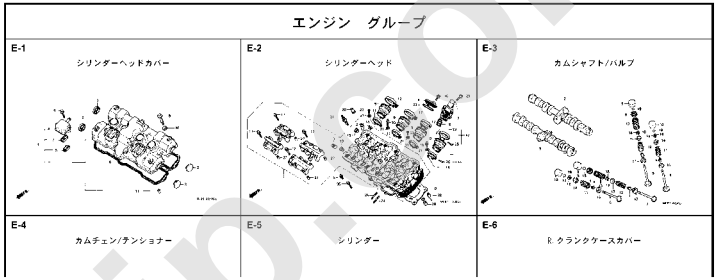

Ⓑ「部品番号索引」から探す方法

部 品 番 号 索 引

部品番号	頁	見出	部品番号	頁	見出	部品番号
04000			13323-MY9-751	36	10	14929-KT7-013
			13324-MY9-751	36	10	14930-KT7-013
04911-MCE-000	34	1	13325-MY9-751	36	10	14931-KT7-013
			13327-MY9-751	36	10	14932-KT7-013
06000						14933-KT7-013
			14000			14934-KT7-013
06405-MY5-P00	74	3				14935-KT7-013
06405-MY5-P10	74	3	14100-MCE-000	21	2	14936-KT7-013
06410-MY9-860	63	1	14200-MCE-000	21	3	14937-KT7-013
06435-MCE-006	62	1	14321-MCE-000	24	2	14938-KT7-013
06451-166-405	59	2	14401-MCE-003	24	3	14939-KT7-013
06451-443-405	62	2	14510-MBE-000	24	4	14940-KT7-013
06451-MA7-405	59	1	14520-MY9-691	24	5	14941-KT7-013
06455-MCE-006	59	3	14524-MY9-690	24	6	14942-KT7-013
			14546-MCE-000	24	7	14943-KT7-013
11000			14620-MY9-691	24	8	14944-KT7-013
			14711-MCE-000	21	4	14945-KT7-013
11210-MCE-000	33	1	14712-MCE-000	21	5	14946-KT7-013
11330-MCE-305	26	1	14721-MCE-000	21	6	14947-KT7-013
11333-KT8-000	30	1	14722-MCE-000	21	7	14948-KT7-013
11335-MCE-000	26	2	14730-MCE-000	21	8	14949-KT7-013
11360-MCE-000	31	1	14731-MCE-000	21	9	14950-KT7-013
11365-MCE-000	31	2	14731-MY9-751	21	10	14951-KT7-013
11396-MY9-000	26	3	14751-KY2-000	21	11	14952-KT7-013
11631-MCE-000	29	1	14751-MCE-000	21	12	14953-KT7-013
11691-MY9-000	29	2	14761-MCE-000	21	13	14954-KT7-013

Ⓒ「部品名索引」から探す方法

部 品 名 索 引

部品名	頁	見出
〔ア〕		
アーム,L.ピボットステップ	72	12
アーム,L.メインステップ	72	8
アーム,R.ピボットステップ	72	11
アーム,R.メインステップ	72	5
アームCOMP.,ギヤーチェンジ	71	3
アウター,ニードルベアリング	38	36
アウターCOMP.,クラッチ	27	2
アウターCOMP.,スターティングクラッチ	28	4
アクスル,フロントホイール	60	3
アクスル,リヤーホイール	63	3
アジャスター,チェン	74	5
〔イ〕		
インシュレーター,キャブレター	19	9
〔ウ〕		
ウインカーASSY.,L.フロント	78	4
ウインカーASSY.,L.リヤー	78	8
ウインカーASSY.,R.フロント	78	1
ウインカーASSY.,R.リヤー	78	7
ウエイト,ステアリングハンドル	54	7
ウエイト,バランス	60	1
ガスケット,スターターカバー		
ガスケット,テンショナーホール		
ガスケット,フロートチャンバー		
ガスケット,マフラー		
ガスケット,R.クランクケースカバー		
ガスケットセット		
ガスケットセットB		
カップCOMP.,オイル		
カバー,アウター		
カバー,エアークリーナー		
カバー,サブエアークリーナー		
カバー,スクリュー		
カバー,スターター		
カバー,スターターマグネチックターミナル		
カバー,スターターモーターターミナル		
カバー,スピードメーターアウター		
カバー,スロットルセンサー		
カバー,タコメーターアウター		
カバー,ダスト		
カバー,バッテリー		
カバー,バッテリーターミナル		
カバー,ピームアジャスティングビボット		
カバー,ラジエターサイド		
カバー,ラバー		

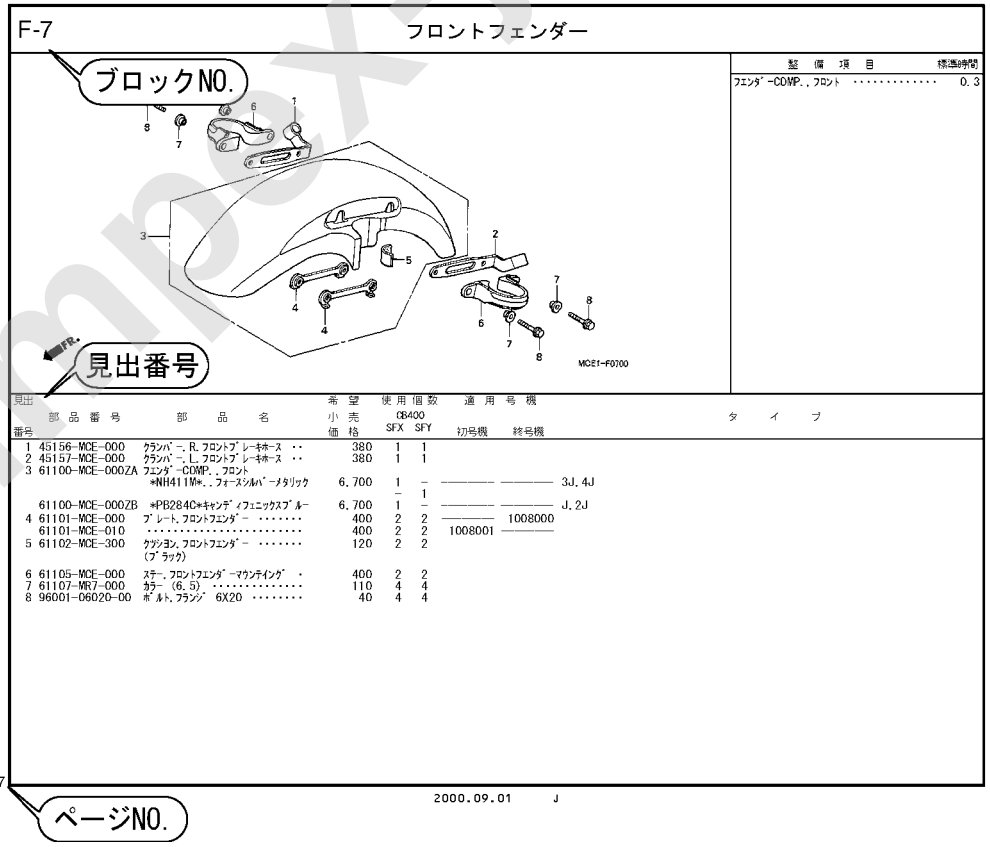

www.impex-jp.com

パーツカタログの構成

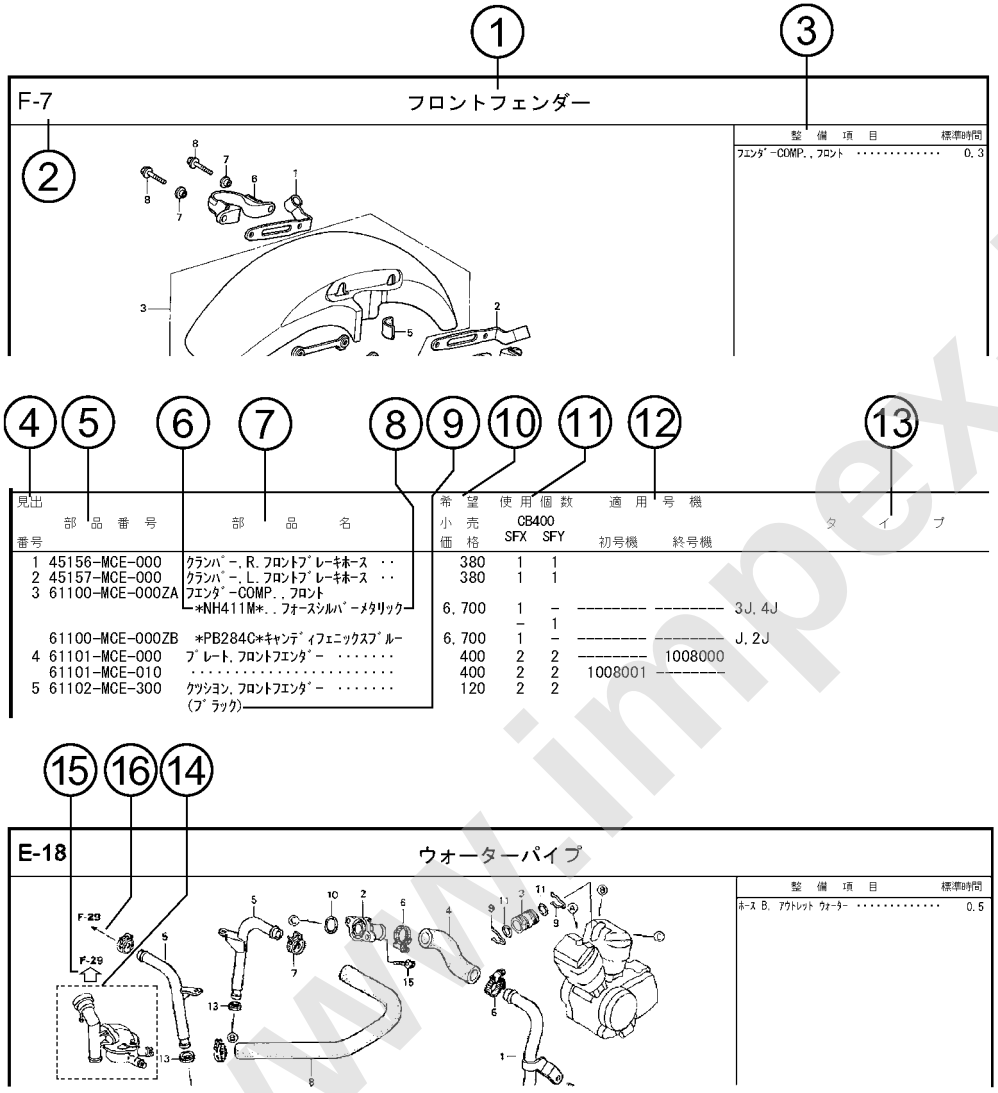

①ブロックタイトル　②ブロックNO.

③整備項目／標準時間ー標準整備時間

④見出番号

・本文の見出し番号に（ ）,）が付いているものは、前ページより同じ見出し番号が続いていることを示します。

⑤部品番号 ⑥Honda色記号 ⑦部品名 ⑧色名称

⑨注記

・特記事項を部品名欄に（ ）で表示しています。

⑩希望小売価格

・ジカ　市場状況等により変動するメーカー希望小売価格。

・オープン　メーカー希望小売価格が存在せず、各小売店が独自に決定する小売値。オープン価格。

⑪使用個数

・使用個数に（ ），（ がつけられている部品はオプショナル部品です。

・使用個数に “N” と表示されている部品は必要に応じて選択して使用する部品です。

・使用個数は各ブロック内に使用されている数を示します。

⑫適用号機

⑬タイプ

・タイプ欄が無記入のものは、すべてのタイプに共通使用されます。

⑭

・ 内の部品は、他のブロックで案内されています。

⑮⇦

・⇦は で囲まれている掲載ブロックNo.を表示しています。

⑯←

・←は該当部品の接続先ブロックNo.を表示しています。

www.impex-jp.com

部品に変更があったとき

見出 番号	部品番号	部品名	希望小売価格	使用個数 CB400 SFX	使用個数 CB400 SFY	適用号機 初号機	適用号機 終号機
1	45156-MCE-000	ｸﾗﾝﾊﾟｰ,R.ﾌﾛﾝﾄﾌﾞﾚｰｷﾎｰｽ ･･	380	1	1		
2	45157-MCE-000	ｸﾗﾝﾊﾟｰ,L.ﾌﾛﾝﾄﾌﾞﾚｰｷﾎｰｽ ･･	380	1	1		
3	61100-MCE-000ZA	ﾌｪﾝﾀﾞｰCOMP.,ﾌﾛﾝﾄ *NH411M*.ﾌｫｰｽｼﾙﾊﾞｰﾒﾀﾘｯｸ	6,700	1	－		3J,4J
				－	1		
	61100-MCE-000ZB	*PB284C*ｷｬﾝﾃﾞｨﾌｪﾆｯｸｽﾌﾞﾙｰ	6,700	1	－		J,2J
4	61101-MCE-000	ﾌﾟﾚｰﾄ,ﾌﾛﾝﾄﾌｪﾝﾀﾞｰ ･･･････	400	2	2		1008000
	61101-MCE-010	･･･････	400	2	2	1008001	
5	61102-MCE-300	ｸｯｼｮﾝ,ﾌﾛﾝﾄﾌｪﾝﾀﾞｰ(###)･･ (ﾌﾞﾗｯｸ)	120	2	2		
6	61105-MCE-000	ｽﾃｰ,ﾌﾛﾝﾄﾌｪﾝﾀﾞｰﾏｳﾝﾃｨﾝｸﾞ ･	400	2	2		
7	61107-MR7-000	ｶﾗｰ (6.5) ･･･････	110	4	4		
8	96001-06020-00	ﾎﾞﾙﾄ,ﾌﾗﾝｼﾞ 6X20 ･･･････	40	4	4		

初号機から変更しないで使用している。

左側にある場合は、1008001号機からの車に使用する。

右側にある場合は、1008000号機までの車に使用する。

●部品各末尾の（＃＃＃）マークがあるものは供給に期限（非販売部品）があることを示します。

パーツカタログに使用されている略語

●パーツカタログには下記の略語が使用されています。

A･･･････ アンペア
A.C. ････ オルタネーティング カーレント（交流）
A.M. ････ アタッチングマーク（貼り付けマーク）
ASSY. ･･･ アッセンブリー
C.D.I. ･･･キャパシティブディス チャージイグニッション（容量放電点火）
COMP. ･･･ コンプリート
D.C. ･････ ダイレクトカーレント（直流）
G･･･････ グラム
KPH･････ キロメーター毎時
L. ･･･････ レフト（左）
L(100L)･ リンク（駒数 100）
LED. ････ ライトエミッテッド ダイオード（発光ダイオード）
MM･･･････ ミリメーター
R. ･･･････ ライト（右）
STD. ････ スタンダード
T(22T)･･ チョウ（歯数 22）
T.M. ････ トランスクリプト マーク（転写マーク）
V･･･････ ボルト
W･･･････ ワット
WL･･･････ ウイズラベリング（ストライプ、ラベル類を含む）
WOL･･･････ウイズアウトラベリング（ストライプ、ラベル類を除く）

www.mpex.jp.com

部品の記載ブロックと打刻号機の確認

部品の記載ブロック	エンジン部品 E−1～	スロットルボディ部品 E−20	フレーム部品 F−1～
必要な打刻号機	エンジン号機	スロットルボディ号機	フレーム号機
確認するところ	①	②	③

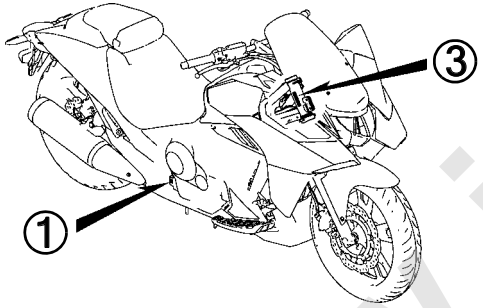

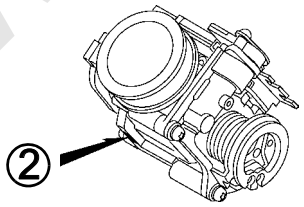

カラーラベルの貼り付け位置確認

カラー部品
カラーラベル
④

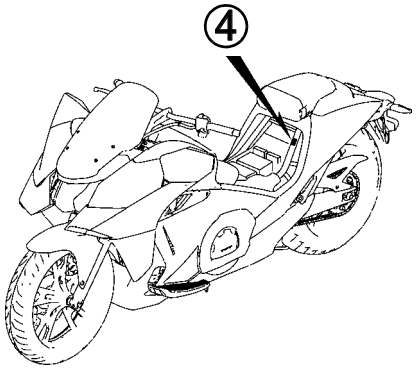

www.impex-jp.com

号 機 管 理 表

販売呼称	機種名	タイプ	エンジン号機	フレーム号機	スロットルボディ号機
NM4-01	NC750JF	J	RC70E-2100001～2199999	RC82-1000001～1099999	GQ3UA A
NM4-01 カラーオーダープラン	NC750JG	2J	RC70E-2100001～2199999	RC82-1100001～1199999	
	NC750JH	2J	RC70E-2200001～	RC82-1200001～	
NM4-01		J	RC70E-2200001～	RC82-1200001～	
NM4-02	NC750JDF	J	RC70E-2100001～2199999	RC82-1000001～1099999	
NM4-02 カラーオーダープラン	NC750JDG	2J	RC70E-2100001～2199999	RC82-1100001～1199999	
	NC750JDH	2J	RC70E-2200001～	RC82-1200001～	
NM4-02		J	RC70E-2200001～	RC82-1200001～	

・エンジン部品はエンジン号機・フレーム部品はフレーム号機を確認のうえ部品注文をして下さい。
・キャブレター/スロットルボディアッセンブリーはエンジン号機で管理されていますが、その構成部品は下記アンダーラインで示したキャブレター/スロットルボディ号機で管理されていますので、部品注文時はキャブレター/スロットルボディ号機を確認して下さい。

GQ3UA A KC ア

www.mpex-jp.com

配色表

・色物部品をご注文の際は下記一覧表を参照して基本部品番号にパーツ色記号を加えた部品番号でご注文下さい。

NM4-01 (NC750JF)

NO.	機種名（MODEL）		NC750JF					
	フォトNO.		NO.1	NO.2	適用号機		掲載ブロック	見出番号
	主体色（COLOR）		ﾏｯﾄﾊﾞﾘｽﾃｨｯｸﾌﾞﾗｯｸﾒﾀﾘｯｸ	ﾊﾟｰﾙｸﾞﾚｱﾎﾜｲﾄ				
	コード（CODE）		NH-A86M	NH-B53P				
NO.	色物部品名	基本部品番号	NHA86	NHB53	初号機	終号機		
1	ｶｳﾙ,L.ﾌﾛﾝﾄｻｲﾄﾞ	64340-MJS-J70	ZB	ZA			F-40	2
2	ｶｳﾙ,L.ﾘﾔｰ	77220-MJS-J70	ZB	ZA			F-21	5
3	ｶｳﾙ,L.ﾛｱｰｻｲﾄﾞ	64360-MJS-J70	ZA	ZA			F-40	4
4	ｶｳﾙ,R.ﾌﾛﾝﾄｻｲﾄﾞ	64330-MJS-J70	ZB	ZA			F-40	1
5	ｶｳﾙ,R.ﾘﾔｰ	77210-MJS-J70	ZB	ZA			F-21	4
6	ｶｳﾙ,R.ﾛｱｰｻｲﾄﾞ	64350-MJS-J70	ZA	ZA			F-40	3
7	ｶｳﾙ,ﾘﾔｰｾﾝﾀｰ	77230-MJS-J70	ZA	ZA			F-21	13
8	ｶｳﾙASSY.A,L.ｱﾝﾀﾞｰ	64641-MJS-J70	ZA	ZA			F-19	19
9	ｶｳﾙASSY.A,R.ｱﾝﾀﾞｰ	64631-MJS-J70	ZA	ZA			F-19	18
10	ｶｳﾙASSY.B,L.ｱﾝﾀﾞｰ	64661-MJS-J70	ZA	ZA			F-41	5
11	ｶｳﾙASSY.B,R.ｱﾝﾀﾞｰ	64651-MJS-J70	ZA	ZA			F-41	4
12	ｶｳﾙC,R.ｱﾝﾀﾞｰ	64635-MJS-J70	ZA	ZA			F-41	3
13	ｶﾊﾞｰ,L.ｴﾝｼﾞﾝｾﾝﾀｰ	64580-MGS-D70	ZB	ZB			F-19	15
14	ｶﾊﾞｰ,L.ﾉｰｽﾞ	64380-MJS-J70	ZB	ZA			F-39	9
15	ｶﾊﾞｰ,L.ﾐﾗｰ	88125-MJS-J70	ZD	ZC			F-39	24
16	ｶﾊﾞｰ,R.ｴﾝｼﾞﾝｾﾝﾀｰ	64530-MGS-D70	ZB	ZB			F-19	9
17	ｶﾊﾞｰ,R.ﾉｰｽﾞ	64370-MJS-J70	ZB	ZA			F-39	8
18	ｶﾊﾞｰ,R.ﾐﾗｰ	88115-MJS-J70	ZD	ZC			F-39	20
19	ｶﾊﾞｰ,ﾒｰﾀｰｱｯﾊﾟｰ	64110-MJS-J70	ZA	ZA			F-38	2
20	ｶﾊﾞｰASSY.,L.ｴﾝｼﾞﾝｻｲﾄﾞ	64750-MGS-D70	ZA	ZA			F-19	21
21	ｶﾊﾞｰASSY.,R.ｴﾝｼﾞﾝｻｲﾄﾞ	64700-MGS-D70	ZA	ZA			F-19	20
22	ｶﾊﾞｰｾｯﾄ,ﾘﾔｰｾﾝﾀｰ	77200-MJS-J70	ZA	ZA			F-21	3

www.mpex-jp.com

NM4-01 (NC750JF)

NO.	機種名（MODEL）		NC750JF					
	フォトNO.		NO.1	NO.2	適用号機		掲載ブロック	見出番号
	主体色（COLOR）		ﾏｯﾄﾊﾞﾘｽﾃｨｯｸﾌﾞﾗｯｸﾒﾀﾘｯｸ	ﾊﾟｰﾙｸﾞﾚｱﾎﾜｲﾄ				
	コード（CODE）		NH-A86M	NH-B53P				
NO.	色物部品名	基本部品番号	NHA86	NHB53	初号機	終号機		
23	ｶﾞｰﾆｯｼｭ,ﾌﾛﾝﾄ	64130-MJS-J70	ZA	ZA			F-38	3
24	ｼｰﾄASSY.,ﾋﾟﾘｵﾝ	77300-MJS-J71	ZA	ZA			F-20	9
25	ｼｰﾄASSY.,ﾒｲﾝ	77100-MJS-J71	ZA	ZA			F-20	1
26	ｼｴﾙﾀｰASSY.,L.ｻｲﾄﾞ	64566-MJS-J70	ZB	ZA			F-18	9
27	ｼｴﾙﾀｰASSY.,R.ｻｲﾄﾞ	64556-MJS-J70	ZB	ZA			F-18	8
28	ｼｴﾙﾀｰASSY.,ﾄｯﾌﾟ	64575-MJS-J70	ZA	ZA			F-18	10
29	ｽｸﾘｰﾝCOMP.,ｳｲﾝﾄﾞ	64250-MJS-J70	ZA	ZA			F-38	8
30	ｽﾃｰ,L.ｳｲﾝﾄﾞｽｸﾘｰﾝ	64202-MJS-J70	ZA	ZA			F-38	6
31	ｽﾃｰ,R.ｳｲﾝﾄﾞｽｸﾘｰﾝ	64201-MJS-J70	ZA	ZA			F-38	5
32	ﾌｪﾝﾀﾞｰCOMP.,ﾌﾛﾝﾄ	61100-MJS-J70	ZA	ZA			F-9	1
33	ﾏｰｸ,ﾎﾝﾀﾞ	86101-MJS-J70	ZA	ZA			F-44	1
34	ﾏｰｸ,ﾎﾝﾀﾞ	86103-MJS-J70	ZA	ZA			F-44	2
35	ﾘｯﾄﾞ,L.	64320-MJS-J70	ZB	ZA			F-39	7
36	ﾘｯﾄﾞ,R.	64310-MJS-J70	ZB	ZA			F-39	6

www.moex-jp.com

NM4-01 カラーオーダープラン (NC750JG)

NO.	機種名（MODEL）		NC750JG							
	フォトNO.		----	----	----	----	適用号機		掲載ブロック	見出番号
	主体色（COLOR）		ｸﾞﾘﾝﾄｳｪｰﾌﾞﾌﾞﾙｰﾒﾀﾘｯｸ	ﾌﾞﾗｲﾄﾗｲﾑｸﾞﾘｰﾝﾒﾀﾘｯｸ	ﾏｯﾄﾋﾞｭﾚｯﾄｼﾙﾊﾞｰ	ﾏｯﾄﾊﾞﾘｽﾃｨｯｸﾌﾞﾗｯｸﾒﾀﾘｯｸ				
	コード（CODE）		B-197M	GY-140M	NH-389M	NH-A86M				
	色物部品名	基本部品番号	B197	GY140	NH389	NHA86	初号機	終号機		
1	ｶｳﾙ,L.ﾌﾛﾝﾄｻｲﾄﾞ	64340-MJS-J70	ZL	ZK	ZJ	ZB			F-40	2
2	ｶｳﾙ,L.ﾘﾔｰ	77220-MJS-J70	ZL	ZK	ZJ	ZB			F-21	5
3	ｶｳﾙ,L.ﾛｱｰｻｲﾄﾞ	64360-MJS-J70	ZM	ZL	ZG	ZK			F-40	4
4	ｶｳﾙ,R.ﾌﾛﾝﾄｻｲﾄﾞ	64330-MJS-J70	ZL	ZK	ZJ	ZB			F-40	1
5	ｶｳﾙ,R.ﾘﾔｰ	77210-MJS-J70	ZL	ZK	ZJ	ZB			F-21	4
6	ｶｳﾙ,R.ﾛｱｰｻｲﾄﾞ	64350-MJS-J70	ZM	ZL	ZG	ZK			F-40	3
7	ｶｳﾙ,ﾘﾔｰｾﾝﾀｰ	77230-MJS-J70	ZB	ZB	ZA	ZA			F-21	13
8	ｶｳﾙASSY.A,L.ｱﾝﾀﾞｰ	64641-MJS-J70	ZA	ZA	ZA	ZA			F-19	19
9	ｶｳﾙASSY.A,R.ｱﾝﾀﾞｰ	64631-MJS-J70	ZA	ZA	ZA	ZA			F-19	18
10	ｶｳﾙASSY.B,L.ｱﾝﾀﾞｰ	64661-MJS-J00	ZL	ZK	ZF	ZJ			F-41	5
11	ｶｳﾙASSY.B,R.ｱﾝﾀﾞｰ	64651-MJS-J00	ZL	ZK	ZF	ZJ			F-41	4
12	ｶｳﾙC,R.ｱﾝﾀﾞｰ	64635-MJS-J70	ZA	ZA	ZA	ZA			F-41	3
13	ｶﾊﾞｰ,L.ｴﾝｼﾞﾝｾﾝﾀｰ	64580-MGS-D70	ZB	ZB	ZB	ZB			F-19	15
14	ｶﾊﾞｰ,L.ﾉｰｽﾞ	64380-MJS-J70	ZL	ZK	ZJ	ZB			F-39	9
15	ｶﾊﾞｰ,L.ﾐﾗｰ	88125-MJS-J00	ZM	ZL	ZJ	-			F-39	24
16	ｶﾊﾞｰ,L.ﾐﾗｰ	88125-MJS-J70	-	-	-	ZD			F-39	24
17	ｶﾊﾞｰ,R.ｴﾝｼﾞﾝｾﾝﾀｰ	64530-MGS-D70	ZB	ZB	ZB	ZB			F-19	9
18	ｶﾊﾞｰ,R.ﾉｰｽﾞ	64370-MJS-J70	ZL	ZK	ZJ	ZB			F-39	8
19	ｶﾊﾞｰ,R.ﾐﾗｰ	88115-MJS-J00	ZM	ZL	ZJ	-			F-39	20
20	ｶﾊﾞｰ,R.ﾐﾗｰ	88115-MJS-J70	-	-	-	ZD			F-39	20
21	ｶﾊﾞｰ,ﾒｰﾀｰｱｯﾊﾟｰ	64110-MJS-J70	ZB	ZB	ZA	ZA			F-38	2
22	ｶﾊﾞｰASSY.,L.ｴﾝｼﾞﾝｻｲﾄﾞ	64750-MGS-D70	ZA	ZA	ZA	ZA			F-19	21
23	ｶﾊﾞｰASSY.,R.ｴﾝｼﾞﾝｻｲﾄﾞ	64700-MGS-D70	ZA	ZA	ZA	ZA			F-19	20
24	ｶﾊﾞｰｾｯﾄ,ﾘﾔｰｾﾝﾀｰ	77200-MJS-J70	ZA	ZA	ZA	ZA			F-21	3
25	ｶﾞｰﾆｯｼｭ,ﾌﾛﾝﾄ	64130-MJS-J70	ZB	ZB	ZA	ZA			F-38	3

www.mpcx-jp.com

NM4-01 カラーオーダープラン (NC750JG)

NO.	機種名（MODEL）		NC750JG							
	フォトNO.		----	----	----	----	適用号機		掲載ブロック	見出番号
	主体色（COLOR）		ｸﾞﾘﾝﾄｳｪｰﾌﾞﾌﾞﾙｰﾒﾀﾘｯｸ	ﾌﾞﾗｲﾄﾗｲﾑｸﾞﾘｰﾝﾒﾀﾘｯｸ	ﾏｯﾄﾋﾞｭﾚｯﾄｼﾙﾊﾞｰ	ﾏｯﾄﾊﾞﾘｽﾃｨｯｸﾌﾞﾗｯｸﾒﾀﾘｯｸ				
	コード（CODE）		B-197M	GY-140M	NH-389M	NH-A86M				
NO.	色物部品名	基本部品番号	B197	GY140	NH389	NHA86	初号機	終号機		
26	ｼｰﾄASSY.,ﾋﾟﾘｵﾝ	77300-MJS-J71	ZA	ZA	ZA	ZA			F-20	9
27	ｼｰﾄASSY.,ﾒｲﾝ	77100-MJS-J71	ZA	ZA	ZA	ZA			F-20	1
28	ｼｴﾙﾀｰASSY.,L.ｻｲﾄﾞ	64566-MJS-J70	ZL	ZK	ZJ	ZB			F-18	9
29	ｼｴﾙﾀｰASSY.,R.ｻｲﾄﾞ	64556-MJS-J70	ZL	ZK	ZJ	ZB			F-18	8
30	ｼｴﾙﾀｰASSY.,ﾄｯﾌﾟ	64575-MJS-J70	ZB	ZB	ZA	ZA			F-18	10
31	ｽｸﾘｰﾝCOMP.,ｳｲﾝﾄﾞ	64250-MJS-J70	ZA	ZA	ZA	ZA			F-38	8
32	ｽﾃｰ,L.ｳｲﾝﾄﾞｽｸﾘｰﾝ	64202-MJS-J70	ZA	ZA	ZA	ZA			F-38	6
33	ｽﾃｰ,R.ｳｲﾝﾄﾞｽｸﾘｰﾝ	64201-MJS-J70	ZA	ZA	ZA	ZA			F-38	5
34	ﾌｪﾝﾀﾞｰCOMP.,ﾌﾛﾝﾄ	61100-MJS-J00	ZL	ZK	ZF	ZJ			F-9	1
35	ﾏｰｸ,ﾎﾝﾀﾞ	86101-MJS-J70	ZA	ZA	ZA	ZA			F-44	1
36	ﾏｰｸ,ﾎﾝﾀﾞ	86103-MJS-J70	ZA	ZA	ZA	ZA			F-44	2
37	ﾘｯﾄﾞ,L.	64320-MJS-J70	ZL	ZK	ZJ	ZB			F-39	7
38	ﾘｯﾄﾞ,R.	64310-MJS-J70	ZL	ZK	ZJ	ZB			F-39	6

www.inpex.jp.com

NM4-01 カラーオーダープラン (NC750JG)

NO.	機種名（MODEL）		NC750JG							
	フォトNO.		----	----	----	----	適用号機		掲載ブロック	見出番号
	主体色（COLOR）		ﾏｯﾄｱﾙﾀｲﾙｼﾙﾊﾞｰﾒﾀﾘｯｸ	ﾊﾟｰﾙｸﾞﾚｱﾎﾜｲﾄ	ﾊﾟｰﾙﾍﾛﾝﾌﾞﾙｰ	ｳﾞｨｸﾄﾘｰﾚｯﾄﾞ				
	コード（CODE）		NH-B38M	NH-B53P	PB-332P	R-334				
NO.	色物部品名	基本部品番号	NHB38	NHB53	PB332	R334	初号機	終号機		
1	ｶｳﾙ,L.ﾌﾛﾝﾄｻｲﾄﾞ	64340-MJS-J70	ZC	ZA	ZH	ZG			F-40	2
2	ｶｳﾙ,L.ﾘﾔｰ	77220-MJS-J70	ZC	ZA	ZH	ZG			F-21	5
3	ｶｳﾙ,L.ﾛｱｰｻｲﾄﾞ	64360-MJS-J70	ZJ	ZH	ZF	ZE			F-40	4
4	ｶｳﾙ,R.ﾌﾛﾝﾄｻｲﾄﾞ	64330-MJS-J70	ZC	ZA	ZH	ZG			F-40	1
5	ｶｳﾙ,R.ﾘﾔｰ	77210-MJS-J70	ZC	ZA	ZH	ZG			F-21	4
6	ｶｳﾙ,R.ﾛｱｰｻｲﾄﾞ	64350-MJS-J70	ZJ	ZH	ZF	ZE			F-40	3
7	ｶｳﾙ,ﾘﾔｰｾﾝﾀｰ	77230-MJS-J70	ZA	ZB	ZB	ZB			F-21	13
8	ｶｳﾙASSY.A,L.ｱﾝﾀﾞｰ	64641-MJS-J70	ZA	ZA	ZA	ZA			F-19	19
9	ｶｳﾙASSY.A,R.ｱﾝﾀﾞｰ	64631-MJS-J70	ZA	ZA	ZA	ZA			F-19	18
10	ｶｳﾙASSY.B,L.ｱﾝﾀﾞｰ	64661-MJS-J00	ZH	ZG	ZE	ZD			F-41	5
11	ｶｳﾙASSY.B,R.ｱﾝﾀﾞｰ	64651-MJS-J00	ZH	ZG	ZE	ZD			F-41	4
12	ｶｳﾙC,R.ｱﾝﾀﾞｰ	64635-MJS-J70	ZA	ZA	ZA	ZA			F-41	3
13	ｶﾊﾞｰ,L.ｴﾝｼﾞﾝｾﾝﾀｰ	64580-MGS-D70	ZB	ZB	ZB	ZB			F-19	15
14	ｶﾊﾞｰ,L.ﾉｰｽﾞ	64380-MJS-J70	ZC	ZA	ZH	ZG			F-39	9
15	ｶﾊﾞｰ,L.ﾐﾗｰ	88125-MJS-J00	ZK	-	ZH	ZG			F-39	24
16	ｶﾊﾞｰ,L.ﾐﾗｰ	88125-MJS-J70	-	ZC	-	-			F-39	24
17	ｶﾊﾞｰ,R.ｴﾝｼﾞﾝｾﾝﾀｰ	64530-MGS-D70	ZB	ZB	ZB	ZB			F-19	9
18	ｶﾊﾞｰ,R.ﾉｰｽﾞ	64370-MJS-J70	ZC	ZA	ZH	ZG			F-39	8
19	ｶﾊﾞｰ,R.ﾐﾗｰ	88115-MJS-J00	ZK	-	ZH	ZG			F-39	20
20	ｶﾊﾞｰ,R.ﾐﾗｰ	88115-MJS-J70	-	ZC	-	-			F-39	20
21	ｶﾊﾞｰ,ﾒｰﾀｰｱﾂﾊﾟｰ	64110-MJS-J70	ZA	ZB	ZB	ZB			F-38	2
22	ｶﾊﾞｰASSY.,L.ｴﾝｼﾞﾝｻｲﾄﾞ	64750-MGS-D70	ZA	ZA	ZA	ZA			F-19	21
23	ｶﾊﾞｰASSY.,R.ｴﾝｼﾞﾝｻｲﾄﾞ	64700-MGS-D70	ZA	ZA	ZA	ZA			F-19	20
24	ｶﾊﾞｰｾｯﾄ,ﾘﾔｰｾﾝﾀｰ	77200-MJS-J70	ZA	ZA	ZA	ZA			F-21	3
25	ｶﾞｰﾆｯｼｭ,ﾌﾛﾝﾄ	64130-MJS-J70	ZA	ZB	ZB	ZB			F-38	3

www.mpexjp.com

NM4-01 カラーオーダープラン (NC750JG)

NO.	機種名（MODEL）		NC750JG							
	フォトNO.		----	----	----	----	適用号機		掲載ブロック	見出番号
	主体色（COLOR）		ﾏｯﾄｱﾙﾀｲﾙｼﾙﾊﾞｰﾒﾀﾘｯｸ	ﾊﾟｰﾙｸﾞﾚｱﾎﾜｲﾄ	ﾊﾟｰﾙﾍﾛﾝﾌﾞﾙｰ	ｳﾞｨｸﾄﾘｰﾚｯﾄﾞ				
	コード（CODE）		NH-B38M	NH-B53P	PB-332P	R-334				
NO.	色物部品名	基本部品番号	NHB38	NHB53	PB332	R334	初号機	終号機		
26	ｼｰﾄASSY.,ﾋﾟﾘｵﾝ	77300-MJS-J71	ZA	ZA	ZA	ZA			F-20	9
27	ｼｰﾄASSY.,ﾒｲﾝ	77100-MJS-J71	ZA	ZA	ZA	ZA			F-20	1
28	ｼｴﾙﾀｰASSY.,L.ｻｲﾄﾞ	64566-MJS-J70	ZC	ZA	ZH	ZG			F-18	9
29	ｼｴﾙﾀｰASSY.,R.ｻｲﾄﾞ	64556-MJS-J70	ZC	ZA	ZH	ZG			F-18	8
30	ｼｴﾙﾀｰASSY.,ﾄｯﾌﾟ	64575-MJS-J70	ZA	ZB	ZB	ZB			F-18	10
31	ｽｸﾘｰﾝCOMP.,ｳｲﾝﾄﾞ	64250-MJS-J70	ZA	ZA	ZA	ZA			F-38	8
32	ｽﾃｰ,L.ｳｲﾝﾄﾞｽｸﾘｰﾝ	64202-MJS-J70	ZA	ZA	ZA	ZA			F-38	6
33	ｽﾃｰ,R.ｳｲﾝﾄﾞｽｸﾘｰﾝ	64201-MJS-J70	ZA	ZA	ZA	ZA			F-38	5
34	ﾌｪﾝﾀﾞｰCOMP.,ﾌﾛﾝﾄ	61100-MJS-J00	ZH	ZG	ZE	ZD			F-9	1
35	ﾏｰｸ,ﾎﾝﾀﾞ	86101-MJS-J70	ZA	ZA	ZA	ZA			F-44	1
36	ﾏｰｸ,ﾎﾝﾀﾞ	86103-MJS-J70	ZA	ZA	ZA	ZA			F-44	2
37	ﾘｯﾄﾞ,L.	64320-MJS-J70	ZC	ZA	ZH	ZG			F-39	7
38	ﾘｯﾄﾞ,R.	64310-MJS-J70	ZC	ZA	ZH	ZG			F-39	6

www.inpex.jp.com

NM4-01 カラーオーダープラン (NC750JG)

NO.	機種名（MODEL）		NC750JG						
	フォトNO.		----	----	----	適用号機		掲載ブロック	見出番号
	主体色（COLOR）		ｷｬﾝﾃﾞｨｰﾌﾟﾛﾐﾈﾝｽﾚｯﾄﾞ	ﾊﾟｰﾙｼｬｲﾆﾝｸﾞｲｴﾛｰ	ﾏｯﾄｱｸｼｽｵﾚﾝｼﾞﾒﾀﾘｯｸ				
	コード（CODE）		R-342C	Y-124P	YR-256M				
NO.	色物部品名	基本部品番号	R342	Y124	YR256	初号機	終号機		
1	ｶｳﾙ,L.ﾌﾛﾝﾄｻｲﾄﾞ	64340-MJS-J70	ZF	ZD	ZE			F-40	2
2	ｶｳﾙ,L.ﾘﾔｰ	77220-MJS-J70	ZF	ZD	ZE			F-21	5
3	ｶｳﾙ,L.ﾛｱｰｻｲﾄﾞ	64360-MJS-J70	ZD	ZB	ZC			F-40	4
4	ｶｳﾙ,R.ﾌﾛﾝﾄｻｲﾄﾞ	64330-MJS-J70	ZF	ZD	ZE			F-40	1
5	ｶｳﾙ,R.ﾘﾔｰ	77210-MJS-J70	ZF	ZD	ZE			F-21	4
6	ｶｳﾙ,R.ﾛｱｰｻｲﾄﾞ	64350-MJS-J70	ZD	ZB	ZC			F-40	3
7	ｶｳﾙ,ﾘﾔｰｾﾝﾀｰ	77230-MJS-J70	ZB	ZB	ZA			F-21	13
8	ｶｳﾙASSY.A,L.ｱﾝﾀﾞｰ	64641-MJS-J70	ZA	ZA	ZA			F-19	19
9	ｶｳﾙASSY.A,R.ｱﾝﾀﾞｰ	64631-MJS-J70	ZA	ZA	ZA			F-19	18
10	ｶｳﾙASSY.B,L.ｱﾝﾀﾞｰ	64661-MJS-J00	ZC	ZA	ZB			F-41	5
11	ｶｳﾙASSY.B,R.ｱﾝﾀﾞｰ	64651-MJS-J00	ZC	ZA	ZB			F-41	4
12	ｶｳﾙC,R.ｱﾝﾀﾞｰ	64635-MJS-J70	ZA	ZA	ZA			F-41	3
13	ｶﾊﾞｰ,L.ｴﾝｼﾞﾝｾﾝﾀｰ	64580-MGS-D70	ZB	ZB	ZB			F-19	15
14	ｶﾊﾞｰ,L.ﾉｰｽﾞ	64380-MJS-J70	ZF	ZD	ZE			F-39	9
15	ｶﾊﾞｰ,L.ﾐﾗｰ	88125-MJS-J00	ZF	ZD	ZE			F-39	24
16	ｶﾊﾞｰ,R.ｴﾝｼﾞﾝｾﾝﾀｰ	64530-MGS-D70	ZB	ZB	ZB			F-19	9
17	ｶﾊﾞｰ,R.ﾉｰｽﾞ	64370-MJS-J70	ZF	ZD	ZE			F-39	8
18	ｶﾊﾞｰ,R.ﾐﾗｰ	88115-MJS-J00	ZF	ZD	ZE			F-39	20
19	ｶﾊﾞｰ,ﾒｰﾀｰｱﾂﾊﾟｰ	64110-MJS-J70	ZB	ZB	ZA			F-38	2
20	ｶﾊﾞｰASSY.,L.ｴﾝｼﾞﾝｻｲﾄﾞ	64750-MGS-D70	ZA	ZA	ZA			F-19	21
21	ｶﾊﾞｰASSY.,R.ｴﾝｼﾞﾝｻｲﾄﾞ	64700-MGS-D70	ZA	ZA	ZA			F-19	20
22	ｶﾊﾞｰｾｯﾄ,ﾘﾔｰｾﾝﾀｰ	77200-MJS-J70	ZA	ZA	ZA			F-21	3
23	ｶﾞｰﾆｯｼｭ,ﾌﾛﾝﾄ	64130-MJS-J70	ZB	ZB	ZA			F-38	3
24	ｼｰﾄASSY.,ﾋﾟﾘｵﾝ	77300-MJS-J71	ZA	ZA	ZA			F-20	9
25	ｼｰﾄASSY.,ﾒｲﾝ	77100-MJS-J71	ZA	ZA	ZA			F-20	1

www.mpex.jp.com

NM4-01 カラーオーダープラン (NC750JG)

NO.	機種名（MODEL）		NC750JG						
	フォトNO.		----	----	----	適用号機		掲載ブロック	見出番号
	主体色（COLOR）		ｷｬﾝﾃﾞｨｰﾌﾟﾛﾐﾈﾝｽﾚｯﾄﾞ	ﾊﾟｰﾙｼｬｲﾆﾝｸﾞｲｴﾛｰ	ﾏｯﾄｱｸｼｽｵﾚﾝｼﾞﾒﾀﾘｯｸ				
	コード（CODE）		R-342C	Y-124P	YR-256M				
NO.	色物部品名	基本部品番号	R342	Y124	YR256	初号機	終号機		
26	ｼｴﾙﾀｰASSY.,L.ｻｲﾄﾞ	64566-MJS-J70	ZF	ZD	ZE			F-18	9
27	ｼｴﾙﾀｰASSY.,R.ｻｲﾄﾞ	64556-MJS-J70	ZF	ZD	ZE			F-18	8
28	ｼｴﾙﾀｰASSY.,ﾄｯﾌﾟ	64575-MJS-J70	ZB	ZB	ZA			F-18	10
29	ｽｸﾘｰﾝCOMP.,ｳｲﾝﾄﾞ	64250-MJS-J70	ZA	ZA	ZA			F-38	8
30	ｽﾃｰ,L.ｳｲﾝﾄﾞｽｸﾘｰﾝ	64202-MJS-J70	ZA	ZA	ZA			F-38	6
31	ｽﾃｰ,R.ｳｲﾝﾄﾞｽｸﾘｰﾝ	64201-MJS-J70	ZA	ZA	ZA			F-38	5
32	ﾌｪﾝﾀﾞｰCOMP.,ﾌﾛﾝﾄ	61100-MJS-J00	ZC	ZA	ZB			F-9	1
33	ﾏｰｸ,ﾎﾝﾀﾞ	86101-MJS-J70	ZA	ZA	ZA			F-44	1
34	ﾏｰｸ,ﾎﾝﾀﾞ	86103-MJS-J70	ZA	ZA	ZA			F-44	2
35	ﾘｯﾄﾞ,L.	64320-MJS-J70	ZF	ZD	ZE			F-39	7
36	ﾘｯﾄﾞ,R.	64310-MJS-J70	ZF	ZD	ZE			F-39	6

www.impex-jp.com

NM4-01 カラーオーダープラン (NC750JH)……2J

NO.	機種名（MODEL）		NC750JH							
	フォトNO.		----	----	----	----	適用号機		掲載ブロック	見出番号
	主体色（COLOR）		ｸﾞﾘﾝﾄｳｪｰﾌﾞﾌﾞﾙｰﾒﾀﾘｯｸ	ﾌﾞﾗｲﾄﾗｲﾑｸﾞﾘｰﾝﾒﾀﾘｯｸ	ﾏｯﾄﾋﾞｭﾚｯﾄｼﾙﾊﾞｰ	ﾏｯﾄﾊﾞﾘｽﾃｨｯｸﾌﾞﾗｯｸﾒﾀﾘｯｸ				
	コード（CODE）		B-197M	GY-140M	NH-389M	NH-A86M				
NO.	色物部品名	基本部品番号	B197	GY140	NH389	NHA86	初号機	終号機		
1	ｶｳﾙ,L.ﾌﾛﾝﾄｻｲﾄﾞ	64340-MJS-J70	ZL	ZK	ZJ	ZB			F-40	2
2	ｶｳﾙ,L.ﾘﾔｰ	77220-MJS-J70	ZL	ZK	ZJ	ZB			F-21	5
3	ｶｳﾙ,L.ﾛｱｰｻｲﾄﾞ	64360-MJS-J70	ZM	ZL	ZG	ZK			F-40	4
4	ｶｳﾙ,R.ﾌﾛﾝﾄｻｲﾄﾞ	64330-MJS-J70	ZL	ZK	ZJ	ZB			F-40	1
5	ｶｳﾙ,R.ﾘﾔｰ	77210-MJS-J70	ZL	ZK	ZJ	ZB			F-21	4
6	ｶｳﾙ,R.ﾛｱｰｻｲﾄﾞ	64350-MJS-J70	ZM	ZL	ZG	ZK			F-40	3
7	ｶｳﾙ,ﾘﾔｰｾﾝﾀｰ	77230-MJS-J70	ZB	ZB	ZA	ZA			F-21	13
8	ｶｳﾙASSY.A,L.ｱﾝﾀﾞｰ	64641-MJS-J70	ZA	ZA	ZA	ZA			F-19	19
9	ｶｳﾙASSY.A,R.ｱﾝﾀﾞｰ	64631-MJS-J70	ZA	ZA	ZA	ZA			F-19	18
10	ｶｳﾙASSY.B,L.ｱﾝﾀﾞｰ	64661-MJS-J00	ZL	ZK	ZF	ZJ			F-41	5
11	ｶｳﾙASSY.B,R.ｱﾝﾀﾞｰ	64651-MJS-J00	ZL	ZK	ZF	ZJ			F-41	4
12	ｶｳﾙC,R.ｱﾝﾀﾞｰ	64635-MJS-J70	ZA	ZA	ZA	ZA			F-41	3
13	ｶﾊﾞｰ,L.ｴﾝｼﾞﾝｾﾝﾀｰ	64580-MGS-D70	ZB	ZB	ZB	ZB			F-19	15
14	ｶﾊﾞｰ,L.ﾉｰｽﾞ	64380-MJS-J70	ZL	ZK	ZJ	ZB			F-39	9
15	ｶﾊﾞｰ,L.ﾐﾗｰ	88125-MJS-J00	ZM	ZL	ZJ	-			F-39	24
16	ｶﾊﾞｰ,L.ﾐﾗｰ	88125-MJS-J70	-	-	-	ZD			F-39	24
17	ｶﾊﾞｰ,R.ｴﾝｼﾞﾝｾﾝﾀｰ	64530-MGS-D70	ZB	ZB	ZB	ZB			F-19	9
18	ｶﾊﾞｰ,R.ﾉｰｽﾞ	64370-MJS-J70	ZL	ZK	ZJ	ZB			F-39	8
19	ｶﾊﾞｰ,R.ﾐﾗｰ	88115-MJS-J00	ZM	ZL	ZJ	-			F-39	20
20	ｶﾊﾞｰ,R.ﾐﾗｰ	88115-MJS-J70	-	-	-	ZD			F-39	20
21	ｶﾊﾞｰ,ﾒｰﾀｰｱｯﾊﾟｰ	64110-MJS-J70	ZB	ZB	ZA	ZA			F-38	2
22	ｶﾊﾞｰASSY.,L.ｴﾝｼﾞﾝｻｲﾄﾞ	64750-MGS-D70	ZA	ZA	ZA	ZA			F-19	21
23	ｶﾊﾞｰASSY.,R.ｴﾝｼﾞﾝｻｲﾄﾞ	64700-MGS-D70	ZA	ZA	ZA	ZA			F-19	20
24	ｶﾊﾞｰｾｯﾄ,ﾘﾔｰｾﾝﾀｰ	77200-MJS-J70	ZA	ZA	ZA	ZA			F-21	3
25	ｶﾞｰﾆｯｼｭ,ﾌﾛﾝﾄ	64130-MJS-J70	ZB	ZB	ZA	ZA			F-38	3

www.mpcx-jp.com

NM4-01 カラーオーダープラン (NC750JH)……2J

NO.	機種名（MODEL）		NC750JH							
	フォトNO.		----	----	----	----	適用号機		掲載ブロック	見出番号
	主体色（COLOR）		ｸﾞﾘﾝﾄｳｪｰﾌﾞﾌﾞﾙｰﾒﾀﾘｯｸ	ﾌﾞﾗｲﾄﾗｲﾑｸﾞﾘｰﾝﾒﾀﾘｯｸ	ﾏｯﾄﾋﾞｭﾚｯﾄｼﾙﾊﾞｰ	ﾏｯﾄﾊﾞﾘｽﾃｨｯｸﾌﾞﾗｯｸﾒﾀﾘｯｸ				
	コード（CODE）		B-197M	GY-140M	NH-389M	NH-A86M				
NO.	色物部品名	基本部品番号	B197	GY140	NH389	NHA86	初号機	終号機		
26	ｼｰﾄASSY.,ﾋﾟﾘｵﾝ	77300-MJS-J71	ZA	ZA	ZA	ZA			F-20	9
27	ｼｰﾄASSY.,ﾒｲﾝ	77100-MJS-J71	ZA	ZA	ZA	ZA			F-20	1
28	ｼｴﾙﾀｰASSY.,L.ｻｲﾄﾞ	64566-MJS-J70	ZL	ZK	ZJ	ZB			F-18	9
29	ｼｴﾙﾀｰASSY.,R.ｻｲﾄﾞ	64556-MJS-J70	ZL	ZK	ZJ	ZB			F-18	8
30	ｼｴﾙﾀｰASSY.,ﾄｯﾌﾟ	64575-MJS-J70	ZB	ZB	ZA	ZA			F-18	10
31	ｽｸﾘｰﾝCOMP.,ｳｲﾝﾄﾞ	64250-MJS-J70	ZA	ZA	ZA	ZA			F-38	8
32	ｽﾃｰ,L.ｳｲﾝﾄﾞｽｸﾘｰﾝ	64202-MJS-J70	ZA	ZA	ZA	ZA			F-38	6
33	ｽﾃｰ,R.ｳｲﾝﾄﾞｽｸﾘｰﾝ	64201-MJS-J70	ZA	ZA	ZA	ZA			F-38	5
34	ﾌｪﾝﾀﾞｰCOMP.,ﾌﾛﾝﾄ	61100-MJS-J00	ZL	ZK	ZF	ZJ			F-9	1
35	ﾏｰｸ,ﾎﾝﾀﾞ	86101-MJS-J70	ZA	ZA	ZA	ZA			F-44	1
36	ﾏｰｸ,ﾎﾝﾀﾞ	86103-MJS-J70	ZA	ZA	ZA	ZA			F-44	2
37	ﾘｯﾄﾞ,L.	64320-MJS-J70	ZL	ZK	ZJ	ZB			F-39	7
38	ﾘｯﾄﾞ,R.	64310-MJS-J70	ZL	ZK	ZJ	ZB			F-39	6
39	ﾘﾝｸﾞ,ﾌﾛﾝﾄﾊﾟﾙｻｰ	44515-MKA-D80	ZA	ZA	ZA	ZA			F-12	4

www.mpex.jp.com

NM4-01 カラーオーダープラン (NC750JH)……2J

NO.	機種名（MODEL）		NC750JH							
	フォトNO.		NO.3	----	----	----	適用号機		掲載ブロック	見出番号
	主体色（COLOR）		ﾏｯﾄｱﾙﾀｲﾙｼﾙﾊﾞｰﾒﾀﾘｯｸ	ﾊﾟｰﾙｸﾞﾚｱﾎﾜｲﾄ	ﾊﾟｰﾙﾍﾛﾝﾌﾞﾙｰ	ｳﾞｨｸﾄﾘｰﾚｯﾄﾞ				
	コード（CODE）		NH-B38M	NH-B53P	PB-332P	R-334				
NO.	色物部品名	基本部品番号	NHB38	NHB53	PB332	R334	初号機	終号機		
1	ｶｳﾙ,L.ﾌﾛﾝﾄｻｲﾄﾞ	64340-MJS-J70	ZC	ZA	ZH	ZG			F-40	2
2	ｶｳﾙ,L.ﾘﾔｰ	77220-MJS-J70	ZC	ZA	ZH	ZG			F-21	5
3	ｶｳﾙ,L.ﾛｱｰｻｲﾄﾞ	64360-MJS-J70	ZJ	ZH	ZF	ZE			F-40	4
4	ｶｳﾙ,R.ﾌﾛﾝﾄｻｲﾄﾞ	64330-MJS-J70	ZC	ZA	ZH	ZG			F-40	1
5	ｶｳﾙ,R.ﾘﾔｰ	77210-MJS-J70	ZC	ZA	ZH	ZG			F-21	4
6	ｶｳﾙ,R.ﾛｱｰｻｲﾄﾞ	64350-MJS-J70	ZJ	ZH	ZF	ZE			F-40	3
7	ｶｳﾙ,ﾘﾔｰｾﾝﾀｰ	77230-MJS-J70	ZA	ZB	ZB	ZB			F-21	13
8	ｶｳﾙASSY.A,L.ｱﾝﾀﾞｰ	64641-MJS-J70	ZA	ZA	ZA	ZA			F-19	19
9	ｶｳﾙASSY.A,R.ｱﾝﾀﾞｰ	64631-MJS-J70	ZA	ZA	ZA	ZA			F-19	18
10	ｶｳﾙASSY.B,L.ｱﾝﾀﾞｰ	64661-MJS-J00	ZH	ZG	ZE	ZD			F-41	5
11	ｶｳﾙASSY.B,R.ｱﾝﾀﾞｰ	64651-MJS-J00	ZH	ZG	ZE	ZD			F-41	4
12	ｶｳﾙC,R.ｱﾝﾀﾞｰ	64635-MJS-J70	ZA	ZA	ZA	ZA			F-41	3
13	ｶﾊﾞｰ,L.ｴﾝｼﾞﾝｾﾝﾀｰ	64580-MGS-D70	ZB	ZB	ZB	ZB			F-19	15
14	ｶﾊﾞｰ,L.ﾉｰｽﾞ	64380-MJS-J70	ZC	ZA	ZH	ZG			F-39	9
15	ｶﾊﾞｰ,L.ﾐﾗｰ	88125-MJS-J00	ZK	-	ZH	ZG			F-39	24
16	ｶﾊﾞｰ,L.ﾐﾗｰ	88125-MJS-J70	-	ZC	-	-			F-39	24
17	ｶﾊﾞｰ,R.ｴﾝｼﾞﾝｾﾝﾀｰ	64530-MGS-D70	ZB	ZB	ZB	ZB			F-19	9
18	ｶﾊﾞｰ,R.ﾉｰｽﾞ	64370-MJS-J70	ZC	ZA	ZH	ZG			F-39	8
19	ｶﾊﾞｰ,R.ﾐﾗｰ	88115-MJS-J00	ZK	-	ZH	ZG			F-39	20
20	ｶﾊﾞｰ,R.ﾐﾗｰ	88115-MJS-J70	-	ZC	-	-			F-39	20
21	ｶﾊﾞｰ,ﾒｰﾀｰｱﾂﾊﾟｰ	64110-MJS-J70	ZA	ZB	ZB	ZB			F-38	2
22	ｶﾊﾞｰASSY.,L.ｴﾝｼﾞﾝｻｲﾄﾞ	64750-MGS-D70	ZA	ZA	ZA	ZA			F-19	21
23	ｶﾊﾞｰASSY.,R.ｴﾝｼﾞﾝｻｲﾄﾞ	64700-MGS-D70	ZA	ZA	ZA	ZA			F-19	20
24	ｶﾊﾞｰｾｯﾄ,ﾘﾔｰｾﾝﾀｰ	77200-MJS-J70	ZA	ZA	ZA	ZA			F-21	3
25	ｶﾞｰﾆｯｼｭ,ﾌﾛﾝﾄ	64130-MJS-J70	ZA	ZB	ZB	ZB			F-38	3

www.mpcx.jp.com

NM4-01 カラーオーダープラン (NC750JH)……2J

NO.	機種名（MODEL）		NC750JH							
	フォトNO.		NO.3	----	----	----	適用号機		掲載ブロック	見出番号
	主体色（COLOR）		ﾏｯﾄｱﾙﾀｲﾙｼﾙﾊﾞｰﾒﾀﾘｯｸ	ﾊﾟｰﾙｸﾞﾚｱﾎﾜｲﾄ	ﾊﾟｰﾙﾍﾛﾝﾌﾞﾙｰ	ｳﾞｨｸﾄﾘｰﾚｯﾄﾞ				
	コード（CODE）		NH-B38M	NH-B53P	PB-332P	R-334				
NO.	色物部品名	基本部品番号	NHB38	NHB53	PB332	R334	初号機	終号機		
26	ｼｰﾄASSY.,ﾋﾟﾘｵﾝ	77300-MJS-J71	ZA	ZA	ZA	ZA			F-20	9
27	ｼｰﾄASSY.,ﾒｲﾝ	77100-MJS-J71	ZA	ZA	ZA	ZA			F-20	1
28	ｼｴﾙﾀｰASSY.,L.ｻｲﾄﾞ	64566-MJS-J70	ZC	ZA	ZH	ZG			F-18	9
29	ｼｴﾙﾀｰASSY.,R.ｻｲﾄﾞ	64556-MJS-J70	ZC	ZA	ZH	ZG			F-18	8
30	ｼｴﾙﾀｰASSY.,ﾄｯﾌﾟ	64575-MJS-J70	ZA	ZB	ZB	ZB			F-18	10
31	ｽｸﾘｰﾝCOMP.,ｳｲﾝﾄﾞ	64250-MJS-J70	ZA	ZA	ZA	ZA			F-38	8
32	ｽﾃｰ,L.ｳｲﾝﾄﾞｽｸﾘｰﾝ	64202-MJS-J70	ZA	ZA	ZA	ZA			F-38	6
33	ｽﾃｰ,R.ｳｲﾝﾄﾞｽｸﾘｰﾝ	64201-MJS-J70	ZA	ZA	ZA	ZA			F-38	5
34	ﾌｪﾝﾀﾞｰCOMP.,ﾌﾛﾝﾄ	61100-MJS-J00	ZH	ZG	ZE	ZD			F-9	1
35	ﾏｰｸ,ﾎﾝﾀﾞ	86101-MJS-J70	ZA	ZA	ZA	ZA			F-44	1
36	ﾏｰｸ,ﾎﾝﾀﾞ	86103-MJS-J70	ZA	ZA	ZA	ZA			F-44	2
37	ﾘｯﾄﾞ,L.	64320-MJS-J70	ZC	ZA	ZH	ZG			F-39	7
38	ﾘｯﾄﾞ,R.	64310-MJS-J70	ZC	ZA	ZH	ZG			F-39	6
39	ﾘﾝｸﾞ,ﾌﾛﾝﾄﾊﾟﾙｻｰ	44515-MKA-D80	ZA	ZA	ZA	ZA			F-12	4

www.mpsx.jp.com

NM4-01 カラーオーダープラン (NC750JH)……2J

NO.	機種名（MODEL）		NC750JH						
	フォトNO.		----	----	----	適用号機		掲載ブロック	見出番号
	主体色（COLOR）		ｷｬﾝﾃﾞｨｰ ﾌﾟﾛﾐﾈﾝｽ ﾚｯﾄﾞ	ﾊﾟｰﾙ ｼｬｲﾆﾝｸﾞ ｲｴﾛｰ	ﾏｯﾄｱｸｼｽ ｵﾚﾝｼﾞ ﾒﾀﾘｯｸ				
	コード（CODE）		R-342C	Y-124P	YR-256M				
NO.	色物部品名	基本部品番号	R342	Y124	YR256	初号機	終号機		
1	ｶｳﾙ,L.ﾌﾛﾝﾄｻｲﾄﾞ	64340-MJS-J70	ZF	ZD	ZE			F-40	2
2	ｶｳﾙ,L.ﾘﾔｰ	77220-MJS-J70	ZF	ZD	ZE			F-21	5
3	ｶｳﾙ,L.ﾛｱｰｻｲﾄﾞ	64360-MJS-J70	ZD	ZB	ZC			F-40	4
4	ｶｳﾙ,R.ﾌﾛﾝﾄｻｲﾄﾞ	64330-MJS-J70	ZF	ZD	ZE			F-40	1
5	ｶｳﾙ,R.ﾘﾔｰ	77210-MJS-J70	ZF	ZD	ZE			F-21	4
6	ｶｳﾙ,R.ﾛｱｰｻｲﾄﾞ	64350-MJS-J70	ZD	ZB	ZC			F-40	3
7	ｶｳﾙ,ﾘﾔｰｾﾝﾀｰ	77230-MJS-J70	ZB	ZB	ZA			F-21	13
8	ｶｳﾙASSY.A,L.ｱﾝﾀﾞｰ	64641-MJS-J70	ZA	ZA	ZA			F-19	19
9	ｶｳﾙASSY.A,R.ｱﾝﾀﾞｰ	64631-MJS-J70	ZA	ZA	ZA			F-19	18
10	ｶｳﾙASSY.B,L.ｱﾝﾀﾞｰ	64661-MJS-J00	ZC	ZA	ZB			F-41	5
11	ｶｳﾙASSY.B,R.ｱﾝﾀﾞｰ	64651-MJS-J00	ZC	ZA	ZB			F-41	4
12	ｶｳﾙC,R.ｱﾝﾀﾞｰ	64635-MJS-J70	ZA	ZA	ZA			F-41	3
13	ｶﾊﾞｰ,L.ｴﾝｼﾞﾝｾﾝﾀｰ	64580-MGS-D70	ZB	ZB	ZB			F-19	15
14	ｶﾊﾞｰ,L.ﾉｰｽﾞ	64380-MJS-J70	ZF	ZD	ZE			F-39	9
15	ｶﾊﾞｰ,L.ﾐﾗｰ	88125-MJS-J00	ZF	ZD	ZE			F-39	24
16	ｶﾊﾞｰ,R.ｴﾝｼﾞﾝｾﾝﾀｰ	64530-MGS-D70	ZB	ZB	ZB			F-19	9
17	ｶﾊﾞｰ,R.ﾉｰｽﾞ	64370-MJS-J70	ZF	ZD	ZE			F-39	8
18	ｶﾊﾞｰ,R.ﾐﾗｰ	88115-MJS-J00	ZF	ZD	ZE			F-39	20
19	ｶﾊﾞｰ,ﾒｰﾀｰｱﾂﾊﾟｰ	64110-MJS-J70	ZB	ZB	ZA			F-38	2
20	ｶﾊﾞｰASSY.,L.ｴﾝｼﾞﾝｻｲﾄﾞ	64750-MGS-D70	ZA	ZA	ZA			F-19	21
21	ｶﾊﾞｰASSY.,R.ｴﾝｼﾞﾝｻｲﾄﾞ	64700-MGS-D70	ZA	ZA	ZA			F-19	20
22	ｶﾊﾞｰｾｯﾄ,ﾘﾔｰｾﾝﾀｰ	77200-MJS-J70	ZA	ZA	ZA			F-21	3
23	ｶﾞｰﾆｯｼｭ,ﾌﾛﾝﾄ	64130-MJS-J70	ZB	ZB	ZA			F-38	3
24	ｼｰﾄASSY.,ﾋﾟﾘｵﾝ	77300-MJS-J71	ZA	ZA	ZA			F-20	9
25	ｼｰﾄASSY.,ﾒｲﾝ	77100-MJS-J71	ZA	ZA	ZA			F-20	1

www.mpex.jp.com

NM4-01 カラーオーダープラン (NC750JH)……2J

NO.	機種名（MODEL）		NC750JH						
	フォトNO.		----	----	----	適用号機		掲載ブロック	見出番号
	主体色（COLOR）		ｷｬﾝﾃﾞｨｰﾌﾟﾛﾐﾈﾝｽﾚｯﾄﾞ	ﾊﾟｰﾙｼｬｲﾆﾝｸﾞｲｴﾛｰ	ﾏｯﾄｱｸｼｽｵﾚﾝｼﾞﾒﾀﾘｯｸ				
	コード（CODE）		R-342C	Y-124P	YR-256M				
NO.	色物部品名	基本部品番号	R342	Y124	YR256	初号機	終号機		
26	ｼｴﾙﾀｰASSY.,L.ｻｲﾄﾞ	64566-MJS-J70	ZF	ZD	ZE			F-18	9
27	ｼｴﾙﾀｰASSY.,R.ｻｲﾄﾞ	64556-MJS-J70	ZF	ZD	ZE			F-18	8
28	ｼｴﾙﾀｰASSY.,ﾄｯﾌﾟ	64575-MJS-J70	ZB	ZB	ZA			F-18	10
29	ｽｸﾘｰﾝCOMP.,ｳｲﾝﾄﾞ	64250-MJS-J70	ZA	ZA	ZA			F-38	8
30	ｽﾃｰ,L.ｳｲﾝﾄﾞｽｸﾘｰﾝ	64202-MJS-J70	ZA	ZA	ZA			F-38	6
31	ｽﾃｰ,R.ｳｲﾝﾄﾞｽｸﾘｰﾝ	64201-MJS-J70	ZA	ZA	ZA			F-38	5
32	ﾌｪﾝﾀﾞｰCOMP.,ﾌﾛﾝﾄ	61100-MJS-J00	ZC	ZA	ZB			F-9	1
33	ﾏｰｸ,ﾎﾝﾀﾞ	86101-MJS-J70	ZA	ZA	ZA			F-44	1
34	ﾏｰｸ,ﾎﾝﾀﾞ	86103-MJS-J70	ZA	ZA	ZA			F-44	2
35	ﾘｯﾄﾞ,L.	64320-MJS-J70	ZF	ZD	ZE			F-39	7
36	ﾘｯﾄﾞ,R.	64310-MJS-J70	ZF	ZD	ZE			F-39	6
37	ﾘﾝｸﾞ,ﾌﾛﾝﾄﾊﾟﾙｻｰ	44515-MKA-D80	ZA	ZA	ZA			F-12	4

www.impex-jp.com

NM4-01 (NC750JH)……J

NO.	機種名（MODEL）		NC750JH					
	フォトNO.		NO.4	NO.5	適用号機		掲載ブロック	見出番号
	主体色（COLOR）		ﾏｯﾄﾊﾞﾘｽﾃｨｯｸﾌﾞﾗｯｸﾒﾀﾘｯｸ	ﾊﾟｰﾙｸﾞﾚｱﾎﾜｲﾄ				
	コード（CODE）		NH-A86M	NH-B53P				
NO.	色物部品名	基本部品番号	NHA86B	NHB53B	初号機	終号機		
1	ｶｳﾙ,L.ﾌﾛﾝﾄｻｲﾄﾞ	64340-MJS-J70	ZB	ZA			F-40	2
2	ｶｳﾙ,L.ﾘﾔｰ	77220-MJS-J70	ZB	ZA			F-21	5
3	ｶｳﾙ,L.ﾛｱｰｻｲﾄﾞ	64360-MJS-J70	ZA	ZA			F-40	4
4	ｶｳﾙ,R.ﾌﾛﾝﾄｻｲﾄﾞ	64330-MJS-J70	ZB	ZA			F-40	1
5	ｶｳﾙ,R.ﾘﾔｰ	77210-MJS-J70	ZB	ZA			F-21	4
6	ｶｳﾙ,R.ﾛｱｰｻｲﾄﾞ	64350-MJS-J70	ZA	ZA			F-40	3
7	ｶｳﾙ,ﾘﾔｰｾﾝﾀｰ	77230-MJS-J70	ZA	ZA			F-21	13
8	ｶｳﾙASSY.A,L.ｱﾝﾀﾞｰ	64641-MJS-J70	ZA	ZA			F-19	19
9	ｶｳﾙASSY.A,R.ｱﾝﾀﾞｰ	64631-MJS-J70	ZA	ZA			F-19	18
10	ｶｳﾙASSY.B,L.ｱﾝﾀﾞｰ	64661-MJS-J70	ZA	ZA			F-41	5
11	ｶｳﾙASSY.B,R.ｱﾝﾀﾞｰ	64651-MJS-J70	ZA	ZA			F-41	4
12	ｶｳﾙC,R.ｱﾝﾀﾞｰ	64635-MJS-J70	ZA	ZA			F-41	3
13	ｶﾊﾞｰ,L.ｴﾝｼﾞﾝｾﾝﾀｰ	64580-MGS-D70	ZB	ZB			F-19	15
14	ｶﾊﾞｰ,L.ﾉｰｽﾞ	64380-MJS-J70	ZB	ZA			F-39	9
15	ｶﾊﾞｰ,L.ﾐﾗｰ	88125-MJS-J70	ZD	ZC			F-39	24
16	ｶﾊﾞｰ,R.ｴﾝｼﾞﾝｾﾝﾀｰ	64530-MGS-D70	ZB	ZB			F-19	9
17	ｶﾊﾞｰ,R.ﾉｰｽﾞ	64370-MJS-J70	ZB	ZA			F-39	8
18	ｶﾊﾞｰ,R.ﾐﾗｰ	88115-MJS-J70	ZD	ZC			F-39	20
19	ｶﾊﾞｰ,ﾒｰﾀｰｱﾂﾊﾟｰ	64110-MJS-J70	ZA	ZA			F-38	2
20	ｶﾊﾞｰASSY.,L.ｴﾝｼﾞﾝｻｲﾄﾞ	64750-MGS-D70	ZA	ZA			F-19	21
21	ｶﾊﾞｰASSY.,R.ｴﾝｼﾞﾝｻｲﾄﾞ	64700-MGS-D70	ZA	ZA			F-19	20
22	ｶﾊﾞｰｾｯﾄ,ﾘﾔｰｾﾝﾀｰ	77200-MJS-J70	ZA	ZA			F-21	3
23	ｶﾞｰﾆｯｼｭ,ﾌﾛﾝﾄ	64130-MJS-J70	ZA	ZA			F-38	3
24	ｼｰﾄASSY.,ﾋﾟﾘｵﾝ	77300-MJS-J71	ZA	ZA			F-20	9
25	ｼｰﾄASSY.,ﾒｲﾝ	77100-MJS-J71	ZA	ZA			F-20	1

www.mpex-jp.com

NM4-01 (NC750JH)……J

NO.	機種名（MODEL）		NC750JH					
	フォトNO.		NO.4	NO.5	適用号機		掲載ブロック	見出番号
	主体色（COLOR）		ﾏｯﾄﾊﾞﾘｽﾃｨｯｸﾌﾞﾗｯｸﾒﾀﾘｯｸ	ﾊﾟｰﾙｸﾞﾚｱﾎﾜｲﾄ				
	コード（CODE）		NH-A86M	NH-B53P				
NO.	色物部品名	基本部品番号	NHA86B	NHB53B	初号機	終号機		
26	ｼｴﾙﾀｰASSY.,L.ｻｲﾄﾞ	64566-MJS-J70	ZB	ZA			F-18	9
27	ｼｴﾙﾀｰASSY.,R.ｻｲﾄﾞ	64556-MJS-J70	ZB	ZA			F-18	8
28	ｼｴﾙﾀｰASSY.,ﾄｯﾌﾟ	64575-MJS-J70	ZA	ZA			F-18	10
29	ｽｸﾘｰﾝCOMP.,ｳｲﾝﾄﾞ	64250-MJS-J70	ZA	ZA			F-38	8
30	ｽﾃｰ,L.ｳｲﾝﾄﾞｽｸﾘｰﾝ	64202-MJS-J70	ZA	ZA			F-38	6
31	ｽﾃｰ,R.ｳｲﾝﾄﾞｽｸﾘｰﾝ	64201-MJS-J70	ZA	ZA			F-38	5
32	ﾌｪﾝﾀﾞｰCOMP.,ﾌﾛﾝﾄ	61100-MJS-J70	ZA	ZA			F-9	1
33	ﾏｰｸ,ﾎﾝﾀﾞ	86101-MJS-J70	ZA	ZA			F-44	1
34	ﾏｰｸ,ﾎﾝﾀﾞ	86103-MJS-J70	ZA	ZA			F-44	2
35	ﾘｯﾄﾞ,L.	64320-MJS-J70	ZB	ZA			F-39	7
36	ﾘｯﾄﾞ,R.	64310-MJS-J70	ZB	ZA			F-39	6
37	ﾘﾝｸﾞ,ﾌﾛﾝﾄﾊﾟﾙｻｰ	44515-MKA-D80	ZA	ZA			F-12	4

www.impex-jp.com

NM4-02 (NC750JDF)

NO.	機種名（MODEL）		NC750JDF					
	フォトNO.		NO.6	NO.7	適用号機		掲載ブロック	見出番号
	主体色（COLOR）		ﾏｯﾄﾊﾞﾘｽﾃｨｯｸﾌﾞﾗｯｸﾒﾀﾘｯｸ	ﾊﾟｰﾙｸﾞﾚｱﾎﾜｲﾄ				
	コード（CODE）		NH-A86M	NH-B53P				
NO.	色物部品名	基本部品番号	NHA86	NHB53	初号機	終号機		
1	ｶｳﾙ,L.ﾌﾛﾝﾄｻｲﾄﾞ	64340-MJS-J70	ZB	ZA			F-40	2
2	ｶｳﾙ,L.ﾛｱｰｻｲﾄﾞ	64360-MJS-J70	ZA	ZA			F-40	4
3	ｶｳﾙ,R.ﾌﾛﾝﾄｻｲﾄﾞ	64330-MJS-J70	ZB	ZA			F-40	1
4	ｶｳﾙ,R.ﾛｱｰｻｲﾄﾞ	64350-MJS-J70	ZA	ZA			F-40	3
5	ｶｳﾙ,ﾘﾔｰｾﾝﾀｰ	77230-MJS-J70	ZA	ZA			F-21-1	3
6	ｶｳﾙASSY.A,L.ｱﾝﾀﾞｰ	64641-MJS-J70	ZA	ZA			F-19	19
7	ｶｳﾙASSY.A,R.ｱﾝﾀﾞｰ	64631-MJS-J70	ZA	ZA			F-19	18
8	ｶｳﾙASSY.B,L.ｱﾝﾀﾞｰ	64661-MJS-J70	ZA	ZA			F-41	5
9	ｶｳﾙASSY.B,R.ｱﾝﾀﾞｰ	64651-MJS-J70	ZA	ZA			F-41	4
10	ｶｳﾙC,R.ｱﾝﾀﾞｰ	64635-MJS-J70	ZA	ZA			F-41	3
11	ｶﾊﾞｰ,L.ｴﾝｼﾞﾝｾﾝﾀｰ	64580-MGS-D70	ZB	ZB			F-19	15
12	ｶﾊﾞｰ,L.ﾉｰｽﾞ	64380-MJS-J70	ZB	ZA			F-39	9
13	ｶﾊﾞｰ,L.ﾌﾛﾝﾄｻﾄﾞﾙﾊﾞｯｸﾞ	81350-MJS-J90	ZB	ZA			F-22	31
14	ｶﾊﾞｰ,L.ﾐﾗｰ	88125-MJS-J70	ZB	ZA			F-39	24
15	ｶﾊﾞｰ,L.ﾘﾔｰｳｲﾝｶｰ	81370-MJS-J90	ZB	ZA			F-22	33
16	ｶﾊﾞｰ,L.ﾘﾔｰｻﾄﾞﾙﾊﾞｯｸﾞ	81360-MJS-J90	ZB	ZA			F-22	32
17	ｶﾊﾞｰ,R.ｴﾝｼﾞﾝｾﾝﾀｰ	64530-MGS-D70	ZB	ZB			F-19	9
18	ｶﾊﾞｰ,R.ﾉｰｽﾞ	64370-MJS-J70	ZB	ZA			F-39	8
19	ｶﾊﾞｰ,R.ﾌﾛﾝﾄｻﾄﾞﾙﾊﾞｯｸﾞ	81310-MJS-J90	ZB	ZA			F-22	26
20	ｶﾊﾞｰ,R.ﾐﾗｰ	88115-MJS-J70	ZB	ZA			F-39	20
21	ｶﾊﾞｰ,R.ﾘﾔｰｳｲﾝｶｰ	81330-MJS-J90	ZC	ZA			F-22	28
22	ｶﾊﾞｰ,R.ﾘﾔｰｻﾄﾞﾙﾊﾞｯｸﾞ	81320-MJS-J90	ZC	ZA			F-22	27
23	ｶﾊﾞｰ,ﾒｰﾀｰｱｯﾊﾟｰ	64110-MJS-J70	ZA	ZA			F-38	2
24	ｶﾊﾞｰASSY.,L.ｴﾝｼﾞﾝｻｲﾄﾞ	64750-MGS-D70	ZA	ZA			F-19	21
25	ｶﾊﾞｰASSY.,R.ｴﾝｼﾞﾝｻｲﾄﾞ	64700-MGS-D70	ZA	ZA			F-19	20

www.mpex-jp.com

NM4-02 (NC750JDF)

NO.	機種名（MODEL）		NC750JDF					
	フォトNO.		NO.6	NO.7	適用号機		掲載ブロック	見出番号
	主体色（COLOR）		ﾏｯﾄﾊﾞﾘｽﾃｨｯｸﾌﾞﾗｯｸﾒﾀﾘｯｸ	ﾊﾟｰﾙｸﾞﾚｱﾎﾜｲﾄ				
	コード（CODE）		NH-A86M	NH-B53P				
NO.	色物部品名	基本部品番号	NHA86	NHB53	初号機	終号機		
26	ｶﾊﾞｰｾｯﾄ,ﾘﾔｰｾﾝﾀｰ	77200-MJS-J70	ZA	ZA			F-21-1	2
27	ｶﾞｰﾆｯｼｭ,ﾌﾛﾝﾄ	64130-MJS-J70	ZA	ZA			F-38	3
28	ｼｰﾄASSY.,ﾋﾟﾘｵﾝ	77300-MJS-J71	ZA	ZA			F-20	9
29	ｼｰﾄASSY.,ﾒｲﾝ	77100-MJS-J71	ZA	ZA			F-20	1
30	ｼｴﾙﾀｰASSY.,L.ｻｲﾄﾞ	64566-MJS-J70	ZB	ZA			F-18	9
31	ｼｴﾙﾀｰASSY.,R.ｻｲﾄﾞ	64556-MJS-J70	ZB	ZA			F-18	8
32	ｼｴﾙﾀｰASSY.,ﾄｯﾌﾟ	64575-MJS-J70	ZA	ZA			F-18	10
33	ｽｸﾘｰﾝCOMP.,ｳｲﾝﾄﾞ	64250-MJS-J70	ZA	ZA			F-38	8
34	ｽﾃｰ,L.ｳｲﾝﾄﾞｽｸﾘｰﾝ	64202-MJS-J70	ZA	ZA			F-38	6
35	ｽﾃｰ,R.ｳｲﾝﾄﾞｽｸﾘｰﾝ	64201-MJS-J70	ZA	ZA			F-38	5
36	ﾌｪﾝﾀﾞｰCOMP.,ﾌﾛﾝﾄ	61100-MJS-J70	ZA	ZA			F-9	1
37	ﾏｰｸ,ﾎﾝﾀﾞ	86101-MJS-J70	ZA	ZA			F-44	1
38	ﾏｰｸ,ﾎﾝﾀﾞ	86103-MJS-J70	ZA	ZA			F-44	2
39	ﾘｯﾄﾞ,L.	64320-MJS-J70	ZB	ZA			F-39	7
40	ﾘｯﾄﾞ,L.ｻﾄﾞﾙﾊﾞｯｸﾞ	81421-MJS-J90	ZC	ZA			F-22	38
41	ﾘｯﾄﾞ,R.	64310-MJS-J70	ZB	ZA			F-39	6
42	ﾘｯﾄﾞ,R.ｻﾄﾞﾙﾊﾞｯｸﾞ	81221-MJS-J90	ZC	ZA			F-22	12
43	ﾚﾊﾞｰ,L.ｻﾄﾞﾙﾊﾞｯｸ	81262-MJS-J90	ZD	ZC			F-22	18
44	ﾚﾊﾞｰ,R.ｻﾄﾞﾙﾊﾞｯｸ	81252-MJS-J90	ZD	ZC			F-22	17

www.mpex-jp.com

NM4-02 カラーオーダープラン (NC750JDG)

NO.	機種名（MODEL）		NC750JDG							
	フォトNO.		NO.8	NO.9	NO.10	NO.11	適用号機		掲載ブロック	見出番号
	主体色（COLOR）		ｸﾞﾘﾝﾄｳｪｰﾌﾞﾌﾞﾙｰﾒﾀﾘｯｸ	ﾌﾞﾗｲﾄﾗｲﾑｸﾞﾘｰﾝﾒﾀﾘｯｸ	ﾏｯﾄﾋﾞｭﾚｯﾄｼﾙﾊﾞｰ	ﾏｯﾄﾊﾞﾘｽﾃｨｯｸﾌﾞﾗｯｸﾒﾀﾘｯｸ				
	コード（CODE）		B-197M	GY-140M	NH-389M	NH-A86M				
NO.	色物部品名	基本部品番号	B197	GY140	NH389	NHA86	初号機	終号機		
1	ｶｳﾙ,L.ﾌﾛﾝﾄｻｲﾄﾞ	64340-MJS-J70	ZL	ZK	ZJ	ZB			F-40	2
2	ｶｳﾙ,L.ﾛｱｰｻｲﾄﾞ	64360-MJS-J70	ZM	ZL	ZG	ZK			F-40	4
3	ｶｳﾙ,R.ﾌﾛﾝﾄｻｲﾄﾞ	64330-MJS-J70	ZL	ZK	ZJ	ZB			F-40	1
4	ｶｳﾙ,R.ﾛｱｰｻｲﾄﾞ	64350-MJS-J70	ZM	ZL	ZG	ZK			F-40	3
5	ｶｳﾙ,ﾘﾔｰｾﾝﾀｰ	77230-MJS-J70	ZB	ZB	ZA	ZA			F-21-1	3
6	ｶｳﾙASSY.A,L.ｱﾝﾀﾞｰ	64641-MJS-J70	ZA	ZA	ZA	ZA			F-19	19
7	ｶｳﾙASSY.A,R.ｱﾝﾀﾞｰ	64631-MJS-J70	ZA	ZA	ZA	ZA			F-19	18
8	ｶｳﾙASSY.B,L.ｱﾝﾀﾞｰ	64661-MJS-J00	ZL	ZK	ZF	ZJ			F-41	5
9	ｶｳﾙASSY.B,R.ｱﾝﾀﾞｰ	64651-MJS-J00	ZL	ZK	ZF	ZJ			F-41	4
10	ｶｳﾙC,R.ｱﾝﾀﾞｰ	64635-MJS-J70	ZA	ZA	ZA	ZA			F-41	3
11	ｶﾊﾞｰ,L.ｴﾝｼﾞﾝｾﾝﾀｰ	64580-MGS-D70	ZB	ZB	ZB	ZB			F-19	15
12	ｶﾊﾞｰ,L.ﾉｰｽﾞ	64380-MJS-J70	ZL	ZK	ZJ	ZB			F-39	9
13	ｶﾊﾞｰ,L.ﾌﾛﾝﾄｻﾄﾞﾙﾊﾞｯｸﾞ	81350-MJS-J90	ZP	ZN	ZM	ZB			F-22	31
14	ｶﾊﾞｰ,L.ﾐﾗｰ	88125-MJS-J00	ZM	ZL	ZJ	-			F-39	24
15	ｶﾊﾞｰ,L.ﾐﾗｰ	88125-MJS-J70	-	-	-	ZD			F-39	24
16	ｶﾊﾞｰ,L.ﾘﾔｰｳｲﾝｶｰ	81370-MJS-J90	ZP	ZN	ZM	ZB			F-22	33
17	ｶﾊﾞｰ,L.ﾘﾔｰｻﾄﾞﾙﾊﾞｯｸﾞ	81360-MJS-J90	ZP	ZN	ZM	ZB			F-22	32
18	ｶﾊﾞｰ,R.ｴﾝｼﾞﾝｾﾝﾀｰ	64530-MGS-D70	ZB	ZB	ZB	ZB			F-19	9
19	ｶﾊﾞｰ,R.ﾉｰｽﾞ	64370-MJS-J70	ZL	ZK	ZJ	ZB			F-39	8
20	ｶﾊﾞｰ,R.ﾌﾛﾝﾄｻﾄﾞﾙﾊﾞｯｸﾞ	81310-MJS-J90	ZP	ZN	ZM	ZB			F-22	26
21	ｶﾊﾞｰ,R.ﾐﾗｰ	88115-MJS-J00	ZM	ZL	ZJ	-			F-39	20
22	ｶﾊﾞｰ,R.ﾐﾗｰ	88115-MJS-J70	-	-	-	ZD			F-39	20
23	ｶﾊﾞｰ,R.ﾘﾔｰｳｲﾝｶｰ	81330-MJS-J90	ZN	ZM	ZL	ZC			F-22	28
24	ｶﾊﾞｰ,R.ﾘﾔｰｻﾄﾞﾙﾊﾞｯｸﾞ	81320-MJS-J90	ZN	ZM	ZL	ZC			F-22	27
25	ｶﾊﾞｰ,ﾒｰﾀｰｱｯﾊﾟｰ	64110-MJS-J70	ZB	ZB	ZA	ZA			F-38	2

www.mpcx.jp.com

NM4-02 カラーオーダープラン (NC750JDG)

NO.	機種名（MODEL）		NC750JDG							
	フォトNO.		NO.8	NO.9	NO.10	NO.11	適用号機		掲載ブロック	見出番号
	主体色（COLOR）		ｸﾞﾘﾝﾄｳｪｰﾌﾞﾌﾞﾙｰﾒﾀﾘｯｸ	ﾌﾞﾗｲﾄﾗｲﾑｸﾞﾘｰﾝﾒﾀﾘｯｸ	ﾏｯﾄﾋﾞｭﾚｯﾄｼﾙﾊﾞｰ	ﾏｯﾄﾊﾞﾘｽﾃｨｯｸﾌﾞﾗｯｸﾒﾀﾘｯｸ				
	コード（CODE）		B-197M	GY-140M	NH-389M	NH-A86M				
NO.	色物部品名	基本部品番号	B197	GY140	NH389	NHA86	初号機	終号機		
26	ｶﾊﾞｰASSY.,L.ｴﾝｼﾞﾝｻｲﾄﾞ	64750-MGS-D70	ZA	ZA	ZA	ZA			F-19	21
27	ｶﾊﾞｰASSY.,R.ｴﾝｼﾞﾝｻｲﾄﾞ	64700-MGS-D70	ZA	ZA	ZA	ZA			F-19	20
28	ｶﾊﾞｰｾｯﾄ,ﾘﾔｰｾﾝﾀｰ	77200-MJS-J70	ZA	ZA	ZA	ZA			F-21-1	2
29	ｶﾞｰﾆｯｼｭ,ﾌﾛﾝﾄ	64130-MJS-J70	ZB	ZB	ZA	ZA			F-38	3
30	ｼｰﾄASSY.,ﾋﾟﾘｵﾝ	77300-MJS-J71	ZA	ZA	ZA	ZA			F-20	9
31	ｼｰﾄASSY.,ﾒｲﾝ	77100-MJS-J71	ZA	ZA	ZA	ZA			F-20	1
32	ｼｴﾙﾀｰASSY.,L.ｻｲﾄﾞ	64566-MJS-J70	ZL	ZK	ZJ	ZB			F-18	9
33	ｼｴﾙﾀｰASSY.,R.ｻｲﾄﾞ	64556-MJS-J70	ZL	ZK	ZJ	ZB			F-18	8
34	ｼｴﾙﾀｰASSY.,ﾄｯﾌﾟ	64575-MJS-J70	ZB	ZB	ZA	ZA			F-18	10
35	ｽｸﾘｰﾝCOMP.,ｳｲﾝﾄﾞ	64250-MJS-J70	ZA	ZA	ZA	ZA			F-38	8
36	ｽﾃｰ,L.ｳｲﾝﾄﾞｽｸﾘｰﾝ	64202-MJS-J70	ZA	ZA	ZA	ZA			F-38	6
37	ｽﾃｰ,R.ｳｲﾝﾄﾞｽｸﾘｰﾝ	64201-MJS-J70	ZA	ZA	ZA	ZA			F-38	5
38	ﾌｪﾝﾀﾞｰCOMP.,ﾌﾛﾝﾄ	61100-MJS-J00	ZL	ZK	ZF	ZJ			F-9	1
39	ﾏｰｸ,ﾎﾝﾀﾞ	86101-MJS-J70	ZA	ZA	ZA	ZA			F-44	1
40	ﾏｰｸ,ﾎﾝﾀﾞ	86103-MJS-J70	ZA	ZA	ZA	ZA			F-44	2
41	ﾘｯﾄﾞ,L.	64320-MJS-J70	ZL	ZK	ZJ	ZB			F-39	7
42	ﾘｯﾄﾞ,L.ｻﾄﾞﾙﾊﾞｯｸﾞ	81421-MJS-J90	ZN	ZM	ZL	ZC			F-22	38
43	ﾘｯﾄﾞ,R.	64310-MJS-J70	ZL	ZK	ZJ	ZB			F-39	6
44	ﾘｯﾄﾞ,R.ｻﾄﾞﾙﾊﾞｯｸﾞ	81221-MJS-J90	ZN	ZM	ZL	ZC			F-22	12
45	ﾚﾊﾞｰ,L.ｻﾄﾞﾙﾊﾞｯｸ	81262-MJS-J10	ZJ	ZH	ZF	-			F-22	18
46	ﾚﾊﾞｰ,L.ｻﾄﾞﾙﾊﾞｯｸ	81262-MJS-J90	-	-	-	ZD			F-22	18
47	ﾚﾊﾞｰ,R.ｻﾄﾞﾙﾊﾞｯｸ	81252-MJS-J10	ZJ	ZH	ZF	-			F-22	17
48	ﾚﾊﾞｰ,R.ｻﾄﾞﾙﾊﾞｯｸ	81252-MJS-J90	-	-	-	ZD			F-22	17

www.mpex.jp.com

NM4-02 カラーオーダープラン (NC750JDG)

NO.	機種名（MODEL）		NC750JDG							
	フォトNO.		NO.12	NO.13	NO.14	NO.15	適用号機		掲載ブロック	見出番号
	主体色（COLOR）		ﾏｯﾄｱﾙﾀｲﾙｼﾙﾊﾞｰﾒﾀﾘｯｸ	ﾊﾟｰﾙｸﾞﾚｱﾎﾜｲﾄ	ﾊﾟｰﾙﾍﾛﾝﾌﾞﾙｰ	ｳﾞｨｸﾄﾘｰﾚｯﾄﾞ				
	コード（CODE）		NH-B38M	NH-B53P	PB-332P	R-334				
NO.	色物部品名	基本部品番号	NHB38	NHB53	PB332	R334	初号機	終号機		
1	ｶｳﾙ,L.ﾌﾛﾝﾄｻｲﾄﾞ	64340-MJS-J70	ZC	ZA	ZH	ZG			F-40	2
2	ｶｳﾙ,L.ﾛｱｰｻｲﾄﾞ	64360-MJS-J70	ZJ	ZH	ZF	ZE			F-40	4
3	ｶｳﾙ,R.ﾌﾛﾝﾄｻｲﾄﾞ	64330-MJS-J70	ZC	ZA	ZH	ZG			F-40	1
4	ｶｳﾙ,R.ﾛｱｰｻｲﾄﾞ	64350-MJS-J70	ZJ	ZH	ZF	ZE			F-40	3
5	ｶｳﾙ,ﾘﾔｰｾﾝﾀｰ	77230-MJS-J70	ZA	ZB	ZB	ZB			F-21-1	3
6	ｶｳﾙASSY.A,L.ｱﾝﾀﾞｰ	64641-MJS-J70	ZA	ZA	ZA	ZA			F-19	19
7	ｶｳﾙASSY.A,R.ｱﾝﾀﾞｰ	64631-MJS-J70	ZA	ZA	ZA	ZA			F-19	18
8	ｶｳﾙASSY.B,L.ｱﾝﾀﾞｰ	64661-MJS-J00	ZH	ZG	ZE	ZD			F-41	5
9	ｶｳﾙASSY.B,R.ｱﾝﾀﾞｰ	64651-MJS-J00	ZH	ZG	ZE	ZD			F-41	4
10	ｶｳﾙC,R.ｱﾝﾀﾞｰ	64635-MJS-J70	ZA	ZA	ZA	ZA			F-41	3
11	ｶﾊﾞｰ,L.ｴﾝｼﾞﾝｾﾝﾀｰ	64580-MGS-D70	ZB	ZB	ZB	ZB			F-19	15
12	ｶﾊﾞｰ,L.ﾉｰｽﾞ	64380-MJS-J70	ZC	ZA	ZH	ZG			F-39	9
13	ｶﾊﾞｰ,L.ﾌﾛﾝﾄｻﾄﾞﾙﾊﾞｯｸﾞ	81350-MJS-J90	ZF	ZA	ZL	ZK			F-22	31
14	ｶﾊﾞｰ,L.ﾐﾗｰ	88125-MJS-J00	ZK	-	ZH	ZG			F-39	24
15	ｶﾊﾞｰ,L.ﾐﾗｰ	88125-MJS-J70	-	ZC	-	-			F-39	24
16	ｶﾊﾞｰ,L.ﾘﾔｰｳｲﾝｶｰ	81370-MJS-J90	ZF	ZA	ZL	ZK			F-22	33
17	ｶﾊﾞｰ,L.ﾘﾔｰｻﾄﾞﾙﾊﾞｯｸﾞ	81360-MJS-J90	ZF	ZA	ZL	ZK			F-22	32
18	ｶﾊﾞｰ,R.ｴﾝｼﾞﾝｾﾝﾀｰ	64530-MGS-D70	ZB	ZB	ZB	ZB			F-19	9
19	ｶﾊﾞｰ,R.ﾉｰｽﾞ	64370-MJS-J70	ZC	ZA	ZH	ZG			F-39	8
20	ｶﾊﾞｰ,R.ﾌﾛﾝﾄｻﾄﾞﾙﾊﾞｯｸﾞ	81310-MJS-J90	ZF	ZA	ZL	ZK			F-22	26
21	ｶﾊﾞｰ,R.ﾐﾗｰ	88115-MJS-J00	ZK	-	ZH	ZG			F-39	20
22	ｶﾊﾞｰ,R.ﾐﾗｰ	88115-MJS-J70	-	ZC	-	-			F-39	20
23	ｶﾊﾞｰ,R.ﾘﾔｰｳｲﾝｶｰ	81330-MJS-J90	ZE	ZA	ZK	ZJ			F-22	28
24	ｶﾊﾞｰ,R.ﾘﾔｰｻﾄﾞﾙﾊﾞｯｸﾞ	81320-MJS-J90	ZE	ZA	ZK	ZJ			F-22	27
25	ｶﾊﾞｰ,ﾒｰﾀｰｱｯﾊﾟｰ	64110-MJS-J70	ZA	ZB	ZB	ZB			F-38	2

www.mpcx-jp.com

NM4-02 カラーオーダープラン (NC750JDG)

NO.	機種名（MODEL）		NC750JDG							
	フォトNO.		NO.12	NO.13	NO.14	NO.15	適用号機		掲載ブロック	見出番号
	主体色（COLOR）		ﾏｯﾄｱﾙﾀｲﾙｼﾙﾊﾞｰﾒﾀﾘｯｸ	ﾊﾟｰﾙｸﾞﾚｱﾎﾜｲﾄ	ﾊﾟｰﾙﾍﾛﾝﾌﾞﾙｰ	ｳﾞｨｸﾄﾘｰﾚｯﾄﾞ				
	コード（CODE）		NH-B38M	NH-B53P	PB-332P	R-334				
NO.	色物部品名	基本部品番号	NHB38	NHB53	PB332	R334	初号機	終号機		
26	ｶﾊﾞｰASSY.,L.ｴﾝｼﾞﾝｻｲﾄﾞ	64750-MGS-D70	ZA	ZA	ZA	ZA			F-19	21
27	ｶﾊﾞｰASSY.,R.ｴﾝｼﾞﾝｻｲﾄﾞ	64700-MGS-D70	ZA	ZA	ZA	ZA			F-19	20
28	ｶﾊﾞｰｾｯﾄ,ﾘﾔｰｾﾝﾀｰ	77200-MJS-J70	ZA	ZA	ZA	ZA			F-21-1	2
29	ｶﾞｰﾆｯｼｭ,ﾌﾛﾝﾄ	64130-MJS-J70	ZA	ZB	ZB	ZB			F-38	3
30	ｼｰﾄASSY.,ﾋﾟﾘｵﾝ	77300-MJS-J71	ZA	ZA	ZA	ZA			F-20	9
31	ｼｰﾄASSY.,ﾒｲﾝ	77100-MJS-J71	ZA	ZA	ZA	ZA			F-20	1
32	ｼｴﾙﾀｰASSY.,L.ｻｲﾄﾞ	64566-MJS-J70	ZC	ZA	ZH	ZG			F-18	9
33	ｼｴﾙﾀｰASSY.,R.ｻｲﾄﾞ	64556-MJS-J70	ZC	ZA	ZH	ZG			F-18	8
34	ｼｴﾙﾀｰASSY.,ﾄｯﾌﾟ	64575-MJS-J70	ZA	ZB	ZB	ZB			F-18	10
35	ｽｸﾘｰﾝCOMP.,ｳｲﾝﾄﾞ	64250-MJS-J70	ZA	ZA	ZA	ZA			F-38	8
36	ｽﾃｰ,L.ｳｲﾝﾄﾞｽｸﾘｰﾝ	64202-MJS-J70	ZA	ZA	ZA	ZA			F-38	6
37	ｽﾃｰ,R.ｳｲﾝﾄﾞｽｸﾘｰﾝ	64201-MJS-J70	ZA	ZA	ZA	ZA			F-38	5
38	ﾌｪﾝﾀﾞｰCOMP.,ﾌﾛﾝﾄ	61100-MJS-J00	ZH	ZG	ZE	ZD			F-9	1
39	ﾏｰｸ,ﾎﾝﾀﾞ	86101-MJS-J70	ZA	ZA	ZA	ZA			F-44	1
40	ﾏｰｸ,ﾎﾝﾀﾞ	86103-MJS-J70	ZA	ZA	ZA	ZA			F-44	2
41	ﾘｯﾄﾞ,L.	64320-MJS-J70	ZC	ZA	ZH	ZG			F-39	7
42	ﾘｯﾄﾞ,L.ｻﾄﾞﾙﾊﾞｯｸﾞ	81421-MJS-J90	ZE	ZA	ZK	ZJ			F-22	38
43	ﾘｯﾄﾞ,R.	64310-MJS-J70	ZC	ZA	ZH	ZG			F-39	6
44	ﾘｯﾄﾞ,R.ｻﾄﾞﾙﾊﾞｯｸﾞ	81221-MJS-J90	ZE	ZA	ZK	ZJ			F-22	12
45	ﾚﾊﾞｰ,L.ｻﾄﾞﾙﾊﾞｯｸ	81262-MJS-J10	ZG	-	ZE	ZD			F-22	18
46	ﾚﾊﾞｰ,L.ｻﾄﾞﾙﾊﾞｯｸ	81262-MJS-J90	-	ZC	-	-			F-22	18
47	ﾚﾊﾞｰ,R.ｻﾄﾞﾙﾊﾞｯｸ	81252-MJS-J10	ZG	-	ZE	ZD			F-22	17
48	ﾚﾊﾞｰ,R.ｻﾄﾞﾙﾊﾞｯｸ	81252-MJS-J90	-	ZC	-	-			F-22	17

www.mpsx.jp.com

NM4-02 カラーオーダープラン (NC750JDG)

NO.	機種名（MODEL）		NC750JDG						
	フォトNO.		NO.16	NO.17	NO.18	適用号機		掲載ブロック	見出番号
	主体色（COLOR）		ｷｬﾝﾃﾞｨｰﾌﾟﾛﾐﾈﾝｽﾚｯﾄﾞ	ﾊﾟｰﾙｼｬｲﾆﾝｸﾞｲｴﾛｰ	ﾏｯﾄｱｸｼｽｵﾚﾝｼﾞﾒﾀﾘｯｸ				
	コード（CODE）		R-342C	Y-124P	YR-256M				
NO.	色物部品名	基本部品番号	R342	Y124	YR256	初号機	終号機		
1	ｶｳﾙ,L.ﾌﾛﾝﾄｻｲﾄﾞ	64340-MJS-J70	ZF	ZD	ZE			F-40	2
2	ｶｳﾙ,L.ﾛｱｰｻｲﾄﾞ	64360-MJS-J70	ZD	ZB	ZC			F-40	4
3	ｶｳﾙ,R.ﾌﾛﾝﾄｻｲﾄﾞ	64330-MJS-J70	ZF	ZD	ZE			F-40	1
4	ｶｳﾙ,R.ﾛｱｰｻｲﾄﾞ	64350-MJS-J70	ZD	ZB	ZC			F-40	3
5	ｶｳﾙ,ﾘﾔｰｾﾝﾀｰ	77230-MJS-J70	ZB	ZB	ZA			F-21-1	3
6	ｶｳﾙASSY.A,L.ｱﾝﾀﾞｰ	64641-MJS-J70	ZA	ZA	ZA			F-19	19
7	ｶｳﾙASSY.A,R.ｱﾝﾀﾞｰ	64631-MJS-J70	ZA	ZA	ZA			F-19	18
8	ｶｳﾙASSY.B,L.ｱﾝﾀﾞｰ	64661-MJS-J00	ZC	ZA	ZB			F-41	5
9	ｶｳﾙASSY.B,R.ｱﾝﾀﾞｰ	64651-MJS-J00	ZC	ZA	ZB			F-41	4
10	ｶｳﾙC,R.ｱﾝﾀﾞｰ	64635-MJS-J70	ZA	ZA	ZA			F-41	3
11	ｶﾊﾞｰ,L.ｴﾝｼﾞﾝｾﾝﾀｰ	64580-MGS-D70	ZB	ZB	ZB			F-19	15
12	ｶﾊﾞｰ,L.ﾉｰｽﾞ	64380-MJS-J70	ZF	ZD	ZE			F-39	9
13	ｶﾊﾞｰ,L.ﾌﾛﾝﾄｻﾄﾞﾙﾊﾞｯｸﾞ	81350-MJS-J90	ZJ	ZG	ZH			F-22	31
14	ｶﾊﾞｰ,L.ﾐﾗｰ	88125-MJS-J00	ZF	ZD	ZE			F-39	24
15	ｶﾊﾞｰ,L.ﾘﾔｰｳｲﾝｶｰ	81370-MJS-J90	ZJ	ZG	ZH			F-22	33
16	ｶﾊﾞｰ,L.ﾘﾔｰｻﾄﾞﾙﾊﾞｯｸﾞ	81360-MJS-J90	ZJ	ZG	ZH			F-22	32
17	ｶﾊﾞｰ,R.ｴﾝｼﾞﾝｾﾝﾀｰ	64530-MGS-D70	ZB	ZB	ZB			F-19	9
18	ｶﾊﾞｰ,R.ﾉｰｽﾞ	64370-MJS-J70	ZF	ZD	ZE			F-39	8
19	ｶﾊﾞｰ,R.ﾌﾛﾝﾄｻﾄﾞﾙﾊﾞｯｸﾞ	81310-MJS-J90	ZJ	ZG	ZH			F-22	26
20	ｶﾊﾞｰ,R.ﾐﾗｰ	88115-MJS-J00	ZF	ZD	ZE			F-39	20
21	ｶﾊﾞｰ,R.ﾘﾔｰｳｲﾝｶｰ	81330-MJS-J90	ZH	ZF	ZG			F-22	28
22	ｶﾊﾞｰ,R.ﾘﾔｰｻﾄﾞﾙﾊﾞｯｸﾞ	81320-MJS-J90	ZH	ZF	ZG			F-22	27
23	ｶﾊﾞｰ,ﾒｰﾀｰｱｯﾊﾟｰ	64110-MJS-J70	ZB	ZB	ZA			F-38	2
24	ｶﾊﾞｰASSY.,L.ｴﾝｼﾞﾝｻｲﾄﾞ	64750-MGS-D70	ZA	ZA	ZA			F-19	21
25	ｶﾊﾞｰASSY.,R.ｴﾝｼﾞﾝｻｲﾄﾞ	64700-MGS-D70	ZA	ZA	ZA			F-19	20

www.mpex.jp.com

NM4-02 カラーオーダープラン (NC750JDG)

NO.	機種名（MODEL）		NC750JDG						
	フォトNO.		NO.16	NO.17	NO.18	適用号機		掲載ブロック	見出番号
	主体色（COLOR）		ｷｬﾝﾃﾞｨｰﾌﾟﾛﾐﾈﾝｽﾚｯﾄﾞ	ﾊﾟｰﾙｼｬｲﾆﾝｸﾞｲｴﾛｰ	ﾏｯﾄｱｸｼｽｵﾚﾝｼﾞﾒﾀﾘｯｸ				
	コード（CODE）		R-342C	Y-124P	YR-256M				
NO.	色物部品名	基本部品番号	R342	Y124	YR256	初号機	終号機		
26	ｶﾊﾞｰｾｯﾄ,ﾘﾔｰｾﾝﾀｰ	77200-MJS-J70	ZA	ZA	ZA			F-21-1	2
27	ｶﾞｰﾆｯｼｭ,ﾌﾛﾝﾄ	64130-MJS-J70	ZB	ZB	ZA			F-38	3
28	ｼｰﾄASSY.,ﾋﾟﾘｵﾝ	77300-MJS-J71	ZA	ZA	ZA			F-20	9
29	ｼｰﾄASSY.,ﾒｲﾝ	77100-MJS-J71	ZA	ZA	ZA			F-20	1
30	ｼｴﾙﾀｰASSY.,L.ｻｲﾄﾞ	64566-MJS-J70	ZF	ZD	ZE			F-18	9
31	ｼｴﾙﾀｰASSY.,R.ｻｲﾄﾞ	64556-MJS-J70	ZF	ZD	ZE			F-18	8
32	ｼｴﾙﾀｰASSY.,ﾄｯﾌﾟ	64575-MJS-J70	ZB	ZB	ZA			F-18	10
33	ｽｸﾘｰﾝCOMP.,ｳｲﾝﾄﾞ	64250-MJS-J70	ZA	ZA	ZA			F-38	8
34	ｽﾃｰ,L.ｳｲﾝﾄﾞｽｸﾘｰﾝ	64202-MJS-J70	ZA	ZA	ZA			F-38	6
35	ｽﾃｰ,R.ｳｲﾝﾄﾞｽｸﾘｰﾝ	64201-MJS-J70	ZA	ZA	ZA			F-38	5
36	ﾌｪﾝﾀﾞｰCOMP.,ﾌﾛﾝﾄ	61100-MJS-J00	ZC	ZA	ZB			F-9	1
37	ﾏｰｸ,ﾎﾝﾀﾞ	86101-MJS-J70	ZA	ZA	ZA			F-44	1
38	ﾏｰｸ,ﾎﾝﾀﾞ	86103-MJS-J70	ZA	ZA	ZA			F-44	2
39	ﾘｯﾄﾞ,L.	64320-MJS-J70	ZF	ZD	ZE			F-39	7
40	ﾘｯﾄﾞ,L.ｻﾄﾞﾙﾊﾞｯｸﾞ	81421-MJS-J90	ZH	ZF	ZG			F-22	38
41	ﾘｯﾄﾞ,R.	64310-MJS-J70	ZF	ZD	ZE			F-39	6
42	ﾘｯﾄﾞ,R.ｻﾄﾞﾙﾊﾞｯｸﾞ	81221-MJS-J90	ZH	ZF	ZG			F-22	12
43	ﾚﾊﾞｰ,L.ｻﾄﾞﾙﾊﾞｯｸ	81262-MJS-J10	ZC	ZA	ZB			F-22	18
44	ﾚﾊﾞｰ,R.ｻﾄﾞﾙﾊﾞｯｸ	81252-MJS-J10	ZC	ZA	ZB			F-22	17

www.mpex.jp.com

NM4-02 カラーオーダープラン (NC750JDH)……2J

NO.	機種名（MODEL）		NC750JDH							
	フォトNO.		NO. 19	NO. 20	NO. 21	NO. 22	適用号機		掲載ブロック	見出番号
	主体色（COLOR）		ｸﾞﾘﾝﾄｳｪｰﾌﾞﾌﾞﾙｰﾒﾀﾘｯｸ	ﾌﾞﾗｲﾄﾗｲﾑｸﾞﾘｰﾝﾒﾀﾘｯｸ	ﾏｯﾄﾋﾞｭﾚｯﾄｼﾙﾊﾞｰ	ﾏｯﾄﾊﾞﾘｽﾃｨｯｸﾌﾞﾗｯｸﾒﾀﾘｯｸ				
	コード（CODE）		B-197M	GY-140M	NH-389M	NH-A86M				
NO.	色物部品名	基本部品番号	B197	GY140	NH389	NHA86	初号機	終号機		
1	ｶｳﾙ,L.ﾌﾛﾝﾄｻｲﾄﾞ	64340-MJS-J70	ZL	ZK	ZJ	ZB			F-40	2
2	ｶｳﾙ,L.ﾛｱｰｻｲﾄﾞ	64360-MJS-J70	ZM	ZL	ZG	ZK			F-40	4
3	ｶｳﾙ,R.ﾌﾛﾝﾄｻｲﾄﾞ	64330-MJS-J70	ZL	ZK	ZJ	ZB			F-40	1
4	ｶｳﾙ,R.ﾛｱｰｻｲﾄﾞ	64350-MJS-J70	ZM	ZL	ZG	ZK			F-40	3
5	ｶｳﾙ,ﾘﾔｰｾﾝﾀｰ	77230-MJS-J70	ZB	ZB	ZA	ZA			F-21-1	3
6	ｶｳﾙASSY.A,L.ｱﾝﾀﾞｰ	64641-MJS-J70	ZA	ZA	ZA	ZA			F-19	19
7	ｶｳﾙASSY.A,R.ｱﾝﾀﾞｰ	64631-MJS-J70	ZA	ZA	ZA	ZA			F-19	18
8	ｶｳﾙASSY.B,L.ｱﾝﾀﾞｰ	64661-MJS-J00	ZL	ZK	ZF	ZJ			F-41	5
9	ｶｳﾙASSY.B,R.ｱﾝﾀﾞｰ	64651-MJS-J00	ZL	ZK	ZF	ZJ			F-41	4
10	ｶｳﾙC,R.ｱﾝﾀﾞｰ	64635-MJS-J70	ZA	ZA	ZA	ZA			F-41	3
11	ｶﾊﾞｰ,L.ｴﾝｼﾞﾝｾﾝﾀｰ	64580-MGS-D70	ZB	ZB	ZB	ZB			F-19	15
12	ｶﾊﾞｰ,L.ﾉｰｽﾞ	64380-MJS-J70	ZL	ZK	ZJ	ZB			F-39	9
13	ｶﾊﾞｰ,L.ﾌﾛﾝﾄｻﾄﾞﾙﾊﾞｯｸﾞ	81350-MJS-J90	ZP	ZN	ZM	ZB			F-22	31
14	ｶﾊﾞｰ,L.ﾐﾗｰ	88125-MJS-J00	ZM	ZL	ZJ	-			F-39	24
15	ｶﾊﾞｰ,L.ﾐﾗｰ	88125-MJS-J70	-	-	-	ZD			F-39	24
16	ｶﾊﾞｰ,L.ﾘﾔｰｳｲﾝｶｰ	81370-MJS-J90	ZP	ZN	ZM	ZB			F-22	33
17	ｶﾊﾞｰ,L.ﾘﾔｰｻﾄﾞﾙﾊﾞｯｸﾞ	81360-MJS-J90	ZP	ZN	ZM	ZB			F-22	32
18	ｶﾊﾞｰ,R.ｴﾝｼﾞﾝｾﾝﾀｰ	64530-MGS-D70	ZB	ZB	ZB	ZB			F-19	9
19	ｶﾊﾞｰ,R.ﾉｰｽﾞ	64370-MJS-J70	ZL	ZK	ZJ	ZB			F-39	8
20	ｶﾊﾞｰ,R.ﾌﾛﾝﾄｻﾄﾞﾙﾊﾞｯｸﾞ	81310-MJS-J90	ZP	ZN	ZM	ZB			F-22	26
21	ｶﾊﾞｰ,R.ﾐﾗｰ	88115-MJS-J00	ZM	ZL	ZJ	-			F-39	20
22	ｶﾊﾞｰ,R.ﾐﾗｰ	88115-MJS-J70	-	-	-	ZD			F-39	20
23	ｶﾊﾞｰ,R.ﾘﾔｰｳｲﾝｶｰ	81330-MJS-J90	ZN	ZM	ZL	ZC			F-22	28
24	ｶﾊﾞｰ,R.ﾘﾔｰｻﾄﾞﾙﾊﾞｯｸﾞ	81320-MJS-J90	ZN	ZM	ZL	ZC			F-22	27
25	ｶﾊﾞｰ,ﾒｰﾀｰｱｯﾊﾟｰ	64110-MJS-J70	ZB	ZB	ZA	ZA			F-38	2

www.mpcx.jp.com

NM4-02 カラーオーダープラン (NC750JDH)……2J

NO.	機種名（MODEL）		NC750JDH							
	フォトNO.		NO.19	NO.20	NO.21	NO.22	適用号機		掲載ブロック	見出番号
	主体色（COLOR）		ｸﾞﾘﾝﾄｳｪｰﾌﾞﾌﾞﾙｰﾒﾀﾘｯｸ	ﾌﾞﾗｲﾄﾗｲﾑｸﾞﾘｰﾝﾒﾀﾘｯｸ	ﾏｯﾄﾋﾞｭﾚｯﾄｼﾙﾊﾞｰ	ﾏｯﾄﾊﾞﾘｽﾃｨｯｸﾌﾞﾗｯｸﾒﾀﾘｯｸ				
	コード（CODE）		B-197M	GY-140M	NH-389M	NH-A86M				
NO.	色物部品名	基本部品番号	B197	GY140	NH389	NHA86	初号機	終号機		
26	ｶﾊﾞｰASSY.,L.ｴﾝｼﾞﾝｻｲﾄﾞ	64750-MGS-D70	ZA	ZA	ZA	ZA			F-19	21
27	ｶﾊﾞｰASSY.,R.ｴﾝｼﾞﾝｻｲﾄﾞ	64700-MGS-D70	ZA	ZA	ZA	ZA			F-19	20
28	ｶﾊﾞｰｾｯﾄ,ﾘﾔｰｾﾝﾀｰ	77200-MJS-J70	ZA	ZA	ZA	ZA			F-21-1	2
29	ｶﾞｰﾆｯｼｭ,ﾌﾛﾝﾄ	64130-MJS-J70	ZB	ZB	ZA	ZA			F-38	3
30	ｼｰﾄASSY.,ﾋﾟﾘｵﾝ	77300-MJS-J71	ZA	ZA	ZA	ZA			F-20	9
31	ｼｰﾄASSY.,ﾒｲﾝ	77100-MJS-J71	ZA	ZA	ZA	ZA			F-20	1
32	ｼｴﾙﾀｰASSY.,L.ｻｲﾄﾞ	64566-MJS-J70	ZL	ZK	ZJ	ZB			F-18	9
33	ｼｴﾙﾀｰASSY.,R.ｻｲﾄﾞ	64556-MJS-J70	ZL	ZK	ZJ	ZB			F-18	8
34	ｼｴﾙﾀｰASSY.,ﾄｯﾌﾟ	64575-MJS-J70	ZB	ZB	ZA	ZA			F-18	10
35	ｽｸﾘｰﾝCOMP.,ｳｲﾝﾄﾞ	64250-MJS-J70	ZA	ZA	ZA	ZA			F-38	8
36	ｽﾃｰ,L.ｳｲﾝﾄﾞｽｸﾘｰﾝ	64202-MJS-J70	ZA	ZA	ZA	ZA			F-38	6
37	ｽﾃｰ,R.ｳｲﾝﾄﾞｽｸﾘｰﾝ	64201-MJS-J70	ZA	ZA	ZA	ZA			F-38	5
38	ﾌｪﾝﾀﾞｰCOMP.,ﾌﾛﾝﾄ	61100-MJS-J00	ZL	ZK	ZF	ZJ			F-9	1
39	ﾏｰｸ,ﾎﾝﾀﾞ	86101-MJS-J70	ZA	ZA	ZA	ZA			F-44	1
40	ﾏｰｸ,ﾎﾝﾀﾞ	86103-MJS-J70	ZA	ZA	ZA	ZA			F-44	2
41	ﾘｯﾄﾞ,L.	64320-MJS-J70	ZL	ZK	ZJ	ZB			F-39	7
42	ﾘｯﾄﾞ,L.ｻﾄﾞﾙﾊﾞｯｸﾞ	81421-MJS-J90	ZN	ZM	ZL	ZC			F-22	38
43	ﾘｯﾄﾞ,R.	64310-MJS-J70	ZL	ZK	ZJ	ZB			F-39	6
44	ﾘｯﾄﾞ,R.ｻﾄﾞﾙﾊﾞｯｸﾞ	81221-MJS-J90	ZN	ZM	ZL	ZC			F-22	12
45	ﾘﾝｸﾞ,ﾌﾛﾝﾄﾊﾟﾙｻｰ	44515-MKA-D80	ZA	ZA	ZA	ZA			F-12	4
46	ﾚﾊﾞｰ,L.ｻﾄﾞﾙﾊﾞｯｸ	81262-MJS-J10	ZJ	ZH	ZF	-			F-22	18
47	ﾚﾊﾞｰ,L.ｻﾄﾞﾙﾊﾞｯｸ	81262-MJS-J90	-	-	-	ZD			F-22	18
48	ﾚﾊﾞｰ,R.ｻﾄﾞﾙﾊﾞｯｸ	81252-MJS-J10	ZJ	ZH	ZF	-			F-22	17
49	ﾚﾊﾞｰ,R.ｻﾄﾞﾙﾊﾞｯｸ	81252-MJS-J90	-	-	-	ZD			F-22	17

www.mpex.jp.com

NM4-02 カラーオーダープラン (NC750JDH)……2J

NO.	機種名（MODEL）		NC750JDH							
	フォトNO.		NO. 23	NO. 24	NO. 25	NO. 26	適用号機		掲載ブロック	見出番号
	主体色（COLOR）		ﾏｯﾄｱﾙﾀｲﾙｼﾙﾊﾞｰﾒﾀﾘｯｸ	ﾊﾟｰﾙｸﾞﾚｱﾎﾜｲﾄ	ﾊﾟｰﾙﾍﾛﾝﾌﾞﾙｰ	ｳﾞｨｸﾄﾘｰﾚｯﾄﾞ				
	コード（CODE）		NH-B38M	NH-B53P	PB-332P	R-334				
NO.	色物部品名	基本部品番号	NHB38	NHB53	PB332	R334	初号機	終号機		
1	ｶｳﾙ,L.ﾌﾛﾝﾄｻｲﾄﾞ	64340-MJS-J70	ZC	ZA	ZH	ZG			F-40	2
2	ｶｳﾙ,L.ﾛｱｰｻｲﾄﾞ	64360-MJS-J70	ZJ	ZH	ZF	ZE			F-40	4
3	ｶｳﾙ,R.ﾌﾛﾝﾄｻｲﾄﾞ	64330-MJS-J70	ZC	ZA	ZH	ZG			F-40	1
4	ｶｳﾙ,R.ﾛｱｰｻｲﾄﾞ	64350-MJS-J70	ZJ	ZH	ZF	ZE			F-40	3
5	ｶｳﾙ,ﾘﾔｰｾﾝﾀｰ	77230-MJS-J70	ZA	ZB	ZB	ZB			F-21-1	3
6	ｶｳﾙASSY.A,L.ｱﾝﾀﾞｰ	64641-MJS-J70	ZA	ZA	ZA	ZA			F-19	19
7	ｶｳﾙASSY.A,R.ｱﾝﾀﾞｰ	64631-MJS-J70	ZA	ZA	ZA	ZA			F-19	18
8	ｶｳﾙASSY.B,L.ｱﾝﾀﾞｰ	64661-MJS-J00	ZH	ZG	ZE	ZD			F-41	5
9	ｶｳﾙASSY.B,R.ｱﾝﾀﾞｰ	64651-MJS-J00	ZH	ZG	ZE	ZD			F-41	4
10	ｶｳﾙC,R.ｱﾝﾀﾞｰ	64635-MJS-J70	ZA	ZA	ZA	ZA			F-41	3
11	ｶﾊﾞｰ,L.ｴﾝｼﾞﾝｾﾝﾀｰ	64580-MGS-D70	ZB	ZB	ZB	ZB			F-19	15
12	ｶﾊﾞｰ,L.ﾉｰｽﾞ	64380-MJS-J70	ZC	ZA	ZH	ZG			F-39	9
13	ｶﾊﾞｰ,L.ﾌﾛﾝﾄｻﾄﾞﾙﾊﾞｯｸﾞ	81350-MJS-J90	ZF	ZA	ZL	ZK			F-22	31
14	ｶﾊﾞｰ,L.ﾐﾗｰ	88125-MJS-J00	ZK	-	ZH	ZG			F-39	24
15	ｶﾊﾞｰ,L.ﾐﾗｰ	88125-MJS-J70	-	ZC	-	-			F-39	24
16	ｶﾊﾞｰ,L.ﾘﾔｰｳｲﾝｶｰ	81370-MJS-J90	ZF	ZA	ZL	ZK			F-22	33
17	ｶﾊﾞｰ,L.ﾘﾔｰｻﾄﾞﾙﾊﾞｯｸﾞ	81360-MJS-J90	ZF	ZA	ZL	ZK			F-22	32
18	ｶﾊﾞｰ,R.ｴﾝｼﾞﾝｾﾝﾀｰ	64530-MGS-D70	ZB	ZB	ZB	ZB			F-19	9
19	ｶﾊﾞｰ,R.ﾉｰｽﾞ	64370-MJS-J70	ZC	ZA	ZH	ZG			F-39	8
20	ｶﾊﾞｰ,R.ﾌﾛﾝﾄｻﾄﾞﾙﾊﾞｯｸﾞ	81310-MJS-J90	ZF	ZA	ZL	ZK			F-22	26
21	ｶﾊﾞｰ,R.ﾐﾗｰ	88115-MJS-J00	ZK	-	ZH	ZG			F-39	20
22	ｶﾊﾞｰ,R.ﾐﾗｰ	88115-MJS-J70	-	ZC	-	-			F-39	20
23	ｶﾊﾞｰ,R.ﾘﾔｰｳｲﾝｶｰ	81330-MJS-J90	ZE	ZA	ZK	ZJ			F-22	28
24	ｶﾊﾞｰ,R.ﾘﾔｰｻﾄﾞﾙﾊﾞｯｸﾞ	81320-MJS-J90	ZE	ZA	ZK	ZJ			F-22	27
25	ｶﾊﾞｰ,ﾒｰﾀｰｱｯﾊﾟｰ	64110-MJS-J70	ZA	ZB	ZB	ZB			F-38	2

www.mpcx-jp.com

NM4-02 カラーオーダープラン (NC750JDH)……2J

NO.	機種名（MODEL）		NC750JDH							
	フォトNO.		NO. 23	NO. 24	NO. 25	NO. 26	適用号機		掲載ブロック	見出番号
	主体色（COLOR）		ﾏｯﾄｱﾙﾀｲﾙｼﾙﾊﾞｰﾒﾀﾘｯｸ	ﾊﾟｰﾙｸﾞﾚｱﾎﾜｲﾄ	ﾊﾟｰﾙﾍﾛﾝﾌﾞﾙｰ	ｳﾞｨｸﾄﾘｰﾚｯﾄﾞ				
	コード（CODE）		NH-B38M	NH-B53P	PB-332P	R-334				
NO.	色物部品名	基本部品番号	NHB38	NHB53	PB332	R334	初号機	終号機		
26	ｶﾊﾞｰASSY.,L.ｴﾝｼﾞﾝｻｲﾄﾞ	64750-MGS-D70	ZA	ZA	ZA	ZA			F-19	21
27	ｶﾊﾞｰASSY.,R.ｴﾝｼﾞﾝｻｲﾄﾞ	64700-MGS-D70	ZA	ZA	ZA	ZA			F-19	20
28	ｶﾊﾞｰｾｯﾄ,ﾘﾔｰｾﾝﾀｰ	77200-MJS-J70	ZA	ZA	ZA	ZA			F-21-1	2
29	ｶﾞｰﾆｯｼｭ,ﾌﾛﾝﾄ	64130-MJS-J70	ZA	ZB	ZB	ZB			F-38	3
30	ｼｰﾄASSY.,ﾋﾟﾘｵﾝ	77300-MJS-J71	ZA	ZA	ZA	ZA			F-20	9
31	ｼｰﾄASSY.,ﾒｲﾝ	77100-MJS-J71	ZA	ZA	ZA	ZA			F-20	1
32	ｼｴﾙﾀｰASSY.,L.ｻｲﾄﾞ	64566-MJS-J70	ZC	ZA	ZH	ZG			F-18	9
33	ｼｴﾙﾀｰASSY.,R.ｻｲﾄﾞ	64556-MJS-J70	ZC	ZA	ZH	ZG			F-18	8
34	ｼｴﾙﾀｰASSY.,ﾄｯﾌﾟ	64575-MJS-J70	ZA	ZB	ZB	ZB			F-18	10
35	ｽｸﾘｰﾝCOMP.,ｳｲﾝﾄﾞ	64250-MJS-J70	ZA	ZA	ZA	ZA			F-38	8
36	ｽﾃｰ,L.ｳｲﾝﾄﾞｽｸﾘｰﾝ	64202-MJS-J70	ZA	ZA	ZA	ZA			F-38	6
37	ｽﾃｰ,R.ｳｲﾝﾄﾞｽｸﾘｰﾝ	64201-MJS-J70	ZA	ZA	ZA	ZA			F-38	5
38	ﾌｪﾝﾀﾞｰCOMP.,ﾌﾛﾝﾄ	61100-MJS-J00	ZH	ZG	ZE	ZD			F-9	1
39	ﾏｰｸ,ﾎﾝﾀﾞ	86101-MJS-J70	ZA	ZA	ZA	ZA			F-44	1
40	ﾏｰｸ,ﾎﾝﾀﾞ	86103-MJS-J70	ZA	ZA	ZA	ZA			F-44	2
41	ﾘｯﾄﾞ,L.	64320-MJS-J70	ZC	ZA	ZH	ZG			F-39	7
42	ﾘｯﾄﾞ,L.ｻﾄﾞﾙﾊﾞｯｸﾞ	81421-MJS-J90	ZE	ZA	ZK	ZJ			F-22	38
43	ﾘｯﾄﾞ,R.	64310-MJS-J70	ZC	ZA	ZH	ZG			F-39	6
44	ﾘｯﾄﾞ,R.ｻﾄﾞﾙﾊﾞｯｸﾞ	81221-MJS-J90	ZE	ZA	ZK	ZJ			F-22	12
45	ﾘﾝｸﾞ,ﾌﾛﾝﾄﾊﾞﾙｻｰ	44515-MKA-D80	ZA	ZA	ZA	ZA			F-12	4
46	ﾚﾊﾞｰ,L.ｻﾄﾞﾙﾊﾞｯｸ	81262-MJS-J10	ZG	-	ZE	ZD			F-22	18
47	ﾚﾊﾞｰ,L.ｻﾄﾞﾙﾊﾞｯｸ	81262-MJS-J90	-	ZC	-	-			F-22	18
48	ﾚﾊﾞｰ,R.ｻﾄﾞﾙﾊﾞｯｸ	81252-MJS-J10	ZG	-	ZE	ZD			F-22	17
49	ﾚﾊﾞｰ,R.ｻﾄﾞﾙﾊﾞｯｸ	81252-MJS-J90	-	ZC	-	-			F-22	17

www.mpex.jp.com

NM4-02 カラーオーダープラン (NC750JDH)……2J

NO.	機種名（MODEL）		NC750JDH						
	フォトNO.		NO. 27	NO. 28	NO. 29	適用号機		掲載ブロック	見出番号
	主体色（COLOR）		ｷｬﾝﾃﾞｨｰ ﾌﾟﾛﾐﾈﾝｽ ﾚｯﾄﾞ	ﾊﾟｰﾙ ｼｬｲﾆﾝｸﾞ ｲｴﾛｰ	ﾏｯﾄｱｸｼｽ ｵﾚﾝｼﾞ ﾒﾀﾘｯｸ				
	コード（CODE）		R-342C	Y-124P	YR-256M				
NO.	色物部品名	基本部品番号	R342	Y124	YR256	初号機	終号機		
1	ｶｳﾙ,L.ﾌﾛﾝﾄｻｲﾄﾞ	64340-MJS-J70	ZF	ZD	ZE			F-40	2
2	ｶｳﾙ,L.ﾛｱｰｻｲﾄﾞ	64360-MJS-J70	ZD	ZB	ZC			F-40	4
3	ｶｳﾙ,R.ﾌﾛﾝﾄｻｲﾄﾞ	64330-MJS-J70	ZF	ZD	ZE			F-40	1
4	ｶｳﾙ,R.ﾛｱｰｻｲﾄﾞ	64350-MJS-J70	ZD	ZB	ZC			F-40	3
5	ｶｳﾙ,ﾘﾔｰｾﾝﾀｰ	77230-MJS-J70	ZB	ZB	ZA			F-21-1	3
6	ｶｳﾙASSY.A,L.ｱﾝﾀﾞｰ	64641-MJS-J70	ZA	ZA	ZA			F-19	19
7	ｶｳﾙASSY.A,R.ｱﾝﾀﾞｰ	64631-MJS-J70	ZA	ZA	ZA			F-19	18
8	ｶｳﾙASSY.B,L.ｱﾝﾀﾞｰ	64661-MJS-J00	ZC	ZA	ZB			F-41	5
9	ｶｳﾙASSY.B,R.ｱﾝﾀﾞｰ	64651-MJS-J00	ZC	ZA	ZB			F-41	4
10	ｶｳﾙC,R.ｱﾝﾀﾞｰ	64635-MJS-J70	ZA	ZA	ZA			F-41	3
11	ｶﾊﾞｰ,L.ｴﾝｼﾞﾝｾﾝﾀｰ	64580-MGS-D70	ZB	ZB	ZB			F-19	15
12	ｶﾊﾞｰ,L.ﾉｰｽﾞ	64380-MJS-J70	ZF	ZD	ZE			F-39	9
13	ｶﾊﾞｰ,L.ﾌﾛﾝﾄｻﾄﾞﾙﾊﾞｯｸﾞ	81350-MJS-J90	ZJ	ZG	ZH			F-22	31
14	ｶﾊﾞｰ,L.ﾐﾗｰ	88125-MJS-J00	ZF	ZD	ZE			F-39	24
15	ｶﾊﾞｰ,L.ﾘﾔｰｳｲﾝｶｰ	81370-MJS-J90	ZJ	ZG	ZH			F-22	33
16	ｶﾊﾞｰ,L.ﾘﾔｰｻﾄﾞﾙﾊﾞｯｸﾞ	81360-MJS-J90	ZJ	ZG	ZH			F-22	32
17	ｶﾊﾞｰ,R.ｴﾝｼﾞﾝｾﾝﾀｰ	64530-MGS-D70	ZB	ZB	ZB			F-19	9
18	ｶﾊﾞｰ,R.ﾉｰｽﾞ	64370-MJS-J70	ZF	ZD	ZE			F-39	8
19	ｶﾊﾞｰ,R.ﾌﾛﾝﾄｻﾄﾞﾙﾊﾞｯｸﾞ	81310-MJS-J90	ZJ	ZG	ZH			F-22	26
20	ｶﾊﾞｰ,R.ﾐﾗｰ	88115-MJS-J00	ZF	ZD	ZE			F-39	20
21	ｶﾊﾞｰ,R.ﾘﾔｰｳｲﾝｶｰ	81330-MJS-J90	ZH	ZF	ZG			F-22	28
22	ｶﾊﾞｰ,R.ﾘﾔｰｻﾄﾞﾙﾊﾞｯｸﾞ	81320-MJS-J90	ZH	ZF	ZG			F-22	27
23	ｶﾊﾞｰ,ﾒｰﾀｰｱﾂﾊﾟｰ	64110-MJS-J70	ZB	ZB	ZA			F-38	2
24	ｶﾊﾞｰASSY.,L.ｴﾝｼﾞﾝｻｲﾄﾞ	64750-MGS-D70	ZA	ZA	ZA			F-19	21
25	ｶﾊﾞｰASSY.,R.ｴﾝｼﾞﾝｻｲﾄﾞ	64700-MGS-D70	ZA	ZA	ZA			F-19	20

www.mpex.jp.com

NM4-02 カラーオーダープラン (NC750JDH)……2J

NO.	機種名（MODEL）		NC750JDH						
	フォトNO.		NO. 27	NO. 28	NO. 29	適用号機		掲載ブロック	見出番号
	主体色（COLOR）		ｷｬﾝﾃﾞｨｰ ﾌﾟﾛﾐﾈﾝｽ ﾚｯﾄﾞ	ﾊﾟｰﾙ ｼｬｲﾆﾝｸﾞ ｲｴﾛｰ	ﾏｯﾄｱｸｼｽ ｵﾚﾝｼﾞ ﾒﾀﾘｯｸ				
	コード（CODE）		R-342C	Y-124P	YR-256M				
NO.	色物部品名	基本部品番号	R342	Y124	YR256	初号機	終号機		
26	ｶﾊﾞｰｾｯﾄ,ﾘﾔｰｾﾝﾀｰ	77200-MJS-J70	ZA	ZA	ZA			F-21-1	2
27	ｶﾞｰﾆｯｼｭ,ﾌﾛﾝﾄ	64130-MJS-J70	ZB	ZB	ZA			F-38	3
28	ｼｰﾄASSY.,ﾋﾟﾘｵﾝ	77300-MJS-J71	ZA	ZA	ZA			F-20	9
29	ｼｰﾄASSY.,ﾒｲﾝ	77100-MJS-J71	ZA	ZA	ZA			F-20	1
30	ｼｴﾙﾀｰASSY.,L.ｻｲﾄﾞ	64566-MJS-J70	ZF	ZD	ZE			F-18	9
31	ｼｴﾙﾀｰASSY.,R.ｻｲﾄﾞ	64556-MJS-J70	ZF	ZD	ZE			F-18	8
32	ｼｴﾙﾀｰASSY.,ﾄｯﾌﾟ	64575-MJS-J70	ZB	ZB	ZA			F-18	10
33	ｽｸﾘｰﾝCOMP.,ｳｲﾝﾄﾞ	64250-MJS-J70	ZA	ZA	ZA			F-38	8
34	ｽﾃｰ,L.ｳｲﾝﾄﾞｽｸﾘｰﾝ	64202-MJS-J70	ZA	ZA	ZA			F-38	6
35	ｽﾃｰ,R.ｳｲﾝﾄﾞｽｸﾘｰﾝ	64201-MJS-J70	ZA	ZA	ZA			F-38	5
36	ﾌｪﾝﾀﾞｰCOMP.,ﾌﾛﾝﾄ	61100-MJS-J00	ZC	ZA	ZB			F-9	1
37	ﾏｰｸ,ﾎﾝﾀﾞ	86101-MJS-J70	ZA	ZA	ZA			F-44	1
38	ﾏｰｸ,ﾎﾝﾀﾞ	86103-MJS-J70	ZA	ZA	ZA			F-44	2
39	ﾘｯﾄﾞ,L.	64320-MJS-J70	ZF	ZD	ZE			F-39	7
40	ﾘｯﾄﾞ,L.ｻﾄﾞﾙﾊﾞｯｸﾞ	81421-MJS-J90	ZH	ZF	ZG			F-22	38
41	ﾘｯﾄﾞ,R.	64310-MJS-J70	ZF	ZD	ZE			F-39	6
42	ﾘｯﾄﾞ,R.ｻﾄﾞﾙﾊﾞｯｸﾞ	81221-MJS-J90	ZH	ZF	ZG			F-22	12
43	ﾘﾝｸﾞ,ﾌﾛﾝﾄﾊﾟﾙｻｰ	44515-MKA-D80	ZA	ZA	ZA			F-12	4
44	ﾚﾊﾞｰ,L.ｻﾄﾞﾙﾊﾞｯｸ	81262-MJS-J10	ZC	ZA	ZB			F-22	18
45	ﾚﾊﾞｰ,R.ｻﾄﾞﾙﾊﾞｯｸ	81252-MJS-J10	ZC	ZA	ZB			F-22	17

www.mpex.jp.com

NM4-02 (NC750JDH)……J

NO.	機種名（MODEL）		NC750JDH					
	フォトNO.		NO.30	NO.31	適用号機		掲載ブロック	見出番号
	主体色（COLOR）		ﾏｯﾄﾊﾞﾘｽﾃｨｯｸﾌﾞﾗｯｸﾒﾀﾘｯｸ	ﾊﾟｰﾙｸﾞﾚｱﾎﾜｲﾄ				
	コード（CODE）		NH-A86M	NH-B53P				
NO.	色物部品名	基本部品番号	NHA86B	NHB53B	初号機	終号機		
1	ｶｳﾙ,L.ﾌﾛﾝﾄｻｲﾄﾞ	64340-MJS-J70	ZB	ZA			F-40	2
2	ｶｳﾙ,L.ﾛｱｰｻｲﾄﾞ	64360-MJS-J70	ZA	ZA			F-40	4
3	ｶｳﾙ,R.ﾌﾛﾝﾄｻｲﾄﾞ	64330-MJS-J70	ZB	ZA			F-40	1
4	ｶｳﾙ,R.ﾛｱｰｻｲﾄﾞ	64350-MJS-J70	ZA	ZA			F-40	3
5	ｶｳﾙ,ﾘﾔｰｾﾝﾀｰ	77230-MJS-J70	ZA	ZA			F-21-1	3
6	ｶｳﾙASSY.A,L.ｱﾝﾀﾞｰ	64641-MJS-J70	ZA	ZA			F-19	19
7	ｶｳﾙASSY.A,R.ｱﾝﾀﾞｰ	64631-MJS-J70	ZA	ZA			F-19	18
8	ｶｳﾙASSY.B,L.ｱﾝﾀﾞｰ	64661-MJS-J70	ZA	ZA			F-41	5
9	ｶｳﾙASSY.B,R.ｱﾝﾀﾞｰ	64651-MJS-J70	ZA	ZA			F-41	4
10	ｶｳﾙC,R.ｱﾝﾀﾞｰ	64635-MJS-J70	ZA	ZA			F-41	3
11	ｶﾊﾞｰ,L.ｴﾝｼﾞﾝｾﾝﾀｰ	64580-MGS-D70	ZB	ZB			F-19	15
12	ｶﾊﾞｰ,L.ﾉｰｽﾞ	64380-MJS-J70	ZB	ZA			F-39	9
13	ｶﾊﾞｰ,L.ﾌﾛﾝﾄｻﾄﾞﾙﾊﾞｯｸﾞ	81350-MJS-J90	ZB	ZA			F-22	31
14	ｶﾊﾞｰ,L.ﾐﾗｰ	88125-MJS-J70	ZD	ZC			F-39	24
15	ｶﾊﾞｰ,L.ﾘﾔｰｳｲﾝｶｰ	81370-MJS-J90	ZB	ZA			F-22	33
16	ｶﾊﾞｰ,L.ﾘﾔｰｻﾄﾞﾙﾊﾞｯｸﾞ	81360-MJS-J90	ZB	ZA			F-22	32
17	ｶﾊﾞｰ,R.ｴﾝｼﾞﾝｾﾝﾀｰ	64530-MGS-D70	ZB	ZB			F-19	9
18	ｶﾊﾞｰ,R.ﾉｰｽﾞ	64370-MJS-J70	ZB	ZA			F-39	8
19	ｶﾊﾞｰ,R.ﾌﾛﾝﾄｻﾄﾞﾙﾊﾞｯｸﾞ	81310-MJS-J90	ZB	ZA			F-22	26
20	ｶﾊﾞｰ,R.ﾐﾗｰ	88115-MJS-J70	ZD	ZC			F-39	20
21	ｶﾊﾞｰ,R.ﾘﾔｰｳｲﾝｶｰ	81330-MJS-J90	ZC	ZA			F-22	28
22	ｶﾊﾞｰ,R.ﾘﾔｰｻﾄﾞﾙﾊﾞｯｸﾞ	81320-MJS-J90	ZC	ZA			F-22	27
23	ｶﾊﾞｰ,ﾒｰﾀｰｱｯﾊﾟｰ	64110-MJS-J70	ZA	ZA			F-38	2
24	ｶﾊﾞｰASSY.,L.ｴﾝｼﾞﾝｻｲﾄﾞ	64750-MGS-D70	ZA	ZA			F-19	21
25	ｶﾊﾞｰASSY.,R.ｴﾝｼﾞﾝｻｲﾄﾞ	64700-MGS-D70	ZA	ZA			F-19	20

www.mpex-jp.com

NM4-02 (NC750JDH)·····J

NO.	機種名（MODEL）		NC750JDH					
	フォトNO.		NO.30	NO.31	適用号機		掲載ブロック	見出番号
	主体色（COLOR）		ﾏｯﾄﾊﾞﾘｽﾃｨｯｸﾌﾞﾗｯｸﾒﾀﾘｯｸ	ﾊﾟｰﾙｸﾞﾚｱﾎﾜｲﾄ				
	コード（CODE）		NH-A86M	NH-B53P				
NO.	色物部品名	基本部品番号	NHA86B	NHB53B	初号機	終号機		
26	ｶﾊﾞｰｾｯﾄ,ﾘﾔｰｾﾝﾀｰ	77200-MJS-J70	ZA	ZA			F-21-1	2
27	ｶﾞｰﾆｯｼｭ,ﾌﾛﾝﾄ	64130-MJS-J70	ZA	ZA			F-38	3
28	ｼｰﾄASSY.,ﾋﾟﾘｵﾝ	77300-MJS-J71	ZA	ZA			F-20	9
29	ｼｰﾄASSY.,ﾒｲﾝ	77100-MJS-J71	ZA	ZA			F-20	1
30	ｼｴﾙﾀｰASSY.,L.ｻｲﾄﾞ	64566-MJS-J70	ZB	ZA			F-18	9
31	ｼｴﾙﾀｰASSY.,R.ｻｲﾄﾞ	64556-MJS-J70	ZB	ZA			F-18	8
32	ｼｴﾙﾀｰASSY.,ﾄｯﾌﾟ	64575-MJS-J70	ZA	ZA			F-18	10
33	ｽｸﾘｰﾝCOMP.,ｳｲﾝﾄﾞ	64250-MJS-J70	ZA	ZA			F-38	8
34	ｽﾃｰ,L.ｳｲﾝﾄﾞｽｸﾘｰﾝ	64202-MJS-J70	ZA	ZA			F-38	6
35	ｽﾃｰ,R.ｳｲﾝﾄﾞｽｸﾘｰﾝ	64201-MJS-J70	ZA	ZA			F-38	5
36	ﾌｪﾝﾀﾞｰCOMP.,ﾌﾛﾝﾄ	61100-MJS-J70	ZA	ZA			F-9	1
37	ﾏｰｸ,ﾎﾝﾀﾞ	86101-MJS-J70	ZA	ZA			F-44	1
38	ﾏｰｸ,ﾎﾝﾀﾞ	86103-MJS-J70	ZA	ZA			F-44	2
39	ﾘｯﾄﾞ,L.	64320-MJS-J70	ZB	ZA			F-39	7
40	ﾘｯﾄﾞ,L.ｻﾄﾞﾙﾊﾞｯｸﾞ	81421-MJS-J90	ZC	ZA			F-22	38
41	ﾘｯﾄﾞ,R.	64310-MJS-J70	ZB	ZA			F-39	6
42	ﾘｯﾄﾞ,R.ｻﾄﾞﾙﾊﾞｯｸﾞ	81221-MJS-J90	ZC	ZA			F-22	12
43	ﾘﾝｸﾞ,ﾌﾛﾝﾄﾊﾟﾙｻｰ	44515-MKA-D80	ZA	ZA			F-12	4
44	ﾚﾊﾞｰ,L.ｻﾄﾞﾙﾊﾞｯｸ	81262-MJS-J90	ZD	ZC			F-22	18
45	ﾚﾊﾞｰ,R.ｻﾄﾞﾙﾊﾞｯｸ	81252-MJS-J90	ZD	ZC			F-22	17

www.mpex-jp.com

フューエルホース／チューブとビニールチューブ、および一般用チューブの使用について

・標準部品のフューエルホース／チューブとビニールチューブ、および一般用チューブは長巻のバルク部品に代替されます。
・標準部品のフューエルホース／チューブとビニールチューブ、および一般用チューブを注文の際は、パーツカタログ本文中の部品名下に記載されている（ ）付バルク部品番号または下記一覧表でご確認の上ご注文ください。
・交換の際は部品名中に記載されている正規の長さにカットして使用してください。
（バルク部品のカット方法、ナンバー記入方法等の取り扱いについては、サービスマニュアルおよびバルク部品に同梱されている説明書を参照してください。）
・カット後の価格については、パーツカタログ本文に記載されている希望小売価格を参照してください。

・下記の表は標準部品番号とバルク部品番号一覧表です。記載の代替部品以外は絶対に使用しないで下さい。

フューエルホース／チューブ			
標準部品番号	バルク部品番号	バルク部品	
		内径（㎜）	長さ（m）
95001-30xxx-2x	95001-30001-20M	3.0	1
95001-30xxx-3x	95001-30001-30M	3.0	1
95001-30xxx-4x	95001-30001-40M	3.0	1
95001-35xxx-2x	95001-35001-50M <95001-35003-50M>	3.5	1 3
95001-35xxx-3x	95001-35001-60M <95001-35003-60M>	3.5	1 3
95001-35xxx-4x	95001-35001-60M <95001-35003-60M>	3.5	1 3
95001-35xxx-5x	95001-35001-50M <95001-35003-50M>	3.5	1 3
95001-35xxx-6x	95001-35001-60M <95001-35003-60M>	3.5	1 3
95001-45xxx-2x	95001-45001-50M <95001-45003-50M>	4.5	1 3
95001-45xxx-3x	95001-45001-60M <95001-45003-60M> <95001-45008-60M>	4.5	1 3 8
95001-45xxx-4x	95001-45001-60M <95001-45003-60M> <95001-45008-60M>	4.5	1 3 8
95001-45xxx-5x	95001-45001-50M <95001-45003-50M>	4.5	1 3
95001-45xxx-6x	95001-45001-60M <95001-45003-60M> <95001-45008-60M>	4.5	1 3 8
95001-55xxx-2x	95001-55001-50M <95001-55003-50M> <95001-55008-50M>	5.5	1 3 8

フューエルホース／チューブ			
標準部品番号	バルク部品番号	バルク部品	
		内径（㎜）	長さ（m）
95001-55xxx-3x	95001-55001-60M <95001-55003-60M> <95001-55008-60M>	5.5	1 3 8
95001-55xxx-4x	95001-55001-60M <95001-55003-60M> <95001-55008-60M>	5.5	1 3 8
95001-55xxx-5x	95001-55001-50M <95001-55003-50M> <95001-55008-50M>	5.5	1 3 8
95001-55xxx-6x	95001-55001-60M <95001-55003-60M> <95001-55008-60M>	5.5	1 3 8
95001-75xxx-2x	95001-75001-50M <95001-75003-50M>	7.5	1 3
95001-75xxx-3x	95001-75001-60M <95001-75008-60M>	7.5	1 3 8
95001-75xxx-4x	95001-75001-60M <95001-75003-60M> <95001-75008-60M>	7.5	1 3 8
95001-75xxx-5x	95001-75001-50M <95001-75003-50M>	7.5	1 3
95001-75xxx-6x	95001-75001-60M <95001-75003-60M> <95001-75008-60M>	7.5	1 3 8
95001-80xxx-2x	95001-80001-50M	8.0	1
95001-80xxx-3x	95001-80001-60M	8.0	1
95001-80xxx-4x	95001-80001-60M	8.0	1
95001-80xxx-5x	95001-80001-50M	8.0	1
95001-80xxx-6x	95001-80001-60M	8.0	1

www.impex-jp.com

ビニールチューブ				
標準部品番号	バルク部品番号	バルク部品		
		内径 (mm)	外径 (mm)	長さ (m)
95003-01xxx-3x	95003-01001-60M <95003-01003-60M>	2.9	6.8	1 3
95003-01xxx-60	95003-01001-60M <95003-01003-60M>	2.9	6.8	1 3
95003-03xxx-3x	95003-03001-60M <95003-03003-60M>	3.0	6.0	1 3
95003-03xxx-60	95003-03001-60M <95003-03003-60M>	3.0	6.0	1 3
95003-05xxx-3x	95003-05001-60M <95003-05003-60M> <95003-05008-60M>	3.5	6.5	1 3 8
95003-05xxx-60	95003-05001-60M <95003-05003-60M> <95003-05008-60M>	3.5	6.5	1 3 8
95003-07xxx-1x	95003-07001-10M <95003-07003-10M> <95003-07008-10M>	4.0	7.0	1 3 8
95003-07xxx-20	95003-07001-10M <95003-07003-10M> <95003-07008-10M>	4.0	7.0	1 3 8
95003-07xxx-3x	95003-07001-60M <95003-07003-60M> <95003-07008-60M>	4.0	7.0	1 3 8
95003-07xxx-60	95003-07001-60M <95003-07003-60M> <95003-07008-60M>	4.0	7.0	1 3 8
95003-07xxx-7x	95003-07001-70M <95003-07003-70M> <95003-07008-70M>	4.0	7.0	1 3 8
95003-08xxx-1x	95003-08001-10M <95003-08003-10M> <95003-08008-10M>	4.5	6.5	1 3 8
95003-09xxx-3x	95003-09001-60M <95003-09003-60M>	4.5	8.0	1 3
95003-09xxx-60	95003-09001-60M <95003-09003-60M>	4.5	8.0	1 3
95003-10xxx-1x	95003-10001-10M <95003-10003-10M>	5.0	8.0	1 3
95003-10xxx-20	95003-10001-10M <95003-10003-10M>	5.0	8.0	1 3
95003-10xxx-3x	95003-10001-60M <95003-10003-60M>	5.0	8.0	1 3
95003-10xxx-60	95003-10001-60M <95003-10003-60M>	5.0	8.0	1 3
95003-11xxx-3x	95003-11001-60M <95003-11003-60M> <95003-11008-60M>	5.0	9.0	1 3 8
95003-11xxx-60	95003-11001-60M <5003-11003-60M> <95003-11008-60M>	5.0	9.0	1 3 8
95003-12xxx-1x	95003-12001-10M <95003-12003-10M> <95003-12008-10M>	5.0	7.0	1 3 8
95003-12xxx-20	95003-12001-10M <95003-12003-10M> <95003-12008-10M>	5.0	7.0	1 3 8

ビニールチューブ				
標準部品番号	バルク部品番号	バルク部品		
		内径 (mm)	外径 (mm)	長さ (m)
95003-14xxx-1x	95003-14001-10M <95003-14003-10M>	6.0	9.0	1 3
95003-14xxx-3x	95003-14001-60M <95003-14003-60M>	6.0	9.0	1 3
95003-14xxx-20	95003-14001-10M <95003-14003-10M>	6.0	9.0	1 3
95003-17xxx-1x	95003-17001-10M <95003-17003-10M>	7.0	9.0	1 3
95003-19xxx-1x	95003-19001-10M <95003-19003-10M> <95003-19008-10M>	7.0	11.0	1 3 8
95003-19xxx-20	95003-19001-10M <95003-19003-10M> <95003-19008-10M>	7.0	11.0	1 3 8
95003-19xxx-3x	95003-19001-60M <95003-19003-60M> <95003-19008-60M>	7.0	11.0	1 3 8
95003-19xxx-60	95003-19001-60M <95003-19003-60M> <95003-19008-60M>	7.0	11.0	1 3 8
95003-40xxx-20	95003-40001-10M <95003-40003-10M>	12.0	16.0	1 3
95003-21xxx-1x	95003-21001-10M <95003-21003-10M>	8.0	9.0	1 3
95003-21xxx-20	95003-21001-10M <95003-21003-10M>	8.0	9.0	1 3
95003-23xxx-1x	95003-23001-10M <95003-23003-10M>	8.0	12.0	1 3
95003-23xxx-20	95003-23001-10M <95003-23003-10M>	8.0	12.0	1 3
95003-23xxx-3x	95003-23001-60M <95003-23003-60M> <95003-23008-60M>	8.0	12.0	1 3 8
95003-23xxx-60	95003-23001-60M <95003-23003-60M> <95003-23008-60M>	8.0	12.0	1 3 8
95003-25xxx-1x	95003-25001-10M <95003-25003-10M>	9.0	11.0	1 3
95003-25xxx-20	95003-25001-10M <95003-25003-10M>	9.0	11.0	1 3
95003-25xxx-3x	95003-25001-60M <95003-25003-60M>	9.0	11.0	1 3
95003-25xxx-7x	95003-25001-70M <95003-25003-70M>	9.0	11.0	1 3
95003-27xxx-1x	95003-27001-10M <95003-27003-10M>	9.0	13.0	1 3
95003-27xxx-20	95003-27001-10M <95003-27003-10M>	9.0	13.0	1 3
95003-27xxx-3x	95003-27001-60M <95003-27003-60M>	9.0	13.0	1 3
95003-27xxx-60	95003-27001-60M <95003-27003-60M>	9.0	13.0	1 3
95003-33xxx-1x	95003-33001-10M <95003-33003-10M>	10.0	14.0	1 3

ビニールチューブ				
標準部品番号	バルク部品番号	バルク部品		
		内径 (mm)	外径 (mm)	長さ (m)
95003-33xxx-20	95003-33001-10M <95003-33003-10M>	10.0	14.0	1 3
95003-36xxx-1x	95003-36001-10M <95003-36003-10M> <95003-36008-10M>	11.0	13.0	1 3 8
95003-36xxx-20	95003-36001-10M <95003-36003-10M> <95003-36008-10M>	11.0	13.0	1 3 8
95003-37xxx-3x	95003-37001-60M <95003-37003-60M>	11.0	15.0	1 3
95003-37xxx-60	95003-37001-60M <95003-37003-60M>	11.0	15.0	1 3
95003-38xxx-1x	95003-38001-10M <95003-38003-10M>	12.0	13.0	1 3
95003-38xxx-20	95003-38001-10M <95003-38003-10M>	12.0	13.0	1 3
95003-39xxx-1x	95003-39001-10M <95003-39003-10M>	12.0	14.0	1 3
95003-39xxx-20	95003-39001-10M <95003-39003-10M>	12.0	14.0	1 3
95003-40xxx-3x	95003-40001-60M <95003-40003-60M>	12.0	16.0	1 3
95003-40xxx-60	95003-40001-60M <95003-40003-60M>	12.0	16.0	1 3
95003-43xxx-1x	95003-43001-10M <95003-43003-10M> <95003-43008-10M>	13.0	15.0	1 3 8
95003-43xxx-20	95003-43001-10M <95003-43003-10M> <95003-43008-10M>	13.0	15.0	1 3 8
95003-45xxx-1x	95003-45001-10M <95003-45003-10M> <95003-45008-10M>	14.0	18.0	1 3 8
95003-45xxx-20	95003-45001-10M <95003-45003-10M> <95003-45008-10M>	14.0	18.0	1 3 8
95003-50xxx-1x	95003-50001-10M <95003-50003-10M>	16.0	19.0	1 3
95003-50xxx-20	95003-50001-10M <95003-50003-10M>	16.0	19.0	1 3
95003-50xxx-3x	95003-50001-60M <95003-50003-60M>	16.0	19.0	1 3
95003-55xxx-1x	95003-55001-10M <95003-55003-10M>	17.5	20.5	1 3
95003-55xxx-20	95003-55001-10M <95003-55003-10M>	17.5	20.5	1 3
95003-60xxx-1x	95003-60001-10M <95003-60003-10M>	22.0	27.0	1 3
95003-60xxx-20	95003-60001-10M <95003-60003-10M>	22.0	27.0	1 3
95003-60xxx-3x	95003-60001-60M <95003-60003-60M>	22.0	27.0	1 3
95003-60xxx-60	95003-60001-60M <95003-60003-60M>	22.0	27.0	1 3

www.index-jp.com

一般用チューブ			
標準部品番号	バルク部品番号	バルク部品	
		内径（㎜）	長さ（m）
95005-11xxx-3x	95005-11001-30M	11.0	1
95005-11xxx-5x	95005-11001-50M	11.0	1
95005-12xxx-1x	95005-12001-10M <95005-12003-10M>	12.0	1 3
95005-12xxx-2x	95005-12001-20M	12.0	1
95005-12xxx-3x	95005-12001-30M	12.0	1
95005-12xxx-5x	95005-12001-50M	12.0	1
95005-14xxx-1x	95005-14001-10M	14.0	1
95005-14xxx-2x	95005-14001-20M <95005-14003-20M>	14.0	1 3
95005-14xxx-3x	95005-14001-30M	14.0	1
95005-14xxx-5x	95005-14001-50M	14.0	1
95005-17xxx-1x	95005-17001-10M	17.0	1
95005-17xxx-2x	95005-17001-20M	17.0	1
95005-17xxx-3x	95005-17001-30M	17.0	1
95005-17xxx-5x	95005-17001-50M	17.0	1
95005-30xxx-3x	95005-30001-30M	3.0	1
95005-30xxx-5x	95005-30001-50M	3.0	1
95005-35xxx-1x	95005-35001-10M <95005-35003-10M> <95005-35008-10M>	3.5	1 3 8
95005-35xxx-2x	95005-35001-20M	3.5	1
95005-35xxx-3x	95005-35001-30M	3.5	1
95005-35xxx-4x	95005-35001-10M <95005-35003-10M> <95005-35008-10M>	3.5	1 3 8
95005-35xxx-5x	95005-35001-50M	3.5	1
95005-45xxx-1x	95005-45001-10M <95005-45003-10M> <95005-45008-10M>	4.5	1 3 8
95005-45xxx-2x	95005-45001-20M	4.5	1
95005-45xxx-3x	95005-45001-30M	4.5	1

一般用チューブ			
標準部品番号	バルク部品番号	バルク部品	
		内径（㎜）	長さ（m）
95005-45xxx-4x	95005-45001-10M <95005-45003-10M> <95005-45008-10M>	4.5	1 3 8
95005-45xxx-5x	95005-45001-50M	4.5	1
95005-50xxx-3x	95005-50001-30M <95005-50003-30M>	5.0	1 3
95005-50xxx-5x	95005-50001-50M	5.0	1
95005-55xxx-1x	95005-55001-10M <95005-55003-10M> <95005-55008-10M>	5.3	1 3 8
95005-55xxx-2x	95005-55001-20M <95005-55003-20M>	5.3	1 3
95005-55xxx-4x	95005-55001-10M <95005-55003-10M> <95005-55008-10M>	5.3	1 3 8
95005-65xxx-1x	95005-65001-10M <95005-65003-10M>	6.5	1 3
95005-65xxx-2x	95005-65001-20M	6.5	1
95005-70xxx-3x	95005-70001-30M <95005-70003-30M>	7.0	1 3
95005-70xxx-5x	95005-70001-50M	7.0	1
95005-75xxx-1x	95005-75001-10M <95005-75003-10M>	7.3	1 3
95005-75xxx-2x	95005-75001-20M	7.3	1
95005-80xxx-1x	95005-80001-10M <95005-80003-10M>	8.0	1 3
95005-80xxx-2x	95005-80001-20M	8.0	1

＊注）Xは数字、英字を省略表示したものです。

◎ **注意：フューエルホース／チューブと一般用チューブ、及びビニールチューブを間違えて使用すると危険が生じます。**
フューエルホース／チューブ使用箇所に一般用チューブ、及びビニールチューブを使用したり、その逆の使用は絶対しないで、パーツカタログ記載のバルク部品をサービスマニュアル及びバルク部品に同梱されている説明書に従って正しく使用してください。

www.impex-inc.com

●フューエルホース／チューブと一般用チューブ、及びビニールチューブのバルク部品番号の構成について

（例）９５００１－７５００１－５０Ｍ

バルク部品

バルク部品を表します。

マーキングコード（フューエルホース／チューブおよび一般用チューブ）

変更コード（ビニールチューブ）

・ナンバリングマークおよび変更順を示しますがバルク部品では0 でナンバーなしです。

種類コード

・フューエルホース　2 ：ブレード外部で赤色（内径 3mm のみ）
　　5 ：ブレード内部で黒色
・フューエルチューブ　3 ：赤色（内径 3mm のみ）
　　4 ：灰色＋赤線（内径 3mm のみ）
　　6 ：黒色

・ビニールチューブ　1 ：透明
　　2 ：黒色
　　3 ：うす赤色
　　6 ：うす赤色
　　7 ：うす黒色

・一般用チューブ　1 ：灰色
　　2 ：灰色
　　3 ：黒色
　　5 ：黒色

長さ

001：1 m（標準）
003：3 m
008：8 m
} 未設定のものもあります。

内径コード（フューエルホース／チューブおよび一般用チューブ）

30：3.0 mm
35：3.5 mm
45：4.5 mm
50：5.0 mm
55：5.3 mm 5.5 mm
65：6.5 mm
70：7.0 mm
75：7.3 mm 7.5 mm
80：8.0 mm
11：11 mm
91：12 mm（外径 15 mm）
92：12 mm（外径 16 mm）
12：12 mm（外径 17 mm）
14：14 mm
17：17 mm

内外径コード（ビニールチューブ）

01：内径 2.9　外径 6.8 mm	14：内径 6　外径 9 mm	37：内径 11　外径 15 mm
03：内径 3　外径 6 mm	17：内径 7　外径 9 mm	38：内径 12　外径 13 mm
05：内径 3.5　外径 6.5 mm	19：内径 7　外径 11 mm	39：内径 12　外径 14 mm
07：内径 4　外径 7 mm	21：内径 8　外径 9 mm	40：内径 12　外径 16 mm
08：内径 4.5　外径 6.5 mm	23：内径 8　外径 12 mm	43：内径 13　外径 15 mm
09：内径 4.5　外径 8 mm	25：内径 9　外径 11 mm	45：内径 14　外径 18 mm
12：内径 5　外径 7 mm	27：内径 9　外径 13 mm	50：内径 16　外径 19 mm
10：内径 5　外径 8 mm	33：内径 10　外径 14 mm	55：内径 17.5　外径 20.5 mm
11：内径 5　外径 9 mm	36：内径 11　外径 13 mm	60：内径 22　外径 27 mm

ホース／チューブのタイプ： 1：フューエルホース／チューブ
3：ビニールチューブ
5：一般用チューブ

www.inflex-jp.com

エンジン　グループ

E-1

シリンダーヘッドカバー

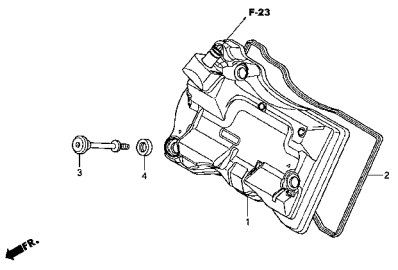

E-2

シリンダーヘッド

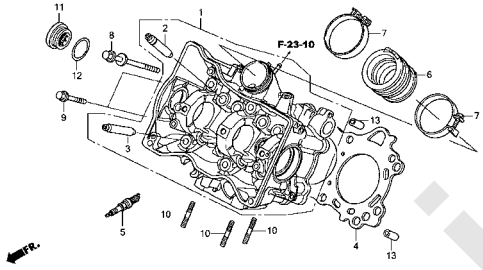

E-3

カムシャフト/バルブ

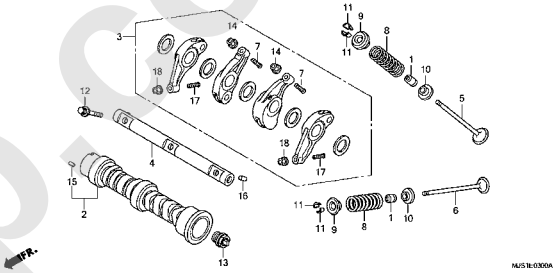

E-4

カムチェン/テンショナー

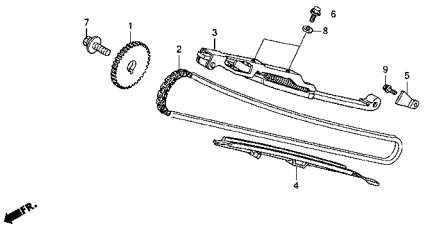

E-5

R. クランクケースカバー

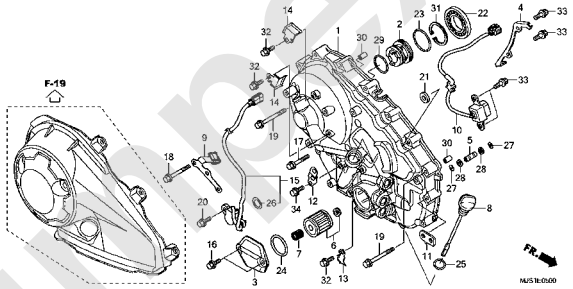

E-6

リニアソレノイド

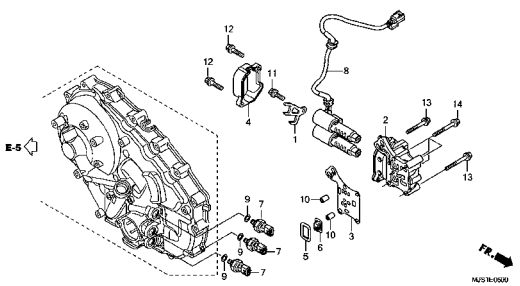

E-7

クラッチ

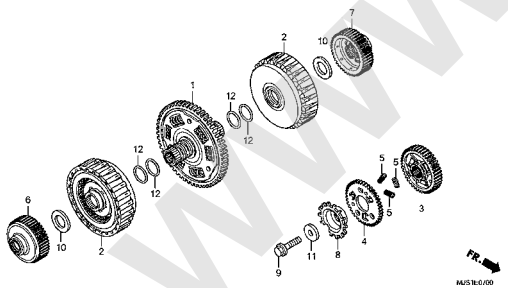

E-8

スターティングクラッチ

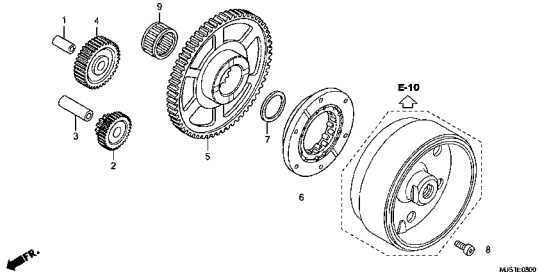

E-9

A. C. ジェネレーターカバー

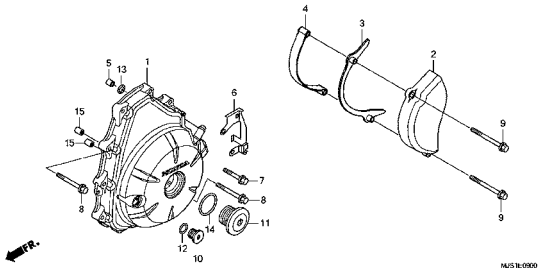

www.index-jp.com

エンジン　グループ

E-10

ジェネレーター

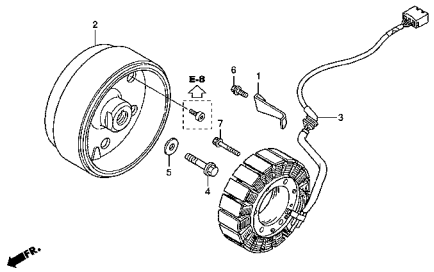

E-11

ウォーターポンプ

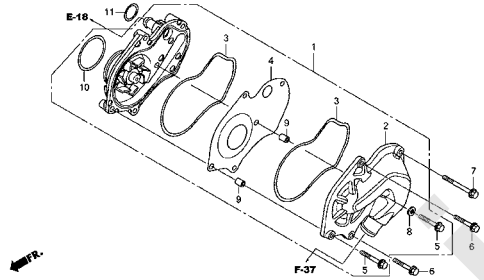

E-12

スターティングモーター

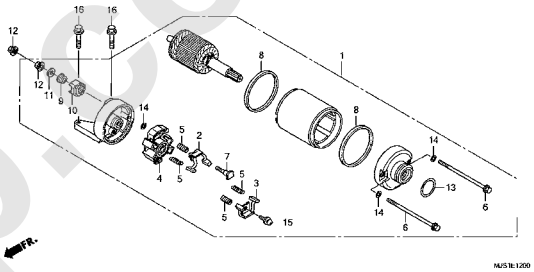

E-13

オイルパン/オイルポンプ

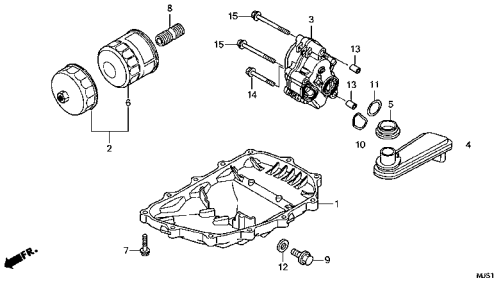

E-14

クランクケース

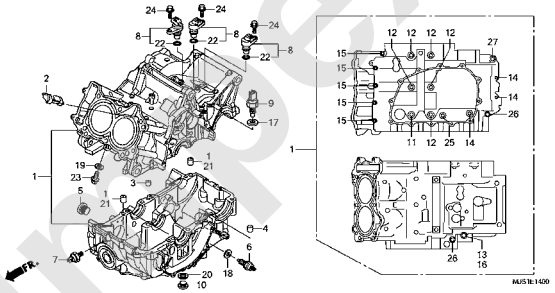

E-15

クランクシャフト/ピストン

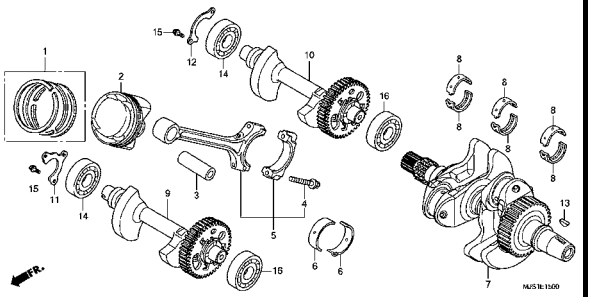

E-16

トランスミッション（メインシャフト）

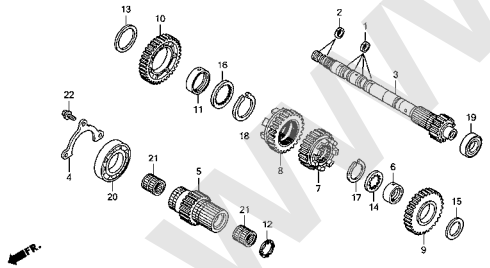

E-16-1

トランスミッション（カウンターシャフト）

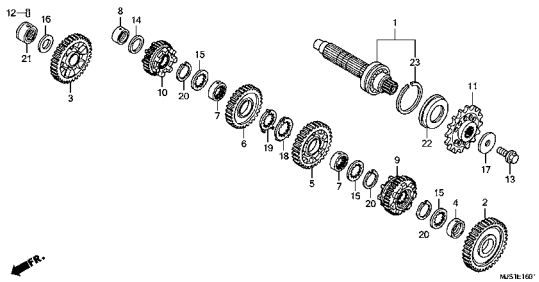

E-17

ギヤーシフトドラム

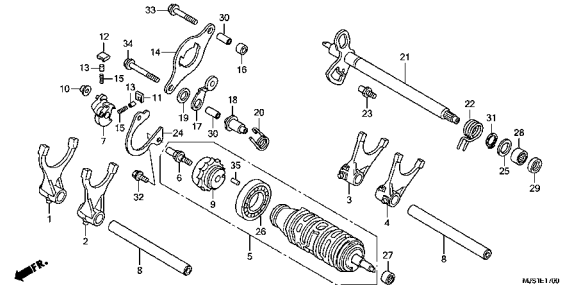

www.inpex-jp.com

エンジン　グループ

E-18

サーモスタット

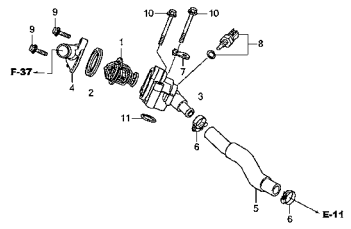

E-19

リダクションギヤー

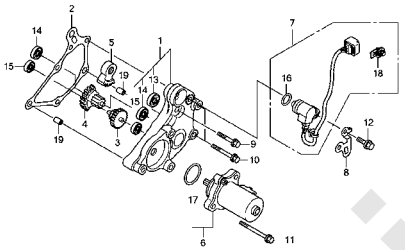

E-20

スロットルボディ

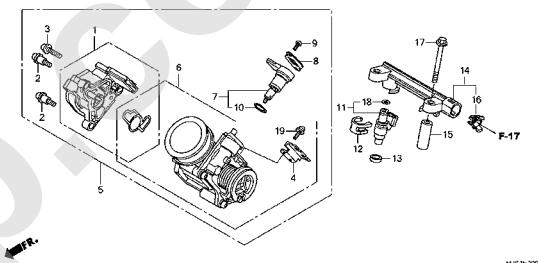

EOP-1

ガスケットキットA

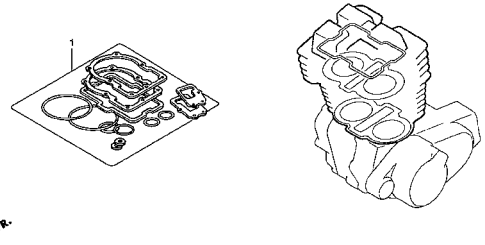

EOP-2

ガスケットキットB

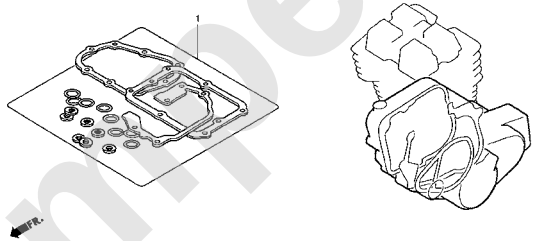

www.impex-jp.com

フレーム　グループ

F-1

ヘッドライト

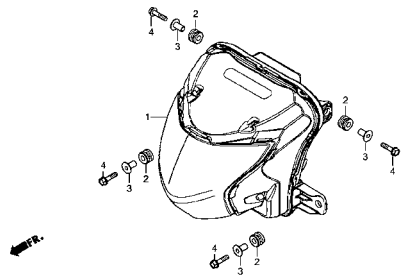

F-2

メーター

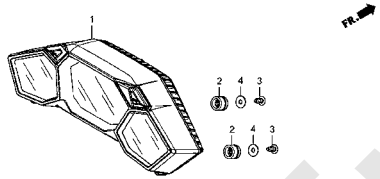

F-3

スイッチ/ケーブル

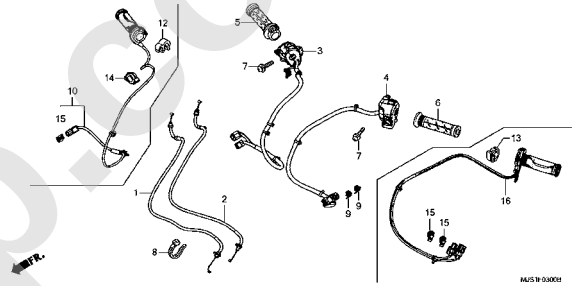

F-4

フロントブレーキマスターシリンダー
(NC750JF, G/NC750JDF, G)

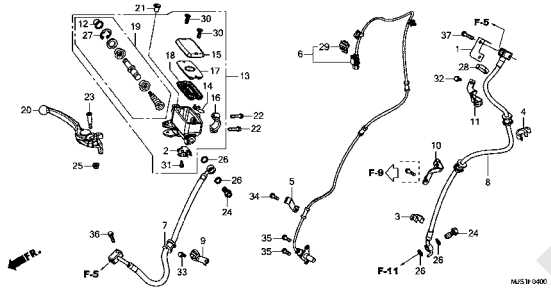

F-4-1

フロントブレーキマスターシリンダー(NC750JH/NC750JDH)

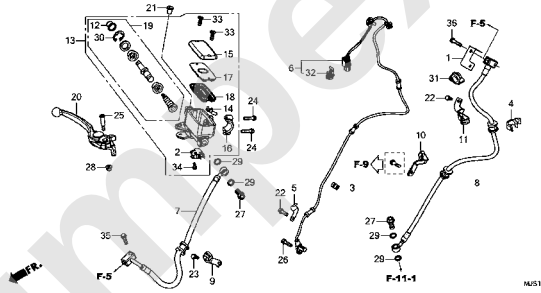

F-5

ABSモジュレーター

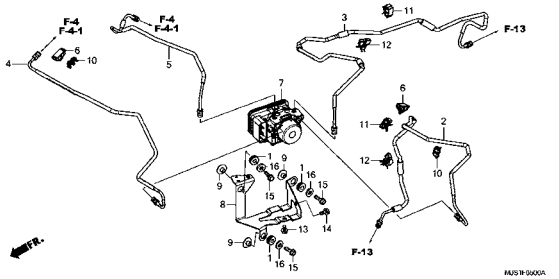

F-6

パーキングブレーキ

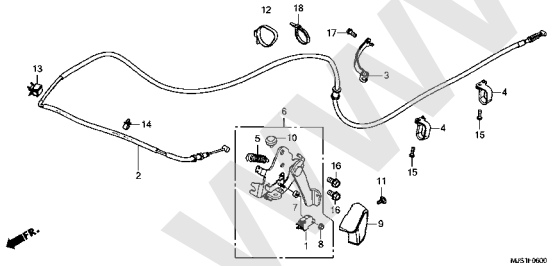

F-7

ハンドルパイプ/トップブリッジ

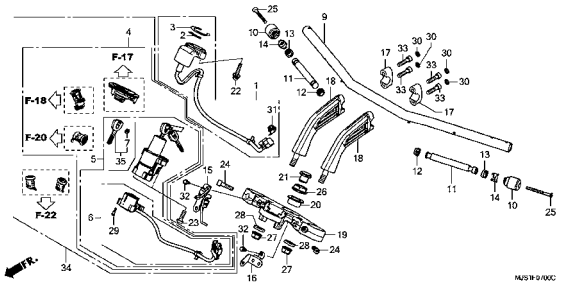

F-8

ステアリングステム

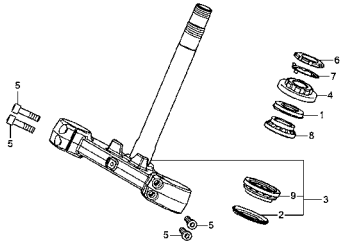

www.impex-jp.com

フレーム　グループ

F-9

フロントフェンダー

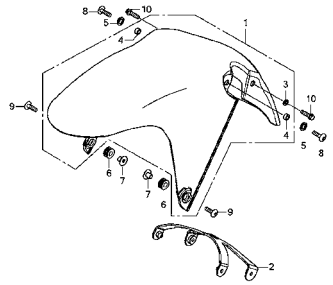

F-10

フロントフォーク

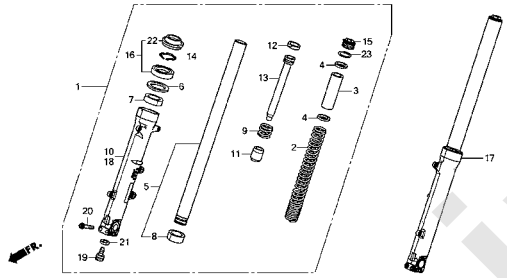

F-11

フロントブレーキキャリパー(NC750JF,G/NC750JDF,G)

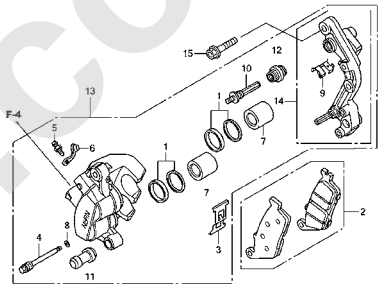

F-11-1

フロントブレーキキャリパー(NC750JH/NC750JDH)

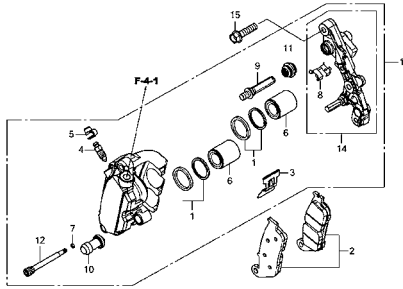

F-12

フロントホイール

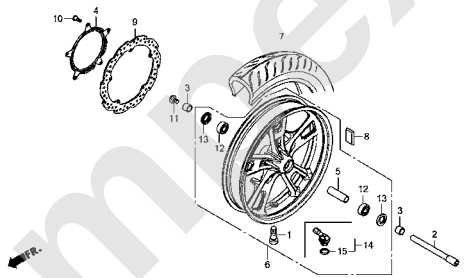

F-13

リヤーブレーキマスターシリンダー

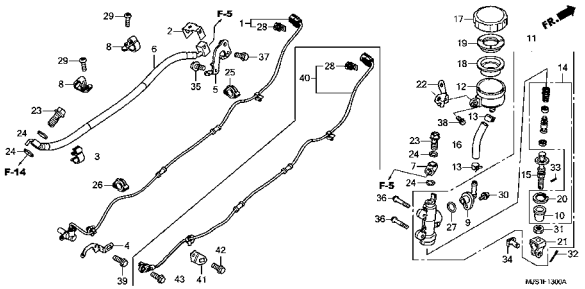

F-14

リヤーブレーキキャリパー

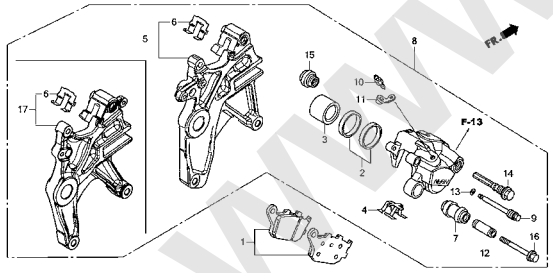

F-15

パーキングブレーキキャリパー

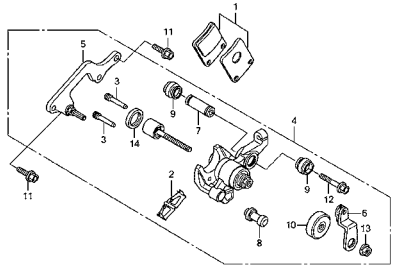

F-16

リヤーホイール

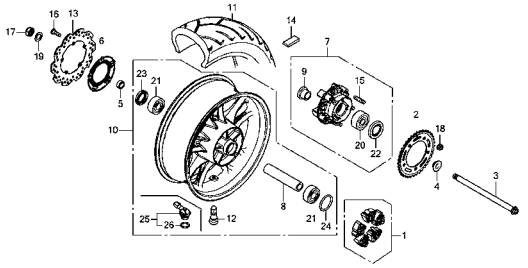

www.imex-jp.com

フレーム　グループ

F-17

フューエルタンク/フューエルポンプ

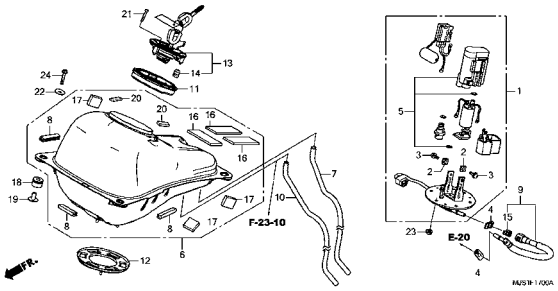

F-18

シェルター

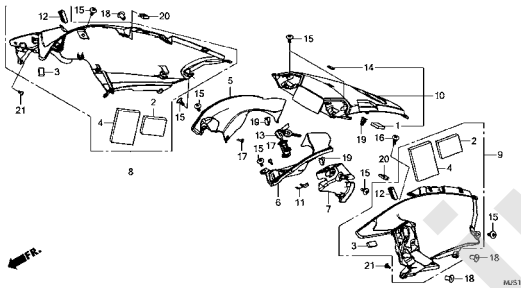

F-19

エンジンカバー/サイドパネル

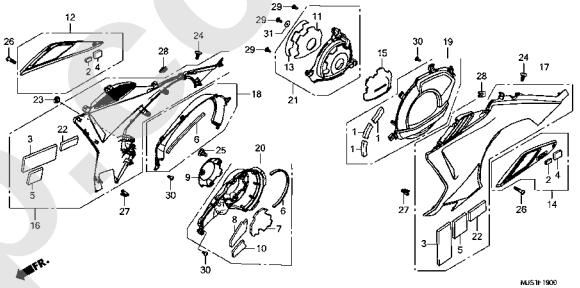

F-20

シート

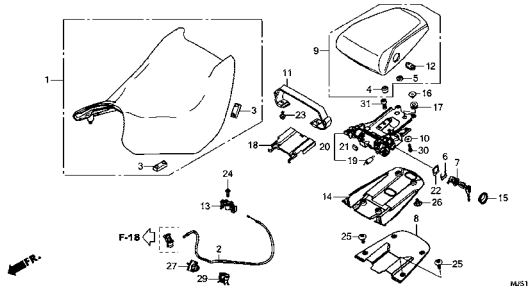

F-21

リヤーカウル

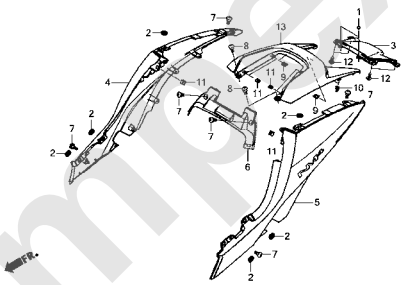

F-21-1

リヤーセンターカバー

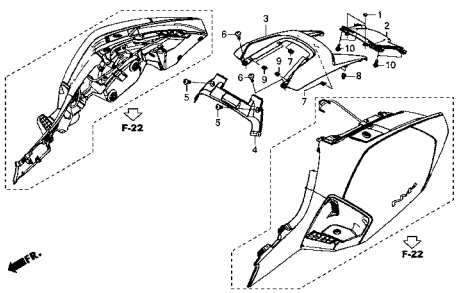

F-22

サドルバッグ

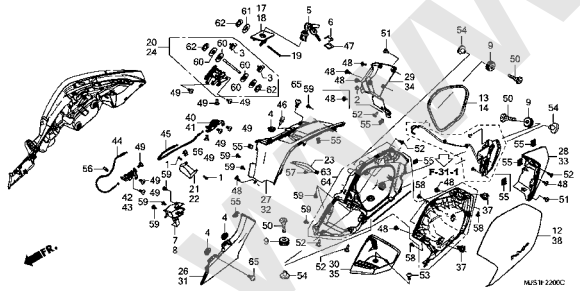

F-23

エアークリーナー

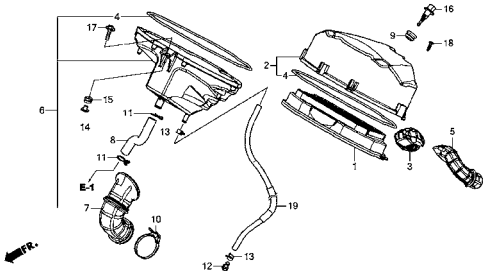

F-23-10

キャニスター

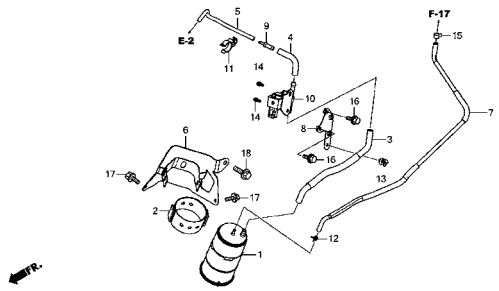

www.impex-jp.com

フレーム　グループ

F-24

エキゾーストマフラー(NC750JF, G/NC750JDF, G)

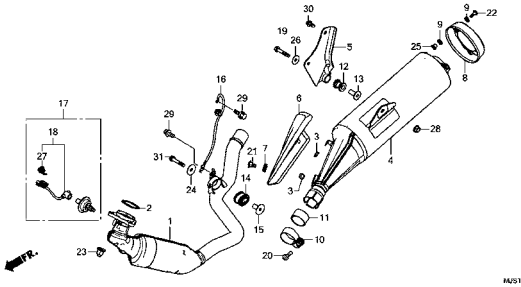

F-24-1

エキゾーストマフラー(NC750JH/NC750JDH)

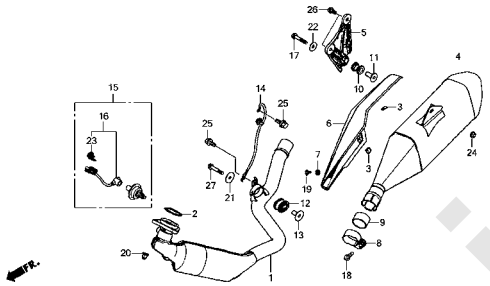

F-25

ブレーキペダル

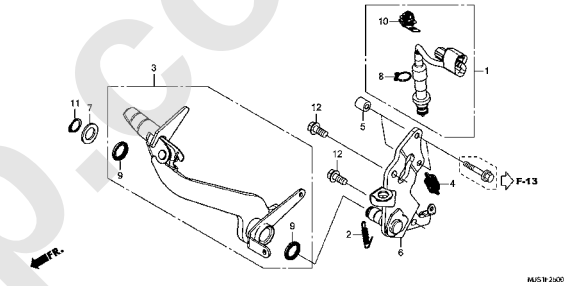

F-26

ステップ

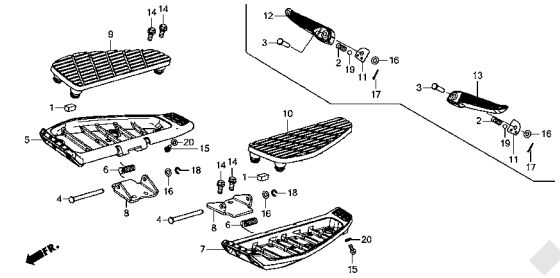

F-27

サイドスタンド

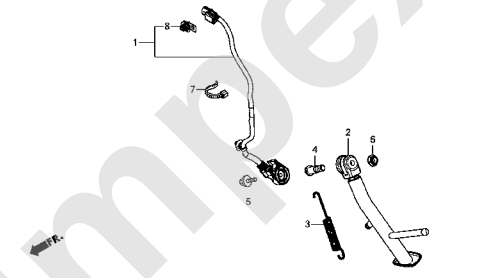

F-28

スウィングアーム

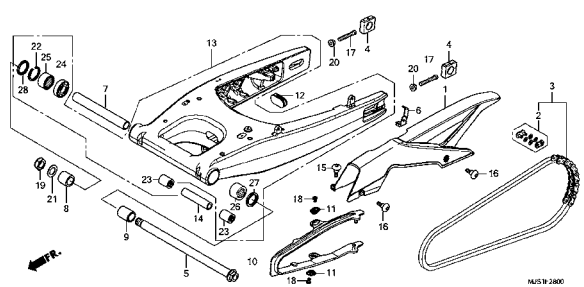

F-29

リヤークッション

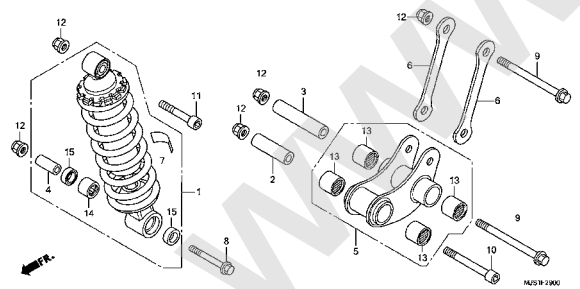

F-30

リヤーフェンダー

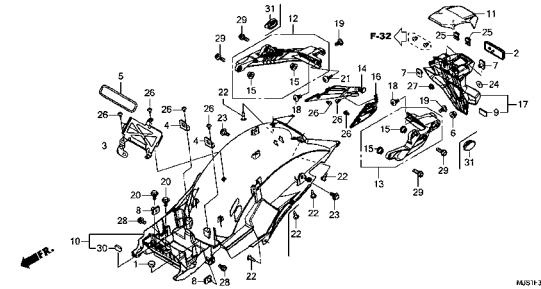

F-31

ウインカー(NC750J)

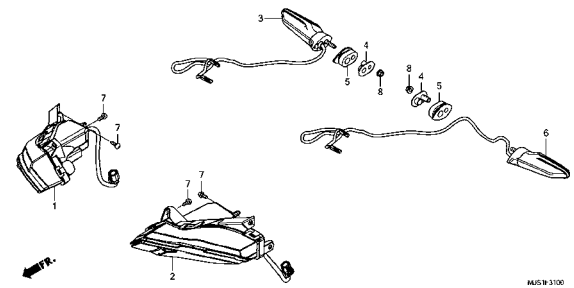

www.impex-jp.com

フレーム　グループ

F-31-1

ウインカー(NC750JD)

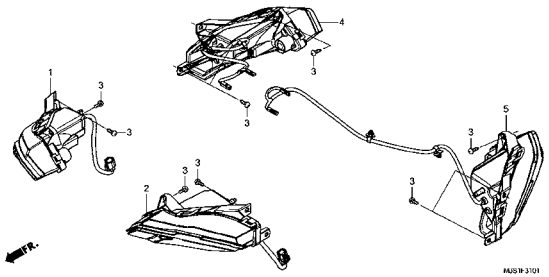

F-32

テールライト/ライセンスライト

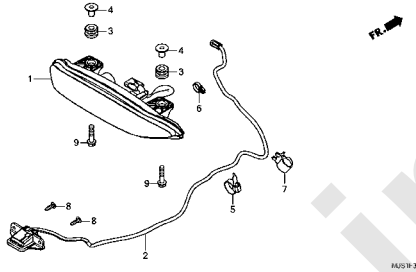

F-33

バッテリー

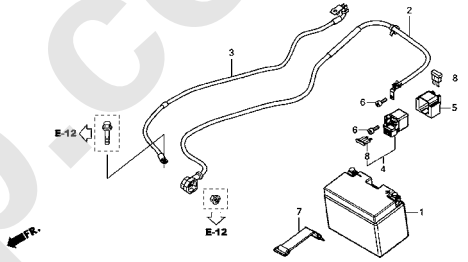

F-34

ワイヤーハーネス

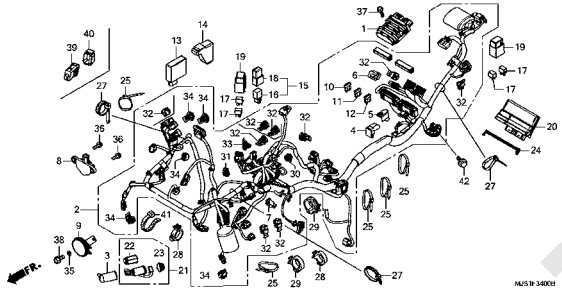

F-34-10

ETCユニット

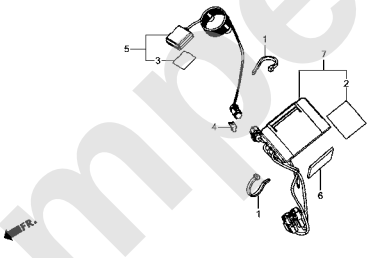

F-35

イグニッションコイル

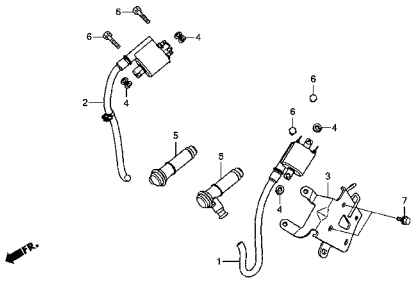

F-36

フレームボディ

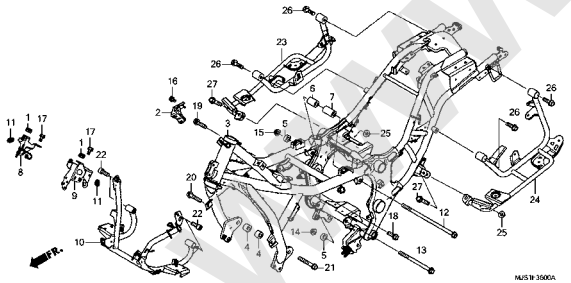

F-37

ラジエター

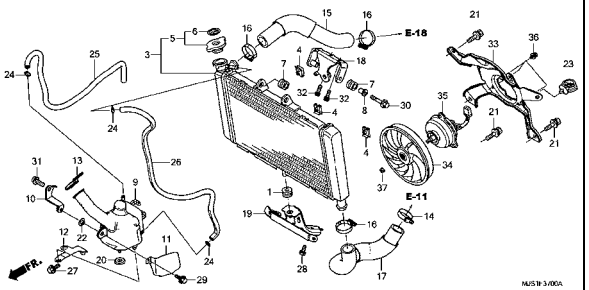

F-38

ウインドスクリーン/フロントガーニッシュ

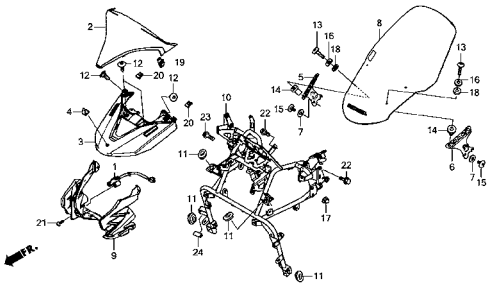

www.impex-jp.com

フレーム　グループ

F-39

ミラー/ポケット/ノーズカバー

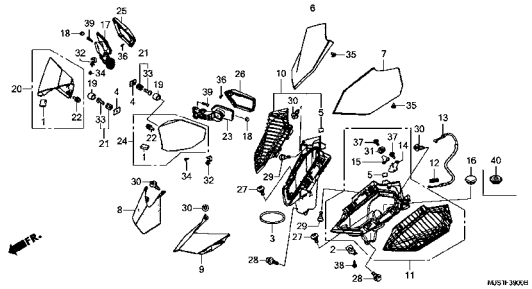

F-40

サイドカウル

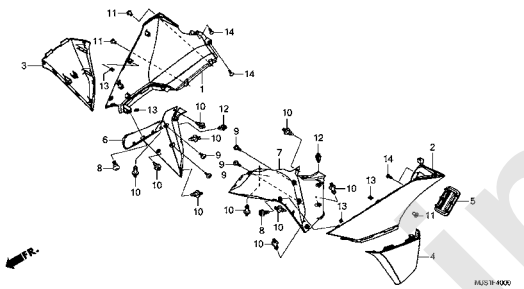

F-41

アンダーカウル

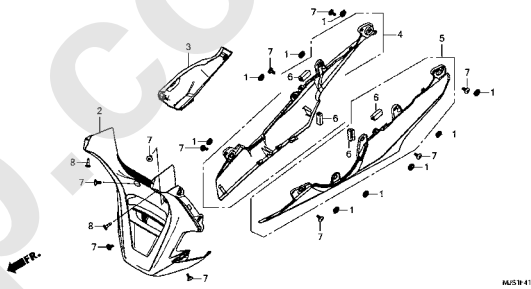

F-42

ツール

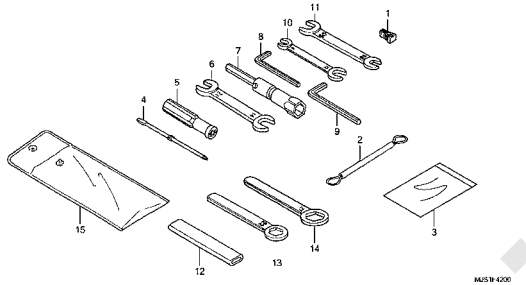

F-43

コーションラベル

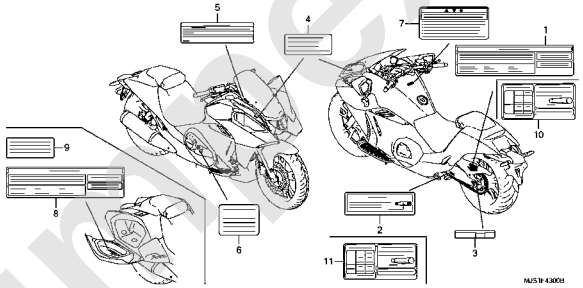

F-44

マーク/エンブレム

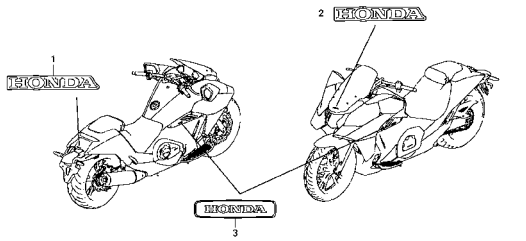

www.index-jp.com

E-1 シリンダーヘッドカバー

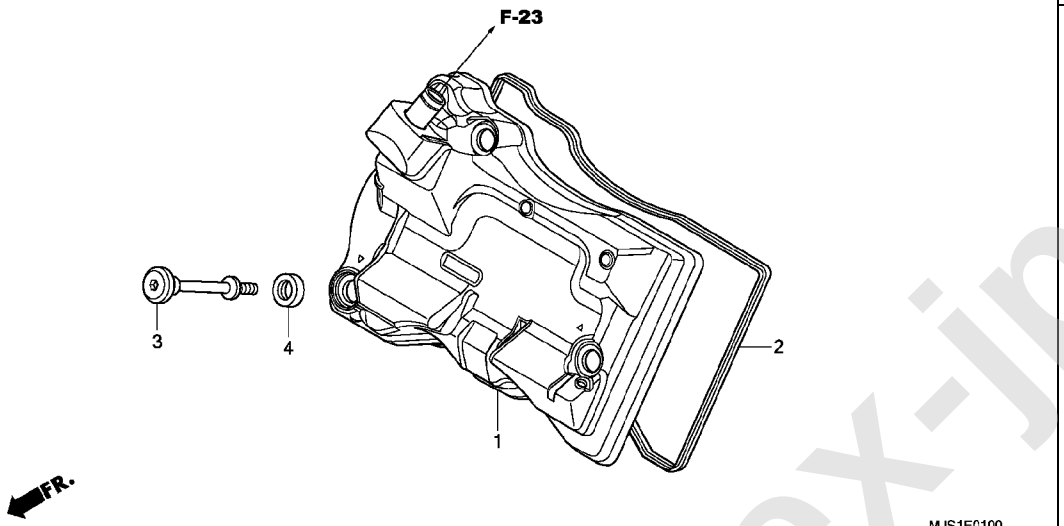

見出

番号	部品番号	部品名	使用個数 NC750J F	NC750J G	NC750J H	NC750JD F	NC750JD G	NC750JD H	適用号機 初号機	適用号機 終号機	タイプ
1	12300-MGS-D20	ｶﾊﾞｰASSY.,ｼﾘﾝﾀﾞｰﾍｯﾄﾞ ･･･	1	–	–	1	–	–	---------	2101515	
	12300-MJL-D20	･･････････････････････	1	–	–	1	–	–	2101516	---------	
			–	1	–	–	1	–			
	12300-MKA-D20	･･････････････････････	–	–	1	–	–	1			
2	12391-MGS-D30	ｶﾞｽｹｯﾄ,ｼﾘﾝﾀﾞｰﾍｯﾄﾞｶﾊﾞｰ ･･	1	1	1	1	1	1			
3	90017-MGS-D30	ﾎﾞﾙﾄ,ﾍｯﾄﾞｶﾊﾞｰ ･･････････	3	3	3	3	3	3			
4	90543-MV9-670	ﾗﾊﾞｰ,ﾏｳﾝﾃｲﾝｸﾞ ･･････････	3	3	3	3	3	3			

www.impex-jp.com

E-2 シリンダーヘッド

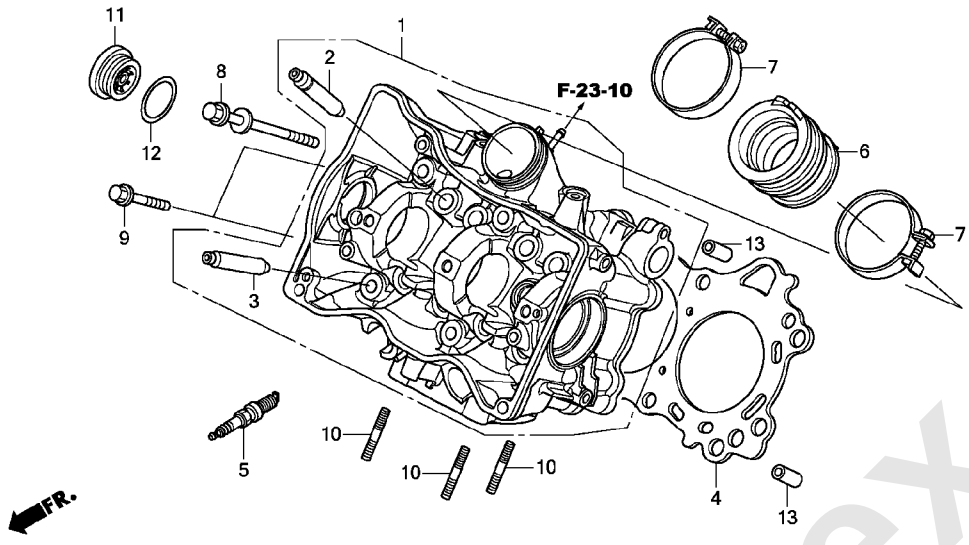

見出番号	部品番号	部品名	使用個数 NC750J F	G	H	NC750JD F	G	H	適用号機 初号機	終号機	タイプ
1	12200-MJL-D20	ﾍｯﾄﾞ COMP.,ｼﾘﾝﾀﾞｰ ･･･････	1	1	−	1	1	−			
	12200-MJL-T20	･･･････････････････････	−	−	1	−	−	1			
2	12204-MJH-305	ｶﾞｲﾄﾞ,ｲﾝﾚｯﾄﾊﾞﾙﾌﾞ (ｵｰﾊﾞｰｻｲｽﾞ)	4	4	4	4	4	4			
3	12205-MGS-305	ｶﾞｲﾄﾞ,ｴｷｿﾞｰｽﾄﾊﾞﾙﾌﾞ (ｵｰﾊﾞｰｻｲｽﾞ)	4	4	4	4	4	4			
4	12251-MJH-Y01	ｶﾞｽｹｯﾄ,ｼﾘﾝﾀﾞｰﾍｯﾄﾞ ･･･････	1	1	1	1	1	1			
5	12290-RSH-003	ﾌﾟﾗｸﾞ,ｽﾊﾟｰｸ(IFR6G-11K) ･	2	2	2	2	2	2			
6	16211-MGS-D30	ｲﾝｼｭﾚｰﾀｰ,ｽﾛｯﾄﾙﾎﾞﾃﾞｨ ････	1	1	1	1	1	1			
7	16218-MGS-D30	ﾊﾞﾝﾄﾞ,ｲﾝｼｭﾚｰﾀｰ ･･･････	2	2	2	2	2	2			
8	90007-MGS-D31	ﾎﾞﾙﾄﾜｯｼｬｰ 9X130 ･･･････	6	6	6	6	6	6			
9	90010-GHB-700	ﾎﾞﾙﾄ,ﾌﾗﾝｼﾞ 6X35 ･･･････	2	2	2	2	2	2			
10	90023-MGS-D30	ﾎﾞﾙﾄ,ｽﾀｯﾄﾞ 8X26 ･･･････	3	3	3	3	3	3			
11	90087-MGS-D30	ｷｬｯﾌﾟ 36MM ･･･････････	1	1	1	1	1	1			
12	91303-KK3-830	Oﾘﾝｸﾞ 35X3(ｱﾗｲ) ･･･････	1	1	1	1	1	1			
13	94301-12200	ﾉｯｸﾋﾟﾝ 12X20 ･･･････	2	2	2	2	2	2			

www.impex-jp.com

E-3 カムシャフト / バルブ

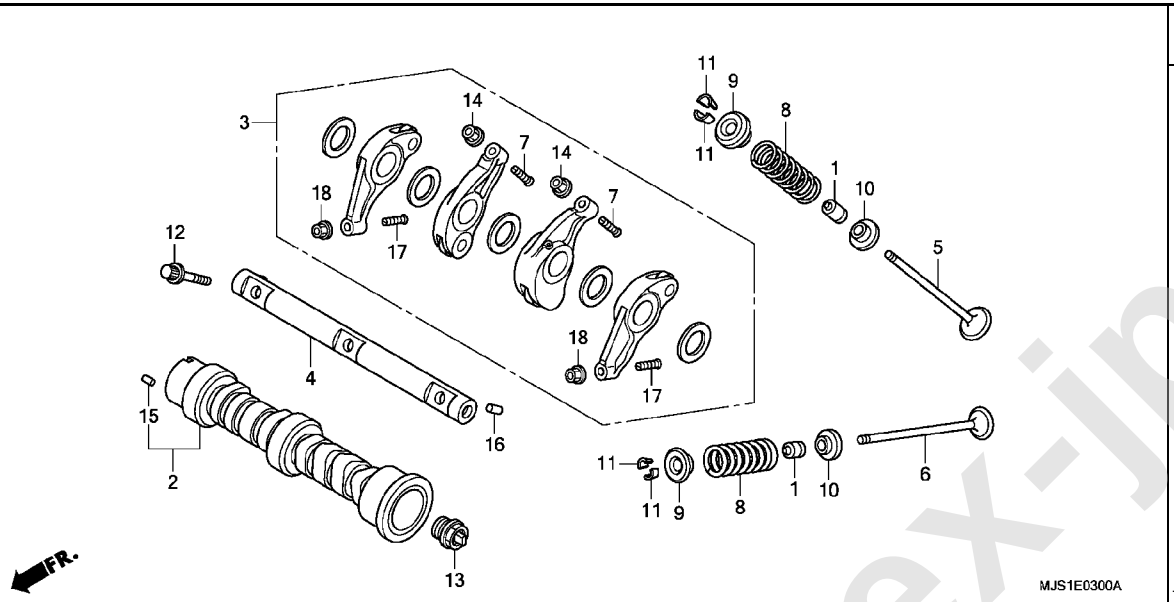

見出 番号	部品番号	部品名	使用個数 NC750J F	G	H	NC750JD F	G	H	適用号機 初号機	終号機	タイプ
1	12209-MA6-003	シール,バルブステム(アライ) ・・・・・・	8	8	8	8	8	8			
2	14110-MGS-D30	カムシャフトCOMP. ・・・・・・・・・・・・	1	1	1	1	1	1			
3	14620-MGS-D30	アームASSY.,ロッカー ・・・・・・・・・・	2	2	−	2	2	−			
	14620-MKA-D30	・・・・・・・・・・・・・・・・・・・・・・	−	−	2	−	−	2			
4	14630-MGS-D30	シャフトCOMP.,ロッカー ・・・・・・・・・	1	1	1	1	1	1			
5	14711-MGS-D30	バルブ,インレット ・・・・・・・・・・・・	4	4	4	4	4	4			
6	14721-MGS-D30	バルブ,エキゾースト ・・・・・・・・・・・	4	4	4	4	4	4			
7	14744-PM3-000	スクリュー,タペットアジャスティング ・・	4	4	4	4	4	4			
8	14751-MGS-D30	スプリング,バルブ (ニツポンハツジヨウ)	8	8	8	8	8	8			
9	14771-KRM-840	リテーナー,バルブスプリング ・・・・・	8	8	8	8	8	8			
10	14775-MGS-D30	シート,バルブスプリング ・・・・・・・	8	8	8	8	8	8			
11	14781-MA6-000	コッター,バルブ ・・・・・・・・・・・・	16	16	16	16	16	16			
12	90006-PWC-003	ボルト,ロッカーアームシャフト ・・・・・・	3	3	3	3	3	3			
13	90048-MGS-D30	キャップ,カムシャフト 20MM ・・・・・・	1	1	1	1	1	1			
14	90206-PM3-004	ナット,タペットアジャスティング (トウカイTRW)	4	4	4	4	4	4			
15	90703-PWA-003	ノックピン 2.5X10 ・・・・・・・・・・	1	1	1	1	1	1			
16	94303-05080	ノックピン 5X8 ・・・・・・・・・・・・	1	1	1	1	1	1			
17	14744-PM3-000	スクリュー,タペットアジャスティング ・・	4	4	−	4	4	−			
	14744-MKA-D30	・・・・・・・・・・・・・・・・・・・・・・	−	−	4	−	−	4			
18	90206-PM3-004	ナット,タペットアジャスティング (トウカイTRW)	4	4	−	4	4	−			
	90206-MKA-D30	ナット,タペットアジャスティング ・・・・	−	−	4	−	−	4			

www.impex-jp.com

E-3 カムシャフト / バルブ

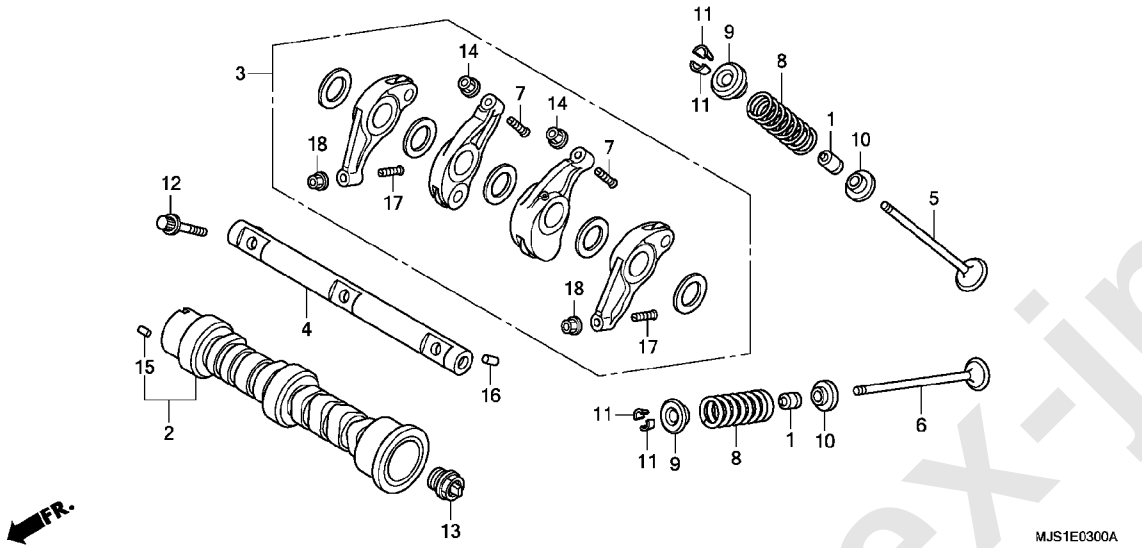

www.impex-jp.com

E-4 カムチェン / テンショナー

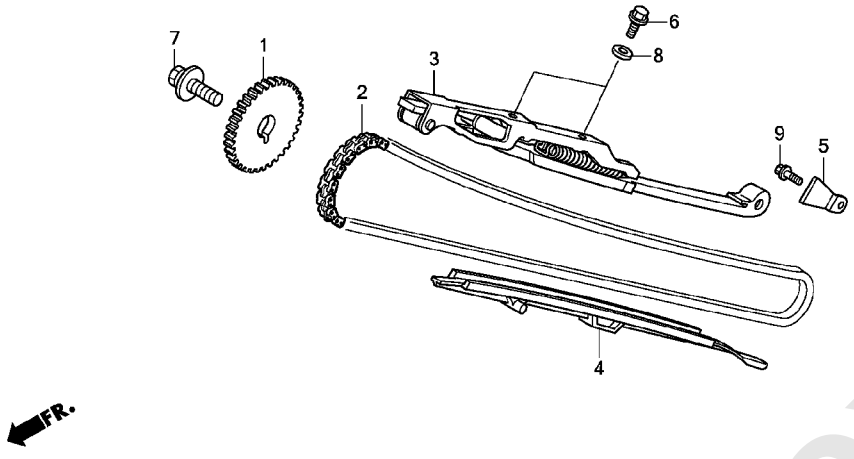

見出 番号	部品番号	部品名	使用個数 NC750J F	G	H	NC750JD F	G	H	適用号機 初号機	終号機	タイプ
1	14321-MJS-J20	ｽﾌﾟﾛｹｯﾄ,ｶﾑ(34T) ･･･････	1	1	1	1	1	1			
2	14401-MGS-D31	ﾁｴﾝ,ｶﾑ(114L)(ﾀﾞｲﾄﾞｰ) (SCH-0409 SV)	1	1	1	1	1	1			
3	14510-MGS-D30	ﾃﾝｼｮﾅｰ-COMP.,ｶﾑﾁｴﾝ ･･･････	1	1	1	1	1	1			
4	14530-MGS-D30	ｶﾞｲﾄﾞ,ｶﾑﾁｴﾝ ･･･････････････	1	1	1	1	1	1			
5	14623-MBA-000	ﾌﾟﾚｰﾄ,ﾃﾝｼｮﾅｰｾｯﾃｲﾝｸﾞ ････	1	1	1	1	1	1			
6	90001-MZ8-U40	ﾎﾞﾙﾄ,ﾌﾗﾝｼﾞ 6X18 ･･･････	2	2	2	2	2	2			
7	90031-PV0-003	ﾎﾞﾙﾄﾜｯｼｬｰ 10X30 ･･･････	1	1	1	1	1	1			
8	90488-425-000	ﾜｯｼｬｰ,ｼｰﾘﾝｸﾞ 6MM ･･･････	2	2	2	2	2	2			
9	95701-06014-00	ﾎﾞﾙﾄ,ﾌﾗﾝｼﾞ 6X14 ･･･････	1	1	1	1	1	1			

www.impex-jp.com

E-5 R. クランクケースカバー

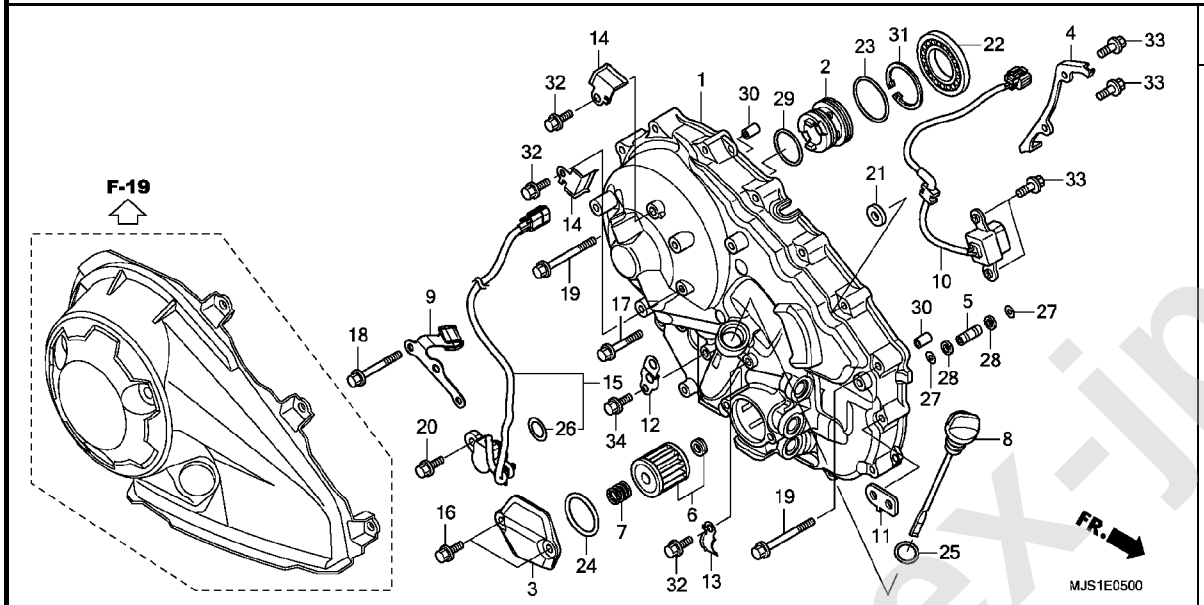

見出			使用個数						適用号機		タイプ
番号	部品番号	部品名	NC750J F	NC750J G	NC750J H	NC750JD F	NC750JD G	NC750JD H	初号機	終号機	
1	11330-MJS-J20	カバ-COMP.,R.クランクケース	1	1	1	1	1	1			
2	11332-MGS-D20	カラ-,オイルガイド	1	1	1	1	1	1			
3	11337-MGS-D20	カバ-,オイルフイルター	1	1	1	1	1	1			
4	11339-MGS-D20	クランパ-,ソレノイドコード	1	1	1	1	1	1			
5	15104-MGS-D20	パイプ,オイルパス	1	1	1	1	1	1			
6	15412-MGS-D21	エレメント,オイルフイルター	1	1	1	1	1	1			
7	15414-MEB-670	スプリング,オイルフイルター	1	1	1	1	1	1			
8	15650-MGS-D20	ゲージ,オイルレベル	1	1	1	1	1	1			
9	22821-MJS-J20	クランパ-,スターターケーブル	1	1	1	1	1	1			
10	30300-MJS-J22	ジエネレーターASSY.,パルス(トウヨウ)	1	1	1	1	1	1			
11	32157-MFJ-D00	ステー,ハーネスクリツプ	1	1	1	1	1	1			
12	32171-MGS-D20	ステー,ハーネスクリツプ(B)	1	1	1	1	1	1			
13	32172-MGS-D70	ステー,ハーネス	1	1	1	1	1	1			
14	32173-MGS-D70	ステー,ハーネス	2	2	2	2	2	2			
15	38810-MJS-J21	センサーASSY.,アングル(40DEGREE)	1	1	1	1	1	1			
16	90006-GHB-630	ボルト,フランジ 6X16(NSHF)	2	2	2	2	2	2			
17	90006-GHB-680	ボルト,フランジ 6X28(NSHF)	1	1	1	1	1	1			
18	90006-GHB-710	ボルト,フランジ 6X40(NSHF)	13	13	13	13	13	13			
19	90006-GHB-730	ボルト,フランジ 6X50(NSHF)	2	2	2	2	2	2			
20	90011-MGE-D00	ボルト,ノツク 6MM	1	1	1	1	1	1			
21	90488-425-000	ワツシヤー,シーリング 6MM	1	1	1	1	1	1			
22	91029-MGS-D21	ベアリング,ラジアルボール 40X68X7.5	1	1	1	1	1	1			
23	91302-MGS-D20	Oリング 35X2.2	1	1	1	1	1	1			
24	91302-PA9-003	Oリング 39.8X2.2(アライ)	1	1	1	1	1	1			

www.impex-jp.com

E-5 R. クランクケースカバー

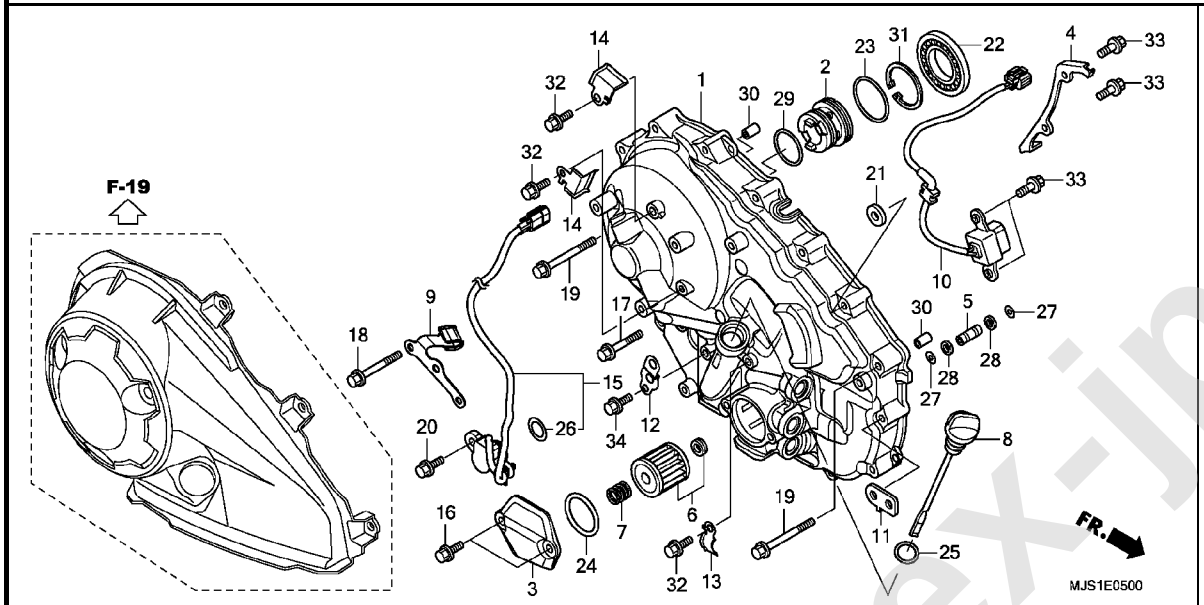

見出 番号	部品番号	部品名	使用個数 NC750J F	G	H	NC750JD F	G	H	適用号機 初号機	終号機	タイプ
25	91307-035-000	Oﾘﾝｸﾞ 18X3	1	1	1	1	1	1			
26	91310-MGE-D01	Oﾘﾝｸﾞ 16.5X2.5	1	1	1	1	1	1			
27	91311-RFH-003	Oﾘﾝｸﾞ 7.7X1.9	2	2	2	2	2	2			
28	91315-MGS-D20	ﾘﾝｸﾞ,ﾊﾞｯｸｱｯﾌﾟ 8X11	2	2	2	2	2	2			
29	91344-PC9-004	Oﾘﾝｸﾞ 29X2.4(NOK)	1	1	1	1	1	1			
30	94301-08200	ﾉｯｸﾋﾟﾝ 8X20	2	2	2	2	2	2			
31	94520-40150	ｻｰｸﾘｯﾌﾟ,ｲﾝﾀｰﾅﾙ 40	1	1	1	1	1	1			
32	95701-06014-00	ﾎﾞﾙﾄ,ﾌﾗﾝｼﾞ 6X14	3	3	3	3	3	3			
33	95701-06016-00	ﾎﾞﾙﾄ,ﾌﾗﾝｼﾞ 6X16	4	4	4	4	4	4			
34	96001-06014-00	ﾎﾞﾙﾄ,ﾌﾗﾝｼﾞ 6X14	1	1	1	1	1	1			

www.impex-jp.com

E-6 リニアソレノイド

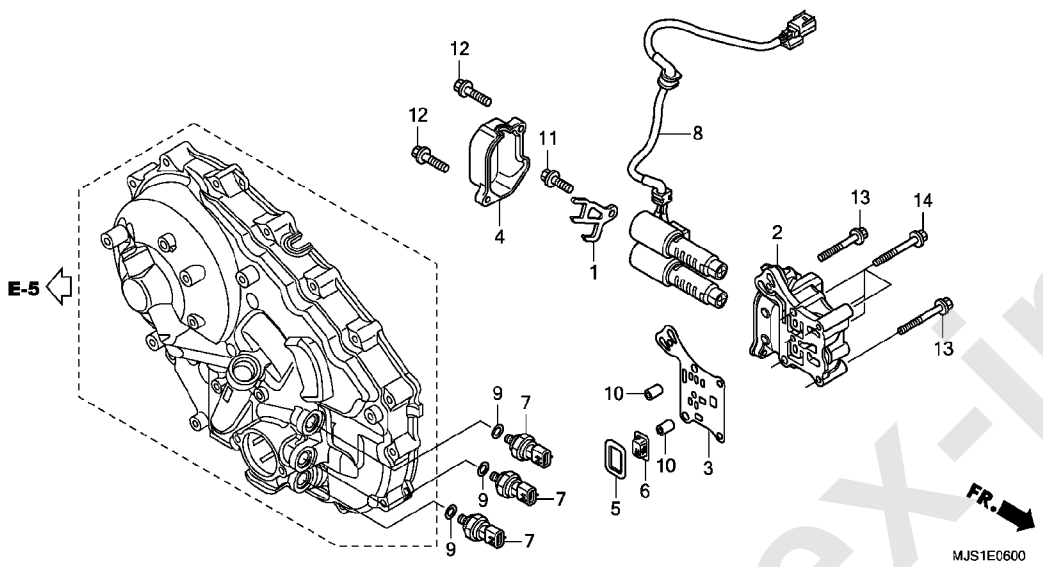

見出			使用個数						適用号機		タイプ
	部品番号	部品名	NC750J			NC750JD					
番号			F	G	H	F	G	H	初号機	終号機	
1	11338-MGS-D20	ﾌﾟﾚｰﾄ,ｿﾚﾉｲﾄﾞｽﾄｯﾊﾟｰ ·····	1	1	1	1	1	1			
2	11361-MGS-D20	ﾎﾞﾃﾞｲ,ﾘﾆｱｿﾚﾉｲﾄﾞ ·····	1	1	1	1	1	1			
3	11362-MGS-D20	ﾌﾟﾚｰﾄ,ｾﾊﾟﾚｰﾀｰ ·····	1	1	1	1	1	1			
4	11363-MGS-D20	ｶﾊﾞｰ,ﾘﾆｱｿﾚﾉｲﾄﾞ ·····	1	1	1	1	1	1			
5	11371-MGS-D20	ﾊﾟｯｷﾝ,ﾍﾞｰｽ ·····	1	1	1	1	1	1			
6	11372-MGS-D20	ﾌｨﾙﾀｰCOMP.,ｽﾌﾟｰﾙﾊﾞﾙﾌﾞ ··	1	1	1	1	1	1			
7	28660-RFH-013	ｾﾝｻｰASSY.,ｵｲﾙﾌﾟﾚｯｼｬｰ ···	3	3	3	3	3	3			
8	38610-MJS-J21	ｿﾚﾉｲﾄﾞASSY.,ﾘﾆｱ ·····	1	1	1	1	1	1			
9	91301-MEH-003	Oﾘﾝｸﾞ 13X1.5 ·····	3	3	3	3	3	3			
10	94301-08100	ﾉｯｸﾋﾟﾝ 8X10 ·····	2	2	2	2	2	2			
11	95701-06016-00	ﾎﾞﾙﾄ,ﾌﾗﾝｼﾞ 6X16 ·····	1	1	1	1	1	1			
12	95701-06025-00	ﾎﾞﾙﾄ,ﾌﾗﾝｼﾞ 6X25 ·····	2	2	2	2	2	2			
13	95701-06045-00	ﾎﾞﾙﾄ,ﾌﾗﾝｼﾞ 6X45 ·····	2	2	2	2	2	2			
14	95701-06055-00	ﾎﾞﾙﾄ,ﾌﾗﾝｼﾞ 6X55 ·····	4	4	4	4	4	4			

www.impex-jp.com

E-7 クラッチ

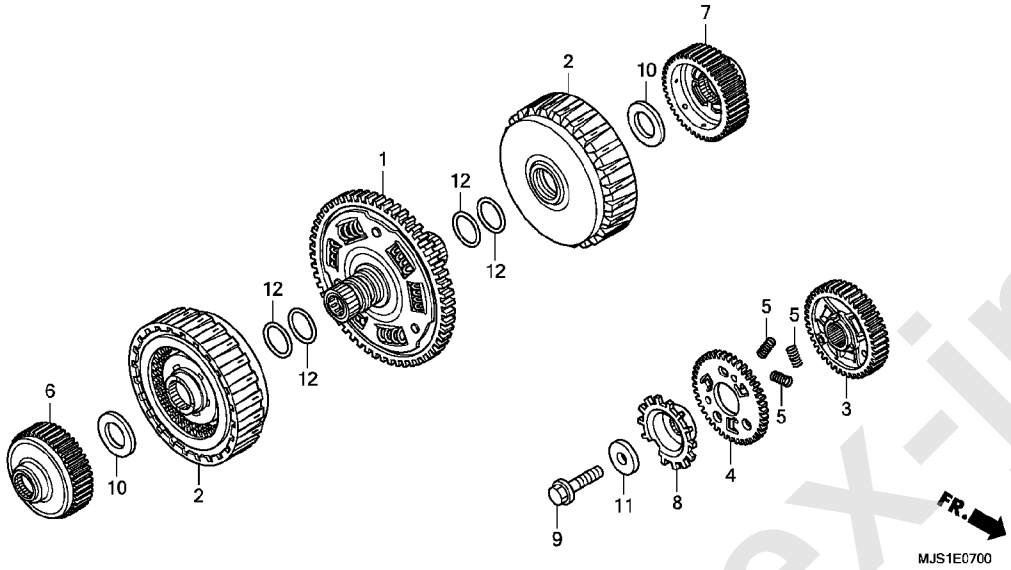

見出番号	部品番号	部品名	使用個数 NC750J F	G	H	NC750JD F	G	H	適用号機 初号機	終号機	タイプ
1	22100-MGS-D21	ギヤ-COMP.,プライマリードリブン (73T)	1	1	−	1	1	−			
	22100-MKA-D51	・・・・・・・・・・・・・・・・・・・・・・	−	−	1	−	−	1			
2	22500-MGS-D21	クラッチASSY. ・・・・・・・・・・・・・・	2	2	−	2	2	−			
	22500-MKA-D51	・・・・・・・・・・・・・・・・・・・・・・	−	−	2	−	−	2			
3	23103-MGS-D20	ギヤー,プライマリードライブ(38T)	1	1	1	1	1	1			
4	23104-MGS-D20	サブギヤー,プライマリー(38T) ・・・	1	1	1	1	1	1			
5	23115-MW4-000	スプリング,プライマリーダンパー ・・	3	3	3	3	3	3			
6	23405-MGS-D20	ガイド,フアーストクラッチギヤー(44T)	1	1	−	1	1	−			
	23405-MKA-D50	・・・・・・・・・・・・・・・・・・・・・・	−	−	1	−	−	1			
7	23406-MGS-D20	ガイド,セカンドクラッチギヤー(44T)	1	1	1	1	1	1			
8	30291-MGS-D20	ローター,パルス ・・・・・・・・・・・・・	1	1	1	1	1	1			
9	90023-MBW-000	ボルト,フランジ 10MM ・・・・・・・・	1	1	1	1	1	1			
10	90403-MGS-D20	ワッシャー 27.5X48X2 ・・・・・・・・	2	2	2	2	2	2			
11	90414-MGE-D00	ワッシャー 10.5X36X4 ・・・・・・・・	1	1	1	1	1	1			
12	91302-PS5-003	Oリング 33.6X2.2 ・・・・・・・・・	4	4	4	4	4	4			

www.impex-jp.com

E-8 スターティングクラッチ

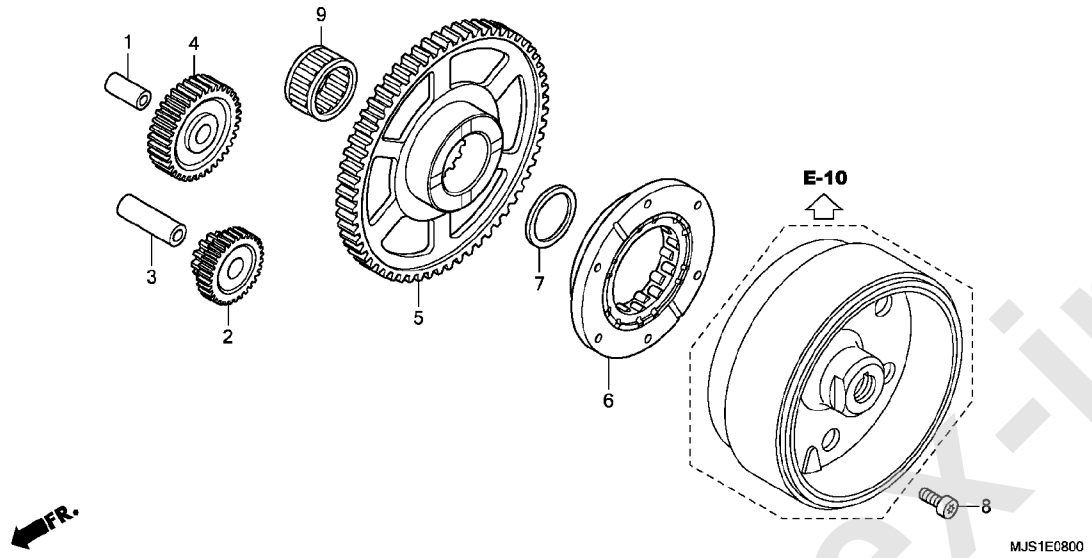

見出番号	部品番号	部品名	使用個数 NC750J F	G	H	NC750JD F	G	H	適用号機 初号機	終号機	タイプ
1	13111-122-000	ﾋﾟﾝ,ﾋﾟｽﾄﾝ 10X33 ･･･････	1	1	1	1	1	1			
2	28101-MGS-D30	ｷﾞﾔｰ,ｽﾀｰﾀｰﾘﾀﾞｸｼｮﾝ (39T/12T)	1	1	1	1	1	1			
3	28102-ME9-000	ﾋﾟﾝ 10X44 ･･･････････････	1	1	1	1	1	1			
4	28106-MGS-D30	ｷﾞﾔｰ,ｽﾀｰﾀｰ(51T) ･･･････	1	1	1	1	1	1			
5	28110-MGS-D30	ｷﾞﾔｰ,ｽﾀｰﾀｰﾄﾞﾘﾌﾞﾝ(88T) ･･	1	1	1	1	1	1			
6	28125-MM9-014	ｱｳﾀｰCOMP.,ｽﾀｰﾃｲﾝｸﾞｸﾗｯﾁ ･	1	1	1	1	1	1			
7	41641-HC5-000	ｼﾑK,ﾃﾞｨﾌｱﾚﾝｼｬﾙｹｰｽ(1.00)	1	1	1	1	1	1			
8	90010-MAY-000	ﾎﾞﾙﾄ,ｿｹｯﾄ 8MM ･･･････････	6	6	6	6	6	6			
9	91008-MGS-D31	ﾍﾞｱﾘﾝｸﾞ,ﾆｰﾄﾞﾙ 30X37X20 ･	1	1	1	1	1	1			

www.impex-jp.com

A.C. ジェネレーターカバー

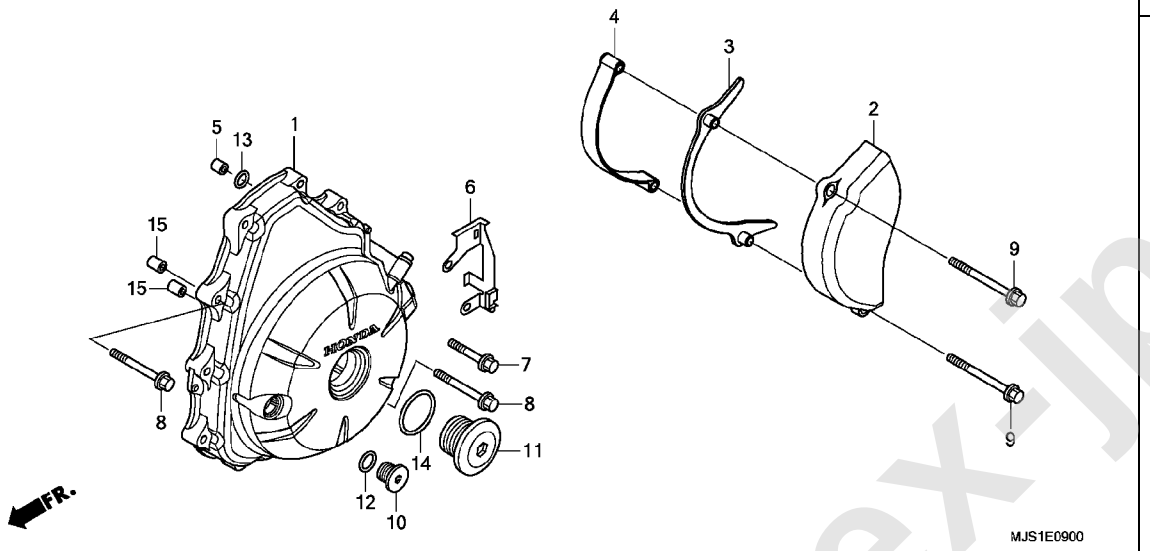

見出 番号	部品番号	部品名	使用個数 NC750J F	G	H	NC750JD F	G	H	適用号機 初号機	終号機	タイプ
1	04101-MJS-J20	カバ-COMP.,A.C.ジェネレーター	1	–	–	1	–	–	--------	2101515	
	04101-MJS-J21		1	–	–	1	–	–	2101516	--------	
			–	1	–	–	1	–			
	11320-MKA-D20		–	–	1	–	–	1			
2	11351-MJS-J20	カバ-,L.リヤー	1	1	1	1	1	1			
3	11355-MJL-D30	プレートCOMP.,ドライブチエンガイド	1	1	1	1	1	1			
4	11360-MJS-J20	スペーサーCOMP.,ドライブチエンガイド	1	1	1	1	1	1			
5	15516-MGS-D30	オリフイス 0.8MM	1	1	1	1	1	1			
6	32153-MGS-D30	ガイド,L.リヤーカバー	1	1	1	1	1	1			
7	90006-GHB-680	ボルト,フランジ 6X28(NSHF)	9	9	9	9	9	9			
8	90006-GHB-700	ボルト,フランジ 6X35(NSHF)	2	2	2	2	2	2			
9	90006-GHB-720	ボルト,フランジ 6X45(NSHF)	2	2	2	2	2	2			
10	90084-MN8-010	キヤツプ 14MM	1	1	1	1	1	1			
11	90087-MR1-000	キヤツプ 30MM	1	1	1	1	1	1			
12	91303-377-000	Oリング 13.8X2.5	1	1	1	1	1	1			
13	91313-393-003	Oリング 7.8X2.2(アライ)	1	1	1	1	1	1			
14	91344-PC9-004	Oリング 29X2.4(NOK)	1	1	1	1	1	1			
15	94301-08140	ノツクピン 8X14	2	2	2	2	2	2			

www.impex-jp.com

E-10 ジェネレーター

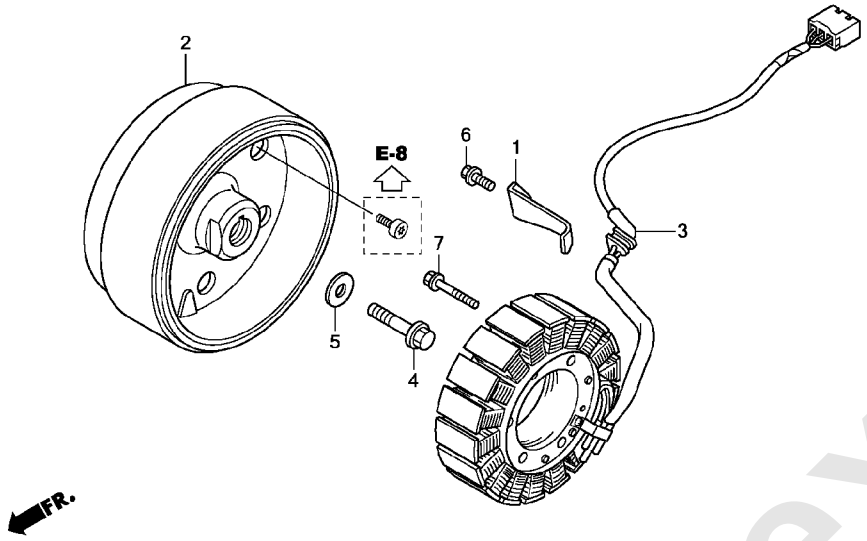

見出番号	部品番号	部品名	使用個数 NC750J F	G	H	NC750JD F	G	H	適用号機 初号機	終号機	タイプ
1	11333-MGS-D30	ｸﾗﾝﾌﾟ,A.C.ｼﾞｴﾈﾚｰﾀｰｺｰﾄﾞ ･	1	1	1	1	1	1			
2	31110-MGS-D31	ﾌﾗｲﾎｲｰﾙCOMP.(ﾐﾂﾊﾞ) ･････	1	1	1	1	1	1			
3	31120-MJS-J21	ｽﾃｰﾀｰCOMP. ････････････	1	1	1	1	1	1			
4	90025-MEW-920	ﾎﾞﾙﾄ,ﾌﾗﾝｼﾞ 12X50(UBS) ･･	1	1	1	1	1	1			
5	90403-MEW-920	ﾜｯｼｬｰ 12.5X34X5 ････････	1	1	1	1	1	1			
6	96001-06014-00	ﾎﾞﾙﾄ,ﾌﾗﾝｼﾞ 6X14 ････････	1	1	1	1	1	1			
7	96001-06040-00	ﾎﾞﾙﾄ,ﾌﾗﾝｼﾞ 6X40 ････････	4	4	4	4	4	4			

www.impex-jp.com

E-11 ウォーターポンプ

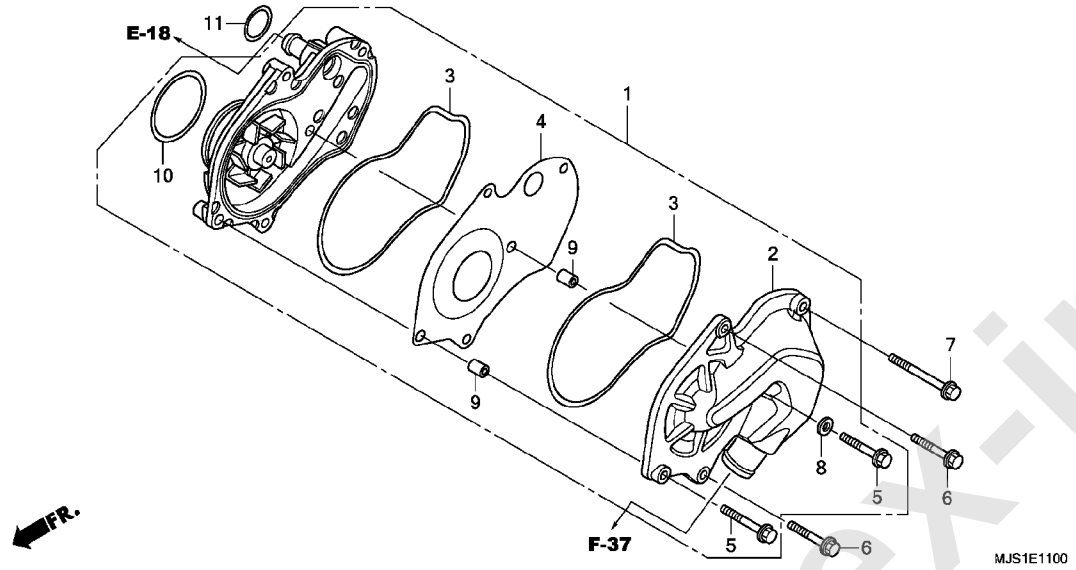

見出番号	部品番号	部品名	使用個数 NC750J F	G	H	NC750JD F	G	H	適用号機 初号機	終号機	タイプ
1	19200-MGS-D20	ポンプ ASSY.,ウオーター ・・・・・・・	1	1	1	1	1	1			
2	19221-MGS-D20	カバー,ウオーターポンプ ・・・・・・・・	1	1	1	1	1	1			
3	19226-MGS-D30	ガスケット,ウオーターポンプボディ ・	2	2	2	2	2	2			
4	19231-MGS-D30	プレート,ウオーターポンプ ・・・・・・・	1	1	1	1	1	1			
5	90006-GHB-690	ボルト,フランジ 6X32(NSHF) ・・	2	2	2	2	2	2			
6	90006-GHB-700	ボルト,フランジ 6X35(NSHF) ・・	2	2	2	2	2	2			
7	90006-GHB-730	ボルト,フランジ 6X50(NSHF) ・・	1	1	1	1	1	1			
8	90406-MGS-D30	ワッシャー,シーリング 6.5MM ・・・・・	1	1	1	1	1	1			
	90463-ML7-000	・・・・・・・・・・・・・・・・・・・・・・	1	1	1	1	1	1			
9	90704-MGS-D30	ノックピン 8X10 ・・・・・・・・・・・・	2	2	2	2	2	2			
10	91301-MGS-D30	Oリング 48X2.6 ・・・・・・・・・・・・	1	1	1	1	1	1			
11	91306-ZY3-003	Oリング 23.5X2 ・・・・・・・・・・・・	1	1	1	1	1	1			

www.impex-jp.com

E-12 スターティングモーター

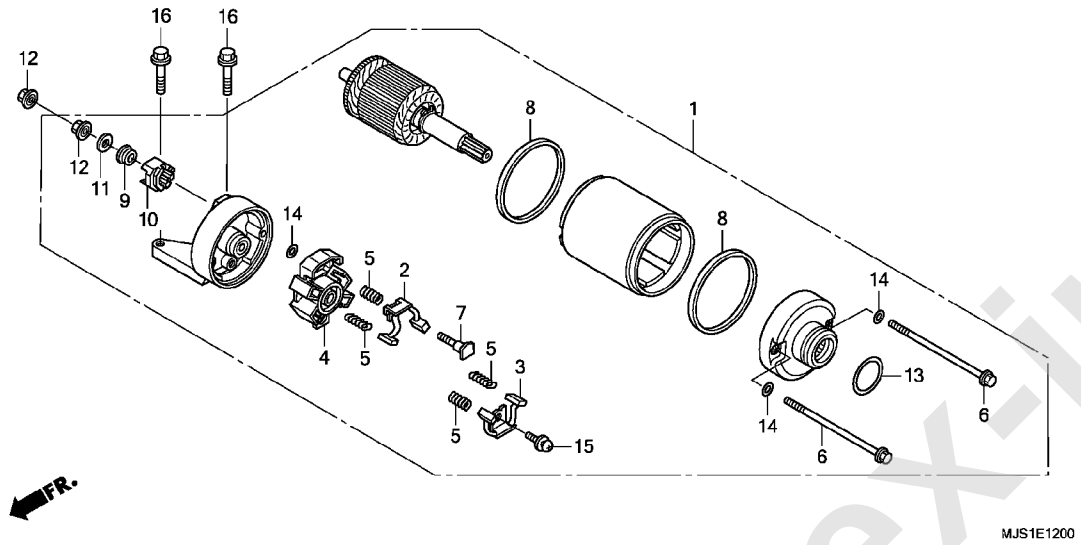

見出 番号	部品番号	部品名	使用個数 NC750J F	NC750J G	NC750J H	NC750JD F	NC750JD G	NC750JD H	適用号機 初号機	適用号機 終号機	タイプ
1	31200-MJS-J21	モーターASSY.,スターター	1	1	1	1	1	1			
2	31201-MEW-921	ブラシセットA,カーボン	1	1	1	1	1	1			
3	31202-MEW-921	ブラシセットB,カーボン	1	1	1	1	1	1			
4	31203-MEW-921	ホルダー,ブラシ	1	1	1	1	1	1			
5	31204-MEW-921	スプリング,カーボンブラシ	4	4	4	4	4	4			
6	31205-MEW-921	ボルト,セッテイング	2	2	2	2	2	2			
7	31206-MEW-921	ボルト,ターミナル	1	1	1	1	1	1			
8	31207-KS5-901	リング	2	2	2	2	2	2			
9	31208-MEW-921	インシュレーター	1	1	1	1	1	1			
10	31209-MEW-921	ストツパー,ターミナル	1	1	1	1	1	1			
11	31210-MEW-921	ワッシャー	1	1	1	1	1	1			
12	90071-MB0-000	ナットワッシャー 6MM	2	2	2	2	2	2			
13	91309-425-003	Oリング 24.4X3.1(アライ)	1	1	1	1	1	1			
14	91320-MB0-000	Oリング 4X2	3	3	3	3	3	3			
15	93892-05012-08	スクリューワッシャー 5X12	1	1	1	1	1	1			
16	95801-06025-00	ボルト,フランジ 6X25	2	2	2	2	2	2			

www.impex-jp.com

オイルパン / オイルポンプ

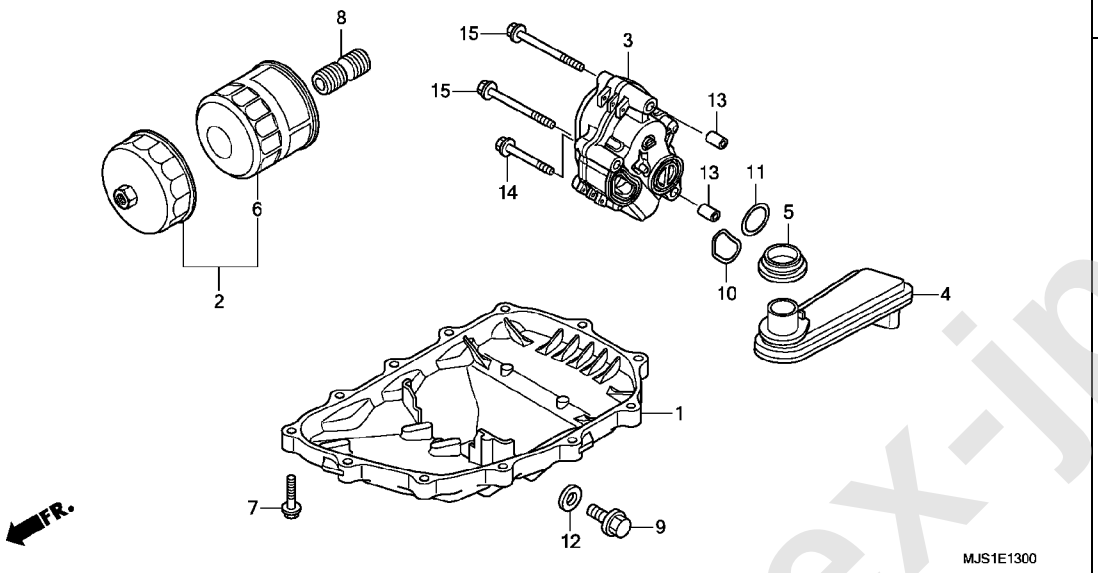

見出 番号	部品番号	部品名	使用個数 NC750J F	G	H	NC750JD F	G	H	適用号機 初号機	終号機	タイプ
1	11210-MGS-D20	パン,オイル	1	–	–	1	–	–	--------	2101515	
	11210-MJL-D20		1	–	–	1	–	–	2101516	--------	
			–	1	1	–	1	1			
2	15010-MCE-H51	フィルターセット,オイル	(1)	(1)	(1)	(1)	(1)	(1)			
3	15100-MGS-D20	ポンプ ASSY.,オイル	1	1	1	1	1	1			
4	15150-MGS-D30	ストレーナ-COMP.,オイル	1	1	1	1	1	1			
5	15154-MAT-000	パッキン,オイルストレーナー	1	1	1	1	1	1			
6	15410-MFJ-D01	カートリッジ,オイルフィルター(トウヨウロキ)	1	1	1	1	1	1			
7	90006-GHB-680	ボルト,フランジ 6X28(NSHF)	12	12	12	12	12	12			
8	90019-MB0-000	ボス,オイルフィルター	1	1	1	1	1	1			
9	90131-883-000	ボルト,ドレンプラグ 12X15	1	1	1	1	1	1			
10	91301-MEE-003	Oリング 32X1.7	1	1	1	1	1	1			
11	91307-PY4-003	Oリング 24.5X1.9	1	1	1	1	1	1			
12	94109-12000	ワッシャー,ドレンプラグ 12MM	1	1	1	1	1	1			
13	94301-08140	ノックピン 8X14	2	2	2	2	2	2			
14	95701-06055-00	ボルト,フランジ 6X55	1	1	1	1	1	1			
15	95701-06075-00	ボルト,フランジ 6X75	2	2	2	2	2	2			

www.impex-jp.com

E-14 クランクケース

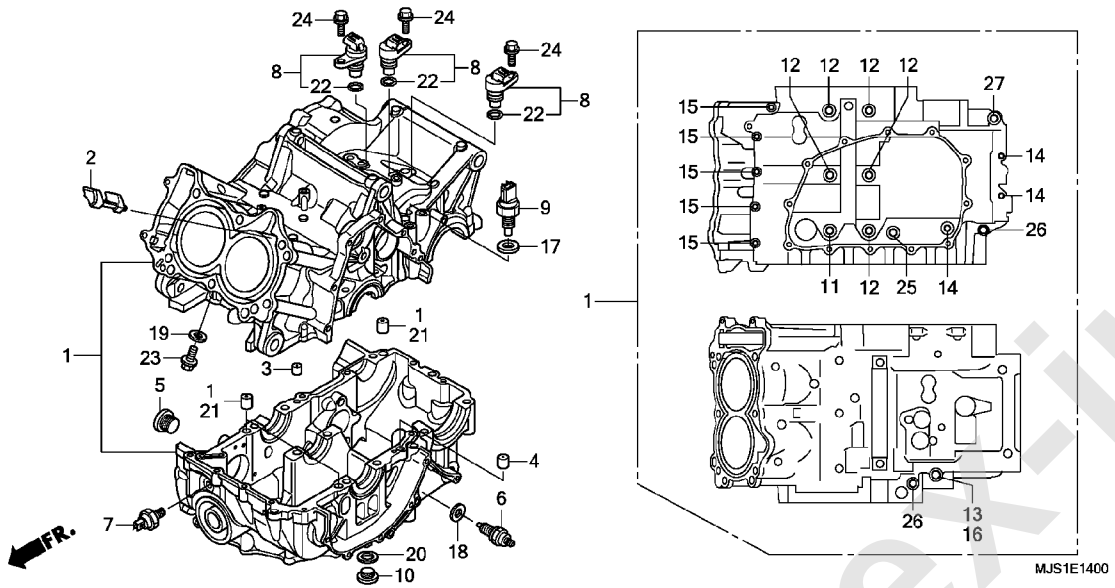

見出			使用個数						適用号機		タイプ
	部品番号	部品名	NC750J			NC750JD					
番号			F	G	H	F	G	H	初号機	終号機	
1	04911-MJL-J21	クランクケースセット(RC70E)	1	1	−	1	1	−			
2	11103-MGS-D31	プレート,パーティション	1	1	1	1	1	1			
3	11207-MFL-000	オリフィス 1.1MM	1	1	1	1	1	1			
4	11207-MGS-D30	オリフィス 1.5MM	1	1	1	1	1	1			
5	12208-PR3-000	ボルト,シーリング 20MM	1	1	1	1	1	1			
6	35600-MFJ-D01	スイッチASSY.,ニュートラル	1	1	1	1	1	1			
7	37241-RNA-A01	スイッチASSY.,オイルプレッシャー	1	1	1	1	1	1			
8	37700-MGS-D31	センサーASSY.,スピード	3	3	3	3	3	3			
9	37750-KPH-701	センサーASSY.,サーモスタットオイル(パナソニック)	1	1	1	1	1	1			
10	90002-RGA-000	ボルト,シーリング 12X8	1	1	1	1	1	1			
11	90015-MGS-D31	ボルト,フランジ 9X150	1	1	1	1	1	1			
12	90016-MFA-D01	ボルト,フランジ 9X125	5	5	5	5	5	5			
13	90021-MGS-D30	ボルト,フランジ 8X100	1	1	1	1	1	1			
14	90021-MJL-D30	ボルト,スペシャル 6X45	3	3	3	3	3	3			
15	90022-MJL-D30	ボルト,スペシャル 6X32	5	5	5	5	5	5			
16	90442-028-000	ワッシャー,シーリング 8MM	1	1	1	1	1	1			
17	90443-MB0-000	ワッシャー,シーリング 10MM	1	1	1	1	1	1			
18	90443-MJ6-000	ワッシャー,ニュートラル	1	1	1	1	1	1			
19	90463-ML7-000	ワッシャー,シーリング 6.5MM	1	1	1	1	1	1			
20	90545-KF0-000	ワッシャー 12MM	1	1	1	1	1	1			
21	90701-MV9-670	ノックピン 10X16	3	3	3	3	3	3			
22	91303-KF0-003	Oリング 14.8X2.4(アライ)	3	3	3	3	3	3			
23	95701-06012-00	ボルト,フランジ 6X12	1	1	1	1	1	1			
24	95701-06018-00	ボルト,フランジ 6X18	3	3	3	3	3	3			

www.impex-jp.com

クランクケース

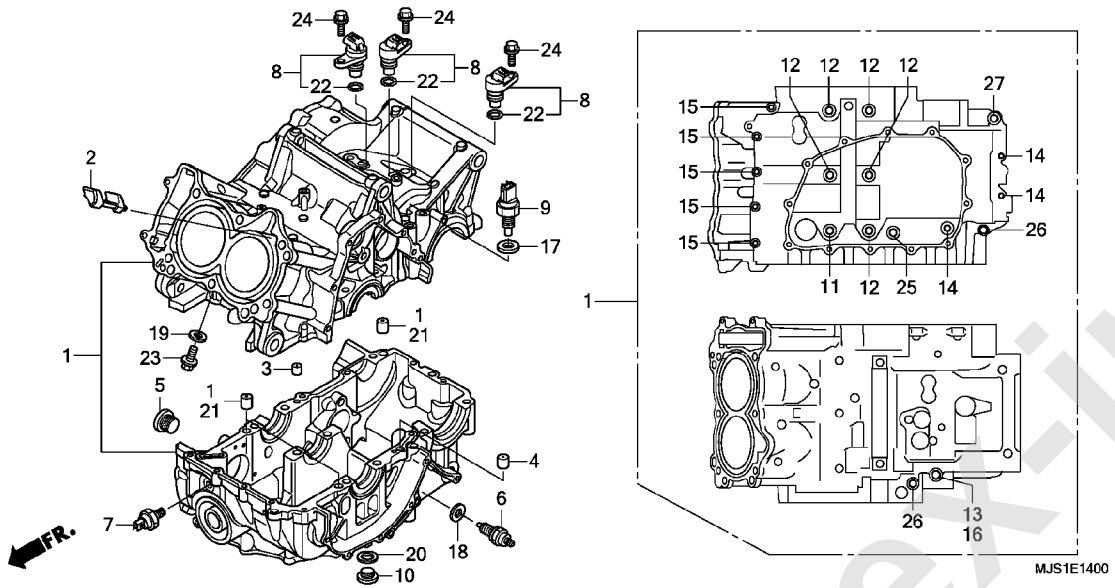

見出 番号	部品番号	部品名	使用個数 NC750J F	NC750J G	NC750J H	NC750JD F	NC750JD G	NC750JD H	適用号機 初号機	適用号機 終号機	タイプ
25	95701-08045-00	ボルト,フランジ 8X45 ・・・・・・・・	1	1	1	1	1	1			
26	95701-08070-00	ボルト,フランジ 8X70 ・・・・・・・・	2	2	2	2	2	2			
27	95701-10070-00	ボルト,フランジ 10X70 ・・・・・・・	1	1	1	1	1	1			

www.impex-jp.com

E-15 クランクシャフト / ピストン

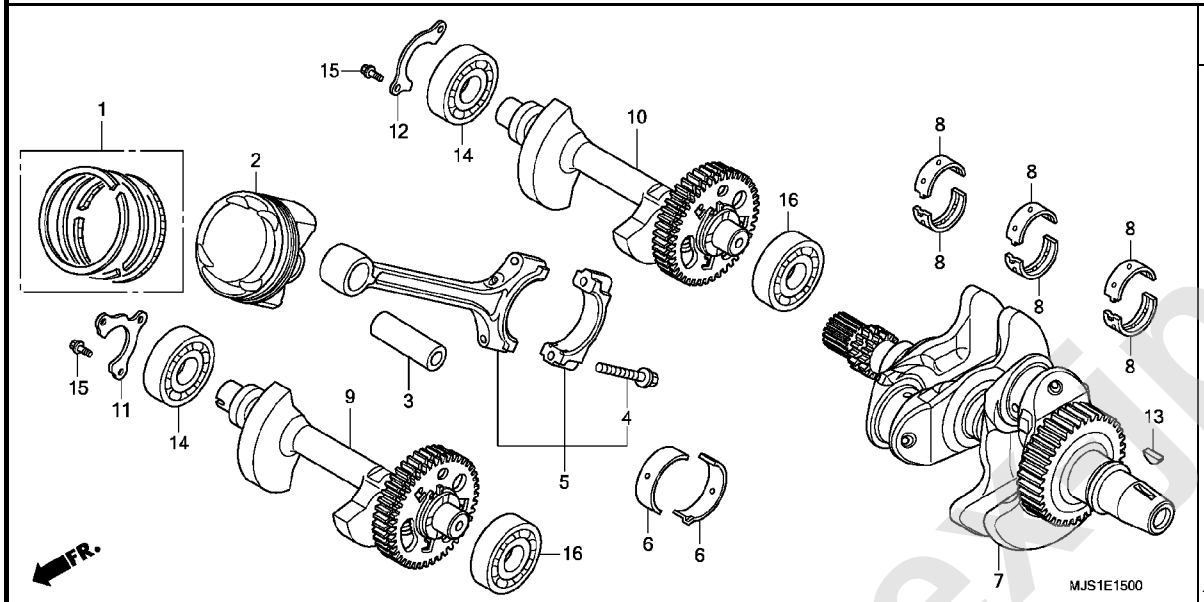

見出番号	部品番号	部品名	使用個数 NC750J F	G	H	NC750JD F	G	H	適用号機 初号機	終号機	タイプ
1	13011-MJH-305	ﾘﾝｸﾞｾｯﾄ,ﾋﾟｽﾄﾝ(ｽﾀﾝﾀﾞｰﾄﾞ)(ﾘｹﾝ)	2	2	2	2	2	2			
2	13101-MJH-Y00	ﾋﾟｽﾄﾝ ･･･	2	2	2	2	2	2			
3	13111-PWA-000	ﾋﾟﾝ,ﾋﾟｽﾄﾝ ･･･	2	2	2	2	2	2			
4	13204-PWA-003	ﾎﾞﾙﾄ,ｺﾈｸﾃｲﾝｸﾞﾛｯﾄﾞ ･･･	4	4	4	4	4	4			
5	13210-RB0-000	ﾛｯﾄﾞCOMP.,ｺﾈｸﾃｲﾝｸﾞ ･･･	2	2	2	2	2	2			
6	13211-PWA-003	ﾍﾞｱﾘﾝｸﾞA,ｺﾈｸﾃｲﾝｸﾞﾛｯﾄﾞ(ﾌﾞﾙｰ)(ﾀﾞｲﾄﾞｰ)	4	4	4	4	4	4			
	13212-PWA-003	ﾍﾞｱﾘﾝｸﾞB,ｺﾈｸﾃｲﾝｸﾞﾛｯﾄﾞ(ﾌﾞﾗｳｸ)(ﾀﾞｲﾄﾞｰ)	4	4	4	4	4	4			
	13213-PWA-003	ﾍﾞｱﾘﾝｸﾞC,ｺﾈｸﾃｲﾝｸﾞﾛｯﾄﾞ(ﾌﾞﾗｳﾝ)(ﾀﾞｲﾄﾞｰ)	4	4	4	4	4	4			
	13214-PWA-003	ﾍﾞｱﾘﾝｸﾞD,ｺﾈｸﾃｲﾝｸﾞﾛｯﾄﾞ(ｸﾞﾘｰﾝ)(ﾀﾞｲﾄﾞｰ)	4	4	4	4	4	4			
	13215-PWA-003	ﾍﾞｱﾘﾝｸﾞE,ｺﾈｸﾃｲﾝｸﾞﾛｯﾄﾞ(ｲｴﾛｰ)(ﾀﾞｲﾄﾞｰ)	4	4	4	4	4	4			
	13216-PWA-003	ﾍﾞｱﾘﾝｸﾞF,ｺﾈｸﾃｲﾝｸﾞﾛｯﾄﾞ(ﾋﾟﾝｸ)(ﾀﾞｲﾄﾞｰ)	4	4	4	4	4	4			
	13217-PWA-003	ﾍﾞｱﾘﾝｸﾞG,ｺﾈｸﾃｲﾝｸﾞﾛｯﾄﾞ(ﾚｯﾄﾞ)(ﾀﾞｲﾄﾞｰ)	4	4	4	4	4	4			
	13218-PWA-003	ﾍﾞｱﾘﾝｸﾞH,ｺﾈｸﾃｲﾝｸﾞﾛｯﾄﾞ(ﾎﾜｲﾄ)(ﾀﾞｲﾄﾞｰ)	4	4	4	4	4	4			
7	13300-MJL-D30	ｸﾗﾝｸｼｬﾌﾄCOMP. ･･･	1	1	1	1	1	1			
8	13313-MGS-D31	ﾍﾞｱﾘﾝｸﾞA,ｸﾗﾝｸｼｬﾌﾄ ･･･	6	6	6	6	6	6			
	13314-MGS-D31	ﾍﾞｱﾘﾝｸﾞB,ｸﾗﾝｸｼｬﾌﾄ ･･･	6	6	6	6	6	6			
	13315-MGS-D31	ﾍﾞｱﾘﾝｸﾞC,ｸﾗﾝｸｼｬﾌﾄ ･･･	6	6	6	6	6	6			
	13316-MGS-D31	ﾍﾞｱﾘﾝｸﾞD,ｸﾗﾝｸｼｬﾌﾄ ･･･	6	6	6	6	6	6			
	13317-MGS-D31	ﾍﾞｱﾘﾝｸﾞE,ｸﾗﾝｸｼｬﾌﾄ ･･･	6	6	6	6	6	6			

www.imbexp.com

E-15 クランクシャフト / ピストン

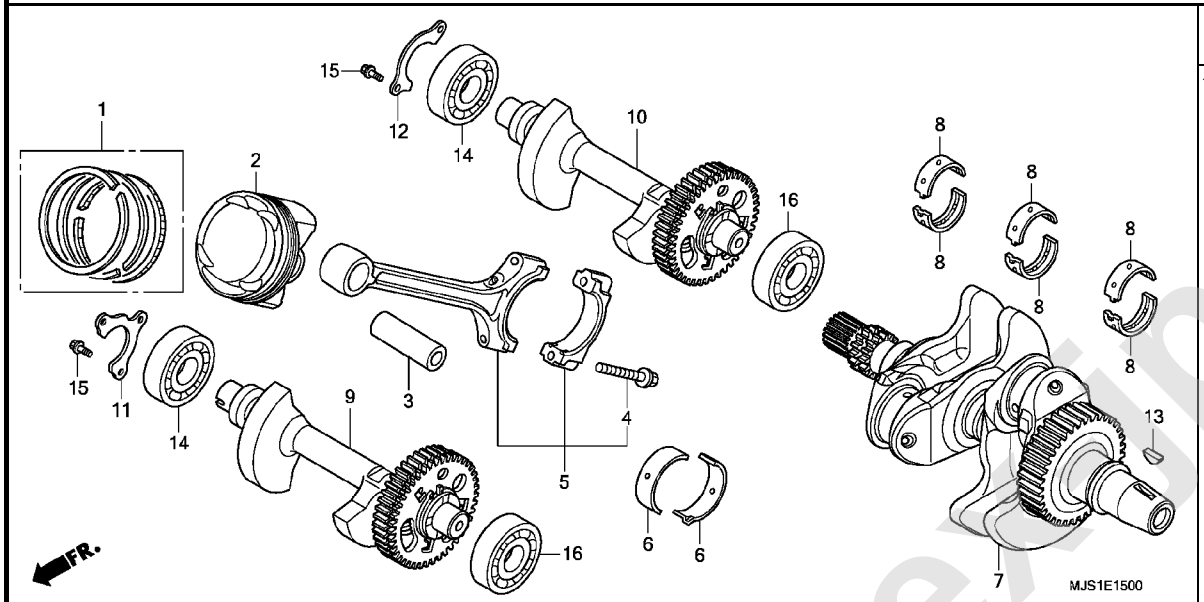

見出 番号	部品番号	部品名	使用個数 NC750J F	G	H	NC750JD F	G	H	適用号機 初号機	終号機	タイプ
9	13410-MJL-D30	シャフトCOMP., フロントバランサー ・・・	1	1	1	1	1	1			
10	13420-MJL-D30	シャフトCOMP., リヤーバランサー ・・・・	1	1	1	1	1	1			
11	13481-MGS-D30	プレート, バランサーベアリングセット ・	1	1	1	1	1	1			
12	13491-MJL-D30	プレート, バランサーベアリングセット (リヤー)	1	1	1	1	1	1			
13	90741-413-000	キー, ウッドラフ 25X14 ・・・・・・・・	1	1	1	1	1	1			
14	91003-MGS-D31	ベアリング, ラジアルボール(63/22)	2	2	2	2	2	2			
15	95701-06014-00	ボルト, フランジ 6X14 ・・・・・・・・	5	5	5	5	5	5			
16	96100-62040-00	ベアリング, ラジアルボール 6204 ・	2	2	2	2	2	2			

www.impexup.com

E-16 トランスミッション（メインシャフト）

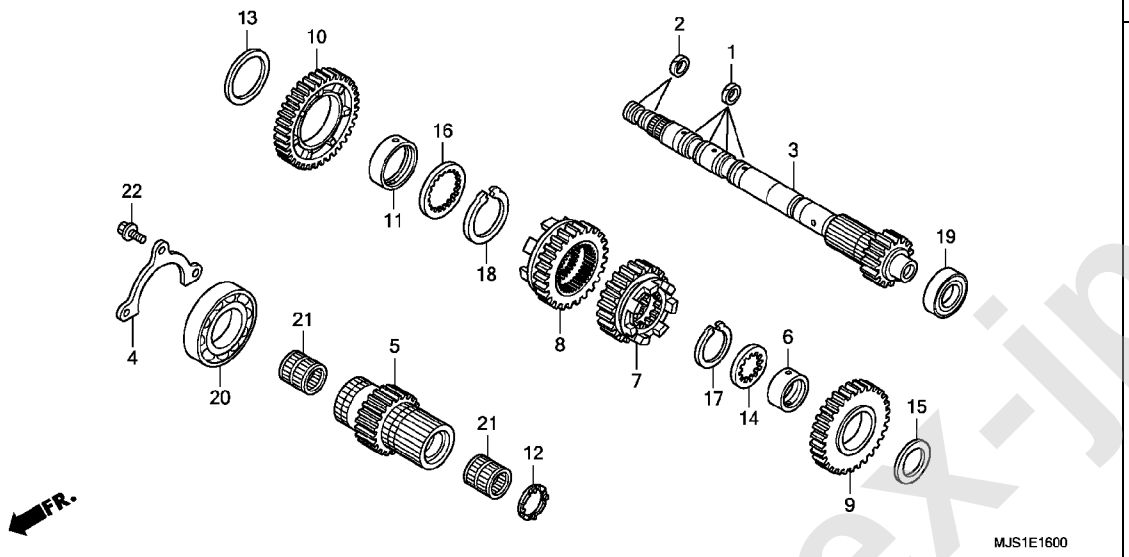

見出 番号	部品番号	部品名	使用個数 NC750J F	NC750J G	NC750J H	NC750JD F	NC750JD G	NC750JD H	適用号機 初号機	適用号機 終号機	タイプ
1	22814-PFL-003	ﾘﾝｸﾞ,ｼｰﾘﾝｸﾞ 26MM ・・・・・・・	4	4	4	4	4	4			
2	22814-RGC-003	ｼｰﾙ,ﾘﾝｸﾞ(21.2MM) ・・・・・・・	2	2	2	2	2	2			
3	23210-MJL-D50	ﾒｲﾝｼｬﾌﾄCOMP.,ｲﾝﾅｰ ・・・・・・	1	1	1	1	1	1			
4	23212-MGS-D30	ﾌﾟﾚｰﾄ,ﾒｲﾝｼｬﾌﾄ ﾍﾞｱﾘﾝｸﾞｾｯﾃｲﾝｸﾞ	1	1	1	1	1	1			
5	23231-MJL-D50	ﾒｲﾝｼｬﾌﾄ,ｱｳﾀｰ(19T) ・・・・・・	1	1	–	1	1	–			
	23231-MKA-D50	ﾒｲﾝｼｬﾌﾄ,ｱｳﾀｰ(21T) ・・・・・・	–	–	1	–	–	1			
6	23442-MS2-610	ｶﾗｰ 30X11.2 ・・・・・・・・・・・・	1	1	1	1	1	1			
7	23451-MGS-D20	ｷﾞﾔｰ,ﾒｲﾝｼｬﾌﾄｻｰﾄﾞ(22T) ・・	1	1	–	1	1	–			
	23451-MKA-D50	・・・・・・・・・・・・・・・・・・・・・・	–	–	1	–	–	1			
8	23471-MJL-D50	ｷﾞﾔｰ,ﾒｲﾝｼｬﾌﾄﾌｫｰｽ(25T) ・・	1	1	–	1	1	–			
	23471-MKA-D50	・・・・・・・・・・・・・・・・・・・・・・	–	–	1	–	–	1			
9	23491-MGS-D20	ｷﾞﾔｰ,ﾒｲﾝｼｬﾌﾄﾌｲﾌｽ(30T) ・・	1	1	–	1	1	–			
	23491-MKA-D50	・・・・・・・・・・・・・・・・・・・・・・	–	–	1	–	–	1			
10	23511-MJL-D50	ｷﾞﾔｰ,ﾒｲﾝｼｬﾌﾄｼｯｸｽｽ(37T) ・	1	1	–	1	1	–			
	23511-MKA-D50	・・・・・・・・・・・・・・・・・・・・・・	–	–	1	–	–	1			
11	23512-MGS-D20	ｶﾗｰ 40X43X10 ・・・・・・・・・・・	1	1	1	1	1	1			
12	90401-MJL-D50	ﾜｯｼｬｰ,ｽﾍﾟｼｬﾙ ・・・・・・・・・・・	1	1	1	1	1	1			
13	90411-MGE-D00	ﾜｯｼｬｰ 40.2X51X1 ・・・・・・・・	1	1	–	1	1	–			
	90403-MK2-300	ﾜｯｼｬｰ ・・・・・・・・・・・・・・・・	–	–	1	–	–	1			
14	90452-MAT-000	ﾜｯｼｬｰ,ｽﾌﾟﾗｲﾝ 30X36X1.5 ・	1	1	1	1	1	1			
15	90458-MAT-E00	ﾜｯｼｬｰ,ｽﾗｽﾄ 30.5MM ・・・・・・	1	1	1	1	1	1			
16	90493-MGE-D00	ﾜｯｼｬｰ,ｽﾌﾟﾗｲﾝ 40MM ・・・・・・	1	1	1	1	1	1			
17	90604-MM5-000	ｻｰｸﾘｯﾌﾟ 30MM ・・・・・・・・・・・	1	1	1	1	1	1			
18	90605-MGE-D00	ｻｰｸﾘｯﾌﾟ 40MM ・・・・・・・・・・・	1	1	1	1	1	1			
19	91006-MGS-D31	ﾍﾞｱﾘﾝｸﾞ,ﾗｼﾞｱﾙﾎﾞｰﾙ 6204U	1	1	1	1	1	1			

www.impex-jp.com

E-16 トランスミッション（メインシャフト）

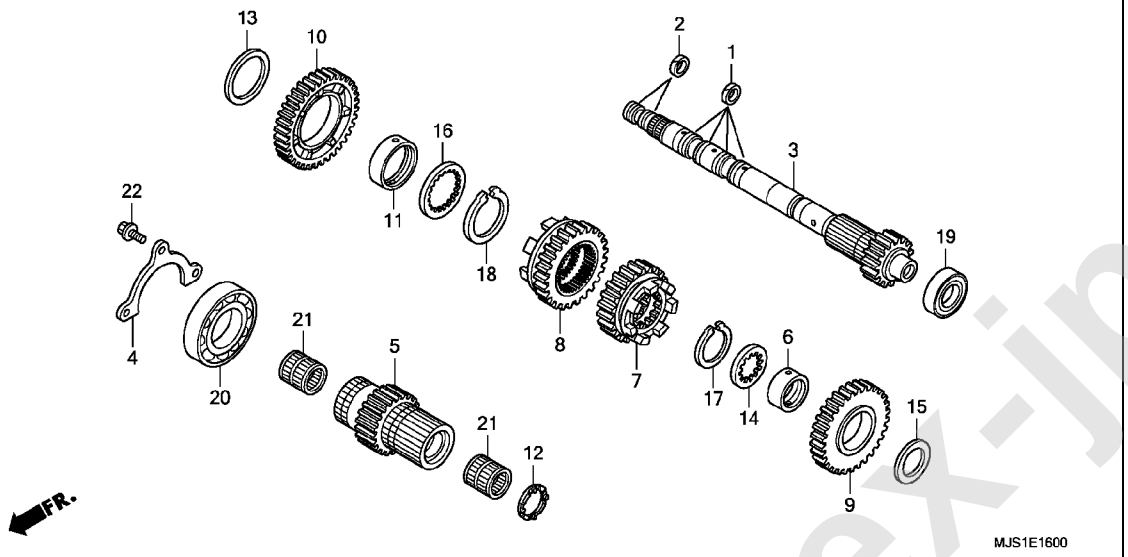

見出番号	部品番号	部品名	使用個数 NC750J F	G	H	NC750JD F	G	H	適用号機 初号機	終号機	タイプ
20	91023-MGS-D21	ﾍﾞｱﾘﾝｸﾞ,ﾗｼﾞｱﾙﾎﾞｰﾙ 6008 ・	1	1	1	1	1	1			
21	91102-KR0-003	ﾍﾞｱﾘﾝｸﾞ,ﾆｰﾄﾞﾙ 26X31X24 (NTN)	2	2	−	2	2	−			
	91104-PL9-008	ﾍﾞｱﾘﾝｸﾞ,ﾆｰﾄﾞﾙ 26X31X22 (NTN)	−	−	2	−	−	2			
22	95701-06014-00	ﾎﾞﾙﾄ,ﾌﾗﾝｼﾞ 6X14 ・・・・・・・・	3	3	3	3	3	3			

www.impex-jp.com

E-16-1 トランスミッション（カウンターシャフト）

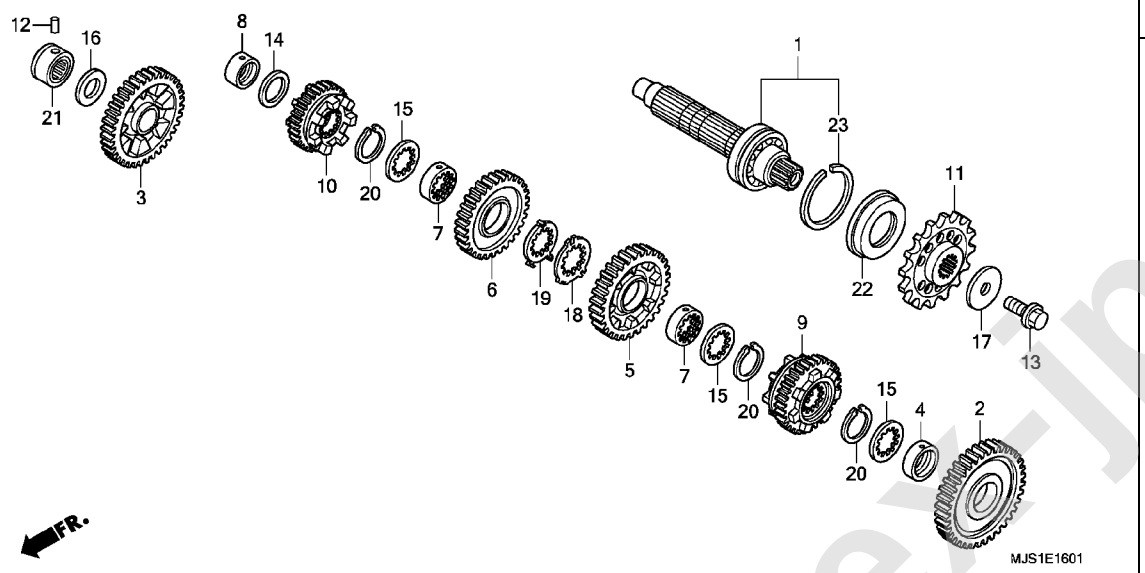

見出番号	部品番号	部品名	使用個数 NC750J F	G	H	NC750JD F	G	H	適用号機 初号機	終号機	タイプ
1	23220-MJS-J20	カウンターシャフトCOMP.	1	1	1	1	1	1			
2	23421-MGS-D20	ギヤー，カウンターファースト（40T）	1	1	1	1	1	1			
3	23441-MGS-D20	ギヤー，カウンターシャフトセカンド（40T）	1	1	1	1	1	1			
4	23442-ML7-000	カラー 28MM	1	1	1	1	1	1			
5	23461-MGS-D20	ギヤー，カウンターサード（32T）	1	1	1	1	1	1			
6	23481-MGS-D20	ギヤー，カウンターフォース（30T）	1	1	1	1	1	1			
7	23482-MV9-670	カラー，スプライン 28X31X9	2	2	2	2	2	2			
8	23495-KY1-000	カラー 22X13	1	1	1	1	1	1			
9	23501-MGS-D20	ギヤー，カウンターシャフトフィフス（31T）	1	1	1	1	1	1			
10	23521-MJL-D50	ギヤー，カウンターシャフトシックス（32T）	1	1	1	1	1	1			
11	23801-MJS-J20	スプロケット，ドライブ（17T）	1	1	−	1	1	−			
	23801-MKA-D30		−	−	1	−	−	1			
12	24261-283-000	ピン，ギヤーシフトフォークガイド	1	1	1	1	1	1			
13	90037-422-003	ボルト，スペシャル 10MM	1	1	1	1	1	1			
14	90452-KZ4-000	ワッシャー，スラスト 22X30X1	1	1	1	1	1	1			
15	90452-MR7-000	ワッシャー，スプライン 28X34X1.5	3	3	3	3	3	3			
16	90458-292-000	ワッシャー，スラスト 20MM	1	1	1	1	1	1			
17	90459-438-000	ワッシャー 10.2MM	1	1	1	1	1	1			
18	90463-MR7-000	ワッシャー，スプライン 28MM	1	1	1	1	1	1			
19	90464-MR7-000	ワッシャー，ロック 28MM	1	1	1	1	1	1			
20	90603-MN4-000	サークリップ 28MM	3	3	3	3	3	3			
21	91022-KT7-003	ベアリング，ニードル 20MM(NTN)	1	1	1	1	1	1			
22	91207-KT8-003	オイルシール，34X62X8	1	1	1	1	1	1			
23	94560-62200	リング，スナップ 62MM	1	1	1	1	1	1			

www.impex-jp.com

注意 本ページには「パーツカタログニュース」が発行されております。必ず巻末の「パーツカタログニュース」も合わせてご確認ください。

E-17 ギヤーシフトドラム

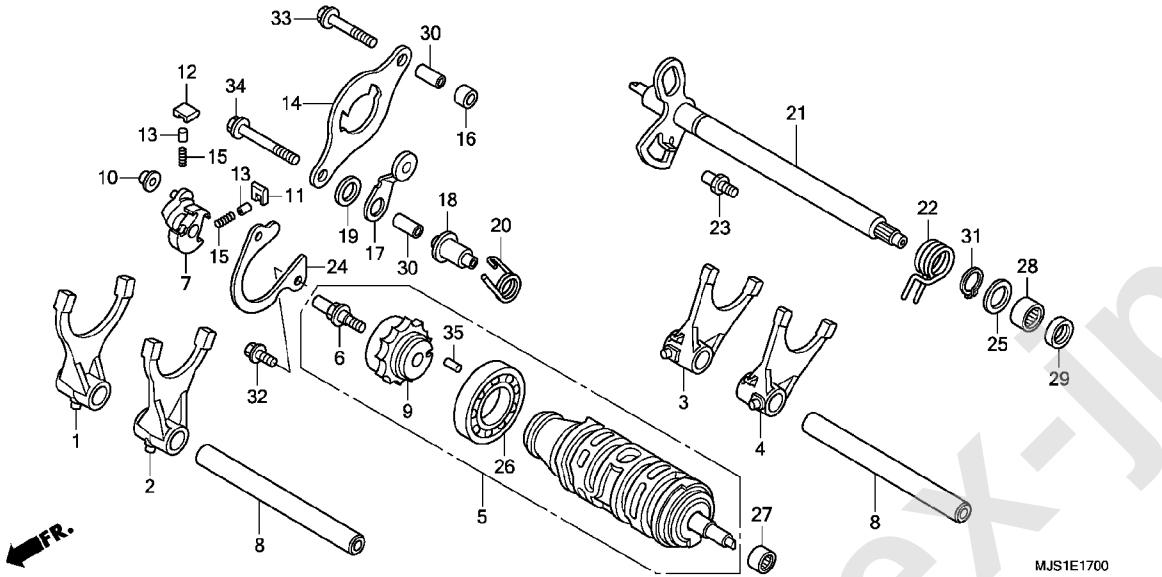

番号	部品番号	部品名	NC750J F	NC750J G	NC750J H	NC750JD F	NC750JD G	NC750JD H	適用号機 初号機	適用号機 終号機	タイプ
1	24211-MGS-D20	フオーク,R.ギヤーシフト(メイン)	1	1	1	1	1	1			
2	24212-MGS-D20	フオーク,L.ギヤーシフト(メイン)	1	1	–	1	1	–			
	24212-MKA-D50		–	–	1	–	–	1			
3	24213-MGS-D20	フオーク,R.ギヤーシフト(カウンター)	1	1	1	1	1	1			
4	24214-MGS-D20	フオーク,L.ギヤーシフト(カウンター)	1	1	1	1	1	1			
5	24310-MGS-D21	ドラムASSY.,ギヤーシフト	1	1	1	1	1	1			
6	24315-MGS-D20	ピン,シフター	1	1	–	1	1	–	--------	2101815	
	24315-HL4-000		1	1	–	1	1	–	2101816	--------	
			–	–	1	–	–	1			
7	24321-KT8-030	シフター,ドラム	1	1	1	1	1	1			
8	24321-MAS-000	シヤフト,ギヤーシフトフオーク	2	2	2	2	2	2			
9	24322-MGE-D01	センター,シフトドラム	1	1	1	1	1	1			
10	24322-MM4-000	カラー,シフター	1	1	1	1	1	1			
11	24324-KA3-711	ポールA,ラチエツト	1	1	1	1	1	1			
12	24325-KA3-711	ポールB,ラチエツト	1	1	1	1	1	1			
13	24326-KBH-901	プランジヤー,ポール	2	2	2	2	2	2			
14	24328-MGS-D20	プレート,チエンジガイド	1	1	1	1	1	1			
15	24329-KA3-740	スプリング,ポールプランジヤー	2	2	2	2	2	2			
16	24329-MGS-D20	カラー,ガイドプレートデイスタンス	1	1	1	1	1	1			
17	24430-MGE-000	ストツパーCOMP.,ドラム	1	1	1	1	1	1			
18	24434-MGS-D20	カラー,シフトドラムストツパープレート	1	1	1	1	1	1			
19	24435-MGE-000	カラー,ドラムストツパーサイド	1	1	1	1	1	1			
20	24435-MGS-D20	スプリング,シフトドラムストツパー	1	1	1	1	1	1			
21	24610-MGS-D20	スピンドルCOMP.,ギヤーシフト	1	1	1	1	1	1			
22	24651-MGS-D20	スプリング,ギヤーシフトリターン	1	1	1	1	1	1			

www.impex-jp.com

E-17 ギヤーシフトドラム

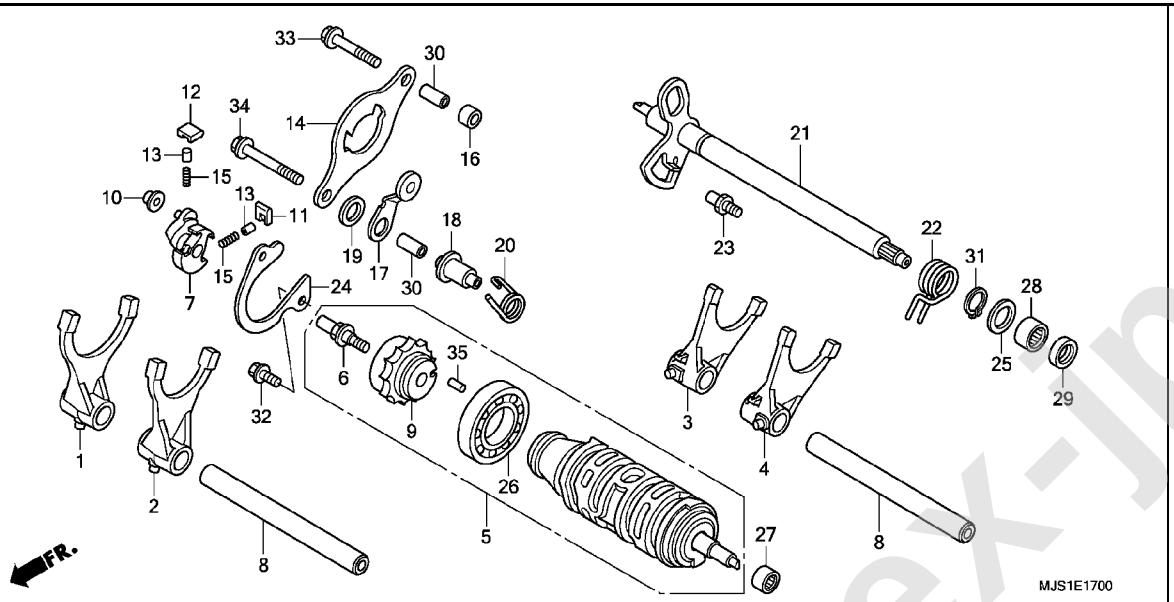

見出			使用個数						適用号機		タイプ
番号	部品番号	部品名	NC750J F	NC750J G	NC750J H	NC750JD F	NC750JD G	NC750JD H	初号機	終号機	
23	24652-HA0-000	ピン,ギヤーシフトリターンスプリング ・	1	1	1	1	1	1			
24	24655-MGS-D30	プレート,シフトドラムベアリング セッテイング	1	1	1	1	1	1			
25	90433-KE1-000	ワッシャー 14MM ・・・・・・・・・・・・	1	1	1	1	1	1			
26	91007-MGS-D21	ベアリング,ラジアルボール 25X47X8	1	1	1	1	1	1			
27	91024-MGS-D21	ベアリング,ニードル 12X18X12 ・	1	1	−	1	1	−			
28	91028-MGS-D21	ベアリング,ニードル 14X20X12 ・	1	1	−	1	1	−			
29	91203-KK3-830	オイルシール, 14X22X5 ・・・・・・・・	1	1	1	1	1	1			
30	94301-08200	ノックピン 8X20 ・・・・・・・・・・・・	2	2	2	2	2	2			
31	94510-14000	サークリップ,エキスターナル 14MM ・・・	1	1	1	1	1	1			
32	95701-06014-00	ボルト,フランジ 6X14 ・・・・・・・・	2	2	2	2	2	2			
33	95701-06035-00	ボルト,フランジ 6X35 ・・・・・・・・	1	1	1	1	1	1			
34	95701-06055-00	ボルト,フランジ 6X55 ・・・・・・・・	1	1	1	1	1	1			
35	96220-40080	ローラー 4X8 ・・・・・・・・・・・・・・	1	1	1	1	1	1			

www.impex-jp.com

E-18 サーモスタット

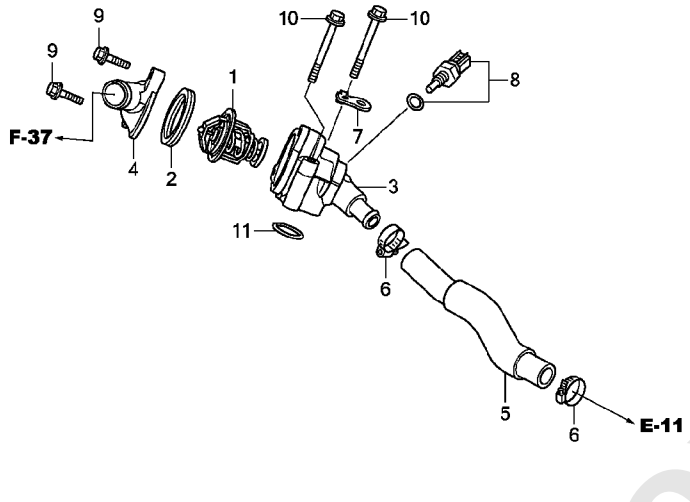

見出番号	部品番号	部品名	使用個数 NC750J F	G	H	NC750JD F	G	H	適用号機 初号機	終号機	タイプ
1	19300-MCJ-003	サーモスタット	1	1	1	1	1	1			
2	19305-KV3-010	ラバー,サーモスタット	1	1	1	1	1	1			
3	19310-MJS-J20	ケースCOMP.,サーモスタット	1	1	1	1	1	1			
4	19316-MJS-J20	カバー,サーモスタット	1	1	1	1	1	1			
5	19322-MGS-D30	ホース,ウオーターバイパス	1	1	1	1	1	1			
6	19504-KY1-003	クランプ,ウオーターホース 25MM	2	2	2	2	2	2			
7	32150-MGS-D20	ステー,ハーネス	1	1	1	1	1	1			
8	37870-MGS-D31	センサーASSY.,ウオーターテンプレチヤー	1	1	1	1	1	1			
9	90006-GHB-660	ボルト,フランジ 6X22(NSHF)	2	2	2	2	2	2			
10	90006-GHB-740	ボルト,フランジ 6X55(NSHF)	2	2	2	2	2	2			
11	91356-425-003	Oリング 30MM	1	1	1	1	1	1			

www.impex-jp.com

E-19 リダクションギヤー

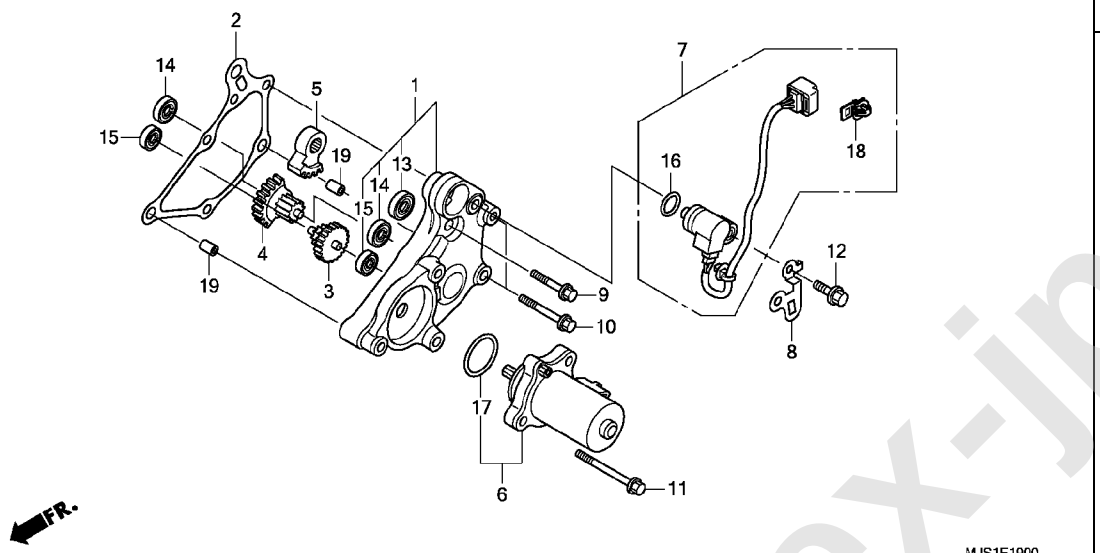

見出 番号	部品番号	部品名	使用個数 NC750J F	G	H	NC750JD F	G	H	適用号機 初号機	終号機	タイプ
1	11520-MGS-D20	カバ-COMP.,リダクションギヤー	1	1	1	1	1	1			
2	11523-MGS-D20	ガスケット,リダクションカバー	1	1	1	1	1	1			
3	24615-MGE-D01	ギヤー,シフトリダクション(45T/7T)	1	1	1	1	1	1			
4	24616-MGS-D21	ギヤー,シフトリダクション(32T/13T)	1	1	1	1	1	1			
5	24617-MGE-D01	ギヤー,シフトリダクション(42T)	1	1	1	1	1	1			
6	31300-KVZ-631	モーターASSY.,レシオコントロール	1	1	1	1	1	1			
7	38800-MJS-J21	センサーASSY.,アングル (350DEGREE)	1	1	1	1	1	1			
8	38815-MGS-D20	ステー,アングルセンサーコード	1	1	1	1	1	1			
9	90001-MGS-D20	ボルト,フランジ 6X28	1	1	1	1	1	1			
10	90002-MGS-D20	ボルト,フランジ 6X40	2	2	2	2	2	2			
11	90003-MGS-D20	ボルト,フランジ 6X60	3	3	3	3	3	3			
12	90011-MGE-D00	ボルト,ノツク 6MM	1	1	1	1	1	1			
13	91025-MGS-D21	ベアリング,ラジアルボール 699ZZ	1	1	1	1	1	1			
14	91026-MGS-D21	ベアリング,ラジアルボール 607ZZ	2	2	2	2	2	2			
15	91027-MGS-D21	ベアリング,ラジアルボール 696ZZ	2	2	2	2	2	2			
16	91310-MGE-D01	Oリング 16.5X2.5	1	1	1	1	1	1			
17	91351-HM8-A51	Oリング,コントロールモーター	1	1	1	1	1	1			
18	91535-TA0-003	クリツプ,カプラー(ダークブラウン)	1	1	1	1	1	1			
19	94301-08100	ノツクピン 8X10	2	2	2	2	2	2			

www.impex-jp.com

E-20 スロットルボディ

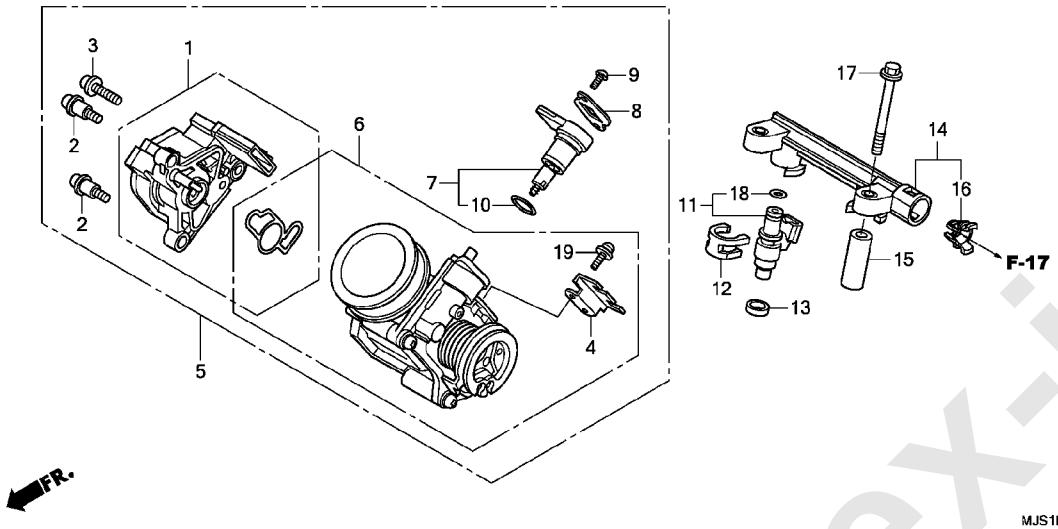

見出 番号	部品番号	部品名	使用個数 NC750J F	G	H	 NC750JD F	G	H	適用号機 初号機	終号機	タイプ
1	16060-MFR-671	センサーセット	1	1	1	1	1	1			
2	16081-KYJ-901	スクリュー,トルクス 5X8.7	2	2	2	2	2	2			
3	16082-KYJ-901	スクリュー,トルクス 5X17	1	1	1	1	1	1			
4	16169-MGS-D31	ステー,ワイヤー	1	1	1	1	1	1			
5	16400-MGS-D31	ボディASSY.,スロットル(GQ3UA A)	1	1	1	1	1	1			
6	16410-MGS-D31	ボディセット	1	1	1	1	1	1			
7	16430-MGS-D31	バルブセット,アイドルエアーコントロール	1	1	1	1	1	1			
8	16432-MFE-641	プレート,アイドルエアーコントロールバルブ	1	1	1	1	1	1			
9	16433-HN8-A61	スクリュー,トルクス	2	2	2	2	2	2			
10	16435-HN8-A61	Oリング 17.8X1.9	1	1	1	1	1	1			
11	16450-MFA-D02	インジェクターASSY.,フューエル	2	2	2	2	2	2			
12	16451-MFL-000	クリップ,インジェクター	2	2	2	2	2	2			
13	16472-MGS-D30	シールリング,インジェクター	2	2	2	2	2	2			
14	16640-MGS-D31	パイプCOMP.,フューエル	1	1	1	1	1	1			
15	16647-MGS-D30	カラー,フューエルパイプ	2	2	2	2	2	2			
16	17711-MGE-003	リテーナー	1	1	1	1	1	1			
17	90005-MGS-D30	ボルト,フランジ 6X55	2	2	2	2	2	2			
18	91301-P7A-004	Oリング 7.8X1.9	2	2	2	2	2	2			
19	93892-05012-18	スクリューワッシャー 5X12	2	2	2	2	2	2			

www.impex-jp.com

EOP-1 ガスケットキットA

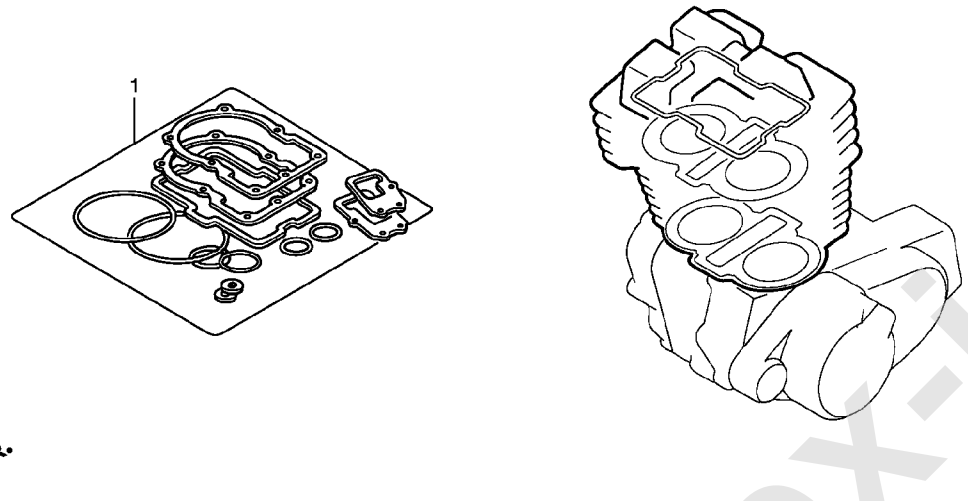

見出 番号	部品番号	部品名	使用個数 NC750J F	G	H	NC750JD F	G	H	適用号機 初号機	終号機	タイプ
1	06111-MJL-D30	ガスケットキットA	1	1	1	1	1	1			
	12251-MJH-Y01	ガスケット,シリンダーヘッド	1	1	1	1	1	1			
	12391-MGS-D30	ガスケット,シリンダーヘッドカバー	1	1	1	1	1	1			
	18291-MGS-D31	ガスケット,エキゾーストパイプ	1	1	1	1	1	1			
	19226-MGS-D30	ガスケット,ウオーターポンプボディ	2	2	2	2	2	2			
	19305-KV3-010	ラバー,サーモスタット	1	1	1	1	1	1			
	90406-MGS-D30	ワッシャー,シーリング 6.5MM	1	1	1	1	1	1			
	90463-ML7-000		1	1	1	1	1	1			
	90488-425-000	ワッシャー,シーリング 6MM	2	2	2	2	2	2			
	90543-MV9-670	ラバー,マウンテイング	3	3	3	3	3	3			
	91301-MGS-D30	Oリング 48X2.6	1	1	1	1	1	1			
	91303-KK3-830	Oリング 35X3(アライ)	1	1	1	1	1	1			
	91306-ZY3-003	Oリング 23.5X2	1	1	1	1	1	1			
	91356-425-003	Oリング 30MM	1	1	1	1	1	1			

www.impex-jp.com

EOP-2 ガスケットキットB

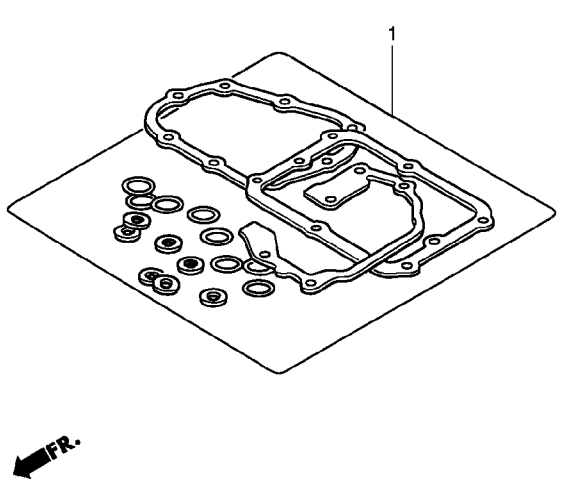

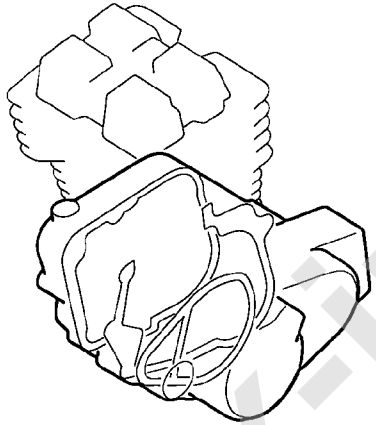

MJS1X0200A

見出 番号	部品番号	部品名	使用個数 NC750J F	G	H	NC750JD F	G	H	適用号機 初号機	終号機	タイプ
1	06112-MJL-J20	ガスケットキットB	1	1	1	1	1	1			
	11371-MGS-D20	パッキン,ベース	1	1	1	1	1	1			
	11523-MGS-D20	ガスケット,リダクションカバー	1	1	1	1	1	1			
	15154-MAT-000	パッキン,オイルストレーナー	1	1	1	1	1	1			
	90442-028-000	ワッシャー,シーリング 8MM	1	1	1	1	1	1			
	90443-MB0-000	ワッシャー,シーリング 10MM	1	1	1	1	1	1			
	90443-MJ6-000	ワッシャー,ニュートラル	1	1	1	1	1	1			
	90463-ML7-000	ワッシャー,シーリング 6.5MM	1	1	1	1	1	1			
	90488-425-000	ワッシャー,シーリング 6MM	1	1	1	1	1	1			
	90545-KF0-000	ワッシャー 12MM	1	1	1	1	1	1			
	91301-MEE-003	Oリング 32X1.7	1	1	1	1	1	1			
	91301-MEH-003	Oリング 13X1.5	3	3	3	3	3	3			
	91302-MGS-D20	Oリング 35X2.2	1	1	1	1	1	1			
	91302-PA9-003	Oリング 39.8X2.2(アライ)	1	1	1	1	1	1			
	91302-PS5-003	Oリング 33.6X2.2	4	4	4	4	4	4			
	91303-377-000	Oリング 13.8X2.5	1	1	1	1	1	1			
	91303-KF0-003	Oリング 14.8X2.4(アライ)	3	3	3	3	3	3			
	91307-035-000	Oリング 18X3	1	1	1	1	1	1			
	91307-PY4-003	Oリング 24.5X1.9	1	1	1	1	1	1			
	91309-425-003	Oリング 24.4X3.1(アライ)	1	1	1	1	1	1			
	91310-MGE-D01	Oリング 16.5X2.5	2	2	2	2	2	2			
	91311-RFH-003	Oリング 7.7X1.9	2	2	2	2	2	2			
	91313-393-003	Oリング 7.8X2.2(アライ)	1	1	1	1	1	1			
	91344-PC9-004	Oリング 29X2.4(NOK)	2	2	2	2	2	2			
	91351-HM8-A51	Oリング,コントロールモーター	1	1	1	1	1	1			
	94109-12000	ワッシャー,ドレンプラグ 12MM	1	1	1	1	1	1			

www.impex-jp.com

F-1 ヘッドライト

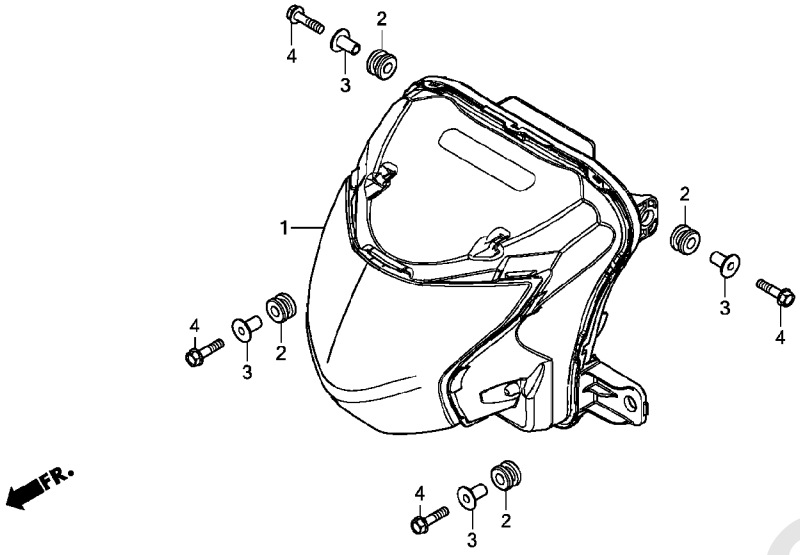

見出 番号	部品番号	部品名	使用個数 NC750J F	G	H	NC750JD F	G	H	適用号機 初号機	終号機	タイプ
1	33100-MJS-J71	ﾍｯﾄﾞﾗｲﾄASSY. ・・・・・・・・・・・	1	1	1	1	1	1			
2	43516-HA2-000	ﾗﾊﾞｰ,ｵｲﾙｶｯﾌﾟﾏｳﾝﾃｲﾝｸﾞ ・・・	4	4	4	4	4	4			
3	80114-KE2-940	ｶﾗｰ,ﾘﾔｰﾌｪﾝﾀﾞｰ ・・・・・・・・・・	4	4	4	4	4	4			
4	95701-06025-08	ﾎﾞﾙﾄ,ﾌﾗﾝｼﾞ 6X25 ・・・・・・・・	4	4	4	4	4	4			

www.imbex-jp.com

F-2 メーター

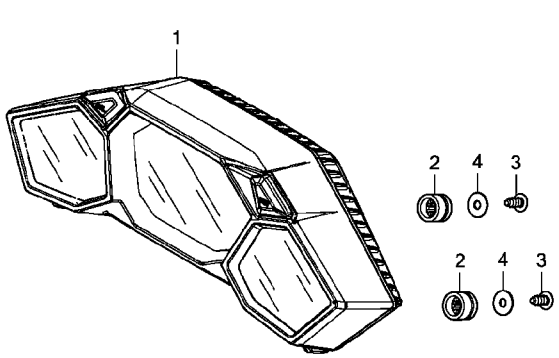

見出 番号	部品番号	部品名	使用個数 NC750J F	NC750J G	NC750J H	NC750JD F	NC750JD G	NC750JD H	適用号機 初号機	適用号機 終号機	タイプ
1	37100-MJS-J72	メーターASSY.,コンビネーション(KPH)	1	1	1	1	1	1			
2	37244-KVK-900	ラバー,メーターマウンテイング ・・・・・・	4	4	4	4	4	4			
3	93913-25380	スクリュー,タッピング 5X14(PO) ・	4	4	4	4	4	4			
4	94103-05700	ワッシャー,プレイン 5MM ・・・・・・・・	4	4	4	4	4	4			

www.imbex-jp.com

F-3 スイッチ / ケーブル

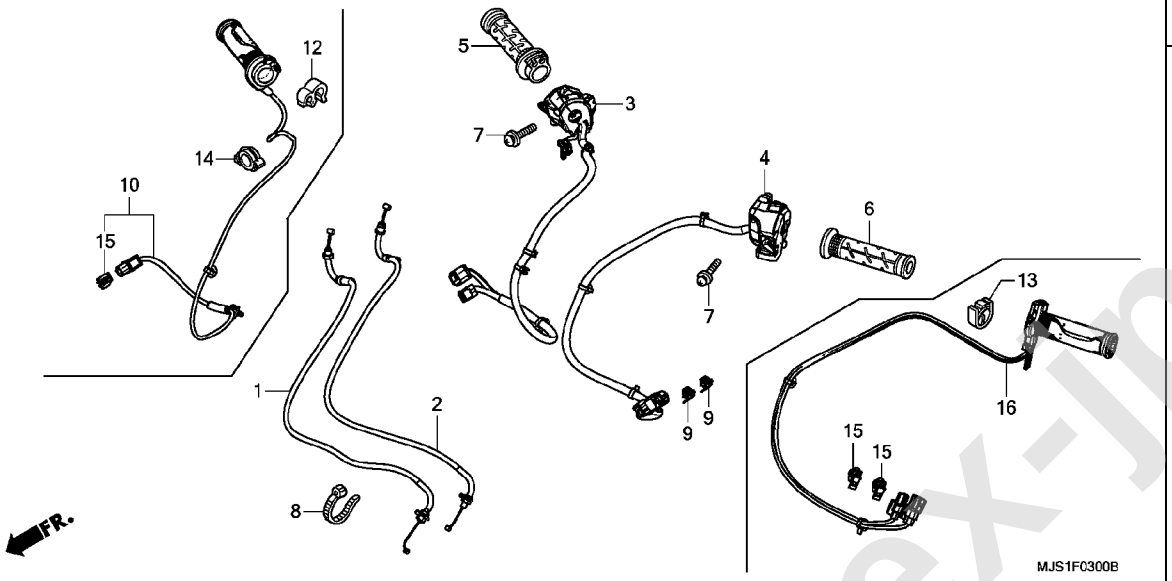

見出番号	部品番号	部品名	使用個数 NC750J F	G	H	NC750JD F	G	H	適用号機 初号機	終号機	タイプ
1	17910-MJS-J71	ケーブルCOMP. A, スロットル	1	1	–	1	1	–			
	17910-MJS-J31		–	–	1	–	–	1			
2	17920-MJS-J71	ケーブルCOMP. B, スロットル	1	1	–	1	1	–			
	17920-MJS-J31		–	–	1	–	–	1			
3	35130-MJS-J71	スイッチASSY., エンジンストップ& D-Nモード	1	1	–	1	1	–			
	35130-MJS-J30		–	–	1	–	–	1			
4	35200-MJS-J71	スイッチASSY., ウインカー&ハンドシフト	1	1	1	1	1	1			
5	53140-MGS-D30	グリップCOMP., スロットル	1	1	1	–	–	–			
6	53150-MGS-D30	グリップ, L. ハンドル	1	1	1	–	–	–			
7	90508-MGS-D30	スクリューワッシャー 5X16	4	4	4	4	4	4			
8	90651-KV6-003	バンド, ワイヤー 165MM(ブラック)	1	1	1	1	1	1			
9	91565-SEL-003	クリップ, カプラー(ブラック)	2	2	2	2	2	2			
10	35510-MJS-J71	ヒーターASSY., R. ハンドルグリップ	–	–	–	1	–	–			
	35510-MJS-J72		–	–	–	–	1	1			
12	38516-MGE-003	クランプ, ABSコード(D8.5)	–	–	–	1	1	1			
13	90683-ZX2-003	クリップ, ワイヤーハーネス	–	–	–	1	1	1			
14	90690-MGS-D81	クリップ, ケーブル 12MM	–	–	–	1	1	1			
15	91535-TA0-003	クリップ, カプラー(ダークブラウン)	–	–	–	3	3	3			
16	35520-MJS-305	ヒーターASSY., L. ハンドルグリップ	–	–	–	1	–	–	--------	1001560	
	35520-MJS-315		–	–	–	1	–	–	1001561	--------	
	35520-MJS-305		–	–	–	–	1	–			
	35520-MJS-315		–	–	–	–	–	1			

www.impex-jp.com

F-4 フロントブレーキマスターシリンダー (NC750JF,G/NC750JDF,G)

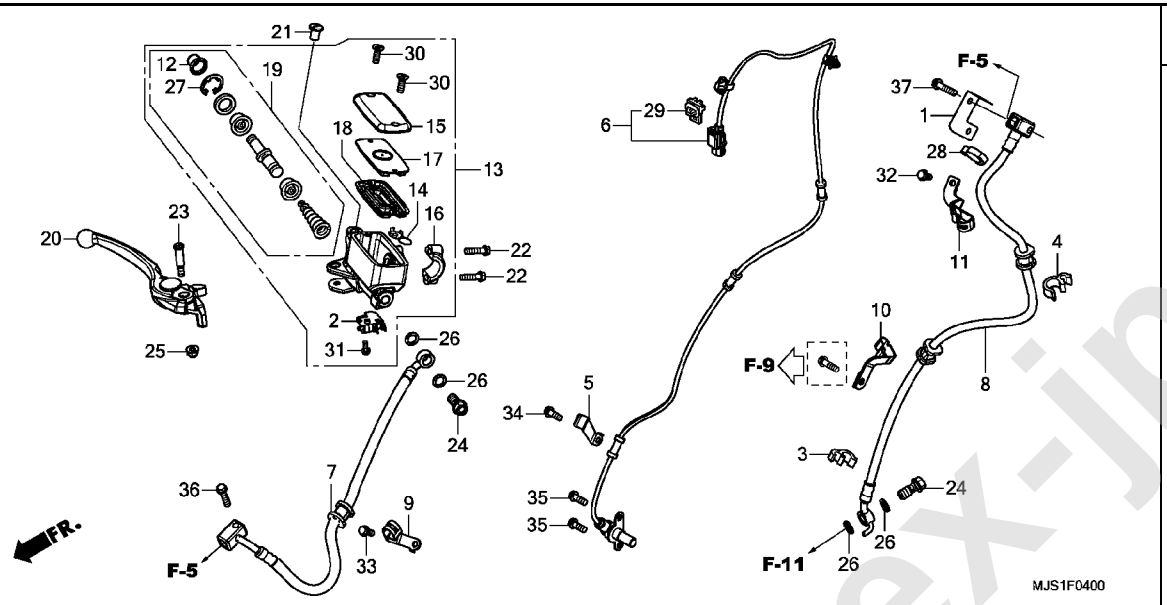

見出番号	部品番号	部品名	使用個数 NC750J F	G	H	NC750JD F	G	H	適用号機 初号機	終号機	タイプ
1	32157-MJL-D70	ステー,ハーネスクリツプ	1	1	−	1	1	−			
2	35340-MGS-D31	スイツチASSY.,フロントストツプ	1	1	−	1	1	−			
3	38516-MGE-003	クランプ,ABSコード(D8.5)	1	1	−	1	1	−			
4	38517-MGE-003	クランプ,ABSコード(12)	1	1	−	1	1	−			
5	38517-MGS-D80	クランパー,センサーコード	1	1	−	1	1	−			
6	38520-MJS-J71	センサー,フロントホイールスピード	1	1	−	1	1	−			
7	45125-MJS-J71	ホースCOMP.A,フロントブレーキ	1	1	−	1	1	−			
8	45128-MJS-J71	ホースCOMP.D,フロントブレーキ	1	1	−	1	1	−			
9	45155-MJS-J70	クランパ-A,フロントブレーキ	1	1	−	1	1	−			
10	45156-MJF-C10	クランパ-B,フロントブレーキ	1	1	−	1	1	−			
11	45156-MJS-J70	クランパ-B,フロントブレーキホース	1	1	−	1	1	−			
12	45504-410-003	ブーツCOMP.	1	1	−	1	1	−			
13	45510-MGS-D31	シリンダーサブASSY.,フロントマスター(ニツシン)	1	1	−	1	1	−			
14	45512-MA6-006	プロテクター	1	1	−	1	1	−			
15	45513-MM5-016	キヤツプ,マスターシリンダー(ニツシン)	1	1	−	1	1	−			
16	45517-166-006	ホルダー,マスターシリンダー	1	1	−	1	1	−			
17	45518-MM5-006	プレート,ダイヤフラム	1	1	−	1	1	−			
18	45520-MM5-006	ダイヤフラム	1	1	−	1	1	−			
19	45530-KVY-911	シリンダーセツト,マスター	1	1	−	1	1	−			
20	53170-MEJ-016	レバ-ASSY.,R.ハンドル	1	1	−	1	1	−			
21	53174-463-770	プラグ,ハンドルレバーブラケツト	1	1	−	1	1	−			
22	90101-MBZ-G00	ボルト,フランジ 6X22	2	2	−	2	2	−			
23	90114-MA5-671	ボルト,ハンドルレバーピボツト	1	1	−	1	1	−			
24	90145-MS9-612	ボルト,オイル 10X22	2	2	−	2	2	−			

www.impex-jp.com

F-4 フロントブレーキマスターシリンダー (NC750JF,G/NC750JDF,G)

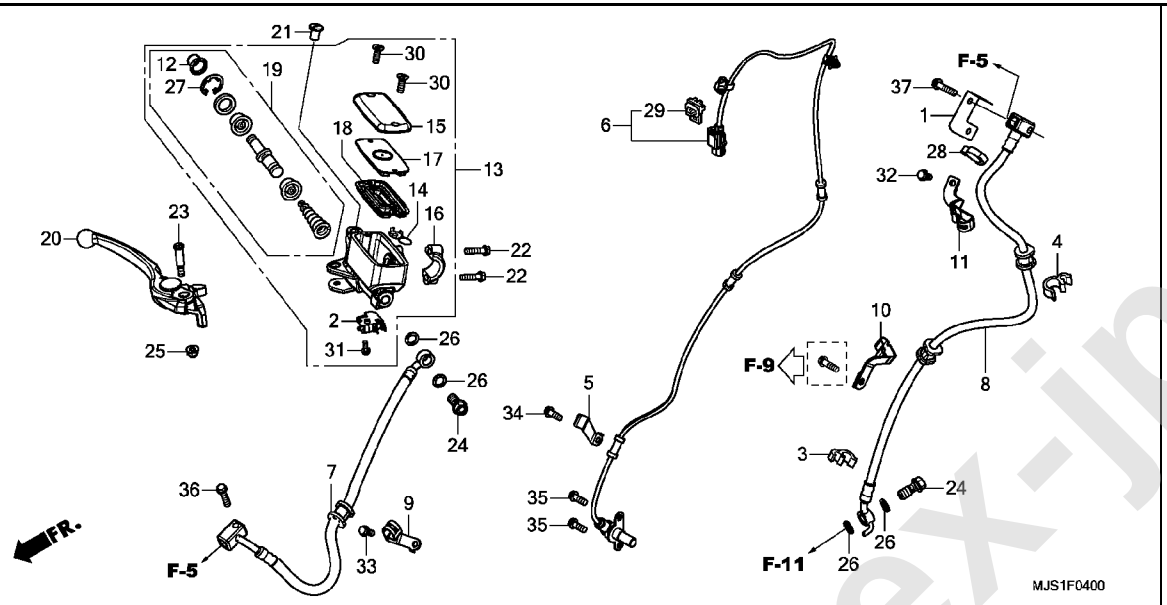

見出番号	部品番号	部品名	使用個数 NC750J F	G	H	NC750JD F	G	H	適用号機 初号機	終号機	タイプ
25	90201-415-000	ナット,キャップ 6MM	1	1	−	1	1	−			
26	90545-300-000	ワッシャー,オイルボルト	4	4	−	4	4	−			
27	90651-MA5-671	サークリップ	1	1	−	1	1	−			
28	90690-MGS-D81	クリップ,ケーブル 12MM	1	1	−	1	1	−			
29	91535-TA0-003	クリップ,カプラー(ダークブラウン)	1	1	−	1	1	−			
30	93600-04012-1G	スクリュー,フラット 4X12	2	2	−	2	2	−			
31	93893-04012-17	スクリューワッシャー 4X12	1	1	−	1	1	−			
32	96001-06012-07	ボルト,フランジ 6X12	1	1	−	1	1	−			
33	96001-06014-07	ボルト,フランジ 6X14	1	1	−	1	1	−			
34	96001-06016-07	ボルト,フランジ 6X16	1	1	−	1	1	−			
35	96001-06016-07	ボルト,フランジ 6X16	2	2	−	2	2	−			
36	96001-06025-00	ボルト,フランジ 6X25	1	1	−	1	1	−			
37	96001-06025-07	ボルト,フランジ 6X25	1	1	−	1	1	−			

www.impex-jp.com

F-4-1 フロントブレーキマスターシリンダー (NC750JH/NC750JDH)

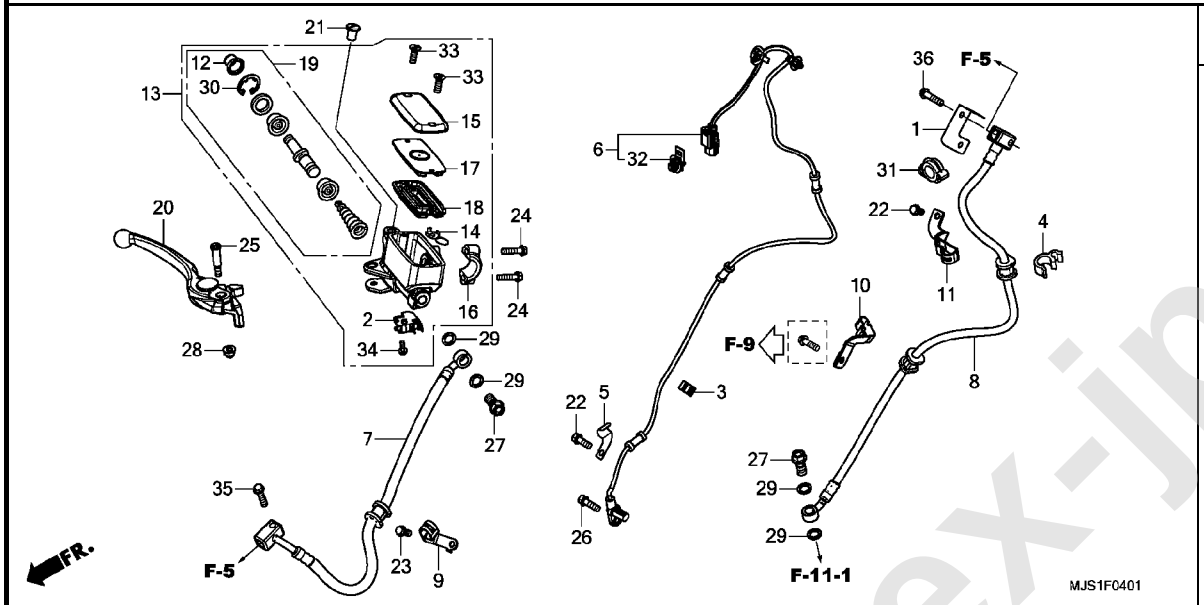

見出番号	部品番号	部品名	使用個数 NC750J F	G	H	NC750JD F	G	H	適用号機 初号機	終号機	タイプ
1	32157-MJL-D70	ステー,ハーネスクリツプ	–	–	1	–	–	1			
2	35340-MGS-D31	スイツチASSY.,フロントストツプ	–	–	1	–	–	1			
3	38516-MGE-003	クランプ,ABSコード(D8.5)	–	–	1	–	–	1			
4	38517-MGE-003	クランプ,ABSコード(12)	–	–	1	–	–	1			
5	38517-MKA-D80	クランパー,センサーコード	–	–	1	–	–	1			
6	38520-MJS-J31	センサー,フロントホイールスピード	–	–	1	–	–	1			
7	45125-MJS-J71	ホースCOMP. A,フロントブレーキ	–	–	1	–	–	1			
8	45128-MJS-J31	ホースCOMP. D,フロントブレーキ	–	–	1	–	–	1			
9	45155-MJS-J70	クランパ-A,フロントブレーキ	–	–	1	–	–	1			
10	45156-MJF-C10	クランパ-B,フロントブレーキ	–	–	1	–	–	1			
11	45156-MJS-J70	クランパ-B,フロントブレーキホース	–	–	1	–	–	1			
12	45504-410-003	ブーツCOMP.	–	–	1	–	–	1			
13	45510-MGS-D31	シリンダーサブASSY.,フロントマスター(ニツシン)	–	–	1	–	–	1			
14	45512-MA6-006	プロテクター	–	–	1	–	–	1			
15	45513-MM5-016	キヤツプ,マスターシリンダー(ニツシン)	–	–	1	–	–	1			
16	45517-166-006	ホルダー,マスターシリンダー	–	–	1	–	–	1			
17	45518-MM5-006	プレート,ダイヤフラム	–	–	1	–	–	1			
18	45520-MM5-006	ダイヤフラム	–	–	1	–	–	1			
19	45530-KVY-911	シリンダーセツト,マスター	–	–	1	–	–	1			
20	53170-MEJ-016	レバ-ASSY.,R.ハンドル	–	–	1	–	–	1			
21	53174-463-770	プラグ,ハンドルレバーブラケツト	–	–	1	–	–	1			
22	90013-GHB-610	ボルト,フランジ 6X12	–	–	2	–	–	2			
23	90013-GHB-620	ボルト,フランジ 6X14	–	–	1	–	–	1			
24	90013-GHB-660	ボルト,フランジ 6X22	–	–	2	–	–	2			

www.impex-jp.com

F-4-1 フロントブレーキマスターシリンダー (NC750JH/NC750JDH)

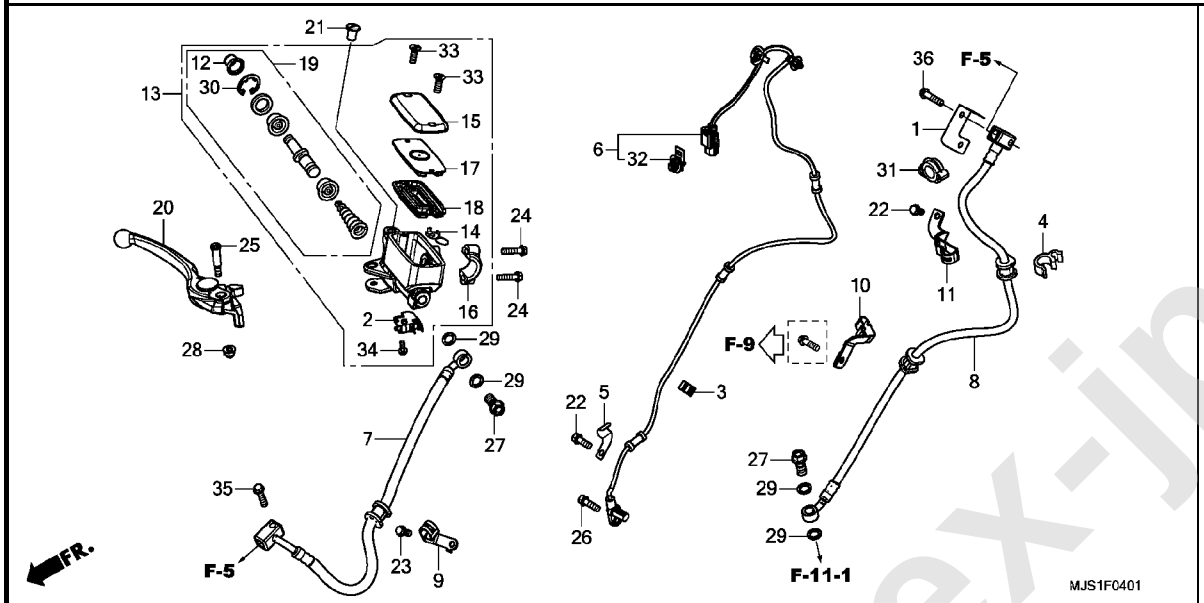

見出番号	部品番号	部品名	使用個数 NC750J F	G	H	NC750JD F	G	H	適用号機 初号機	終号機	タイプ
25	90114-MA5-671	ボルト,ハンドルレバーピボット ･･･	−	−	1	−	−	1			
26	90116-MKA-D80	ボルト,フランジ 6X16(SH) ････	−	−	1	−	−	1			
27	90145-MS9-612	ボルト,オイル 10X22 ･････････	−	−	2	−	−	2			
28	90201-415-000	ナット,キャップ 6MM ･･････････	−	−	1	−	−	1			
29	90545-300-000	ワッシャー,オイルボルト ･･････････	−	−	4	−	−	4			
30	90651-MA5-671	サークリップ ････････････････	−	−	1	−	−	1			
31	90690-MGS-D81	クリップ,ケーブル 12MM ･･･････	−	−	1	−	−	1			
32	91535-TA0-003	クリップ,カプラー(ダークブラウン) ･	−	−	1	−	−	1			
33	93600-04012-1G	スクリュー,フラット 4X12 ････････	−	−	2	−	−	2			
34	93893-04012-17	スクリューワッシャー 4X12 ････････	−	−	1	−	−	1			
35	96001-06025-00	ボルト,フランジ 6X25 ･････････	−	−	1	−	−	1			
36	96001-06025-07	ボルト,フランジ 6X25 ･････････	−	−	1	−	−	1			

www.impex-jp.com

F-5 ABS モジュレーター

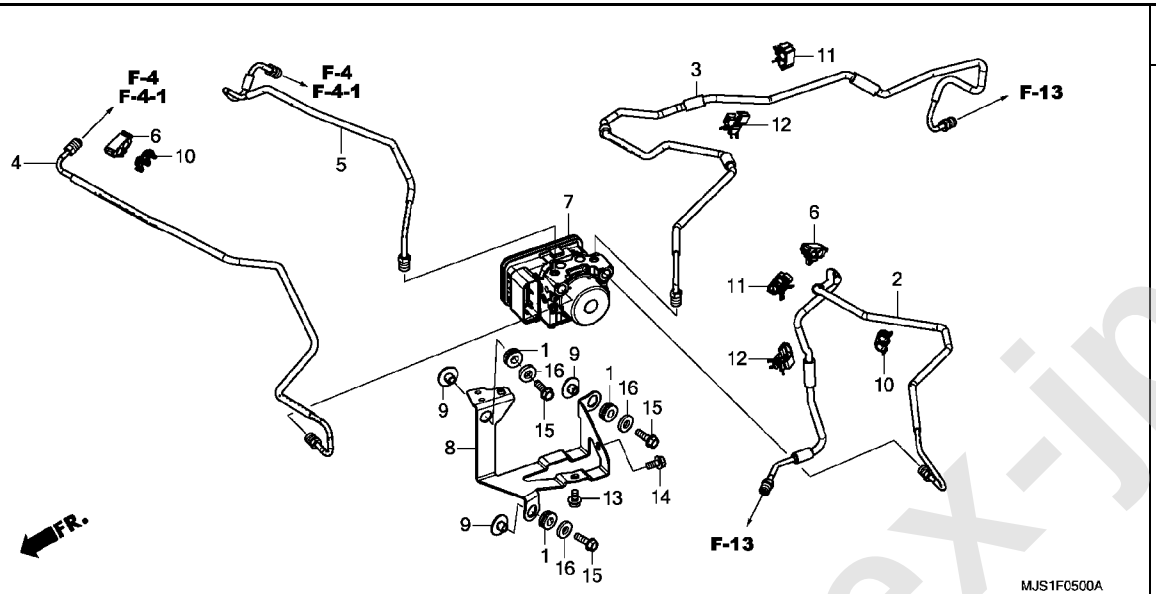

見出 番号	部品番号	部品名	使用個数 NC750J F	G	H	NC750JD F	G	H	適用号機 初号機	終号機	タイプ
1	18316-KFT-620	ラバー,プロテクター	3	3	3	3	3	3			
2	43310-MJS-J70	パイプ COMP. A,リヤーブレーキ	1	1	1	1	1	1			
3	43311-MJS-J70	パイプ COMP. B,リヤーブレーキ	1	1	1	1	1	1			
4	45126-MJS-J70	パイプ COMP. B,フロントブレーキ	1	1	1	1	1	1			
5	45127-MJS-J70	パイプ COMP. C,フロントブレーキ	1	1	1	1	1	1			
6	46392-TF0-003	クリツプ,ブレーキパイプ	2	2	2	2	2	2			
7	57110-MJS-J71	モジュレーターASSY.	1	1	1	1	1	1			
8	64502-MJS-J70	ブラケット,モジュレーター(ABS)	1	1	1	1	1	1			
9	90175-MCT-640	カラー,フユーエルタンク	3	3	3	3	3	3			
10	90661-MCA-003	クランプ,ブレーキパイプ(6.8X2)	2	2	2	2	2	2			
11	90661-MEW-921	クランプ,ブレーキパイプ(7.0X2)	2	2	2	2	2	2			
12	90662-MGS-D81	クランプ,ブレーキパイプ(7.0)	2	2	2	2	2	2			
13	95701-06010-07	ボルト,フランジ 6X10	1	1	1	1	1	1			
14	95701-06012-00	ボルト,フランジ 6X12	1	1	1	1	1	1			
15	95701-06020-00	ボルト,フランジ 6X20	3	3	3	3	3	3			
16	94103-06800	ワッシヤー,プレイン 6MM	3	3	3	3	3	3			

www.impex-jp.com

F-6 パーキングブレーキ

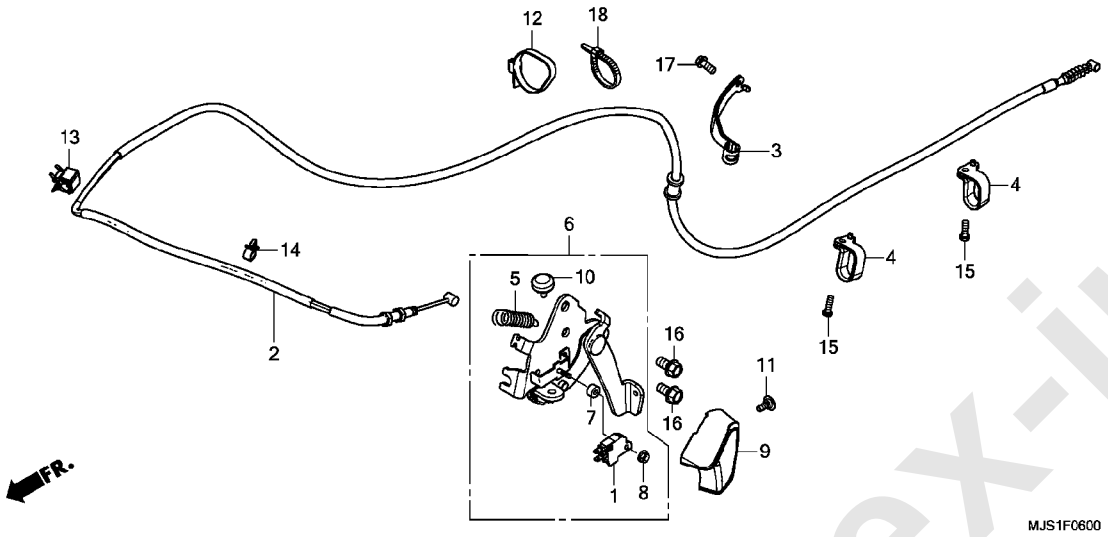

見出番号	部品番号	部品名	使用個数 NC750J F	G	H	NC750JD F	G	H	適用号機 初号機	終号機	タイプ
1	35340-MGS-D31	ｽｲｯﾁASSY.,ﾌﾛﾝﾄｽﾄｯﾌﾟ ････	1	1	1	1	1	1			
2	43450-MJS-J71	ｹｰﾌﾞﾙCOMP.,ﾊﾟｰｷﾝｸﾞﾌﾞﾚｰｷ	1	1	1	1	1	1			
3	43455-MGS-D70	ｸﾗﾝﾊﾟｰ,ﾊﾟｰｷﾝｸﾞﾌﾞﾚｰｷ ････	1	1	1	1	1	1			
4	43456-MGS-D70	ｶﾞｲﾄﾞ,ﾊﾟｰｷﾝｸﾞﾌﾞﾚｰｷ ･････	2	2	2	2	2	2			
5	46514-KW3-670	ｽﾌﾟﾘﾝｸﾞ,ﾌﾞﾚｰｷﾍﾟﾀﾞﾙ ･････	1	1	1	1	1	1			
6	47105-MJS-J71	ﾌﾞﾚｰｷCOMP.,ﾊﾝﾄﾞ ････････	1	1	1	1	1	1			
7	47109-MGS-D70	ｶﾗｰ,ｽｲｯﾁｽﾃｰ ････････････	1	1	1	1	1	1			
8	47110-MGS-D70	ﾅｯﾄ,ﾅｲﾛﾝ 4MM ･･･････････	1	1	1	1	1	1			
9	47150-MJS-J70	ｸﾞﾘｯﾌﾟ,ﾊﾝﾄﾞﾌﾞﾚｰｷ ･･･････	1	1	1	1	1	1			
10	50505-GA7-730	ﾗﾊﾞｰ,ｽﾀﾝﾄﾞｽﾄｯﾊﾟｰ ･･･････	1	1	1	1	1	1			
11	90101-MJJ-D30	ｽｸﾘｭｰ,ｽﾍﾟｼｬﾙ 5X14 ･･････	1	1	–	1	1	–			
	90102-MKA-D80	･･･････････････････	–	–	1	–	–	1			
12	90651-KV6-003	ﾊﾞﾝﾄﾞ,ﾜｲﾔｰ 165MM(ﾌﾞﾗｯｸ)	1	1	1	1	1	1			
13	90662-MGS-D81	ｸﾗﾝﾌﾟ,ﾌﾞﾚｰｷﾊﾟｲﾌﾟ(7.0) ･･	1	1	1	1	1	1			
14	90682-MGS-D41	ｸﾘｯﾌﾟ,ｹｰﾌﾞﾙ ･･･････････	1	1	1	1	1	1			
15	93500-05016-0G	ｽｸﾘｭｰ,ﾊﾟﾝ 5X16 ････････	2	2	2	2	2	2			
16	95701-08016-00	ﾎﾞﾙﾄ,ﾌﾗﾝｼﾞ 8X16 ････････	2	2	2	2	2	2			
17	96001-06014-00	ﾎﾞﾙﾄ,ﾌﾗﾝｼﾞ 6X14 ････････	1	1	1	1	1	1			
18	90620-SB2-003	ﾊﾞﾝﾄﾞ,ﾜｲﾔｰﾊｰﾈｽ ････････	1	1	1	1	1	1			

www.impex-jp.com

⚠ 注意 本ページには「パーツカタログニュース」が発行されております。必ず巻末の「パーツカタログニュース」も合わせてご確認ください。

F-7 ハンドルパイプ / トップブリッジ

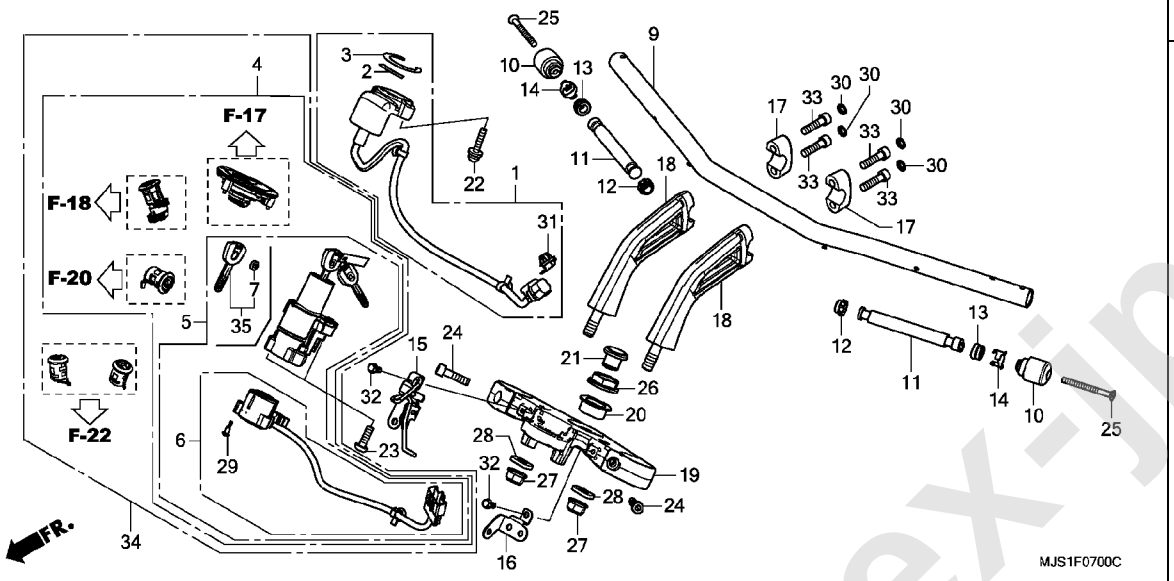

見出番号	部品番号	部品名	使用個数 NC750J F	G	H	NC750JD F	G	H	適用号機 初号機	終号機	タイプ
1	30430-MJS-J71	レシーバーユニット	1	1	–	1	1	–			
	30430-MJS-J31		–	–	1	–	–	1			
2	30432-MBW-E02	マーク, レシーバー(ホンダロック)	1	1	1	1	1	1			
3	30433-MBW-602	シール, イグニッションスイッチ	1	1	–	1	1	–			
4	35010-MJS-J71	キーセット	1	1	1	–	–	–			
5	35100-MJS-J71	スイッチASSY., コンビネーション&ロック	1	1	1	1	1	1			
6	35101-MJS-J71	ベースCOMP., コンタクト	1	1	1	1	1	1			
7	35113-MJE-D00	エンプレム, キー	4	4	4	4	4	4			
9	53100-MJS-J70	パイプ, ステアリングハンドル	1	1	1	1	1	1			
10	53105-KT8-010	ウエイト, ステアリングハンドル	2	2	2	2	2	2			
11	53105-KV3-000	ウエイトB, ステアリングハンドル	2	2	2	2	2	2			
12	53106-KR3-000	ラバーA, ハンドルウエイト	2	2	2	2	2	2			
13	53107-MY1-000	ラバーB, ハンドルウエイト	2	2	2	2	2	2			
14	53108-KR3-770	リング, ハンドルウエイトスナップ	2	2	2	2	2	2			
15	53111-MJS-J70	クランパー, ケーブル	1	1	1	1	1	1			
16	53112-MJS-J70	クランパー, ハーネス	1	1	1	1	1	1			
17	53131-MJS-J70	ホルダー, ハンドルパイプアッパー	2	2	2	2	2	2			
18	53132-MJS-J70	ホルダー, ハンドルロアー	2	2	2	2	2	2			
19	53230-MJS-J70	ブリッジ, フォークトップ	1	1	1	1	1	1			
20	53231-MJS-J70	スペーサー, トップブリッジ	1	1	1	1	1	1			
21	53232-MJ4-670	キャップ, ステアリングステムナット	1	1	1	1	1	1			
22	90020-MBW-610	スクリューワッシャー 5X22	2	2	2	2	2	2			
23	90107-MBG-000	ボルト, ワンウエイ 8MM	2	2	2	2	2	2			
24	90122-MCH-A00	ボルト, ソケット 8X32	2	2	2	2	2	2			
25	90191-KBG-000	スクリュー, オーバル 6X65	2	2	2	2	2	2			

www.impex-jp.com

F-7 ハンドルパイプ / トップブリッジ

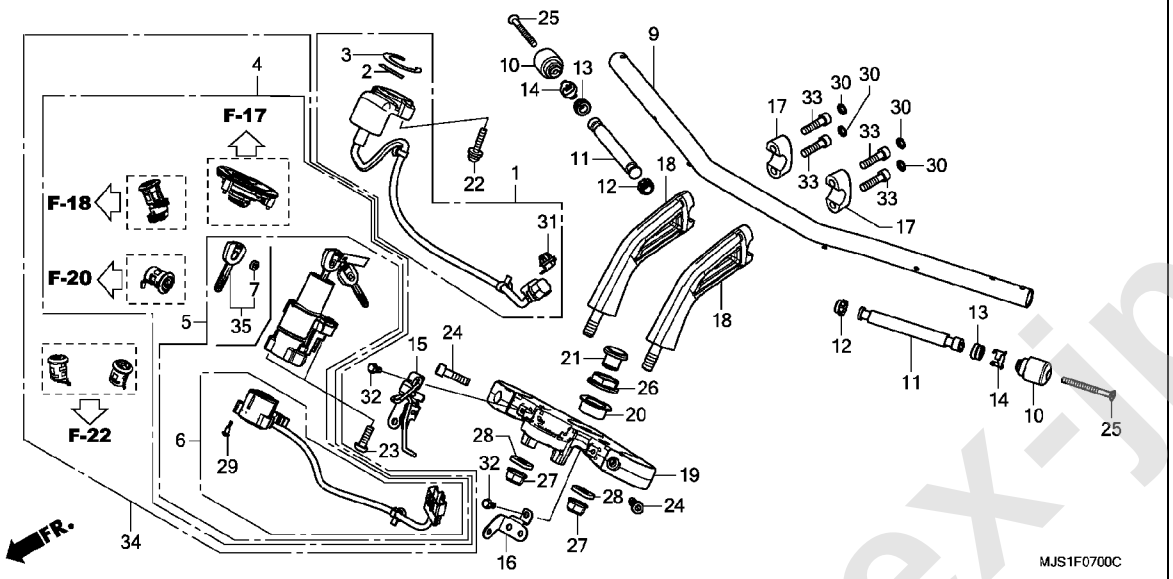

見出番号	部品番号	部品名	使用個数 NC750J F	G	H	NC750JD F	G	H	適用号機 初号機	終号機	タイプ
26	90304-MCF-000	ナット,ステアリングステムフランジ ・・・・	1	1	1	1	1	1			
27	90306-KF0-003	ナット,フランジ 12MM(フセラシ) ・・・	2	2	2	2	2	2			
28	90452-GM6-000	ワッシャー,プレイン 12MM ・・・・・・・	2	2	2	2	2	2			
29	91059-KY2-711	スクリュー,タッピング 3X16 ・・・・・	3	3	3	3	3	3			
30	91456-371-770	キャップ,ソケットボルト ・・・・・・・・	4	4	4	4	4	4			
31	91565-SEL-003	クリップ,カプラー(ブラック) ・・・・・	1	1	1	1	1	1			
32	96001-06012-07	ボルト,フランジ 6X12 ・・・・・・・・	2	2	2	2	2	2			
33	96600-08032-00	ボルト,ソケット 8X32 ・・・・・・・・	4	4	4	4	4	4			
34	35010-MJS-J90	キーセット ・・・・・・・・・・・・・・・	-	-	-	1	1	1			
35	35111-MJE-D02	キーCOMP.,イモビライザー ・・・・・・	2	2	2	2	2	2			

www.impex-jp.com

F-8 ステアリングステム

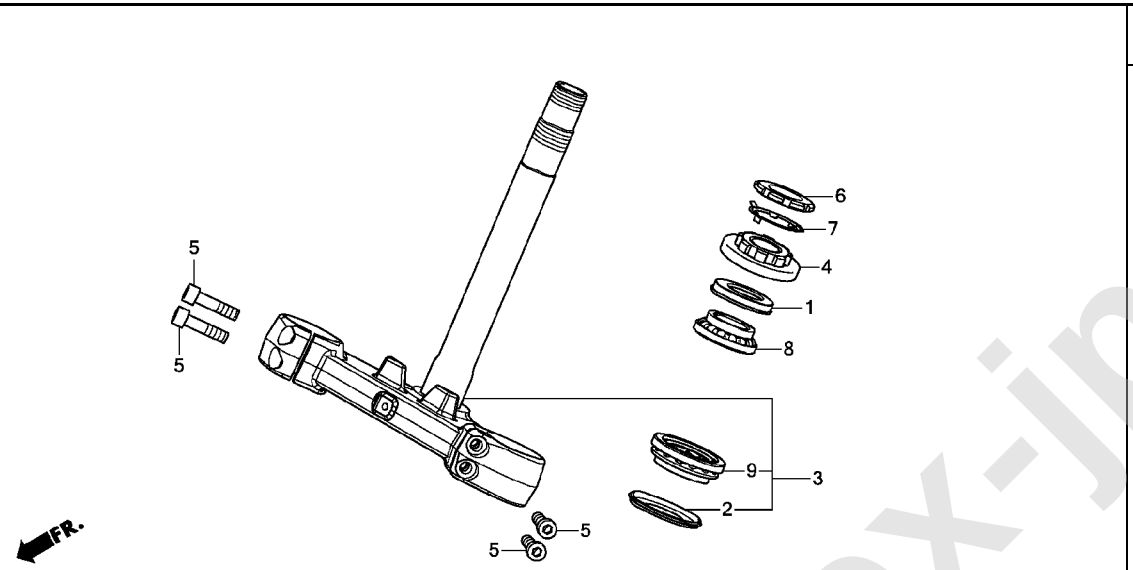

見出 番号	部品番号	部品名	使用個数 NC750J F	G	H	NC750JD F	G	H	適用号機 初号機	終号機	タイプ
1	53213-MB4-771	ﾀﾞｽﾄｼｰﾙ,ｽﾃｱﾘﾝｸﾞｱｯﾊﾟｰ(ｱﾗｲ)	1	1	1	1	1	1			
2	53214-371-010	ﾀﾞｽﾄｼｰﾙ,ｽﾃｱﾘﾝｸﾞﾍｯﾄﾞ ････	1	1	1	1	1	1			
3	53219-MJS-J70	ｽﾃﾑｻﾌﾞASSY.,ｽﾃｱﾘﾝｸﾞ ････	1	1	1	1	1	1			
4	53220-MB2-000	ｽﾚｯﾄﾞCOMP.,ｽﾃｱﾘﾝｸﾞﾍｯﾄﾞﾄｯﾌﾟ	1	1	1	1	1	1			
5	90122-MCH-A00	ﾎﾞﾙﾄ,ｿｹｯﾄ 8X32 ･････････	4	4	−	4	4	−			
	90101-MJS-J30	･･････････････････････	−	−	4	−	−	4			
6	90302-425-830	ｽﾚｯﾄﾞB,ｽﾃｱﾘﾝｸﾞﾍｯﾄﾞﾄｯﾌﾟ ･	1	1	1	1	1	1			
7	90506-425-830	ﾜｯｼｬｰ,ﾛｯｸ ･････････････	1	1	1	1	1	1			
8	91015-KT8-005	ﾍﾞｱﾘﾝｸﾞ,ﾍｯﾄﾞﾊﾟｲﾌﾟｱｯﾊﾟｰ(ｺｳﾖｳ)	1	1	1	1	1	1			
9	91016-KT8-005	ﾍﾞｱﾘﾝｸﾞ,ﾍｯﾄﾞﾊﾟｲﾌﾟｱﾝﾀﾞｰ(ｺｳﾖｳ)	1	1	1	1	1	1			

www.impex-jp.com

F-9 フロントフェンダー

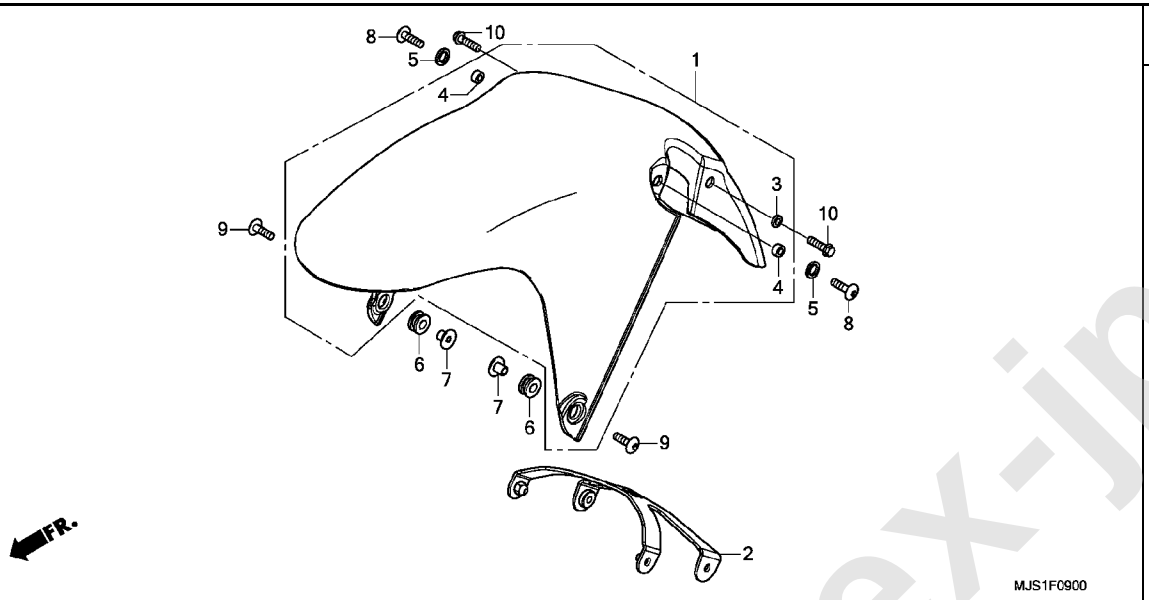

見出番号	部品番号	部品名	使用個数 NC750J F	G	H	NC750JD F	G	H	適用号機 初号機	終号機	タイプ
1	61100-MJS-J70ZA	フエンダ゛ー COMP., フロント									
		NHB01.....グラファイトブラック	1	–	1	1	–	1	---------	---------	J
	61100-MJS-J00ZA	*Y124P*..パールシャイニング イエロー	–	1	1	–	1	1	---------	---------	2J
	61100-MJS-J00ZB	*YR256M* マットアクシスオレンジ メタリック	–	1	1	–	1	1	---------	---------	2J
	61100-MJS-J00ZC	*R342C* キャンディープロミネンスレッド	–	1	1	–	1	1	---------	---------	2J
	61100-MJS-J00ZD	*R334*.....ヴィクトリーレッド	–	1	1	–	1	1	---------	---------	2J
	61100-MJS-J00ZE	*PB332P*.....パールヘロンブルー	–	1	1	–	1	1	---------	---------	2J
	61100-MJS-J00ZF	*NH389M*..マットビュレットシルバー	–	1	1	–	1	1	---------	---------	2J
	61100-MJS-J00ZG	*NHB53P*....パールグレアホワイト	–	1	1	–	1	1	---------	---------	2J
	61100-MJS-J00ZH	*NHB38M* マットアルタイルシルバーメタリック	–	1	1	–	1	1	---------	---------	2J
	61100-MJS-J00ZJ	*NHA86M* マットバリスティックブラックメタリック	–	1	1	–	1	1	---------	---------	2J
	61100-MJS-J00ZK	*GY140M* ブライトライムグリーンメタリック	–	1	1	–	1	1	---------	---------	2J
	61100-MJS-J00ZL	*B197M* グリントウェーブブルーメタリック	–	1	1	–	1	1	---------	---------	2J
2	61101-MJS-J70	ブレース, フロントフエンダー	1	1	1	1	1	1			
3	61102-MGS-D30	カラー, フロントフエンダー	1	1	1	1	1	1			
4	61103-MGS-D30	カラーB, フロントフエンダー	2	2	2	2	2	2			
5	61104-MGS-D30	ワッシャー, ラバー	2	2	2	2	2	2			
6	80101-165-000	ラバー, リヤーフエンダークッション	2	2	2	2	2	2			
7	84706-163-670	カラー, テールライトマウンティング	2	2	2	2	2	2			
8	90106-MFF-D00	ボルト, スペシャル 6X22	2	2	2	2	2	2			
9	90118-MEL-000	スクリュー, パン 6X20	2	2	2	2	2	2			
10	96001-06022-07	ボルト, フランジ 6X22	2	2	2	2	2	2			

www.impex-jp.com

F-10 フロントフォーク

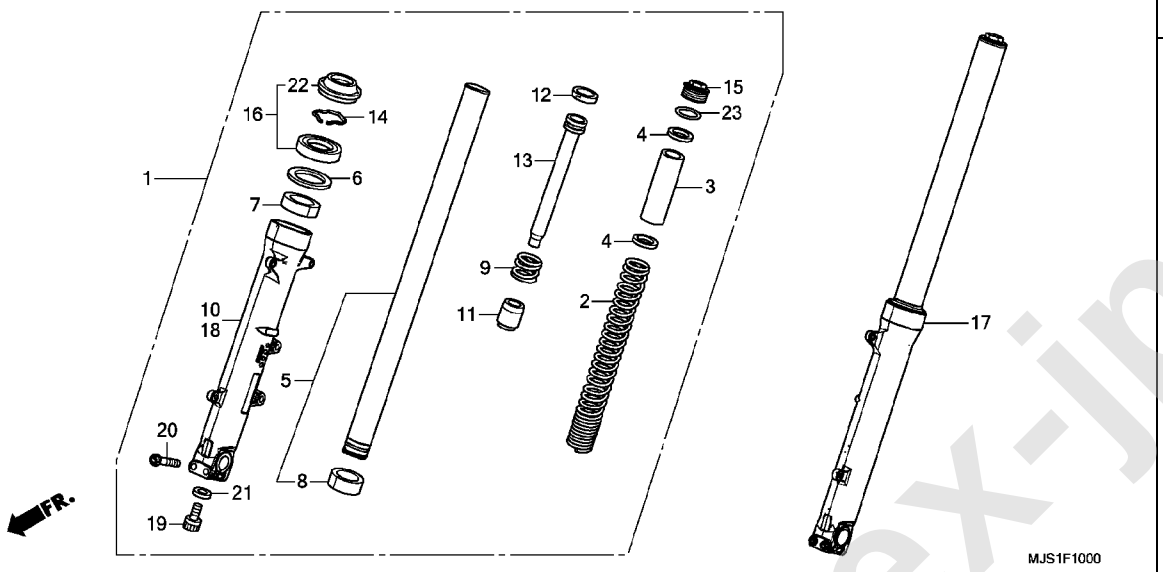

番号	部品番号	部品名	使用個数 NC750J F	NC750J G	NC750J H	NC750JD F	NC750JD G	NC750JD H	適用号機 初号機	適用号機 終号機	タイプ
1	51400-MJS-J71	フォークASSY., R. フロント(シヨウワ) ・	1	1	1	1	1	1			
2	51401-MJS-J71	スプリング, フロントフォーク(シヨウワ) ・	2	2	2	2	2	2			
3	51402-KV3-701	カラー, スプリング(シヨウワ) ・・・・・・	2	2	2	2	2	2			
4	51405-KA4-711	シート, スプリング ・・・・・・・・・・・・	4	4	4	4	4	4			
5	51410-MJS-J71	パイプ COMP., フロントフォーク(シヨウワ)	2	2	2	2	2	2			
6	51412-KA4-711	リング, バックアップ ・・・・・・・・・・	2	2	2	2	2	2			
7	51414-MFN-D01	ブッシュ, ガイド ・・・・・・・・・・・・	2	2	2	2	2	2			
8	51415-MFN-D01	ブッシュ, スライダー ・・・・・・・・・・・	2	2	2	2	2	2			
9	51416-MFR-671	スプリング, フロントリバウンド ・・・・	2	2	2	2	2	2			
10	51420-MJS-J71	ケースCOMP., R. フロントボトム(シヨウワ)	1	1	1	1	1	1			
11	51432-MV4-003	ピース, オイルロック ・・・・・・・・・・・	2	2	2	2	2	2			
12	51437-MJS-J71	リング, ピストン ・・・・・・・・・・・・	2	2	2	2	2	2			
13	51440-MJS-J71	パイプ, シート ・・・・・・・・・・・・・	2	2	2	2	2	2			
14	51447-KA4-711	リング, オイルシールストッパー(シヨウワ)	2	2	2	2	2	2			
15	51454-MAY-003	ボルト, フロントフォーク ・・・・・・・・・	2	2	2	2	2	2			
16	51490-MFL-003	シールセット, フロントフォーク ・・・・・・・	2	2	2	2	2	2			
17	51500-MJS-J71	フォークASSY., L. フロント(シヨウワ) ・	1	1	1	1	1	1			
18	51520-MJS-J71	ケースCOMP., L. フロントボトム(シヨウワ)	1	1	1	1	1	1			
19	90116-KV3-701	ボルト, ソケット 8MM(シヨウワ) ・・・・	2	2	2	2	2	2			
20	90134-MEL-000	ボルト 8X45 ・・・・・・・・・・・・・・	4	4	4	4	4	4			
21	90544-283-000	ワッシャー, スペシャル 8MM(シヨウワ) ・	2	2	2	2	2	2			
22	91254-MEJ-003	シール, ダスト ・・・・・・・・・・・・・・	2	2	2	2	2	2			
23	91356-KA4-711	Oリング 35.2X2.4 ・・・・・・・・・	2	2	2	2	2	2			

www.impex-jp.com

F-11 フロントブレーキキャリパー (NC750JF,G/NC750JDF,G)

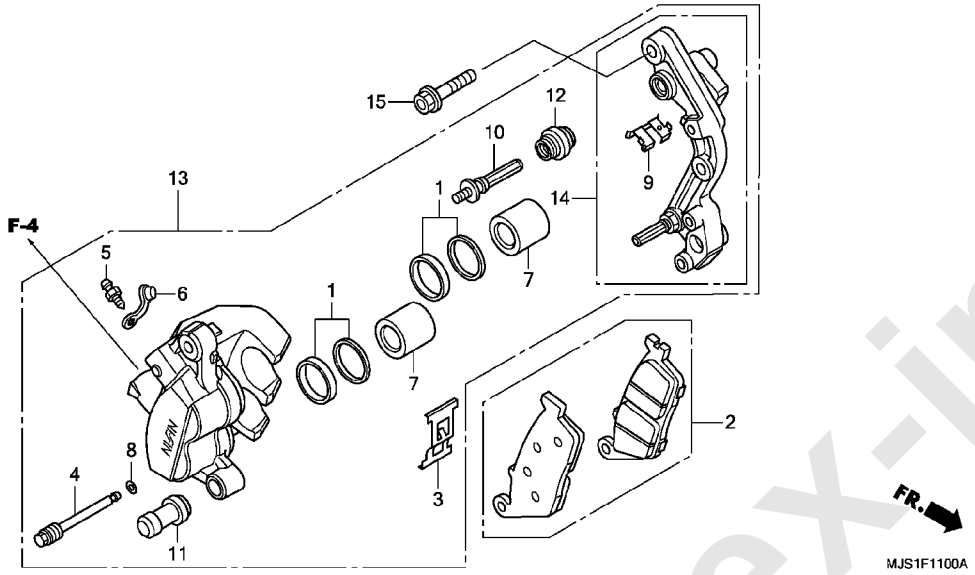

見出 番号	部品番号	部品名	使用個数 NC750J F	G	H	NC750JD F	G	H	適用号機 初号機	終号機	タイプ
1	06431-MA3-405	シールセット,ピストン ・・・・・・・・・・・	2	2	−	2	2	−			
2	06455-MGS-D31	パッドセット,フロント ・・・・・・・・・・	1	1	−	1	1	−			
3	43108-MCT-006	スプリング,パッド ・・・・・・・・・・	1	1	−	1	1	−			
4	43215-KZ4-J41	ピン,ハンガー ・・・・・・・・・・・・・	1	1	−	1	1	−			
5	43352-568-003	スクリュー,ブリーダー(ニッシン) ・・・・	1	1	−	1	1	−			
6	43353-461-771	キャップ,ブリーダー ・・・・・・・・・・	1	1	−	1	1	−			
7	45107-ML4-006	ピストン ・・・・・・・・・・・・・・・・・	2	2	−	2	2	−			
8	45111-MAJ-G41	リング,ストッパー ・・・・・・・・・・・・	1	1	−	1	1	−			
9	45112-MS9-611	リテーナー ・・・・・・・・・・・・・・・・	1	1	−	1	1	−			
10	45131-ML7-921	ボルトA,ピン ・・・・・・・・・・・・・・	1	1	−	1	1	−			
11	45132-166-016	ブーツ,ピンブッシュ(ニッシン) ・・・・	1	1	−	1	1	−			
12	45133-MA3-006	ブーツB ・・・・・・・・・・・・・・・・・	1	1	−	1	1	−			
13	45250-MJS-J71	キャリパーサブASSY.,R.フロント ・・	1	1	−	1	1	−			
14	45290-MJS-J71	ブラケットサブASSY.,R.フロント ・・	1	1	−	1	1	−			
15	90131-KBV-003	ボルト,フランジ 8X32(サガテツコウ)	2	2	−	2	2	−			

www.impex-jp.com

F-11-1 フロントブレーキキャリパー (NC750JH/NC750JDH)

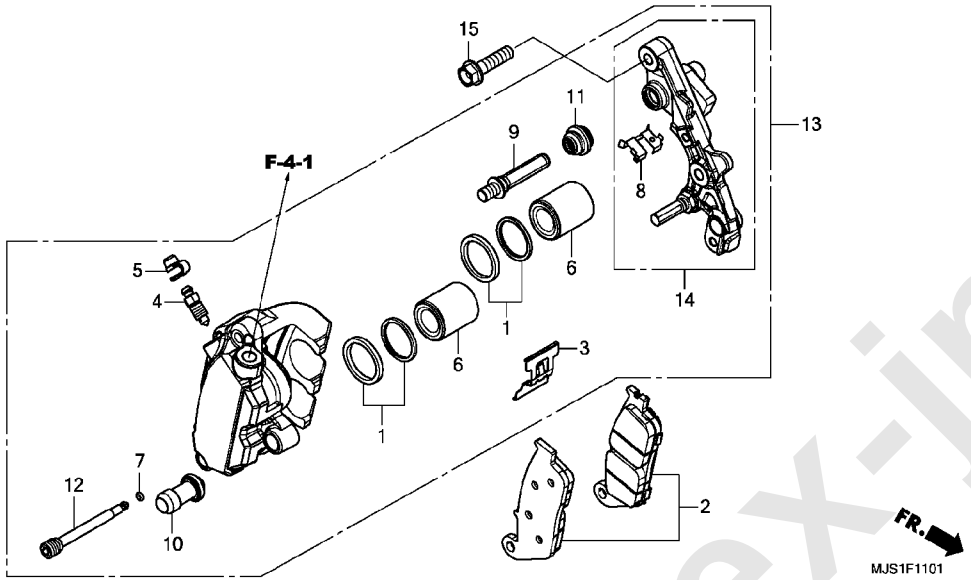

見出 番号	部品番号	部品名	使用個数 NC750J F	G	H	NC750JD F	G	H	適用号機 初号機	終号機	タイプ
1	06431-MA3-405	シールセット,ピストン	–	–	2	–	–	2			
2	06455-MGS-D32	パッドセット,フロント	–	–	1	–	–	1			
3	43108-MCT-006	スプリング,パッド	–	–	1	–	–	1			
4	43352-568-003	スクリュー,ブリーダー(ニッシン)	–	–	1	–	–	1			
5	43353-461-771	キャップ,ブリーダー	–	–	1	–	–	1			
6	45107-ML4-006	ピストン	–	–	2	–	–	2			
7	45111-MAJ-G41	リング,ストッパー	–	–	1	–	–	1			
8	45112-MS9-611	リテーナー	–	–	1	–	–	1			
9	45131-ML7-921	ボルトA,ピン	–	–	1	–	–	1			
10	45132-166-016	ブーツ,ピンブッシュ(ニッシン)	–	–	1	–	–	1			
11	45133-MA3-006	ブーツB	–	–	1	–	–	1			
12	45215-MAJ-G41	ピン,ハンガー	–	–	1	–	–	1			
13	45250-MKA-D81	キャリパーサブASSY.,R.フロント	–	–	1	–	–	1			
14	45290-MKA-D81	ブラケットサブASSY.,R.フロント	–	–	1	–	–	1			
15	90131-KBV-003	ボルト,フランジ 8X32(サガテツコウ)	–	–	2	–	–	2			

www.impex-jp.com

F-12 フロントホイール

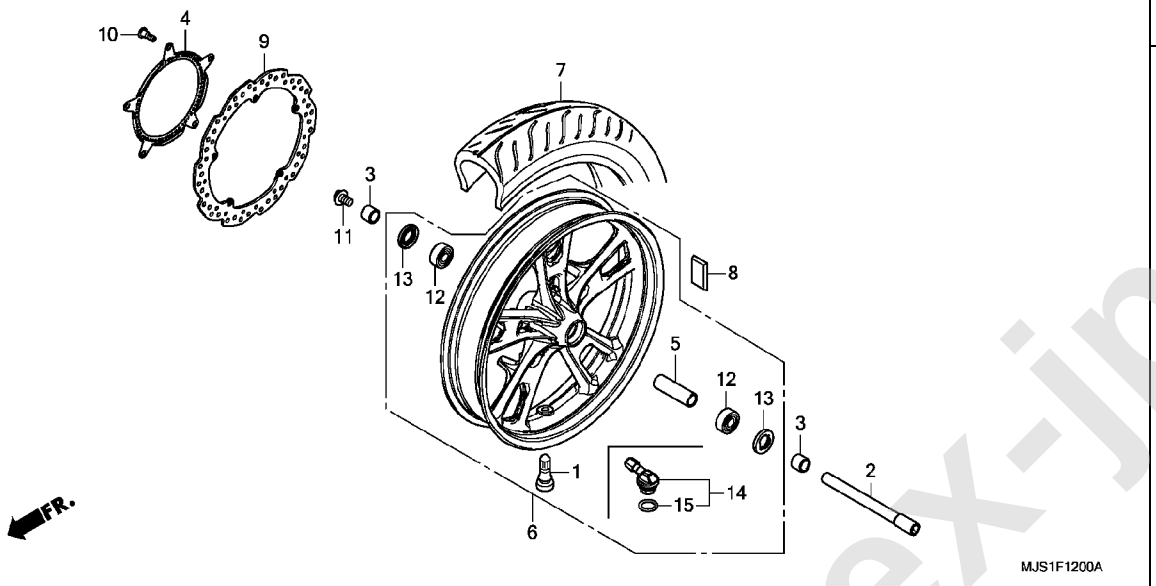

見出番号	部品番号	部品名	使用個数 NC750J F	G	H	NC750JD F	G	H	適用号機 初号機	終号機	タイプ
1	42753-ML7-004	ﾊﾞﾙﾌﾞ,ﾘﾑ(ﾀﾞﾝﾛｯﾌﾟ) ・・・・・・	1	1	−	1	1	−			
2	44301-MGC-000	ｱｸｽﾙ,ﾌﾛﾝﾄﾎｲｰﾙ ・・・・・・・・・・	1	1	1	1	1	1			
3	44311-MGS-D10	ｶﾗｰ,ﾌﾛﾝﾄﾎｲｰﾙｻｲﾄﾞ ・・・・・・・	2	2	2	2	2	2			
4	44515-MGS-D81	ﾘﾝｸﾞ,ﾌﾛﾝﾄﾊﾞﾙｻｰ ・・・・・・・・	1	1	−	1	1	−			
	44515-MKA-D80ZA	＊TYPE2＊・・・・・・・・・・・・・・・	−	−	1	−	−	1			
5	44620-MGS-D10	ｶﾗｰ,ﾌﾛﾝﾄｱｸｽﾙﾃﾞｨｽﾀﾝｽ ・・・・	1	1	1	1	1	1			
6	44650-MJS-J70	ﾎｲｰﾙｻﾌﾞ ASSY.,ﾌﾛﾝﾄ ・・・・・・	1	1	−	1	1	−			
	44650-MJS-J30	・・・・・・・・・・・・・・・・・・・・・・	−	−	1	−	−	1			
7	44711-MJS-J71	ﾀｲﾔ,ﾌﾛﾝﾄ(ﾀﾞﾝﾛｯﾌﾟ) (120/70ZR18 M/C 59W)	1	−	−	1	−	−	・・・・・・・・	1001631	
	44711-MJS-J72	・・・・・・・・・・・・・・・・・・・・・・	1	−	−	1	−	−	1001632	・・・・・・・・	
	44711-MJS-J71	・・・・・・・・・・・・・・・・・・・・・・	−	1	−	−	1	−	・・・・・・・・	1100162	
	44711-MJS-J72	・・・・・・・・・・・・・・・・・・・・・・	−	1	−	−	1	−	1100163	・・・・・・・・	
			−	−	1	−	−	1			
8	44721-MGC-003	ｳｴｲﾄ,ﾊﾞﾗﾝｽ(10G) ・・・・・・・・	N	N	−	N	N	−			
	44722-MGC-003	ｳｴｲﾄ,ﾊﾞﾗﾝｽ(15G) ・・・・・・・・	N	N	−	N	N	−			
	44723-MGC-003	ｳｴｲﾄ,ﾊﾞﾗﾝｽ(20G) ・・・・・・・・	N	N	−	N	N	−			
	44721-MGH-H21	ｳｴｲﾄ,ﾊﾞﾗﾝｽ(10G) ・・・・・・・・	−	−	N	−	−	N			
	44722-MGH-H21	ｳｴｲﾄ,ﾊﾞﾗﾝｽ(15G) ・・・・・・・・	−	−	N	−	−	N			
	44723-MGH-H21	ｳｴｲﾄ,ﾊﾞﾗﾝｽ(20G) ・・・・・・・・	−	−	N	−	−	N			
9	45251-MJS-J71	ﾃﾞｨｽｸ,ﾌﾛﾝﾄﾌﾞﾚｰｷ ・・・・・・・・	1	1	1	1	1	1			
10	90105-MGS-D30	ﾎﾞﾙﾄ,ﾃﾞｨｽｸ 8X25 ・・・・・・・・	5	5	5	5	5	5			
11	90305-MJC-A00	ﾎﾞﾙﾄ,ﾌﾛﾝﾄｱｸｽﾙ ・・・・・・・・・・	1	1	1	1	1	1			
12	91053-MGS-D31	ﾍﾞｱﾘﾝｸﾞ,ﾗｼﾞｱﾙﾎﾞｰﾙ(6204) (UU)	2	2	2	2	2	2			
13	91252-MC4-013	ｵｲﾙｼｰﾙ, 28X47.2X7(ｱﾗｲ) ・	2	2	2	2	2	2			
14	42755-MKA-D81	ﾊﾞﾙﾌﾞ ASSY.,ｸﾗﾝﾌﾟｲﾝ ・・・・・	−	−	1	−	−	1			
15	42758-MKA-D81	Oﾘﾝｸﾞ ・・・・・・・・・・・・・・・・	−	−	1	−	−	1			

www.impex-jp.com

F-13 リヤーブレーキマスターシリンダー

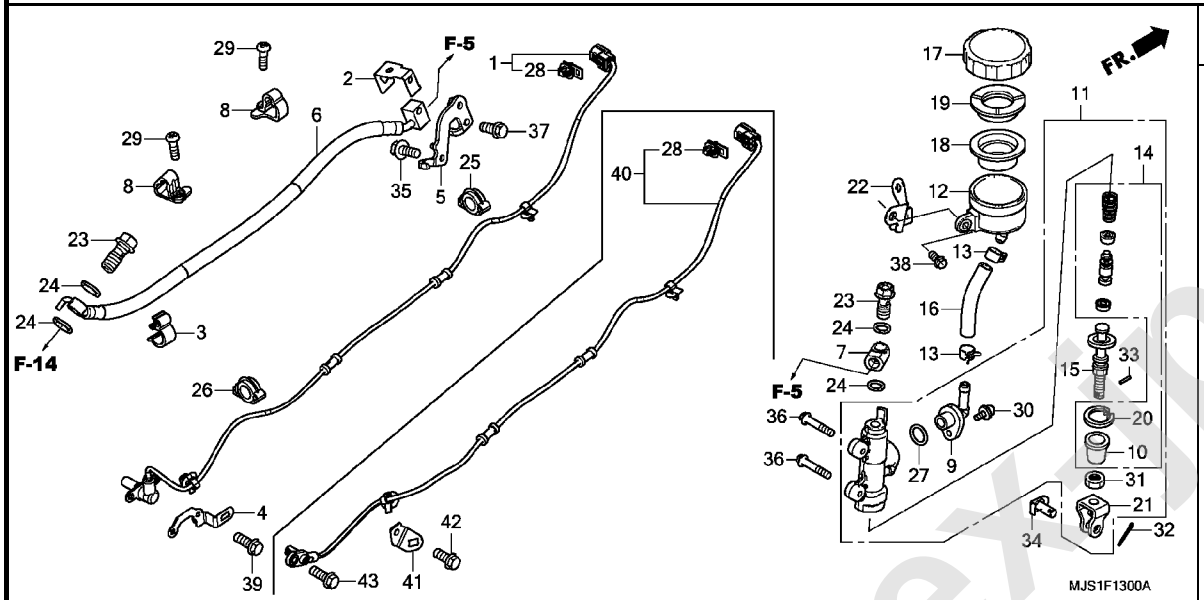

見出 番号	部品番号	部品名	使用個数 NC750J F	G	H	NC750JD F	G	H	適用号機 初号機	終号機	タイプ
1	38510-MJS-J71	センサー,リヤーホイールスピード	1	1	−	1	1	−			
2	38515-MJS-J70	ステー,センサーコード	1	1	1	1	1	1			
3	38517-MGE-003	クランプ,ABSコード(12)	1	1	−	1	1	−			
4	38555-MGS-D80	ステー,スピードセンサー	1	1	−	1	1	−			
5	43160-MJS-J70	ステー,リヤーブレーキホース	1	1	1	1	1	1			
6	43312-MJS-J71	ホースCOMP. C,リヤーブレーキ	1	1	1	1	1	1			
7	43323-MFL-D01	ジョイント,ブレーキパイプ	1	1	1	1	1	1			
8	43468-MJL-D70	ガイド,リヤーブレーキホース	2	2	2	2	2	2			
9	43503-MER-D01	コネクター,マスターシリンダー	1	1	1	1	1	1			
10	43504-MB2-006	プーツCOMP.	1	1	1	1	1	1			
11	43510-MJS-J71	シリンダーサブASSY.,リヤーマスター	1	1	1	1	1	1			
12	43511-MR7-016	カップCOMP.,オイル	1	1	1	1	1	1			
13	43514-KS6-701	クランプ,マスターシリンダーオイルホース	2	2	2	2	2	2			
14	43520-MJ6-315	ピストンセット,マスターシリンダー(ニッシン)	1	1	1	1	1	1			
15	43530-MV9-006	ロッドCOMP.,プッシュ	1	1	1	1	1	1			
16	45512-MW0-006	ホース,マスターシリンダーオイル	1	1	1	1	1	1			
17	45513-MEL-D21	キャップ,オイルカップ	1	1	1	1	1	1			
18	45520-300-000	ダイヤフラム	1	1	1	1	1	1			
19	45521-MJ6-006	プレート,ダイヤフラム	1	1	1	1	1	1			
20	46182-MEL-D21	サークリップ	1	1	1	1	1	1			
21	46504-MAH-671	ジョイント,ブレーキロッド	1	1	1	1	1	1			
22	46505-MJS-J70	ステー,オイルカップ	1	1	1	1	1	1			
23	90145-MS9-612	ボルト,オイル 10X22	2	2	2	2	2	2			
24	90545-300-000	ワッシャー,オイルボルト	4	4	4	4	4	4			
25	90690-MCA-003	クリップ,ケーブル 14MM	1	1	1	1	1	1			

www.impexp.com

F-13 リヤーブレーキマスターシリンダー

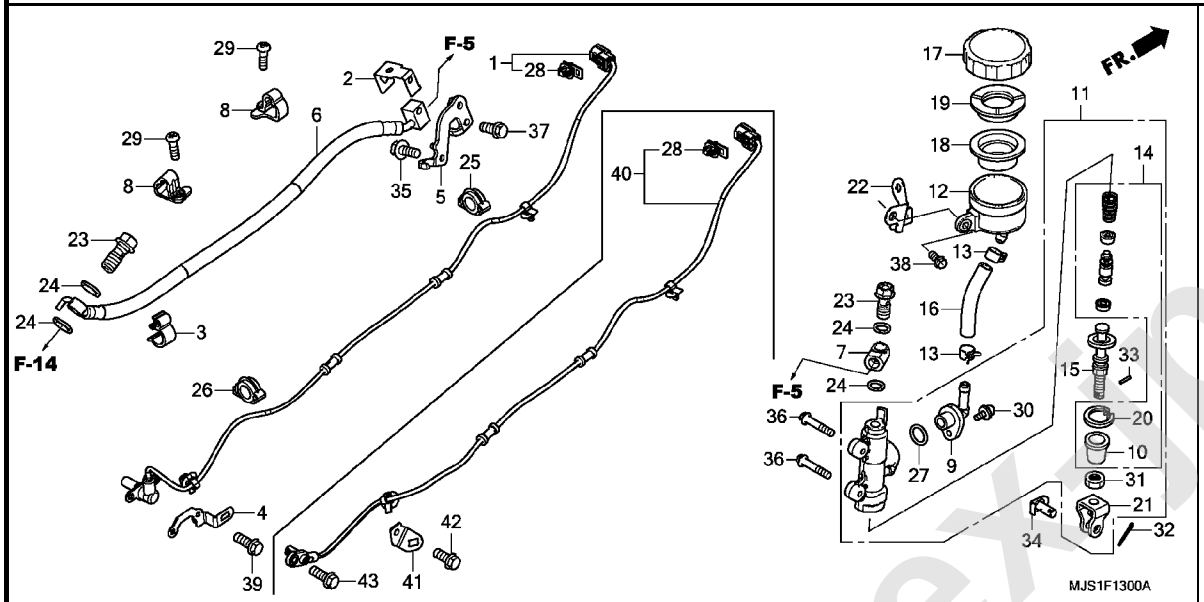

見出 番号	部品番号	部品名	使用個数 NC750J F	G	H	NC750JD F	G	H	適用号機 初号機	終号機	タイプ
26	90690-MJF-C11	ｸﾘｯﾌﾟ,ｹｰﾌﾞﾙ 13MM	1	1	1	1	1	1			
27	91212-422-006	Oﾘﾝｸﾞ 14.8X2.4	1	1	1	1	1	1			
28	91535-TA0-003	ｸﾘｯﾌﾟ,ｶﾌﾟﾗｰ(ﾀﾞｰｸﾌﾞﾗｳﾝ)	1	1	1	1	1	1			
29	93500-05016-0G	ｽｸﾘｭｰ,ﾊﾟﾝ 5X16	2	2	2	2	2	2			
30	93893-04012-17	ｽｸﾘｭｰﾜｯｼｬｰ 4X12	1	1	1	1	1	1			
31	94002-08000-0S	ﾅｯﾄ,6ｶｸ 8MM	1	1	1	1	1	1			
32	94201-20150	ﾋﾟﾝ,ｽﾌﾟﾘｯﾄ 2.0X15	1	1	1	1	1	1			
33	94305-20102	ﾋﾟﾝ,ｽﾌﾟﾘﾝｸﾞ 2X10	1	1	1	1	1	1			
34	95015-54000	ﾋﾟﾝD,ｼﾞｮｲﾝﾄ	1	1	1	1	1	1			
35	95701-06014-00	ﾎﾞﾙﾄ,ﾌﾗﾝｼﾞ 6X14	1	1	1	1	1	1			
36	95801-06035-00	ﾎﾞﾙﾄ,ﾌﾗﾝｼﾞ 6X35	2	2	2	2	2	2			
37	96001-06014-00	ﾎﾞﾙﾄ,ﾌﾗﾝｼﾞ 6X14	1	1	1	1	1	1			
38	96001-06014-07	ﾎﾞﾙﾄ,ﾌﾗﾝｼﾞ 6X14	1	1	–	1	1	–			
	90013-GHB-620		–	–	1	–	–	1			
39	96001-06016-00	ﾎﾞﾙﾄ,ﾌﾗﾝｼﾞ 6X16	2	2	–	2	2	–			
40	38510-MJS-J31	ｾﾝｻｰ,ﾘﾔｰﾎｲｰﾙｽﾋﾟｰﾄﾞ	–	–	1	–	–	1			
41	38515-MKA-D80	ｽﾃｰ,ｾﾝｻｰｺｰﾄﾞ	–	–	1	–	–	1			
42	90013-GHB-610	ﾎﾞﾙﾄ,ﾌﾗﾝｼﾞ 6X12	–	–	1	–	–	1			
43	90116-MKA-D80	ﾎﾞﾙﾄ,ﾌﾗﾝｼﾞ 6X16	–	–	1	–	–	1			

www.impexmp.com

F-14 リヤーブレーキキャリパー

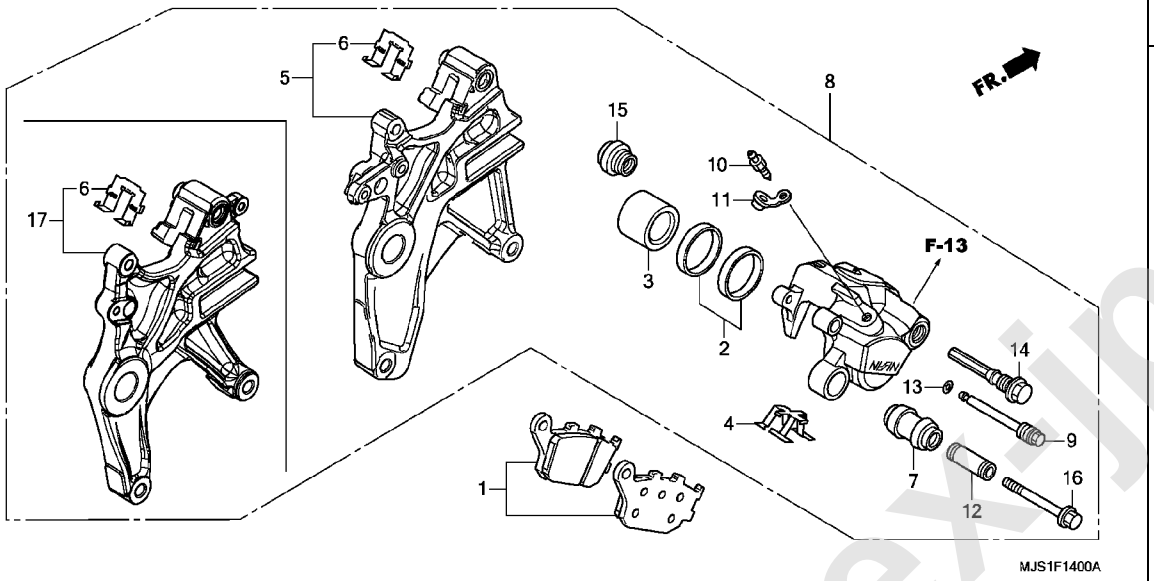

見出 番号	部品番号	部品名	使用個数 NC750J F	G	H	NC750JD F	G	H	適用号機 初号機	終号機	タイプ
1	06435-MGS-D31	パッドセット,リヤー	1	1	−	1	1	−			
	06435-MGS-D32		−	−	1	−	−	1			
2	06451-443-405	シールセット,ピストン	1	1	1	1	1	1			
3	43107-KT7-761	ピストン	1	1	1	1	1	1			
4	43108-MBB-006	スプリング,パッド	1	1	1	1	1	1			
5	43110-MJS-J71	ブラケットCOMP.,リヤー	1	1	−	1	1	−			
6	43112-MFF-D01	リテーナー	1	1	1	1	1	1			
7	43132-KT7-761	ブーツ,スリーブ	1	1	1	1	1	1			
8	43150-MJS-J71	キャリパーサブASSY.,リヤー	1	1	−	1	1	−			
	43150-MJS-J31		−	−	1	−	−	1			
9	43215-KZ4-J41	ピン,ハンガー	1	1	1	1	1	1			
10	43352-568-003	スクリュー,ブリーダー(ニッシン)	1	1	1	1	1	1			
11	43353-461-771	キャップ,ブリーダー	1	1	1	1	1	1			
12	45111-MA3-006	スリーブ	1	1	1	1	1	1			
13	45111-MAJ-G41	リング,ストッパー	1	1	1	1	1	1			
14	45131-MN9-006	ボルト,ピン	1	1	1	1	1	1			
15	45133-MA3-006	ブーツB	1	1	1	1	1	1			
16	90180-MN8-006	ボルト,フランジ 8X49	1	1	1	1	1	1			
17	43110-MKA-D51	ブラケットCOMP.,リヤーブレーキ	−	−	1	−	−	1			

www.impex-jp.com

F-15 パーキングブレーキキャリパー

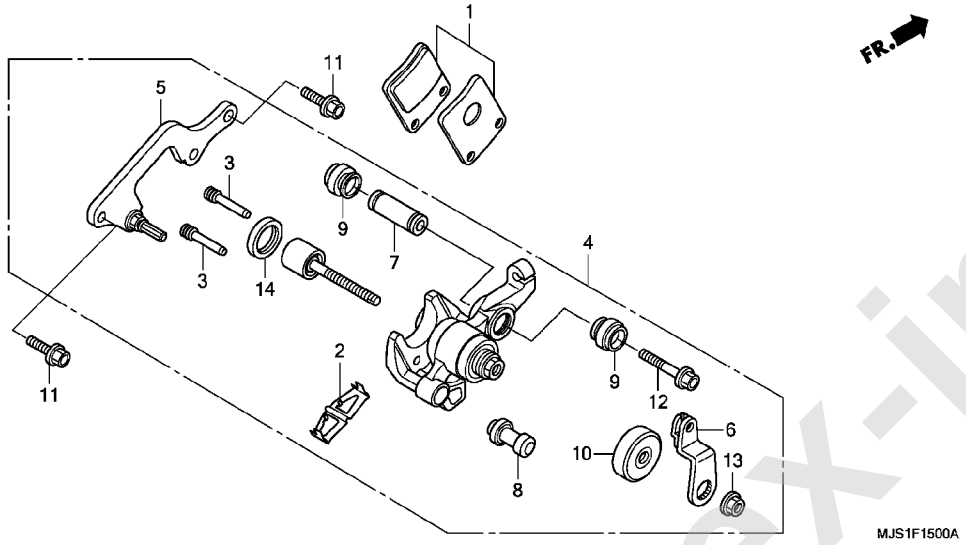

見出 番号	部品番号	部品名	使用個数 NC750J F	NC750J G	NC750J H	NC750JD F	NC750JD G	NC750JD H	適用号機 初号機	適用号機 終号機	タイプ
1	06436-MCT-016	パッドセット,パーキングブレーキ	1	1	1	1	1	1			
2	43208-MCT-006	スプリング,パッド	1	1	1	1	1	1			
3	43215-MCT-006	ピン,ハンガー	2	2	2	2	2	2			
4	43250-MGS-D71	キャリパーサブASSY.,リヤ(ニッシン)	1	1	−	1	1	−			
	43250-MKA-D51	キャリパーサブASSY.,リヤ	−	−	1	−	−	1			
5	43290-MGS-D71	ブラケットサブASSY.,パーキングブレーキ	1	1	−	1	1	−			
	43290-MKA-D51		−	−	1	−	−	1			
6	43362-MGS-D71	アーム	1	1	1	1	1	1			
7	45111-MCT-006	スリーブ	1	1	1	1	1	1			
8	45132-166-016	ブーツ,ピンブッシュ(ニッシン)	1	1	1	1	1	1			
9	45133-166-016	ブーツ,ピン	2	2	2	2	2	2			
10	46184-611-000	ダストシール,マスターシリンダー	1	1	1	1	1	1			
11	90101-MGS-D70	ボルト,フランジ 8X28	2	2	2	2	2	2			
12	90180-MGS-D71	ボルト,フランジ 8X42	1	1	1	1	1	1			
13	90313-HE0-006	ナットワッシャー 8MM	1	1	1	1	1	1			
14	91208-PF5-005	ダストシール 20X25X4(NOK)	1	1	1	1	1	1			

www.impex-jp.com

F-16 リヤーホイール

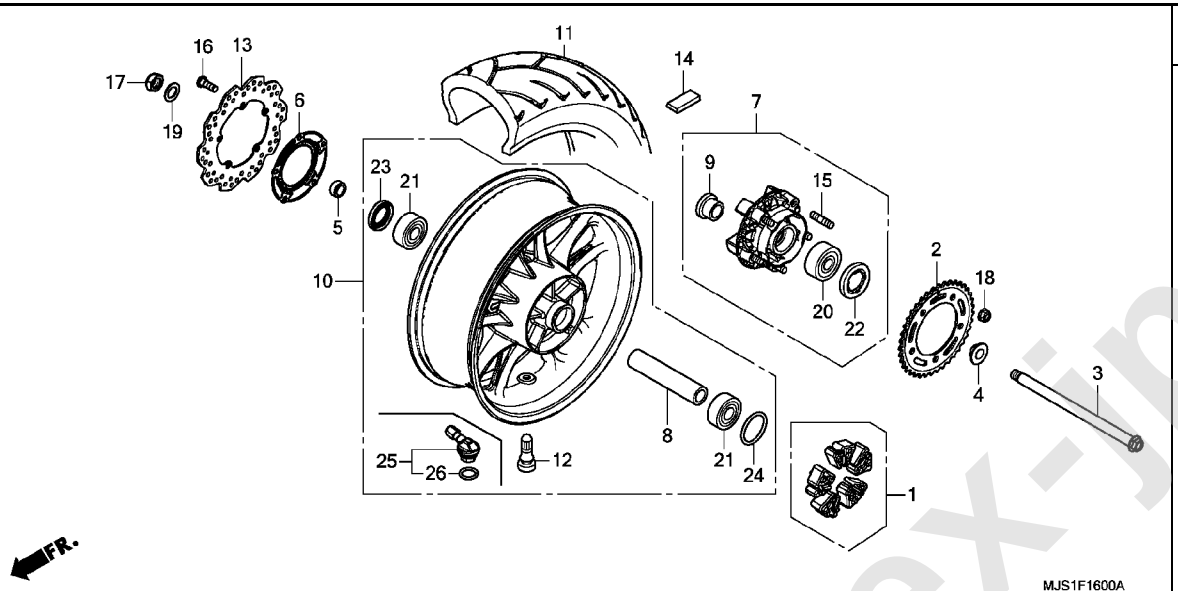

見出 番号	部品番号	部品名	使用個数 NC750J F	G	H	NC750JD F	G	H	適用号機 初号機	終号機	タイプ
1	06410-MGS-D30	ダンパーセット,ホイール	1	1	1	1	1	1			
2	41201-MGS-D70	スプロケット,ファイナルドリブン(39T)	1	1	1	1	1	1			
3	42301-MGS-D30	アクスル,リヤーホイール	1	1	1	1	1	1			
4	42311-MGS-D10	カラー,L.リヤーホイールサイド	1	1	1	1	1	1			
5	42312-MGS-D10	カラー,リヤーブレーキサイド	1	1	1	1	1	1			
6	42515-MGS-D80	リング,リヤーパルサー	1	1	1	1	1	1			
7	42615-MGS-D30	フランジサブASSY.,リヤードリブン	1	1	1	1	1	1			
8	42620-MJS-J70	カラー,リヤーアクスルディスタンス	1	1	1	1	1	1			
9	42625-MGS-D30	カラーB,リヤーホイールディスタンス	1	1	1	1	1	1			
10	42650-MJS-J70	ホイールサブASSY.,リヤー	1	1	–	1	1	–			
	42650-MJS-J30		–	–	1	–	–	1			
11	42711-MJS-J71	タイヤ,リヤー(ダンロップ) (200/50ZR17 M/C 75W)	1	–	–	1	–	–	---------	1001631	
	42711-MJS-J72		1	–	–	1	–	–	1001632	---------	
	42711-MJS-J71		–	1	–	–	1	–	---------	1100162	
	42711-MJS-J72		–	1	–	–	1	–	1100163	---------	
			–	–	1	–	–	1			
12	42753-ML7-004	バルブ,リム(ダンロップ)	1	1	–	1	1	–			
13	43251-MJS-J71	ディスク,リヤーブレーキ(サンスター)	1	1	1	1	1	1			
14	44721-MGC-003	ウエイト,バランス(10G)	N	N	–	N	N	–			
	44722-MGC-003	ウエイト,バランス(15G)	N	N	–	N	N	–			
	44723-MGC-003	ウエイト,バランス(20G)	N	N	–	N	N	–			
	44721-MGH-H21	ウエイト,バランス(10G)	–	–	N	–	–	N			
	44722-MGH-H21	ウエイト,バランス(15G)	–	–	N	–	–	N			
	44723-MGH-H21	ウエイト,バランス(20G)	–	–	N	–	–	N			
15	90102-MAS-000	ボルト,スタッド 12X25	5	5	5	5	5	5			

www.impex-jp.com

F-16 リヤーホイール

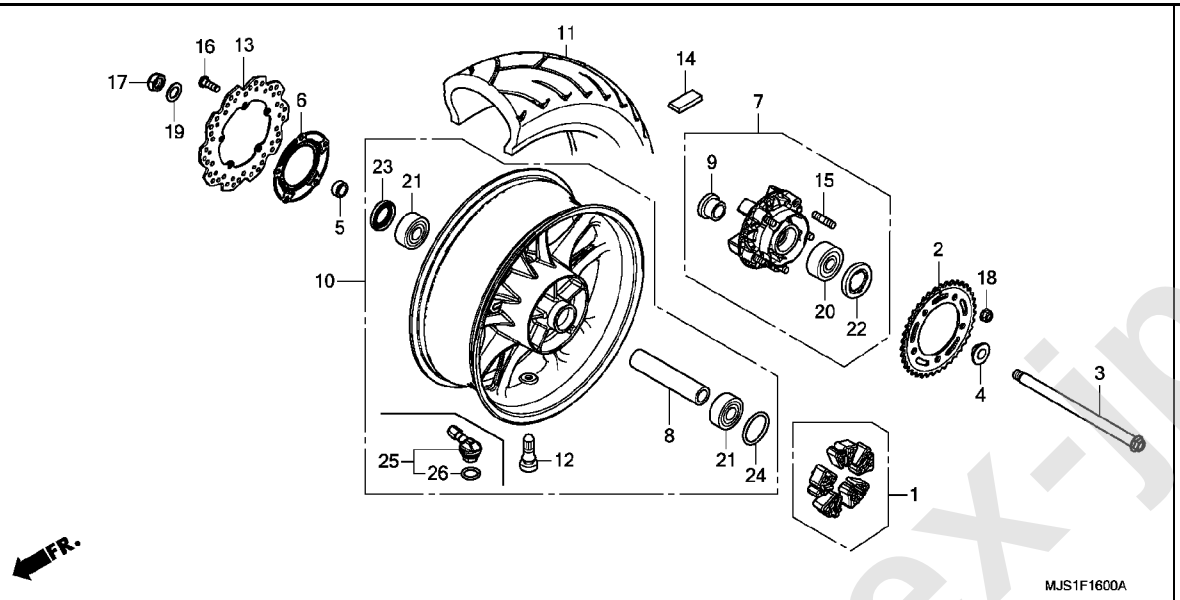

見出番号	部品番号	部品名	使用個数 NC750J F	G	H	NC750JD F	G	H	適用号機 初号機	終号機	タイプ
16	90105-MGS-D30	ボルト,ディスク 8X25 ・・・・・・・・	5	5	5	5	5	5			
17	90301-MJF-A01	ナット,U 18MM ・・・・・・・・・・・・	1	1	−	1	1	−			
	90306-MCS-G01	・・・・・・・・・・・・・・・・・・・・・・	−	−	1	−	−	1			
18	90306-KF0-003	ナット,フランジ 12MM(フセラシ) ・・・	5	5	5	5	5	5			
19	90401-MAS-000	ワッシャー 20X31.5X2 ・・・・・・・・	1	1	1	1	1	1			
20	91051-MGS-D31	ベアリング,アンギュラーボール 22X50X15	1	1	1	1	1	1			
21	91053-MGS-D31	ベアリング,ラジアルボール(6204) (UU)	2	2	2	2	2	2			
22	91251-MGS-D31	ダストシール 30X50X7 ・・・・・・・・	1	1	1	1	1	1			
23	91253-MAE-003	ダストシール 30X47X7.5 ・・・・・・	1	1	1	1	1	1			
24	91351-MGS-D30	Oリング 55X2 ・・・・・・・・・・・・	1	1	1	1	1	1			
25	42755-MKA-D81	バルブASSY.,クランプイン ・・・・・	−	−	1	−	−	1			
26	42758-MKA-D81	Oリング ・・・・・・・・・・・・・・・・	−	−	1	−	−	1			

www.impex-jp.com

F-17 フューエルタンク / フューエルポンプ

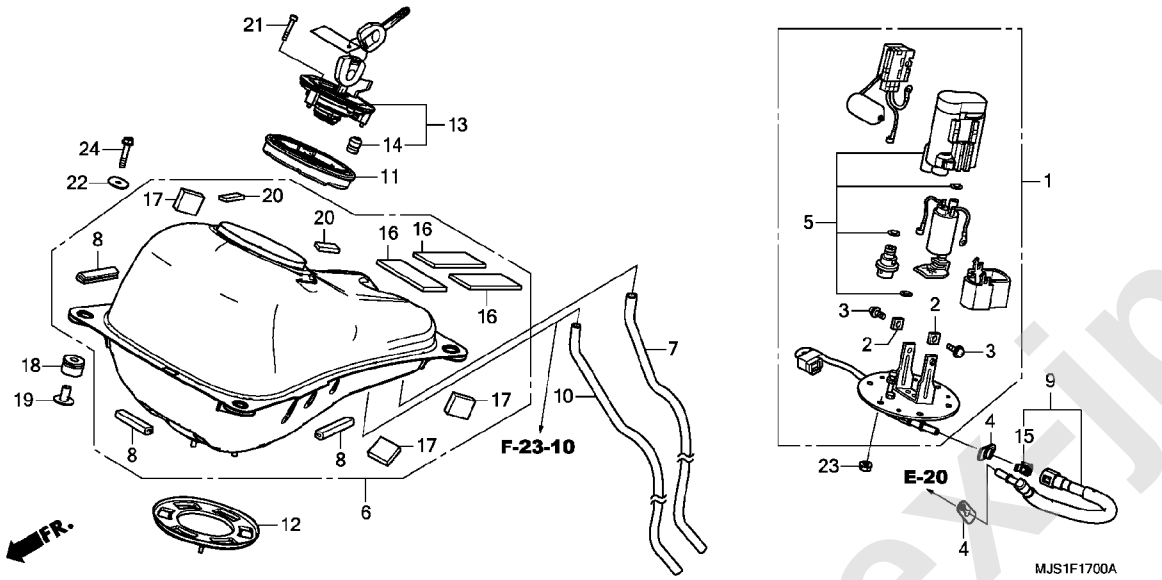

見出番号	部品番号	部品名	使用個数 NC750J F	G	H	NC750JD F	G	H	適用号機 初号機	終号機	タイプ
1	16700-MJS-J71	ポンプ ASSY., フューエル	1	1	1	1	1	1			
2	16711-MGS-D31	ストツパー	2	2	2	2	2	2			
3	16712-MGS-D31	スクリュー 4X6.6	2	2	2	2	2	2			
4	16719-MEW-920	ダンパー, コネクター	2	2	2	2	2	2			
5	16730-MGS-D31	フイルターASSY., フューエル	1	1	1	1	1	1			
6	17500-MJS-J70	タンクASSY., フューエル	1	1	1	1	1	1			
7	17508-MJS-J70	チューブ A, ドレン	1	1	1	1	1	1			
8	17523-MEA-670	トリム, フューエルタンク	3	3	3	3	3	3			
9	17526-MJS-J71	ホースCOMP., フューエルフイード	1	1	1	1	1	1			
10	17535-MJS-J70	チューブ, ブリーザー	1	1	–	1	1	–			
11	17543-MJS-J70	シール, フューエルタンク	1	1	1	1	1	1			
12	17574-MGS-D30	パツキン, ベース	1	1	1	1	1	1			
13	17620-MGP-D63	キヤツプ COMP., フューエルフイラー	1	1	1	1	1	1			
14	17621-MGP-D61	シール, ブリーザー	1	1	1	1	1	1			
15	17711-MGE-003	リテーナー	1	1	1	1	1	1			
16	50195-GAG-000	クツシヨン, イコライザー	3	3	3	3	3	3			
17	50283-MR7-300	ラバー, シートレール	3	3	3	3	3	3			
18	77206-464-000	ラバー, シートマウンテイング	4	4	4	4	4	4			
19	77207-464-000	カラー, シートマウンテイング	4	4	4	4	4	4			
20	80129-MEG-000	ラバー, リヤーフレーム	2	2	2	2	2	2			
21	90110-MGP-D60	ボルト, ソケツト 4X25 (ステンレス)	3	3	3	3	3	3			
22	90404-680-000	ワツシヤー 6.5X25X1.5	4	4	4	4	4	4			
23	94050-06080	ナット, フランジ 6MM	6	6	6	6	6	6			
24	95701-06032-08	ボルト, フランジ 6X32	4	4	4	4	4	4			

www.impexjp.com

F-18 シェルター

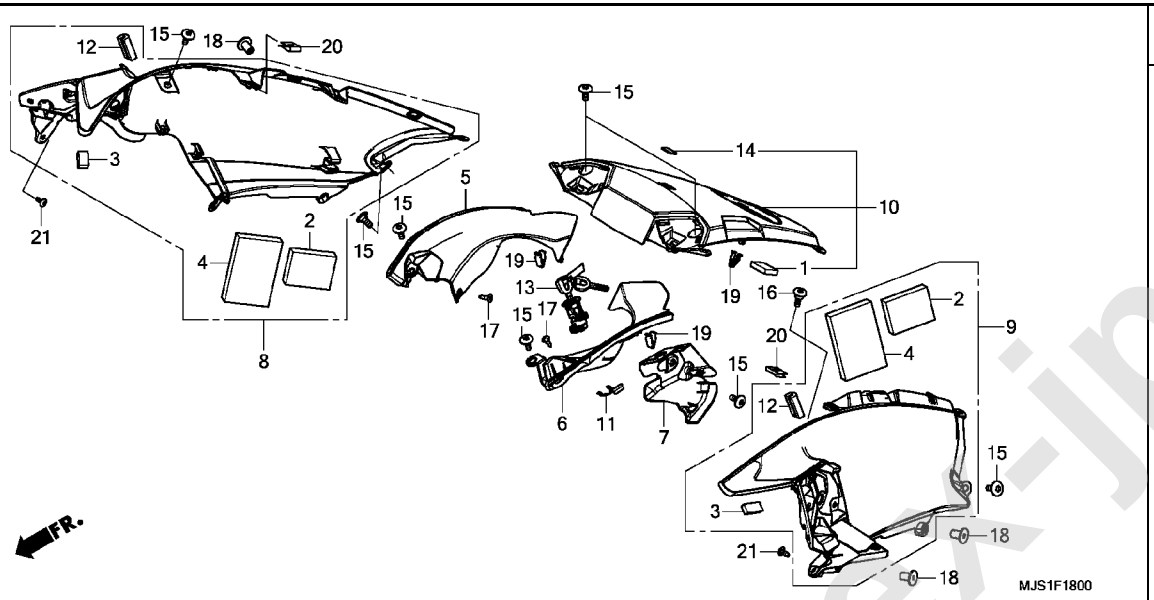

見出番号	部品番号	部品名	使用個数 NC750J F	G	H	NC750JD F	G	H	適用号機 初号機	終号機	タイプ
1	17225-MAH-610	ﾗﾊﾞｰB,ｸｯｼｮﾝ ・・・・・・・・・・・・	1	1	1	1	1	1			
2	50666-MFT-300	ﾏｯﾄ,ﾋﾟﾘｵﾝｽﾃｯﾌﾟﾎﾙﾀﾞｰ ・・・・	2	2	2	2	2	2			
3	64243-MJG-670	ﾌｱｽﾅｰB,ﾃﾞｭｱﾙﾛｯｸ(20X10) ・	2	2	2	2	2	2			
4	64466-MFT-300	ﾏｯﾄ,ﾒﾝﾃﾅﾝｽﾘｯﾄﾞ ・・・・・・・・・	2	2	2	2	2	2			
5	64535-MJS-J70	ﾊﾟﾈﾙ,R.ｲﾝﾅｰｾﾝﾀｰ ・・・・・・・・	1	1	1	1	1	1			
6	64545-MJS-J70	ﾊﾟﾈﾙ,L.ｲﾝﾅｰｾﾝﾀｰ ・・・・・・・・	1	1	1	1	1	1			
7	64549-MJS-J70	ｶﾞｰﾄﾞ,ｹｰﾌﾞﾙ ・・・・・・・・・・・・	1	1	1	1	1	1			
8	64556-MJS-J70ZA	ｼｴﾙﾀｰASSY.,R.ｻｲﾄﾞ									
		NHB53P....ﾊﾟｰﾙｸﾞﾚｱﾎﾜｲﾄ	1	1	1	1	1	1			
	64556-MJS-J70ZB	*NHA86M*									
		ﾏｯﾄﾊﾞﾘｽﾃｨｯｸﾌﾞﾗｯｸﾒﾀﾘｯｸ	1	1	1	1	1	1			
	64556-MJS-J70ZC	*NHB38M*									
		ﾏｯﾄｱﾙﾀｲﾙｼﾙﾊﾞｰﾒﾀﾘｯｸ	-	1	1	-	1	1	---------	---------	2J
	64556-MJS-J70ZD	*Y124P*..ﾊﾟｰﾙｼｬｲﾆﾝｸﾞｲｴﾛｰ	-	1	1	-	1	1	---------	---------	2J
	64556-MJS-J70ZE	*YR256M*									
		ﾏｯﾄｱｸｼｽｵﾚﾝｼﾞﾒﾀﾘｯｸ	-	1	1	-	1	1	---------	---------	2J
	64556-MJS-J70ZF	*R342C*									
		ｷｬﾝﾃﾞｨｰﾌﾟﾛﾐﾈﾝｽﾚｯﾄﾞ	-	1	1	-	1	1	---------	---------	2J
	64556-MJS-J70ZG	*R334*.....ｳﾞｨｸﾄﾘｰﾚｯﾄﾞ	-	1	1	-	1	1	---------	---------	2J
	64556-MJS-J70ZH	*PB332P*....ﾊﾟｰﾙﾍﾛﾝﾌﾞﾙｰ	-	1	1	-	1	1	---------	---------	2J
	64556-MJS-J70ZJ	*NH389M*..ﾏｯﾄﾋﾞｭﾚｯﾄｼﾙﾊﾞｰ	-	1	1	-	1	1	---------	---------	2J
	64556-MJS-J70ZK	*GY140M*									
		ﾌﾞﾗｲﾄﾗｲﾑｸﾞﾘｰﾝﾒﾀﾘｯｸ	-	1	1	-	1	1	---------	---------	2J
	64556-MJS-J70ZL	*B197M*									
		ｸﾞﾘﾝﾄｳｪｰﾌﾞﾌﾞﾙｰﾒﾀﾘｯｸ	-	1	1	-	1	1	---------	---------	2J
9	64566-MJS-J70ZA	ｼｴﾙﾀｰASSY.,L.ｻｲﾄﾞ									
		NHB53P....ﾊﾟｰﾙｸﾞﾚｱﾎﾜｲﾄ	1	1	1	1	1	1			

www.impex-jp.com

F-18 シェルター

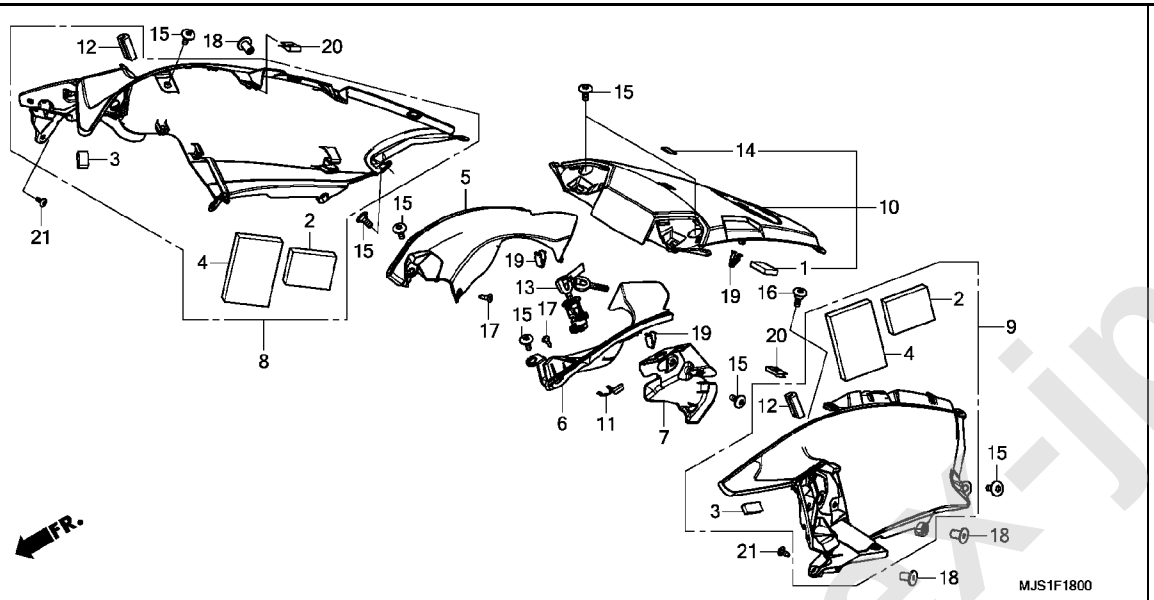

見出番号	部品番号	部品名	使用個数 NC750J F	G	H	NC750JD F	G	H	適用号機 初号機	終号機	タイプ
(9)	64566-MJS-J70ZB	シエルターASSY.,L.サイド *NHA86M* マットバリスティックブラックメタリック	1	1	1	1	1	1			
	64566-MJS-J70ZC	*NHB38M* マットアルタイルシルバーメタリック	–	1	1	–	1	1	---------	---------	2J
	64566-MJS-J70ZD	*Y124P*..パールシャイニングイエロー	–	1	1	–	1	1	---------	---------	2J
	64566-MJS-J70ZE	*YR256M* マットアクシスオレンジメタリック	–	1	1	–	1	1	---------	---------	2J
	64566-MJS-J70ZF	*R342C* キャンディープロミネンスレッド	–	1	1	–	1	1	---------	---------	2J
	64566-MJS-J70ZG	*R334*.....ヴィクトリーレッド	–	1	1	–	1	1	---------	---------	2J
	64566-MJS-J70ZH	*PB332P*.....パールヘロンブルー	–	1	1	–	1	1	---------	---------	2J
	64566-MJS-J70ZJ	*NH389M*..マットビュレットシルバー	–	1	1	–	1	1	---------	---------	2J
	64566-MJS-J70ZK	*GY140M* ブライトライムグリーンメタリック	–	1	1	–	1	1	---------	---------	2J
	64566-MJS-J70ZL	*B197M* グリントウェーブブルーメタリック	–	1	1	–	1	1	---------	---------	2J
10	64575-MJS-J70ZA	シエルターASSY.,トップ *NHB01*.....グラファイトブラック	1	1	1	1	1	1			
	64575-MJS-J70ZB	*NHA86M* マットバリスティックブラックメタリック	–	1	1	–	1	1	---------	---------	2J
11	75581-MJN-A00	スプリング,ロックキーセッテイング ・・・	1	1	1	1	1	1			
12	77212-MFJ-D00	プロテクター,ラバー ・・・・・・・・・・	2	2	2	2	2	2			
13	77239-MJN-A01	キー,シートロック(WAVE) ・・・・・・・・	1	1	1	1	1	1			
14	86150-KPG-901	エンブレム,プロダクション(マルイ) ・・	1	1	1	1	1	1			
	86150-KPG-902	エンブレム,プロダクション(ウエハラ) ・	1	1	1	1	1	1			
15	90101-MJJ-D30	スクリュー,スペシャル 5X14 ・・・・・・	8	8	–	8	8	–			
	90102-MKA-D80	・・・・・・・・・・・・・・・・・・・・・	–	–	8	–	–	8			

www.impex-jp.com

F-18 シェルター

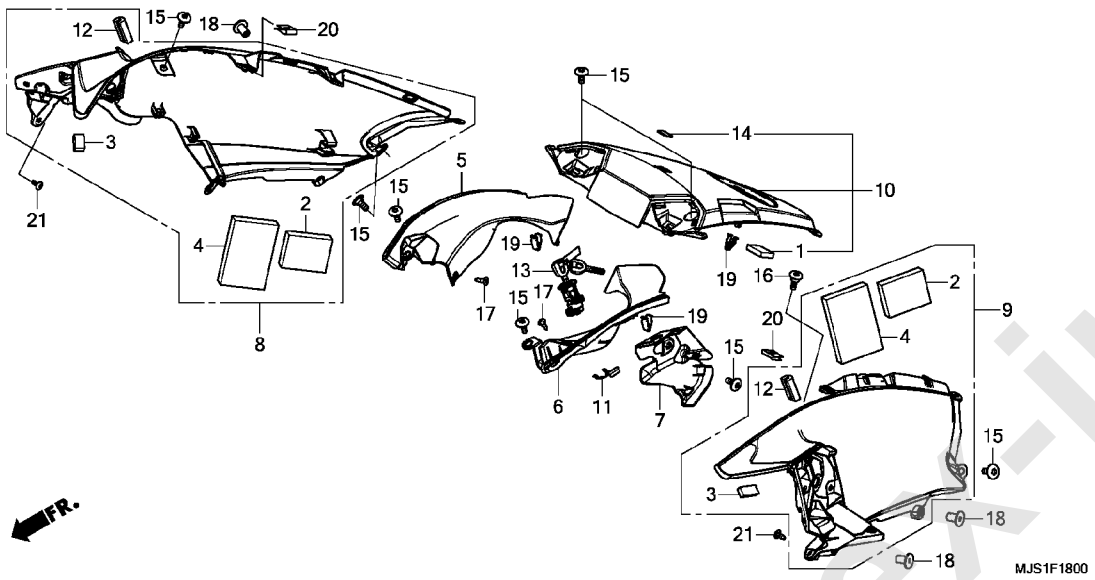

見出 番号	部品番号	部品名	使用個数 NC750J F	G	H	NC750JD F	G	H	適用号機 初号機	終号機	タイプ
16	90113-MCA-A80	スクリュー,スペシャル 5X14 ・・・・・・	1	1	−	1	1	−			
	90117-MJK-N20	・・・・・・・・・・・・・・・・・・・・・・	−	−	1	−	−	1			
17	90116-SP0-003	クリツプ,バンパーシール ・・・・・・・・	2	2	2	2	2	2			
18	90156-GZ4-670	ナット,ウエル 5MM ・・・・・・・・・・・・	3	3	3	3	3	3			
19	90666-SDA-A01	クリツプ,スナツプフイツテイング(PO)(ナチユラル)	4	4	4	4	4	4			
20	90677-KAN-961	ナット,クリツプ 5MM ・・・・・・・・・・	2	2	2	2	2	2			
21	93903-24280	スクリュー,タツピング 4X10 ・・・・・	2	2	2	2	2	2			

www.imbex-jp.com

F-19 エンジンカバー / サイドパネル

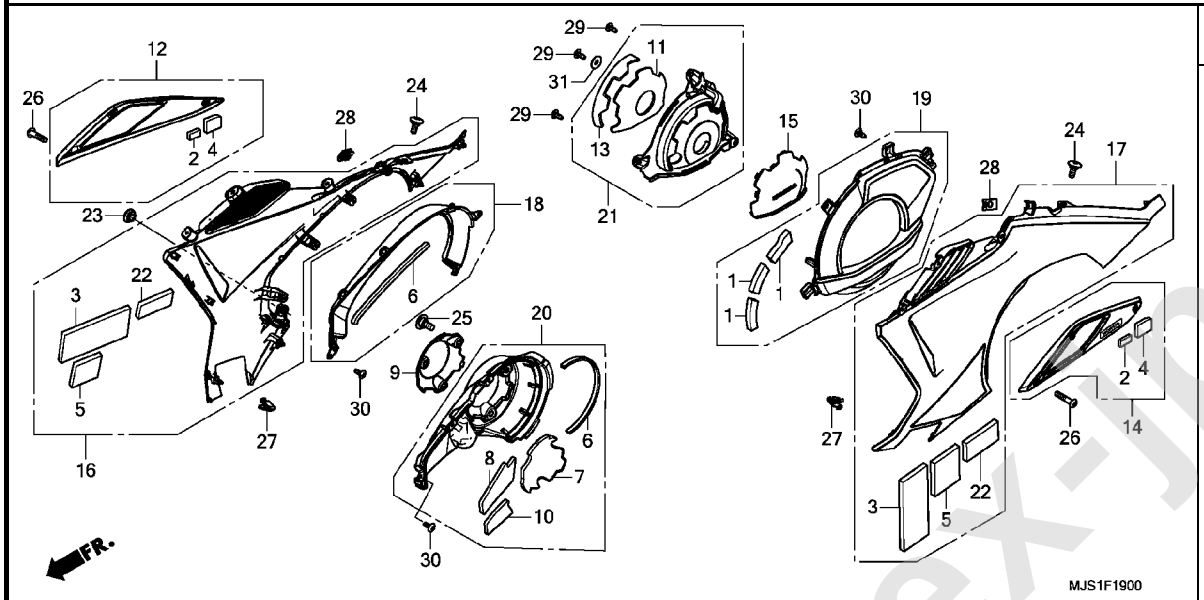

見出			使用個数						適用号機		タイプ
	部品番号	部品名	NC750J			NC750JD					
番号			F	G	H	F	G	H	初号機	終号機	
1	11353-KSV-J10	マット,L.フロントカバー	3	3	3	3	3	3			
2	11359-KSV-J10	マット,L.フロントカバー	2	2	2	2	2	2			
3	17542-MCW-D00	マット,フューエルタンク	2	2	2	2	2	2			
4	18658-MEG-700	マット,エアーインジェクションコントロールバルブチューブ	2	2	2	2	2	2			
5	50666-MFT-300	マット,ピリオンステップホルダー	2	2	2	2	2	2			
6	64213-MBL-610	マット,フロントウインカー	2	2	2	2	2	2			
7	64521-MGS-D70	マット,R.エンジンカバー	1	1	1	1	1	1			
8	64522-MGS-D70	マット,R.エンジンカバー	1	1	1	1	1	1			
9	64530-MGS-D70ZB	カバー,R.エンジンセンター *NH1*.....ブラック	1	1	1	1	1	1			
10	64548-MGS-D70	マット,R.エンジンカバー	1	1	1	1	1	1			
11	64549-MGS-D70	マット,L.エンジンカバー	1	1	1	1	1	1			
12	64561-MJS-J70	パネルASSY.,R.サイドダクト	1	1	1	1	1	1			
13	64571-MGS-D70	マット,L.エンジンカバー	1	1	1	1	1	1			
14	64571-MJS-J70	パネルASSY.,L.サイドダクト	1	1	1	1	1	1			
15	64580-MGS-D70ZB	カバー,L.エンジンセンター *NH1*.....ブラック	1	1	1	1	1	1			
16	64611-MJS-J70	パネルASSY.,R.サイド	1	1	1	1	1	1			
17	64621-MJS-J70	パネルASSY.,L.サイド	1	1	1	1	1	1			
18	64631-MJS-J70ZA	カウルASSY.A,R.アンダー *NHB01*.....グラファイトブラック	1	1	1	1	1	1			
19	64641-MJS-J70ZA	カウルASSY.A,L.アンダー *NHB01*.....グラファイトブラック	1	1	1	1	1	1			

www.impex-jp.com

注意 本ページには「パーツカタログニュース」が発行されております。必ず巻末の「パーツカタログニュース」も合わせてご確認ください。

F-19 エンジンカバー / サイドパネル

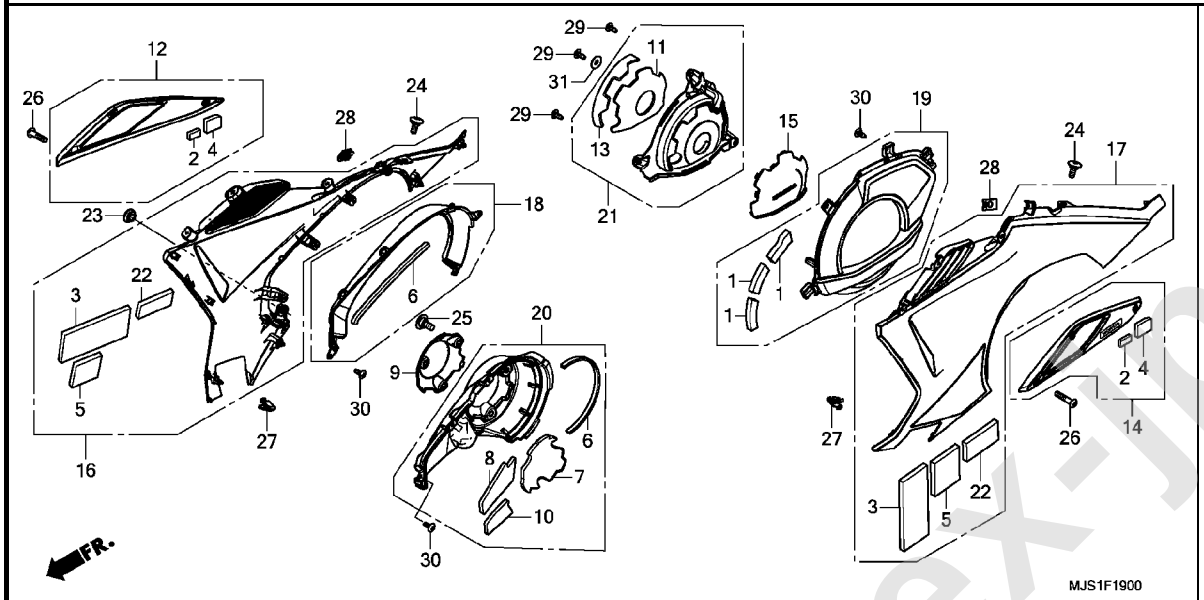

見出番号	部品番号	部品名	使用個数 NC750J F	G	H	NC750JD F	G	H	適用号機 初号機	終号機	タイプ
20	64700-MGS-D70ZA	カバ-ASSY., R. エンジンサイド *NHB38M* マットアルタイルシルバーメタリック	1	1	1	1	1	1			
21	64750-MGS-D70ZA	カバ-ASSY., L. エンジンサイド *NHB38M* マットアルタイルシルバーメタリック	1	1	1	1	1	1			
22	83402-KWV-000	マット, ボディカバー	2	2	2	2	2	2			
23	83601-MN5-000	グロメット, サイドカバー	1	1	1	1	1	1			
24	90101-MJJ-D30	スクリュー, スペシャル 5X14	2	2	–	2	2	–			
	90102-MKA-D80		–	–	2	–	–	2			
25	90114-MGE-D00	ボルト, スペシャル 6X15	3	3	3	3	3	3			
26	90119-MJS-J70	ボルト, スペシャル 5X22 (ステンレス)	6	6	6	6	6	6			
27	90666-SDA-A01	クリップ, スナップフィッテイング (PO) (ナチュラル)	6	6	6	6	6	6			
28	90677-KAN-961	ナット, クリップ 5MM	2	2	2	2	2	2			
29	93903-24220	スクリュー, タッピング 4X10	3	–	–	–	–	–			
	93903-24280		–	3	3	3	3	3			
30	93903-24280	スクリュー, タッピング 4X10	10	10	10	10	10	10			
31	94103-04700	ワッシャー, プレイン 4MM	1	1	1	1	1	1			

www.impex-jp.com

F-20 シート

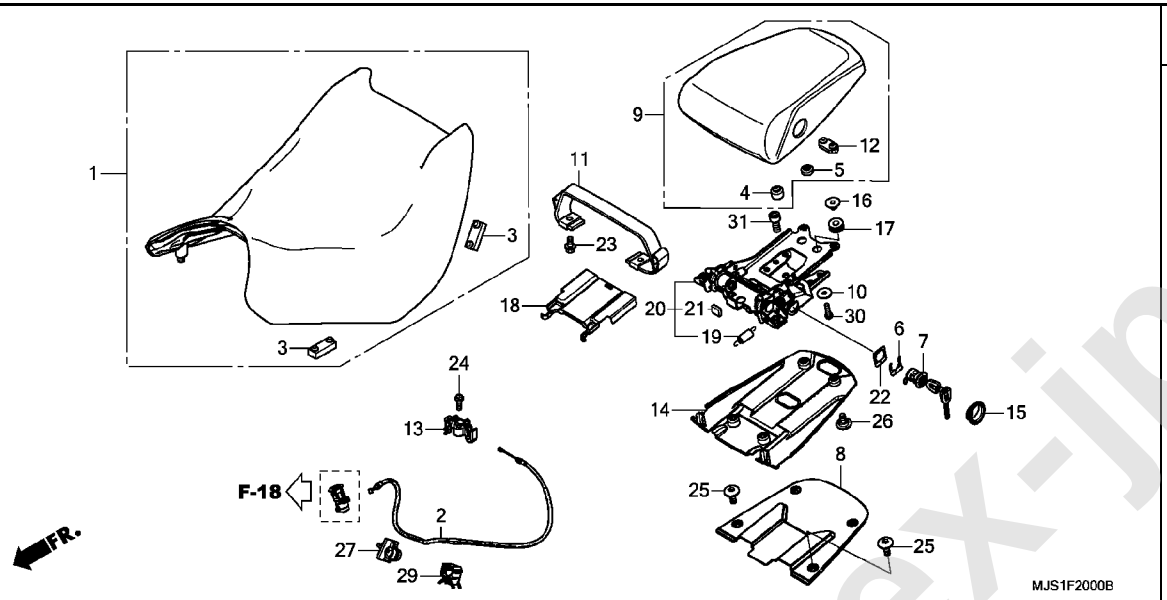

番号	部品番号	部品名	NC750J F	NC750J G	NC750J H	NC750JD F	NC750JD G	NC750JD H	適用号機 初号機	適用号機 終号機	タイプ
1	77100-MJS-J71ZA	シートASSY.,メイン *TYPE1*.	1	1	1	1	1	1			
2	77155-MJS-J71	ケーブル,シートロック	1	1	1	1	1	1			
3	77205-286-000	ラバ-B,シートセッテイング	4	4	4	4	4	4			
4	77206-GF0-000	ラバー,シートクッション	2	2	2	2	2	2			
5	77207-MEL-000	ラバー,シートクッション	2	2	2	2	2	2			
6	77235-MJE-D00	プレート,ロックキーセッテイング	1	1	1	1	1	1			
7	77239-MJS-J71	キー,ピリオンシートロック(WAVE)	1	1	1	1	1	1			
8	77240-MJS-J70	カバー,リヤーシート	1	1	1	1	1	1			
9	77300-MJS-J71ZA	シートASSY.,ピリオン *TYPE1*.	1	1	1	1	1	1			
10	77302-124-000	ワッシャー,シートマウンテイング	3	3	3	3	3	3			
11	77310-MJS-J71	ベルト,シート	1	1	1	1	1	1			
12	77315-MJS-J70	ラバー,ピリオンシートセッテイング	2	2	2	2	2	2			
13	77320-MGS-D31	ロックB,シートキャッチ	1	1	1	1	1	1			
14	77320-MJS-J70	カバー,ピリオンシートバック	1	1	1	1	1	1			
15	77325-MJS-J70	キャップ,ピリオンシートロックキー	1	1	1	1	1	1			
16	77326-MJS-J70	カラー,ピリオンシートマウンテイング	3	3	–	3	3	–			
	18357-KA4-710	カラー,サイレンサー	–	–	3	–	–	3			
17	77327-MJS-J70	ラバー,ピリオンシートマウンテイング	3	3	3	3	3	3			
18	77330-MJS-J70	カバー,ラチエットプレート	1	1	1	1	1	1			
19	77361-MJS-J70	スプリング,ポール	1	1	1	1	1	1			
20	77400-MJS-J70	ラチエットASSY.,ピリオンシート	1	1	1	1	1	1			
21	80102-MJS-A90	ラバー,リヤーフエンダー	1	1	1	1	1	1			
22	88537-MJE-D00	ワッシャー,ロック(WAVE)	1	1	1	1	1	1			

www.impex-jp.com

F-20 シート

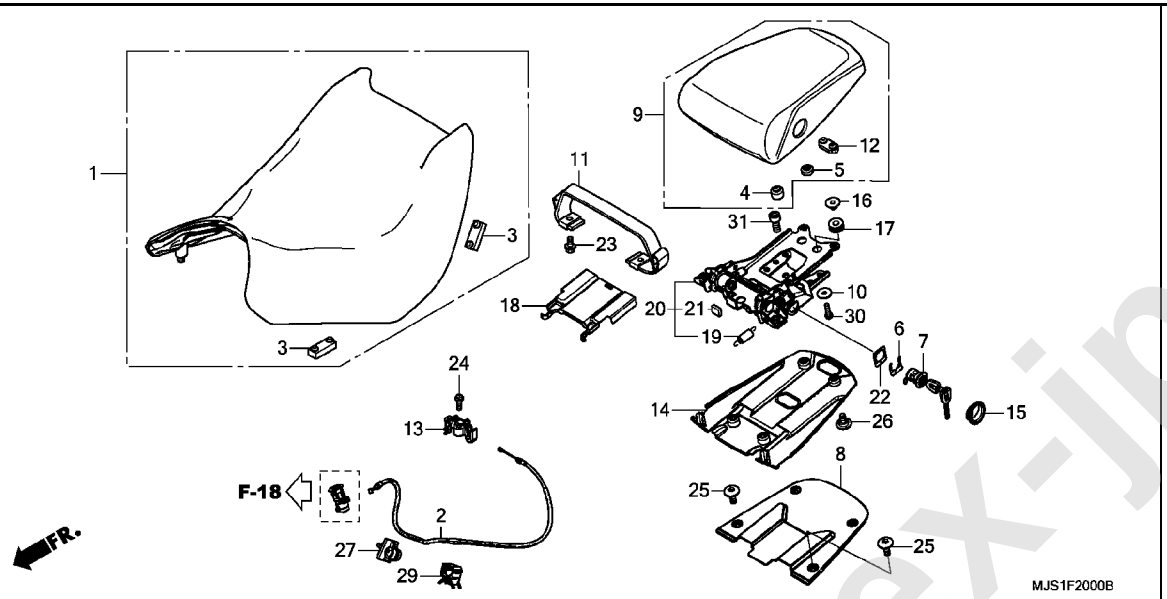

見出 番号	部品番号	部品名	使用個数 NC750J F	G	H	NC750JD F	G	H	適用号機 初号機	終号機	タイプ
23	90001-HP1-000	ボルト,フランジ 6X16	2	2	2	2	2	2			
24	90101-MAS-000	ボルト,フランジ 6X20	1	1	1	1	1	1			
25	90101-MJJ-D30	スクリュー,スペシャル 5X14	4	4	–	4	4	–			
	90102-MKA-D80		–	–	4	–	–	4			
26	90114-MGE-000	スクリュー,スペシャル 5X11	4	4	–	4	4	–			
	90122-MJK-N20		–	–	4	–	–	4			
27	90601-PB1-003	クランプ,チューブ 3.5	1	1	1	1	1	1			
29	90662-MGS-D81	クランプ,ブレーキパイプ(7.0)	1	1	1	1	1	1			
30	96001-06022-00	ボルト,フランジ 6X22	3	3	3	3	3	3			
31	96600-08020-00	ボルト,ソケット 8X20	4	4	4	4	4	4			

www.impex-jp.com

F-21 リヤーカウル

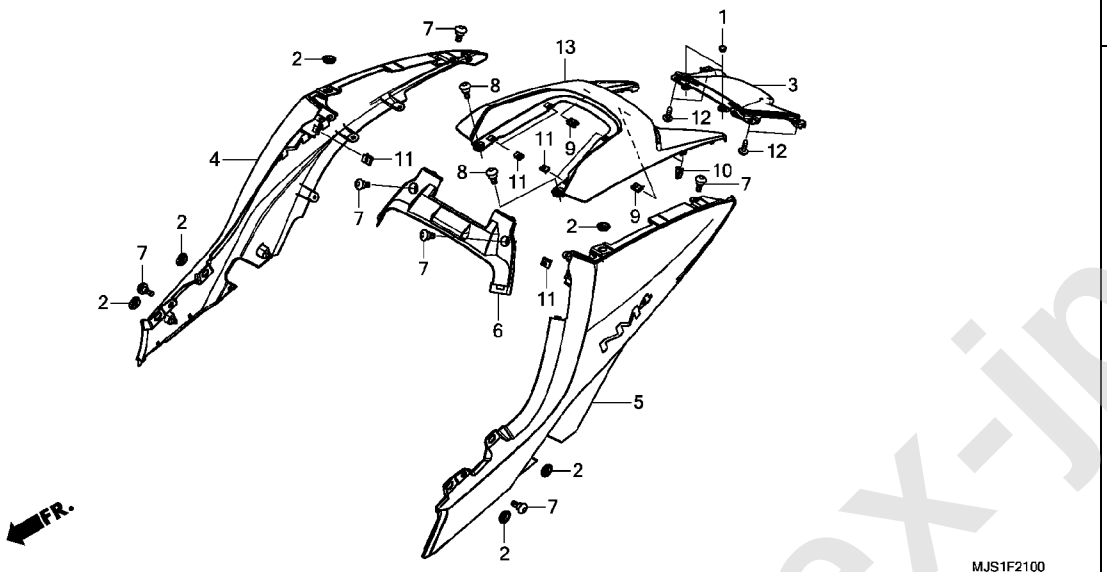

見出番号	部品番号	部品名	使用個数 NC750J F	G	H	NC750JD F	G	H	適用号機 初号機	終号機	タイプ
1	53125-174-670	ﾌﾟﾗｸﾞ,ﾊﾝﾄﾞﾙｱﾝﾀﾞｰｶﾊﾞｰ ･･･	2	2	2	−	−	−			
2	64266-MG9-770	ｸﾞﾛﾒｯﾄ,ｽﾋﾟｰｶｰﾊﾟﾈﾙ ･･･････	6	6	6	−	−	−			
3	77200-MJS-J70ZA	ｶﾊﾞｰｾｯﾄ,ﾘﾔｰｾﾝﾀｰ(WL)									
		TYPE1.	1	1	1	−	−	−			
4	77210-MJS-J70ZA	ｶｳﾙ,R.ﾘﾔｰ									
		NHB53P. . . . ﾊﾟｰﾙｸﾞﾚｱﾎﾜｲﾄ	1	1	1	−	−	−			
	77210-MJS-J70ZB	*NHA86M*									
		ﾏｯﾄﾊﾞﾘｽﾃｨｯｸﾌﾞﾗｯｸﾒﾀﾘｯｸ	1	1	1	−	−	−			
	77210-MJS-J70ZC	*NHB38M*									
		ﾏｯﾄｱﾙﾀｲﾙｼﾙﾊﾞｰﾒﾀﾘｯｸ	−	1	1	−	−	−	---------	---------	2J
	77210-MJS-J70ZD	*Y124P*. . ﾊﾟｰﾙｼｬｲﾆﾝｸﾞｲｴﾛｰ	−	1	1	−	−	−	---------	---------	2J
	77210-MJS-J70ZE	*YR256M*									
		ﾏｯﾄｱｸｼｽｵﾚﾝｼﾞﾒﾀﾘｯｸ	−	1	1	−	−	−	---------	---------	2J
	77210-MJS-J70ZF	*R342C*									
		ｷｬﾝﾃﾞｨｰﾌﾟﾛﾐﾈﾝｽﾚｯﾄﾞ	−	1	1	−	−	−	---------	---------	2J
	77210-MJS-J70ZG	*R334*. . . . . ｳﾞｨｸﾄﾘｰﾚｯﾄﾞ	−	1	1	−	−	−	---------	---------	2J
	77210-MJS-J70ZH	*PB332P*. . . . ﾊﾟｰﾙﾍﾛﾝﾌﾞﾙｰ	−	1	1	−	−	−	---------	---------	2J
	77210-MJS-J70ZJ	*NH389M*. . ﾏｯﾄﾋﾞｭﾚｯﾄｼﾙﾊﾞｰ	−	1	1	−	−	−	---------	---------	2J
	77210-MJS-J70ZK	*GY140M*									
		ﾌﾞﾗｲﾄﾗｲﾑｸﾞﾘｰﾝﾒﾀﾘｯｸ	−	1	1	−	−	−	---------	---------	2J
	77210-MJS-J70ZL	*B197M*									
		ｸﾞﾘﾝﾄｳｪｰﾌﾞﾌﾞﾙｰﾒﾀﾘｯｸ	−	1	1	−	−	−	---------	---------	2J
5	77220-MJS-J70ZA	ｶｳﾙ,L.ﾘﾔｰ									
		NHB53P. . . . ﾊﾟｰﾙｸﾞﾚｱﾎﾜｲﾄ	1	1	1	−	−	−			
	77220-MJS-J70ZB	*NHA86M*									
		ﾏｯﾄﾊﾞﾘｽﾃｨｯｸﾌﾞﾗｯｸﾒﾀﾘｯｸ	1	1	1	−	−	−			
	77220-MJS-J70ZC	*NHB38M*									
		ﾏｯﾄｱﾙﾀｲﾙｼﾙﾊﾞｰﾒﾀﾘｯｸ	−	1	1	−	−	−	---------	---------	2J
	77220-MJS-J70ZD	*Y124P*. . ﾊﾟｰﾙｼｬｲﾆﾝｸﾞｲｴﾛｰ	−	1	1	−	−	−	---------	---------	2J

www.impex-jp.com

F-21 リヤーカウル

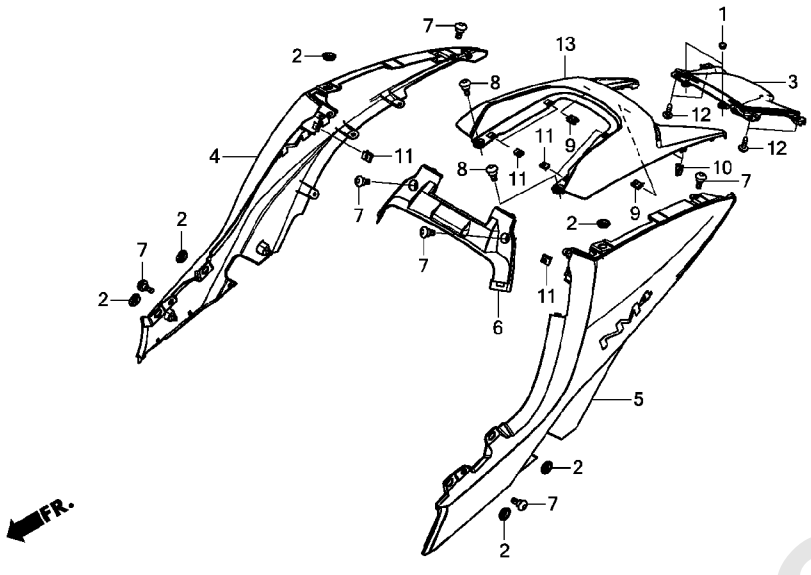

見出番号	部品番号	部品名	使用個数 NC750J F	G	H	NC750JD F	G	H	適用号機 初号機	終号機	タイプ
(5)	77220-MJS-J70ZE	カウル, L. リヤー *YR256M* マットアクシスオレンジ メタリック	–	1	1	–	–	–	---------	---------	2J
	77220-MJS-J70ZF	*R342C* キャンディープロミネンスレッド	–	1	1	–	–	–	---------	---------	2J
	77220-MJS-J70ZG	*R334*..... ヴィクトリーレッド	–	1	1	–	–	–	---------	---------	2J
	77220-MJS-J70ZH	*PB332P*.... パールヘロンブルー	–	1	1	–	–	–	---------	---------	2J
	77220-MJS-J70ZJ	*NH389M*.. マットビュレットシルバー	–	1	1	–	–	–	---------	---------	2J
	77220-MJS-J70ZK	*GY140M* ブライトライムグリーンメタリック	–	1	1	–	–	–	---------	---------	2J
	77220-MJS-J70ZL	*B197M* グリントウェーブブルーメタリック	–	1	1	–	–	–	---------	---------	2J
6	77245-MJS-J70	カバー, フロントシート	1	1	1	–	–	–			
7	90101-MJJ-D30	スクリュー, スペシャル 5X14	6	6	–	–	–	–			
	90102-MKA-D80	.....	–	–	6	–	–	–			
8	90113-MGP-D00	スクリュー, スペシャル 5X14	2	2	2	–	–	–			
9	90303-MGZ-J40	ナット, クリップ 6MM	2	2	2	–	–	–			
10	90666-SDA-A01	クリップ, スナップフィッティング (PO) (ナチュラル)	2	2	2	–	–	–			
11	90677-KAN-961	ナット, クリップ 5MM	6	6	6	–	–	–			
12	93903-24280	スクリュー, タッピング 4X10	4	4	4	–	–	–			
13	77230-MJS-J70ZA	カウル, リヤーセンター *NHB01*..... グラファイトブラック	1	1	1	–	–	–			
	77230-MJS-J70ZB	*NHA86M* マットバリスティックブラックメタリック	–	1	1	–	–	–	---------	---------	2J

www.impex-jp.com

F-21-1 リヤーセンターカバー

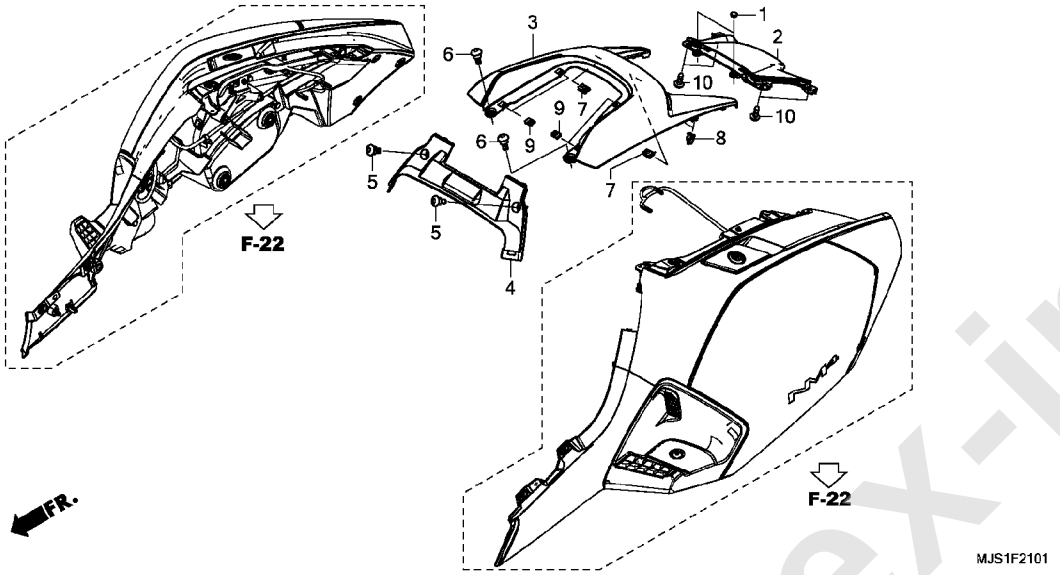

見出 番号	部品番号	部品名	使用個数 NC750J F	G	H	NC750JD F	G	H	適用号機 初号機	終号機	タイプ
1	53125-174-670	ﾌﾟﾗｸﾞ,ﾊﾝﾄﾞﾙｱﾝﾀﾞｰｶﾊﾞｰ ･･･	－	－	－	2	2	2			
2	77200-MJS-J70ZA	ｶﾊﾞｰｾｯﾄ,ﾘﾔｰｾﾝﾀｰ(WL) *TYPE1*.	－	－	－	1	1	1			
3	77230-MJS-J70ZA	ｶｳﾙ,ﾘﾔｰｾﾝﾀｰ *NHB01*. . . . . ｸﾞﾗﾌｧｲﾄﾌﾞﾗｯｸ	－	－	－	1	1	1			
	77230-MJS-J70ZB	*NHA86M* ﾏｯﾄﾊﾞﾘｽﾃｨｯｸﾌﾞﾗｯｸﾒﾀﾘｯｸ	－	－	－	－	1	1	--------	--------	2J
4	77245-MJS-J70	ｶﾊﾞｰ,ﾌﾛﾝﾄｼｰﾄ ･･･････････	－	－	－	1	1	1			
5	90101-MJJ-D30	ｽｸﾘｭｰ,ｽﾍﾟｼｬﾙ 5X14 ･･････	－	－	－	2	2	－			
	90102-MKA-D80	･･･････････････････････	－	－	－	－	－	2			
6	90113-MGP-D00	ｽｸﾘｭｰ,ｽﾍﾟｼｬﾙ 5X14 ･･････	－	－	－	2	2	2			
7	90303-MGZ-J40	ﾅｯﾄ,ｸﾘｯﾌﾟ 6MM ･･････････	－	－	－	2	2	2			
8	90666-SDA-A01	ｸﾘｯﾌﾟ,ｽﾅｯﾌﾟﾌｨｯﾃｲﾝｸﾞ(PO) (ﾅﾁｭﾗﾙ)	－	－	－	2	2	2			
9	90677-KAN-961	ﾅｯﾄ,ｸﾘｯﾌﾟ 5MM ･･････････	－	－	－	4	4	4			
10	93903-24280	ｽｸﾘｭｰ,ﾀｯﾋﾟﾝｸﾞ 4X10 ･････	－	－	－	4	4	4			

www.impex-jp.com

F-22 サドルバッグ

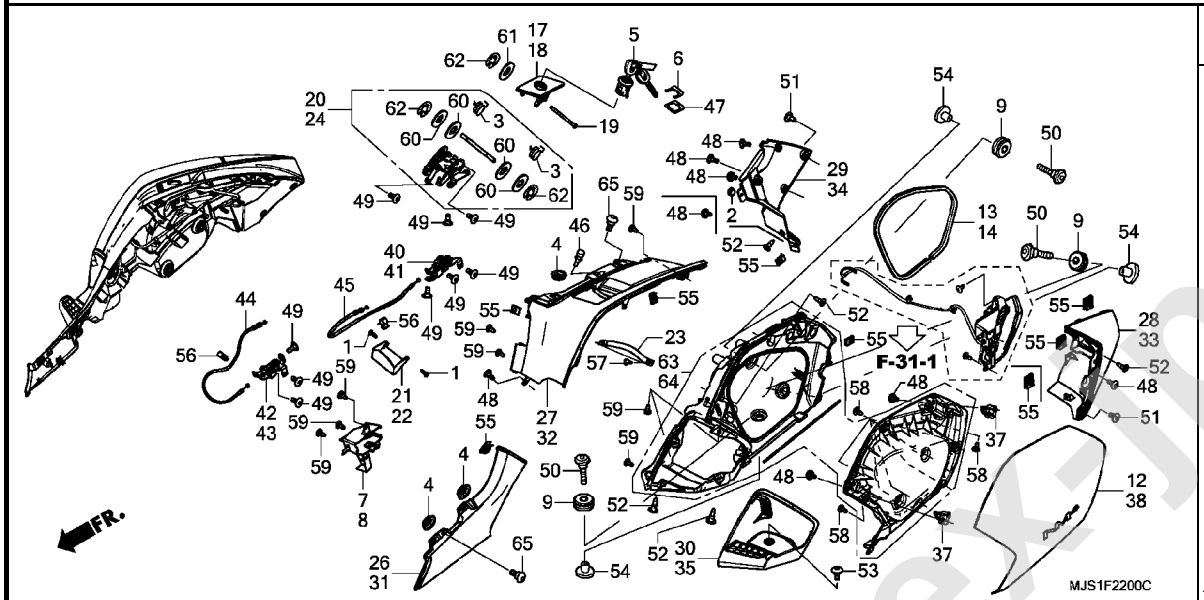

見出番号	部品番号	部品名	使用個数 NC750J F	G	H	NC750JD F	G	H	適用号機 初号機	終号機	タイプ
1	32172-GF9-621	クリツプ, カヌー	–	–	–	4	4	4			
2	50317-254-000	プラグ, ユーズレスホール	–	–	–	2	2	2			
3	53191-HN8-000	スプリング, パーキングブレーキレバー	–	–	–	4	4	4			
4	64266-MG9-770	グロメット, スピーカーパネル	–	–	–	6	6	6			
5	77232-MJS-J91	キー, サドルバッグロック(WAVE)	–	–	–	2	2	2			
6	77235-MJE-D00	プレート, ロックキーセッテイング	–	–	–	2	2	2			
7	77275-MJS-J90	カバー, R. フロントキヤツチ	–	–	–	1	1	1			
8	77385-MJS-J90	カバー, L. フロントキヤツチ	–	–	–	1	1	1			
9	80201-MCA-000	ラバー, サドルバッグマウンテイング	–	–	–	8	8	8			
12	81221-MJS-J90ZA	リツド, R. サドルバッグ *NHB53P*. . . . パールグレアホワイト	–	–	–	1	1	1			
	81221-MJS-J90ZC	*NHA86M* マットバリスティックブラックメタリック	–	–	–	1	1	1			
	81221-MJS-J90ZE	*NHB38M* マットアルタイルシルバーメタリック	–	–	–	–	–	1	---------	---------	2J
	81221-MJS-J90ZF	*Y124P*. . パールシャイニングイエロー	–	–	–	–	–	1	---------	---------	2J
	81221-MJS-J90ZG	*YR256M* マットアクシスオレンジメタリック	–	–	–	–	–	1	---------	---------	2J
	81221-MJS-J90ZH	*R342C* キャンディープロミネンスレッド	–	–	–	–	–	1	---------	---------	2J
	81221-MJS-J90ZJ	*R334*. . . . . ヴィクトリーレッド	–	–	–	–	–	1	---------	---------	2J
	81221-MJS-J90ZK	*PB332P*. . . . . パールヘロンブルー	–	–	–	–	–	1	---------	---------	2J
	81221-MJS-J90ZL	*NH389M*. . マットビュレットシルバー	–	–	–	–	–	1	---------	---------	2J
	81221-MJS-J90ZM	*GY140M* ブライトライムグリーンメタリック	–	–	–	–	–	1	---------	---------	2J
	81221-MJS-J90ZN	*B197M* グリントウェーブブルーメタリック	–	–	–	–	–	1	---------	---------	2J
13	81225-MJS-J90	シール, R. サドルバッグ	–	–	–	1	1	1			

www.impex-jp.com

F-22 サドルバッグ

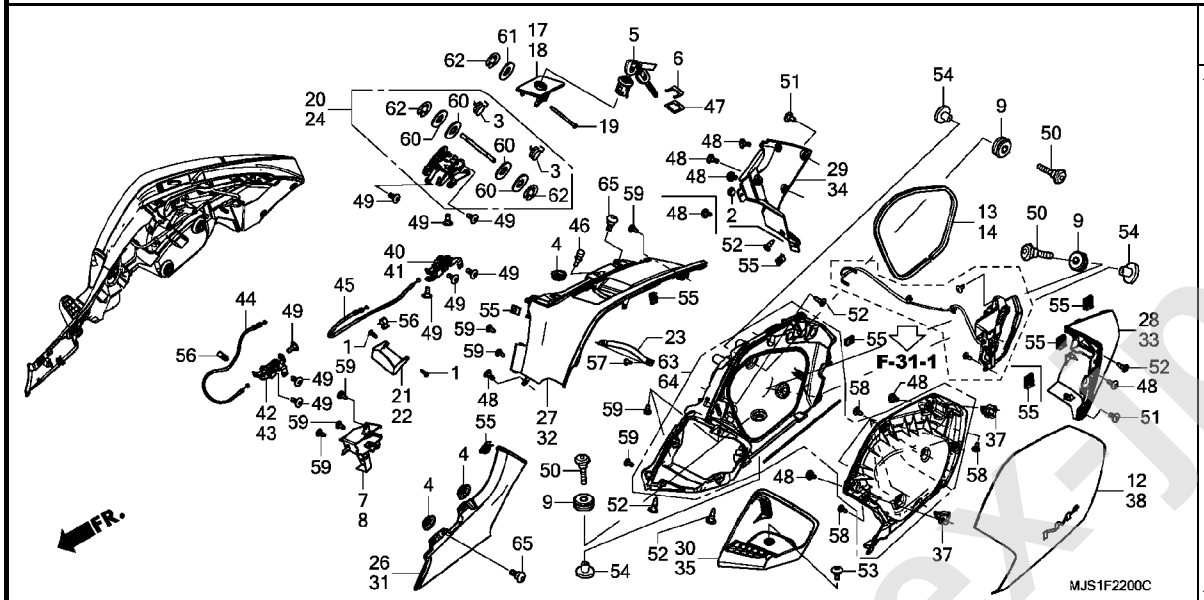

見出番号	部品番号	部品名	使用個数 NC750J F	G	H	NC750JD F	G	H	適用号機 初号機	終号機	タイプ
14	81226-MJS-J90	シール, L. サドルバッグ ・・・・・・・・	–	–	–	1	1	1			
17	81252-MJS-J90ZC	レバー, R. サドルバッグ *NHB53P*. . . . パールグレアホワイト	–	–	–	1	1	1			
	81252-MJS-J90ZD	*NHA86M* マットバリスティックブラックメタリック	–	–	–	1	1	1			
	81252-MJS-J10ZA	*Y124P*. . パールシャイニングイエロー	–	–	–	–	–	1	---------	---------	2J
	81252-MJS-J10ZB	*YR256M* マットアクシスオレンジメタリック	–	–	–	–	–	1	---------	---------	2J
	81252-MJS-J10ZC	*R342C* キャンディープロミネンスレッド	–	–	–	–	–	1	---------	---------	2J
	81252-MJS-J10ZD	*R334*. . . . . ヴィクトリーレッド	–	–	–	–	–	1	---------	---------	2J
	81252-MJS-J10ZE	*PB332P*. . . . . パールヘロンブルー	–	–	–	–	–	1	---------	---------	2J
	81252-MJS-J10ZF	*NH389M*. . マットビュレットシルバー	–	–	–	–	–	1	---------	---------	2J
	81252-MJS-J10ZG	*NHB38M* マットアルタイルシルバーメタリック	–	–	–	–	–	1	---------	---------	2J
	81252-MJS-J10ZH	*GY140M* ブライトライムグリーンメタリック	–	–	–	–	–	1	---------	---------	2J
	81252-MJS-J10ZJ	*B197M* グリントウェーブブルーメタリック	–	–	–	–	–	1	---------	---------	2J
18	81262-MJS-J90ZC	レバー, L. サドルバッグ *NHB53P*. . . . パールグレアホワイト	–	–	–	1	1	1			
	81262-MJS-J90ZD	*NHA86M* マットバリスティックブラックメタリック	–	–	–	1	1	1			
	81262-MJS-J10ZA	*Y124P*. . パールシャイニングイエロー	–	–	–	–	–	1	---------	---------	2J
	81262-MJS-J10ZB	*YR256M* マットアクシスオレンジメタリック	–	–	–	–	–	1	---------	---------	2J
	81262-MJS-J10ZC	*R342C* キャンディープロミネンスレッド	–	–	–	–	–	1	---------	---------	2J
	81262-MJS-J10ZD	*R334*. . . . . ヴィクトリーレッド	–	–	–	–	–	1	---------	---------	2J

www.impex-jp.com

F-22 サドルバッグ

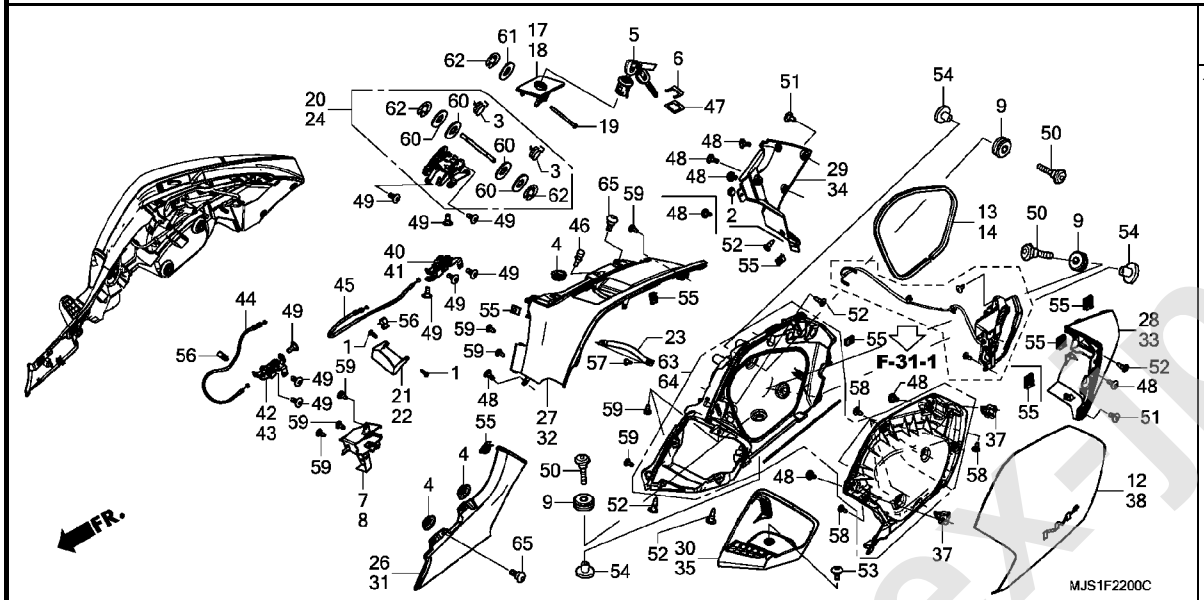

見出番号	部品番号	部品名	使用個数 NC750J F	G	H	NC750JD F	G	H	適用号機 初号機	終号機	タイプ
18)	81262-MJS-J10ZE	ﾚﾊﾞｰ, L. ｻﾄﾞﾙﾊﾞｯｸ									
		PB332P. . . . . ﾊﾟｰﾙﾍﾛﾝﾌﾞﾙｰ	–	–	–	–	–	1	---------	---------	2J
	81262-MJS-J10ZF	*NH389M*. . ﾏｯﾄﾋﾞｭﾚｯﾄｼﾙﾊﾞｰ	–	–	–	–	–	1	---------	---------	2J
	81262-MJS-J10ZG	*NHB38M* ﾏｯﾄｱﾙﾀｲﾙｼﾙﾊﾞｰﾒﾀﾘｯｸ	–	–	–	–	–	1	---------	---------	2J
	81262-MJS-J10ZH	*GY140M* ﾌﾞﾗｲﾄﾗｲﾑｸﾞﾘｰﾝﾒﾀﾘｯｸ	–	–	–	–	–	1	---------	---------	2J
	81262-MJS-J10ZJ	*B197M* ｸﾞﾘﾝﾄｳｪｰﾌﾞﾌﾞﾙｰﾒﾀﾘｯｸ	–	–	–	–	–	1	---------	---------	2J
19	81266-MJS-J90	ﾋﾟﾝA, ﾚﾊﾞｰ ･･･････････････	–	–	–	2	2	2			
20	81271-MJS-J90	ﾚﾊﾞｰｻﾌﾞ ASSY., R. ｻﾄﾞﾙﾊﾞｯｸﾞ	–	–	–	1	1	1			
21	81275-MJS-J90	ｶﾊﾞｰ, R. ﾚﾊﾞｰ ･･･････････････	–	–	–	1	1	1			
22	81276-MJS-J90	ｶﾊﾞｰ, L. ﾚﾊﾞｰ ･･･････････････	–	–	–	1	1	1			
23	81280-MJS-J90	ﾊﾞﾝﾄﾞ, ｻﾄﾞﾙﾊﾞｯｸﾞｽﾄｯﾊﾟｰ ･･	–	–	–	2	2	2			
24	81281-MJS-J90	ﾚﾊﾞｰｻﾌﾞ ASSY., L. ｻﾄﾞﾙﾊﾞｯｸﾞ	–	–	–	1	1	1			
26	81310-MJS-J90ZA	ｶﾊﾞｰ, R. ﾌﾛﾝﾄｻﾄﾞﾙﾊﾞｯｸﾞ									
		NHB53P. . . ﾊﾟｰﾙｸﾞﾚｱﾎﾜｲﾄ	–	–	–	1	1	1			
	81310-MJS-J90ZB	*NHA86M* ﾏｯﾄﾊﾞﾘｽﾃｨｯｸﾌﾞﾗｯｸﾒﾀﾘｯｸ	–	–	–	1	1	1			
	81310-MJS-J90ZF	*NHB38M* ﾏｯﾄｱﾙﾀｲﾙｼﾙﾊﾞｰﾒﾀﾘｯｸ	–	–	–	–	–	1	---------	---------	2J
	81310-MJS-J90ZG	*Y124P*. . ﾊﾟｰﾙｼｬｲﾆﾝｸﾞｲｴﾛｰ	–	–	–	–	–	1	---------	---------	2J
	81310-MJS-J90ZH	*YR256M* ﾏｯﾄｱｸｼｽｵﾚﾝｼﾞﾒﾀﾘｯｸ	–	–	–	–	–	1	---------	---------	2J
	81310-MJS-J90ZJ	*R342C* ｷｬﾝﾃﾞｨｰﾌﾟﾛﾐﾈﾝｽﾚｯﾄﾞ	–	–	–	–	–	1	---------	---------	2J
	81310-MJS-J90ZK	*R334*. . . . . ｳﾞｨｸﾄﾘｰﾚｯﾄﾞ	–	–	–	–	–	1	---------	---------	2J
	81310-MJS-J90ZL	*PB332P*. . . . . ﾊﾟｰﾙﾍﾛﾝﾌﾞﾙｰ	–	–	–	–	–	1	---------	---------	2J

www.impex-jp.com

F-22 サドルバッグ

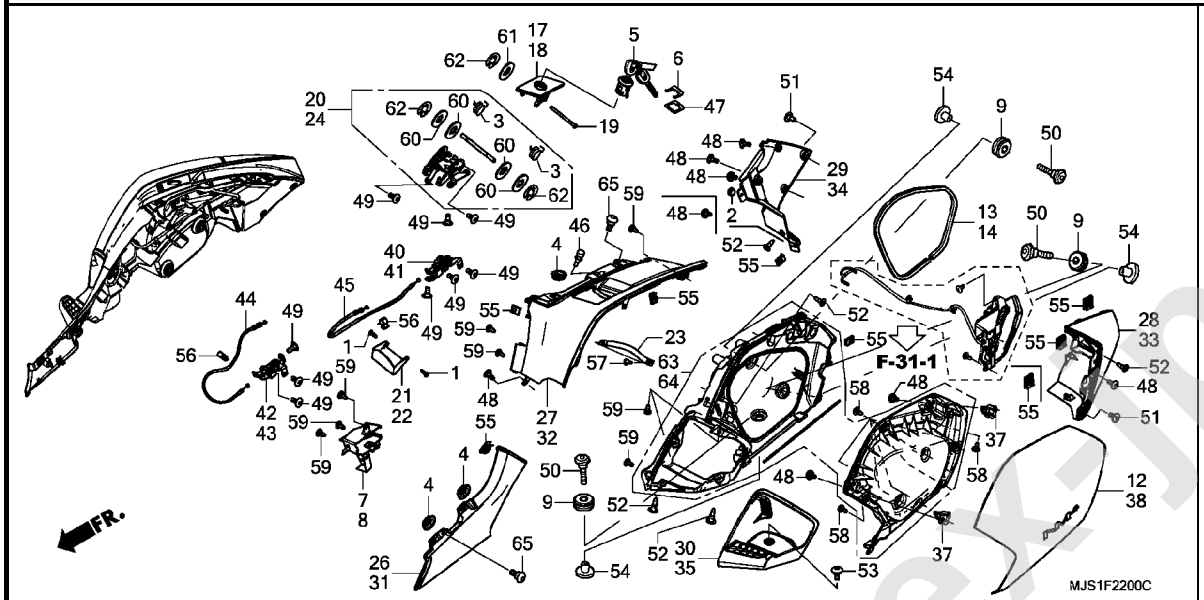

見出番号	部品番号	部品名	使用個数 NC750J F	G	H	NC750JD F	G	H	適用号機 初号機	終号機	タイプ
26)	81310-MJS-J90ZM	カバー, R. フロントサドルバッグ *NH389M*. . マットビュレットシルバー	–	–	–	–	–	1	---------	---------	2J
	81310-MJS-J90ZN	*GY140M* ブライトライムグリーンメタリック	–	–	–	–	–	1	---------	---------	2J
	81310-MJS-J90ZP	*B197M* グリントウェーブブルーメタリック	–	–	–	–	–	1	---------	---------	2J
27	81320-MJS-J90ZA	カバー, R. リヤーサドルバッグ *NHB53P*. . . . パールグレアホワイト	–	–	–	1	1	1			
	81320-MJS-J90ZC	*NHA86M* マットバリスティックブラックメタリック	–	–	–	1	1	1			
	81320-MJS-J90ZE	*NHB38M* マットアルタイルシルバーメタリック	–	–	–	–	–	1	---------	---------	2J
	81320-MJS-J90ZF	*Y124P*. . パールシャイニングイエロー	–	–	–	–	–	1	---------	---------	2J
	81320-MJS-J90ZG	*YR256M* マットアクシスオレンジメタリック	–	–	–	–	–	1	---------	---------	2J
	81320-MJS-J90ZH	*R342C* キャンディープロミネンスレッド	–	–	–	–	–	1	---------	---------	2J
	81320-MJS-J90ZJ	*R334*. . . . . ヴィクトリーレッド	–	–	–	–	–	1	---------	---------	2J
	81320-MJS-J90ZK	*PB332P*. . . . . パールヘロンブルー	–	–	–	–	–	1	---------	---------	2J
	81320-MJS-J90ZL	*NH389M*. . マットビュレットシルバー	–	–	–	–	–	1	---------	---------	2J
	81320-MJS-J90ZM	*GY140M* ブライトライムグリーンメタリック	–	–	–	–	–	1	---------	---------	2J
	81320-MJS-J90ZN	*B197M* グリントウェーブブルーメタリック	–	–	–	–	–	1	---------	---------	2J
28	81330-MJS-J90ZA	カバー, R. リヤーウインカー *NHB53P*. . . . パールグレアホワイト	–	–	–	1	1	1			
	81330-MJS-J90ZC	*NHA86M* マットバリスティックブラックメタリック	–	–	–	1	1	1			

www.impex-jp.com

注意 本ページには「パーツカタログニュース」が発行されております。必ず巻末の「パーツカタログニュース」も合わせてご確認ください。

F-22 サドルバッグ

見出番号	部品番号	部品名	使用個数 NC750J F	G	H	NC750JD F	G	H	適用号機 初号機	終号機	タイプ
28)	81330-MJS-J90ZE	カバー, R. リヤーウインカー *NHB38M* マットアルタイルシルバーメタリック	–	–	–	–	–	1	---------	---------	2J
	81330-MJS-J90ZF	*Y124P*. . パールシャイニングイエロー	–	–	–	–	–	1	---------	---------	2J
	81330-MJS-J90ZG	*YR256M* マットアクシスオレンジメタリック	–	–	–	–	–	1	---------	---------	2J
	81330-MJS-J90ZH	*R342C* キャンディープロミネンスレッド	–	–	–	–	–	1	---------	---------	2J
	81330-MJS-J90ZJ	*R334*. . . . . ヴィクトリーレッド	–	–	–	–	–	1	---------	---------	2J
	81330-MJS-J90ZK	*PB332P*. . . . . パールヘロンブルー	–	–	–	–	–	1	---------	---------	2J
	81330-MJS-J90ZL	*NH389M*. . マットピュレットシルバー	–	–	–	–	–	1	---------	---------	2J
	81330-MJS-J90ZM	*GY140M* ブライトライムグリーンメタリック	–	–	–	–	–	1	---------	---------	2J
	81330-MJS-J90ZN	*B197M* グリントウェーブブルーメタリック	–	–	–	–	–	1	---------	---------	2J
29	81335-MJS-J90	パネル, R. リヤーウインカー ・・・・・・・・	–	–	–	1	–	–	---------	1001262	
	81335-MJS-J91	・・・・・・・・・・・・・・・・・・・・	–	–	–	1	–	–	1001263	---------	
			–	–	–	–	1	1			
30	81340-MJS-J90	カバー, R. ピリオンステップ ・・・・・・	–	–	–	1	1	1			
31	81350-MJS-J90ZA	カバー, L. フロントサドルバッグ *NHB53P*. . . . パールグレアホワイト	–	–	–	1	1	1			
	81350-MJS-J90ZB	*NHA86M* マットバリスティックブラックメタリック	–	–	–	1	1	1			
	81350-MJS-J90ZF	*NHB38M* マットアルタイルシルバーメタリック	–	–	–	–	–	1	---------	---------	2J
	81350-MJS-J90ZG	*Y124P*. . パールシャイニングイエロー	–	–	–	–	–	1	---------	---------	2J
	81350-MJS-J90ZH	*YR256M* マットアクシスオレンジメタリック	–	–	–	–	–	1	---------	---------	2J
	81350-MJS-J90ZJ	*R342C* キャンディープロミネンスレッド	–	–	–	–	–	1	---------	---------	2J
	81350-MJS-J90ZK	*R334*. . . . . ヴィクトリーレッド	–	–	–	–	–	1	---------	---------	2J
	81350-MJS-J90ZL	*PB332P*. . . . . パールヘロンブルー	–	–	–	–	–	1	---------	---------	2J
	81350-MJS-J90ZM	*NH389M*. . マットピュレットシルバー	–	–	–	–	–	1	---------	---------	2J
	81350-MJS-J90ZN	*GY140M* ブライトライムグリーンメタリック	–	–	–	–	–	1	---------	---------	2J
	81350-MJS-J90ZP	*B197M* グリントウェーブブルーメタリック	–	–	–	–	–	1	---------	---------	2J
32	81360-MJS-J90ZA	カバー, L. リヤーサドルバッグ *NHB53P*. . . . パールグレアホワイト	–	–	–	1	1	1			
	81360-MJS-J90ZB	*NHA86M* マットバリスティックブラックメタリック	–	–	–	1	1	1			
	81360-MJS-J90ZF	*NHB38M* マットアルタイルシルバーメタリック	–	–	–	–	–	1	---------	---------	2J
	81360-MJS-J90ZG	*Y124P*. . パールシャイニングイエロー	–	–	–	–	–	1	---------	---------	2J
	81360-MJS-J90ZH	*YR256M* マットアクシスオレンジメタリック	–	–	–	–	–	1	---------	---------	2J
	81360-MJS-J90ZJ	*R342C* キャンディープロミネンスレッド	–	–	–	–	–	1	---------	---------	2J
	81360-MJS-J90ZK	*R334*. . . . . ヴィクトリーレッド	–	–	–	–	–	1	---------	---------	2J
	81360-MJS-J90ZL	*PB332P*. . . . . パールヘロンブルー	–	–	–	–	–	1	---------	---------	2J
	81360-MJS-J90ZM	*NH389M*. . マットピュレットシルバー	–	–	–	–	–	1	---------	---------	2J
	81360-MJS-J90ZN	*GY140M* ブライトライムグリーンメタリック	–	–	–	–	–	1	---------	---------	2J
	81360-MJS-J90ZP	*B197M* グリントウェーブブルーメタリック	–	–	–	–	–	1	---------	---------	2J
33	81370-MJS-J90ZA	カバー, L. リヤーウインカー *NHB53P*. . . . パールグレアホワイト	–	–	–	1	1	1			

www.impex-jp.com

F-22 サドルバッグ

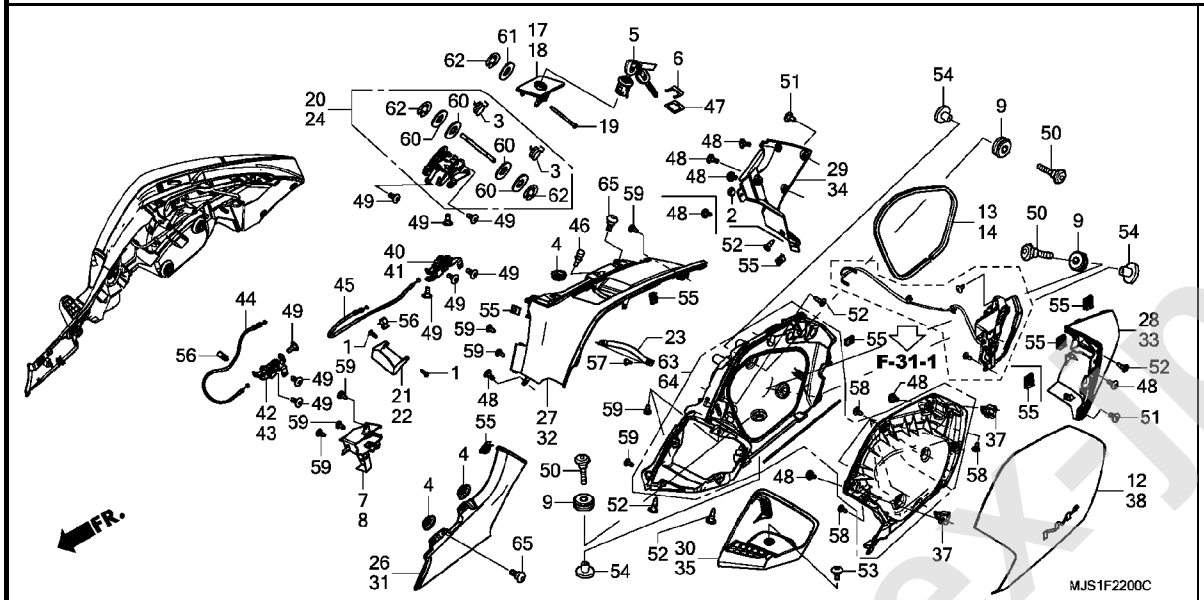

見出番号	部品番号	部品名	使用個数 NC750J F	G	H	NC750JD F	G	H	適用号機 初号機	終号機	タイプ
33)	81370-MJS-J90ZB	カバー, L. リヤーウインカー *NHA86M* マットバリスティックブラックメタリック	–	–	–	1	1	1			
	81370-MJS-J90ZF	*NHB38M* マットアルタイルシルバーメタリック	–	–	–	–	–	1	---------	---------	2J
	81370-MJS-J90ZG	*Y124P*. . パールシャイニングイエロー	–	–	–	–	–	1	---------	---------	2J
	81370-MJS-J90ZH	*YR256M* マットアクシスオレンジメタリック	–	–	–	–	–	1	---------	---------	2J
	81370-MJS-J90ZJ	*R342C* キャンディープロミネンスレッド	–	–	–	–	–	1	---------	---------	2J
	81370-MJS-J90ZK	*R334*. . . . . ヴィクトリーレッド	–	–	–	–	–	1	---------	---------	2J
	81370-MJS-J90ZL	*PB332P*. . . . . パールヘロンブルー	–	–	–	–	–	1	---------	---------	2J
	81370-MJS-J90ZM	*NH389M*. . マットビュレットシルバー	–	–	–	–	–	1	---------	---------	2J
	81370-MJS-J90ZN	*GY140M* ブライトライムグリーンメタリック	–	–	–	–	–	1	---------	---------	2J
	81370-MJS-J90ZP	*B197M* グリントウェーブブルーメタリック	–	–	–	–	–	1	---------	---------	2J
34	81375-MJS-J90	パネル, L. リヤーウインカー ・・・・・・・・	–	–	–	1	–	–	---------	1001262	
	81375-MJS-J91	・・・・・・・・・・・・・・・・・・・・・・・・	–	–	–	1	–	–	1001263	---------	
			–	–	–	–	1	1			
35	81380-MJS-J90	カバー, L. ヒリオンステップ ・・・・・・	–	–	–	1	1	1			
37	81420-MJS-J90	プレート, リヤドロック ・・・・・・・・・・	–	–	–	4	4	4			
38	81421-MJS-J90ZA	リヤド, L. サドルバッグ *NHB53P*. . . . パールグレアホワイト	–	–	–	1	1	1			
	81421-MJS-J90ZC	*NHA86M* マットバリスティックブラックメタリック	–	–	–	1	1	1			
	81421-MJS-J90ZE	*NHB38M* マットアルタイルシルバーメタリック	–	–	–	–	–	1	---------	---------	2J

www.impex-jp.com

F-22 サドルバッグ

見出番号	部品番号	部品名	使用個数 NC750J F	G	H	NC750JD F	G	H	適用号機 初号機	終号機	タイプ
38)	81421-MJS-J90ZF	ﾘｯﾄﾞ,L.ｻﾄﾞﾙﾊﾞｯｸﾞ *Y124P*.パｰﾙｼｬｲﾆﾝｸﾞｲｴﾛｰ	－	－	－	－	－	1	---------	---------	2J
	81421-MJS-J90ZG	*YR256M* ﾏｯﾄｱｸｼｽｵﾚﾝｼﾞﾒﾀﾘｯｸ	－	－	－	－	－	1	---------	---------	2J
	81421-MJS-J90ZH	*R342C* ｷｬﾝﾃﾞｨｰﾌﾟﾛﾐﾈﾝｽﾚｯﾄﾞ	－	－	－	－	－	1	---------	---------	2J
	81421-MJS-J90ZJ	*R334*.....ヴｨｸﾄﾘｰﾚｯﾄﾞ	－	－	－	－	－	1	---------	---------	2J
	81421-MJS-J90ZK	*PB332P*....ﾊﾟｰﾙﾍﾛﾝﾌﾞﾙｰ	－	－	－	－	－	1	---------	---------	2J
	81421-MJS-J90ZL	*NH389M*..ﾏｯﾄﾋﾞｭﾚｯﾄｼﾙﾊﾞｰ	－	－	－	－	－	1	---------	---------	2J
	81421-MJS-J90ZM	*GY140M* ﾌﾞﾗｲﾄﾗｲﾑｸﾞﾘｰﾝﾒﾀﾘｯｸ	－	－	－	－	－	1	---------	---------	2J
	81421-MJS-J90ZN	*B197M* ｸﾞﾘﾝﾄｳｪｰﾌﾞﾌﾞﾙｰﾒﾀﾘｯｸ	－	－	－	－	－	1	---------	---------	2J
40	81500-MJS-J90	ｷｬﾘﾔｯﾁCOMP.,R.ﾘﾔｰﾘｯﾄﾞ ････	－	－	－	1	1	1			
41	81600-MJS-J90	ｷｬﾘﾔｯﾁCOMP.,L.ﾘﾔｰﾘｯﾄﾞ ････	－	－	－	1	1	1			
42	81710-MJS-J90	ｷｬﾘﾔｯﾁCOMP.,R.ﾌﾛﾝﾄﾘｯﾄﾞ ･･･	－	－	－	1	1	1			
43	81750-MJS-J90	ｷｬﾘﾔｯﾁCOMP.,L.ﾌﾛﾝﾄﾘｯﾄﾞ ･･･	－	－	－	1	1	1			
44	82110-MJS-J90	ｹｰﾌﾞﾙ,ﾌﾛﾝﾄﾘｯﾄﾞ ･･･････････	－	－	－	2	2	2			
45	82120-MJS-J90	ｹｰﾌﾞﾙ,ﾘﾔｰﾘｯﾄﾞ ･･･････････	－	－	－	2	2	2			
46	83132-MN5-000	ﾗﾊﾞｰ,ｼｴﾙﾀｰﾘｯﾄﾞ ･･･････････	－	－	－	4	4	4			
47	88537-MJE-D00	ﾜｯｼｬｰ,ﾛｯｸ(WAVE) ･･･････････	－	－	－	2	2	2			
48	90101-MJJ-D30	ｽｸﾘｭｰ,ｽﾍﾟｼｬﾙ 5X14 ･･･････	－	－	－	19	19	19			
49	90106-KBV-000	ｽｸﾘｭｰ,ﾊﾟﾝ 6X14 ･･･････････	－	－	－	20	20	20			
50	90109-MCA-000	ｽｸﾘｭｰ,ｽﾍﾟｼｬﾙ 6MM ･･･････	－	－	－	8	8	8			
51	90113-MGP-D00	ｽｸﾘｭｰ,ｽﾍﾟｼｬﾙ 5X14 ･･･････	－	－	－	4	4	4			
52	90116-SP0-003	ｸﾘｯﾌﾟ,ﾊﾞﾝﾊﾟｰｼｰﾙ ･･･････････	－	－	－	11	11	11			
53	90124-MY6-670	ｽｸﾘｭｰ,ﾊﾟﾝ 6X13 ･･･････････	－	－	－	2	2	2			
54	90501-MCA-000	ｶﾗｰ,ｻﾄﾞﾙﾊﾞｯｸﾞﾏｳﾝﾃｲﾝｸﾞ ･･	－	－	－	8	8	8			
55	90677-KAN-961	ﾅｯﾄ,ｸﾘｯﾌﾟ 5MM ･･･････････	－	－	－	15	15	15			
56	90682-MGS-D41	ｸﾘｯﾌﾟ,ｹｰﾌﾞﾙ ･･･････････････	－	－	－	4	4	4			
57	93903-24380	ｽｸﾘｭｰ,ﾀｯﾋﾟﾝｸﾞ 4X12 ･････	－	－	－	4	4	4			
58	93903-25180	ｽｸﾘｭｰ,ﾀｯﾋﾟﾝｸﾞ 5X10 ･････	－	－	－	22	22	22			
59	93903-25220	ｽｸﾘｭｰ,ﾀｯﾋﾟﾝｸﾞ 5X12 ･････	－	－	－	18	18	18			
60	94101-04700	ﾜｯｼｬｰ,ﾌﾟﾚｲﾝ 4MM ･･･････	－	－	－	8	8	8			
61	94101-05700	ﾜｯｼｬｰ,ﾌﾟﾚｲﾝ 5MM ･･･････	－	－	－	2	2	2			
62	94540-03017	Eﾘﾝｸﾞ 3MM ･･･････････････	－	－	－	6	6	6			
63	81240-MJS-J90	ﾍﾞｰｽASSY.,R.ｻﾄﾞﾙﾊﾞｯｸ ･･･	－	－	－	1	1	1			
64	81440-MJS-J90	ﾍﾞｰｽASSY.,L.ｻﾄﾞﾙﾊﾞｯｸ ･･･	－	－	－	1	1	1			
65	90101-MJJ-D30	ｽｸﾘｭｰ,ｽﾍﾟｼｬﾙ 5X14 ･･･････	－	－	－	4	4	－			
	90102-MKA-D80	･･･････････････････	－	－	－	－	－	4			

www.impex-jp.com

F-23 エアークリーナー

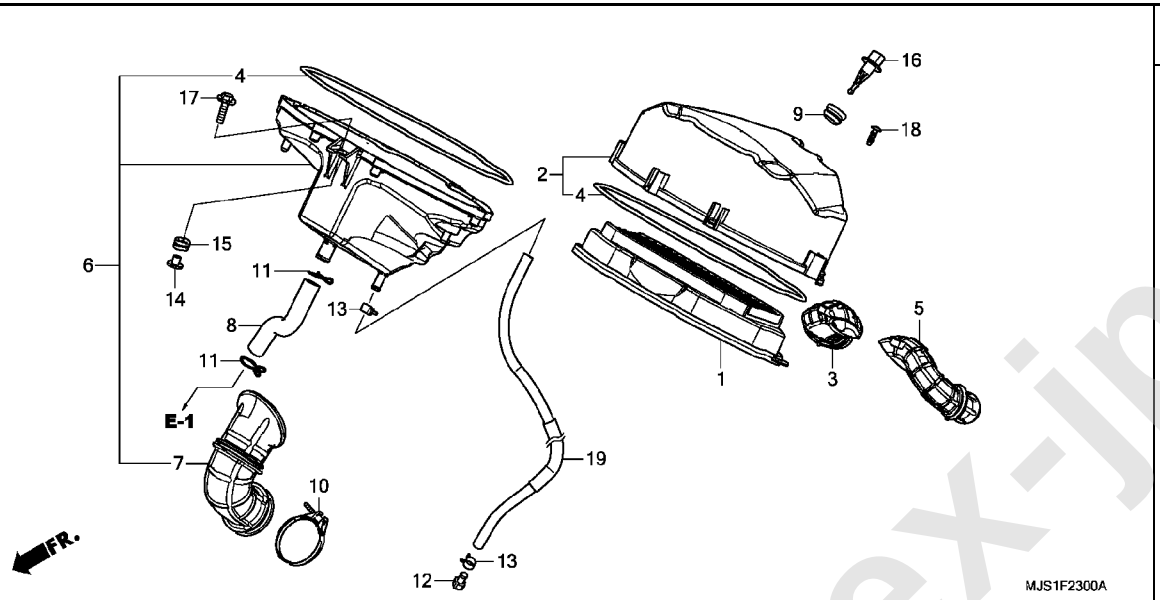

見出番号	部品番号	部品名	使用個数 NC750J F	G	H	NC750JD F	G	H	適用号機 初号機	終号機	タイプ
1	17210-MGS-D30	エレメントCOMP.,エアークリーナー ・・・・	1	1	1	1	1	1			
2	17220-MJS-J70	カバーサブASSY.,エアークリーナー ・・	1	1	1	1	1	1			
3	17222-MJS-J70	ダクト,R.エアークリーナー ・・・・・・・・	1	1	1	1	1	1			
4	17223-MGS-D30	シール,エアークリーナー ・・・・・・・・・・・	2	2	2	2	2	2			
5	17223-MJS-J70	ダクト,L.エアークリーナー ・・・・・・・・	1	1	1	1	1	1			
6	17230-MGS-D31	ケースサブASSY.,エアークリーナー ・・・	1	1	1	1	1	1			
7	17232-MGS-D31	チューブ,エアークリーナーコネクティング ・	1	1	1	1	1	1			
8	17233-MGS-D30	チューブ,ブリーザー ・・・・・・・・・・	1	1	1	1	1	1			
9	17234-MGS-D30	グロメット,TAセンサー ・・・・・・・・・・	1	1	1	1	1	1			
10	17235-MGS-D31	バンド,エアークリーナーコネクティング チューブ(56)	1	1	1	1	1	1			
11	17236-MGS-D30	クリップ,ブリーザーチューブ ・・・・・	2	2	2	2	2	2			
12	17237-MGS-D30	プラグ ・・・・・・・・・・・・・・・・・	1	1	1	1	1	1			
13	17238-MGS-D30	クランプ,チューブ ・・・・・・・・・・・	2	2	2	2	2	2			
14	17239-MGS-D30	カラー,エアークリーナーマウンティング ・・・	1	1	1	1	1	1			
15	33712-KT1-670	ラバー,テールライト ・・・・・・・・・・・	1	1	1	1	1	1			
16	37880-MCA-003	センサーASSY.,エアーテンプレチャー ・・	1	1	1	1	1	1			
17	93404-06025-07	ボルトワッシャー 6X25 ・・・・・・・・・	1	1	1	1	1	1			
18	93903-25480	スクリュー,タッピング 5X20 ・・・・・	6	6	6	6	6	6			
19	17224-MJS-305	チューブCOMP.,ドレン ・・・・・・・・	1	1	1	1	1	1			

www.impex-jp.com

F-23-10 キャニスター

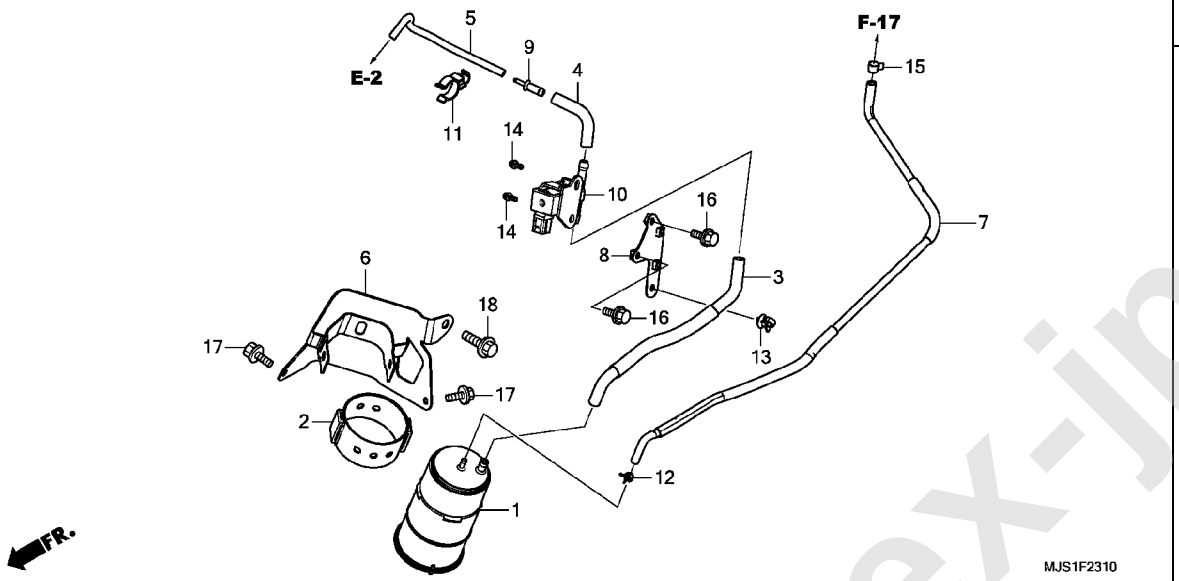

見出			使用個数						適用号機		タイプ
番号	部品番号	部品名	NC750J F	NC750J G	NC750J H	NC750JD F	NC750JD G	NC750JD H	初号機	終号機	
1	17310-MKA-D81	キャニスターCOMP.	–	–	1	–	–	1			
2	17311-MGS-T70	ラバー,キャニスター	–	–	1	–	–	1			
3	17413-MJS-A90	チューブ(CANISTER-PCSV)	–	–	1	–	–	1			
4	17414-MJS-A90	チューブ,パージコントロールバルブジョイント	–	–	1	–	–	1			
5	17415-MJS-A90	チューブ,ジョイントーヘッド	–	–	1	–	–	1			
6	17425-MJS-J30	ステーCOMP.,キャニスター	–	–	1	–	–	1			
7	17540-MJS-D30	チューブ,キャニスターチャージ	–	–	1	–	–	1			
8	17550-MJS-J30	ステー,チャージチューブ	–	–	1	–	–	1			
9	19126-KM1-010	ジョイント,チューブ	–	–	1	–	–	1			
10	36162-MKA-D81	バルブ,パージコントロールソレノイド	–	–	1	–	–	1			
11	50944-TK4-A01	クランプ,チューブ 7.5X21	–	–	1	–	–	1			
12	90652-KSJ-A21	クランプ,チューブ(8.0)	–	–	1	–	–	1			
13	91567-SE0-003	バンド,ワイヤーハーネス(ホワイト)(93.5MM)	–	–	1	–	–	1			
14	93892-05010-08	スクリューワッシャー 5X10	–	–	2	–	–	2			
15	95002-41000-08	クランプ,チューブ(D10)	–	–	1	–	–	1			
16	95701-06010-00	ボルト,フランジ 6X10	–	–	2	–	–	2			
17	95701-06012-00	ボルト,フランジ 6X12	–	–	2	–	–	2			
18	95701-08018-00	ボルト,フランジ 8X18	–	–	1	–	–	1			

www.impex-jp.com

F-24 エキゾーストマフラー (NC750JF, G/NC750JDF, G)

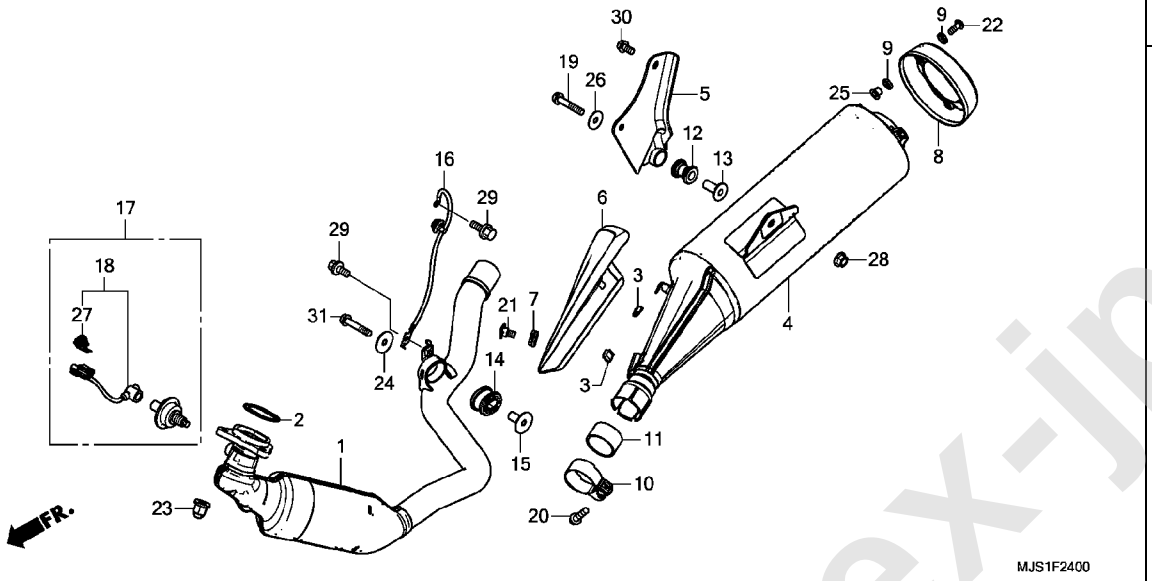

見出 番号	部品番号	部品名	使用個数 NC750J F	G	H	NC750JD F	G	H	適用号機 初号機	終号機	タイプ
1	18150-MJS-J72	パイプ COMP., エキゾースト	1	1	−	1	1	−			
2	18291-MGS-D31	ガスケット, エキゾーストパイプ	1	1	−	1	1	−			
3	18293-MCA-A20	ラバー, プロテクターパッキン	2	2	−	2	2	−			
4	18310-MJS-J72	マフラーCOMP.	1	−	−	1	−	−	--------	1001455	
	18310-MJS-J73		1	−	−	1	−	−	1001456	--------	
			−	1	−	−	1	−			
5	18315-MJS-J70	ブラケットCOMP., マフラー	1	1	−	1	1	−			
6	18342-MGS-D71	カバー, マフラー	1	1	−	1	1	−			
7	18345-MBT-610	ラバー, プロテクターマウンテイング	1	1	−	1	1	−			
8	18350-MGS-D70	カバー, マフラーエンド	1	1	−	1	1	−			
9	18365-MEE-D00	ワッシャー, ラバー 8.5X13X2.5	6	6	−	6	6	−			
10	18373-413-000	バンド, R. フロントマフラー	1	1	−	1	1	−			
11	18392-MK4-000	パッキン, マフラー	1	1	−	1	1	−			
12	18421-MA6-000	ラバー, マフラーマウンテイング	1	1	−	1	1	−			
13	18422-MA6-000	カラー, マフラーマウンテイング	1	1	−	1	1	−			
14	18422-MFJ-D10	ラバー, エキゾーストパイプマウンテイング	1	1	−	1	1	−			
15	18423-MGS-D30	カラー, エキゾーストパイプマウンテイング	1	1	−	1	1	−			
16	32200-MJS-J70	サブハーネス, O2センサーアース	1	1	−	1	1	−			
17	36532-MJS-J71	センサー, O2	1	1	−	1	1	−			
18	36533-MJS-J70	コード COMP., O2センサー	1	1	−	1	1	−			
19	90101-MJS-J70	ボルト, フランジ 8X45	1	1	−	1	1	−			
20	90103-KCM-620	ボルト, フランジ 8X35	1	1	−	1	1	−			
21	90113-GFP-B00	スクリュー, パン 6X12	1	1	−	1	1	−			
22	90132-MEE-D00	ボルト, スペシャル 6X15(ステンレス)	3	3	−	3	3	−			
23	90304-ME1-670	ナット, キャップ 8MM	3	3	−	3	3	−			

www.impex-jp.com

F-24 エキゾーストマフラー (NC750JF,G/NC750JDF,G)

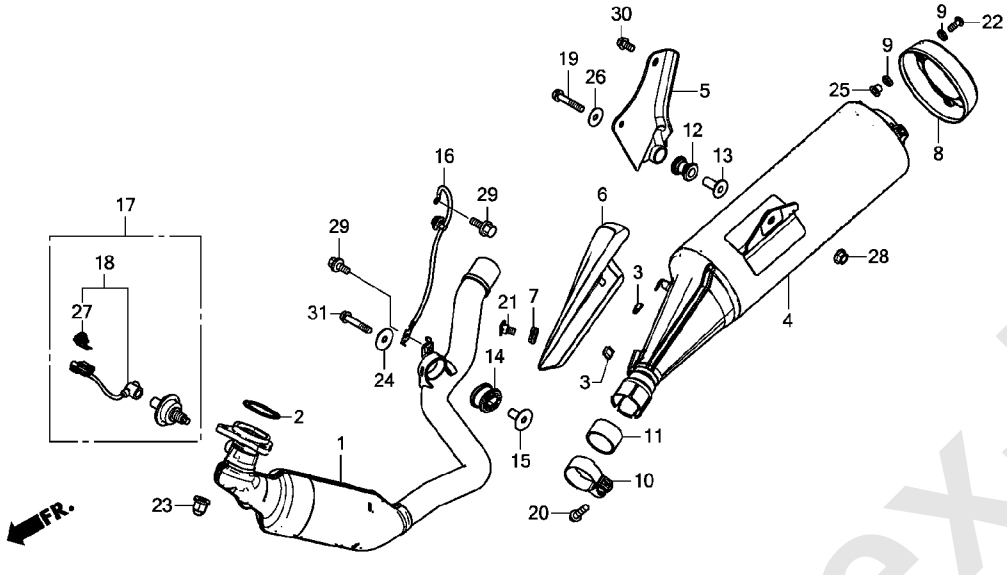

見出			使用個数						適用号機		タイプ
番号	部品番号	部品名	NC750J F	NC750J G	NC750J H	NC750JD F	NC750JD G	NC750JD H	初号機	終号機	
24	90501-819-000	ﾜｯｼﾔｰ 8MM ・・・・・・・・・・・・・・	1	1	−	1	1	−			
25	90501-GN5-830	ｶﾗｰ 8.5X7 ・・・・・・・・・・・・・・	3	3	−	3	3	−			
26	90501-KK6-000	ﾜｯｼﾔｰ 8.3MM ・・・・・・・・・・・・・	1	1	−	1	1	−			
27	91535-TA0-003	ｸﾘｯﾌﾟ,ｶﾌﾟﾗｰ(ﾀﾞｰｸﾌﾞﾗｳﾝ) ・	1	1	−	1	1	−			
28	94050-08080	ﾅｯﾄ,ﾌﾗﾝｼﾞ 8MM ・・・・・・・・・・	1	1	−	1	1	−			
29	95701-06012-00	ﾎﾞﾙﾄ,ﾌﾗﾝｼﾞ 6X12 ・・・・・・・・	2	2	−	2	2	−			
30	95701-08016-08	ﾎﾞﾙﾄ,ﾌﾗﾝｼﾞ 8X16 ・・・・・・・・	2	2	−	2	2	−			
31	96300-08045-04	ﾎﾞﾙﾄ,ﾌﾗﾝｼﾞ 8X45 ・・・・・・・・	1	1	−	1	1	−			

www.impex-jp.com

F-24-1 エキゾーストマフラー (NC750JH/NC750JDH)

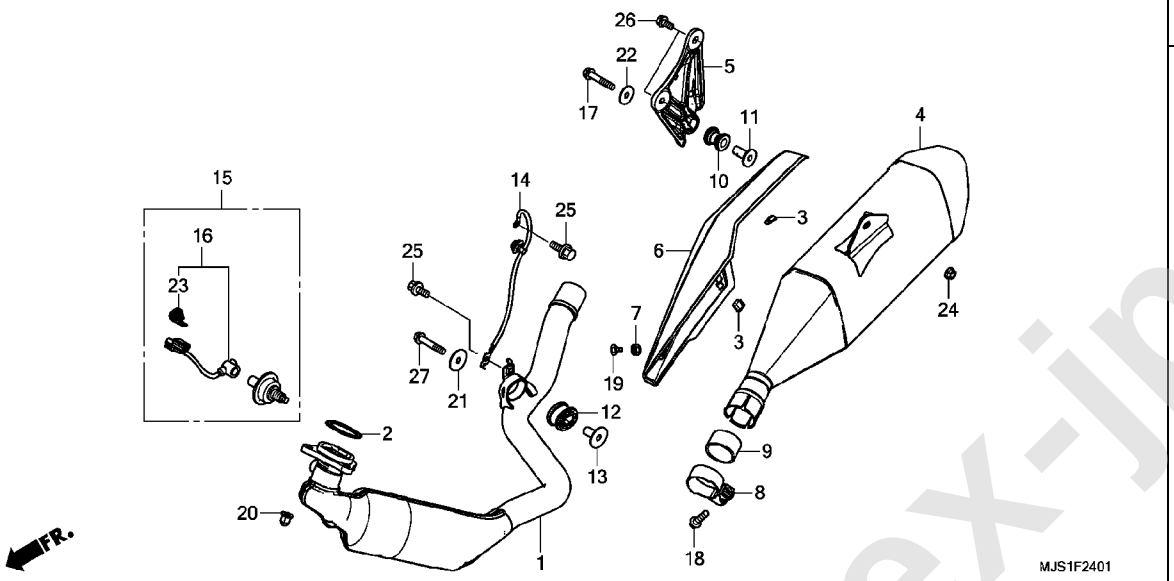

見出			使用個数						適用号機		タイプ
番号	部品番号	部品名	NC750J F	NC750J G	NC750J H	NC750JD F	NC750JD G	NC750JD H	初号機	終号機	
1	18150-MJS-J31	パイプ COMP., エキゾースト	–	–	1	–	–	1			
2	18291-MGS-D31	ガスケット, エキゾーストパイプ	–	–	1	–	–	1			
3	18293-MCA-A20	ラバー, プロテクターパッキン	–	–	2	–	–	2			
4	18310-MJS-J31	マフラーCOMP.	–	–	1	–	–	1			
5	18315-MJS-J30	ブラケット, マフラー	–	–	1	–	–	1			
6	18342-MKA-D81	カバー, マフラー	–	–	1	–	–	1			
7	18345-MBT-610	ラバー, プロテクターマウンテイング	–	–	1	–	–	1			
8	18373-413-000	バンド, R. フロントマフラー	–	–	1	–	–	1			
9	18392-MK4-000	パッキン, マフラー	–	–	1	–	–	1			
10	18421-MA6-000	ラバー, マフラーマウンテイング	–	–	1	–	–	1			
11	18422-MA6-000	カラー, マフラーマウンテイング	–	–	1	–	–	1			
12	18422-MFJ-D10	ラバー, エキゾーストパイプマウンテイング	–	–	1	–	–	1			
13	18423-MGS-D30	カラー, エキゾーストパイプマウンテイング	–	–	1	–	–	1			
14	32200-MJS-J70	サブハーネス, O2センサーアース	–	–	1	–	–	1			
15	36532-MJS-J31	センサー, O2	–	–	1	–	–	1			
16	36533-MJS-J31	コード COMP., O2センサー	–	–	1	–	–	1			
17	90101-MJS-J70	ボルト, フランジ 8X45	–	–	1	–	–	1			
18	90103-KCM-620	ボルト, フランジ 8X35	–	–	1	–	–	1			
19	90113-GFP-B00	スクリュー, パン 6X12	–	–	1	–	–	1			
20	90304-ME1-670	ナット, キャップ 8MM	–	–	3	–	–	3			
21	90501-819-000	ワッシャー 8MM	–	–	1	–	–	1			
22	90501-KK6-000	ワッシャー 8.3MM	–	–	1	–	–	1			
23	91535-TA0-003	クリップ, カプラー (ダークブラウン)	–	–	1	–	–	1			
24	94050-08080	ナット, フランジ 8MM	–	–	1	–	–	1			
25	95701-06012-00	ボルト, フランジ 6X12	–	–	2	–	–	2			

www.impex-jp.com

F-24-1 エキゾーストマフラー (NC750JH/NC750JDH)

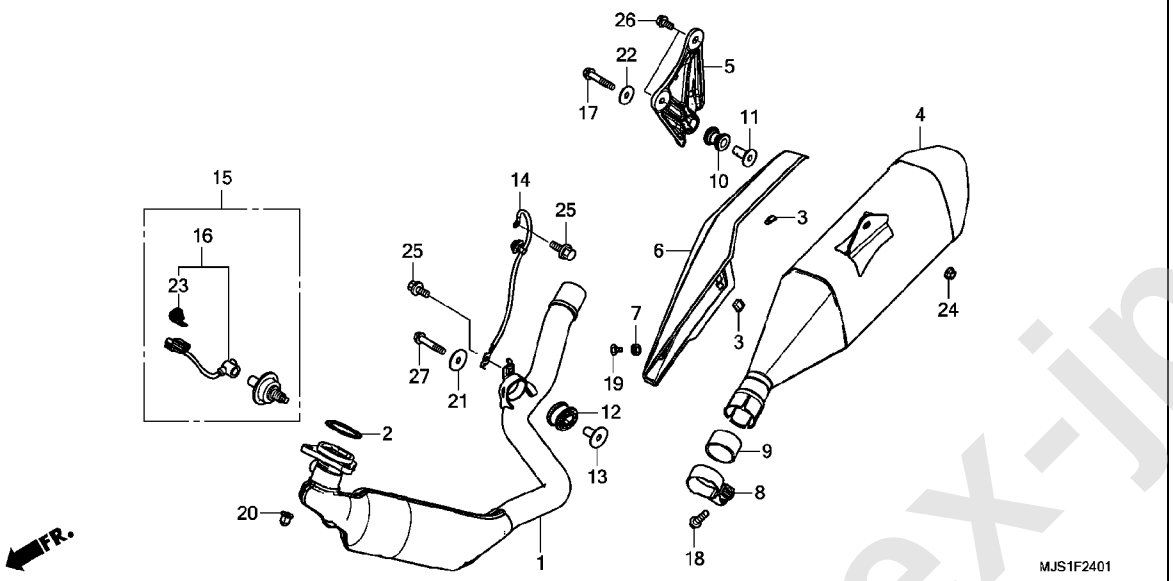

見出 番号	部品番号	部品名	使用個数 NC750J F	G	H	NC750JD F	G	H	適用号機 初号機	終号機	タイプ
26	95701-08016-08	ボルト,フランジ 8X16 ・・・・・・・・	–	–	2	–	–	2			
27	96300-08045-04	ボルト,フランジ 8X45 ・・・・・・・・	–	–	1	–	–	1			

www.impex-jp.com

ブレーキペダル

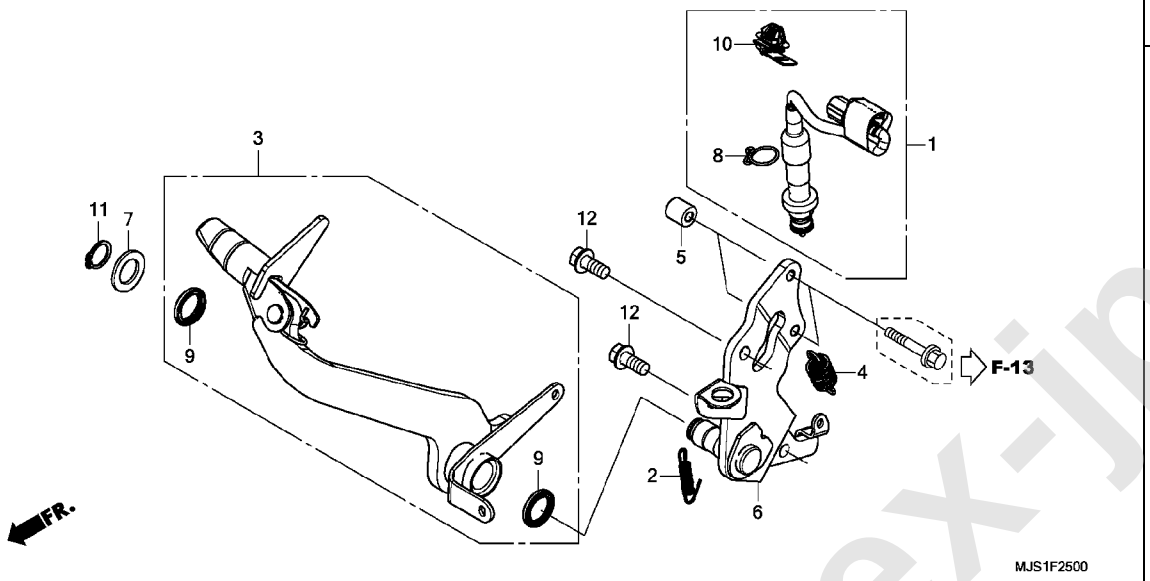

見出 番号	部品番号	部品名	使用個数 NC750J F	G	H	NC750JD F	G	H	適用号機 初号機	終号機	タイプ
1	35350-MJS-J71	ｽｲｯﾁASSY.,ﾘﾔｰｽﾄｯﾌﾟ ・・・・・	1	1	1	1	1	1			
2	35357-KY2-700	ｽﾌﾟﾘﾝｸﾞ,ｽﾄｯﾌﾟｽｲｯﾁ ・・・・・・	1	1	1	1	1	1			
3	46500-MJS-J70	ﾍﾟﾀﾞﾙASSY.,ﾌﾞﾚｰｷ ・・・・・・・	1	1	1	1	1	1			
4	46514-KZ4-J00	ｽﾌﾟﾘﾝｸﾞ,ﾌﾞﾚｰｷﾍﾟﾀﾞﾙ ・・・・・	1	1	1	1	1	1			
5	50617-MFR-670	ｶﾗｰ,ﾘﾔｰﾌﾞﾚｰｷﾌﾞﾗｹｯﾄ ・・・・・	2	2	2	2	2	2			
6	50618-MJS-J70	ﾌﾟﾚｰﾄCOMP.,ﾘﾔｰﾌﾞﾚｰｷﾋﾟﾎﾞｯﾄ	1	1	1	1	1	1			
7	53312-657-000	ﾜｯｼｬｰ,ﾌﾞｯｼｭ ・・・・・・・・・・・・	1	1	1	1	1	1			
8	90601-KAF-003	ｸﾘｯﾌﾟ,ｽｲｯﾁｶﾊﾞｰ ・・・・・・・・・	1	1	1	1	1	1			
9	91206-968-003	ﾀﾞｽﾄｼｰﾙ 17X23X3(NOK) ・・・	2	2	2	2	2	2			
10	91535-TA0-003	ｸﾘｯﾌﾟ,ｶﾌﾟﾗｰ(ﾀﾞｰｸﾌﾞﾗｳﾝ) ・	1	1	1	1	1	1			
11	94511-15000	ｻｰｸﾘｯﾌﾟ,ｴｷｽﾀｰﾅﾙ 15MM ・・・	1	1	1	1	1	1			
12	95701-08018-08	ﾎﾞﾙﾄ,ﾌﾗﾝｼﾞ 8X18 ・・・・・・・	2	2	2	2	2	2			

www.impex-jp.com

F-26 ステップ

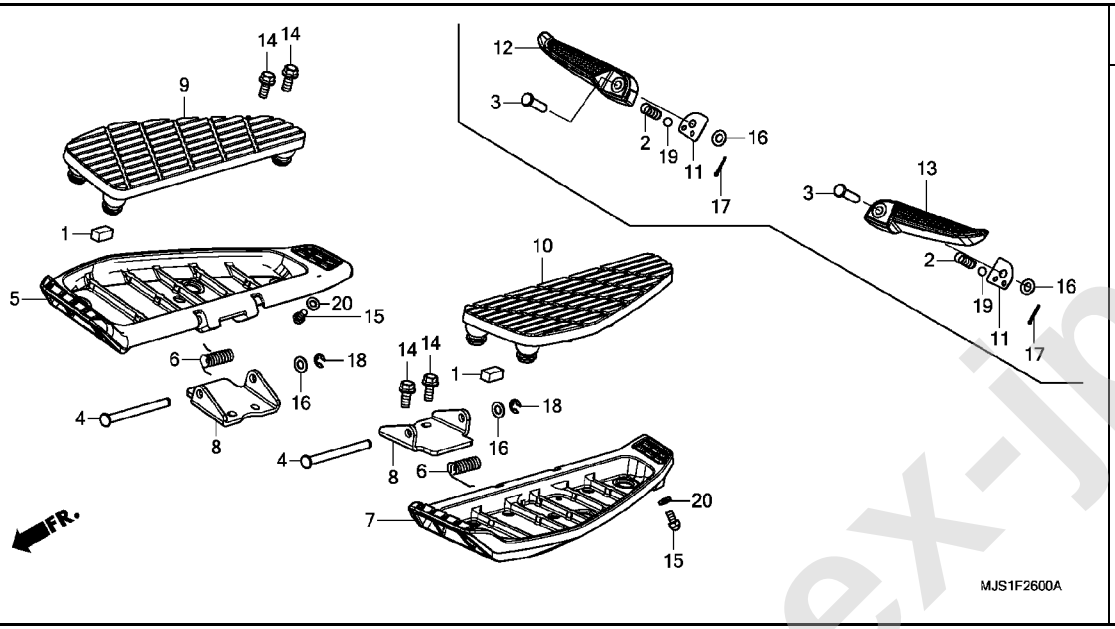

見出 番号	部品番号	部品名	使用個数 NC750J F	NC750J G	NC750J H	NC750JD F	NC750JD G	NC750JD H	適用号機 初号機	適用号機 終号機	タイプ
1	19021-MEN-A30	ラバー, ラジエターアッパー	2	2	2	2	2	2			
2	28333-300-000	スプリング, キックスタータートツパー	2	2	2	−	−	−			
3	50603-KK6-700	ピン, ステップバージョイント	2	2	2	−	−	−			
4	50603-MBH-000	ピン, ステップジョイント	2	2	2	2	2	2			
5	50612-MJS-J70	ボード, R. メインステップ	1	1	1	1	1	1			
6	50617-MBH-000	スプリング, ステップリターン	2	2	2	2	2	2			
7	50642-MJS-J70	ボード, L. メインステップ	1	1	1	1	1	1			
8	50655-MEH-000	ブラケット, メインステップ	2	2	2	2	2	2			
9	50661-MBH-000	ラバー, R. メインステップ	1	1	1	1	1	1			
10	50662-MBH-000	ラバー, L. メインステップ	1	1	1	1	1	1			
11	50718-MJS-J70	プレート, ピリオンステップクリック	2	2	2	−	−	−			
12	50720-MJS-J70	アーム, R. ピリオンステップ	1	1	1	−	−	−			
13	50730-MJS-J70	アーム, L. ピリオンステップ	1	1	1	−	−	−			
14	90102-MJS-J70	ボルト, フランジ 8X18	4	4	4	4	4	4			
15	92501-06012-0A	ボルト, キャップ 6X12	2	2	2	2	2	2			
16	94102-08000	ワッシャー, プレイン 8MM	4	4	4	2	2	2			
17	94201-20150	ピン, スプリット 2.0X15	2	2	2	−	−	−			
18	94540-07029	Eリング 7MM	2	2	2	2	2	2			
19	96211-08000	ボール, スチール #8(1/4)	2	2	2	−	−	−			
20	90525-001-000	ワッシャー, リヤープレーキアーム	2	2	2	2	2	2			

www.impex-jp.com

F-27 サイドスタンド

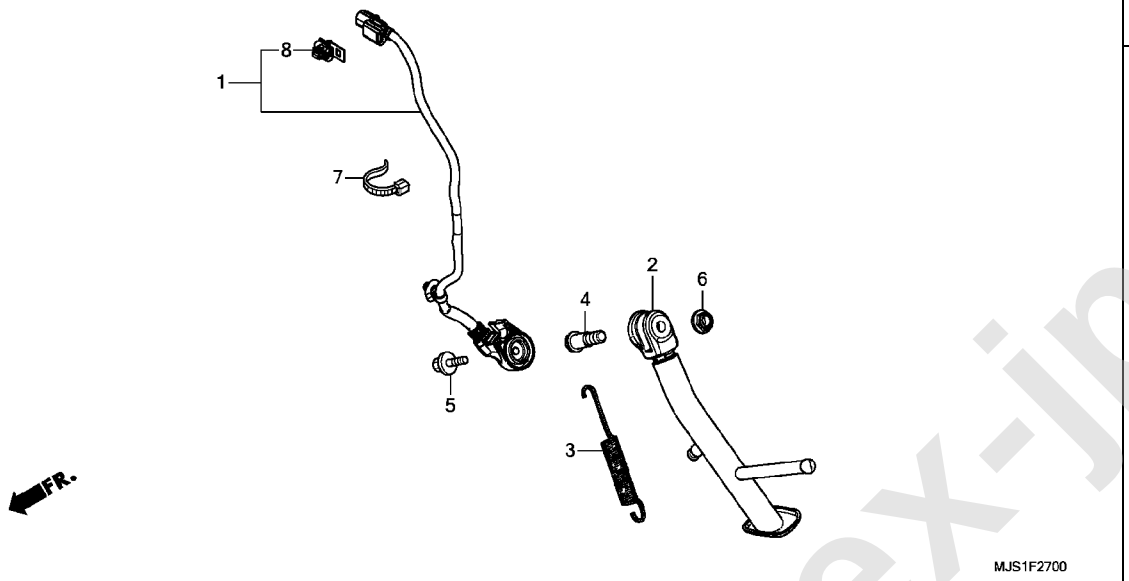

見出 番号	部品番号	部品名	使用個数 NC750J F	G	H	NC750JD F	G	H	適用号機 初号機	終号機	タイプ
1	35700-MJS-J71	ｽｲｯﾁASSY.,ｻｲﾄﾞｽﾀﾝﾄﾞ ････	1	1	1	1	1	1			
2	50530-MJS-J70	ﾊﾞｰCOMP.,ｻｲﾄﾞｽﾀﾝﾄﾞ ･････	1	1	1	1	1	1			
3	50540-MFL-000	ｽﾌﾟﾘﾝｸﾞ,ｻｲﾄﾞｽﾀﾝﾄﾞ ･･････	1	1	1	1	1	1			
4	90108-MK6-670	ﾎﾞﾙﾄ,ｻｲﾄﾞｽﾀﾝﾄﾞﾋﾟﾎﾞｯﾄ ･･･	1	1	1	1	1	1			
5	90147-MCE-950	ﾎﾞﾙﾄ,ｽﾍﾟｼｬﾙ 6X16 ･･･････	1	1	1	1	1	1			
6	90203-MF9-710	ﾅｯﾄ,ｻｲﾄﾞｽﾀﾝﾄﾞ ･･････････	1	1	1	1	1	1			
7	90650-KV6-003	ﾊﾞﾝﾄﾞ,ﾜｲﾔｰ 95MM ････････	1	1	1	1	1	1			
8	91535-TA0-003	ｸﾘｯﾌﾟ,ｶﾌﾟﾗｰ(ﾀﾞｰｸﾌﾞﾗｳﾝ) ･	1	1	1	1	1	1			

www.impex-jp.com

F-28 スウィングアーム

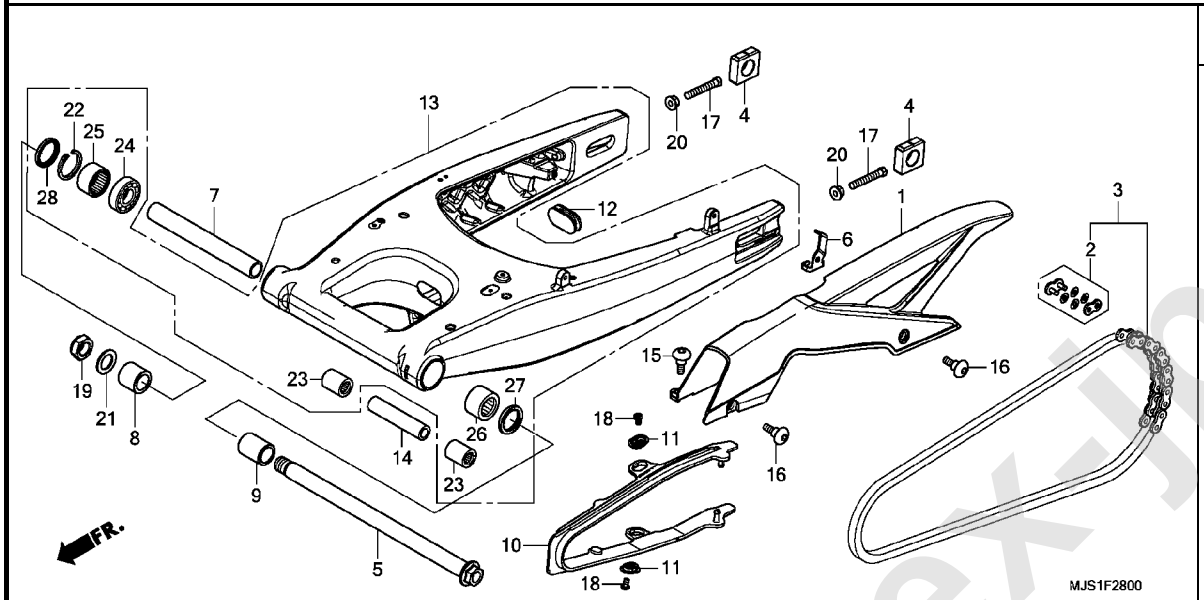

見出番号	部品番号	部品名	使用個数 NC750J F	G	H	NC750JD F	G	H	適用号機 初号機	終号機	タイプ
1	40510-MJL-D70	ケース,ドライブチエン	1	1	1	1	1	1			
2	40531-MJF-A02	ジョイント,ドライブチエン(RKエキセル)	1	1	1	1	1	1			
	40545-MGS-D31	ジョイント,ドライブチエン(ダイドー)	1	1	1	1	1	1			
3	40540-MGS-D31	チエン,ドライブ (DID520V0-120ZB) (ヒョウジュンリンク112L)	1	1	1	1	1	1			
	40540-MJF-A02	チエン,ドライブ (RK520KH0-120LJFZ) (ヒョウジュンリンク112L)	1	1	1	1	1	1			
4	42305-MJL-D70	カラー,リヤーアクスル	2	2	2	2	2	2			
5	52101-MJS-J70	ボルト,スウイングアームピボット	1	1	1	1	1	1			
6	52121-MJL-D70	ステー,チエンケース	1	1	1	1	1	1			
7	52141-MJS-J70	カラー,センターピボットデイスタンス	1	1	1	1	1	1			
8	52142-MGS-D10	カラー,R.ピボットデイスタンス	1	1	1	1	1	1			
9	52143-MGS-D10	カラー,L.ピボットデイスタンス	1	1	1	1	1	1			
10	52170-MJL-D70	スライダー,チエン	1	1	1	1	1	1			
11	52171-KR6-000	ワッシャー,チエンスライダー	2	2	2	2	2	2			
12	52175-MJL-D70	キャップ,リヤースウイングアーム	1	1	1	1	1	1			
13	52200-MJS-J70	スウイングアームサブASSY.,リヤー	1	1	1	1	1	1			
14	52463-MGS-D10	カラーB,クッションアーム	1	1	1	1	1	1			
15	90106-KBV-000	スクリュー,パン 6X14	1	1	−	1	1	−			
	90118-MJK-N20	スクリュー,スペシャル 6X14	−	−	1	−	−	1			
16	90106-KWT-900	スクリュー,スペシャル 6MM	2	2	2	2	2	2			
17	90106-MCF-D00	ボルト,6カク 8X50	2	2	2	2	2	2			
18	90115-KV3-700	スクリュー,パン 5X8	2	2	2	2	2	2			
19	90301-MJF-A01	ナット,U 18MM	1	1	−	1	1	−			

www.impex-jp.com

F-28 スウィングアーム

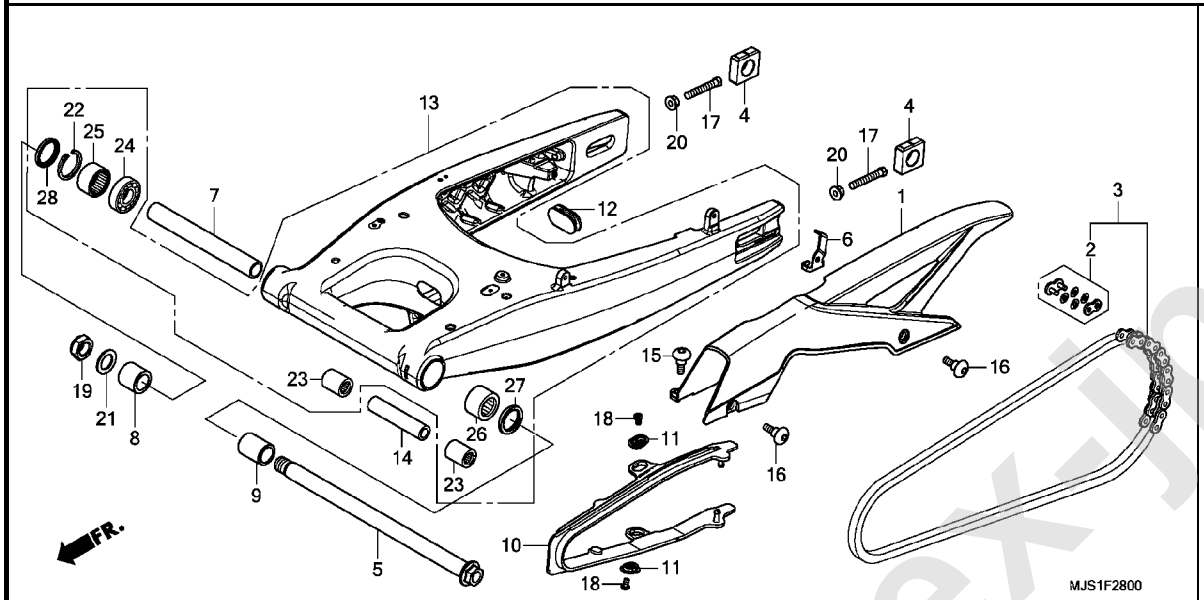

見出 番号	部品番号	部品名	使用個数 NC750J F	G	H	NC750JD F	G	H	適用号機 初号機	終号機	タイプ
19)	90306-MCS-G01	ﾅｯﾄ,U 18MM	–	–	1	–	–	1			
20	90309-357-000	ﾅｯﾄ,6ｶｸ 8MM	2	2	2	2	2	2			
21	90401-MAS-000	ﾜｯｼﾔｰ 20X31.5X2	1	1	1	1	1	1			
22	90651-MEW-920	ｻｰｸﾘｯﾌﾟ,ｲﾝﾀｰﾅﾙ(37)	1	1	1	1	1	1			
23	91052-MGS-D31	ﾍﾞｱﾘﾝｸﾞ,ﾆｰﾄﾞﾙ 17X24X30	2	2	2	2	2	2			
24	91054-MGS-D31	ﾍﾞｱﾘﾝｸﾞ,ﾗｼﾞｱﾙﾎﾞｰﾙ 20X37X9	1	1	1	1	1	1			
25	91055-MGS-D31	ﾍﾞｱﾘﾝｸﾞ,ﾆｰﾄﾞﾙ 30X37X20	1	1	1	1	1	1			
26	91071-MR7-003	ﾍﾞｱﾘﾝｸﾞ,ﾆｰﾄﾞﾙ	1	1	1	1	1	1			
27	91202-MR7-003	ﾀﾞｽﾄｼｰﾙ 28X37X4	1	1	1	1	1	1			
28	91253-KZ3-861	ﾀﾞｽﾄｼｰﾙ 30X37X4	1	1	1	1	1	1			

www.impex-jp.com

F-29 リヤークッション

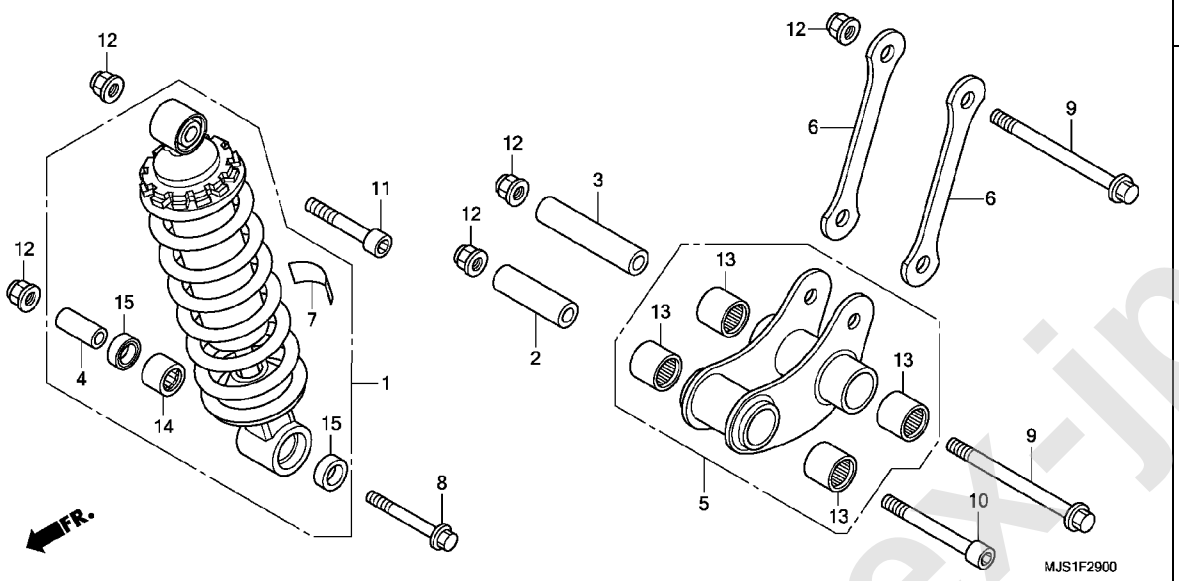

見出番号	部品番号	部品名	使用個数 NC750J F	G	H	NC750JD F	G	H	適用号機 初号機	終号機	タイプ
1	52400-MJS-J71	ｸｯｼｮﾝASSY.,ﾘﾔｰ(ｼｮｳﾜ) ･･･	1	1	1	1	1	1			
2	52462-MGS-D10	ｶﾗｰA,ｸｯｼｮﾝｱｰﾑ ･･･････････	1	1	1	1	1	1			
3	52463-MGS-D10	ｶﾗｰB,ｸｯｼｮﾝｱｰﾑ ･･･････････	1	1	1	1	1	1			
4	52463-MJC-A00	ｶﾗｰ,ｸｯｼｮﾝｺﾈｸﾃｲﾝｸﾞﾛｯﾄﾞ ･･	1	1	1	1	1	1			
5	52465-MGS-D30	ｱｰﾑｻﾌﾞASSY.,ｸｯｼｮﾝ ･･･････	1	1	1	1	1	1			
6	52471-MJS-J70	ﾌﾟﾚｰﾄ,ｸｯｼｮﾝｺﾈｸﾃｲﾝｸﾞ ････	2	2	2	2	2	2			
7	87516-KS7-832	ﾗﾍﾞﾙ,ﾘﾔｰﾀﾞﾝﾊﾟｰﾜｰﾆﾝｸﾞ ･･･	1	1	1	1	1	1			
8	90101-MBB-000	ﾎﾞﾙﾄ,ﾌﾗﾝｼﾞ 10X62 ･･･････	1	1	1	1	1	1			
9	90102-MGS-D30	ﾎﾞﾙﾄ,ﾌﾗﾝｼﾞ 10X115 ･･･････	2	2	2	2	2	2			
10	90110-MGS-D30	ﾎﾞﾙﾄ,ｿｹｯﾄ 10X88 ････････	1	1	1	1	1	1			
11	90111-MGS-D30	ﾎﾞﾙﾄ,ｿｹｯﾄ 10X52 ････････	1	1	1	1	1	1			
12	90304-GE8-003	ﾅｯﾄ,U 10MM(ﾌｾﾗｼ) ･･･････	5	5	5	5	5	5			
13	91052-MGS-D31	ﾍﾞｱﾘﾝｸﾞ,ﾆｰﾄﾞﾙ 17X24X30 ･	4	4	4	4	4	4			
14	91071-KV3-005	ﾍﾞｱﾘﾝｸﾞ,ﾆｰﾄﾞﾙ(ｺｳﾖｳ) ････	1	1	1	1	1	1			
15	91262-KV3-831	ﾀﾞｽﾄｼｰﾙ 17X24X5(ｱﾗｲ) ･･･	2	2	2	2	2	2			

www.impex-jp.com

F-30 リヤーフェンダー

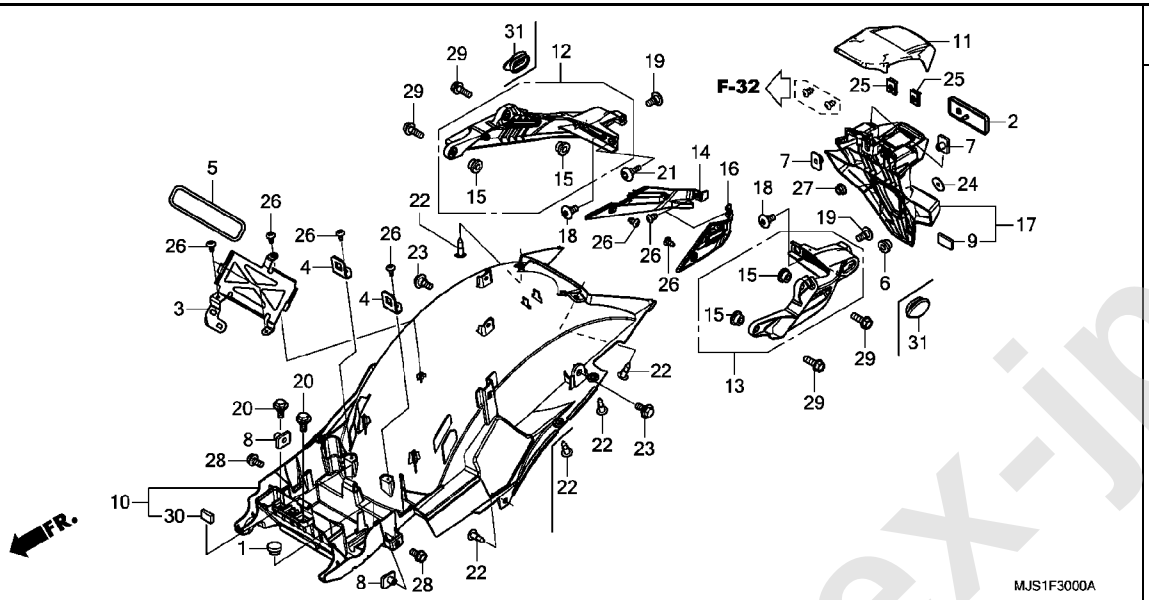

見出			使用個数						適用号機		タイプ
	部品番号	部品名	NC750J			NC750JD					
番号			F	G	H	F	G	H	初号機	終号機	
1	19902-865-780	ｸﾞﾛﾒｯﾄA,ｻｲﾄﾞｶﾊﾞｰ ･･･････	1	1	1	1	1	1			
2	33741-MS6-921	ﾘﾌﾚｸﾀｰ,ﾘﾌﾚｯｸｽ(ｽﾀﾝﾚｰ) ･･･	1	1	1	1	1	1			
3	38771-MJS-J70	ｽﾃｰ,PGM-FIﾕﾆｯﾄ ･･･････	1	1	1	1	1	1			
4	39602-MJS-J70	ｽﾃｰ,ﾋｭｰｽﾞﾎﾞｯｸｽ ･･･････	2	2	2	2	2	2			
5	50419-166-000	ﾊﾞﾝﾄﾞ,ﾂｰﾙｾｯﾃｲﾝｸﾞ ･･･････	1	1	1	1	1	1			
6	61105-KM7-910	ｶﾗｰ,ﾌﾛﾝﾄﾌｪﾝﾀﾞｰ ･･･････	2	2	2	2	2	2			
7	61304-958-003	ﾅｯﾄ,ｽﾍﾟｼｬﾙ 6X7 ･･･････	3	3	3	3	3	3			
8	61304-HB3-003	ﾅｯﾄ,ｽﾍﾟｼｬﾙ 6MM ･･･････	2	2	2	2	2	2			
9	80102-MJS-J70	ﾗﾊﾞｰ,ﾘﾔｰﾌｪﾝﾀﾞｰ ･･･････	1	1	1	1	1	1			
10	80205-MJS-J70	ﾌｪﾝﾀﾞｰCOMP.B,ﾘﾔｰ ･･･････	1	1	1	1	1	1			
11	80107-MJS-J70	ｶﾊﾞｰ,ﾗｲｾﾝｽﾗｲﾄ ･･･････	1	1	1	1	1	1			
12	80115-MJS-J70	ｽﾃｰ,R.ﾌｪﾝﾀﾞｰA ･･･････	1	1	1	1	1	1			
13	80116-MJS-J70	ｽﾃｰ,L.ﾌｪﾝﾀﾞｰA ･･･････	1	1	1	1	1	1			
14	80117-MJS-J70	ｶﾊﾞｰ,R.ﾌｪﾝﾀﾞｰAｽﾃｰ ･････	1	1	1	1	1	1			
15	80118-MFJ-D00	ｶﾗｰ,ﾌｪﾝﾀﾞｰ ･･･････	4	4	4	4	4	4			
16	80118-MJS-J70	ｶﾊﾞｰ,L.ﾌｪﾝﾀﾞｰAｽﾃｰ ･････	1	1	1	1	1	1			
17	80200-MJS-J70	ﾌｪﾝﾀﾞｰCOMP.A,ﾘﾔｰ ･･･････	1	1	1	1	1	1			
18	90101-MJJ-D30	ｽｸﾘｭｰ,ｽﾍﾟｼｬﾙ 5X14 ･････	2	2	–	2	2	–			
	90102-MKA-D80	･･･････････････	–	–	2	–	–	2			
19	90106-KBV-000	ｽｸﾘｭｰ,ﾊﾟﾝ 6X14 ･･･････	2	2	–	2	2	–			
	90118-MJK-N20	ｽｸﾘｭｰ,ｽﾍﾟｼｬﾙ 6X14 ･････	–	–	2	–	–	2			
20	90111-187-000	ﾎﾞﾙﾄ,ﾌﾗﾝｼﾞ 6MM ･･･････	2	2	2	2	2	2			
21	90114-MCJ-000	ｽｸﾘｭｰ,ｽﾍﾟｼｬﾙ 6X14 ･････	1	1	1	1	1	1			
22	90116-SP0-003	ｸﾘｯﾌﾟ,ﾊﾞﾝﾊﾟｰｼｰﾙ ･･･････	8	8	8	6	6	6			
23	90122-752-000	ﾎﾞﾙﾄ,ｽﾍﾟｼｬﾙ 6MM ･･･････	2	2	2	2	2	2			

www.impex-jp.com

F-30 リヤーフェンダー

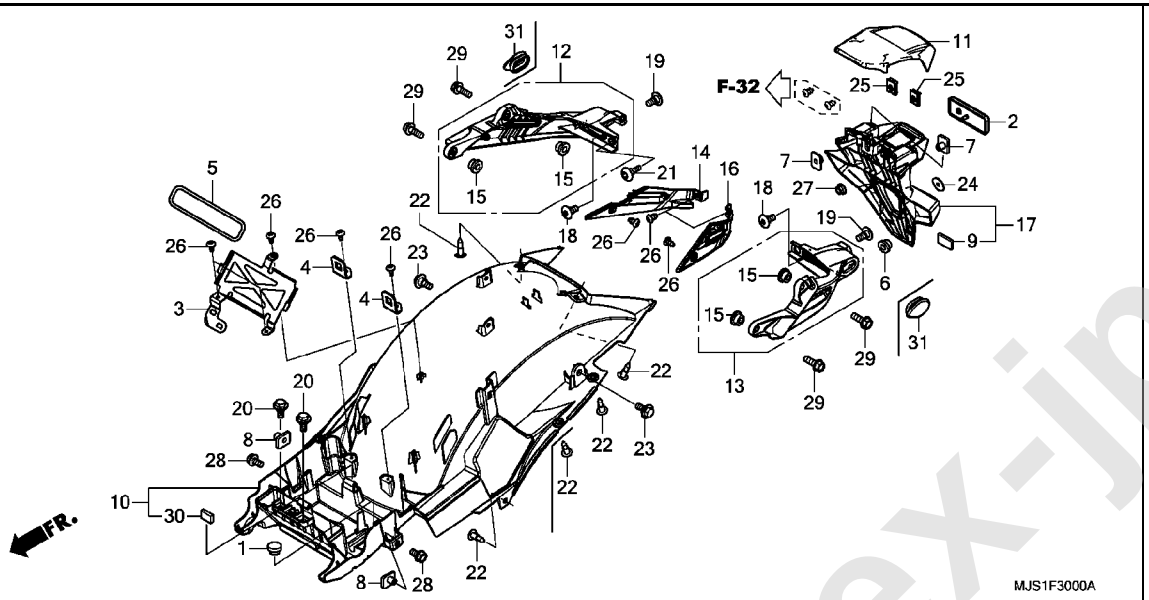

見出 番号	部品番号	部品名	使用個数 NC750J F	G	H	NC750JD F	G	H	適用号機 初号機	終号機	タイプ
24	90404-GE2-760	ワッシャー,プレイン 6MM	2	–	–	2	–	–	--------	1000699	
	94103-06800		2	–	–	2	–	–	1000700	--------	
			–	2	2	–	2	2			
25	90677-KAN-961	ナット,クリップ 5MM	2	2	2	2	2	2			
26	93903-24280	スクリュー,タッピング 4X10	9	9	9	9	9	9			
27	94050-05000	ナット,フランジ 5MM	1	1	1	1	1	1			
28	95701-06012-00	ボルト,フランジ 6X12	2	2	2	2	2	2			
29	95701-06018-00	ボルト,フランジ 6X18	4	4	4	4	4	4			
30	11359-KSV-J10	マット,L.フロントカバー	1	1	1	1	1	1			
31	80119-MJS-J90	ラバー,ウインカー	–	–	–	2	2	2			

www.impex-jp.com

F-31 ウインカー (NC750J)

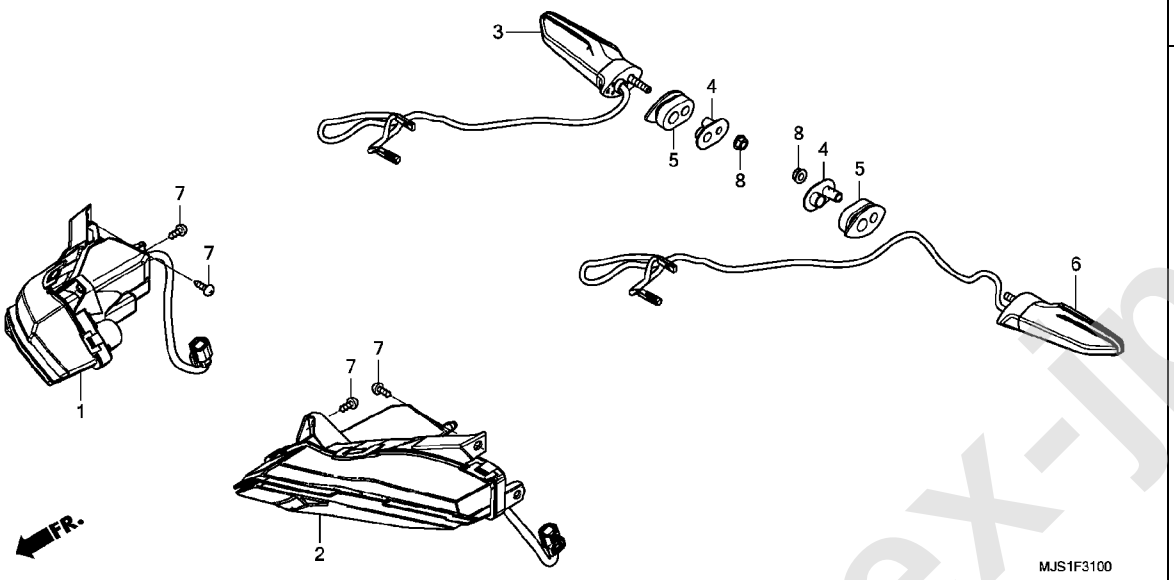

番号	部品番号	部品名	使用個数 NC750J F	G	H	NC750JD F	G	H	適用号機 初号機	終号機	タイプ
1	33400-MJS-J71	ウインカーASSY.,R.フロント ・・・・・・	1	1	1	−	−	−			
2	33450-MJS-J71	ウインカーASSY.,L.フロント ・・・・・・	1	1	1	−	−	−			
3	33600-MJS-J71	ウインカーASSY.,R.リヤー ・・・・・・・	1	1	1	−	−	−			
4	33611-MEE-D00	カラー,ウインカー ・・・・・・・・・・・・・	2	2	2	−	−	−			
5	33612-MEE-D00	ラバー,ウインカーマウンテイング ・・・・・	2	2	2	−	−	−			
6	33650-MJS-J71	ウインカーASSY.,L.リヤー ・・・・・・・	1	1	1	−	−	−			
7	93903-25180	スクリュー,タッピング 5X10 ・・・・・	6	6	6	−	−	−			
8	94050-06070	ナット,フランジ 6MM ・・・・・・・・・・	2	2	2	−	−	−			

www.impex-jp.com

F-31-1 ウインカー (NC750JD)

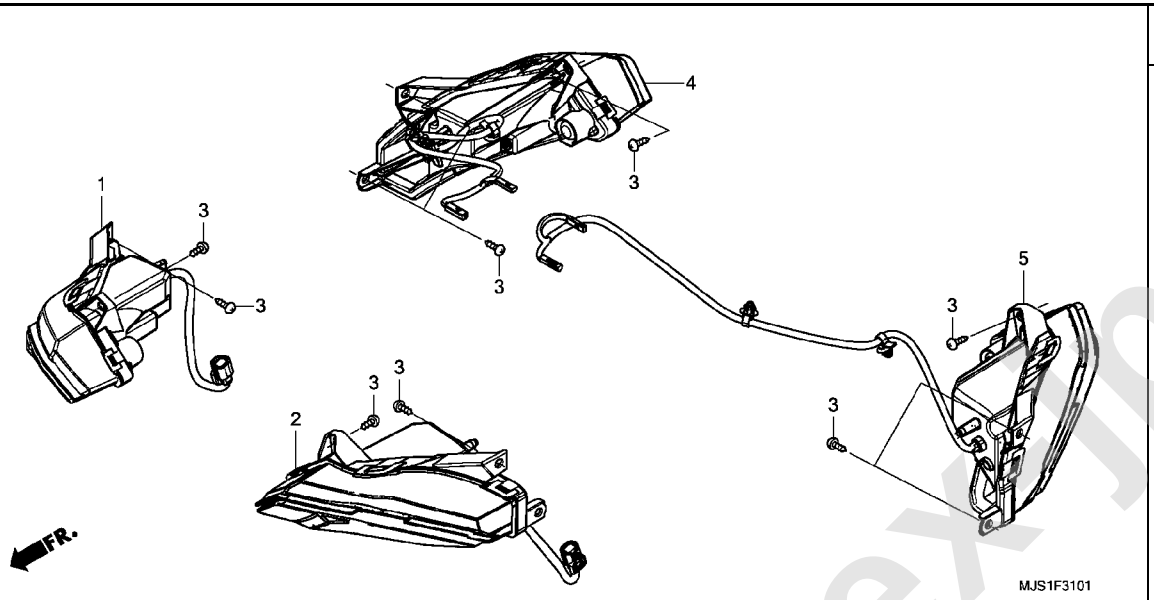

見出番号	部品番号	部品名	使用個数 NC750J F	G	H	NC750JD F	G	H	適用号機 初号機	終号機	タイプ
1	33400-MJS-J71	ウインカーASSY.,R.フロント ・・・・・・	−	−	−	1	1	1			
2	33450-MJS-J71	ウインカーASSY.,L.フロント ・・・・・・	−	−	−	1	1	1			
3	93903-25180	スクリュー,タッピング 5X10 ・・・・・	−	−	−	12	12	12			
4	33600-MJS-J91	ウインカーASSY.,R.リヤー ・・・・・・・	−	−	−	1	1	1			
5	33650-MJS-J91	ウインカーASSY.,L.リヤー ・・・・・・・	−	−	−	1	1	1			

www.imbex.jp.com

F-32 テールライト / ライセンスライト

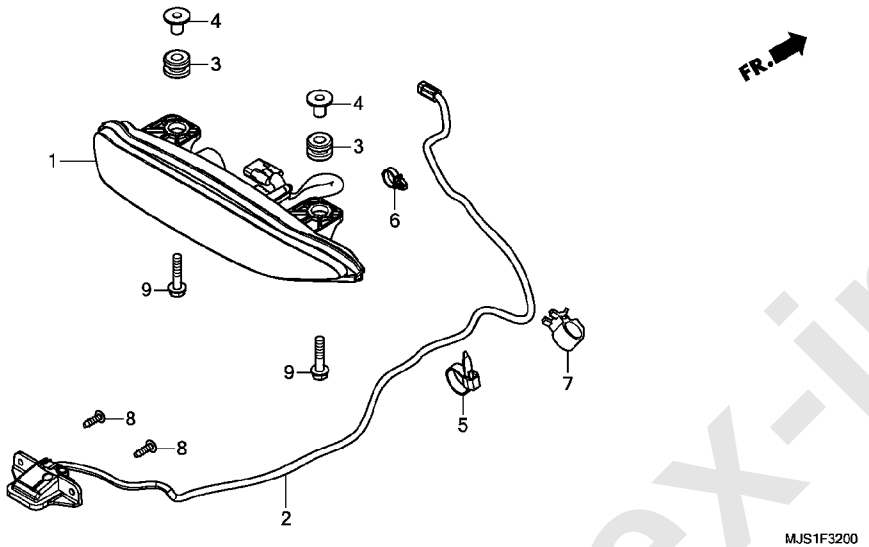

見出 番号	部品番号	部品名	使用個数 NC750J F	G	H	NC750JD F	G	H	適用号機 初号機	終号機	タイプ
1	33701-MJS-J71	テールライトASSY.	1	1	1	1	1	1			
2	33720-MJS-J71	ライトASSY.,ライセンス	1	1	1	1	1	1			
3	43516-HA2-000	ラバー,オイルカツプマウンテイング	2	2	2	2	2	2			
4	50324-425-010	カラー 6.3X13	2	2	2	2	2	2			
5	90651-KV6-003	バンド,ワイヤー 165MM(プラツク)	1	1	1	1	1	1			
6	90659-734-K51	クリツプ,ハーネス(ニフコ)	1	1	1	1	1	1			
7	90690-GHB-651	クリツプ,ケーブル 15MM	1	1	1	1	1	1			
8	93903-24380	スクリユー,タツピング 4X12	2	2	2	2	2	2			
9	95701-06028-08	ボルト,フランジ 6X28	2	2	2	2	2	2			

www.impex-jp.com

F-33 バッテリー

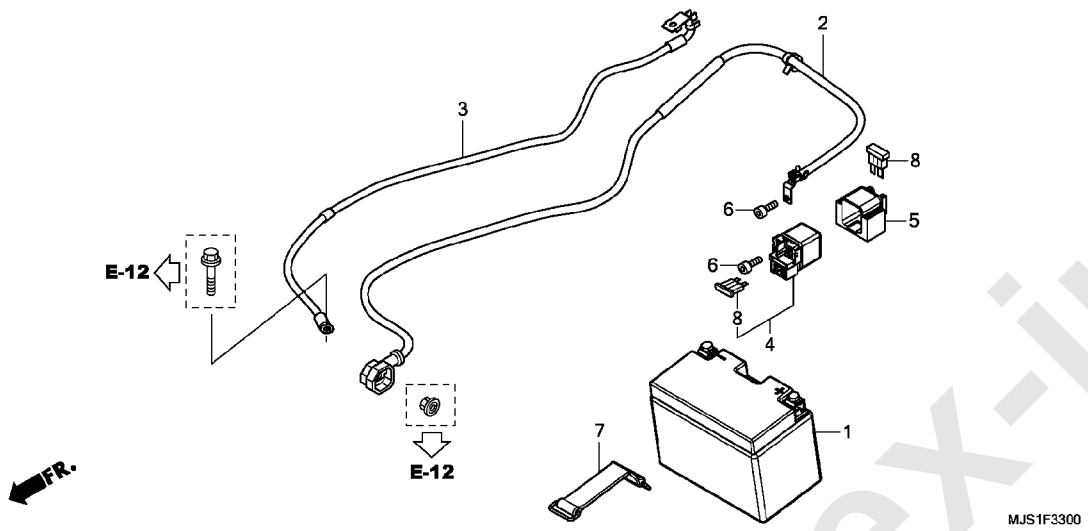

見出 番号	部品番号	部品名	使用個数 NC750J F	G	H	NC750JD F	G	H	適用号機 初号機	終号機	タイプ
1	31500-MCR-J01	バッテリー(YTZ14S)(GS ユアサ) ・	1	1	1	1	1	1			
2	32410-MJS-J20	ケーブル,スターターモーター ・・・・・・・・	1	1	1	1	1	1			
3	32601-MJS-J20	ケーブル,バッテリーアース ・・・・・・・・	1	1	1	1	1	1			
4	35850-MT4-003	スイッチASSY.,スターターマグネチック ・	1	1	1	1	1	1			
5	35856-KBG-007	ラバー,ショック ・・・・・・・・・・・・・・	1	1	1	1	1	1			
6	90111-MR5-000	ボルト,ソケット 5X9 ・・・・・・・・・・	2	2	2	2	2	2			
7	95012-12001	バンドB1,バッテリー ・・・・・・・・・	1	1	1	1	1	1			
8	98200-33000	ヒューズ,プレード(30A) ・・・・・・	2	2	2	2	2	2			

www.impex-jp.com

F-34 ワイヤーハーネス

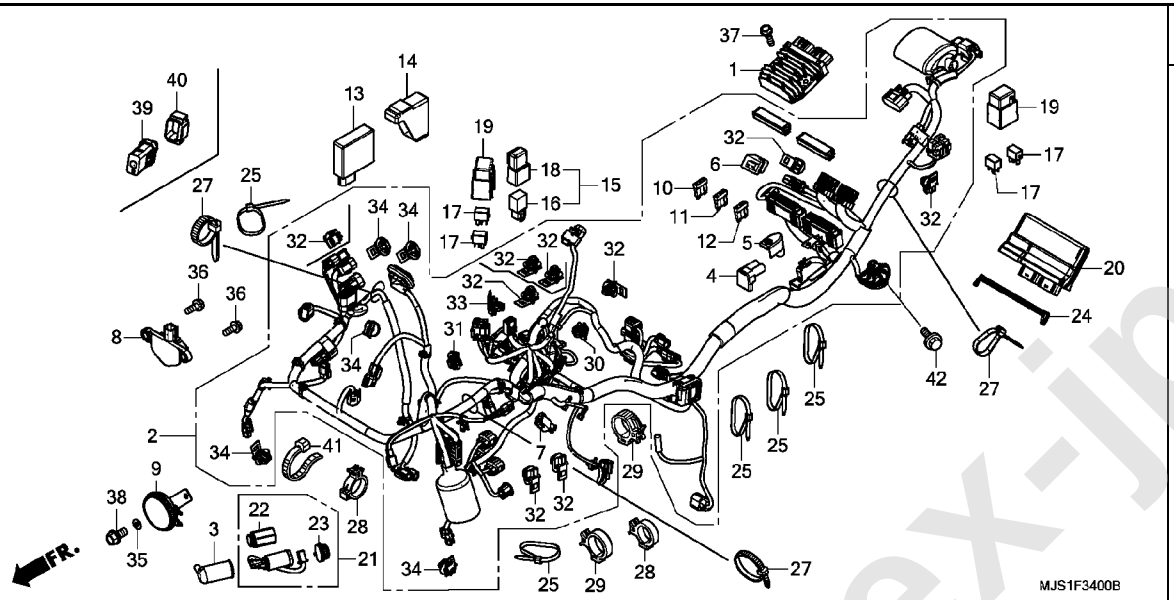

見出			使用個数						適用号機		タイプ
番号	部品番号	部品名	NC750J F	NC750J G	NC750J H	NC750JD F	NC750JD G	NC750JD H	初号機	終号機	
1	31600-MJF-A01	レクチファイヤーCOMP.,レギュレーター	1	1	1	1	1	1			
2	32100-MJS-J70	ハーネス,ワイヤー	1	1	−	−	−	−			
	32100-MJS-J30		−	−	1	−	−	−			
	32100-MJS-J90		−	−	−	1	1	−			
	32100-MJS-J40		−	−	−	−	−	1			
3	32109-MCT-690	カバー,アクセサリーソケット	1	1	1	1	1	1			
4	32406-MGS-D71	カバー,スターターマグネチックターミナル	1	1	1	1	1	1			
5	32411-MGS-D31	カバー,バッテリーターミナル	1	1	1	1	1	1			
6	32605-GEV-761	キャップ,ダミー(WPC 4P 090 M)(ナチュラル)	1	1	1	1	1	1			
7	32605-KFK-J31	キャップ,ダミー(WPC 2P 090 M)(ブラック)	1	1	1	1	1	1			
8	35160-MGS-D31	センサーASSY.,バンクアングル	1	1	1	1	1	1			
9	38120-MCE-951	ホーンCOMP.(ロー)	1	1	1	1	1	1			
10	38221-SNA-A31	ヒューズ,ブレード(7.5A)	10	10	10	10	10	10			
11	38221-SNA-A51	ヒューズ,ブレード(15A)	3	3	3	3	3	3			
12	38221-SNA-A81	ヒューズ,ブレード(30A)	3	3	3	3	3	3			
13	38301-MGH-642	リレーCOMP.,ウインカー(LED)	1	1	1	1	1	1			
14	38306-MGH-640	クッション,ウインカーリレー	1	1	1	1	1	1			
15	38500-GC7-612	リレーASSY.,スターター	1	1	1	1	1	1			
16	38501-GN2-014	リレーCOMP.,スターター(ミツバ)	1	1	1	1	1	1			
17	38501-KWN-901	リレーCOMP.,パワー(MICRO ISO 4P)(オムロン)	4	4	4	4	4	4			
18	38506-GC7-611	サスペンション,スターターリレー(ミツバ)	1	1	1	1	1	1			
19	38506-KZZ-900	カバー,リレー(2P)	2	2	2	2	2	2			
20	38770-MJS-J72	PGM-FIユニット	1	1	−	1	1	−			

www.impex-jp.com

F-34 ワイヤーハーネス

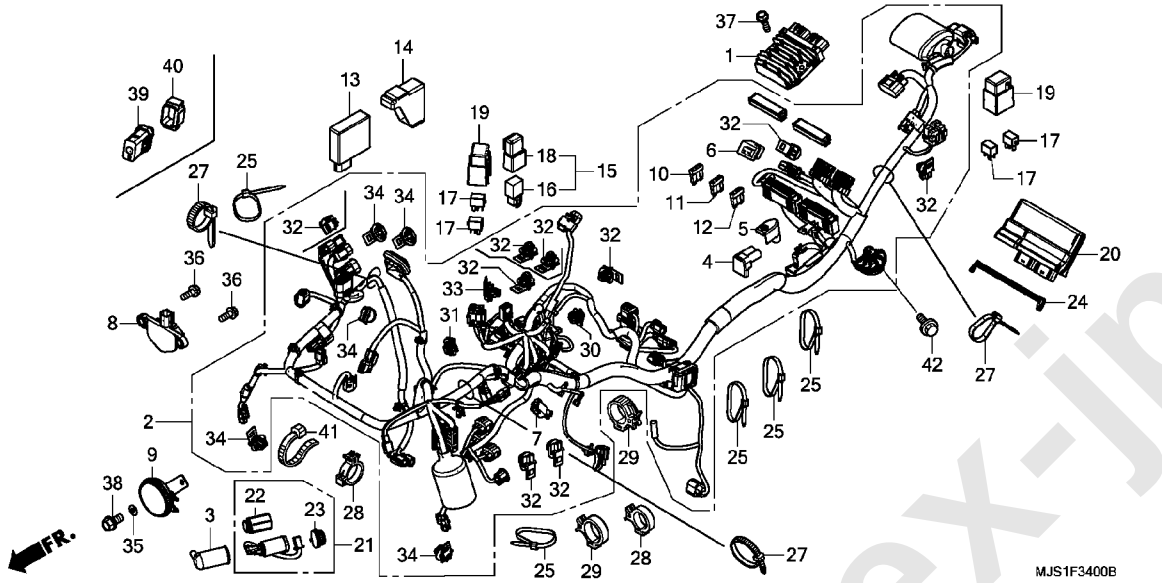

見出			使用個数						適用号機		タイプ
番号	部品番号	部品名	NC750J F	NC750J G	NC750J H	NC750JD F	NC750JD G	NC750JD H	初号機	終号機	
20)	38770-MJS-J31	PGM-FIユニット	–	–	1	–	–	1			
21	39600-KTW-B00	ソケットASSY.,アクセサリー	1	1	1	1	1	1			
22	39621-S01-A01	カバー,ソケット	1	1	1	1	1	1			
23	39623-KTW-B00	キヤツプ,ソケット	1	1	1	1	1	1			
24	50419-166-000	バンド,ツールセツテイング	1	1	1	1	1	1			
25	90620-SB2-003	バンド,ワイヤーハーネス	5	5	5	5	5	5			
27	90651-KV6-003	バンド,ワイヤー 165MM(ブラツク)	3	3	3	3	3	3			
28	90690-GHB-661	クリツプ,ケーブル 20MM	2	2	2	2	2	2			
29	90690-GHB-671	クリツプ,ケーブル 25MM	2	2	2	2	2	2			
30	91533-MGS-D30	クリツプ,カプラー(ブラック)	1	1	1	1	1	1			
31	91534-SWA-003	クリツプ,カプラー(ダークグレー)	1	1	1	1	1	1			
32	91535-TA0-003	クリツプ,カプラー(ダークブラウン)	9	9	9	6	6	6			
33	91565-SOX-003	クリツプ,カプラー(ダークグリーン)	1	1	1	1	1	1			
34	91565-SEL-003	クリツプ,カプラー(ブラック)	5	5	5	5	5	5			
35	94101-08000	ワツシヤー,プレイン 8MM	1	1	1	1	1	1			
36	95701-06016-00	ボルト,フランジ 6X16	2	2	2	2	2	2			
37	95701-06022-00	ボルト,フランジ 6X22	2	2	2	2	2	2			
38	95701-08016-07	ボルト,フランジ 8X16	1	1	1	1	1	1			
39	35530-MJN-D11	コントローラーASSY.,グリツプヒーター	–	–	–	1	1	1			
40	35535-MJN-D11	サスペンション,グリツプヒーター コントローラー	–	–	–	1	1	1			
41	90652-KT1-771	バンド,ワイヤー(ブラック)	1	1	1	1	1	1			
42	95701-06012-08	ボルト,フランジ 6X12	1	1	1	1	1	1			

www.impex-jp.com

F-34-10 ETC ユニット

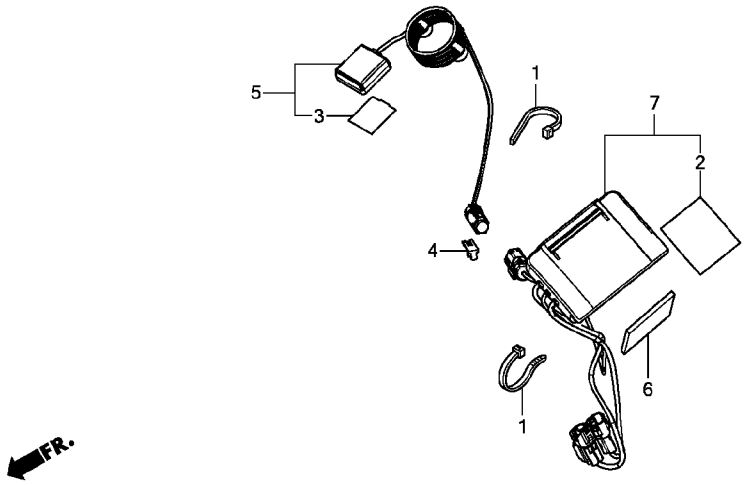

見出 番号	部品番号	部品名	使用個数 NC750J F	G	H	NC750JD F	G	H	適用号機 初号機	終号機	タイプ
1	35701-MG9-950	ﾊﾞﾝﾄﾞ(BLACK 3.5X140) ･･･	−	−	−	2	2	2			
2	38410-HAC-J00	ﾃｰﾌﾟ,ﾀﾞﾌﾞﾙｻｲﾄﾞｱﾄﾞﾋｰｼﾌﾞ ･	−	−	−	1	1	1			
3	39505-MJN-J11	ﾃｰﾌﾟA,ﾀﾞﾌﾞﾙﾌｴｲｽ ･･･････	−	−	−	1	1	1			
4	39510-MJM-J11	ｸﾘｯﾌﾟ,ETCｶﾌﾟﾗｰ ･･･････	−	−	−	1	1	1			
5	39515-MJS-J91	ｱﾝﾃﾅ,ETC ･･･････	−	−	−	1	1	1			
6	39517-MJL-V50	ｸｯｼｮﾝ,ETC ･･･････	−	−	−	1	1	1			
7	39520-MJS-J91	ETCﾕﾆｯﾄ ･･･････	−	−	−	1	1	1			

www.impex-jp.com

F-35 イグニッションコイル

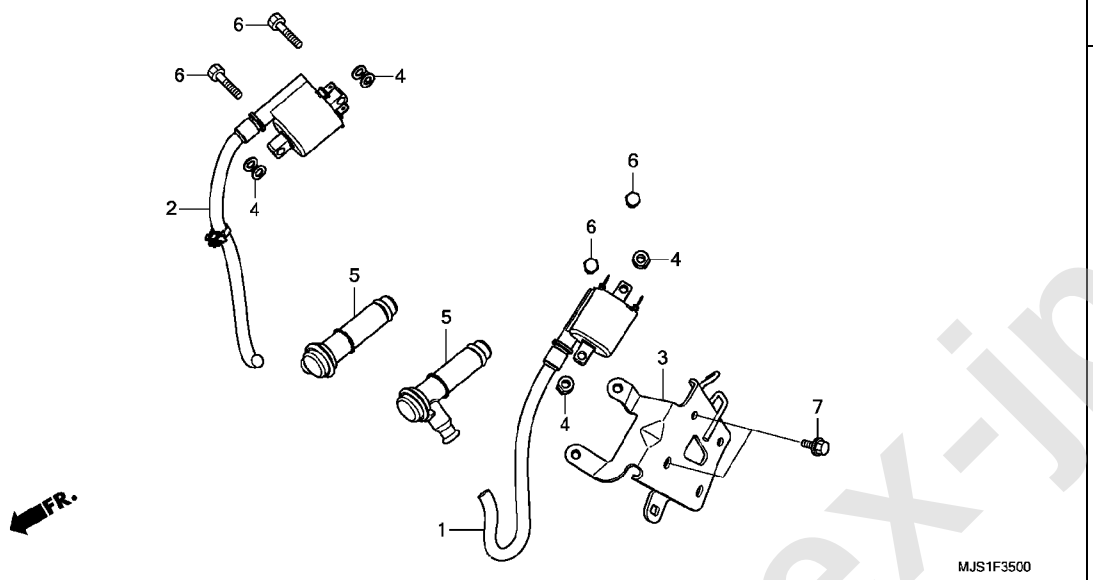

見出番号	部品番号	部品名	使用個数 NC750J F	G	H	NC750JD F	G	H	適用号機 初号機	終号機	タイプ
1	30511-MJS-J71	ｺｲﾙCOMP.,ｲｸﾞﾆｯｼｮﾝ(1) ･･･	1	1	1	1	1	1			
2	30512-MJS-J71	ｺｲﾙCOMP.,ｲｸﾞﾆｯｼｮﾝ(2) ･･･	1	1	1	1	1	1			
3	30517-MJS-J70	ｽﾃｰ,L.ｲｸﾞﾆｯｼｮﾝｺｲﾙ ･･････	1	1	1	1	1	1			
4	30520-GFM-900	ｽﾍﾟｰｻｰ,ｲｸﾞﾆｯｼｮﾝｺｲﾙ ･････	4	4	4	4	4	4			
5	30700-MGS-D31	ｷｬﾂﾌﾟASSY.,ﾉｲｽﾞｻﾌﾟﾚｯｻｰ ･	2	2	2	2	2	2			
6	92101-06022-4J	ﾎﾞﾙﾄ,6ｶｸ 6X22 ･･･････････	4	4	4	4	4	4			
7	95701-06010-00	ﾎﾞﾙﾄ,ﾌﾗﾝｼﾞ 6X10 ･･･････	2	2	2	2	2	2			

www.impex-jp.com

F-36 フレームボディ

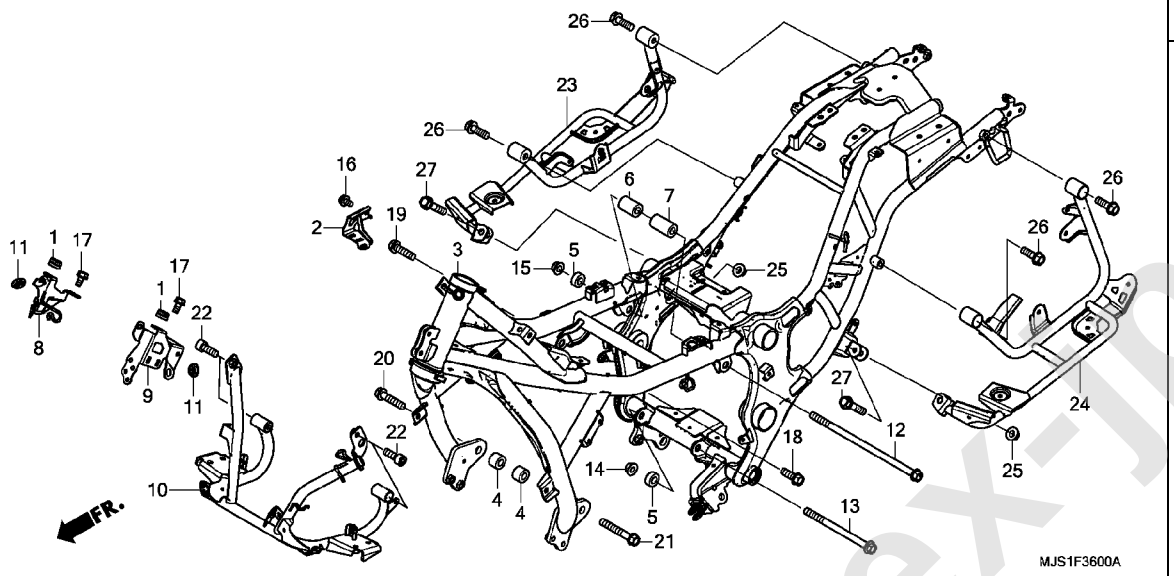

見出 番号	部品番号	部品名	使用個数 NC750J F	G	H	NC750JD F	G	H	適用号機 初号機	終号機	タイプ
1	17245-107-010	ラバー, エアークリーナーケースマウンティング	2	2	2	2	2	2			
2	32126-MJS-J70	ステー, カプラー	1	1	1	1	1	1			
3	50100-MJS-J70	ボディCOMP., フレーム	1	1	1	1	1	1			
4	50191-MJF-A00	カラーA, R. エンジンハンガー	2	2	2	2	2	2			
5	50193-MGS-D10	カラーB, エンジンハンガー	2	2	2	2	2	2			
6	50194-MGS-D10	カラーC, R. エンジンハンガー	1	1	1	1	1	1			
7	50195-MGS-D10	カラーC, L. エンジンハンガー	1	1	1	1	1	1			
8	50237-MJS-J70	ステー, R. エアークリーナーケース	1	1	1	1	1	1			
9	50238-MJS-J70	ステー, L. エアークリーナーケース	1	1	1	1	1	1			
10	50650-MJS-J70	ステーCOMP., ステップ	1	1	1	1	1	1			
11	83551-GE2-000	グロメット, エアークリーナーケース	2	2	2	2	2	2			
12	90103-MGS-D30	ボルト, フランジ 12X276	1	1	1	1	1	1			
13	90104-MGS-D30	ボルト, フランジ 12X168	1	1	1	1	1	1			
14	90364-MEJ-000	ナット, フランジ 12MM	1	1	1	1	1	1			
15	94050-12000	ナット, フランジ 12MM	1	1	1	1	1	1			
16	95701-06010-08	ボルト, フランジ 6X10	1	1	1	1	1	1			
17	95701-06012-08	ボルト, フランジ 6X12	2	2	2	2	2	2			
18	95701-12035-08	ボルト, フランジ 12X35	1	1	1	1	1	1			
19	95701-12045-08	ボルト, フランジ 12X45	1	1	1	1	1	1			
20	95701-12055-08	ボルト, フランジ 12X55	1	1	1	1	1	1			
21	95701-12080-08	ボルト, フランジ 12X80	1	1	1	1	1	1			
22	96600-08022-00	ボルト, ソケット 8X22	4	4	4	4	4	4			
23	84110-MJS-J90	ステーCOMP., R. パニアケース	-	-	-	1	1	1			
24	84120-MJS-J90	ステーCOMP., L. パニアケース	-	-	-	1	1	1			
25	94050-08080	ナット, フランジ 8MM	-	-	-	2	2	2			

www.impex-jp.com

F-36 フレームボディ

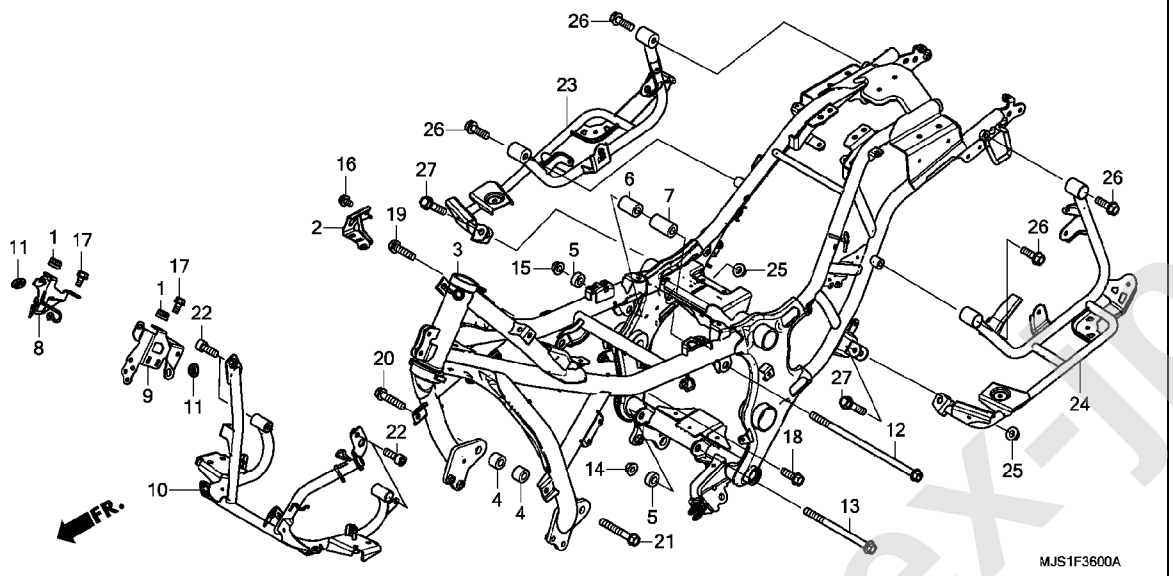

見出			使用個数						適用号機		タイプ
番号	部品番号	部品名	NC750J F	NC750J G	NC750J H	NC750JD F	NC750JD G	NC750JD H	初号機	終号機	
26	95701-08025-08	ボルト,フランジ 8X25 ・・・・・・・・	–	–	–	4	4	4			
27	95701-08040-08	ボルト,フランジ 8X40 ・・・・・・・・	–	–	–	2	2	2			

www.impex-jp.com

F-37 ラジエター

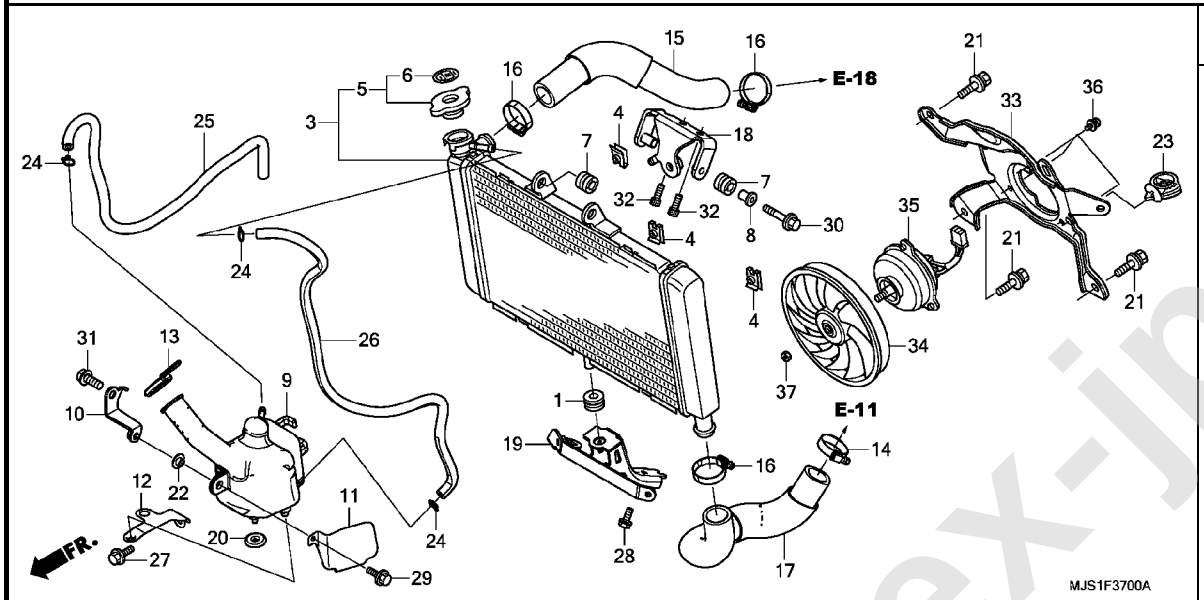

見出番号	部品番号	部品名	使用個数 NC750J F	G	H	NC750JD F	G	H	適用号機 初号機	終号機	タイプ
1	17622-GB7-900	ﾗﾊﾞｰ,ｸｯｼｮﾝ	1	1	1	1	1	1			
3	19010-MGS-J71	ﾗｼﾞｴﾀｰCOMP.	1	1	1	1	1	1			
4	19014-KEA-003	ﾅｯﾄ,ｾｯﾃｲﾝｸﾞ(6MM)	3	3	3	3	3	3			
5	19037-GEE-710	ｷｬｯﾌﾟCOMP.,ﾗｼﾞｴﾀｰ	1	1	1	1	1	1			
6	19046-PAA-A00	ﾗﾍﾞﾙ,ﾗｼﾞｴﾀｰｷｬｯﾌﾟ	1	1	1	1	1	1			
7	19051-MGS-D30	ﾗﾊﾞｰ,ﾗｼﾞｴﾀｰﾏｳﾝﾃｲﾝｸﾞ	2	2	2	2	2	2			
8	19052-MGH-640	ｶﾗｰ,ﾗｼﾞｴﾀｰﾏｳﾝﾃｲﾝｸﾞ	1	1	1	1	1	1			
9	19101-MJS-J70	ﾀﾝｸ,ﾗｼﾞｴﾀｰﾘｻﾞｰﾌﾞ	1	1	1	1	1	1			
10	19102-MJS-J70	ｽﾃｰ,ﾘｻﾞｰﾌﾞﾀﾝｸｱｯﾊﾟｰ	1	1	1	1	1	1			
11	19103-MGS-D70	ｶﾞｰﾄﾞ,ﾘｻﾞｰﾌﾞﾀﾝｸ	1	1	1	1	1	1			
12	19104-MGS-D70	ｽﾃｰ,ﾘｻﾞｰﾌﾞﾀﾝｸﾛｱｰ	1	1	1	1	1	1			
13	19109-KPC-640	ｷｬｯﾌﾟ,ﾘｻﾞｰﾌﾞﾀﾝｸ	1	1	1	1	1	1			
14	19504-MGP-000	ｸﾗﾝﾌﾟ,ｳｵｰﾀｰﾎｰｽ 35MM	1	1	1	1	1	1			
15	19505-MJS-J20	ﾎｰｽ,ﾗｼﾞｴﾀｰｱｯﾊﾟｰ	1	1	1	1	1	1			
16	19505-ML3-770	ｸﾗﾝﾊﾟｰ,ｳｵｰﾀｰﾎｰｽ	3	3	3	3	3	3			
17	19506-MJS-J20	ﾎｰｽ,ﾗｼﾞｴﾀｰﾛｱｰ	1	1	1	1	1	1			
18	19515-MJS-J70	ｽﾃｰ,ﾗｼﾞｴﾀｰｱｯﾊﾟｰ	1	1	1	1	1	1			
19	19516-MJS-J70	ｽﾃｰ,ﾗｼﾞｴﾀｰﾛｱｰ	1	1	1	1	1	1			
20	64315-GB4-000	ｸﾞﾛﾒｯﾄ,ﾄｯﾌﾟｶﾊﾞｰ	1	1	1	1	1	1			
21	90120-GHB-601	ﾎﾞﾙﾄﾜｯｼｬｰ 6X12	3	3	3	3	3	3			
22	90522-028-000	ﾜｯｼｬｰ,ﾁｴﾝｹｰｽｾｯﾃｲﾝｸﾞ	1	1	1	1	1	1			
23	90683-MGC-920	ｸﾘｯﾌﾟ,ﾊｰﾈｽ	1	1	1	1	1	1			
24	95002-02100	ｸﾘｯﾌﾟ,ﾁｭｰﾌﾞ(B10)	3	3	3	3	3	3			
25	95005-55510-20	ﾁｭｰﾌﾞ, 5.3X510 (95005-55001-20M)	1	1	1	1	1	1			

www.impex-jp.com

F-37 ラジエター

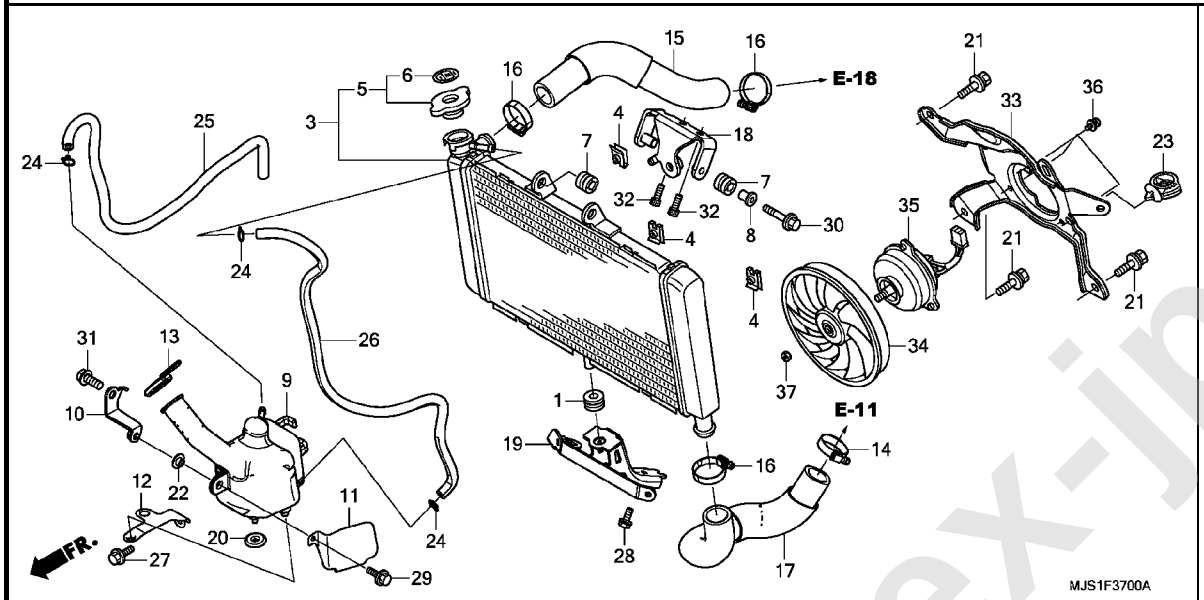

見出			使用個数						適用号機		タイプ
番号	部品番号	部品名	NC750J F	NC750J G	NC750J H	NC750JD F	NC750JD G	NC750JD H	初号機	終号機	
26	95005-55630-20	ﾁｭｰﾌﾞ, 5.3X630 (95005-55001-20M)	1	1	1	1	1	1			
27	95701-06014-00	ﾎﾞﾙﾄ,ﾌﾗﾝｼﾞ 6X14 ・・・・・・・・	1	1	1	1	1	1			
28	95701-06014-02	ﾎﾞﾙﾄ,ﾌﾗﾝｼﾞ 6X14 ・・・・・・・・	1	1	1	1	1	1			
29	95701-06016-00	ﾎﾞﾙﾄ,ﾌﾗﾝｼﾞ 6X16 ・・・・・・・・	1	1	1	1	1	1			
30	95701-06025-08	ﾎﾞﾙﾄ,ﾌﾗﾝｼﾞ 6X25 ・・・・・・・・	1	1	1	1	1	1			
31	95701-08020-00	ﾎﾞﾙﾄ,ﾌﾗﾝｼﾞ 8X20 ・・・・・・・・	1	1	1	1	1	1			
32	96600-06016-00	ﾎﾞﾙﾄ,ｿｹｯﾄ 6X16 ・・・・・・・・・	2	2	2	2	2	2			
33	19016-MGS-D31	ｼｭﾗｳﾄﾞ COMP. ・・・・・・・・・・・・	1	1	1	1	1	1			
34	19020-MGS-D31	ﾌｧﾝCOMP.,ｸｰﾘﾝｸﾞ(T.RAD) ・	1	1	1	1	1	1			
35	19080-MGS-D31	ﾓｰﾀｰASSY.,ﾌｧﾝ ・・・・・・・・・・	1	1	1	1	1	1			
36	93891-04006-07	ｽｸﾘｭｰﾜｯｼｬｰ 4X6 ・・・・・・・・・	3	3	3	3	3	3			
37	90315-MFL-003	ﾅｯﾄ,ﾌﾗﾝｼﾞ 3MM ・・・・・・・・・	1	1	1	1	1	1			

www.impex-jp.com

F-38 ウインドスクリーン / フロントガーニッシュ

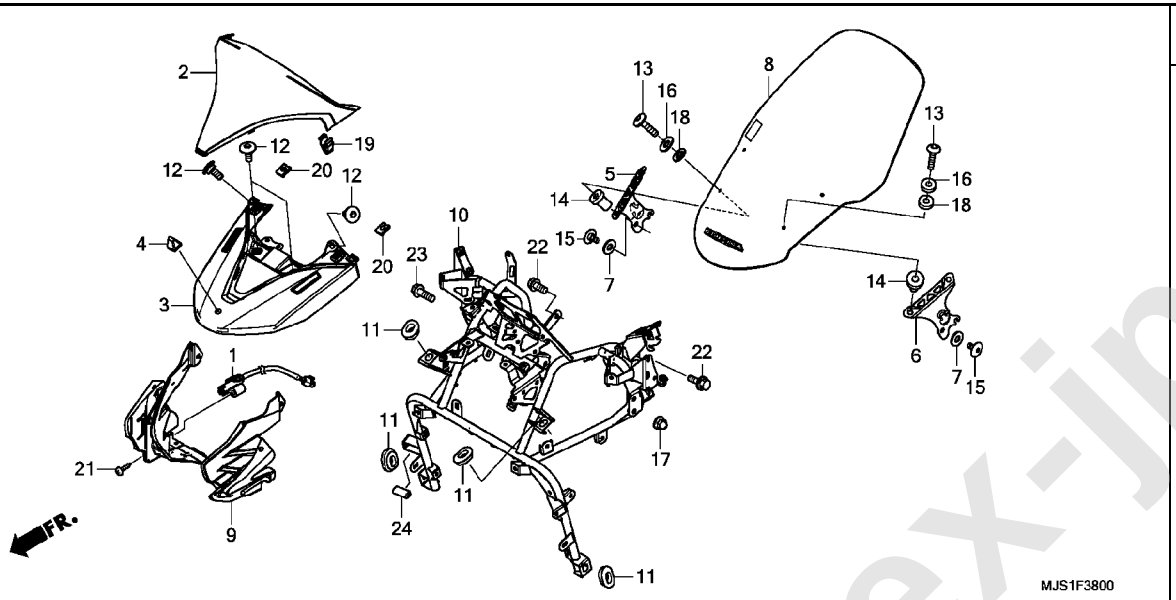

見出			使用個数						適用号機		タイプ
	部品番号	部品名	NC750J			NC750JD					
番号			F	G	H	F	G	H	初号機	終号機	
1	37880-MJS-J71	センサー,オープンエアーテンプレチヤー ‥	1	1	1	1	1	1			
2	64110-MJS-J70ZA	カバー,メーターアツパー									
		NHB01.....グラファイトブラック	1	1	1	1	1	1			
	64110-MJS-J70ZB	*NHA86M*									
		マットバリスティックブラックメタリック	−	1	1	−	1	1	--------	--------	2J
3	64130-MJS-J70ZA	ガーニツシユ,フロント									
		NHB01.....グラファイトブラック	1	1	1	1	1	1			
	64130-MJS-J70ZB	*NHA86M*									
		マットバリスティックブラックメタリック	−	1	1	−	1	1	--------	--------	2J
4	64131-MJS-J70	ラバー,ガーニツシユ ‥‥‥‥‥‥	1	1	1	1	1	1			
5	64201-MJS-J70ZA	ステー,R.ウインドスクリーン									
		NH105..ツヤケシクロ(#15-#20)	1	1	1	1	1	1			
6	64202-MJS-J70ZA	ステー,L.ウインドスクリーン									
		NH105..ツヤケシクロ(#15-#20)	1	1	1	1	1	1			
7	90148-SA0-000	ワツシヤー,バンパーボルト ‥‥‥‥	4	4	4	4	4	4			
8	64250-MJS-J70ZA	スクリーンCOMP.,ウインド(WL)									
		TYPE1.....	1	1	1	1	1	1			
9	64410-MJS-J70	カバー,フロントアツパー ‥‥‥‥‥	1	1	1	1	1	1			
10	64501-MJS-J70	ステーCOMP.,フロントカウル ‥‥‥‥	1	1	1	1	1	1			
11	83551-GE2-000	グロメツト,エアークリーナーケース ‥‥‥	4	4	4	4	4	4			
12	90101-MJJ-D30	スクリユー,スペシヤル 5X14 ‥‥‥	4	4	−	4	4	−			
	90102-MKA-D80	‥‥‥‥‥‥‥‥‥‥‥‥‥‥	−	−	4	−	−	4			
13	90103-MBG-000	スクリユー,パン 5X20 ‥‥‥‥‥‥	4	4	4	4	4	4			
14	90111-MGS-D70	ナツト,ウエル 5MM ‥‥‥‥‥‥‥	4	4	4	4	4	4			
15	90117-MEW-920	ボルト,スクリーンステー ‥‥‥‥‥‥	4	4	4	4	4	4			
16	90504-964-000	ワツシヤー,スラスト 5MM ‥‥‥‥‥	4	4	4	4	4	4			

www.impex-jp.com

F-38 ウインドスクリーン / フロントガーニッシュ

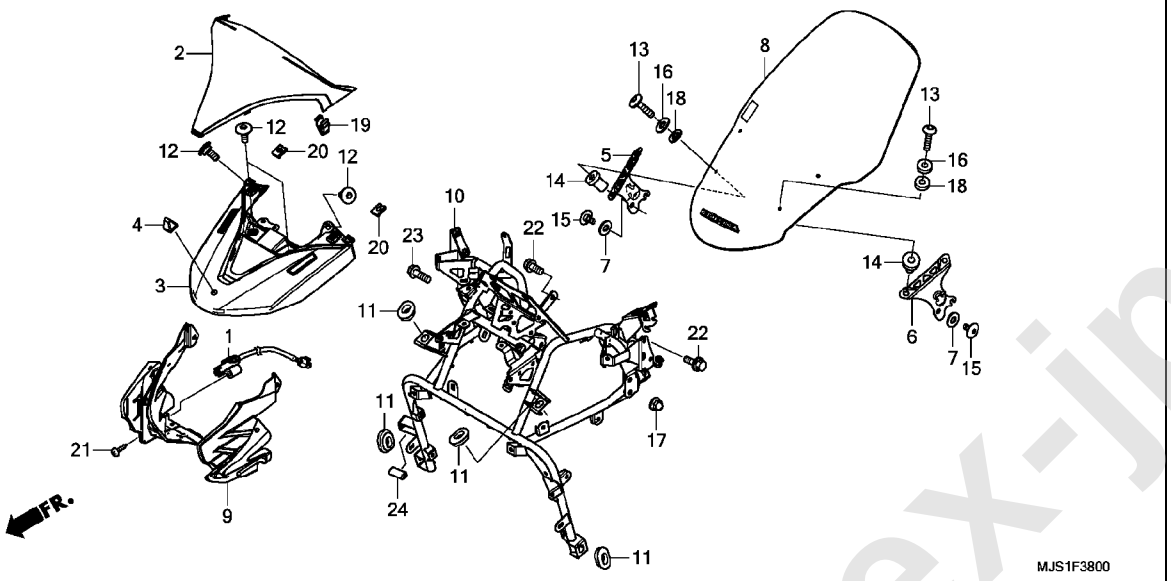

見出 番号	部品番号	部品名	使用個数 NC750J F	NC750J G	NC750J H	NC750JD F	NC750JD G	NC750JD H	適用号機 初号機	適用号機 終号機	タイプ
17	90161-MM8-000	ナット, フランジ キャップ 8MM ·····	1	1	–	1	1	–			
	94050-08070	ナット, フランジ 8MM ·····	–	–	1	–	–	1			
18	64205-166-610	ワッシャー, スクリーンセッテイング ·····	4	4	4	4	4	4			
19	90666-SDA-A01	クリップ, スナップ フイッテイング (PO) (ナチュラル)	2	2	2	2	2	2			
20	90677-KAN-961	ナット, クリップ 5MM ·····	2	2	2	2	2	2			
21	93903-24280	スクリュー, タッピング 4X10 ·····	1	1	1	1	1	1			
22	95701-08018-07	ボルト, フランジ 8X18 ·····	2	2	2	2	2	2			
23	95801-08025-07	ボルト, フランジ 8X25 ·····	2	2	2	2	2	2			
24	17516-HC4-000	トリム, フユーエルタンク ·····	1	1	1	1	1	1			

www.impex-jp.com

F-39 ミラー / ポケット / ノーズカバー

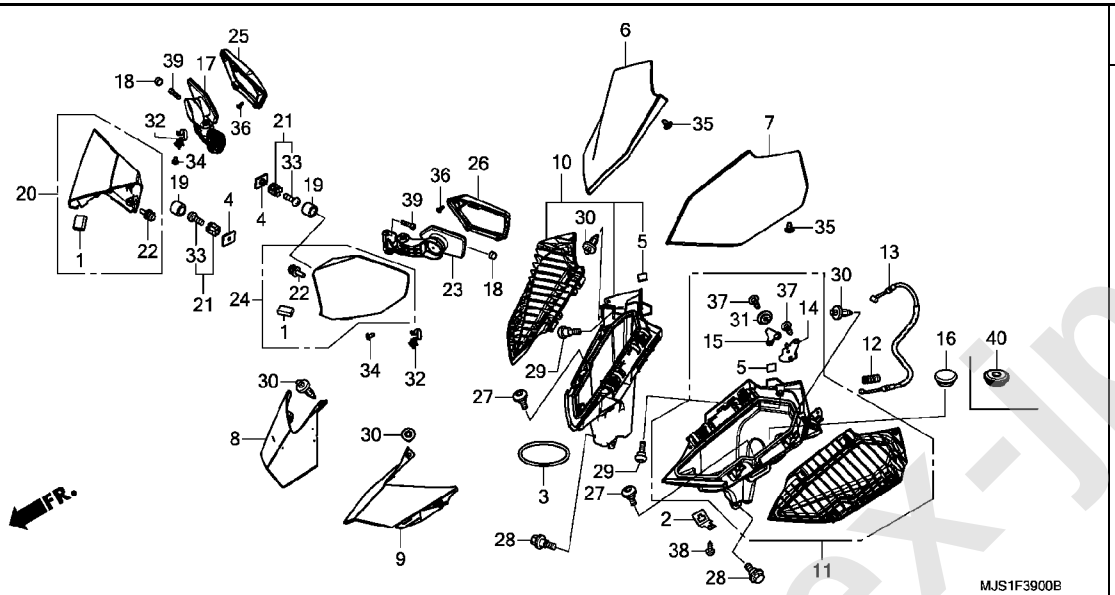

見出			使用個数						適用号機		
	部品番号	部品名	NC750J			NC750JD					タイプ
番号			F	G	H	F	G	H	初号機	終号機	
1	19036-GS2-600	ﾗﾊﾞｰ,ﾗｼﾞｴﾀｰｼｭﾗｳﾄﾞ ・・・・・・	2	2	2	2	2	2			
2	39601-MJS-J70	ｽﾃｰ,ｶﾌﾟﾗｰ ・・・・・・・・・・・・・・	1	1	1	1	1	1			
3	50290-MBL-610	ﾊﾞﾝﾄﾞ,Uﾛｯｸ ・・・・・・・・・・・・・	1	1	1	1	1	1			
4	61304-MGS-D70	ﾅｯﾄ,ｽﾍﾟｼｬﾙ 5MM ・・・・・・・・・	6	6	6	6	6	6			
5	64243-MEW-920	ﾌｱｽﾅｰB,ﾃﾞｭｱﾙﾛｯｸ 20X20 ・・	2	2	2	2	2	2			
6	64310-MJS-J70ZA	ﾘｯﾄﾞ,R.									
		NHB53P.....ﾊﾟｰﾙｸﾞﾚｱﾎﾜｲﾄ	1	1	1	1	1	1			
	64310-MJS-J70ZB	*NHA86M*									
		ﾏｯﾄﾊﾞﾘｽﾃｨｯｸﾌﾞﾗｯｸﾒﾀﾘｯｸ	1	1	1	1	1	1			
	64310-MJS-J70ZC	*NHB38M*									
		ﾏｯﾄｱﾙﾀｲﾙｼﾙﾊﾞｰﾒﾀﾘｯｸ	-	1	1	-	1	1	---------	---------	2J
	64310-MJS-J70ZD	*Y124P*..ﾊﾟｰﾙｼｬｲﾆﾝｸﾞｲｴﾛｰ	-	1	1	-	1	1	---------	---------	2J
	64310-MJS-J70ZE	*YR256M*									
		ﾏｯﾄｱｸｼｽｵﾚﾝｼﾞﾒﾀﾘｯｸ	-	1	1	-	1	1	---------	---------	2J
	64310-MJS-J70ZF	*R342C*									
		ｷｬﾝﾃﾞｨｰﾌﾟﾛﾐﾈﾝｽﾚｯﾄﾞ	-	1	1	-	1	1	---------	---------	2J
	64310-MJS-J70ZG	*R334*.....ｳﾞｨｸﾄﾘｰﾚｯﾄﾞ	-	1	1	-	1	1	---------	---------	2J
	64310-MJS-J70ZH	*PB332P*....ﾊﾟｰﾙﾍﾛﾝﾌﾞﾙｰ	-	1	1	-	1	1	---------	---------	2J
	64310-MJS-J70ZJ	*NH389M*..ﾏｯﾄﾋﾞｭﾚｯﾄｼﾙﾊﾞｰ	-	1	1	-	1	1	---------	---------	2J
	64310-MJS-J70ZK	*GY140M*									
		ﾌﾞﾗｲﾄﾗｲﾑｸﾞﾘｰﾝﾒﾀﾘｯｸ	-	1	1	-	1	1	---------	---------	2J
	64310-MJS-J70ZL	*B197M*									
		ｸﾞﾘﾝﾄｳｪｰﾌﾞﾌﾞﾙｰﾒﾀﾘｯｸ	-	1	1	-	1	1	---------	---------	2J
7	64320-MJS-J70ZA	ﾘｯﾄﾞ,L									
		NHB53P.....ﾊﾟｰﾙｸﾞﾚｱﾎﾜｲﾄ	1	1	1	1	1	1			
	64320-MJS-J70ZB	*NHA86M*									
		ﾏｯﾄﾊﾞﾘｽﾃｨｯｸﾌﾞﾗｯｸﾒﾀﾘｯｸ	1	1	1	1	1	1			

www.impex-jp.com

F-39 ミラー / ポケット / ノーズカバー

見出番号	部品番号	部品名	使用個数 NC750J F	G	H	NC750JD F	G	H	適用号機 初号機	終号機	タイプ
(7)	64320-MJS-J70ZC	ﾘｯﾄﾞ,L. *NHB38M* マットアルタイルシルバーメタリック	-	1	1	-	1	1	---------	---------	2J
	64320-MJS-J70ZD	*Y124P*..ﾊﾟｰﾙｼｬｲﾆﾝｸﾞｲｴﾛｰ	-	1	1	-	1	1	---------	---------	2J
	64320-MJS-J70ZE	*YR256M* マットアクシスオレンジﾒﾀﾘｯｸ	-	1	1	-	1	1	---------	---------	2J
	64320-MJS-J70ZF	*R342C* ｷｬﾝﾃﾞｨｰﾌﾟﾛﾐﾈﾝｽﾚｯﾄﾞ	-	1	1	-	1	1	---------	---------	2J
	64320-MJS-J70ZG	*R334*.....ｳﾞｨｸﾄﾘｰﾚｯﾄﾞ	-	1	1	-	1	1	---------	---------	2J
	64320-MJS-J70ZH	*PB332P*....ﾊﾟｰﾙﾍﾛﾝﾌﾞﾙｰ	-	1	1	-	1	1	---------	---------	2J
	64320-MJS-J70ZJ	*NH389M*..ﾏｯﾄﾋﾞｭﾚｯﾄｼﾙﾊﾞｰ	-	1	1	-	1	1	---------	---------	2J
	64320-MJS-J70ZK	*GY140M* ﾌﾞﾗｲﾄﾗｲﾑｸﾞﾘｰﾝﾒﾀﾘｯｸ	-	1	1	-	1	1	---------	---------	2J
	64320-MJS-J70ZL	*B197M* ｸﾞﾘﾝﾄｳｪｰﾌﾞﾌﾞﾙｰﾒﾀﾘｯｸ	-	1	1	-	1	1	---------	---------	2J
8	64370-MJS-J70ZA	ｶﾊﾞｰ,R.ﾉｰｽﾞ *NHB53P*....ﾊﾟｰﾙｸﾞﾚｱﾎﾜｲﾄ	1	1	1	1	1	1			
	64370-MJS-J70ZB	*NHA86M* ﾏｯﾄﾊﾞﾘｽﾃｨｯｸﾌﾞﾗｯｸﾒﾀﾘｯｸ	1	1	1	1	1	1			
	64370-MJS-J70ZC	*NHB38M* マットアルタイルシルバーメタリック	-	1	1	-	1	1	---------	---------	2J
	64370-MJS-J70ZD	*Y124P*..ﾊﾟｰﾙｼｬｲﾆﾝｸﾞｲｴﾛｰ	-	1	1	-	1	1	---------	---------	2J
	64370-MJS-J70ZE	*YR256M* マットアクシスオレンジﾒﾀﾘｯｸ	-	1	1	-	1	1	---------	---------	2J
	64370-MJS-J70ZF	*R342C* ｷｬﾝﾃﾞｨｰﾌﾟﾛﾐﾈﾝｽﾚｯﾄﾞ	-	1	1	-	1	1	---------	---------	2J
	64370-MJS-J70ZG	*R334*.....ｳﾞｨｸﾄﾘｰﾚｯﾄﾞ	-	1	1	-	1	1	---------	---------	2J
	64370-MJS-J70ZH	*PB332P*....ﾊﾟｰﾙﾍﾛﾝﾌﾞﾙｰ	-	1	1	-	1	1	---------	---------	2J
	64370-MJS-J70ZJ	*NH389M*..ﾏｯﾄﾋﾞｭﾚｯﾄｼﾙﾊﾞｰ	-	1	1	-	1	1	---------	---------	2J
	64370-MJS-J70ZK	*GY140M* ﾌﾞﾗｲﾄﾗｲﾑｸﾞﾘｰﾝﾒﾀﾘｯｸ	-	1	1	-	1	1	---------	---------	2J
	64370-MJS-J70ZL	*B197M* ｸﾞﾘﾝﾄｳｪｰﾌﾞﾌﾞﾙｰﾒﾀﾘｯｸ	-	1	1	-	1	1	---------	---------	2J
9	64380-MJS-J70ZA	ｶﾊﾞｰ,L.ﾉｰｽﾞ *NHB53P*....ﾊﾟｰﾙｸﾞﾚｱﾎﾜｲﾄ	1	1	1	1	1	1			
	64380-MJS-J70ZB	*NHA86M* ﾏｯﾄﾊﾞﾘｽﾃｨｯｸﾌﾞﾗｯｸﾒﾀﾘｯｸ	1	1	1	1	1	1			
	64380-MJS-J70ZC	*NHB38M* マットアルタイルシルバーメタリック	-	1	1	-	1	1	---------	---------	2J
	64380-MJS-J70ZD	*Y124P*..ﾊﾟｰﾙｼｬｲﾆﾝｸﾞｲｴﾛｰ	-	1	1	-	1	1	---------	---------	2J
	64380-MJS-J70ZE	*YR256M* マットアクシスオレンジﾒﾀﾘｯｸ	-	1	1	-	1	1	---------	---------	2J
	64380-MJS-J70ZF	*R342C* ｷｬﾝﾃﾞｨｰﾌﾟﾛﾐﾈﾝｽﾚｯﾄﾞ	-	1	1	-	1	1	---------	---------	2J
	64380-MJS-J70ZG	*R334*.....ｳﾞｨｸﾄﾘｰﾚｯﾄﾞ	-	1	1	-	1	1	---------	---------	2J
	64380-MJS-J70ZH	*PB332P*....ﾊﾟｰﾙﾍﾛﾝﾌﾞﾙｰ	-	1	1	-	1	1	---------	---------	2J
	64380-MJS-J70ZJ	*NH389M*..ﾏｯﾄﾋﾞｭﾚｯﾄｼﾙﾊﾞｰ	-	1	1	-	1	1	---------	---------	2J
	64380-MJS-J70ZK	*GY140M* ﾌﾞﾗｲﾄﾗｲﾑｸﾞﾘｰﾝﾒﾀﾘｯｸ	-	1	1	-	1	1	---------	---------	2J
	64380-MJS-J70ZL	*B197M* ｸﾞﾘﾝﾄｳｪｰﾌﾞﾌﾞﾙｰﾒﾀﾘｯｸ	-	1	1	-	1	1	---------	---------	2J
10	64700-MJS-J71	ﾎﾟｹｯﾄASSY.,R. ----------	1	1	1	1	1	1			
11	64750-MJS-J71	ﾎﾟｹｯﾄASSY.,L. ----------	1	1	1	1	1	1			
12	77302-MEE-000	ｽﾌﾟﾘﾝｸﾞ,ｼｰﾄﾛｯｸ ---------	1	1	1	1	1	1			
13	82140-MJS-J71	ｹｰﾌﾞﾙCOMP.,ﾎﾟｹｯﾄﾘｯﾄﾞ ---	1	1	1	1	1	1			
14	82141-MJS-J70	ｽﾃｰ,ﾌﾛﾝﾄﾎﾞｯｸｽﾛｯｸ -------	1	1	1	1	1	1			
15	82142-MJS-J70	ﾌﾟﾚｰﾄ,ﾌﾛﾝﾄﾎﾞｯｸｽﾛｯｸ -----	1	1	1	1	1	1			

www.impex-jp.com

F-39 ミラー / ポケット / ノーズカバー

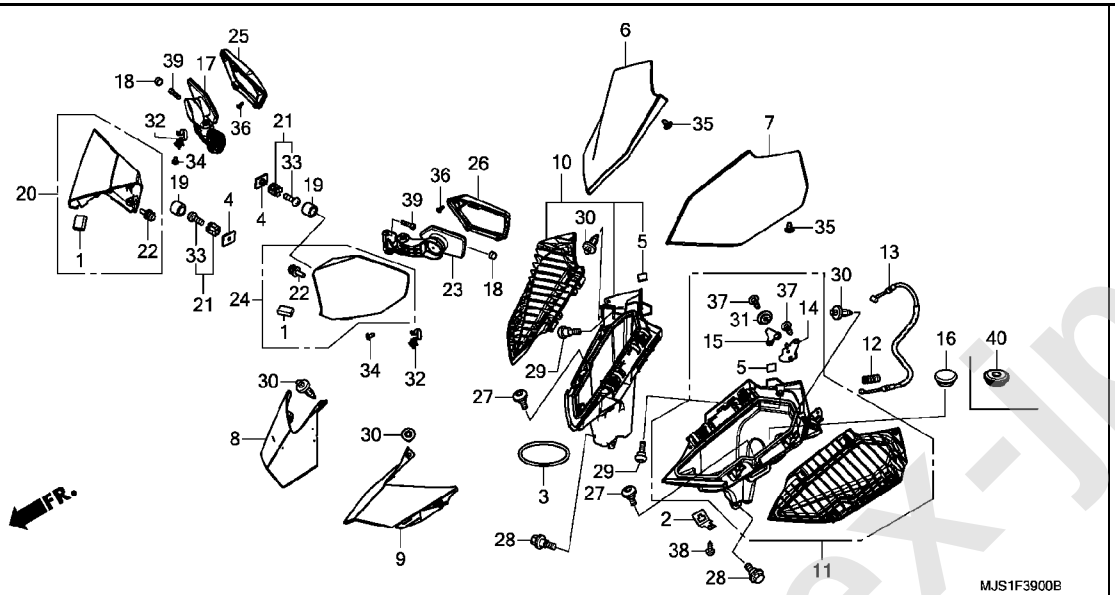

見出番号	部品番号	部品名	使用個数 NC750J F	G	H	NC750JD F	G	H	適用号機 初号機	終号機	タイプ
16	82871-671-000	ｸﾞﾛﾒｯﾄ,ﾄﾞﾚﾝﾎｰﾙ 25MM ････	1	1	1	−	−	−			
17	88110-MJS-J71	ミラーASSY.,R.ﾊﾞｯｸ ･･･････	1	1	1	1	1	1			
18	88111-MJN-A00	ﾗﾊﾞｰ,ｽﾎﾟﾝｼﾞ ･･･････････	2	2	2	2	2	2			
19	88112-MJN-A00	ﾗﾊﾞｰ,ﾜｯｼｬｰｽﾌﾟﾘﾝｸﾞ ･････	6	6	6	6	6	6			
20	88115-MJS-J70ZC	ｶﾊﾞｰ,R.ミラー *TYPE2*･･･････････	1	1	1	1	1	1			
	88115-MJS-J70ZD	*TYPE1*･･･････････	1	1	1	1	1	1			
	88115-MJS-J00ZD	*Y124P*..ﾊﾟｰﾙｼｬｲﾆﾝｸﾞｲｴﾛｰ	−	1	1	−	1	1	---------	---------	2J
	88115-MJS-J00ZE	*YR256M* ﾏｯﾄｱｸｼｽｵﾚﾝｼﾞﾒﾀﾘｯｸ	−	1	1	−	1	1	---------	---------	2J
	88115-MJS-J00ZF	*R342C* ｷｬﾝﾃﾞｨｰﾌﾟﾛﾐﾈﾝｽﾚｯﾄﾞ	−	1	1	−	1	1	---------	---------	2J
	88115-MJS-J00ZG	*R334*.....ｳﾞｨｸﾄﾘｰﾚｯﾄﾞ	−	1	1	−	1	1	---------	---------	2J
	88115-MJS-J00ZH	*PB332P*.....ﾊﾟｰﾙﾍﾛﾝﾌﾞﾙｰ	−	1	1	−	1	1	---------	---------	2J
	88115-MJS-J00ZJ	*NH389M*..ﾏｯﾄﾋﾞｭﾚｯﾄｼﾙﾊﾞｰ	−	1	1	−	1	1	---------	---------	2J
	88115-MJS-J00ZK	*NHB38M* ﾏｯﾄｱﾙﾀｲﾙｼﾙﾊﾞｰﾒﾀﾘｯｸ	−	1	1	−	1	1	---------	---------	2J
	88115-MJS-J00ZL	*GY140M* ﾌﾞﾗｲﾄﾗｲﾑｸﾞﾘｰﾝﾒﾀﾘｯｸ	−	1	1	−	1	1	---------	---------	2J
	88115-MJS-J00ZM	*B197M* ｸﾞﾘﾝﾄｳｪｰﾌﾞﾌﾞﾙｰﾒﾀﾘｯｸ	−	1	1	−	1	1	---------	---------	2J
21	88115-MT3-000	ﾜｯｼｬｰ,ﾐﾗｰｾｯﾃｲﾝｸﾞｽﾌﾟﾘﾝｸﾞ	6	6	6	6	6	6			
22	88116-MJS-J70	ｼｬﾌﾄ,ﾐﾗｰｶﾊﾞｰ ･･･････････	6	6	6	6	6	6			
23	88120-MJS-J71	ミラーASSY.,L.ﾊﾞｯｸ ･･･････	1	1	1	1	1	1			
24	88125-MJS-J70ZC	ｶﾊﾞｰ,L.ミラー *TYPE2*･･･････････	1	1	1	1	1	1			
	88125-MJS-J70ZD	*TYPE1*･･･････････	1	1	1	1	1	1			
	88125-MJS-J00ZD	*Y124P*..ﾊﾟｰﾙｼｬｲﾆﾝｸﾞｲｴﾛｰ	−	1	1	−	1	1	---------	---------	2J

www.impex-jp.com

F-39 ミラー / ポケット / ノーズカバー

見出番号	部品番号	部品名	使用個数 NC750J F	G	H	NC750JD F	G	H	適用号機 初号機	終号機	タイプ
24)	88125-MJS-J00ZE	ｶﾊﾞｰ,L.ﾐﾗｰ *YR256M* ﾏｯﾄｱｸｼｽｵﾚﾝｼﾞﾒﾀﾘｯｸ	-	1	1	-	1	1	---------	---------	2J
	88125-MJS-J00ZF	*R342C* ｷｬﾝﾃﾞｨｰﾌﾟﾛﾐﾈﾝｽﾚｯﾄﾞ	-	1	1	-	1	1	---------	---------	2J
	88125-MJS-J00ZG	*R334*.....ｳﾞｨｸﾄﾘｰﾚｯﾄﾞ	-	1	1	-	1	1	---------	---------	2J
	88125-MJS-J00ZH	*PB332P*....ﾊﾟｰﾙﾍﾛﾝﾌﾞﾙｰ	-	1	1	-	1	1	---------	---------	2J
	88125-MJS-J00ZJ	*NH389M*..ﾏｯﾄﾋﾞｭﾚｯﾄｼﾙﾊﾞｰ	-	1	1	-	1	1	---------	---------	2J
	88125-MJS-J00ZK	*NHB38M* ﾏｯﾄｱﾙﾀｲﾙｼﾙﾊﾞｰﾒﾀﾘｯｸ	-	1	1	-	1	1	---------	---------	2J
	88125-MJS-J00ZL	*GY140M* ﾌﾞﾗｲﾄﾗｲﾑｸﾞﾘｰﾝﾒﾀﾘｯｸ	-	1	1	-	1	1	---------	---------	2J
	88125-MJS-J00ZM	*B197M* ｸﾞﾘﾝﾄｳｪｰﾌﾞﾌﾞﾙｰﾒﾀﾘｯｸ	-	1	1	-	1	1	---------	---------	2J
25	88130-MJS-J70	ﾊﾟﾈﾙ,R.ﾐﾗｰ ･･･････････････	1	1	1	1	1	1			
26	88140-MJS-J70	ﾊﾟﾈﾙ,L.ﾐﾗｰ ･･･････････････	1	1	1	1	1	1			
27	90101-MJJ-D30	ｽｸﾘｭｰ,ｽﾍﾟｼｬﾙ 5X14 ･･･････	2	2	-	2	2	-			
	90102-MKA-D80	･･･････････････････････････	-	-	2	-	-	2			
28	90109-434-000	ﾎﾞﾙﾄ,ｽﾍﾟｼｬﾙ 6MM ････････	2	2	2	2	2	2			
29	90114-MFL-000	ｽｸﾘｭｰ,ｽﾍﾟｼｬﾙ 6X16 ･･･････	2	2	2	2	2	2			
30	90116-SP0-003	ｸﾘｯﾌﾟ,ﾊﾞﾝﾊﾟｰｼｰﾙ ････････	4	4	4	4	4	4			
31	90554-MBT-610	ﾜｯｼｬｰ,ﾅｯｸﾙ ･･･････････････	1	1	1	1	1	1			
32	90672-SA0-003	ｽﾄﾗｯﾌﾟ,ｹｰﾌﾞﾙ 118MM(ﾌﾞﾗｯｸ)	2	2	2	2	2	2			
33	93500-05012-0A	ｽｸﾘｭｰ,ﾊﾟﾝ 5X12 ･･･････････	6	6	6	6	6	6			
34	93903-22220	ｽｸﾘｭｰ,ﾀｯﾋﾟﾝｸﾞ 3X10 ･････	2	2	2	2	2	2			
35	93903-24180	ｽｸﾘｭｰ,ﾀｯﾋﾟﾝｸﾞ 4X8 ･･･････	10	10	10	10	10	10			
36	93903-24280	ｽｸﾘｭｰ,ﾀｯﾋﾟﾝｸﾞ 4X10 ･････	4	4	4	4	4	4			
37	93903-25320	ｽｸﾘｭｰ,ﾀｯﾋﾟﾝｸﾞ 5X16 ･････	2	2	2	2	2	2			
38	93911-15220	ｽｸﾘｭｰ,ﾀｯﾋﾟﾝｸﾞ 5X12(P0) ･	1	1	1	1	1	1			
39	96600-06025-00	ﾎﾞﾙﾄ,ｿｹｯﾄ 6X25 ･･･････････	4	4	4	4	4	4			
40	17225-MJL-V50	ｸﾞﾛﾒｯﾄ,ﾁｭｰﾌﾞ ････････････	-	-	-	1	1	1			

www.impex-jp.com

F-40 サイドカウル

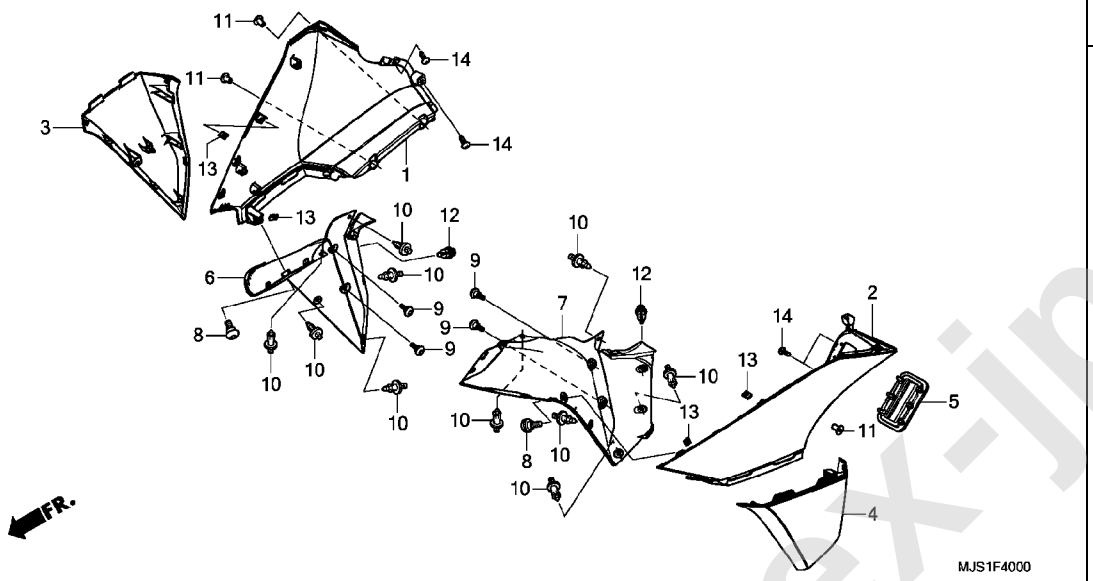

見出 番号	部品番号	部品名	使用個数 NC750J F	G	H	NC750JD F	G	H	適用号機 初号機	終号機	タイプ
1	64330-MJS-J70ZA	カウル, R. フロントサイド゛ *NHB53P*. . . . パール゛レアホワイト	1	1	1	1	1	1			
	64330-MJS-J70ZB	*NHA86M* マットバリスティックブラックメタリック	1	1	1	1	1	1			
	64330-MJS-J70ZC	*NHB38M* マットアルタイルシルバーメタリック	−	1	1	−	1	1	---------	---------	2J
	64330-MJS-J70ZD	*Y124P*. . パールシャイニング゛イエロー	−	1	1	−	1	1	---------	---------	2J
	64330-MJS-J70ZE	*YR256M* マットアクシスオレンジ゛メタリック	−	1	1	−	1	1	---------	---------	2J
	64330-MJS-J70ZF	*R342C* キャンデ゛ィーブ゜ロミネンスレッド゛	−	1	1	−	1	1	---------	---------	2J
	64330-MJS-J70ZG	*R334*. . . . . ヴ゛ィクトリーレッド゛	−	1	1	−	1	1	---------	---------	2J
	64330-MJS-J70ZH	*PB332P*. . . . . パールヘロンブルー	−	1	1	−	1	1	---------	---------	2J
	64330-MJS-J70ZJ	*NH389M*. . マットビュレットシルバー	−	1	1	−	1	1	---------	---------	2J
	64330-MJS-J70ZK	*GY140M* ブライトライムグリーンメタリック	−	1	1	−	1	1	---------	---------	2J
	64330-MJS-J70ZL	*B197M* グリントウェーブブルーメタリック	−	1	1	−	1	1	---------	---------	2J
2	64340-MJS-J70ZA	カウル, L. フロントサイド゛ *NHB53P*. . . . パール゛レアホワイト	1	1	1	1	1	1			
	64340-MJS-J70ZB	*NHA86M* マットバリスティックブラックメタリック	1	1	1	1	1	1			
	64340-MJS-J70ZC	*NHB38M* マットアルタイルシルバーメタリック	−	1	1	−	1	1	---------	---------	2J
	64340-MJS-J70ZD	*Y124P*. . パールシャイニング゛イエロー	−	1	1	−	1	1	---------	---------	2J
	64340-MJS-J70ZE	*YR256M* マットアクシスオレンジ゛メタリック	−	1	1	−	1	1	---------	---------	2J
	64340-MJS-J70ZF	*R342C* キャンデ゛ィーブ゜ロミネンスレッド゛	−	1	1	−	1	1	---------	---------	2J

www.impex-jp.com

F-40 サイドカウル

見出番号	部品番号	部品名	使用個数 NC750J F	G	H	NC750JD F	G	H	適用号機 初号機	終号機	タイプ
(2)	64340-MJS-J70ZG	カウル,L.フロントサイド *R334*.....ヴィクトリーレッド	-	1	1	-	1	1	---------	---------	2J
	64340-MJS-J70ZH	*PB332P*.....パールヘロンブルー	-	1	1	-	1	1	---------	---------	2J
	64340-MJS-J70ZJ	*NH389M*..マットビュレットシルバー	-	1	1	-	1	1	---------	---------	2J
	64340-MJS-J70ZK	*GY140M* ブライトライムグリーンメタリック	-	1	1	-	1	1	---------	---------	2J
	64340-MJS-J70ZL	*B197M* グリントウェーブブルーメタリック	-	1	1	-	1	1	---------	---------	2J
3	64350-MJS-J70ZA	カウル,R.ロアーサイド *NHB01*.....グラファイトブラック	1	-	1	1	-	1	---------	---------	J
	64350-MJS-J70ZB	*Y124P*..パールシャイニングイエロー	-	1	1	-	1	1	---------	---------	2J
	64350-MJS-J70ZC	*YR256M* マットアクシスオレンジメタリック	-	1	1	-	1	1	---------	---------	2J
	64350-MJS-J70ZD	*R342C* キャンディープロミネンスレッド	-	1	1	-	1	1	---------	---------	2J
	64350-MJS-J70ZE	*R334*.....ヴィクトリーレッド	-	1	1	-	1	1	---------	---------	2J
	64350-MJS-J70ZF	*PB332P*.....パールヘロンブルー	-	1	1	-	1	1	---------	---------	2J
	64350-MJS-J70ZG	*NH389M*..マットビュレットシルバー	-	1	1	-	1	1	---------	---------	2J
	64350-MJS-J70ZH	*NHB53P*....パールグレアホワイト	-	1	1	-	1	1	---------	---------	2J
	64350-MJS-J70ZJ	*NHB38M* マットアルタイルシルバーメタリック	-	1	1	-	1	1	---------	---------	2J
	64350-MJS-J70ZK	*NHA86M* マットバリスティックブラックメタリック	-	1	1	-	1	1	---------	---------	2J
	64350-MJS-J70ZL	*GY140M* ブライトライムグリーンメタリック	-	1	1	-	1	1	---------	---------	2J
	64350-MJS-J70ZM	*B197M* グリントウェーブブルーメタリック	-	1	1	-	1	1	---------	---------	2J
4	64360-MJS-J70ZA	カウル,L.ロアーサイド *NHB01*.....グラファイトブラック	1	-	1	1	-	1	---------	---------	J
	64360-MJS-J70ZB	*Y124P*..パールシャイニングイエロー	-	1	1	-	1	1	---------	---------	2J
	64360-MJS-J70ZC	*YR256M* マットアクシスオレンジメタリック	-	1	1	-	1	1	---------	---------	2J
	64360-MJS-J70ZD	*R342C* キャンディープロミネンスレッド	-	1	1	-	1	1	---------	---------	2J
	64360-MJS-J70ZE	*R334*.....ヴィクトリーレッド	-	1	1	-	1	1	---------	---------	2J
	64360-MJS-J70ZF	*PB332P*.....パールヘロンブルー	-	1	1	-	1	1	---------	---------	2J
	64360-MJS-J70ZG	*NH389M*..マットビュレットシルバー	-	1	1	-	1	1	---------	---------	2J
	64360-MJS-J70ZH	*NHB53P*....パールグレアホワイト	-	1	1	-	1	1	---------	---------	2J
	64360-MJS-J70ZJ	*NHB38M* マットアルタイルシルバーメタリック	-	1	1	-	1	1	---------	---------	2J
	64360-MJS-J70ZK	*NHA86M* マットバリスティックブラックメタリック	-	1	1	-	1	1	---------	---------	2J
	64360-MJS-J70ZL	*GY140M* ブライトライムグリーンメタリック	-	1	1	-	1	1	---------	---------	2J
	64360-MJS-J70ZM	*B197M* グリントウェーブブルーメタリック	-	1	1	-	1	1	---------	---------	2J
5	64374-MGS-D70	ラバー,パーキングブレーキカバー ･･	1	1	1	1	1	1			
6	64430-MJS-J70	カバー,R.フロント ･･･････････	1	1	1	1	1	1			
7	64440-MJS-J70	カバー,L.フロント ･･･････････	1	1	1	1	1	1			
8	90101-MJJ-D30	スクリュー,スペシャル 5X14 ･････	2	2	-	2	2	-			
	90102-MKA-D80	･･･････････････････････	-	-	2	-	-	2			
9	90114-MGE-000	スクリュー,スペシャル 5X11 ･････	4	4	-	4	4	-			
	90122-MJK-N20	･･･････････････････････	-	-	4	-	-	4			
10	90116-SP0-003	クリップ,バンパーシール ････････	10	10	10	10	10	10			
11	90156-GZ4-670	ナット,ウエル 5MM ･･･････････	3	3	3	3	3	3			
12	90657-SB0-003	クリップ,スプラッシュシールド ････	2	2	2	2	2	2			
13	90677-KAN-961	ナット,クリップ 5MM ･･･････････	4	4	4	4	4	4			
14	93903-24280	スクリュー,タッピング 4X10 ･････	4	4	4	4	4	4			

www.impex-jp.com

F-41 アンダーカウル

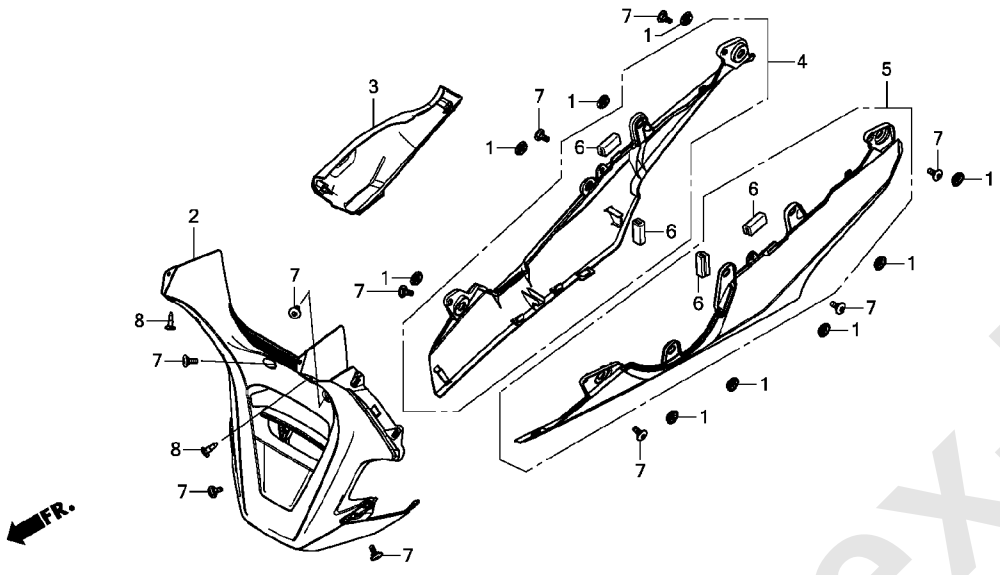

見出番号	部品番号	部品名	使用個数 NC750J F	G	H	NC750JD F	G	H	適用号機 初号機	終号機	タイプ
1	64266-MG9-770	ｸﾞﾛﾒｯﾄ,ｽﾋﾟｰｶｰﾊﾟﾈﾙ ・・・・・・	9	9	9	7	7	7			
2	64450-MJS-J70	ｶﾊﾞｰ,ﾌﾛﾝﾄﾛｱｰ ・・・・・・・・・・・	1	1	1	1	1	1			
3	64635-MJS-J70ZA	ｶｳﾙC.R.ｱﾝﾀﾞｰ									
		NHB01.....ｸﾞﾗﾌｧｲﾄﾌﾞﾗｯｸ	1	1	1	1	1	1			
4	64651-MJS-J70ZA	ｶｳﾙASSY.B.R.ｱﾝﾀﾞｰ									
		NHB01.....ｸﾞﾗﾌｧｲﾄﾌﾞﾗｯｸ	1	–	1	1	–	1	---------	---------	J
	64651-MJS-J00ZA	*Y124P*..ﾊﾟｰﾙｼｬｲﾆﾝｸﾞｲｴﾛｰ	–	1	1	–	1	1	---------	---------	2J
	64651-MJS-J00ZB	*YR256M* ﾏｯﾄｱｸｼｽｵﾚﾝｼﾞﾒﾀﾘｯｸ	–	1	1	–	1	1	---------	---------	2J
	64651-MJS-J00ZC	*R342C* ｷｬﾝﾃﾞｨｰﾌﾟﾛﾐﾈﾝｽﾚｯﾄﾞ	–	1	1	–	1	1	---------	---------	2J
	64651-MJS-J00ZD	*R334*.....ｳﾞｨｸﾄﾘｰﾚｯﾄﾞ	–	1	1	–	1	1	---------	---------	2J
	64651-MJS-J00ZE	*PB332P*.....ﾊﾟｰﾙﾍﾛﾝﾌﾞﾙｰ	–	1	1	–	1	1	---------	---------	2J
	64651-MJS-J00ZF	*NH389M*..ﾏｯﾄﾋﾞｭﾚｯﾄｼﾙﾊﾞｰ	–	1	1	–	1	1	---------	---------	2J
	64651-MJS-J00ZG	*NHB53P*....ﾊﾟｰﾙｸﾞﾚｱﾎﾜｲﾄ	–	1	1	–	1	1	---------	---------	2J
	64651-MJS-J00ZH	*NHB38M* ﾏｯﾄｱﾙﾀｲﾙｼﾙﾊﾞｰﾒﾀﾘｯｸ	–	1	1	–	1	1	---------	---------	2J
	64651-MJS-J00ZJ	*NHA86M* ﾏｯﾄﾊﾞﾘｽﾃｨｯｸﾌﾞﾗｯｸﾒﾀﾘｯｸ	–	1	1	–	1	1	---------	---------	2J
	64651-MJS-J00ZK	*GY140M* ﾌﾞﾗｲﾄﾗｲﾑｸﾞﾘｰﾝﾒﾀﾘｯｸ	–	1	1	–	1	1	---------	---------	2J
	64651-MJS-J00ZL	*B197M* ｸﾞﾘﾝﾄｳｪｰﾌﾞﾌﾞﾙｰﾒﾀﾘｯｸ	–	1	1	–	1	1	---------	---------	2J
5	64661-MJS-J70ZA	ｶｳﾙASSY.B.L.ｱﾝﾀﾞｰ									
		NHB01.....ｸﾞﾗﾌｧｲﾄﾌﾞﾗｯｸ	1	–	1	1	–	1	---------	---------	J
	64661-MJS-J00ZA	*Y124P*..ﾊﾟｰﾙｼｬｲﾆﾝｸﾞｲｴﾛｰ	–	1	1	–	1	1	---------	---------	2J
	64661-MJS-J00ZB	*YR256M* ﾏｯﾄｱｸｼｽｵﾚﾝｼﾞﾒﾀﾘｯｸ	–	1	1	–	1	1	---------	---------	2J

www.impex-jp.com

F-41 アンダーカウル

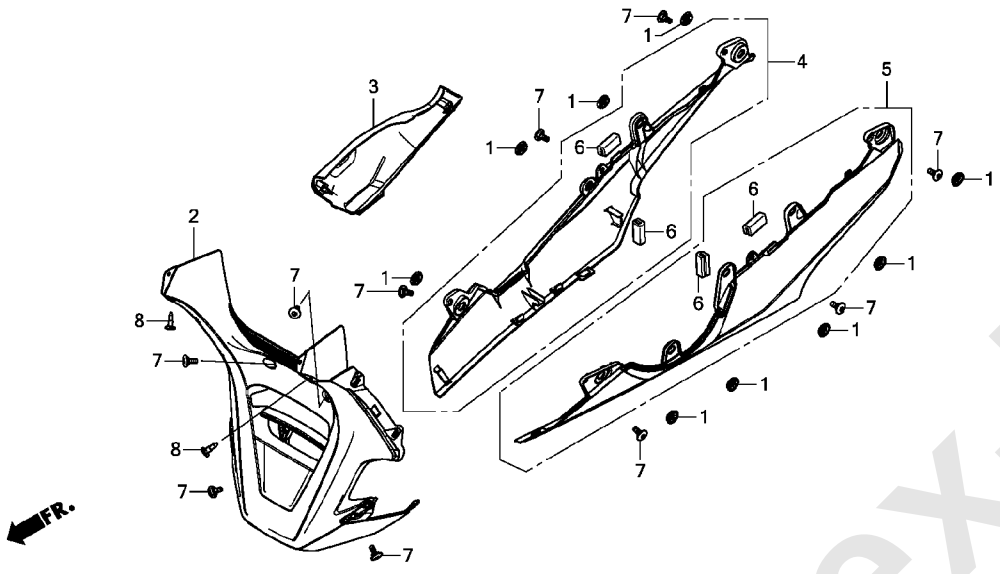

見出 番号	部品番号	部品名	使用個数 NC750J F	G	H	NC750JD F	G	H	適用号機 初号機	終号機	タイプ
(5)	64661-MJS-J00ZC	カウルASSY. B, L. アンダー *R342C* キャンディープロミネンスレッド	–	1	1	–	1	1	---------	---------	2J
	64661-MJS-J00ZD	*R334*. . . . . ヴィクトリーレッド	–	1	1	–	1	1	---------	---------	2J
	64661-MJS-J00ZE	*PB332P*. . . . . パールヘロンブルー	–	1	1	–	1	1	---------	---------	2J
	64661-MJS-J00ZF	*NH389M*. . マットビュレットシルバー	–	1	1	–	1	1	---------	---------	2J
	64661-MJS-J00ZG	*NHB53P*. . . . パールグレアホワイト	–	1	1	–	1	1	---------	---------	2J
	64661-MJS-J00ZH	*NHB38M* マットアルタイルシルバーメタリック	–	1	1	–	1	1	---------	---------	2J
	64661-MJS-J00ZJ	*NHA86M* マットバリスティックブラックメタリック	–	1	1	–	1	1	---------	---------	2J
	64661-MJS-J00ZK	*GY140M* ブライトライムグリーンメタリック	–	1	1	–	1	1	---------	---------	2J
	64661-MJS-J00ZL	*B197M* グリントウェーブブルーメタリック	–	1	1	–	1	1	---------	---------	2J
6	77212-MFJ-D00	プロテクター, ラバー ・・・・・・・・・・・	4	4	4	4	4	4			
7	90101-MJJ-D30	スクリュー, スペシャル 5X14 ・・・・・・	10	10	–	10	10	–			
	90102-MKA-D80	・・・・・・・・・・・・・・・・・・・・・・	–	–	10	–	–	10			
8	90116-SP0-003	クリップ, バンパーシール ・・・・・・・・	2	2	2	2	2	2			

www.impex-jp.com

F-42 ツール

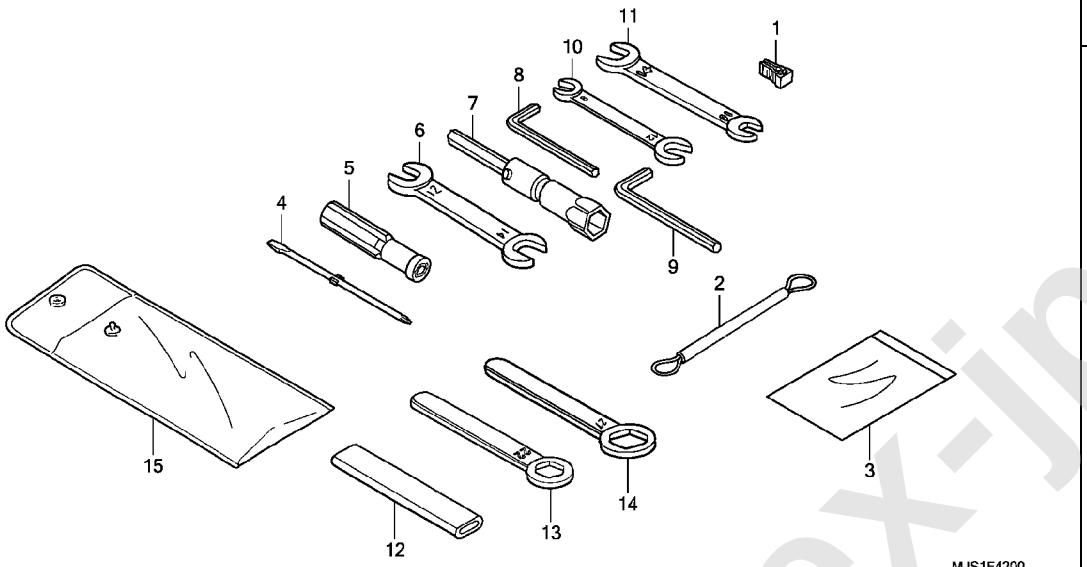

見出 番号	部品番号	部品名	使用個数 NC750J F	G	H	NC750JD F	G	H	適用号機 初号機	終号機	タイプ
1	38235-TA0-A01	ﾌﾟｰﾗｰ,ﾋｭｰｽﾞ	1	1	1	1	1	1			
2	77236-KEA-000	ﾜｲﾔｰ,ﾍﾙﾒｯﾄｾｯﾃｲﾝｸﾞ	1	1	1	1	1	1			
3	77251-GR1-000	ﾊﾞｯｸﾞ,ｻｰﾋﾞｽﾌﾞｯｸ	1	1	1	1	1	1			
4	89102-538-000	ﾄﾞﾗｲﾊﾞｰ,ｽｸﾘｭｰ(NO.2 + -)	1	1	1	1	1	1			
5	89103-538-000	ｸﾞﾘｯﾌﾟ	1	1	1	1	1	1			
6	89216-KB7-000	ｽﾊﾟﾅ 12X14	(1)	(1)	(1)	(1)	(1)	(1)			
7	89216-MGS-D30	ﾚﾝﾁ,ﾎﾞｯｸｽ(P16)	(1)	(1)	(1)	(1)	(1)	(1)			
8	89221-429-000	ﾚﾝﾁ,6ｶｸ 5MM	1	1	1	1	1	1			
9	89221-460-840	ﾚﾝﾁ,6ｶｸ 6MM	1	1	1	1	1	1			
10	99001-08120	ｽﾊﾟﾅ 8X12	(1)	(1)	(1)	(1)	(1)	(1)			
11	99001-10140	ｽﾊﾟﾅ 10X14	(1)	(1)	(1)	(1)	(1)	(1)			
12	99006-12000	ﾊﾝﾄﾞﾙ,ｱｲﾚﾝﾁ 12MM	(1)	(1)	(1)	(1)	(1)	(1)			
13	99006-22000	ﾚﾝﾁ,ｱｲ 22MM	(1)	(1)	(1)	(1)	(1)	(1)			
14	99006-27000	ﾚﾝﾁ,ｱｲ 27MM	(1)	(1)	(1)	(1)	(1)	(1)			
15	99008-02000	ﾊﾞｯｸﾞ,ﾂｰﾙ 200MM	1	1	1	1	1	1			

www.impex-jp.com

F-43 コーションラベル

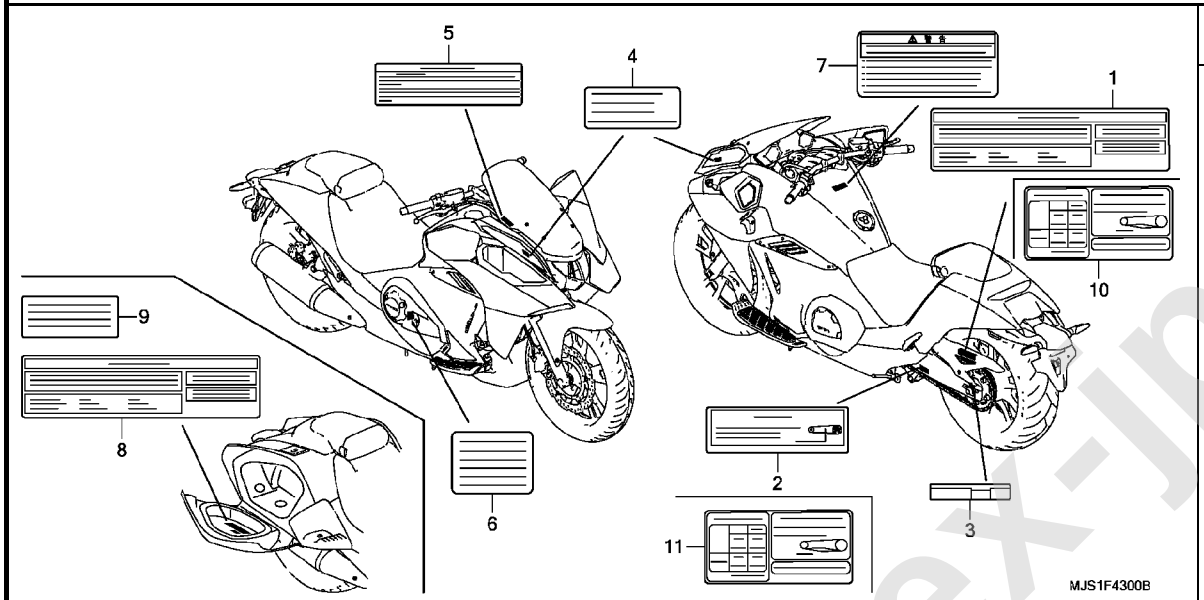

見出 番号	部品番号	部品名	使用個数 NC750J F	G	H	NC750JD F	G	H	適用号機 初号機	終号機	タイプ
1	87505-MJS-J70	ﾗﾍﾞﾙ,ﾀｲﾔ ･･･････････････	1	1	−	−	−	−			
2	87507-MJS-J70	ﾗﾍﾞﾙ,ﾄﾞﾗｲﾌﾞﾁｴﾝ ･･･････････	1	1	−	1	1	−			
3	87508-MJJ-D30	ﾗﾍﾞﾙ,ﾁｴﾝｱｼﾞﾔｽﾀｰ ･･･････････	1	−	−	1	−	−	--------	1000702	
	87508-MJJ-D31	･･･････････････････････	1	−	−	1	−	−	1000703	--------	
			−	1	1	−	1	1			
4	87520-MJS-J70	ﾗﾍﾞﾙ,ｶｰｺﾞﾘﾐｯﾄ(2.0KG) ･･･	2	2	2	2	2	2			
5	87522-KFK-J30	ﾗﾍﾞﾙ,ﾌｪｱﾘﾝｸﾞｺｰｼｮﾝ ･･･････	1	1	1	1	1	1			
6	87541-MGS-J70	ﾗﾍﾞﾙ,ｵｲﾙｷﾔﾊﾟｼﾃｲｰ ･･･････	1	1	1	1	1	1			
7	87560-MY1-701	ﾏｰｸ,ﾄﾞﾗｲﾌﾞｺｰｼｮﾝ ････････	1	1	1	1	1	1			
8	87505-MJS-J70	ﾗﾍﾞﾙ,ﾀｲﾔ ･･･････････････	−	−	−	1	1	−			
9	87520-MGS-H70	ﾗﾍﾞﾙ,ｶｰｺﾞﾘﾐｯﾄ(3.0) ･････ (ｻﾕｳﾆｼｮﾖｳ)	−	−	−	2	2	2			
10	87505-MJS-J30	ﾗﾍﾞﾙ,ﾀｲﾔ&ﾄﾞﾗｲﾌﾞﾁｴﾝ ･････	−	−	1	−	−	−			
11	87505-MJS-J30	ﾗﾍﾞﾙ,ﾀｲﾔ&ﾄﾞﾗｲﾌﾞﾁｴﾝ ･････	−	−	−	−	−	1			

www.impex-jp.com

マーク / エンブレム

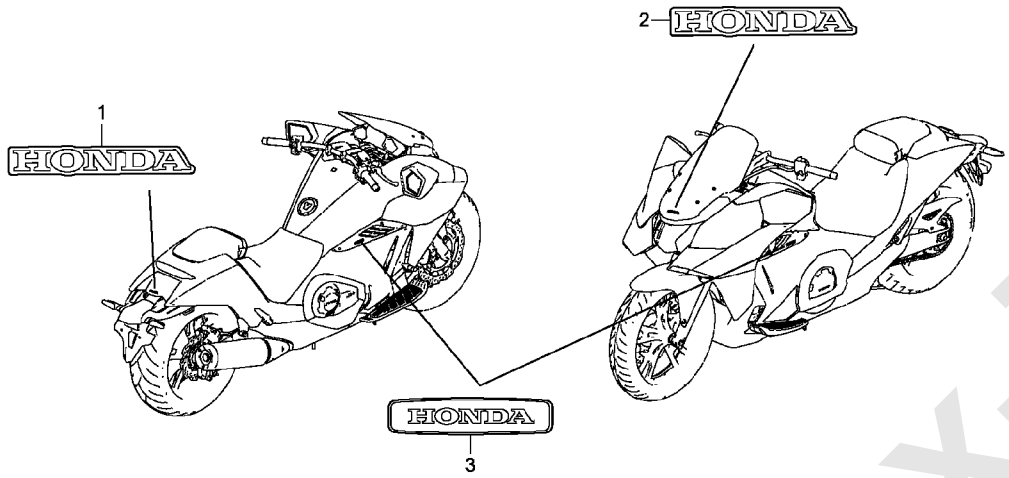

見出 番号	部品番号	部品名	使用個数 NC750J F	G	H	NC750JD F	G	H	適用号機 初号機	終号機	タイプ
1	86101-MJS-J70ZA	マーク,ホンダ (60MM) *TYPE1*	1	1	1	1	1	1			
2	86103-MJS-J70ZA	マーク,ホンダ (60MM) *TYPE1*	1	1	1	1	1	1			
3	86831-MGS-D70	エンブレム(HONDA)	2	2	2	2	2	2			

www.impex-jp.com

部 品 番 号 索 引

部品番号	頁	見出
04000		
04101-MJS-J20	66	1
04101-MJS-J21	66	1
04911-MJL-J21	71	1
06000		
06111-MJL-D30	83	1
06112-MJL-J20	84	1
06410-MGS-D30	106	1
06431-MA3-405	99	1
	100	1
06435-MGS-D31	104	1
06435-MGS-D32	104	1
06436-MCT-016	105	1
06451-443-405	104	2
06455-MGS-D31	99	2
06455-MGS-D32	100	2
11000		
11103-MGS-D31	71	2
11207-MFL-000	71	3
11207-MGS-D30	71	4
11210-MGS-D20	70	1
11210-MJL-D20	70	1
11320-MKA-D20	66	1
11330-MJS-J20	61	1
11332-MGS-D20	61	2
11333-MGS-D30	67	1
11337-MGS-D20	61	3
11338-MGS-D20	63	1
11339-MGS-D20	61	4
11351-MJS-J20	66	2
11353-KSV-J10	112	1
11355-MJL-D30	66	3
11359-KSV-J10	112	2
	139	30
11360-MJS-J20	66	4
11361-MGS-D20	63	2
11362-MGS-D20	63	3
11363-MGS-D20	63	4
11371-MGS-D20	63	5
	84	1
11372-MGS-D20	63	6
11520-MGS-D20	81	1
11523-MGS-D20	81	2
	84	1
12000		
12200-MJL-D20	57	1
12200-MJL-T20	57	1
12204-MJH-305	57	2
12205-MGS-305	57	3
12208-PR3-000	71	5
12209-MA6-003	58	1
12251-MJH-Y01	57	4
	83	1
12290-RSH-003	57	5
12300-MGS-D20	56	1
12300-MJL-D20	56	1
12300-MKA-D20	56	1
12391-MGS-D30	56	2
	83	1
13000		
13011-MJH-305	73	1
13101-MJH-Y00	73	2
13111-122-000	65	1
13111-PWA-000	73	3
13204-PWA-003	73	4
13210-RBO-000	73	5
13211-PWA-003	73	6
13212-PWA-003	73	6
13213-PWA-003	73	6
13214-PWA-003	73	6
13215-PWA-003	73	6
13216-PWA-003	73	6
13217-PWA-003	73	6
13218-PWA-003	73	6
13300-MJL-D30	73	7
13313-MGS-D31	73	8
13314-MGS-D31	73	8
13315-MGS-D31	73	8
13316-MGS-D31	73	8
13317-MGS-D31	73	8
13410-MJL-D30	74	9
13420-MJL-D30	74	10
13481-MGS-D30	74	11
13491-MJL-D30	74	12
14000		
14110-MGS-D30	58	2
14321-MJS-J20	60	1
14401-MGS-D31	60	2
14510-MGS-D30	60	3
14530-MGS-D30	60	4
14620-MGS-D30	58	3
14620-MKA-D30	58	3
14623-MBA-000	60	5
14630-MGS-D30	58	4
14711-MGS-D30	58	5
14721-MGS-D30	58	6
14744-MKA-D30	58	17
14744-PM3-000	58	7
		17
14751-MGS-D30	58	8
14771-KRM-840	58	9
14775-MGS-D30	58	10
14781-MA6-000	58	11
15000		
15010-MCE-H51	70	2
15100-MGS-D20	70	3
15104-MGS-D20	61	5
15150-MGS-D30	70	4
15154-MAT-000	70	5
	84	1
15410-MFJ-D01	70	6
15412-MGS-D21	61	6
15414-MEB-670	61	7
15516-MGS-D30	66	5
15650-MGS-D20	61	8
16000		
16060-MFR-671	82	1
16081-KYJ-901	82	2
16082-KYJ-901	82	3
16169-MGS-D31	82	4
16211-MGS-D30	57	6
16218-MGS-D30	57	7
16400-MGS-D31	82	5
16410-MGS-D31	82	6
16430-MGS-D31	82	7
16432-MFE-641	82	8
16433-HN8-A61	82	9
16435-HN8-A61	82	10
16450-MFA-D02	82	11
16451-MFL-000	82	12
16472-MGS-D30	82	13
16640-MGS-D31	82	14
16647-MGS-D30	82	15
16700-MJS-J71	108	1
16711-MGS-D31	108	2
16712-MGS-D31	108	3
16719-MEW-920	108	4
16730-MGS-D31	108	5
17000		
17210-MGS-D30	126	1
17220-MJS-J70	126	2
17222-MJS-J70	126	3
17223-MGS-D30	126	4
17223-MJS-J70	126	5
17224-MJS-305	126	19
17225-MAH-610	109	1
17225-MJL-V50	157	40
17230-MGS-D31	126	6
17232-MGS-D31	126	7
17233-MGS-D30	126	8
17234-MGS-D30	126	9
17235-MGS-D31	126	10
17236-MGS-D30	126	11
17237-MGS-D30	126	12
17238-MGS-D30	126	13
17239-MGS-D30	126	14
17245-107-010	148	1
17310-MKA-D81	127	1
17311-MGS-T70	127	2
17413-MJS-A90	127	3
17414-MJS-A90	127	4
17415-MJS-A90	127	5
17425-MJS-J30	127	6
17500-MJS-J70	108	6
17508-MJS-J70	108	7
17516-HC4-000	153	24
17523-MEA-670	108	8
17526-MJS-J71	108	9
17535-MJS-J70	108	10
17540-MJS-D30	127	7
17542-MCW-D00	112	3
17543-MJS-J70	108	11
17550-MJS-J30	127	8
17574-MGS-D30	108	12
17620-MGP-D63	108	13
17621-MGP-D61	108	14
17622-GB7-900	150	1
17711-MGE-003	82	16
	108	15
17910-MJS-J31	87	1
17910-MJS-J71	87	1
17920-MJS-J31	87	2
17920-MJS-J71	87	2
18000		
18150-MJS-J31	130	1
18150-MJS-J72	128	1
18291-MGS-D31	83	1
	128	2
	130	2
18293-MCA-A20	128	3
	130	3
18310-MJS-J31	130	4
18310-MJS-J72	128	4
18310-MJS-J73	128	4
18315-MJS-J30	130	5
18315-MJS-J70	128	5
18316-KFT-620	92	1
18342-MGS-D71	128	6
18342-MKA-D81	130	6
18345-MBT-610	128	7
	130	7
18350-MGS-D70	128	8
18357-KA4-710	114	16
18365-MEE-D00	128	9
18373-413-000	128	10
	130	8
18392-MK4-000	128	11
	130	9
18421-MA6-000	128	12
	130	10
18422-MA6-000	128	13
	130	11
18422-MFJ-D10	128	14
	130	12
18423-MGS-D30	128	15
	130	13
18658-MEG-700	112	4
19000		
19010-MGS-J71	150	3
19014-KEA-003	150	4
19016-MGS-D31	151	33
19020-MGS-D31	151	34
19021-MEN-A30	133	1
19036-GS2-600	154	1
19037-GEE-710	150	5
19046-PAA-A00	150	6
19051-MGS-D30	150	7
19052-MGH-640	150	8
19080-MGS-D31	151	35
19101-MJS-J70	150	9
19102-MJS-J70	150	10
19103-MGS-D70	150	11
19104-MGS-D70	150	12
19109-KPC-640	150	13
19126-KM1-010	127	9
19200-MGS-D20	68	1
19221-MGS-D20	68	2
19226-MGS-D30	68	3
	83	1
19231-MGS-D30	68	4
19300-MCJ-003	80	1
19305-KV3-010	80	2
	83	1
19310-MJS-J20	80	3
19316-MJS-J20	80	4
19322-MGS-D30	80	5
19504-KY1-003	80	6
19504-MGP-000	150	14
19505-MJS-J20	150	15
19505-ML3-770	150	16
19506-MJS-J20	150	17
19515-MJS-J70	150	18
19516-MJS-J70	150	19
19902-865-780	138	1
22000		
22100-MGS-D21	64	1
22100-MKA-D51	64	1
22500-MGS-D21	64	2
22500-MKA-D51	64	2
22814-PFL-003	75	1
22814-RGC-003	75	2
22821-MJS-J20	61	9
23000		
23103-MGS-D20	64	3
23104-MGS-D20	64	4
23115-MW4-000	64	5
23210-MJL-D50	75	3
23212-MGS-D30	75	4
23220-MJS-J20	77	1
23231-MJL-D50	75	5
23231-MKA-D50	75	5
23405-MGS-D20	64	6
23405-MKA-D50	64	6
23406-MGS-D20	64	7
23421-MGS-D20	77	2
23441-MGS-D20	77	3
23442-ML7-000	77	4
23442-MS2-610	75	6
23451-MGS-D20	75	7
23451-MKA-D50	75	7
23461-MGS-D20	77	5
23471-MJL-D50	75	8
23471-MKA-D50	75	8
23481-MGS-D20	77	6
23482-MV9-670	77	7
23491-MGS-D20	75	9
23491-MKA-D50	75	9
23495-KY1-000	77	8
23501-MGS-D20	77	9
23511-MJL-D50	75	10
23511-MKA-D50	75	10
23512-MGS-D20	75	11
23521-MJL-D50	77	10
23801-MJS-J20	77	11
23801-MKA-D30	77	11
24000		
24211-MGS-D20	78	1
24212-MGS-D20	78	2
24212-MKA-D50	78	2
24213-MGS-D20	78	3
24214-MGS-D20	78	4
24261-283-000	77	12
24310-MGS-D21	78	5
24315-HL4-000	78	6
24315-MGS-D20	78	6
24321-KT8-030	78	7
24321-MAS-000	78	8
24322-MGE-D01	78	9
24322-MM4-000	78	10
24324-KA3-711	78	11
24325-KA3-711	78	12
24326-KBH-901	78	13
24328-MGS-D20	78	14
24329-KA3-740	78	15
24329-MGS-D20	78	16
24430-MGE-000	78	17
24434-MGS-D20	78	18
24435-MGE-000	78	19
24435-MGS-D20	78	20
24610-MGS-D20	78	21
24615-MGE-D01	81	3
24616-MGS-D21	81	4
24617-MGE-D01	81	5
24651-MGS-D20	78	22
24652-HA0-000	79	23
24655-MGS-D30	79	24

www.inpex-inc.com

部 品 番 号 索 引

部品番号	頁	見出
28000		
28101-MGS-D30	65	2
28102-ME9-000	65	3
28106-MGS-D30	65	4
28110-MGS-D30	65	5
28125-MM9-014	65	6
28333-300-000	133	2
28660-RFH-013	63	7
30000		
30291-MGS-D20	64	8
30300-MJS-J22	61	10
30430-MJS-J31	94	1
30430-MJS-J71	94	1
30432-MBW-E02	94	2
30433-MBW-602	94	3
30511-MJS-J71	147	1
30512-MJS-J71	147	2
30517-MJS-J70	147	3
30520-GFM-900	147	4
30700-MGS-D31	147	5
31000		
31110-MGS-D31	67	2
31120-MJS-J21	67	3
31200-MJS-J21	69	1
31201-MEW-921	69	2
31202-MEW-921	69	3
31203-MEW-921	69	4
31204-MEW-921	69	5
31205-MEW-921	69	6
31206-MEW-921	69	7
31207-KS5-901	69	8
31208-MEW-921	69	9
31209-MEW-921	69	10
31210-MEW-921	69	11
31300-KVZ-631	81	6
31500-MCR-J01	143	1
31600-MJF-A01	144	1
32000		
32100-MJS-J30	144	2
32100-MJS-J40	144	2
32100-MJS-J70	144	2
32100-MJS-J90	144	2
32109-MCT-690	144	3
32126-MJS-J70	148	2
32150-MGS-D20	80	7
32153-MGS-D30	66	6
32157-MFJ-D00	61	11
32157-MJL-D70	88	1
	90	1
32171-MGS-D20	61	12
32172-GF9-621	119	1
32172-MGS-D70	61	13

部品番号	頁	見出
32173-MGS-D70	61	14
32200-MJS-J70	128	16
	130	14
32406-MGS-D71	144	4
32410-MJS-J20	143	2
32411-MGS-D31	144	5
32601-MJS-J20	143	3
32605-GEV-761	144	6
32605-KFK-J31	144	7
33000		
33100-MJS-J71	85	1
33400-MJS-J71	140	1
	141	1
33450-MJS-J71	140	2
	141	2
33600-MJS-J71	140	3
33600-MJS-J91	141	4
33611-MEE-D00	140	4
33612-MEE-D00	140	5
33650-MJS-J71	140	6
33650-MJS-J91	141	5
33701-MJS-J71	142	1
33712-KT1-670	126	15
33720-MJS-J71	142	2
33741-MS6-921	138	2
35000		
35010-MJS-J71	94	4
35010-MJS-J90	95	34
35100-MJS-J71	94	5
35101-MJS-J71	94	6
35111-MJE-D02	95	35
35113-MJE-D00	94	7
35130-MJS-J30	87	3
35130-MJS-J71	87	3
35160-MGS-D31	144	8
35200-MJS-J71	87	4
35340-MGS-D31	88	2
	90	2
	93	1
35350-MJS-J71	132	1
35357-KY2-700	132	2
35510-MJS-J71	87	10
35510-MJS-J72	87	10
35520-MJS-305	87	16
35520-MJS-315	87	16
35530-MJN-D11	145	39
35535-MJN-D11	145	40
35600-MFJ-D01	71	6
35700-MJS-J71	134	1
35701-MG9-950	146	1
35850-MT4-003	143	4
35856-KBG-007	143	5

部品番号	頁	見出
36000		
36162-MKA-D81	127	10
36532-MJS-J31	130	15
36532-MJS-J71	128	17
36533-MJS-J31	130	16
36533-MJS-J70	128	18
37000		
37100-MJS-J72	86	1
37241-RNA-A01	71	7
37244-KVK-900	86	2
37700-MGS-D31	71	8
37750-KPH-701	71	9
37870-MGS-D31	80	8
37880-MCA-003	126	16
37880-MJS-J71	152	1
38000		
38120-MCE-951	144	9
38221-SNA-A31	144	10
38221-SNA-A51	144	11
38221-SNA-A81	144	12
38235-TA0-A01	162	1
38301-MGH-642	144	13
38306-MGH-640	144	14
38410-HAC-J00	146	2
38500-GC7-612	144	15
38501-GN2-014	144	16
38501-KWN-901	144	17
38506-GC7-611	144	18
38506-KZZ-900	144	19
38510-MJS-J31	103	40
38510-MJS-J71	102	1
38515-MJS-J70	102	2
38515-MKA-D80	103	41
38516-MGE-003	87	12
	88	3
	90	3
38517-MGE-003	88	4
	90	4
	102	3
38517-MGS-D80	88	5
38517-MKA-D80	90	5
38520-MJS-J31	90	6
38520-MJS-J71	88	6
38555-MGS-D80	102	4
38610-MJS-J21	63	8
38770-MJS-J31	145	20
38770-MJS-J72	144	20
38771-MJS-J70	138	3
38800-MJS-J21	81	7
38810-MJS-J21	61	15
38815-MGS-D20	81	8

部品番号	頁	見出
39000		
39505-MJN-J11	146	3
39510-MJM-J11	146	4
39515-MJS-J91	146	5
39517-MJL-V50	146	6
39520-MJS-J91	146	7
39600-KTW-B00	145	21
39601-MJS-J70	154	2
39602-MJS-J70	138	4
39621-S01-A01	145	22
39623-KTW-B00	145	23
40000		
40510-MJL-D70	135	1
40531-MJF-A02	135	2
40540-MGS-D31	135	3
40540-MJF-A02	135	3
40545-MGS-D31	135	2
41000		
41201-MGS-D70	106	2
41641-HC5-000	65	7
42000		
42301-MGS-D30	106	3
42305-MJL-D70	135	4
42311-MGS-D10	106	4
42312-MGS-D10	106	5
42515-MGS-D80	106	6
42615-MGS-D30	106	7
42620-MJS-J70	106	8
42625-MGS-D30	106	9
42650-MJS-J30	106	10
42650-MJS-J70	106	10
42711-MJS-J71	106	11
42711-MJS-J72	106	11
42753-ML7-004	101	1
	106	12
42755-MKA-D81	101	14
	107	25
42758-MKA-D81	101	15
	107	26
43000		
43107-KT7-761	104	3
43108-MBB-006	104	4
43108-MCT-006	99	3
	100	3
43110-MJS-J71	104	5
43110-MKA-D51	104	17
43112-MFF-D01	104	6
43132-KT7-761	104	7
43150-MJS-J31	104	8
43150-MJS-J71	104	8

部品番号	頁	見出
43160-MJS-J70	102	5
43208-MCT-006	105	2
43215-KZ4-J41	99	4
	104	9
43215-MCT-006	105	3
43250-MGS-D71	105	4
43250-MKA-D51	105	4
43251-MJS-J71	106	13
43290-MGS-D71	105	5
43290-MKA-D51	105	5
43310-MJS-J70	92	2
43311-MJS-J70	92	3
43312-MJS-J71	102	6
43323-MFL-D01	102	7
43352-568-003	99	5
	100	4
	104	10
43353-461-771	99	6
	100	5
	104	11
43362-MGS-D71	105	6
43450-MJS-J71	93	2
43455-MGS-D70	93	3
43456-MGS-D70	93	4
43468-MJL-D70	102	8
43503-MER-D01	102	9
43504-MB2-006	102	10
43510-MJS-J71	102	11
43511-MR7-016	102	12
43514-KS6-701	102	13
43516-HA2-000	85	2
	142	3
43520-MJ6-315	102	14
43530-MV9-006	102	15
44000		
44301-MGC-000	101	2
44311-MGS-D10	101	3
44515-MGS-D81	101	4
44515-MKA-D80ZA	101	4
44620-MGS-D10	101	5
44650-MJS-J30	101	6
44650-MJS-J70	101	6
44711-MJS-J71	101	7
44711-MJS-J72	101	7
44721-MGC-003	101	8
	106	14
44721-MGH-H21	101	8
	106	14
44722-MGC-003	101	8
	106	14
44722-MGH-H21	101	8
	106	14
44723-MGC-003	101	8
	106	14
44723-MGH-H21	101	8
	106	14

部品番号	頁	見出
45000		
45107-ML4-006	99	7
	100	6
45111-MA3-006	104	12
45111-MAJ-G41	99	8
	100	7
	104	13
45111-MCT-006	105	7
45112-MS9-611	99	9
	100	8
45125-MJS-J71	88	7
	90	7
45126-MJS-J70	92	4
45127-MJS-J70	92	5
45128-MJS-J31	90	8
45128-MJS-J71	88	8
45131-ML7-921	99	10
	100	9
45131-MN9-006	104	14
45132-166-016	99	11
	100	10
	105	8
45133-166-016	105	9
45133-MA3-006	99	12
	100	11
	104	15
45155-MJS-J70	88	9
	90	9
45156-MJF-C10	88	10
	90	10
45156-MJS-J70	88	11
	90	11
45215-MAJ-G41	100	12
45250-MJS-J71	99	13
45250-MKA-D81	100	13
45251-MJS-J71	101	9
45290-MJS-J71	99	14
45290-MKA-D81	100	14
45504-410-003	88	12
	90	12
45510-MGS-D31	88	13
	90	13
45512-MA6-006	88	14
	90	14
45512-MW0-006	102	16
45513-MEL-D21	102	17
45513-MM5-016	88	15
	90	15
45517-166-006	88	16
	90	16
45518-MM5-006	88	17
	90	17
45520-300-000	102	18
45520-MM5-006	88	18
	90	18
45521-MJ6-006	102	19
45530-KVY-911	88	19
	90	19

部品番号索引

部品番号	頁	見出
46000		
46182-MEL-D21	102	20
46184-611-000	105	10
46392-TF0-003	92	6
46500-MJS-J70	132	3
46504-MAH-671	102	21
46505-MJS-J70	102	22
46514-KW3-670	93	5
46514-KZ4-J00	132	4
47000		
47105-MJS-J71	93	6
47109-MGS-D70	93	7
47110-MGS-D70	93	8
47150-MJS-J70	93	9
50000		
50100-MJS-J70	148	3
50191-MJF-A00	148	4
50193-MGS-D10	148	5
50194-MGS-D10	148	6
50195-GAG-000	108	16
50195-MGS-D10	148	7
50237-MJS-J70	148	8
50238-MJS-J70	148	9
50283-MR7-300	108	17
50290-MBL-610	154	3
50317-254-000	119	2
50324-425-010	142	4
50419-166-000	138	5
	145	24
50505-GA7-730	93	10
50530-MJS-J70	134	2
50540-MFL-000	134	3
50603-KK6-700	133	3
50603-MBH-000	133	4
50612-MJS-J70	133	5
50617-MBH-000	133	6
50617-MFR-670	132	5
50618-MJS-J70	132	6
50642-MJS-J70	133	7
50650-MJS-J70	148	10
50655-MEH-000	133	8
50661-MBH-000	133	9
50662-MBH-000	133	10
50666-MFT-300	109	2
	112	5
50718-MJS-J70	133	11
50720-MJS-J70	133	12
50730-MJS-J70	133	13
50944-TK4-A01	127	11
51000		
51400-MJS-J71	98	1
51401-MJS-J71	98	2
51402-KV3-701	98	3
51405-KA4-711	98	4
51410-MJS-J71	98	5
51412-KA4-711	98	6
51414-MFN-D01	98	7
51415-MFN-D01	98	8
51416-MFR-671	98	9
51420-MJS-J71	98	10
51432-MV4-003	98	11
51437-MJS-J71	98	12
51440-MJS-J71	98	13
51447-KA4-711	98	14
51454-MAY-003	98	15
51490-MFL-003	98	16
51500-MJS-J71	98	17
51520-MJS-J71	98	18
52000		
52101-MJS-J70	135	5
52121-MJL-D70	135	6
52141-MJS-J70	135	7
52142-MGS-D10	135	8
52143-MGS-D10	135	9
52170-MJL-D70	135	10
52171-KR6-000	135	11
52175-MJL-D70	135	12
52200-MJS-J70	135	13
52400-MJS-J71	137	1
52462-MGS-D10	137	2
52463-MGS-D10	135	14
	137	3
52463-MJC-A00	137	4
52465-MGS-D30	137	5
52471-MJS-J70	137	6
53000		
53100-MJS-J70	94	9
53105-KT8-010	94	10
53105-KV3-000	94	11
53106-KR3-000	94	12
53107-MY1-000	94	13
53108-KR3-770	94	14
53111-MJS-J70	94	15
53112-MJS-J70	94	16
53125-174-670	116	1
	118	1
53131-MJS-J70	94	17
53132-MJS-J70	94	18
53140-MGS-D30	87	5
53150-MGS-D30	87	6
53170-MEJ-016	88	20
	90	20
53174-463-770	88	21
	90	21
53191-HN8-000	119	3
53213-MB4-771	96	1
53214-371-010	96	2
53219-MJS-J70	96	3
53220-MB2-000	96	4
53230-MJS-J70	94	19
53231-MJS-J70	94	20
53232-MJ4-670	94	21
53312-657-000	132	7
57000		
57110-MJS-J71	92	7
61000		
61100-MJS-J00ZA	97	1
61100-MJS-J00ZB	97	1
61100-MJS-J00ZC	97	1
61100-MJS-J00ZD	97	1
61100-MJS-J00ZE	97	1
61100-MJS-J00ZF	97	1
61100-MJS-J00ZG	97	1
61100-MJS-J00ZH	97	1
61100-MJS-J00ZJ	97	1
61100-MJS-J00ZK	97	1
61100-MJS-J00ZL	97	1
61100-MJS-J70ZA	97	1
61101-MJS-J70	97	2
61102-MGS-D30	97	3
61103-MGS-D30	97	4
61104-MGS-D30	97	5
61105-KM7-910	138	6
61304-958-003	138	7
61304-HB3-003	138	8
61304-MGS-D70	154	4
64000		
64110-MJS-J70ZA	152	2
64110-MJS-J70ZB	152	2
64130-MJS-J70ZA	152	3
64130-MJS-J70ZB	152	3
64131-MJS-J70	152	4
64201-MJS-J70ZA	152	5
64202-MJS-J70ZA	152	6
64205-166-610	153	18
64213-MBL-610	112	6
64243-MEW-920	154	5
64243-MJG-670	109	3
64250-MJS-J70ZA	152	8
64266-MG9-770	116	2
	119	4
	160	1
64310-MJS-J70ZA	154	6
64310-MJS-J70ZB	154	6
64310-MJS-J70ZC	154	6
64310-MJS-J70ZD	154	6
64310-MJS-J70ZE	154	6
64310-MJS-J70ZF	154	6
64310-MJS-J70ZG	154	6
64310-MJS-J70ZH	154	6
64310-MJS-J70ZJ	154	6
64310-MJS-J70ZK	154	6
64310-MJS-J70ZL	154	6
64315-GB4-000	150	20
64320-MJS-J70ZA	154	7
64320-MJS-J70ZB	154	7
64320-MJS-J70ZC	155	7
64320-MJS-J70ZD	155	7
64320-MJS-J70ZE	155	7
64320-MJS-J70ZF	155	7
64320-MJS-J70ZG	155	7
64320-MJS-J70ZH	155	7
64320-MJS-J70ZJ	155	7
64320-MJS-J70ZK	155	7
64320-MJS-J70ZL	155	7
64330-MJS-J70ZA	158	1
64330-MJS-J70ZB	158	1
64330-MJS-J70ZC	158	1
64330-MJS-J70ZD	158	1
64330-MJS-J70ZE	158	1
64330-MJS-J70ZF	158	1
64330-MJS-J70ZG	158	1
64330-MJS-J70ZH	158	1
64330-MJS-J70ZJ	158	1
64330-MJS-J70ZK	158	1
64330-MJS-J70ZL	158	1
64340-MJS-J70ZA	158	2
64340-MJS-J70ZB	158	2
64340-MJS-J70ZC	158	2
64340-MJS-J70ZD	158	2
64340-MJS-J70ZE	158	2
64340-MJS-J70ZF	158	2
64340-MJS-J70ZG	159	2
64340-MJS-J70ZH	159	2
64340-MJS-J70ZJ	159	2
64340-MJS-J70ZK	159	2
64340-MJS-J70ZL	159	2
64350-MJS-J70ZA	159	3
64350-MJS-J70ZB	159	3
64350-MJS-J70ZC	159	3
64350-MJS-J70ZD	159	3
64350-MJS-J70ZE	159	3
64350-MJS-J70ZF	159	3
64350-MJS-J70ZG	159	3
64350-MJS-J70ZH	159	3
64350-MJS-J70ZJ	159	3
64350-MJS-J70ZK	159	3
64350-MJS-J70ZL	159	3
64350-MJS-J70ZM	159	3
64360-MJS-J70ZA	159	4
64360-MJS-J70ZB	159	4
64360-MJS-J70ZC	159	4
64360-MJS-J70ZD	159	4
64360-MJS-J70ZE	159	4
64360-MJS-J70ZF	159	4
64360-MJS-J70ZG	159	4
64360-MJS-J70ZH	159	4
64360-MJS-J70ZJ	159	4
64360-MJS-J70ZK	159	4
64360-MJS-J70ZL	159	4
64360-MJS-J70ZM	159	4
64370-MJS-J70ZA	155	8
64370-MJS-J70ZB	155	8
64370-MJS-J70ZC	155	8
64370-MJS-J70ZD	155	8
64370-MJS-J70ZE	155	8
64370-MJS-J70ZF	155	8
64370-MJS-J70ZG	155	8
64370-MJS-J70ZH	155	8
64370-MJS-J70ZJ	155	8
64370-MJS-J70ZK	155	8
64370-MJS-J70ZL	155	8
64374-MGS-D70	159	5
64380-MJS-J70ZA	155	9
64380-MJS-J70ZB	155	9
64380-MJS-J70ZC	155	9
64380-MJS-J70ZD	155	9
64380-MJS-J70ZE	155	9
64380-MJS-J70ZF	155	9
64380-MJS-J70ZG	155	9
64380-MJS-J70ZH	155	9
64380-MJS-J70ZJ	155	9
64380-MJS-J70ZK	155	9
64380-MJS-J70ZL	155	9
64410-MJS-J70	152	9
64430-MJS-J70	159	6
64440-MJS-J70	159	7
64450-MJS-J70	160	2
64466-MFT-300	109	4
64501-MJS-J70	152	10
64502-MJS-J70	92	8
64521-MGS-D70	112	7
64522-MGS-D70	112	8
64530-MGS-D70ZB	112	9
64535-MJS-J70	109	5
64545-MJS-J70	109	6
64548-MGS-D70	112	10
64549-MGS-D70	112	11
64549-MJS-J70	109	7
64556-MJS-J70ZA	109	8
64556-MJS-J70ZB	109	8
64556-MJS-J70ZC	109	8
64556-MJS-J70ZD	109	8
64556-MJS-J70ZE	109	8
64556-MJS-J70ZF	109	8
64556-MJS-J70ZG	109	8
64556-MJS-J70ZH	109	8
64556-MJS-J70ZJ	109	8
64556-MJS-J70ZK	109	8
64556-MJS-J70ZL	109	8
64561-MJS-J70	112	12
64566-MJS-J70ZA	109	9
64566-MJS-J70ZB	110	9
64566-MJS-J70ZC	110	9
64566-MJS-J70ZD	110	9
64566-MJS-J70ZE	110	9
64566-MJS-J70ZF	110	9
64566-MJS-J70ZG	110	9
64566-MJS-J70ZH	110	9
64566-MJS-J70ZJ	110	9
64566-MJS-J70ZK	110	9
64566-MJS-J70ZL	110	9
64571-MGS-D70	112	13
64571-MJS-J70	112	14
64575-MJS-J70ZA	110	10
64575-MJS-J70ZB	110	10
64580-MGS-D70ZB	112	15
64611-MJS-J70	112	16
64621-MJS-J70	112	17
64631-MJS-J70ZA	112	18
64635-MJS-J70ZA	160	3
64641-MJS-J70ZA	112	19
64651-MJS-J00ZA	160	4
64651-MJS-J00ZB	160	4
64651-MJS-J00ZC	160	4
64651-MJS-J00ZD	160	4
64651-MJS-J00ZE	160	4
64651-MJS-J00ZF	160	4
64651-MJS-J00ZG	160	4
64651-MJS-J00ZH	160	4
64651-MJS-J00ZJ	160	4
64651-MJS-J00ZK	160	4
64651-MJS-J00ZL	160	4
64651-MJS-J70ZA	160	4
64661-MJS-J00ZA	160	5
64661-MJS-J00ZB	160	5
64661-MJS-J00ZC	161	5
64661-MJS-J00ZD	161	5
64661-MJS-J00ZE	161	5
64661-MJS-J00ZF	161	5
64661-MJS-J00ZG	161	5
64661-MJS-J00ZH	161	5
64661-MJS-J00ZJ	161	5
64661-MJS-J00ZK	161	5
64661-MJS-J00ZL	161	5
64661-MJS-J70ZA	160	5
64700-MGS-D70ZA	113	20
64700-MJS-J71	155	10
64750-MGS-D70ZA	113	21
64750-MJS-J71	155	11
75000		
75581-MJN-A00	110	11
77000		
77100-MJS-J71ZA	114	1
77155-MJS-J71	114	2
77200-MJS-J70ZA	116	3
	118	2
77205-286-000	114	3
77206-464-000	108	18
77206-GF0-000	114	4
77207-464-000	108	19
77207-MEL-000	114	5
77210-MJS-J70ZA	116	4

部 品 番 号 索 引

部品番号	頁	見出
77210-MJS-J70ZB	116	4
77210-MJS-J70ZC	116	4
77210-MJS-J70ZD	116	4
77210-MJS-J70ZE	116	4
77210-MJS-J70ZF	116	4
77210-MJS-J70ZG	116	4
77210-MJS-J70ZH	116	4
77210-MJS-J70ZJ	116	4
77210-MJS-J70ZK	116	4
77210-MJS-J70ZL	116	4
77212-MFJ-D00	110	12
	161	6
77220-MJS-J70ZA	116	5
77220-MJS-J70ZB	116	5
77220-MJS-J70ZC	116	5
77220-MJS-J70ZD	116	5
77220-MJS-J70ZE	117	5
77220-MJS-J70ZF	117	5
77220-MJS-J70ZG	117	5
77220-MJS-J70ZH	117	5
77220-MJS-J70ZJ	117	5
77220-MJS-J70ZK	117	5
77220-MJS-J70ZL	117	5
77230-MJS-J70ZA	117	13
	118	3
77230-MJS-J70ZB	117	13
	118	3
77232-MJS-J91	119	5
77235-MJE-D00	114	6
	119	6
77236-KEA-000	162	2
77239-MJN-A01	110	13
77239-MJS-J71	114	7
77240-MJS-J70	114	8
77245-MJS-J70	117	6
	118	4
77251-GR1-000	162	3
77275-MJS-J90	119	7
77300-MJS-J71ZA	114	9
77302-124-000	114	10
77302-MEE-000	155	12
77310-MJS-J71	114	11
77315-MJS-J70	114	12
77320-MGS-D31	114	13
77320-MJS-J70	114	14
77325-MJS-J70	114	15
77326-MJS-J70	114	16
77327-MJS-J70	114	17
77330-MJS-J70	114	18
77361-MJS-J70	114	19
77385-MJS-J90	119	8
77400-MJS-J70	114	20
80000		
80101-165-000	97	6
80102-MJS-A90	114	21
80102-MJS-J70	138	9
80107-MJS-J70	138	11
80114-KE2-940	85	3
80115-MJS-J70	138	12
80116-MJS-J70	138	13
80117-MJS-J70	138	14
80118-MFJ-D00	138	15
80118-MJS-J70	138	16
80119-MJS-J90	139	31
80129-MEG-000	108	20
80200-MJS-J70	138	17
80201-MCA-000	119	9
80205-MJS-J70	138	10
81000		
81221-MJS-J90ZA	119	12
81221-MJS-J90ZC	119	12
81221-MJS-J90ZE	119	12
81221-MJS-J90ZF	119	12
81221-MJS-J90ZG	119	12
81221-MJS-J90ZH	119	12
81221-MJS-J90ZJ	119	12
81221-MJS-J90ZK	119	12
81221-MJS-J90ZL	119	12
81221-MJS-J90ZM	119	12
81221-MJS-J90ZN	119	12
81225-MJS-J90	119	13
81226-MJS-J90	120	14
81240-MJS-J90	125	63
81252-MJS-J10ZA	120	17
81252-MJS-J10ZB	120	17
81252-MJS-J10ZC	120	17
81252-MJS-J10ZD	120	17
81252-MJS-J10ZE	120	17
81252-MJS-J10ZF	120	17
81252-MJS-J10ZG	120	17
81252-MJS-J10ZH	120	17
81252-MJS-J10ZJ	120	17
81252-MJS-J90ZC	120	17
81252-MJS-J90ZD	120	17
81262-MJS-J10ZA	120	18
81262-MJS-J10ZB	120	18
81262-MJS-J10ZC	120	18
81262-MJS-J10ZD	120	18
81262-MJS-J10ZE	121	18
81262-MJS-J10ZF	121	18
81262-MJS-J10ZG	121	18
81262-MJS-J10ZH	121	18
81262-MJS-J10ZJ	121	18
81262-MJS-J90ZC	120	18
81262-MJS-J90ZD	120	18
81266-MJS-J90	121	19
81271-MJS-J90	121	20
81275-MJS-J90	121	21
81276-MJS-J90	121	22
81280-MJS-J90	121	23
81281-MJS-J90	121	24
81310-MJS-J90ZA	121	26
81310-MJS-J90ZB	121	26
81310-MJS-J90ZF	121	26
81310-MJS-J90ZG	121	26
81310-MJS-J90ZH	121	26
81310-MJS-J90ZJ	121	26
81310-MJS-J90ZK	121	26
81310-MJS-J90ZL	121	26
81310-MJS-J90ZM	122	26
81310-MJS-J90ZN	122	26
81310-MJS-J90ZP	122	26
81320-MJS-J90ZA	122	27
81320-MJS-J90ZC	122	27
81320-MJS-J90ZE	122	27
81320-MJS-J90ZF	122	27
81320-MJS-J90ZG	122	27
81320-MJS-J90ZH	122	27
81320-MJS-J90ZJ	122	27
81320-MJS-J90ZK	122	27
81320-MJS-J90ZL	122	27
81320-MJS-J90ZM	122	27
81320-MJS-J90ZN	122	27
81330-MJS-J90ZA	122	28
81330-MJS-J90ZC	122	28
81330-MJS-J90ZE	123	28
81330-MJS-J90ZF	123	28
81330-MJS-J90ZG	123	28
81330-MJS-J90ZH	123	28
81330-MJS-J90ZJ	123	28
81330-MJS-J90ZK	123	28
81330-MJS-J90ZL	123	28
81330-MJS-J90ZM	123	28
81330-MJS-J90ZN	123	28
81335-MJS-J90	123	29
81335-MJS-J91	123	29
81340-MJS-J90	123	30
81350-MJS-J90ZA	123	31
81350-MJS-J90ZB	123	31
81350-MJS-J90ZF	123	31
81350-MJS-J90ZG	123	31
81350-MJS-J90ZH	123	31
81350-MJS-J90ZJ	123	31
81350-MJS-J90ZK	123	31
81350-MJS-J90ZL	123	31
81350-MJS-J90ZM	123	31
81350-MJS-J90ZN	123	31
81350-MJS-J90ZP	123	31
81360-MJS-J90ZA	123	32
81360-MJS-J90ZB	123	32
81360-MJS-J90ZF	123	32
81360-MJS-J90ZG	123	32
81360-MJS-J90ZH	123	32
81360-MJS-J90ZJ	123	32
81360-MJS-J90ZK	123	32
81360-MJS-J90ZL	123	32
81360-MJS-J90ZM	123	32
81360-MJS-J90ZN	123	32
81360-MJS-J90ZP	123	32
81370-MJS-J90ZA	123	33
81370-MJS-J90ZB	124	33
81370-MJS-J90ZF	124	33
81370-MJS-J90ZG	124	33
81370-MJS-J90ZH	124	33
81370-MJS-J90ZJ	124	33
81370-MJS-J90ZK	124	33
81370-MJS-J90ZL	124	33
81370-MJS-J90ZM	124	33
81370-MJS-J90ZN	124	33
81370-MJS-J90ZP	124	33
81375-MJS-J90	124	34
81375-MJS-J91	124	34
81380-MJS-J90	124	35
81420-MJS-J90	124	37
81421-MJS-J90ZA	124	38
81421-MJS-J90ZC	124	38
81421-MJS-J90ZE	124	38
81421-MJS-J90ZF	125	38
81421-MJS-J90ZG	125	38
81421-MJS-J90ZH	125	38
81421-MJS-J90ZJ	125	38
81421-MJS-J90ZK	125	38
81421-MJS-J90ZL	125	38
81421-MJS-J90ZM	125	38
81421-MJS-J90ZN	125	38
81440-MJS-J90	125	64
81500-MJS-J90	125	40
81600-MJS-J90	125	41
81710-MJS-J90	125	42
81750-MJS-J90	125	43
82000		
82110-MJS-J90	125	44
82120-MJS-J90	125	45
82140-MJS-J71	155	13
82141-MJS-J70	155	14
82142-MJS-J70	155	15
82871-671-000	156	16
83000		
83132-MN5-000	125	46
83402-KWV-000	113	22
83551-GE2-000	148	11
	152	11
83601-MN5-000	113	23
84000		
84110-MJS-J90	148	23
84120-MJS-J90	148	24
84706-163-670	97	7
86000		
86101-MJS-J70ZA	164	1
86103-MJS-J70ZA	164	2
86150-KPG-901	110	14
86150-KPG-902	110	14
86831-MGS-D70	164	3
87000		
87505-MJS-J30	163	10
	163	11
87505-MJS-J70	163	1
	163	8
87507-MJS-J70	163	2
87508-MJJ-D30	163	3
87508-MJJ-D31	163	3
87516-KS7-832	137	7
87520-MGS-H70	163	9
87520-MJS-J70	163	4
87522-KFK-J30	163	5
87541-MGS-J70	163	6
87560-MY1-701	163	7
88000		
88110-MJS-J71	156	17
88111-MJN-A00	156	18
88112-MJN-A00	156	19
88115-MJS-J00ZD	156	20
88115-MJS-J00ZE	156	20
88115-MJS-J00ZF	156	20
88115-MJS-J00ZG	156	20
88115-MJS-J00ZH	156	20
88115-MJS-J00ZJ	156	20
88115-MJS-J00ZK	156	20
88115-MJS-J00ZL	156	20
88115-MJS-J00ZM	156	20
88115-MJS-J70ZC	156	20
88115-MJS-J70ZD	156	20
88115-MT3-000	156	21
88116-MJS-J70	156	22
88120-MJS-J71	156	23
88125-MJS-J00ZD	156	24
88125-MJS-J00ZE	157	24
88125-MJS-J00ZF	157	24
88125-MJS-J00ZG	157	24
88125-MJS-J00ZH	157	24
88125-MJS-J00ZJ	157	24
88125-MJS-J00ZK	157	24
88125-MJS-J00ZL	157	24
88125-MJS-J00ZM	157	24
88125-MJS-J70ZC	156	24
88125-MJS-J70ZD	156	24
88130-MJS-J70	157	25
88140-MJS-J70	157	26
88537-MJE-D00	114	22
	125	47
89000		
89102-538-000	162	4
89103-538-000	162	5
89216-KB7-000	162	6
89216-MGS-D30	162	7
89221-429-000	162	8
89221-460-840	162	9
90000		
90001-HP1-000	115	23
90001-MGS-D20	81	9
90001-MZ8-U40	60	6
90002-MGS-D20	81	10
90002-RGA-000	71	10
90003-MGS-D20	81	11
90005-MGS-D30	82	17
90006-GHB-630	61	16
90006-GHB-660	80	9
90006-GHB-680	61	17
	66	7
	70	7
90006-GHB-690	68	5
90006-GHB-700	66	8
	68	6
90006-GHB-710	61	18
90006-GHB-720	66	9
90006-GHB-730	61	19
	68	7
90006-GHB-740	80	10
90006-PWC-003	58	12
90007-MGS-D31	57	8
90010-GHB-700	57	9
90010-MAY-000	65	8
90011-MGE-D00	61	20
	81	12
90013-GHB-610	90	22
	103	42
90013-GHB-620	90	23
	103	38
90013-GHB-660	90	24
90015-MGS-D31	71	11
90016-MFA-D01	71	12
90017-MGS-D30	56	3
90019-MB0-000	70	8
90020-MBW-610	94	22
90021-MGS-D30	71	13
90021-MJL-D30	71	14
90022-MJL-D30	71	15
90023-MBW-000	64	9
90023-MGS-D30	57	10
90025-MEW-920	67	4
90031-PV0-003	60	7
90037-422-003	77	13
90048-MGS-D30	58	13
90071-MB0-000	69	12
90084-MN8-010	66	10
90087-MGS-D30	57	11
90087-MR1-000	66	11
90101-MAS-000	115	24
90101-MBB-000	137	8
90101-MBZ-G00	88	22
90101-MGS-D70	105	11
90101-MJJ-D30	93	11
	110	15
	113	24
	115	25

部品番号索引

部品番号	頁	見出
90101-MJJ-D30	117	7
	118	5
	125	48
		65
	138	18
	152	12
	157	27
	159	8
	161	7
90101-MJS-J30	96	5
90101-MJS-J70	128	19
	130	17
90102-MAS-000	106	15
90102-MGS-D30	137	9
90102-MJS-J70	133	14
90102-MKA-D80	93	11
	110	15
	113	24
	115	25
	117	7
	118	5
	125	65
	138	18
	152	12
	157	27
	159	8
	161	7
90103-KCM-620	128	20
	130	18
90103-MBG-000	152	13
90103-MGS-D30	148	12
90104-MGS-D30	148	13
90105-MGS-D30	101	10
	107	16
90106-KBV-000	125	49
	135	15
	138	19
90106-KWT-900	135	16
90106-MCF-D00	135	17
90106-MFF-D00	97	8
90107-MBG-000	94	23
90108-MK6-670	134	4
90109-434-000	157	28
90109-MCA-000	125	50
90110-MGP-D60	108	21
90110-MGS-D30	137	10
90111-187-000	138	20
90111-MGS-D30	137	11
90111-MGS-D70	152	14
90111-MR5-000	143	6
90113-GFP-B00	128	21
	130	19
90113-MCA-A80	111	16
90113-MGP-D00	117	8
	118	6
	125	51
90114-MA5-671	88	23
	91	25
90114-MCJ-000	138	21

部品番号	頁	見出
90114-MFL-000	157	29
90114-MGE-000	115	26
	159	9
90114-MGE-D00	113	25
90115-KV3-700	135	18
90116-KV3-701	98	19
90116-MKA-D80	91	26
	103	43
90116-SP0-003	111	17
	125	52
	138	22
	157	30
	159	10
	161	8
90117-MEW-920	152	15
90117-MJK-N20	111	16
90118-MEL-000	97	9
90118-MJK-N20	135	15
	138	19
90119-MJS-J70	113	26
90120-GHB-601	150	21
90122-752-000	138	23
90122-MCH-A00	94	24
	96	5
90122-MJK-N20	115	26
	159	9
90124-MY6-670	125	53
90131-883-000	70	9
90131-KBV-003	99	15
	100	15
90132-MEE-D00	128	22
90134-MEL-000	98	20
90145-MS9-612	88	24
	91	27
	102	23
90147-MCE-950	134	5
90148-SA0-000	152	7
90156-GZ4-670	111	18
	159	11
90161-MM8-000	153	17
90175-MCT-640	92	9
90180-MGS-D71	105	12
90180-MN8-006	104	16
90191-KBG-000	94	25
90201-415-000	89	25
	91	28
90203-MF9-710	134	6
90206-MKA-D30	58	18
90206-PM3-004	58	14
		18
90301-MJF-A01	107	17
	135	19
90302-425-830	96	6
90303-MGZ-J40	117	9
	118	7
90304-GE8-003	137	12
90304-MCF-000	95	26
90304-ME1-670	128	23
	130	20

部品番号	頁	見出
90305-MJC-A00	101	11
90306-KF0-003	95	27
	107	18
90306-MCS-G01	107	17
	136	19
90309-357-000	136	20
90313-HE0-006	105	13
90315-MFL-003	151	37
90364-MEJ-000	148	14
90401-MAS-000	107	19
	136	21
90401-MJL-D50	75	12
90403-MEW-920	67	5
90403-MGS-D20	64	10
90403-MK2-300	75	13
90404-680-000	108	22
90404-GE2-760	139	24
90406-MGS-D30	68	8
	83	1
90411-MGE-D00	75	13
90414-MGE-D00	64	11
90433-KE1-000	79	25
90442-028-000	71	16
	84	1
90443-MB0-000	71	17
	84	1
90443-MJ6-000	71	18
	84	1
90452-GM6-000	95	28
90452-KZ4-000	77	14
90452-MAT-000	75	14
90452-MR7-000	77	15
90458-292-000	77	16
90458-MAT-E00	75	15
90459-438-000	77	17
90463-ML7-000	68	8
	71	19
	83	1
	84	1
90463-MR7-000	77	18
90464-MR7-000	77	19
90488-425-000	60	8
	61	21
	83	1
	84	1
90493-MGE-D00	75	16
90501-819-000	129	24
	130	21
90501-GN5-830	129	25
90501-KK6-000	129	26
	130	22
90501-MCA-000	125	54
90504-964-000	152	16
90506-425-830	96	7
90508-MGS-D30	87	7
90522-028-000	150	22
90525-001-000	133	20
90543-MV9-670	56	4
	83	1

部品番号	頁	見出
90544-283-000	98	21
90545-300-000	89	26
	91	29
	102	24
90545-KF0-000	71	20
	84	1
90554-MBT-610	157	31
90601-KAF-003	132	8
90601-PB1-003	115	27
90603-MN4-000	77	20
90604-MM5-000	75	17
90605-MGE-D00	75	18
90620-SB2-003	93	18
	145	25
90650-KV6-003	134	7
90651-KV6-003	87	8
	93	12
	142	5
	145	27
90651-MA5-671	89	27
	91	30
90651-MEW-920	136	22
90652-KSJ-A21	127	12
90652-KT1-771	145	41
90657-SB0-003	159	12
90659-734-K51	142	6
90661-MCA-003	92	10
90661-MEW-921	92	11
90662-MGS-D81	92	12
	93	13
	115	29
90666-SDA-A01	111	19
	113	27
	117	10
	118	8
	153	19
90672-SA0-003	157	32
90677-KAN-961	111	20
	113	28
	117	11
	118	9
	125	55
	139	25
	153	20
	159	13
90682-MGS-D41	93	14
	125	56
90683-MGC-920	150	23
90683-ZX2-003	87	13
90690-GHB-651	142	7
90690-GHB-661	145	28
90690-GHB-671	145	29
90690-MCA-003	102	25
90690-MGS-D81	87	14
	89	28
	91	31
90690-MJF-C11	103	26
90701-MV9-670	71	21
90703-PWA-003	58	15

部品番号	頁	見出
90704-MGS-D30	68	9
90741-413-000	74	13
91000		
91003-MGS-D31	74	14
91006-MGS-D31	75	19
91007-MGS-D21	79	26
91008-MGS-D31	65	9
91015-KT8-005	96	8
91016-KT8-005	96	9
91022-KT7-003	77	21
91023-MGS-D21	76	20
91024-MGS-D21	79	27
91025-MGS-D21	81	13
91026-MGS-D21	81	14
91027-MGS-D21	81	15
91028-MGS-D21	79	28
91029-MGS-D21	61	22
91051-MGS-D31	107	20
91052-MGS-D31	136	23
	137	13
91053-MGS-D31	101	12
	107	21
91054-MGS-D31	136	24
91055-MGS-D31	136	25
91059-KY2-711	95	29
91071-KV3-005	137	14
91071-MR7-003	136	26
91102-KR0-003	76	21
91104-PL9-008	76	21
91202-MR7-003	136	27
91203-KK3-830	79	29
91206-968-003	132	9
91207-KT8-003	77	22
91208-PF5-005	105	14
91212-422-006	103	27
91251-MGS-D31	107	22
91252-MC4-013	101	13
91253-KZ3-861	136	28
91253-MAE-003	107	23
91254-MEJ-003	98	22
91262-KV3-831	137	15
91301-MEE-003	70	10
	84	1
91301-MEH-003	63	9
	84	1
91301-MGS-D30	68	10
	83	1
91301-P7A-004	82	18
91302-MGS-D20	61	23
	84	1
91302-PA9-003	61	24
	84	1
91302-PS5-003	64	12
	84	1
91303-377-000	66	12
	84	1
91303-KF0-003	71	22

部品番号	頁	見出
	84	1
91303-KK3-830	57	12
	83	1
91306-ZY3-003	68	11
	83	1
91307-035-000	62	25
	84	1
91307-PY4-003	70	11
	84	1
91309-425-003	69	13
	84	1
91310-MGE-D01	62	26
	81	16
	84	1
91311-RFH-003	62	27
	84	1
91313-393-003	66	13
	84	1
91315-MGS-D20	62	28
91320-MB0-000	69	14
91344-PC9-004	62	29
	66	14
	84	1
91351-HM8-A51	81	17
	84	1
91351-MGS-D30	107	24
91356-425-003	80	11
	83	1
91356-KA4-711	98	23
91456-371-770	95	30
91533-MGS-D30	145	30
91534-SWA-003	145	31
91535-TA0-003	81	18
	87	15
	89	29
	91	32
	103	28
	129	27
	130	23
	132	10
	134	8
	145	32
91565-S0X-003	145	33
91565-SEL-003	87	9
	95	31
	145	34
91567-SE0-003	127	13
92000		
92101-06022-4J	147	6
92501-06012-0A	133	15
93000		
93404-06025-07	126	17
93500-05012-0A	157	33
93500-05016-0G	93	15
	103	29

4

部 品 番 号 索 引

部品番号	頁	見出
93600-04012-1G	89	30
	91	33
93891-04006-07	151	36
93892-05010-08	127	14
93892-05012-08	69	15
93892-05012-18	82	19
93893-04012-17	89	31
	91	34
	103	30
93903-22220	157	34
93903-24180	157	35
93903-24220	113	29
93903-24280	111	21
	113	29
		30
	117	12
	118	10
	139	26
	153	21
	157	36
	159	14
93903-24380	125	57
	142	8
93903-25180	125	58
	140	7
	141	3
93903-25220	125	59
93903-25320	157	37
93903-25480	126	18
93911-15220	157	38
93913-25380	86	3
94000		
94002-08000-0S	103	31
94050-05000	139	27
94050-06070	140	8
94050-06080	108	23
94050-08070	153	17
94050-08080	129	28
	130	24
	148	25
94050-12000	148	15
94101-04700	125	60
94101-05700	125	61
94101-08000	145	35
94102-08000	133	16
94103-04700	113	31
94103-05700	86	4
94103-06800	92	16
	139	24
94109-12000	70	12
	84	1
94201-20150	103	32
	133	17
94301-08100	63	10
	81	19
94301-08140	66	15
	70	13
94301-08200	62	30
	79	30
94301-12200	57	13
94303-05080	58	16
94305-20102	103	33
94510-14000	79	31
94511-15000	132	11
94520-40150	62	31
94540-03017	125	62
94540-07029	133	18
94560-62200	77	23
95000		
95002-02100	150	24
95002-41000-08	127	15
95005-55510-20	150	25
95005-55630-20	151	26
95012-12001	143	7
95015-54000	103	34
95701-06010-00	127	16
	147	7
95701-06010-07	92	13
95701-06010-08	148	16
95701-06012-00	71	23
	92	14
	127	17
	129	29
	130	25
	139	28
95701-06012-08	145	42
	148	17
95701-06014-00	60	9
	62	32
	74	15
	76	22
	79	32
	103	35
	151	27
95701-06014-02	151	28
95701-06016-00	62	33
	63	11
	145	36
	151	29
95701-06018-00	71	24
	139	29
95701-06020-00	92	15
95701-06022-00	145	37
95701-06025-00	63	12
95701-06025-08	85	4
	151	30
95701-06028-08	142	9
95701-06032-08	108	24
95701-06035-00	79	33
95701-06045-00	63	13
95701-06055-00	63	14
	70	14
	79	34
95701-06075-00	70	15
95701-08016-00	93	16
95701-08016-07	145	38
95701-08016-08	129	30
	131	26
95701-08018-00	127	18
95701-08018-07	153	22
95701-08018-08	132	12
95701-08020-00	151	31
95701-08025-08	149	26
95701-08040-08	149	27
95701-08045-00	72	25
95701-08070-00	72	26
95701-10070-00	72	27
95701-12035-08	148	18
95701-12045-08	148	19
95701-12055-08	148	20
95701-12080-08	148	21
95801-06025-00	69	16
95801-06035-00	103	36
95801-08025-07	153	23
96000		
96001-06012-07	89	32
	95	32
96001-06014-00	62	34
	67	6
	93	17
	103	37
96001-06014-07	89	33
	103	38
96001-06016-00	103	39
96001-06016-07	89	34
		35
96001-06022-00	115	30
96001-06022-07	97	10
96001-06025-00	89	36
	91	35
96001-06025-07	89	37
	91	36
96001-06040-00	67	7
96100-62040-00	74	16
96211-08000	133	19
96220-40080	79	35
96300-08045-04	129	31
	131	27
96600-06016-00	151	32
96600-06025-00	157	39
96600-08020-00	115	31
96600-08022-00	148	22
96600-08032-00	95	33
98000		
98200-33000	143	8
99000		
99001-08120	162	10
99001-10140	162	11
99006-12000	162	12
99006-22000	162	13
99006-27000	162	14
99008-02000	162	15

www.inbex-jp.com

部 品 名 索 引

部品名	頁	見出
〔 ア 〕		
ｱｰﾑ	105	6
ｱｰﾑ,L.ﾋﾟﾘｵﾝｽﾃｯﾌﾟ	133	13
ｱｰﾑ,R.ﾋﾟﾘｵﾝｽﾃｯﾌﾟ	133	12
ｱｰﾑｻﾌﾞASSY.,ｸｯｼｮﾝ	137	5
ｱｰﾑASSY.,ﾛｯｶｰ	58	3
ｱｳﾀｰCOMP.,ｽﾀｰﾃｲﾝｸﾞｸﾗｯﾁ	65	6
ｱｸｽﾙ,ﾌﾛﾝﾄﾎｲｰﾙ	101	2
ｱｸｽﾙ,ﾘﾔｰﾎｲｰﾙ	106	3
ｱﾝﾃﾅ,ETC	146	5
〔 イ 〕		
ｲﾝｼﾞｴｸﾀｰASSY.,ﾌﾕｰｴﾙ	82	11
ｲﾝｼﾕﾚｰﾀｰ	69	9
ｲﾝｼﾕﾚｰﾀｰ,ｽﾛｯﾄﾙﾎﾞﾃﾞｲ	57	6
〔 ウ 〕		
ｳｲﾝｶｰASSY.,L.ﾌﾛﾝﾄ	140	2
	141	2
ｳｲﾝｶｰASSY.,L.ﾘﾔｰ	140	6
	141	5
ｳｲﾝｶｰASSY.,R.ﾌﾛﾝﾄ	140	1
	141	1
ｳｲﾝｶｰASSY.,R.ﾘﾔｰ	140	3
	141	4
ｳｴｲﾄ,ｽﾃｱﾘﾝｸﾞﾊﾝﾄﾞﾙ	94	10
ｳｴｲﾄ,ﾊﾞﾗﾝｽ	101	8
	106	14
ｳｴｲﾄB,ｽﾃｱﾘﾝｸﾞﾊﾝﾄﾞﾙ	94	11
〔 エ 〕		
ｴﾚﾒﾝﾄ,ｵｲﾙﾌｲﾙﾀｰ	61	6
ｴﾚﾒﾝﾄCOMP.,ｴｱｰｸﾘｰﾅｰ	126	1
ｴﾝﾌﾞﾚﾑ	164	3
ｴﾝﾌﾞﾚﾑ,ｷｰ	94	7
ｴﾝﾌﾞﾚﾑ,ﾌﾟﾛﾀﾞｸｼｮﾝ	110	14
〔 オ 〕		
ｵｲﾙｼｰﾙ, 14X22X5	79	29
ｵｲﾙｼｰﾙ, 28X47.2X7	101	13
ｵｲﾙｼｰﾙ, 34X62X8	77	22
ｵﾘﾌｲｽ 0.8MM	66	5
ｵﾘﾌｲｽ 1.1MM	71	3
ｵﾘﾌｲｽ 1.5MM	71	4
〔 カ 〕		
ｶﾞｰﾄﾞ,ｹｰﾌﾞﾙ	109	7
ｶﾞｰﾄﾞ,ﾘｻﾞｰﾌﾞﾀﾝｸ	150	11
ｶﾞｰﾆｯｼｭ,ﾌﾛﾝﾄ	152	3
ｶﾞｲﾄﾞ,ｲﾝﾚｯﾄﾊﾞﾙﾌﾞ	57	2
ｶﾞｲﾄﾞ,ｴｷｿﾞｰｽﾄﾊﾞﾙﾌﾞ	57	3
ｶﾞｲﾄﾞ,ｶﾑﾁｴﾝ	60	4
ｶﾞｲﾄﾞ,ｾｶﾝﾄﾞｸﾗｯﾁｷﾞﾔｰ	64	7
ｶﾞｲﾄﾞ,ﾊﾟｰｷﾝｸﾞﾌﾞﾚｰｷ	93	4
ｶﾞｲﾄﾞ,ﾌｱｰｽﾄｸﾗｯﾁｷﾞﾔｰ	64	6
ｶﾞｲﾄﾞ,ﾘﾔｰﾌﾞﾚｰｷﾎｰｽ	102	8
ｶﾞｲﾄﾞ,L.ﾘﾔｰｶﾊﾞｰ	66	6
ｶﾞｽｹｯﾄ,ｳｵｰﾀｰﾎﾟﾝﾌﾟﾎﾞﾃﾞｲ	68	3
	83	1
ｶﾞｽｹｯﾄ,ｴｷｿﾞｰｽﾄﾊﾟｲﾌﾟ	83	1
	128	2
	130	2
ｶﾞｽｹｯﾄ,ｼﾘﾝﾀﾞｰﾍｯﾄﾞ	57	4
	83	1
ｶﾞｽｹｯﾄ,ｼﾘﾝﾀﾞｰﾍｯﾄﾞｶﾊﾞｰ	56	2
	83	1
ｶﾞｽｹｯﾄ,ﾘﾀﾞｸｼｮﾝｶﾊﾞｰ	81	2
	84	1
ｶﾞｽｹｯﾄｷｯﾄA	83	1
ｶﾞｽｹｯﾄｷｯﾄB	84	1
ｶｰﾄﾘｯｼﾞ,ｵｲﾙﾌｲﾙﾀｰ	70	6
ｶｳﾙ,ﾘﾔｰｾﾝﾀｰ	117	13
	118	3
ｶｳﾙ,L.ﾌﾛﾝﾄｻｲﾄﾞ	158	2
	159	2
ｶｳﾙ,L.ﾘﾔｰ	116	5
	117	5
ｶｳﾙ,L.ﾛｱｰｻｲﾄﾞ	159	4
ｶｳﾙ,R.ﾌﾛﾝﾄｻｲﾄﾞ	158	1
ｶｳﾙ,R.ﾘﾔｰ	116	4
ｶｳﾙ,R.ﾛｱｰｻｲﾄﾞ	159	3
ｶｳﾙASSY.A,L.ｱﾝﾀﾞｰ	112	19
ｶｳﾙASSY.A,R.ｱﾝﾀﾞｰ	112	18
ｶｳﾙASSY.B,L.ｱﾝﾀﾞｰ	160	5
	161	5
ｶｳﾙASSY.B,R.ｱﾝﾀﾞｰ	160	4
ｶｳﾙC,R.ｱﾝﾀﾞｰ	160	3
ｶｳﾝﾀｰｼﾔﾌﾄCOMP.	77	1
ｶｯﾌﾟCOMP.,ｵｲﾙ	102	12
ｶﾊﾞｰ,ｱｸｾｻﾘｰｿｹｯﾄ	144	3
ｶﾊﾞｰ,ｳｵｰﾀｰﾎﾟﾝﾌﾟ	68	2
ｶﾊﾞｰ,ｵｲﾙﾌｲﾙﾀｰ	61	3
ｶﾊﾞｰ,ｻｰﾓｽﾀｯﾄ	80	4
ｶﾊﾞｰ,ｽﾀｰﾀｰﾏｸﾞﾈﾁｯｸﾀｰﾐﾅﾙ	144	4
ｶﾊﾞｰ,ｿｹｯﾄ	145	22
ｶﾊﾞｰ,ﾊﾞｯﾃﾘｰﾀｰﾐﾅﾙ	144	5
ｶﾊﾞｰ,ﾋﾟﾘｵﾝｼｰﾄﾊﾞｯｸ	114	14
ｶﾊﾞｰ,ﾌﾛﾝﾄｱｯﾊﾟｰ	152	9
ｶﾊﾞｰ,ﾌﾛﾝﾄｼｰﾄ	117	6
	118	4
ｶﾊﾞｰ,ﾌﾛﾝﾄﾛｱｰ	160	2
ｶﾊﾞｰ,ﾏﾌﾗｰ	128	6
	130	6
ｶﾊﾞｰ,ﾏﾌﾗｰｴﾝﾄﾞ	128	8
ｶﾊﾞｰ,ﾒｰﾀｰｱｯﾊﾟｰ	152	2
ｶﾊﾞｰ,ﾗｲｾﾝｽﾗｲﾄ	138	11
ｶﾊﾞｰ,ﾗﾁｴｯﾄﾌﾟﾚｰﾄ	114	18
ｶﾊﾞｰ,ﾘﾆｱｿﾚﾉｲﾄﾞ	63	4
ｶﾊﾞｰ,ﾘﾔｰｼｰﾄ	114	8
ｶﾊﾞｰ,ﾘﾚｰ	144	19
ｶﾊﾞｰ,L.ｴﾝｼﾞﾝｾﾝﾀｰ	112	15
ｶﾊﾞｰ,L.ﾉｰｽﾞ	155	9
ｶﾊﾞｰ,L.ﾋﾟﾘｵﾝｽﾃｯﾌﾟ	124	35
ｶﾊﾞｰ,L.ﾌｴﾝﾀﾞｰAｽﾃｰ	138	16
ｶﾊﾞｰ,L.ﾌﾛﾝﾄ	159	7
ｶﾊﾞｰ,L.ﾌﾛﾝﾄｷﾔｯﾁ	119	8
ｶﾊﾞｰ,L.ﾌﾛﾝﾄｻﾄﾞﾙﾊﾞｯｸﾞ	123	31
ｶﾊﾞｰ,L.ﾐﾗｰ	156	24
	157	24
ｶﾊﾞｰ,L.ﾘﾔｰ	66	2
ｶﾊﾞｰ,L.ﾘﾔｰｳｲﾝｶｰ	123	33
	124	33
ｶﾊﾞｰ,L.ﾘﾔｰｻﾄﾞﾙﾊﾞｯｸﾞ	123	32
ｶﾊﾞｰ,L.ﾚﾊﾞｰ	121	22
ｶﾊﾞｰ,R.ｴﾝｼﾞﾝｾﾝﾀｰ	112	9
ｶﾊﾞｰ,R.ﾉｰｽﾞ	155	8
ｶﾊﾞｰ,R.ﾋﾟﾘｵﾝｽﾃｯﾌﾟ	123	30
ｶﾊﾞｰ,R.ﾌｴﾝﾀﾞｰAｽﾃｰ	138	14
ｶﾊﾞｰ,R.ﾌﾛﾝﾄ	159	6
ｶﾊﾞｰ,R.ﾌﾛﾝﾄｷﾔｯﾁ	119	7
ｶﾊﾞｰ,R.ﾌﾛﾝﾄｻﾄﾞﾙﾊﾞｯｸﾞ	121	26
	122	26
ｶﾊﾞｰ,R.ﾐﾗｰ	156	20
ｶﾊﾞｰ,R.ﾘﾔｰｳｲﾝｶｰ	122	28
	123	28
ｶﾊﾞｰ,R.ﾘﾔｰｻﾄﾞﾙﾊﾞｯｸﾞ	122	27
ｶﾊﾞｰ,R.ﾚﾊﾞｰ	121	21
ｶﾊﾞｰｻﾌﾞASSY.,ｴｱｰｸﾘｰﾅｰ	126	2
ｶﾊﾞｰｾｯﾄ,ﾘﾔｰｾﾝﾀｰ	116	3
	118	2
ｶﾊﾞｰASSY.,ｼﾘﾝﾀﾞｰﾍｯﾄﾞ	56	1
ｶﾊﾞｰASSY.,L.ｴﾝｼﾞﾝｻｲﾄﾞ	113	21
ｶﾊﾞｰASSY.,R.ｴﾝｼﾞﾝｻｲﾄﾞ	113	20
ｶﾊﾞｰCOMP.,ﾘﾀﾞｸｼｮﾝｷﾞﾔｰ	81	1
ｶﾊﾞｰCOMP.,A.C.ｼﾞｴﾈﾚｰﾀｰ	66	1
ｶﾊﾞｰCOMP.,R.ｸﾗﾝｸｹｰｽ	61	1
ｶﾑｼﾔﾌﾄCOMP.	58	2
ｶﾗｰ 22X13	77	8
ｶﾗｰ 28MM	77	4
ｶﾗｰ 30X11.2	75	6
ｶﾗｰ 40X43X10	75	11
ｶﾗｰ 6.3X13	142	4
ｶﾗｰ 8.5X7	129	25
ｶﾗｰ,ｳｲﾝｶｰ	140	4
ｶﾗｰ,ｴｱｰｸﾘｰﾅｰﾏｳﾝﾃｲﾝｸﾞ	126	14
ｶﾗｰ,ｴｷｿﾞｰｽﾄﾊﾟｲﾌﾟﾏｳﾝﾃｲﾝｸﾞ	128	15
	130	13
ｶﾗｰ,ｵｲﾙｶﾞｲﾄﾞ	61	2
ｶﾗｰ,ｶﾞｲﾄﾞﾌﾟﾚｰﾄﾃﾞｲｽﾀﾝｽ	78	16
ｶﾗｰ,ｸｯｼｮﾝｺﾈｸﾃｲﾝｸﾞﾛｯﾄﾞ	137	4
ｶﾗｰ,ｻｲﾚﾝｻｰ	114	16
ｶﾗｰ,ｻﾄﾞﾙﾊﾞｯｸﾞﾏｳﾝﾃｲﾝｸﾞ	125	54
ｶﾗｰ,ｼｰﾄﾏｳﾝﾃｲﾝｸﾞ	108	19
ｶﾗｰ,ｼﾌﾀｰ	78	10
ｶﾗｰ,ｼﾌﾄﾄﾞﾗﾑｽﾄｯﾊﾟｰﾌﾟﾚｰﾄ	78	18
ｶﾗｰ,ｽｲｯﾁｽﾃｰ	93	7
ｶﾗｰ,ｽﾌﾟﾗｲﾝ 28X31X9	77	7
ｶﾗｰ,ｽﾌﾟﾘﾝｸﾞ	98	3
ｶﾗｰ,ｾﾝﾀｰﾋﾟﾎﾞｯﾄﾃﾞｲｽﾀﾝｽ	135	7
ｶﾗｰ,ﾃｰﾙﾗｲﾄﾏｳﾝﾃｲﾝｸﾞ	97	7
ｶﾗｰ,ﾄﾞﾗﾑｽﾄｯﾊﾟｰｻｲﾄﾞ	78	19
ｶﾗｰ,ﾋﾟﾘｵﾝｼｰﾄﾏｳﾝﾃｲﾝｸﾞ	114	16
ｶﾗｰ,ﾌｴﾝﾀﾞｰ	138	15
ｶﾗｰ,ﾌﾕｰｴﾙﾀﾝｸ	92	9
ｶﾗｰ,ﾌﾕｰｴﾙﾊﾟｲﾌﾟ	82	15
ｶﾗｰ,ﾌﾛﾝﾄｱｸｽﾙﾃﾞｲｽﾀﾝｽ	101	5
ｶﾗｰ,ﾌﾛﾝﾄﾌｴﾝﾀﾞｰ	97	3
	138	6
ｶﾗｰ,ﾌﾛﾝﾄﾎｲｰﾙｻｲﾄﾞ	101	3
ｶﾗｰ,ﾏﾌﾗｰﾏｳﾝﾃｲﾝｸﾞ	128	13
	130	11
ｶﾗｰ,ﾗｼﾞｴﾀｰﾏｳﾝﾃｲﾝｸﾞ	150	8
ｶﾗｰ,ﾘﾔｰｱｸｽﾙ	135	4
ｶﾗｰ,ﾘﾔｰｱｸｽﾙﾃﾞｲｽﾀﾝｽ	106	8
ｶﾗｰ,ﾘﾔｰﾌﾞﾚｰｷｻｲﾄﾞ	106	5
ｶﾗｰ,ﾘﾔｰﾌﾞﾚｰｷﾌﾞﾗｹｯﾄ	132	5
ｶﾗｰ,ﾘﾔｰﾌｴﾝﾀﾞｰ	85	3
ｶﾗｰ,L.ﾋﾟﾎﾞｯﾄﾃﾞｲｽﾀﾝｽ	135	9
ｶﾗｰ,L.ﾘﾔｰﾎｲｰﾙｻｲﾄﾞ	106	4
ｶﾗｰ,R.ﾋﾟﾎﾞｯﾄﾃﾞｲｽﾀﾝｽ	135	8
ｶﾗｰA,ｸｯｼｮﾝｱｰﾑ	137	2
ｶﾗｰA,R.ｴﾝｼﾞﾝﾊﾝｶﾞｰ	148	4
ｶﾗｰB,ｴﾝｼﾞﾝﾊﾝｶﾞｰ	148	5
ｶﾗｰB,ｸｯｼｮﾝｱｰﾑ	135	14
	137	3
ｶﾗｰB,ﾌﾛﾝﾄﾌｴﾝﾀﾞｰ	97	4
ｶﾗｰB,ﾘﾔｰﾎｲｰﾙﾃﾞｲｽﾀﾝｽ	106	9
ｶﾗｰC,L.ｴﾝｼﾞﾝﾊﾝｶﾞｰ	148	7
ｶﾗｰC,R.ｴﾝｼﾞﾝﾊﾝｶﾞｰ	148	6
〔 キ 〕		
ｷﾞﾔｰ,ｶｳﾝﾀｰｻｰﾄﾞ	77	5
ｷﾞﾔｰ,ｶｳﾝﾀｰｼﾔﾌﾄｼｯｸｽｽ	77	10
ｷﾞﾔｰ,ｶｳﾝﾀｰｼﾔﾌﾄｾｶﾝﾄﾞ	77	3
ｷﾞﾔｰ,ｶｳﾝﾀｰｼﾔﾌﾄﾌｲﾌｽ	77	9
ｷﾞﾔｰ,ｶｳﾝﾀｰﾌｱｰｽﾄ	77	2
ｷﾞﾔｰ,ｶｳﾝﾀｰﾌｵｰｽ	77	6
ｷﾞﾔｰ,ｼﾌﾄﾘﾀﾞｸｼｮﾝ	81	3
		4
		5
ｷﾞﾔｰ,ｽﾀｰﾀｰ	65	4
ｷﾞﾔｰ,ｽﾀｰﾀｰﾄﾞﾘﾌﾞﾝ	65	5
ｷﾞﾔｰ,ｽﾀｰﾀｰﾘﾀﾞｸｼｮﾝ	65	2
ｷﾞﾔｰ,ﾌﾟﾗｲﾏﾘｰﾄﾞﾗｲﾌﾞ	64	3
ｷﾞﾔｰ,ﾒｲﾝｼﾔﾌﾄｻｰﾄﾞ	75	7
ｷﾞﾔｰ,ﾒｲﾝｼﾔﾌﾄｼｯｸｽｽ	75	10
ｷﾞﾔｰ,ﾒｲﾝｼﾔﾌﾄﾌｲﾌｽ	75	9
ｷﾞﾔｰ,ﾒｲﾝｼﾔﾌﾄﾌｵｰｽ	75	8
ｷﾞﾔｰCOMP.,ﾌﾟﾗｲﾏﾘｰﾄﾞﾘﾌﾞﾝ	64	1
ｷｰ,ｳｯﾄﾞﾗﾌ 25X14	74	13
ｷｰ,ｻﾄﾞﾙﾊﾞｯｸﾞﾛｯｸ	119	5
ｷｰ,ｼｰﾄﾛｯｸ	110	13
ｷｰ,ﾋﾟﾘｵﾝｼｰﾄﾛｯｸ	114	7
ｷｰｾｯﾄ	94	4
	95	34
ｷｰCOMP.,ｲﾓﾋﾞﾗｲｻﾞｰ	95	35
ｷﾔｯﾁCOMP.,L.ﾌﾛﾝﾄﾘｯﾄﾞ	125	43
ｷﾔｯﾁCOMP.,L.ﾘﾔｰﾘｯﾄﾞ	125	41
ｷﾔｯﾁCOMP.,R.ﾌﾛﾝﾄﾘｯﾄﾞ	125	42

www.impex-jp.com

部 品 名 索 引

部 品 名	頁	見出
ｷﾔｯﾁCOMP.,R.ﾘﾔｰﾘｯﾄﾞ	125	40
ｷﾔｯﾌﾟ 14MM	66	10
ｷﾔｯﾌﾟ 30MM	66	11
ｷﾔｯﾌﾟ 36MM	57	11
ｷﾔｯﾌﾟ,ｵｲﾙｶﾌﾟ	102	17
ｷﾔｯﾌﾟ,ｶﾑｼｬﾌﾄ 20MM	58	13
ｷﾔｯﾌﾟ,ｽﾃｱﾘﾝｸﾞｽﾃﾑﾅｯﾄ	94	21
ｷﾔｯﾌﾟ,ｿｹｯﾄ	145	23
ｷﾔｯﾌﾟ,ｿｹｯﾄﾎﾞﾙﾄ	95	30
ｷﾔｯﾌﾟ,ﾀﾞﾐｰ	144	6
		7
ｷﾔｯﾌﾟ,ﾋﾟﾘｵﾝｼｰﾄﾛｯｸｷｰ	114	15
ｷﾔｯﾌﾟ,ﾌﾞﾘｰﾀﾞｰ	99	6
	100	5
	104	11
ｷﾔｯﾌﾟ,ﾏｽﾀｰｼﾘﾝﾀﾞｰ	88	15
	90	15
ｷﾔｯﾌﾟ,ﾘｻﾞｰﾌﾞﾀﾝｸ	150	13
ｷﾔｯﾌﾟ,ﾘﾔｰｽｳｲﾝｸﾞｱｰﾑ	135	12
ｷﾔｯﾌﾟASSY.,ﾉｲｽﾞｻﾌﾟﾚｯｻｰ	147	5
ｷﾔｯﾌﾟCOMP.,ﾌｭｰｴﾙﾌｲﾗｰ	108	13
ｷﾔｯﾌﾟCOMP.,ﾗｼﾞｴﾀｰ	150	5
ｷﾔﾆｽﾀｰCOMP.	127	1
ｷﾔﾘﾊﾟｰｻﾌﾞASSY.,ﾘﾔｰ	104	8
	105	4
ｷﾔﾘﾊﾟｰｻﾌﾞASSY.,R.ﾌﾛﾝﾄ	99	13
	100	13
〔 ｸ 〕		
ｸﾞﾘｯﾌﾟ	162	5
ｸﾞﾘｯﾌﾟ,ﾊﾝﾄﾞﾌﾞﾚｰｷ	93	9
ｸﾞﾘｯﾌﾟ,L.ﾊﾝﾄﾞﾙ	87	6
ｸﾞﾘｯﾌﾟCOMP.,ｽﾛｯﾄﾙ	87	5
ｸﾞﾛﾒｯﾄ,ｴｱｰｸﾘｰﾅｰｹｰｽ	148	11
	152	11
ｸﾞﾛﾒｯﾄ,ｻｲﾄﾞｶﾊﾞｰ	113	23
ｸﾞﾛﾒｯﾄ,ｽﾋﾟｰｶｰﾊﾟﾈﾙ	116	2
	119	4
	160	1
ｸﾞﾛﾒｯﾄ,ﾁｭｰﾌﾞ	157	40
ｸﾞﾛﾒｯﾄ,ﾄﾞﾚﾝﾎｰﾙ 25MM	156	16
ｸﾞﾛﾒｯﾄ,ﾄｯﾌﾟｶﾊﾞｰ	150	20
ｸﾞﾛﾒｯﾄ,TAｾﾝｻｰ	126	9
ｸﾞﾛﾒｯﾄA,ｻｲﾄﾞｶﾊﾞｰ	138	1
ｸｯｼｮﾝ,ｲｺﾗｲｻﾞｰ	108	16
ｸｯｼｮﾝ,ｳｲﾝｶｰﾘﾚｰ	144	14
ｸｯｼｮﾝ,ETC	146	6
ｸｯｼｮﾝASSY.,ﾘﾔｰ	137	1
ｸﾗｯﾁASSY.	64	2
ｸﾗﾝｸｹｰｽｾｯﾄ	71	1
ｸﾗﾝｸｼｬﾌﾄCOMP.	73	7
ｸﾗﾝﾊﾟｰ,ｳｵｰﾀｰﾎｰｽ	150	16
ｸﾗﾝﾊﾟｰ,ｹｰﾌﾞﾙ	94	15
ｸﾗﾝﾊﾟｰ,ｽﾀｰﾀｰｹｰﾌﾞﾙ	61	9
ｸﾗﾝﾊﾟｰ,ｾﾝｻｰｺｰﾄﾞ	88	5
	90	5
ｸﾗﾝﾊﾟｰ,ｿﾚﾉｲﾄﾞｺｰﾄﾞ	61	4
ｸﾗﾝﾊﾟｰ,ﾊﾟｰｷﾝｸﾞﾌﾞﾚｰｷ	93	3
ｸﾗﾝﾊﾟｰ,ﾊｰﾈｽ	94	16
ｸﾗﾝﾊﾟｰA,ﾌﾛﾝﾄﾌﾞﾚｰｷ	88	9
	90	9
ｸﾗﾝﾊﾟｰB,ﾌﾛﾝﾄﾌﾞﾚｰｷ	88	10
	90	10
ｸﾗﾝﾊﾟｰB,ﾌﾛﾝﾄﾌﾞﾚｰｷﾎｰｽ	88	11
	90	11
ｸﾗﾝﾌﾟ,ｳｵｰﾀｰﾎｰｽ 25MM	80	6
ｸﾗﾝﾌﾟ,ｳｵｰﾀｰﾎｰｽ 35MM	150	14
ｸﾗﾝﾌﾟ,ﾁｭｰﾌﾞ	126	13
	127	12
		15
ｸﾗﾝﾌﾟ,ﾁｭｰﾌﾞ 3.5	115	27
ｸﾗﾝﾌﾟ,ﾁｭｰﾌﾞ 7.5X21	127	11
ｸﾗﾝﾌﾟ,ﾌﾞﾚｰｷﾊﾟｲﾌﾟ	92	10
		11
		12
	93	13
	115	29
ｸﾗﾝﾌﾟ,ﾏｽﾀｰｼﾘﾝﾀﾞｰｵｲﾙﾎｰｽ	102	13
ｸﾗﾝﾌﾟ,A.C.ｼﾞｴﾈﾚｰﾀｰｺｰﾄﾞ	67	1
ｸﾗﾝﾌﾟ,ABSｺｰﾄﾞ	87	12
	88	3
		4
	90	3
		4
	102	3
ｸﾘｯﾌﾟ,ｲﾝｼﾞｪｸﾀｰ	82	12
ｸﾘｯﾌﾟ,ｶﾇｰ	119	1
ｸﾘｯﾌﾟ,ｶﾌﾟﾗｰ	81	18
	87	9
		15
	89	29
	91	32
	95	31
	103	28
	129	27
	130	23
	132	10
	134	8
	145	30
		31
		32
		33
		34
ｸﾘｯﾌﾟ,ｹｰﾌﾞﾙ	93	14
	125	56
ｸﾘｯﾌﾟ,ｹｰﾌﾞﾙ 12MM	87	14
	89	28
	91	31
ｸﾘｯﾌﾟ,ｹｰﾌﾞﾙ 13MM	103	26
ｸﾘｯﾌﾟ,ｹｰﾌﾞﾙ 14MM	102	25
ｸﾘｯﾌﾟ,ｹｰﾌﾞﾙ 15MM	142	7
ｸﾘｯﾌﾟ,ｹｰﾌﾞﾙ 20MM	145	28
ｸﾘｯﾌﾟ,ｹｰﾌﾞﾙ 25MM	145	29
ｸﾘｯﾌﾟ,ｽｲｯﾁｶﾊﾞｰ	132	8
ｸﾘｯﾌﾟ,ｽﾅｯﾌﾟﾌｲﾂﾃｲﾝｸﾞ	111	19
	113	27
	117	10
ｸﾘｯﾌﾟ,ｽﾅｯﾌﾟﾌｲﾂﾃｲﾝｸﾞ	118	8
	153	19
ｸﾘｯﾌﾟ,ｽﾌﾟﾗｯｼｭｼｰﾙﾄﾞ	159	12
ｸﾘｯﾌﾟ,ﾁｭｰﾌﾞ	150	24
ｸﾘｯﾌﾟ,ﾊﾞﾝﾊﾟｰｼｰﾙ	111	17
	125	52
	138	22
	157	30
	159	10
	161	8
ｸﾘｯﾌﾟ,ﾊｰﾈｽ	142	6
	150	23
ｸﾘｯﾌﾟ,ﾌﾞﾘｰｻﾞｰﾁｭｰﾌﾞ	126	11
ｸﾘｯﾌﾟ,ﾌﾞﾚｰｷﾊﾟｲﾌﾟ	92	6
ｸﾘｯﾌﾟ,ﾜｲﾔｰﾊｰﾈｽ	87	13
ｸﾘｯﾌﾟ,ETCｶﾌﾟﾗｰ	146	4
〔 ｹ 〕		
ｹﾞｰｼﾞ,ｵｲﾙﾚﾍﾞﾙ	61	8
ｹｰｽ,ﾄﾞﾗｲﾌﾞﾁｴﾝ	135	1
ｹｰｽｻﾌﾞASSY.,ｴｱｰｸﾘｰﾅｰ	126	6
ｹｰｽCOMP.,ｻｰﾓｽﾀｯﾄ	80	3
ｹｰｽCOMP.,L.ﾌﾛﾝﾄﾎﾞﾄﾑ	98	18
ｹｰｽCOMP.,R.ﾌﾛﾝﾄﾎﾞﾄﾑ	98	10
ｹｰﾌﾞﾙ,ｼｰﾄﾛｯｸ	114	2
ｹｰﾌﾞﾙ,ｽﾀｰﾀｰﾓｰﾀｰ	143	2
ｹｰﾌﾞﾙ,ﾊﾞｯﾃﾘｰｱｰｽ	143	3
ｹｰﾌﾞﾙ,ﾌﾛﾝﾄﾘｯﾄﾞ	125	44
ｹｰﾌﾞﾙ,ﾘﾔｰﾘｯﾄﾞ	125	45
ｹｰﾌﾞﾙCOMP.,ﾊﾟｰｷﾝｸﾞﾌﾞﾚｰｷ	93	2
ｹｰﾌﾞﾙCOMP.,ﾎﾟｹｯﾄﾘｯﾄﾞ	155	13
ｹｰﾌﾞﾙCOMP.A,ｽﾛｯﾄﾙ	87	1
ｹｰﾌﾞﾙCOMP.B,ｽﾛｯﾄﾙ	87	2
〔 ｺ 〕		
ｺｰﾄﾞCOMP.,O2ｾﾝｻｰ	128	18
	130	16
ｺｲﾙCOMP.,ｲｸﾞﾆｯｼｮﾝ	147	1
		2
ｺｯﾀｰ,ﾊﾞﾙﾌﾞ	58	11
ｺﾈｸﾀｰ,ﾏｽﾀｰｼﾘﾝﾀﾞｰ	102	9
ｺﾝﾄﾛｰﾗｰASSY.,ｸﾞﾘｯﾌﾟﾋｰﾀｰ	145	39
〔 ｻ 〕		
ｻｰｸﾘｯﾌﾟ	89	27
	91	30
	102	20
ｻｰｸﾘｯﾌﾟ 28MM	77	20
ｻｰｸﾘｯﾌﾟ 30MM	75	17
ｻｰｸﾘｯﾌﾟ 40MM	75	18
ｻｰｸﾘｯﾌﾟ,ｲﾝﾀｰﾅﾙ	136	22
ｻｰｸﾘｯﾌﾟ,ｲﾝﾀｰﾅﾙ 40	62	31
ｻｰｸﾘｯﾌﾟ,ｴｷｽﾀｰﾅﾙ 14MM	79	31
ｻｰｸﾘｯﾌﾟ,ｴｷｽﾀｰﾅﾙ 15MM	132	11
ｻｰﾓｽﾀｯﾄ	80	1
ｻｽﾍﾟﾝｼｮﾝ,ｸﾞﾘｯﾌﾟﾋｰﾀｰ ｺﾝﾄﾛｰﾗｰ	145	40
ｻｽﾍﾟﾝｼｮﾝ,ｽﾀｰﾀｰﾘﾚｰ	144	18
ｻﾌﾞｷﾞﾔｰ,ﾌﾟﾗｲﾏﾘｰ	64	4
ｻﾌﾞﾊｰﾈｽ,O2ｾﾝｻｰｱｰｽ	128	16
	130	14
〔 ｼ 〕		
ｼﾞｴﾈﾚｰﾀｰASSY.,ﾊﾟﾙｽ	61	10
ｼﾞｮｲﾝﾄ,ﾁｭｰﾌﾞ	127	9
ｼﾞｮｲﾝﾄ,ﾄﾞﾗｲﾌﾞﾁｴﾝ	135	2
ｼﾞｮｲﾝﾄ,ﾌﾞﾚｰｷﾊﾟｲﾌﾟ	102	7
ｼﾞｮｲﾝﾄ,ﾌﾞﾚｰｷﾛｯﾄﾞ	102	21
ｼｰﾄ,ｽﾌﾟﾘﾝｸﾞ	98	4
ｼｰﾄ,ﾊﾞﾙﾌﾞｽﾌﾟﾘﾝｸﾞ	58	10
ｼｰﾄASSY.,ﾋﾟﾘｵﾝ	114	9
ｼｰﾄASSY.,ﾒｲﾝ	114	1
ｼｰﾙ,ｲｸﾞﾆｯｼｮﾝｽｲｯﾁ	94	3
ｼｰﾙ,ｴｱｰｸﾘｰﾅｰ	126	4
ｼｰﾙ,ﾀﾞｽﾄ	98	22
ｼｰﾙ,ﾊﾞﾙﾌﾞｽﾃﾑ	58	1
ｼｰﾙ,ﾌﾞﾘｰｻﾞｰ	108	14
ｼｰﾙ,ﾌｭｰｴﾙﾀﾝｸ	108	11
ｼｰﾙ,ﾘﾝｸﾞ	75	2
ｼｰﾙ,L.ｻﾄﾞﾙﾊﾞｯｸﾞ	120	14
ｼｰﾙ,R.ｻﾄﾞﾙﾊﾞｯｸﾞ	119	13
ｼｰﾙｾｯﾄ,ﾋﾟｽﾄﾝ	99	1
	100	1
	104	2
ｼｰﾙｾｯﾄ,ﾌﾛﾝﾄﾌｫｰｸ	98	16
ｼｰﾙﾘﾝｸﾞ,ｲﾝｼﾞｪｸﾀｰ	82	13
ｼｴﾙﾀｰASSY.,ﾄｯﾌﾟ	110	10
ｼｴﾙﾀｰASSY.,L.ｻｲﾄﾞ	109	9
	110	9
ｼｴﾙﾀｰASSY.,R.ｻｲﾄﾞ	109	8
ｼﾌﾀｰ,ﾄﾞﾗﾑ	78	7
ｼﾑK,ﾃﾞｨﾌｱﾚﾝｼｬﾙｹｰｽ	65	7
ｼﾔﾌﾄ,ｷﾞﾔｰｼﾌﾄﾌｫｰｸ	78	8
ｼﾔﾌﾄ,ﾐﾗｰｶﾊﾞｰ	156	22
ｼﾔﾌﾄCOMP.,ﾌﾛﾝﾄﾊﾞﾗﾝｻｰ	74	9
ｼﾔﾌﾄCOMP.,ﾘﾔｰﾊﾞﾗﾝｻｰ	74	10
ｼﾔﾌﾄCOMP.,ﾛｯｶｰ	58	4
ｼｭﾗｳﾄﾞCOMP.	151	33
ｼﾘﾝﾀﾞｰｻﾌﾞASSY.,ﾌﾛﾝﾄﾏｽﾀｰ	88	13
	90	13
ｼﾘﾝﾀﾞｰｻﾌﾞASSY.,ﾘﾔｰﾏｽﾀｰ	102	11
ｼﾘﾝﾀﾞｰｾｯﾄ,ﾏｽﾀｰ	88	19
	90	19
〔 ｽ 〕		
ｽｲｯﾁASSY.,ｳｲﾝｶｰ&ﾊﾝﾄﾞｼﾌﾄ	87	4
ｽｲｯﾁASSY.,ｴﾝｼﾞﾝｽﾄｯﾌﾟ&D-Nﾓｰﾄﾞ	87	3
ｽｲｯﾁASSY.,ｵｲﾙﾌﾟﾚｯｼｬｰ	71	7
ｽｲｯﾁASSY.,ｺﾝﾋﾞﾈｰｼｮﾝ&ﾛｯｸ	94	5
ｽｲｯﾁASSY.,ｻｲﾄﾞｽﾀﾝﾄﾞ	134	1
ｽｲｯﾁASSY.,ｽﾀｰﾀｰﾏｸﾞﾈﾁｯｸ	143	4

www.imr-jp.com

部品名索引

部品名	頁	見出
ｽｲｯﾁASSY.,ﾆｭｰﾄﾗﾙ	71	6
ｽｲｯﾁASSY.,ﾌﾛﾝﾄｽﾄｯﾌﾟ	88	2
	90	2
	93	1
ｽｲｯﾁASSY.,ﾘﾔｰｽﾄｯﾌﾟ	132	1
ｽｳｲﾝｸﾞｱｰﾑｻﾌﾞASSY.,ﾘﾔｰ	135	13
ｽｸﾘｰﾝCOMP.,ｳｲﾝﾄﾞ	152	8
ｽｸﾘｭｰ 4X6.6	108	3
ｽｸﾘｭｰ,ｵｰﾊﾞﾙ 6X65	94	25
ｽｸﾘｭｰ,ｽﾍﾟｼﾔﾙ 5X11	115	26
	159	9
ｽｸﾘｭｰ,ｽﾍﾟｼﾔﾙ 5X14	93	11
	110	15
	111	16
	113	24
	115	25
	117	7
		8
	118	5
		6
	125	48
		51
		65
	138	18
	152	12
	157	27
	159	8
	161	7
ｽｸﾘｭｰ,ｽﾍﾟｼﾔﾙ 6MM	125	50
	135	16
ｽｸﾘｭｰ,ｽﾍﾟｼﾔﾙ 6X14	135	15
	138	19
		21
ｽｸﾘｭｰ,ｽﾍﾟｼﾔﾙ 6X16	157	29
ｽｸﾘｭｰ,ﾀｯﾋﾟﾝｸﾞ 3X10	157	34
ｽｸﾘｭｰ,ﾀｯﾋﾟﾝｸﾞ 3X16	95	29
ｽｸﾘｭｰ,ﾀｯﾋﾟﾝｸﾞ 4X10	111	21
	113	29
		30
	117	12
	118	10
	139	26
	153	21
	157	36
	159	14
ｽｸﾘｭｰ,ﾀｯﾋﾟﾝｸﾞ 4X12	125	57
	142	8
ｽｸﾘｭｰ,ﾀｯﾋﾟﾝｸﾞ 4X8	157	35
ｽｸﾘｭｰ,ﾀｯﾋﾟﾝｸﾞ 5X10	125	58
	140	7
	141	3
ｽｸﾘｭｰ,ﾀｯﾋﾟﾝｸﾞ 5X12	125	59
	157	38
ｽｸﾘｭｰ,ﾀｯﾋﾟﾝｸﾞ 5X14	86	3
ｽｸﾘｭｰ,ﾀｯﾋﾟﾝｸﾞ 5X16	157	37
ｽｸﾘｭｰ,ﾀｯﾋﾟﾝｸﾞ 5X20	126	18
ｽｸﾘｭｰ,ﾀﾍﾟｯﾄｱｼﾞﾔｽﾃｲﾝｸﾞ	58	7
		17
ｽｸﾘｭｰ,ﾄﾙｸｽ	82	9

部品名	頁	見出
ｽｸﾘｭｰ,ﾄﾙｸｽ 5X17	82	3
ｽｸﾘｭｰ,ﾄﾙｸｽ 5X8.7	82	2
ｽｸﾘｭｰ,ﾊﾟﾝ 5X12	157	33
ｽｸﾘｭｰ,ﾊﾟﾝ 5X16	93	15
	103	29
ｽｸﾘｭｰ,ﾊﾟﾝ 5X20	152	13
ｽｸﾘｭｰ,ﾊﾟﾝ 5X8	135	18
ｽｸﾘｭｰ,ﾊﾟﾝ 6X12	128	21
	130	19
ｽｸﾘｭｰ,ﾊﾟﾝ 6X13	125	53
ｽｸﾘｭｰ,ﾊﾟﾝ 6X14	125	49
	135	15
	138	19
ｽｸﾘｭｰ,ﾊﾟﾝ 6X20	97	9
ｽｸﾘｭｰ,ﾌﾞﾘｰﾀﾞｰ	99	5
	100	4
	104	10
ｽｸﾘｭｰ,ﾌﾗｯﾄ 4X12	89	30
	91	33
ｽｸﾘｭｰﾜｯｼﾔｰ 4X12	89	31
	91	34
	103	30
ｽｸﾘｭｰﾜｯｼﾔｰ 4X6	151	36
ｽｸﾘｭｰﾜｯｼﾔｰ 5X10	127	14
ｽｸﾘｭｰﾜｯｼﾔｰ 5X12	69	15
	82	19
ｽｸﾘｭｰﾜｯｼﾔｰ 5X16	87	7
ｽｸﾘｭｰﾜｯｼﾔｰ 5X22	94	22
ｽﾃｰ,ｱﾝｸﾞﾙｾﾝｻｰｺｰﾄﾞ	81	8
ｽﾃｰ,ｵｲﾙｶｯﾌﾟ	102	22
ｽﾃｰ,ｶﾌﾟﾗｰ	148	2
	154	2
ｽﾃｰ,ｽﾋﾟｰﾄﾞｾﾝｻｰ	102	4
ｽﾃｰ,ｾﾝｻｰｺｰﾄﾞ	102	2
	103	41
ｽﾃｰ,ﾁｴﾝｹｰｽ	135	6
ｽﾃｰ,ﾁﾔｰｼﾞﾁｭｰﾌﾞ	127	8
ｽﾃｰ,ﾊｰﾈｽ	61	13
		14
	80	7
ｽﾃｰ,ﾊｰﾈｽｸﾘｯﾌﾟ	61	11
		12
	88	1
	90	1
ｽﾃｰ,ﾋｭｰｽﾞﾎﾞｯｸｽ	138	4
ｽﾃｰ,ﾌﾛﾝﾄﾎﾞｯｸｽﾛｯｸ	155	14
ｽﾃｰ,ﾗｼﾞｴﾀｰｱｯﾊﾟｰ	150	18
ｽﾃｰ,ﾗｼﾞｴﾀｰﾛｱｰ	150	19
ｽﾃｰ,ﾘｻﾞｰﾌﾞﾀﾝｸｱｯﾊﾟｰ	150	10
ｽﾃｰ,ﾘｻﾞｰﾌﾞﾀﾝｸﾛｱｰ	150	12
ｽﾃｰ,ﾘﾔｰﾌﾞﾚｰｷﾎｰｽ	102	5
ｽﾃｰ,ﾜｲﾔｰ	82	4
ｽﾃｰ,L.ｲｸﾞﾆｯｼｮﾝｺｲﾙ	147	3
ｽﾃｰ,L.ｳｲﾝﾄﾞｽｸﾘｰﾝ	152	6
ｽﾃｰ,L.ｴｱｰｸﾘｰﾅｰｹｰｽ	148	9
ｽﾃｰ,L.ﾌｴﾝﾀﾞｰA	138	13
ｽﾃｰ,PGM-FIﾕﾆｯﾄ	138	3
ｽﾃｰ,R.ｳｲﾝﾄﾞｽｸﾘｰﾝ	152	5
ｽﾃｰ,R.ｴｱｰｸﾘｰﾅｰｹｰｽ	148	8

部品名	頁	見出
ｽﾃｰ,R.ﾌｴﾝﾀﾞｰA	138	12
ｽﾃｰﾀｰCOMP.	67	3
ｽﾃｰCOMP.,ｷﾔﾆｽﾀｰ	127	6
ｽﾃｰCOMP.,ｽﾃｯﾌﾟ	148	10
ｽﾃｰCOMP.,ﾌﾛﾝﾄｶｳﾙ	152	10
ｽﾃｰCOMP.,L.ﾊﾟﾆｱｹｰｽ	148	24
ｽﾃｰCOMP.,R.ﾊﾟﾆｱｹｰｽ	148	23
ｽﾃﾑｻﾌﾞASSY.,ｽﾃｱﾘﾝｸﾞ	96	3
ｽﾄｯﾊﾟｰ	108	2
ｽﾄｯﾊﾟｰ,ﾀｰﾐﾅﾙ	69	10
ｽﾄｯﾊﾟｰCOMP.,ﾄﾞﾗﾑ	78	17
ｽﾄﾗｯﾌﾟ,ｹｰﾌﾞﾙ 118MM	157	32
ｽﾄﾚｰﾅｰCOMP.,ｵｲﾙ	70	4
ｽﾊﾟﾅ 10X14	162	11
ｽﾊﾟﾅ 12X14	162	6
ｽﾊﾟﾅ 8X12	162	10
ｽﾋﾟﾝﾄﾞﾙCOMP.,ｷﾞﾔｰｼﾌﾄ	78	21
ｽﾌﾟﾘﾝｸﾞ,ｵｲﾙﾌｲﾙﾀｰ	61	7
ｽﾌﾟﾘﾝｸﾞ,ｶｰﾎﾞﾝﾌﾞﾗｼ	69	5
ｽﾌﾟﾘﾝｸﾞ,ｷﾞﾔｰｼﾌﾄﾘﾀｰﾝ	78	22
ｽﾌﾟﾘﾝｸﾞ,ｷｯｸｽﾀｰﾀｰｽﾄｯﾊﾟｰ	133	2
ｽﾌﾟﾘﾝｸﾞ,ｻｲﾄﾞｽﾀﾝﾄﾞ	134	3
ｽﾌﾟﾘﾝｸﾞ,ｼｰﾄﾛｯｸ	155	12
ｽﾌﾟﾘﾝｸﾞ,ｼﾌﾄﾄﾞﾗﾑｽﾄｯﾊﾟｰ	78	20
ｽﾌﾟﾘﾝｸﾞ,ｽﾃｯﾌﾟﾘﾀｰﾝ	133	6
ｽﾌﾟﾘﾝｸﾞ,ｽﾄｯﾌﾟｽｲｯﾁ	132	2
ｽﾌﾟﾘﾝｸﾞ,ﾊﾟｰｷﾝｸﾞﾌﾞﾚｰｷﾚﾊﾞｰ	119	3
ｽﾌﾟﾘﾝｸﾞ,ﾊﾟｯﾄﾞ	99	3
	100	3
	104	4
	105	2
ｽﾌﾟﾘﾝｸﾞ,ﾊﾞﾙﾌﾞ	58	8
ｽﾌﾟﾘﾝｸﾞ,ﾌﾟﾗｲﾏﾘｰﾀﾞﾝﾊﾟｰ	64	5
ｽﾌﾟﾘﾝｸﾞ,ﾌﾞﾚｰｷﾍﾟﾀﾞﾙ	93	5
	132	4
ｽﾌﾟﾘﾝｸﾞ,ﾌﾛﾝﾄﾌｵｰｸ	98	2
ｽﾌﾟﾘﾝｸﾞ,ﾌﾛﾝﾄﾘﾊﾞｳﾝﾄﾞ	98	9
ｽﾌﾟﾘﾝｸﾞ,ﾎﾟｰﾙ	114	19
ｽﾌﾟﾘﾝｸﾞ,ﾎﾟｰﾙﾌﾟﾗﾝｼﾞﾔｰ	78	15
ｽﾌﾟﾘﾝｸﾞ,ﾛｯｸｷｰｾｯﾃｲﾝｸﾞ	110	11
ｽﾌﾟﾛｹｯﾄ,ｶﾑ	60	1
ｽﾌﾟﾛｹｯﾄ,ﾄﾞﾗｲﾌﾞ	77	11
ｽﾌﾟﾛｹｯﾄ,ﾌｧｲﾅﾙﾄﾞﾘﾌﾞﾝ	106	2
ｽﾍﾟｰｻｰ,ｲｸﾞﾆｯｼｮﾝｺｲﾙ	147	4
ｽﾍﾟｰｻｰ,ﾄｯﾌﾟﾌﾞﾘｯｼﾞ	94	20
ｽﾍﾟｰｻｰCOMP.,ﾄﾞﾗｲﾌﾞﾁｴﾝ ｶﾞｲﾄﾞ	66	4
ｽﾗｲﾀﾞｰ,ﾁｴﾝ	135	10
ｽﾘｰﾌﾞ	104	12
	105	7
ｽﾚｯﾄﾞB,ｽﾃｱﾘﾝｸﾞﾍｯﾄﾞﾄｯﾌﾟ	96	6
ｽﾚｯﾄﾞCOMP.,ｽﾃｱﾘﾝｸﾞﾍｯﾄﾞ ﾄｯﾌﾟ	96	4
〔セ〕		
ｾﾝｻｰ,ｵｰﾌﾟﾝｴｱｰﾃﾝﾌﾟﾚﾁﾔｰ	152	1
ｾﾝｻｰ,ﾌﾛﾝﾄﾎｲｰﾙｽﾋﾟｰﾄﾞ	88	6
	90	6

部品名	頁	見出
ｾﾝｻｰ,ﾘﾔｰﾎｲｰﾙｽﾋﾟｰﾄﾞ	102	1
	103	40
ｾﾝｻｰ,O2	128	17
	130	15
ｾﾝｻｰｾｯﾄ	82	1
ｾﾝｻｰASSY.,ｱﾝｸﾞﾙ	61	15
	81	7
ｾﾝｻｰASSY.,ｳｵｰﾀｰﾃﾝﾌﾟﾚﾁﾔｰ	80	8
ｾﾝｻｰASSY.,ｴｱｰﾃﾝﾌﾟﾚﾁﾔｰ	126	16
ｾﾝｻｰASSY.,ｵｲﾙﾌﾟﾚｯｼﾔｰ	63	7
ｾﾝｻｰASSY.,ｻｰﾓｽﾀｯﾄｵｲﾙ	71	9
ｾﾝｻｰASSY.,ｽﾋﾟｰﾄﾞ	71	8
ｾﾝｻｰASSY.,ﾊﾞﾝｸｱﾝｸﾞﾙ	144	8
ｾﾝﾀｰ,ｼﾌﾄﾄﾞﾗﾑ	78	9
〔ソ〕		
ｿｹｯﾄASSY.,ｱｸｾｻﾘｰ	145	21
ｿﾚﾉｲﾄﾞASSY.,ﾘﾆｱ	63	8
〔タ〕		
ﾀﾞｲﾔﾌﾗﾑ	88	18
	90	18
	102	18
ﾀﾞｸﾄ,L.ｴｱｰｸﾘｰﾅｰ	126	5
ﾀﾞｸﾄ,R.ｴｱｰｸﾘｰﾅｰ	126	3
ﾀﾞｽﾄｼｰﾙ 17X23X3	132	9
ﾀﾞｽﾄｼｰﾙ 17X24X5	137	15
ﾀﾞｽﾄｼｰﾙ 20X25X4	105	14
ﾀﾞｽﾄｼｰﾙ 28X37X4	136	27
ﾀﾞｽﾄｼｰﾙ 30X37X4	136	28
ﾀﾞｽﾄｼｰﾙ 30X47X7.5	107	23
ﾀﾞｽﾄｼｰﾙ 30X50X7	107	22
ﾀﾞｽﾄｼｰﾙ,ｽﾃｱﾘﾝｸﾞｱｯﾊﾟｰ	96	1
ﾀﾞｽﾄｼｰﾙ,ｽﾃｱﾘﾝｸﾞﾍｯﾄﾞ	96	2
ﾀﾞｽﾄｼｰﾙ,ﾏｽﾀｰｼﾘﾝﾀﾞｰ	105	10
ﾀﾞﾝﾊﾟｰ,ｺﾈｸﾀｰ	108	4
ﾀﾞﾝﾊﾟｰｾｯﾄ,ﾎｲｰﾙ	106	1
ﾀｲﾔ,ﾌﾛﾝﾄ	101	7
ﾀｲﾔ,ﾘﾔｰ	106	11
ﾀﾝｸ,ﾗｼﾞｴﾀｰﾘｻﾞｰﾌﾞ	150	9
ﾀﾝｸASSY.,ﾌｭｰｴﾙ	108	6
〔チ〕		
ﾁｴﾝ,ｶﾑ	60	2
ﾁｴﾝ,ﾄﾞﾗｲﾌﾞ	135	3
ﾁｭｰﾌﾞ	127	3
ﾁｭｰﾌﾞ, 5.3X510	150	25
ﾁｭｰﾌﾞ, 5.3X630	151	26
ﾁｭｰﾌﾞ,ｴｱｰｸﾘｰﾅｰｺﾈｸﾃｲﾝｸﾞ	126	7
ﾁｭｰﾌﾞ,ｷﾔﾆｽﾀｰﾁﾔｰｼﾞ	127	7
ﾁｭｰﾌﾞ,ｼﾞｮｲﾝﾄｰﾍｯﾄﾞ	127	5
ﾁｭｰﾌﾞ,ﾊﾟｰｼﾞｺﾝﾄﾛｰﾙﾊﾞﾙﾌﾞ ｼﾞｮｲﾝﾄ	127	4
ﾁｭｰﾌﾞ,ﾌﾞﾘｰｻﾞｰ	108	10
	126	8
ﾁｭｰﾌﾞA,ﾄﾞﾚﾝ	108	7

www.impex-jp.com

部 品 名 索 引

部 品 名	頁	見出
ﾁｭｰﾌﾞCOMP.,ﾄﾞﾚﾝ	126	19
〔 テ 〕		
ﾃﾞｨｽｸ,ﾌﾛﾝﾄﾌﾞﾚｰｷ	101	9
ﾃﾞｨｽｸ,ﾘﾔｰﾌﾞﾚｰｷ	106	13
ﾃｰﾌﾟ,ﾀﾞﾌﾞﾙｻｲﾄﾞｱﾄﾞﾋｰｼﾌﾞ	146	2
ﾃｰﾌﾟA,ﾀﾞﾌﾞﾙﾌｪｲｽ	146	3
ﾃｰﾙﾗｲﾄASSY.	142	1
ﾃﾝｼｮﾅｰCOMP.,ｶﾑﾁｴﾝ	60	3
〔 ト 〕		
ﾄﾞﾗｲﾊﾞｰ,ｽｸﾘｭｰ	162	4
ﾄﾞﾗﾑASSY.,ｷﾞﾔｰｼﾌﾄ	78	5
ﾄﾘﾑ,ﾌｭｰｴﾙﾀﾝｸ	108	8
	153	24
〔 ナ 〕		
ﾅｯﾄ,6ｶｸ 8MM	103	31
	136	20
ﾅｯﾄ,ｳｴﾙ 5MM	111	18
	152	14
	159	11
ﾅｯﾄ,ｷﾔｯﾌﾟ 6MM	89	25
	91	28
ﾅｯﾄ,ｷﾔｯﾌﾟ 8MM	128	23
	130	20
ﾅｯﾄ,ｸﾘｯﾌﾟ 5MM	111	20
	113	28
	117	11
	118	9
	125	55
	139	25
	153	20
	159	13
ﾅｯﾄ,ｸﾘｯﾌﾟ 6MM	117	9
	118	7
ﾅｯﾄ,ｻｲﾄﾞｽﾀﾝﾄﾞ	134	6
ﾅｯﾄ,ｽﾃｱﾘﾝｸﾞｽﾃﾑﾌﾗﾝｼﾞ	95	26
ﾅｯﾄ,ｽﾍﾟｼｬﾙ 5MM	154	4
ﾅｯﾄ,ｽﾍﾟｼｬﾙ 6MM	138	8
ﾅｯﾄ,ｽﾍﾟｼｬﾙ 6X7	138	7
ﾅｯﾄ,ｾｯﾃｲﾝｸﾞ	150	4
ﾅｯﾄ,ﾀﾍﾟｯﾄｱｼﾞｬｽﾃｲﾝｸﾞ	58	14
		18
ﾅｯﾄ,ﾅｲﾛﾝ 4MM	93	8
ﾅｯﾄ,ﾌﾗﾝｼﾞ 12MM	95	27
	107	18
	148	14
		15
ﾅｯﾄ,ﾌﾗﾝｼﾞ 3MM	151	37
ﾅｯﾄ,ﾌﾗﾝｼﾞ 5MM	139	27
ﾅｯﾄ,ﾌﾗﾝｼﾞ 6MM	108	23
	140	8
ﾅｯﾄ,ﾌﾗﾝｼﾞ 8MM	129	28
	130	24
	148	25

部 品 名	頁	見出
ﾅｯﾄ,ﾌﾗﾝｼﾞ 8MM	153	17
ﾅｯﾄ,ﾌﾗﾝｼﾞｷｬｯﾌﾟ 8MM	153	17
ﾅｯﾄ,U 10MM	137	12
ﾅｯﾄ,U 18MM	107	17
	135	19
	136	19
ﾅｯﾄﾜｯｼｬｰ 6MM	69	12
ﾅｯﾄﾜｯｼｬｰ 8MM	105	13
〔 ノ 〕		
ﾉｯｸﾋﾟﾝ 10X16	71	21
ﾉｯｸﾋﾟﾝ 12X20	57	13
ﾉｯｸﾋﾟﾝ 2.5X10	58	15
ﾉｯｸﾋﾟﾝ 5X8	58	16
ﾉｯｸﾋﾟﾝ 8X10	63	10
	68	9
	81	19
ﾉｯｸﾋﾟﾝ 8X14	66	15
	70	13
ﾉｯｸﾋﾟﾝ 8X20	62	30
	79	30
〔 ハ 〕		
ﾊﾞｰCOMP.,ｻｲﾄﾞｽﾀﾝﾄﾞ	134	2
ﾊﾟｲﾌﾟ,ｵｲﾙﾊﾟｽ	61	5
ﾊﾟｲﾌﾟ,ｼｰﾄ	98	13
ﾊﾟｲﾌﾟ,ｽﾃｱﾘﾝｸﾞﾊﾝﾄﾞﾙ	94	9
ﾊﾟｲﾌﾟCOMP.,ｴｷｿﾞｰｽﾄ	128	1
	130	1
ﾊﾟｲﾌﾟCOMP.,ﾌｭｰｴﾙ	82	14
ﾊﾟｲﾌﾟCOMP.,ﾌﾛﾝﾄﾌｫｰｸ	98	5
ﾊﾟｲﾌﾟCOMP.A,ﾘﾔｰﾌﾞﾚｰｷ	92	2
ﾊﾟｲﾌﾟCOMP.B,ﾌﾛﾝﾄﾌﾞﾚｰｷ	92	4
ﾊﾟｲﾌﾟCOMP.B,ﾘﾔｰﾌﾞﾚｰｷ	92	3
ﾊﾟｲﾌﾟCOMP.C,ﾌﾛﾝﾄﾌﾞﾚｰｷ	92	5
ﾊﾟｯｷﾝ,ｵｲﾙｽﾄﾚｰﾅｰ	70	5
	84	1
ﾊﾟｯｷﾝ,ﾍﾞｰｽ	63	5
	84	1
	108	12
ﾊﾟｯｷﾝ,ﾏﾌﾗｰ	128	11
	130	9
ﾊﾞｯｸﾞ,ｻｰﾋﾞｽﾌﾞｯｸ	162	3
ﾊﾞｯｸﾞ,ﾂｰﾙ 200MM	162	15
ﾊﾞｯﾃﾘｰ	143	1
ﾊﾟｯﾄﾞｾｯﾄ,ﾊﾟｰｷﾝｸﾞﾌﾞﾚｰｷ	105	1
ﾊﾟｯﾄﾞｾｯﾄ,ﾌﾛﾝﾄ	99	2
	100	2
ﾊﾟｯﾄﾞｾｯﾄ,ﾘﾔｰ	104	1
ﾊﾟﾈﾙ,L.ｲﾝﾅｰｾﾝﾀｰ	109	6
ﾊﾟﾈﾙ,L.ﾐﾗｰ	157	26
ﾊﾟﾈﾙ,L.ﾘﾔｰｳｲﾝｶｰ	124	34
ﾊﾟﾈﾙ,R.ｲﾝﾅｰｾﾝﾀｰ	109	5
ﾊﾟﾈﾙ,R.ﾐﾗｰ	157	25
ﾊﾟﾈﾙ,R.ﾘﾔｰｳｲﾝｶｰ	123	29
ﾊﾟﾈﾙASSY.,L.ｻｲﾄﾞ	112	17
ﾊﾟﾈﾙASSY.,R.ｻｲﾄﾞ	112	16

部 品 名	頁	見出
ﾊﾟﾈﾙASSY.A,L.ｻｲﾄﾞﾀﾞｸﾄ	112	14
ﾊﾟﾈﾙASSY.A,R.ｻｲﾄﾞﾀﾞｸﾄ	112	12
ﾊﾞﾙﾌﾞ,ｲﾝﾚｯﾄ	58	5
ﾊﾞﾙﾌﾞ,ｴｷｿﾞｰｽﾄ	58	6
ﾊﾞﾙﾌﾞ,ﾊﾟｰｼﾞｺﾝﾄﾛｰﾙｿﾚﾉｲﾄﾞ	127	10
ﾊﾞﾙﾌﾞ,ﾘﾑ	101	1
	106	12
ﾊﾞﾙﾌﾞｾｯﾄ,ｱｲﾄﾞﾙｴｱｰｺﾝﾄﾛｰﾙ	82	7
ﾊﾞﾙﾌﾞASSY.,ｸﾗﾝﾌﾟｲﾝ	101	14
	107	25
ﾊﾟﾝ,ｵｲﾙ	70	1
ﾊﾞﾝﾄﾞ	146	1
ﾊﾞﾝﾄﾞ,ｲﾝｼｭﾚｰﾀｰ	57	7
ﾊﾞﾝﾄﾞ,ｴｱｰｸﾘｰﾅｰｺﾈｸﾃｲﾝｸﾞﾁｭｰﾌﾞ	126	10
ﾊﾞﾝﾄﾞ,ｻﾄﾞﾙﾊﾞｯｸﾞｽﾄｯﾊﾟｰ	121	23
ﾊﾞﾝﾄﾞ,ﾂｰﾙｾｯﾃｲﾝｸﾞ	138	5
ﾊﾞﾝﾄﾞ,ﾜｲﾔｰ	145	24
ﾊﾞﾝﾄﾞ,ﾜｲﾔｰ 165MM	145	41
	87	8
ﾊﾞﾝﾄﾞ,ﾜｲﾔｰ 95MM	134	7
ﾊﾞﾝﾄﾞ,ﾜｲﾔｰﾊｰﾈｽ	93	18
	127	13
	145	25
ﾊﾞﾝﾄﾞ,R.ﾌﾛﾝﾄﾏﾌﾗｰ	128	10
ﾊﾞﾝﾄﾞ,Uﾛｯｸ	154	3
ﾊﾞﾝﾄﾞB1,ﾊﾞｯﾃﾘｰ	143	7
ﾊｰﾈｽ,ﾜｲﾔｰ	144	2
ﾊﾝﾄﾞﾙ,ｱｲﾚﾝﾁ 12MM	162	12
〔 ヒ 〕		
ﾋﾟｰｽ,ｵｲﾙﾛｯｸ	98	11
ﾋﾟｽﾄﾝ	73	2
	99	7
	100	6
	104	3
ﾋﾟｽﾄﾝｾｯﾄ,ﾏｽﾀｰｼﾘﾝﾀﾞｰ	102	14
ﾋﾟﾝ 10X44	65	3
ﾋﾟﾝ,ｷﾞﾔｰｼﾌﾄﾌｵｰｸｶﾞｲﾄﾞ	77	12
ﾋﾟﾝ,ｷﾞﾔｰｼﾌﾄﾘﾀｰﾝｽﾌﾟﾘﾝｸﾞ	79	23
ﾋﾟﾝ,ｼﾌﾀｰ	78	6
ﾋﾟﾝ,ｽﾃｯﾌﾟｼﾞｮｲﾝﾄ	133	4
ﾋﾟﾝ,ｽﾃｯﾌﾟﾊﾞｰｼﾞｮｲﾝﾄ	133	3
ﾋﾟﾝ,ｽﾌﾟﾘｯﾄ 2.0X15	103	32
	133	17
ﾋﾟﾝ,ｽﾌﾟﾘﾝｸﾞ 2X10	103	33
ﾋﾟﾝ,ﾊﾝｶﾞｰ	99	4
	100	12
	104	9
	105	3
ﾋﾟﾝ,ﾋﾟｽﾄﾝ	73	3
ﾋﾟﾝ,ﾋﾟｽﾄﾝ 10X33	65	1
ﾋﾟﾝA,ﾚﾊﾞｰ	121	19
ﾋﾟﾝD,ｼﾞｮｲﾝﾄ	103	34

部 品 名	頁	見出
ﾋｰﾀｰASSY.,L.ﾊﾝﾄﾞﾙｸﾞﾘｯﾌﾟ	87	16
ﾋｰﾀｰASSY.,R.ﾊﾝﾄﾞﾙｸﾞﾘｯﾌﾟ	87	10
ﾋｭｰｽﾞ,ﾌﾞﾚｰﾄﾞ	143	8
	144	10
		11
		12
〔 フ 〕		
ﾌﾞｰﾂ,ｽﾘｰﾌﾞ	104	7
ﾌﾞｰﾂ,ﾋﾟﾝ	105	9
ﾌﾞｰﾂ,ﾋﾟﾝﾌﾞｯｼｭ	99	11
	100	10
	105	8
ﾌﾞｰﾂB	99	12
	100	11
	104	15
ﾌﾞｰﾂCOMP.	88	12
	90	12
	102	10
ﾌﾟｰﾗｰ,ﾋｭｰｽﾞ	162	1
ﾌﾞｯｼｭ,ｶﾞｲﾄﾞ	98	7
ﾌﾞｯｼｭ,ｽﾗｲﾀﾞｰ	98	8
ﾌﾟﾗｸﾞ	126	12
ﾌﾟﾗｸﾞ,ｽﾊﾟｰｸ	57	5
ﾌﾟﾗｸﾞ,ﾊﾝﾄﾞﾙｱﾝﾀﾞｰｶﾊﾞｰ	116	1
	118	1
ﾌﾟﾗｸﾞ,ﾊﾝﾄﾞﾙﾚﾊﾞｰﾌﾞﾗｹｯﾄ	88	21
	90	21
ﾌﾟﾗｸﾞ,ﾕｰｽﾞﾚｽﾎｰﾙ	119	2
ﾌﾞﾗｹｯﾄ,ﾏﾌﾗｰ	130	5
ﾌﾞﾗｹｯﾄ,ﾒｲﾝｽﾃｯﾌﾟ	133	8
ﾌﾞﾗｹｯﾄ,ﾓｼﾞｭﾚｰﾀｰ	92	8
ﾌﾞﾗｹｯﾄｻﾌﾞASSY.,ﾊﾟｰｷﾝｸﾞﾌﾞﾚｰｷ	105	5
ﾌﾞﾗｹｯﾄｻﾌﾞASSY.,R.ﾌﾛﾝﾄ	99	14
	100	14
ﾌﾞﾗｹｯﾄCOMP.,ﾏﾌﾗｰ	128	5
ﾌﾞﾗｹｯﾄCOMP.,ﾘﾔｰ	104	5
ﾌﾞﾗｹｯﾄCOMP.,ﾘﾔｰﾌﾞﾚｰｷ	104	17
ﾌﾞﾗｼｾｯﾄA,ｶｰﾎﾞﾝ	69	2
ﾌﾞﾗｼｾｯﾄB,ｶｰﾎﾞﾝ	69	3
ﾌﾞﾗﾝｼﾞﾔｰ,ﾎﾟｰﾙ	78	13
ﾌﾞﾘｯｼﾞ,ﾌｵｰｸﾄｯﾌﾟ	94	19
ﾌﾞﾚｰｷCOMP.,ﾊﾝﾄﾞ	93	6
ﾌﾞﾚｰｽ,ﾌﾛﾝﾄﾌｴﾝﾀﾞｰ	97	2
ﾌﾟﾚｰﾄ,ｱｲﾄﾞﾙｴｱｰｺﾝﾄﾛｰﾙﾊﾞﾙﾌﾞ	82	8
ﾌﾟﾚｰﾄ,ｳｵｰﾀｰﾎﾟﾝﾌﾟ	68	4
ﾌﾟﾚｰﾄ,ｸｯｼｮﾝｺﾈｸﾃｲﾝｸﾞ	137	6
ﾌﾟﾚｰﾄ,ｼﾌﾄﾄﾞﾗﾑﾍﾞｱﾘﾝｸﾞｾｯﾃｲﾝｸﾞ	79	24
ﾌﾟﾚｰﾄ,ｾﾊﾟﾚｰﾀｰ	63	3
ﾌﾟﾚｰﾄ,ｿﾚﾉｲﾄﾞｽﾄｯﾊﾟｰ	63	1
ﾌﾟﾚｰﾄ,ﾀﾞｲﾔﾌﾗﾑ	88	17
	90	17
	102	19
ﾌﾟﾚｰﾄ,ﾁｪﾝｼﾞｶﾞｲﾄﾞ	78	14
ﾌﾟﾚｰﾄ,ﾃﾝｼｮﾅｰｾｯﾃｲﾝｸﾞ	60	5
ﾌﾟﾚｰﾄ,ﾊﾟｰﾃｲｼｮﾝ	71	2

www.inflexip.com

部品名索引

部品名	頁	見出
プレート,バランサーベアリングセット	74	11
		12
プレート,ピリオンステップクリック	133	11
プレート,フロントボックスロック	155	15
プレート,メインシャフト ベアリングセッティング	75	4
プレート,リッドロック	124	37
プレート,ロックキーセッティング	114	6
	119	6
プレートCOMP.,ドライブチエンガイド	66	3
プレートCOMP.,リヤーブレーキピボット	132	6
プロテクター	88	14
	90	14
プロテクター,ラバー	110	12
	161	6
フアスナーB,デュアルロック	109	3
フアスナーB,デュアルロック 20X20	154	5
フアンCOMP.,クーリング	151	34
フイルターセット,オイル	70	2
フイルターASSY.,フユーエル	108	5
フイルターCOMP.,スプールバルブ	63	6
フエンダ−COMP.,フロント	97	1
フエンダ−COMP.A,リヤー	138	17
フエンダ−COMP.B,リヤー	138	10
フオーク,L.ギヤーシフト	78	2
		4
フオーク,R.ギヤーシフト	78	1
		3
フオークASSY.,L.フロント	98	17
フオークASSY.,R.フロント	98	1
フライホイールCOMP.	67	2
フランジサブASSY.,リヤードリブン	106	7
〔ヘ〕		
ベースASSY.,L.サドルバック	125	64
ベースASSY.,R.サドルバック	125	63
ベースCOMP.,コンタクト	94	6
ベアリング,アンギユラーボール 22X50X15	107	20
ベアリング,ニードル	136	26
	137	14
ベアリング,ニードル 12X18X12	79	27
ベアリング,ニードル 14X20X12	79	28
ベアリング,ニードル 17X24X30	136	23
	137	13
ベアリング,ニードル 20MM	77	21
ベアリング,ニードル 26X31X22	76	21
ベアリング,ニードル 26X31X24	76	21
ベアリング,ニードル 30X37X20	65	9
	136	25
ベアリング,ヘッドパイプアッパー	96	8
ベアリング,ヘッドパイプアンダー	96	9
ベアリング,ラジアルボール	74	14
	101	12
	107	21
ベアリング,ラジアルボール 20X37X9	136	24
ベアリング,ラジアルボール 25X47X8	79	26
ベアリング,ラジアルボール 6008	76	20

部品名	頁	見出
ベアリング,ラジアルボール 607ZZ	81	14
ベアリング,ラジアルボール 6204	74	16
ベアリング,ラジアルボール 6204U	75	19
ベアリング,ラジアルボール 696ZZ	81	15
ベアリング,ラジアルボール 699ZZ	81	13
ベアリング,ラジアルボール 40X68X7.5	61	22
ベアリングA,クランクシヤフト	73	8
ベアリングA,コネクテイングロッド	73	6
ベアリングB,クランクシヤフト	73	8
ベアリングB,コネクテイングロッド	73	6
ベアリングC,クランクシヤフト	73	8
ベアリングC,コネクテイングロッド	73	6
ベアリングD,クランクシヤフト	73	8
ベアリングD,コネクテイングロッド	73	6
ベアリングE,クランクシヤフト	73	8
ベアリングE,コネクテイングロッド	73	6
ベアリングF,コネクテイングロッド	73	6
ベアリングG,コネクテイングロッド	73	6
ベアリングH,コネクテイングロッド	73	6
ペダルASSY.,ブレーキ	132	3
ベルト,シート	114	11
ヘッドライトASSY.	85	1
ヘッドCOMP.,シリンダー	57	1
〔ホ〕		
ボード,L.メインステップ	133	7
ボード,R.メインステップ	133	5
ボール,スチール #8	133	19
ポールA,ラチエット	78	11
ポールB,ラチエット	78	12
ポケットASSY.,L.	155	11
ポケットASSY.,R.	155	10
ボス,オイルフイルター	70	8
ボデイ,リニアソレノイド	63	2
ボデイセット	82	6
ボデイASSY.,スロットル	82	5
ボデイCOMP.,フレーム	148	3
ボルト 8X45	98	20
ボルト,6カク 6X22	147	6
ボルト,6カク 8X50	135	17
ボルト,オイル 10X22	88	24
	91	27
	102	23
ボルト,キヤップ 6X12	133	15
ボルト,コネクテイングロッド	73	4
ボルト,サイドスタンドピボット	134	4
ボルト,シーリング 12X8	71	10
ボルト,シーリング 20MM	71	5
ボルト,スウイングアームピボット	135	5
ボルト,スクリーンステー	152	15
ボルト,スタッド 12X25	106	15
ボルト,スタッド 8X26	57	10
ボルト,スペシヤル 10MM	77	13
ボルト,スペシヤル 5X22	113	26
ボルト,スペシヤル 6MM	138	23
	157	28
ボルト,スペシヤル 6X15	113	25

部品名	頁	見出
ボルト,スペシヤル 6X15	128	22
ボルト,スペシヤル 6X16	134	5
ボルト,スペシヤル 6X22	97	8
ボルト,スペシヤル 6X32	71	15
ボルト,スペシヤル 6X45	71	14
ボルト,セッテイング	69	6
ボルト,ソケット 10X52	137	11
ボルト,ソケット 10X88	137	10
ボルト,ソケット 4X25	108	21
ボルト,ソケット 5X9	143	6
ボルト,ソケット 6X16	151	32
ボルト,ソケット 6X25	157	39
ボルト,ソケット 8MM	65	8
	98	19
ボルト,ソケット 8X20	115	31
ボルト,ソケット 8X22	148	22
ボルト,ソケット 8X32	94	24
	95	33
	96	5
ボルト,ターミナル	69	7
ボルト,デイスク 8X25	101	10
	107	16
ボルト,ドレンプラグ 12X15	70	9
ボルト,ノック 6MM	61	20
	81	12
ボルト,ハンドルレバーピボット	88	23
	91	25
ボルト,ピン	104	14
ボルト,フランジ 10MM	64	9
ボルト,フランジ 10X115	137	9
ボルト,フランジ 10X62	137	8
ボルト,フランジ 10X70	72	27
ボルト,フランジ 12X168	148	13
ボルト,フランジ 12X276	148	12
ボルト,フランジ 12X35	148	18
ボルト,フランジ 12X45	148	19
ボルト,フランジ 12X50	67	4
ボルト,フランジ 12X55	148	20
ボルト,フランジ 12X80	148	21
ボルト,フランジ 6MM	138	20
ボルト,フランジ 6X10	92	13
	127	16
	147	7
	148	16
ボルト,フランジ 6X12	71	23
	89	32
	90	22
	92	14
	95	32
	103	42
	127	17
	129	29
	130	25
	139	28
	145	42
	148	17
ボルト,フランジ 6X14	60	9
	62	32
		34

部品名	頁	見出
ボルト,フランジ 6X14	67	6
	74	15
	76	22
	79	32
	89	33
	90	23
	93	17
	103	35
		37
		38
	151	27
		28
ボルト,フランジ 6X16	61	16
	62	33
	63	11
	89	34
		35
	91	26
	103	39
		43
	115	23
	145	36
	151	29
ボルト,フランジ 6X18	60	6
	71	24
	139	29
ボルト,フランジ 6X20	92	15
	115	24
ボルト,フランジ 6X22	80	9
	88	22
	90	24
	97	10
	115	30
	145	37
ボルト,フランジ 6X25	63	12
	69	16
	85	4
	89	36
		37
	91	35
		36
	151	30
ボルト,フランジ 6X28	61	17
	66	7
	70	7
	81	9
	142	9
ボルト,フランジ 6X32	68	5
	108	24
ボルト,フランジ 6X35	57	9
	66	8
	68	6
	79	33
	103	36
ボルト,フランジ 6X40	61	18
	67	7
	81	10
ボルト,フランジ 6X45	63	13
	66	9

部 品 名 索 引

部 品 名	頁	見出
ﾎﾞﾙﾄ,ﾌﾗﾝｼﾞ 6X50	61	19
	68	7
ﾎﾞﾙﾄ,ﾌﾗﾝｼﾞ 6X55	63	14
	70	14
	79	34
	80	10
	82	17
ﾎﾞﾙﾄ,ﾌﾗﾝｼﾞ 6X60	81	11
ﾎﾞﾙﾄ,ﾌﾗﾝｼﾞ 6X75	70	15
ﾎﾞﾙﾄ,ﾌﾗﾝｼﾞ 8X100	71	13
ﾎﾞﾙﾄ,ﾌﾗﾝｼﾞ 8X16	93	16
	129	30
	131	26
	145	38
ﾎﾞﾙﾄ,ﾌﾗﾝｼﾞ 8X18	127	18
	132	12
	133	14
	153	22
ﾎﾞﾙﾄ,ﾌﾗﾝｼﾞ 8X20	151	31
ﾎﾞﾙﾄ,ﾌﾗﾝｼﾞ 8X25	149	26
	153	23
ﾎﾞﾙﾄ,ﾌﾗﾝｼﾞ 8X28	105	11
ﾎﾞﾙﾄ,ﾌﾗﾝｼﾞ 8X32	99	15
	100	15
ﾎﾞﾙﾄ,ﾌﾗﾝｼﾞ 8X35	128	20
	130	18
ﾎﾞﾙﾄ,ﾌﾗﾝｼﾞ 8X40	149	27
ﾎﾞﾙﾄ,ﾌﾗﾝｼﾞ 8X42	105	12
ﾎﾞﾙﾄ,ﾌﾗﾝｼﾞ 8X45	72	25
	128	19
	129	31
	130	17
	131	27
ﾎﾞﾙﾄ,ﾌﾗﾝｼﾞ 8X49	104	16
ﾎﾞﾙﾄ,ﾌﾗﾝｼﾞ 8X70	72	26
ﾎﾞﾙﾄ,ﾌﾗﾝｼﾞ 9X125	71	12
ﾎﾞﾙﾄ,ﾌﾗﾝｼﾞ 9X150	71	11
ﾎﾞﾙﾄ,ﾌﾛﾝﾄｱｸｽﾙ	101	11
ﾎﾞﾙﾄ,ﾌﾛﾝﾄﾌｵｰｸ	98	15
ﾎﾞﾙﾄ,ﾍﾂﾄﾞｶﾊﾞｰ	56	3
ﾎﾞﾙﾄ,ﾛﾂｶｰｱｰﾑｼﾔﾌﾄ	58	12
ﾎﾞﾙﾄ,ﾜﾝｳｴｲ 8MM	94	23
ﾎﾞﾙﾄﾜﾂｼﾔｰ 10X30	60	7
ﾎﾞﾙﾄﾜﾂｼﾔｰ 6X12	150	21
ﾎﾞﾙﾄﾜﾂｼﾔｰ 6X25	126	17
ﾎﾞﾙﾄﾜﾂｼﾔｰ 9X130	57	8
ﾎﾞﾙﾄA,ﾋﾟﾝ	99	10
	100	9
ﾎﾟﾝﾌﾟASSY.,ｳｵｰﾀｰ	68	1
ﾎﾟﾝﾌﾟASSY.,ｵｲﾙ	70	3
ﾎﾟﾝﾌﾟASSY.,ﾌﾕｰｴﾙ	108	1
ﾎｰｽ,ｳｵｰﾀｰﾊﾞｲﾊﾟｽ	80	5
ﾎｰｽ,ﾏｽﾀｰｼﾘﾝﾀﾞｰｵｲﾙ	102	16
ﾎｰｽ,ﾗｼﾞｴﾀｰｱﾂﾊﾟｰ	150	15
ﾎｰｽ,ﾗｼﾞｴﾀｰﾛｱｰ	150	17
ﾎｰｽCOMP.,ﾌﾕｰｴﾙﾌｲｰﾄﾞ	108	9
ﾎｰｽCOMP.A,ﾌﾛﾝﾄﾌﾞﾚｰｷ	88	7
	90	7
ﾎｰｽCOMP.C,ﾘﾔｰﾌﾞﾚｰｷ	102	6

部 品 名	頁	見出
ﾎｰｽCOMP.D,ﾌﾛﾝﾄﾌﾞﾚｰｷ	88	8
	90	8
ﾎｰﾝCOMP.	144	9
ﾎｲｰﾙｻﾌﾞASSY.,ﾌﾛﾝﾄ	101	6
ﾎｲｰﾙｻﾌﾞASSY.,ﾘﾔｰ	106	10
ﾎﾙﾀﾞｰ,ﾊﾝﾄﾞﾙﾊﾟｲﾌﾟｱﾂﾊﾟｰ	94	17
ﾎﾙﾀﾞｰ,ﾊﾝﾄﾞﾙﾛｱｰ	94	18
ﾎﾙﾀﾞｰ,ﾌﾞﾗｼ	69	4
ﾎﾙﾀﾞｰ,ﾏｽﾀｰｼﾘﾝﾀﾞｰ	88	16
	90	16
〔 マ 〕		
ﾏｰｸ,ﾄﾞﾗｲﾌﾞｺｰｼﾖﾝ	163	7
ﾏｰｸ,ﾎﾝﾀﾞ	164	1
		2
ﾏｰｸ,ﾚｼｰﾊﾞｰ	94	2
ﾏﾂﾄ,ｴｱｰｲﾝｼﾞｴｸｼﾖﾝｺﾝﾄﾛｰﾙ ﾊﾞﾙﾌﾞﾁﾕｰﾌﾞ	112	4
ﾏﾂﾄ,ﾋﾟﾘｵﾝｽﾃﾂﾌﾟﾎﾙﾀﾞｰ	109	2
	112	5
ﾏﾂﾄ,ﾌﾛﾝﾄｳｲﾝｶｰ	112	6
ﾏﾂﾄ,ﾎﾞﾃﾞｲｶﾊﾞｰ	113	22
ﾏﾂﾄ,ﾒﾝﾃﾅﾝｽﾘﾂﾄﾞ	109	4
ﾏﾂﾄ,L.ﾌﾛﾝﾄｶﾊﾞｰ	112	2
	139	30
ﾏﾂﾄA,L.ｴﾝｼﾞﾝｶﾊﾞｰ	112	11
ﾏﾂﾄA,L.ﾌﾛﾝﾄｶﾊﾞｰ	112	1
ﾏﾂﾄA,R.ｴﾝｼﾞﾝｶﾊﾞｰ	112	7
ﾏﾂﾄB,ﾌﾕｰｴﾙﾀﾝｸ	112	3
ﾏﾂﾄB,L.ｴﾝｼﾞﾝｶﾊﾞｰ	112	13
ﾏﾂﾄB,R.ｴﾝｼﾞﾝｶﾊﾞｰ	112	8
ﾏﾂﾄC,R.ｴﾝｼﾞﾝｶﾊﾞｰ	112	10
ﾏﾌﾗｰCOMP.	128	4
	130	4
〔 ミ 〕		
ﾐﾗｰASSY.,L.ﾊﾞﾂｸ	156	23
ﾐﾗｰASSY.,R.ﾊﾞﾂｸ	156	17
〔 メ 〕		
ﾒｰﾀｰASSY.,ｺﾝﾋﾞﾈｰｼﾖﾝ	86	1
ﾒｲﾝｼﾔﾌﾄ,ｱｳﾀｰ	75	5
ﾒｲﾝｼﾔﾌﾄCOMP.,ｲﾝﾅｰ	75	3
〔 モ 〕		
ﾓｰﾀｰASSY.,ｽﾀｰﾀｰ	69	1
ﾓｰﾀｰASSY.,ﾌｱﾝ	151	35
ﾓｰﾀｰASSY.,ﾚｼｵｺﾝﾄﾛｰﾙ	81	6
ﾓｼﾞﾕﾚｰﾀｰASSY.	92	7
〔 ラ 〕		
ﾗｲﾄASSY.,ﾗｲｾﾝｽ	142	2
ﾗｼﾞｴﾀｰCOMP.	150	3
ﾗﾁｴﾂﾄASSY.,ﾋﾟﾘｵﾝｼｰﾄ	114	20

部 品 名	頁	見出
ﾗﾊﾞｰ,ｳｲﾝｶｰ	139	31
ﾗﾊﾞｰ,ｳｲﾝｶｰﾏｳﾝﾃｲﾝｸﾞ	140	5
ﾗﾊﾞｰ,ｴｱｰｸﾘｰﾅｰｹｰｽﾏｳﾝﾃｲﾝｸﾞ	148	1
ﾗﾊﾞｰ,ｴｷｿﾞｰｽﾄﾊﾟｲﾌﾟﾏｳﾝﾃｲﾝｸﾞ	128	14
	130	12
ﾗﾊﾞｰ,ｵｲﾙｶﾂﾌﾟﾏｳﾝﾃｲﾝｸﾞ	85	2
	142	3
ﾗﾊﾞｰ,ｶﾞｰﾆﾂｼﾕ	152	4
ﾗﾊﾞｰ,ｷﾔﾆｽﾀｰ	127	2
ﾗﾊﾞｰ,ｸﾂｼﾖﾝ	150	1
ﾗﾊﾞｰ,ｻｰﾓｽﾀﾂﾄ	80	2
	83	1
ﾗﾊﾞｰ,ｻﾄﾞﾙﾊﾞﾂｸﾞﾏｳﾝﾃｲﾝｸﾞ	119	9
ﾗﾊﾞｰ,ｼｰﾄｸﾂｼﾖﾝ	114	4
		5
ﾗﾊﾞｰ,ｼｰﾄﾏｳﾝﾃｲﾝｸﾞ	108	18
ﾗﾊﾞｰ,ｼｰﾄﾚｰﾙ	108	17
ﾗﾊﾞｰ,ｼｴﾙﾀｰﾘﾂﾄﾞ	125	46
ﾗﾊﾞｰ,ｼﾖﾂｸ	143	5
ﾗﾊﾞｰ,ｽﾀﾝﾄﾞｽﾄﾂﾊﾟｰ	93	10
ﾗﾊﾞｰ,ｽﾎﾟﾝｼﾞ	156	18
ﾗﾊﾞｰ,ﾃｰﾙﾗｲﾄ	126	15
ﾗﾊﾞｰ,ﾊﾟｰｷﾝｸﾞﾌﾞﾚｰｷｶﾊﾞｰ	159	5
ﾗﾊﾞｰ,ﾋﾟﾘｵﾝｼｰﾄｾﾂﾃｲﾝｸﾞ	114	12
ﾗﾊﾞｰ,ﾋﾟﾘｵﾝｼｰﾄﾏｳﾝﾃｲﾝｸﾞ	114	17
ﾗﾊﾞｰ,ﾌﾟﾛﾃｸﾀｰ	92	1
ﾗﾊﾞｰ,ﾌﾟﾛﾃｸﾀｰﾊﾟﾂｷﾝ	128	3
	130	3
ﾗﾊﾞｰ,ﾌﾟﾛﾃｸﾀｰﾏｳﾝﾃｲﾝｸﾞ	128	7
	130	7
ﾗﾊﾞｰ,ﾏｳﾝﾃｲﾝｸﾞ	56	4
	83	1
ﾗﾊﾞｰ,ﾏﾌﾗｰﾏｳﾝﾃｲﾝｸﾞ	128	12
	130	10
ﾗﾊﾞｰ,ﾒｰﾀｰﾏｳﾝﾃｲﾝｸﾞ	86	2
ﾗﾊﾞｰ,ﾗｼﾞｴﾀｰｱﾂﾊﾟｰ	133	1
ﾗﾊﾞｰ,ﾗｼﾞｴﾀｰｼﾕﾗｳﾄﾞ	154	1
ﾗﾊﾞｰ,ﾗｼﾞｴﾀｰﾏｳﾝﾃｲﾝｸﾞ	150	7
ﾗﾊﾞｰ,ﾘﾔｰﾌｴﾝﾀﾞｰ	114	21
	138	9
ﾗﾊﾞｰ,ﾘﾔｰﾌｴﾝﾀﾞｰｸﾂｼﾖﾝ	97	6
ﾗﾊﾞｰ,ﾘﾔｰﾌﾚｰﾑ	108	20
ﾗﾊﾞｰ,ﾜﾂｼﾔｰｽﾌﾟﾘﾝｸﾞ	156	19
ﾗﾊﾞｰ,L.ﾒｲﾝｽﾃﾂﾌﾟ	133	10
ﾗﾊﾞｰ,R.ﾒｲﾝｽﾃﾂﾌﾟ	133	9
ﾗﾊﾞｰA,ﾊﾝﾄﾞﾙｳｴｲﾄ	94	12
ﾗﾊﾞｰB,ｸﾂｼﾖﾝ	109	1
ﾗﾊﾞｰB,ｼｰﾄｾﾂﾃｲﾝｸﾞ	114	3
ﾗﾊﾞｰB,ﾊﾝﾄﾞﾙｳｴｲﾄ	94	13
ﾗﾍﾞﾙ,ｵｲﾙｷﾔﾊﾟｼﾃｲｰ	163	6
ﾗﾍﾞﾙ,ｶｰｺﾞﾘﾐﾂﾄ	163	4
		9
ﾗﾍﾞﾙ,ﾀｲﾔ	163	1
		8
ﾗﾍﾞﾙ,ﾀｲﾔ&ﾄﾞﾗｲﾌﾞﾁｴﾝ	163	10
		11
ﾗﾍﾞﾙ,ﾁｴﾝｱｼﾞﾔｽﾀｰ	163	3
ﾗﾍﾞﾙ,ﾄﾞﾗｲﾌﾞﾁｴﾝ	163	2
ﾗﾍﾞﾙ,ﾌｴｱﾘﾝｸﾞｺｰｼﾖﾝ	163	5

部 品 名	頁	見出
ﾗﾍﾞﾙ,ﾗｼﾞｴﾀｰｷﾔﾂﾌﾟ	150	6
ﾗﾍﾞﾙ,ﾘﾔｰﾀﾞﾝﾊﾟｰﾜｰﾆﾝｸﾞ	137	7
〔 リ 〕		
ﾘﾂﾄﾞ,L.	154	7
	155	7
ﾘﾂﾄﾞ,L.ｻﾄﾞﾙﾊﾞﾂｸﾞ	124	38
	125	38
ﾘﾂﾄﾞ,R.	154	6
ﾘﾂﾄﾞ,R.ｻﾄﾞﾙﾊﾞﾂｸﾞ	119	12
ﾘﾃｰﾅｰ	82	16
	99	9
	100	8
	104	6
	108	15
ﾘﾃｰﾅｰ,ﾊﾞﾙﾌﾞｽﾌﾟﾘﾝｸﾞ	58	9
ﾘﾌﾚｸﾀｰ,ﾘﾌﾚﾂｸｽ	138	2
ﾘﾚｰASSY.,ｽﾀｰﾀｰ	144	15
ﾘﾚｰCOMP.,ｳｲﾝｶｰ	144	13
ﾘﾚｰCOMP.,ｽﾀｰﾀｰ	144	16
ﾘﾚｰCOMP.,ﾊﾟﾜｰ	144	17
ﾘﾝｸﾞ	69	8
ﾘﾝｸﾞ,ｵｲﾙｼｰﾙｽﾄﾂﾊﾟｰ	98	14
ﾘﾝｸﾞ,ｼｰﾘﾝｸﾞ 26MM	75	1
ﾘﾝｸﾞ,ｽﾄﾂﾊﾟｰ	99	8
	100	7
	104	13
ﾘﾝｸﾞ,ｽﾅﾂﾌﾟ 62MM	77	23
ﾘﾝｸﾞ,ﾊﾞﾂｸｱﾂﾌﾟ	98	6
ﾘﾝｸﾞ,ﾊﾞﾂｸｱﾂﾌﾟ 8X11	62	28
ﾘﾝｸﾞ,ﾊﾝﾄﾞﾙｳｴｲﾄｽﾅﾂﾌﾟ	94	14
ﾘﾝｸﾞ,ﾋﾟｽﾄﾝ	98	12
ﾘﾝｸﾞ,ﾌﾛﾝﾄﾊﾟﾙｻｰ	101	4
ﾘﾝｸﾞ,ﾘﾔｰﾊﾟﾙｻｰ	106	6
ﾘﾝｸﾞｾﾂﾄ,ﾋﾟｽﾄﾝ	73	1
〔 レ 〕		
ﾚｸﾁﾌｱｲﾔｰCOMP.,ﾚｷﾞﾕﾚｰﾀｰ	144	1
ﾚｼｰﾊﾞｰﾕﾆﾂﾄ	94	1
ﾚﾊﾞｰ,L.ｻﾄﾞﾙﾊﾞﾂｸ	120	18
	121	18
ﾚﾊﾞｰ,R.ｻﾄﾞﾙﾊﾞﾂｸ	120	17
ﾚﾊﾞｰｻﾌﾞASSY.,L.ｻﾄﾞﾙﾊﾞﾂｸﾞ	121	24
ﾚﾊﾞｰｻﾌﾞASSY.,R.ｻﾄﾞﾙﾊﾞﾂｸﾞ	121	20
ﾚﾊﾞｰASSY.,R.ﾊﾝﾄﾞﾙ	88	20
	90	20
ﾚﾝﾁ,6ｶｸ 5MM	162	8
ﾚﾝﾁ,6ｶｸ 6MM	162	9
ﾚﾝﾁ,ｱｲ 22MM	162	13
ﾚﾝﾁ,ｱｲ 27MM	162	14
ﾚﾝﾁ,ﾎﾞﾂｸｽ	162	7
〔 ロ 〕		
ﾛｰﾀｰ,ﾊﾟﾙｽ	64	8
ﾛｰﾗｰ 4X8	79	35
ﾛﾂｸB,ｼｰﾄｷﾔﾂﾁ	114	13

www.impex-jp.com

部 品 名 索 引

部 品 名	頁	見出
ﾛｯﾄﾞCOMP.,ｺﾈｸﾃｲﾝｸﾞ	73	5
ﾛｯﾄﾞCOMP.,ﾌﾟｯｼｭ	102	15
〔 ワ 〕		
ワイヤー,ヘルメットセッテイング	162	2
ワッシャー	69	11
	75	13
ワッシャー 10.2MM	77	17
ワッシャー 10.5X36X4	64	11
ワッシャー 12.5X34X5	67	5
ワッシャー 12MM	71	20
	84	1
ワッシャー 14MM	79	25
ワッシャー 20X31.5X2	107	19
	136	21
ワッシャー 27.5X48X2	64	10
ワッシャー 40.2X51X1	75	13
ワッシャー 6.5X25X1.5	108	22
ワッシャー 8.3MM	129	26
	130	22
ワッシャー 8MM	129	24
	130	21
ワッシャー,オイルボルト	89	26
	91	29
	102	24
ワッシャー,シートマウンテイング	114	10
ワッシャー,シーリング 10MM	71	17
	84	1
ワッシャー,シーリング 6.5MM	68	8
	71	19
	83	1
	84	1
ワッシャー,シーリング 6MM	60	8
	61	21
	83	1
	84	1
ワッシャー,シーリング 8MM	71	16
	84	1
ワッシャー,スクリーンセッテイング	153	18
ワッシャー,スプライン 28MM	77	18
ワッシャー,スプライン 28X34X1.5	77	15
ワッシャー,スプライン 30X36X1.5	75	14
ワッシャー,スプライン 40MM	75	16
ワッシャー,スペシャル	75	12
ワッシャー,スペシャル 8MM	98	21
ワッシャー,スラスト 20MM	77	16
ワッシャー,スラスト 22X30X1	77	14
ワッシャー,スラスト 30.5MM	75	15
ワッシャー,スラスト 5MM	152	16
ワッシャー,チエンケースセッテイング	150	22
ワッシャー,チエンスライダー	135	11
ワッシャー,ドレンプラグ 12MM	70	12
	84	1
ワッシャー,ナックル	157	31
ワッシャー,ニュートラル	71	18
	84	1
ワッシャー,バンパーボルト	152	7
ワッシャー,ブッシュ	132	7
ワッシャー,プレイン 12MM	95	28
ワッシャー,プレイン 4MM	113	31
	125	60
ワッシャー,プレイン 5MM	86	4
	125	61
ワッシャー,プレイン 6MM	92	16
	139	24
ワッシャー,プレイン 8MM	133	16
	145	35
ワッシャー,ミラーセッテイングスプリング	156	21
ワッシャー,ラバー	97	5
ワッシャー,ラバー 8.5X13X2.5	128	9
ワッシャー,リヤーブレーキアーム	133	20
ワッシャー,ロック	96	7
	114	22
	125	47
ワッシャー,ロック 28MM	77	19
〔 E 〕		
Eリング 3MM	125	62
Eリング 7MM	133	18
ETCユニット	146	7
〔 O 〕		
Oリング	101	15
	107	26
Oリング 13.8X2.5	66	12
	84	1
Oリング 13X1.5	63	9
	84	1
Oリング 14.8X2.4	71	22
	84	1
	103	27
Oリング 16.5X2.5	62	26
	81	16
	84	1
Oリング 17.8X1.9	82	10
Oリング 18X3	62	25
	84	1
Oリング 23.5X2	68	11
	83	1
Oリング 24.4X3.1	69	13
	84	1
Oリング 24.5X1.9	70	11
	84	1
Oリング 29X2.4	62	29
	66	14
	84	1
Oリング 30MM	80	11
	83	1
Oリング 32X1.7	70	10
	84	1
Oリング 33.6X2.2	64	12
	84	1
Oリング 35.2X2.4	98	23
Oリング 35X2.2	61	23
	84	1
Oリング 35X3	57	12
	83	1
Oリング 39.8X2.2	61	24
	84	1
Oリング 48X2.6	68	10
	83	1
Oリング 4X2	69	14
Oリング 55X2	107	24
Oリング 7.7X1.9	62	27
	84	1
Oリング 7.8X1.9	82	18
Oリング 7.8X2.2	66	13
	84	1
Oリング,コントロールモーター	81	17
	84	1
〔 P 〕		
PGM-FIユニット	144	20
	145	20

www.impex-jp.com

1 まえがき
目　　次
2 エンジン
3 フレーム
4 部品番号索引
5 部品名索引

NM4-01 〔RC82-100・120〕
NM4-01 カラーオーダープラン 〔RC82-110・120〕
NM4-02 〔RC82-100・120〕
NM4-02 カラーオーダープラン 〔RC82-110・120〕

パーツカタログ

不許複製

発　行　本田技研工業株式会社

編　集　本田技研工業株式会社
サービス部　サービス技術ブロック

www.impex-jp.com

HONDA

The Power of Dreams

www.impex-jp.com

O A 1073.2016.03

Published by Honda Motor Co., Ltd.
Printed in Japan

2016.02.28

パーツカタログニュース

本田技研工業株式会社
サービス部　サービス技術

パーツカタログ管理 No.	11MJSF04
パーツカタログ タイトル	NM4-01 / NM4-01 カラーオーダープラン NM4-02 / NM4-02 カラーオーダープラン NC750JF/G/H NC750JDF/G/H
ニュース No.	001

パーツカタログを下記内容に訂正します。

注）記載の希望小売価格には消費税は含まれていません。

ﾌﾞﾛｯｸ番号	見出番号	処置	部品番号	部品名	使用個数 NC750J F	G	H	NC750JD F	G	H	適用号機 初号機	終号機	タイプ
F-3	3	E	35130-MJS-J30	*部品番号削除									
		A	35130-MJS-J31	ｽｲｯﾁASSY.,ｴﾝｼﾞﾝｽﾄｯﾌﾟ＆D-Nﾓｰﾄﾞ	-	-	1	-	-	1			

処置記号　A: 部品番号変更　D: 新設　E: 部品番号削除　K: 使用個数訂正　L: 適用号機訂正　M: 部品名訂正　T: 適用訂正　Z: 注記訂正

www.impex-jp.com

2016.03.13

パーツカタログニュース

本田技研工業株式会社
サービス部　サービス技術

パーツカタログ管理 No.	11MJSF04
パーツカタログ タイトル	NM4-01 / NM4-01 カラーオーダープラン NM4-02 / NM4-02 カラーオーダープラン NC750JF/G/H NC750JDF/G/H
ニュース No.	002

パーツカタログを下記内容に訂正します。

注）記載の希望小売価格には消費税は含まれていません。

ﾌﾞﾛｯｸ番号	見出番号	処置	部品番号	部品名	使用個数 NC750J F	G	H	NC750JD F	G	H	適用号機 初号機	終号機	タイプ
F-22	12	T	81221-MJS-J90ZE	ﾘｯﾄﾞ,R.ｻﾄﾞﾙﾊﾞｯｸﾞ *NHB38M* ﾏｯﾄｱﾙﾀｲﾙｼﾙﾊﾞｰﾒﾀﾘｯｸ	-	-	-	-	1	1	--------	--------	2J
		T	81221-MJS-J90ZF	*Y124P* ﾊﾟｰﾙｼｬｲﾆﾝｸﾞｲｴﾛｰ	-	-	-	-	1	1	--------	--------	2J
		T	81221-MJS-J90ZG	*YR256M* ﾏｯﾄｱｸｼｽｵﾚﾝｼﾞﾒﾀﾘｯｸ	-	-	-	-	1	1	--------	--------	2J
		T	81221-MJS-J90ZH	*R342C* ｷｬﾝﾃﾞｨｰﾌﾟﾛﾐﾈﾝｽﾚｯﾄﾞ	-	-	-	-	1	1	--------	--------	2J
		T	81221-MJS-J90ZJ	*R334*.....ｳﾞｨｸﾄﾘｰﾚｯﾄﾞ	-	-	-	-	1	1	--------	--------	2J
		T	81221-MJS-J90ZK	*PB332P*... ﾊﾟｰﾙﾍﾛﾝﾌﾞﾙｰ	-	-	-	-	1	1	--------	--------	2J
		T	81221-MJS-J90ZL	*NH389M* ﾏｯﾄﾋﾞｭﾚｯﾄｼﾙﾊﾞｰ	-	-	-	-	1	1	--------	--------	2J
		T	81221-MJS-J90ZM	*GY140M* ﾌﾞﾗｲﾄﾗｲﾑｸﾞﾘｰﾝﾒﾀﾘｯｸ	-	-	-	-	1	1	--------	--------	2J
		T	81221-MJS-J90ZN	*B197M* ｸﾞﾘﾝﾄｳｪｰﾌﾞﾌﾞﾙｰﾒﾀﾘｯｸ	-	-	-	-	1	1	--------	--------	2J
	17	T	81252-MJS-J10ZA	ﾚﾊﾞｰ,R.ｻﾄﾞﾙﾊﾞｯｸ *Y124P* ﾊﾟｰﾙｼｬｲﾆﾝｸﾞｲｴﾛｰ	-	-	-	-	1	1	--------	--------	2J

処置記号　A: 部品番号変更　D: 新設　E: 部品番号削除　K: 使用個数訂正　L: 適用号機訂正　M: 部品名訂正　T: 適用訂正　Z: 注記訂正

www.impex-jp.com

ﾌﾞﾛｯｸ番号	見出番号	処置	部品番号	部品名	使用個数 NC750J F	G	H	NC750JD F	G	H	適用号機 初号機	終号機	タイプ
		T	81252-MJS-J10ZB	*YR256M* マットｱｸｼｽｵﾚﾝｼﾞﾒﾀﾘｯｸ	-	-	-	-	1	1	--------	--------	2J
		T	81252-MJS-J10ZC	*R342C* ｷｬﾝﾃﾞｨｰﾌﾟﾛﾐﾈﾝｽﾚｯﾄﾞ	-	-	-	-	1	1	--------	--------	2J
		T	81252-MJS-J10ZD	*R334*.....ｳﾞｨｸﾄﾘｰﾚｯﾄﾞ	-	-	-	-	1	1	--------	--------	2J
		T	81252-MJS-J10ZE	*PB332P*... ﾊﾟｰﾙﾍﾛﾝﾌﾞﾙｰ	-	-	-	-	1	1	--------	--------	2J
		T	81252-MJS-J10ZF	*NH389M* ﾏｯﾄﾋﾞｭﾚｯﾄｼﾙﾊﾞｰ	-	-	-	-	1	1	--------	--------	2J
		T	81252-MJS-J10ZG	*NHB38M* ﾏｯﾄｱﾙﾀｲﾙｼﾙﾊﾞｰﾒﾀﾘｯｸ	-	-	-	-	1	1	--------	--------	2J
		T	81252-MJS-J10ZH	*GY140M* ﾌﾞﾗｲﾄﾗｲﾑｸﾞﾘｰﾝﾒﾀﾘｯｸ	-	-	-	-	1	1	--------	--------	2J
		T	81252-MJS-J10ZJ	*B197M* ｸﾞﾘﾝﾄｳｪｰﾌﾞﾌﾞﾙｰﾒﾀﾘｯｸ	-	-	-	-	1	1	--------	--------	2J
	18	T	81262-MJS-J10ZA	ﾚﾊﾞｰ,L.ｻﾄﾞﾙﾊﾞｯｸ *Y124P* ﾊﾟｰﾙｼｬｲﾆﾝｸﾞｲｴﾛｰ	-	-	-	-	1	1	--------	--------	2J
		T	81262-MJS-J10ZB	*YR256M* ﾏｯﾄｱｸｼｽｵﾚﾝｼﾞﾒﾀﾘｯｸ	-	-	-	-	1	1	--------	--------	2J
		T	81262-MJS-J10ZC	*R342C* ｷｬﾝﾃﾞｨｰﾌﾟﾛﾐﾈﾝｽﾚｯﾄﾞ	-	-	-	-	1	1	--------	--------	2J
		T	81262-MJS-J10ZD	*R334*..... ｳﾞｨｸﾄﾘｰﾚｯﾄﾞ	-	-	-	-	1	1	--------	--------	2J
		T	81262-MJS-J10ZE	*PB332P*... ﾊﾟｰﾙﾍﾛﾝﾌﾞﾙｰ	-	-	-	-	1	1	--------	--------	2J
		T	81262-MJS-J10ZF	*NH389M* ﾏｯﾄﾋﾞｭﾚｯﾄｼﾙﾊﾞｰ	-	-	-	-	1	1	--------	--------	2J
		T	81262-MJS-J10ZG	*NHB38M* ﾏｯﾄｱﾙﾀｲﾙｼﾙﾊﾞｰﾒﾀﾘｯｸ	-	-	-	-	1	1	--------	--------	2J
		T	81262-MJS-J10ZH	*GY140M* ﾌﾞﾗｲﾄﾗｲﾑｸﾞﾘｰﾝﾒﾀﾘｯｸ	-	-	-	-	1	1	--------	--------	2J
		T	81262-MJS-J10ZJ	*B197M* ｸﾞﾘﾝﾄｳｪｰﾌﾞﾌﾞﾙｰﾒﾀﾘｯｸ	-	-	-	-	1	1	--------	--------	2J
	26	T	81310-MJS-J90ZF	ｶﾊﾞｰ,R.ﾌﾛﾝﾄｻﾄﾞﾙﾊﾞｯｸﾞ *NHB38M* ﾏｯﾄｱﾙﾀｲﾙｼﾙﾊﾞｰﾒﾀﾘｯｸ	-	-	-	-	1	1	--------	--------	2J

処置記号 A: 部品番号変更 D: 新設 E: 部品番号削除 K: 使用個数訂正 L: 適用号機訂正 M: 部品名訂正 T: 適用訂正 Z: 注記訂正

www.impex-jp.com

ﾌﾞﾛｯｸ番号	見出番号	処置	部品番号	部品名	使用個数 NC750J F	G	H	NC750JD F	G	H	適用号機 初号機	終号機	タイプ
		T	81310-MJS-J90ZG	*Y124P* ﾊﾟｰﾙｼｬｲﾆﾝｸﾞｲｴﾛｰ	-	-	-	-	1	1	--------	--------	2J
		T	81310-MJS-J90ZH	*YR256M* マットｱｸｼｽｵﾚﾝｼﾞﾒﾀﾘｯｸ	-	-	-	-	1	1	--------	--------	2J
		T	81310-MJS-J90ZJ	*R342C* ｷｬﾝﾃﾞｨｰﾌﾟﾛﾐﾈﾝｽﾚｯﾄﾞ	-	-	-	-	1	1	--------	--------	2J
		T	81310-MJS-J90ZK	*R334* .....ｳﾞｨｸﾄﾘｰﾚｯﾄﾞ	-	-	-	-	1	1	--------	--------	2J
		T	81310-MJS-J90ZL	*PB332P* ... ﾊﾟｰﾙﾍﾛﾝﾌﾞﾙｰ	-	-	-	-	1	1	--------	--------	2J
		T	81310-MJS-J90ZM	*NH389M* ﾏｯﾄﾋﾞｭﾚｯﾄｼﾙﾊﾞｰ	-	-	-	-	1	1	--------	--------	2J
		T	81310-MJS-J90ZN	*GY140M* ﾌﾞﾗｲﾄﾗｲﾑｸﾞﾘｰﾝﾒﾀﾘｯｸ	-	-	-	-	1	1	--------	--------	2J
		T	81310-MJS-J90ZP	*B197M* ｸﾞﾘﾝﾄｳｪｰﾌﾞﾌﾞﾙｰﾒﾀﾘｯｸ	-	-	-	-	1	1	--------	--------	2J
	27	T	81320-MJS-J90ZE	ｶﾊﾞｰ,R.ﾘﾔｰｻﾄﾞﾙﾊﾞｯｸﾞ *NHB38M* マットｱﾙﾀｲﾙｼﾙﾊﾞｰﾒﾀﾘｯｸ	-	-	-	-	1	1	--------	--------	2J
		T	81320-MJS-J90ZF	*Y124P* ﾊﾟｰﾙｼｬｲﾆﾝｸﾞｲｴﾛｰ	-	-	-	-	1	1	--------	--------	2J
		T	81320-MJS-J90ZG	*YR256M* マットｱｸｼｽｵﾚﾝｼﾞﾒﾀﾘｯｸ	-	-	-	-	1	1	--------	--------	2J
		T	81320-MJS-J90ZH	*R342C* ｷｬﾝﾃﾞｨｰﾌﾟﾛﾐﾈﾝｽﾚｯﾄﾞ	-	-	-	-	1	1	--------	--------	2J
		T	81320-MJS-J90ZJ	*R334* .....ｳﾞｨｸﾄﾘｰﾚｯﾄﾞ	-	-	-	-	1	1	--------	--------	2J
		T	81320-MJS-J90ZK	*PB332P* ... ﾊﾟｰﾙﾍﾛﾝﾌﾞﾙｰ	-	-	-	-	1	1	--------	--------	2J
		T	81320-MJS-J90ZL	*NH389M* ﾏｯﾄﾋﾞｭﾚｯﾄｼﾙﾊﾞｰ	-	-	-	-	1	1	--------	--------	2J
		T	81320-MJS-J90ZM	*GY140M* ﾌﾞﾗｲﾄﾗｲﾑｸﾞﾘｰﾝﾒﾀﾘｯｸ	-	-	-	-	1	1	--------	--------	2J
		T	81320-MJS-J90ZN	*B197M* ｸﾞﾘﾝﾄｳｪｰﾌﾞﾌﾞﾙｰﾒﾀﾘｯｸ	-	-	-	-	1	1	--------	--------	2J
	28	T	81330-MJS-J90ZE	ｶﾊﾞｰ,R.ﾘﾔｰｳｲﾝｶｰ *NHB38M* マットｱﾙﾀｲﾙｼﾙﾊﾞｰﾒﾀﾘｯｸ	-	-	-	-	1	1	--------	--------	2J

処置記号 A: 部品番号変更 D: 新設 E: 部品番号削除 K: 使用個数訂正 L: 適用号機訂正 M: 部品名訂正 T: 適用訂正 Z: 注記訂正

www.impex-jp.com

ﾌﾞﾛｯｸ番号	見出番号	処置	部品番号	部品名	使用個数 NC750J F	G	H	NC750JD F	G	H	適用号機 初号機	終号機	タイプ
		T	81330-MJS-J90ZF	*Y124P* ﾊﾟｰﾙｼｬｲﾆﾝｸﾞｲｴﾛｰ	-	-	-	-	1	1	--------	--------	2J
		T	81330-MJS-J90ZG	*YR256M* ﾏｯﾄｱｸｼｽｵﾚﾝｼﾞﾒﾀﾘｯｸ	-	-	-	-	1	1	--------	--------	2J
		T	81330-MJS-J90ZH	*R342C* ｷｬﾝﾃﾞｨｰﾌﾟﾛﾐﾈﾝｽﾚｯﾄﾞ	-	-	-	-	1	1	--------	--------	2J
		T	81330-MJS-J90ZJ	*R334*..... ｳﾞｨｸﾄﾘｰﾚｯﾄﾞ	-	-	-	-	1	1	--------	--------	2J
		T	81330-MJS-J90ZK	*PB332P* ... ﾊﾟｰﾙﾍﾛﾝﾌﾞﾙｰ	-	-	-	-	1	1	--------	--------	2J
		T	81330-MJS-J90ZL	*NH389M* ﾏｯﾄﾋﾞｭﾚｯﾄｼﾙﾊﾞｰ	-	-	-	-	1	1	--------	--------	2J
		T	81330-MJS-J90ZM	*GY140M* ﾌﾞﾗｲﾄﾗｲﾑｸﾞﾘｰﾝﾒﾀﾘｯｸ	-	-	-	-	1	1	--------	--------	2J
		T	81330-MJS-J90ZN	*B197M* ｸﾞﾘﾝﾄｳｪｰﾌﾞﾌﾞﾙｰﾒﾀﾘｯｸ	-	-	-	-	1	1	--------	--------	2J
	31	T	81350-MJS-J90ZF	ｶﾊﾞｰ,L.ﾌﾛﾝﾄｻﾄﾞﾙﾊﾞｯｸﾞ *NHB38M* ﾏｯﾄｱﾙﾀｲﾙｼﾙﾊﾞｰﾒﾀﾘｯｸ	-	-	-	-	1	1	--------	--------	2J
		T	81350-MJS-J90ZG	*Y124P* ﾊﾟｰﾙｼｬｲﾆﾝｸﾞｲｴﾛｰ	-	-	-	-	1	1	--------	--------	2J
		T	81350-MJS-J90ZH	*YR256M* ﾏｯﾄｱｸｼｽｵﾚﾝｼﾞﾒﾀﾘｯｸ	-	-	-	-	1	1	--------	--------	2J
		T	81350-MJS-J90ZJ	*R342C* ｷｬﾝﾃﾞｨｰﾌﾟﾛﾐﾈﾝｽﾚｯﾄﾞ	-	-	-	-	1	1	--------	--------	2J
		T	81350-MJS-J90ZK	*R334* .....ｳﾞｨｸﾄﾘｰﾚｯﾄﾞ	-	-	-	-	1	1	--------	--------	2J
		T	81350-MJS-J90ZL	*PB332P* ... ﾊﾟｰﾙﾍﾛﾝﾌﾞﾙｰ	-	-	-	-	1	1	--------	--------	2J
		T	81350-MJS-J90ZM	*NH389M* ﾏｯﾄﾋﾞｭﾚｯﾄｼﾙﾊﾞｰ	-	-	-	-	1	1	--------	--------	2J
		T	81350-MJS-J90ZN	*GY140M* ﾌﾞﾗｲﾄﾗｲﾑｸﾞﾘｰﾝﾒﾀﾘｯｸ	-	-	-	-	1	1	--------	--------	2J
		T	81350-MJS-J90ZP	*B197M* ｸﾞﾘﾝﾄｳｪｰﾌﾞﾌﾞﾙｰﾒﾀﾘｯｸ	-	-	-	-	1	1	--------	--------	2J
	32	T	81360-MJS-J90ZF	ｶﾊﾞｰ,L.ﾘﾔｰｻﾄﾞﾙﾊﾞｯｸﾞ *NHB38M* ﾏｯﾄｱﾙﾀｲﾙｼﾙﾊﾞｰﾒﾀﾘｯｸ	-	-	-	-	1	1	--------	--------	2J

処置記号 A: 部品番号変更 D: 新設 E: 部品番号削除 K: 使用個数訂正 L: 適用号機訂正 M: 部品名訂正 T: 適用訂正 Z: 注記訂正

www.impex-jp.com

ﾌﾞﾛｯｸ番号	見出番号	処置	部品番号	部品名	使用個数 NC750J F	G	H	NC750JD F	G	H	適用号機 初号機	終号機	タイプ
		T	81360-MJS-J90ZG	*Y124P* ﾊﾟｰﾙｼｬｲﾆﾝｸﾞｲｴﾛｰ	-	-	-	-	1	1	--------	--------	2J
		T	81360-MJS-J90ZH	*YR256M* ﾏｯﾄｱｸｼｽｵﾚﾝｼﾞﾒﾀﾘｯｸ	-	-	-	-	1	1	--------	--------	2J
		T	81360-MJS-J90ZJ	*R342C* ｷｬﾝﾃﾞｨｰﾌﾟﾛﾐﾈﾝｽﾚｯﾄﾞ	-	-	-	-	1	1	--------	--------	2J
		T	81360-MJS-J90ZK	*R334* .....ｳﾞｨｸﾄﾘｰﾚｯﾄﾞ	-	-	-	-	1	1	--------	--------	2J
		T	81360-MJS-J90ZL	*PB332P* ... ﾊﾟｰﾙﾍﾛﾝﾌﾞﾙｰ	-	-	-	-	1	1	--------	--------	2J
		T	81360-MJS-J90ZM	*NH389M* ﾏｯﾄﾋﾞｭﾚｯﾄｼﾙﾊﾞｰ	-	-	-	-	1	1	--------	--------	2J
		T	81360-MJS-J90ZN	*GY140M* ﾌﾞﾗｲﾄﾗｲﾑｸﾞﾘｰﾝﾒﾀﾘｯｸ	-	-	-	-	1	1	--------	--------	2J
		T	81360-MJS-J90ZP	*B197M* ｸﾞﾘﾝﾄｳｪｰﾌﾞﾌﾞﾙｰﾒﾀﾘｯｸ	-	-	-	-	1	1	--------	--------	2J
	33	T	81370-MJS-J90ZF	ｶﾊﾞｰ,L.ﾘﾔｰｳｲﾝｶｰ *NHB38M* ﾏｯﾄｱﾙﾀｲﾙｼﾙﾊﾞｰﾒﾀﾘｯｸ	-	-	-	-	1	1	--------	--------	2J
		T	81370-MJS-J90ZG	*Y124P* ﾊﾟｰﾙｼｬｲﾆﾝｸﾞｲｴﾛｰ	-	-	-	-	1	1	--------	--------	2J
		T	81370-MJS-J90ZH	*YR256M* ﾏｯﾄｱｸｼｽｵﾚﾝｼﾞﾒﾀﾘｯｸ	-	-	-	-	1	1	--------	--------	2J
		T	81370-MJS-J90ZJ	*R342C* ｷｬﾝﾃﾞｨｰﾌﾟﾛﾐﾈﾝｽﾚｯﾄﾞ	-	-	-	-	1	1	--------	--------	2J
		T	81370-MJS-J90ZK	*R334* .....ｳﾞｨｸﾄﾘｰﾚｯﾄﾞ	-	-	-	-	1	1	--------	--------	2J
		T	81370-MJS-J90ZL	*PB332P* ... ﾊﾟｰﾙﾍﾛﾝﾌﾞﾙｰ	-	-	-	-	1	1	--------	--------	2J
		T	81370-MJS-J90ZM	*NH389M* ﾏｯﾄﾋﾞｭﾚｯﾄｼﾙﾊﾞｰ	-	-	-	-	1	1	--------	--------	2J
		T	81370-MJS-J90ZN	*GY140M* ﾌﾞﾗｲﾄﾗｲﾑｸﾞﾘｰﾝﾒﾀﾘｯｸ	-	-	-	-	1	1	--------	--------	2J
		T	81370-MJS-J90ZP	*B197M* ｸﾞﾘﾝﾄｳｪｰﾌﾞﾌﾞﾙｰﾒﾀﾘｯｸ	-	-	-	-	1	1	--------	--------	2J
	38	T	81421-MJS-J90ZE	ﾘｯﾄﾞ,L.ｻﾄﾞﾙﾊﾞｯｸﾞ *NHB38M* ﾏｯﾄｱﾙﾀｲﾙｼﾙﾊﾞｰﾒﾀﾘｯｸ	-	-	-	-	1	1	--------	--------	2J

処置記号 A: 部品番号変更 D: 新設 E: 部品番号削除 K: 使用個数訂正 L: 適用号機訂正 M: 部品名訂正 T: 適用訂正 Z: 注記訂正

www.impex-jp.com

ﾌﾞﾛｯｸ番号	見出番号	処置	部品番号	部品名	使用個数 NC750J F	G	H	NC750JD F	G	H	適用号機 初号機	終号機	ﾀｲﾌﾟ
		T	81421-MJS-J90ZF	*Y124P* ﾊﾟｰﾙｼｬｲﾆﾝｸﾞｲｴﾛｰ	-	-	-	-	1	1	--------	--------	2J
		T	81421-MJS-J90ZG	*YR256M* ﾏｯﾄｱｸｼｽｵﾚﾝｼﾞﾒﾀﾘｯｸ	-	-	-	-	1	1	--------	--------	2J
		T	81421-MJS-J90ZH	*R342C* ｷｬﾝﾃﾞｨｰﾌﾟﾛﾐﾈﾝｽﾚｯﾄﾞ	-	-	-	-	1	1	--------	--------	2J
		T	81421-MJS-J90ZJ	*R334* .....ｳﾞｨｸﾄﾘｰﾚｯﾄﾞ	-	-	-	-	1	1	--------	--------	2J
		T	81421-MJS-J90ZK	*PB332P* ... ﾊﾟｰﾙﾍﾛﾝﾌﾞﾙｰ	-	-	-	-	1	1	--------	--------	2J
		T	81421-MJS-J90ZL	*NH389M* ﾏｯﾄﾋﾞｭﾚｯﾄｼﾙﾊﾞｰ	-	-	-	-	1	1	--------	--------	2J
		T	81421-MJS-J90ZM	*GY140M* ﾌﾞﾗｲﾄﾗｲﾑｸﾞﾘｰﾝﾒﾀﾘｯｸ	-	-	-	-	1	1	--------	--------	2J
		T	81421-MJS-J90ZN	*B197M* ｸﾞﾘﾝﾄｳｪｰﾌﾞﾌﾞﾙｰﾒﾀﾘｯｸ	-	-	-	-	1	1	--------	--------	2J

処置記号 A: 部品番号変更 D: 新設 E: 部品番号削除 K: 使用個数訂正 L: 適用号機訂正 M: 部品名訂正 T: 適用訂正 Z: 注記訂正

www.impex-jp.com

2016.06.05

パーツカタログニュース

本田技研工業株式会社
サービス部　サービス技術

パーツカタログ管理 No.	11MJSF04
パーツカタログ タイトル	NM4-01 / NM4-01 カラーオーダープラン NM4-02 / NM4-02 カラーオーダープラン NC750JF/G/H NC750JDF/G/H
ニュース No.	003

パーツカタログを下記内容に訂正します。

注）記載の希望小売価格には消費税は含まれていません。

ﾌﾞﾛｯｸ番号	見出番号	処置	部品番号	部品名	使用個数 NC750J F	G	H	NC750JD F	G	H	適用号機 初号機	終号機	ﾀｲﾌﾟ
E-14	1	D	04911-MJL-J22	ｸﾗﾝｸｹｰｽｾｯﾄ(RC70E).....	-	-	1	-	-	1			

処置記号　A: 部品番号変更　D: 新設　E: 部品番号削除　K: 使用個数訂正　L: 適用号機訂正　M: 部品名訂正　T: 適用訂正　Z: 注記訂正

www.impex-jp.com

2016.06.26

パーツカタログニュース

本田技研工業株式会社
サービス部　サービス技術

パーツカタログ管理 No.	11MJSF04
パーツカタログ タイトル	NM4-01 / NM4-01 カラーオーダープラン NM4-02 / NM4-02 カラーオーダープラン NC750JF/G/H NC750JDF/G/H
ニュース No.	004

パーツカタログを下記内容に訂正します。

注）記載の希望小売価格には消費税は含まれていません。

ﾌﾞﾛｯｸ番号	見出番号	処置	部品番号	部品名	使用個数 NC750J F	G	H	NC750JD F	G	H	適用号機 初号機	終号機	タイプ
F-19	29	L	93903-24220	ｽｸﾘｭｰ,ﾀｯﾋﾟﾝｸﾞ 4X10.....	3	－	－	－	－	－	--------	1000702	
		L	93903-24280	.....	－	3	3	3	3	3			
					3	－	－	－	－	－	1000703	--------	

処置記号　A: 部品番号変更　D: 新設　E: 部品番号削除　K: 使用個数訂正　L: 適用号機訂正　M: 部品名訂正　T: 適用訂正　Z: 注記訂正

www.impex-jp.com

2016.12.18

パーツカタログニュース

本田技研工業株式会社
サービス部　サービス技術

パーツカタログ管理 No.	11MJSF04
パーツカタログ タイトル	NM4-01 / NM4-01 カラーオーダープラン NM4-02 / NM4-02 カラーオーダープラン NC750JF/G/H NC750JDF/G/H
ニュース No.	005

パーツカタログを下記内容に訂正します。

注）記載の希望小売価格には消費税は含まれていません。

ﾌﾞﾛｯｸ番号	見出番号	処置	部品番号	部品名	使用個数 NC750J F	G	H	NC750JD F	G	H	適用号機 初号機	終号機	ﾀｲﾌﾟ
F-10	1	L	51400-MJS-J71	ﾌｫｰｸASSY.,R.ﾌﾛﾝﾄ(ｼｮｳﾜ)...	1	1	-	1	1	-			
					-	-	1	-	-	1	--------	1200265	
		L	51400-MJS-J72	.....	-	-	1	-	-	1	1200266	--------	
	17	L	51500-MJS-J71	ﾌｫｰｸASSY.,L.ﾌﾛﾝﾄ(ｼｮｳﾜ)...	1	1	-	1	1	-			
					-	-	1	-	-	1	--------	1200265	
		L	51500-MJS-J72	.....	-	-	1	-	-	1	1200266	--------	
	22	L	91254-MEJ-003	ｼｰﾙ,ﾀﾞｽﾄ.....	2	2	-	2	2	-			
					-	-	2	-	-	2	--------	1200265	
		L	91254-MEJ-013	.....	-	-	2	-	-	2	1200266	--------	

処置記号　A: 部品番号変更　D: 新設　E: 部品番号削除　K: 使用個数訂正　L: 適用号機訂正　M: 部品名訂正　T: 適用訂正　Z: 注記訂正

www.impex-jp.com

2017.01.22

パーツカタログニュース

本田技研工業株式会社
サービス部　サービス技術

パーツカタログ管理 No.	11MJSF04
パーツカタログ タイトル	NM4-01 / NM4-01 カラーオーダープラン NM4-02 / NM4-02 カラーオーダープラン NC750JF/G/H NC750JDF/G/H
ニュース No.	006

パーツカタログを下記内容に訂正します。

注）記載の希望小売価格には消費税は含まれていません。

ﾌﾞﾛｯｸ番号	見出番号	処置	部品番号	部品名	使用個数 NC750J F	G	H	NC750JD F	G	H	適用号機 初号機	終号機	ﾀｲﾌﾟ
E-17	5	L	24310-MGS-D21	ﾄﾞﾗﾑASSY.,ｷﾞﾔｰｼﾌﾄ.....	1	1	-	1	1	-			
					-	-	1	-	-	1	-------	2200278	
		L	24310-MGS-D22	.....	-	-	1	-	-	1	2200279	-------	

処置記号　A: 部品番号変更　D: 新設　E: 部品番号削除　K: 使用個数訂正　L: 適用号機訂正　M: 部品名訂正　T: 適用訂正　Z: 注記訂正

www.impex-jp.com

2017.06.11

パーツカタログニュース

本田技研工業株式会社
サービス部　サービス技術

パーツカタログ管理 No.	11MJSF04
パーツカタログ タイトル	NM4-01 / NM4-01 カラーオーダープラン NM4-02 / NM4-02 カラーオーダープラン NC750JF/G/H NC750JDF/G/H
ニュース No.	007

パーツカタログを下記内容に訂正します。

注）記載の希望小売価格には消費税は含まれていません。

ﾌﾞﾛｯｸ番号	見出番号	処置	部品番号	部品名	使用個数 NC750J F	G	H	NC750JD F	G	H	適用号機 初号機	終号機	タイプ
F-16	3		42301-MGS-D30	ｱｸｽﾙ,ﾘﾔｰﾎｲｰﾙ.....	1	1	-	1	1	-			
					-	-	1	-	-	1	--------	1200335	
		A	42301-MGS-D31	.....	-	-	1	-	-	1	1200336	--------	
F-17	5		16730-MGS-D31	ﾌｲﾙﾀｰASSY.,ﾌｭｰｴﾙ.....	1	1	-	1	1	-			
					-	-	1	-	-	1	--------	1200198	
		A	16730-MKA-D81	.....	-	-	1	-	-	1	1200199	--------	

処置記号　A: 部品番号変更　D: 新設　E: 部品番号削除　K: 使用個数訂正　L: 適用号機訂正　M: 部品名訂正　T: 適用訂正　Z: 注記訂正

www.impex-jp.com

2017.08.06

パーツカタログニュース

本田技研工業株式会社
サービス部　サービス技術

パーツカタログ管理 No.	11MJSF04
パーツカタログ タイトル	NM4-01 / NM4-01 カラーオーダープラン NM4-02 / NM4-02 カラーオーダープラン NC750JF/G/H NC750JDF/G/H
ニュース No.	008

パーツカタログを下記内容に訂正します。

注）記載の希望小売価格には消費税は含まれていません。

ﾌﾞﾛｯｸ番号	見出番号	処置	部品番号	部品名	使用個数 NC750J F	G	H	NC750JD F	G	H	適用号機 初号機	終号機	ﾀｲﾌﾟ
F-3	4		35200-MJS-J71	ｽｲｯﾁASSY.,ｳｲﾝｶｰ&ﾊﾝﾄﾞｼﾌﾄ..	1	1	-	1	1	-			
					-	-	1	-	-	1	--------	1200363	
		A	35200-MJS-J72	.....	-	-	1	-	-	1	1200364	--------	
F-7	4		35010-MJS-J71	ｷｰｾｯﾄ.....	1	1	-	-	-	-			
					-	-	1	-	-	-	--------	1200335	
		A	35010-MJS-J72	.....	-	-	1	-	-	-	1200336	--------	
	5		35100-MJS-J71	ｽｲｯﾁASSY.,ｺﾝﾋﾞﾈｰｼｮﾝ&ﾛｯｸ..	1	1	-	1	1	-			
					-	-	1	-	-	1	--------	1200335	
		A	35100-MJS-J72	.....	-	-	1	-	-	1	1200336	--------	
	34		35010-MJS-J90	ｷｰｾｯﾄ.....	-	-	-	1	1	-			
					-	-	-	-	-	1	--------	1200335	
		A	35010-MJS-J91	.....	-	-	-	-	-	1	1200336	--------	

処置記号　A: 部品番号変更　D: 新設　E: 部品番号削除　K: 使用個数訂正　L: 適用号機訂正　M: 部品名訂正　T: 適用訂正　Z: 注記訂正

www.impex-jp.com

2017.10.15

パーツカタログニュース

本田技研工業株式会社
サービス部　サービス情報課

パーツカタログ管理 No.	11MJSF04
パーツカタログ タイトル	NM4-01 / NM4-01 カラーオーダープラン NM4-02 / NM4-02 カラーオーダープラン NC750JF/G/H NC750JDF/G/H
ニュース No.	009

パーツカタログを下記内容に訂正します。

注）記載の希望小売価格には消費税は含まれていません。

ﾌﾞﾛｯｸ番号	見出番号	処置	部品番号	部品名	使用個数 NC750J F	G	H	NC750JD F	G	H	適用号機 初号機	終号機	タイプ
F-7	4		35010-MJS-J72	ｷｰｾｯﾄ.....	-	-	1	-	-	-	1200336	1200358	
		A	35010-MJS-J73	.....	-	-	1	-	-	-	1200359	--------	
	34		35010-MJS-J91	ｷｰｾｯﾄ.....	-	-	-	-	-	1	1200336	1200358	
		A	35010-MJS-J92	.....	-	-	-	-	-	1	1200359	--------	
F-17	13		17620-MGP-D63	ｷｬﾂﾌﾟ COMP.,ﾌｭｰｴﾙﾌｨﾗｰ.....	1	1	-	1	1	-			
					-	-	1	-	-	1	--------	1200358	
		A	17620-MGP-D64	.....	-	-	1	-	-	1	1200359	--------	
F-18	13		77239-MJN-A01	ｷｰ,ｼｰﾄﾛｯｸ(WAVE).....	1	1	-	1	1	-			
					-	-	1	-	-	1	--------	1200358	
		A	77239-MJN-A02	.....	-	-	1	-	-	1	1200359	--------	
F-20	7		77239-MJS-J71	ｷｰ,ﾋﾟﾘｵﾝｼｰﾄﾛｯｸ(WAVE).....	1	1	-	1	1	-			
					-	-	1	-	-	1	--------	1200358	
		A	77239-MJS-J72	.....	-	-	1	-	-	1	1200359	--------	
F-22	5		77232-MJS-J91	ｷｰ,ｻﾄﾞﾙﾊﾞｯｸﾞﾛｯｸ(WAVE)....	-	-	-	2	2	-			

処置記号　A: 部品番号変更　D: 新設　E: 部品番号削除　K: 使用個数訂正　L: 適用号機訂正　M: 部品名訂正　T: 適用訂正　Z: 注記訂正

www.impex-jp.com

ﾌﾞﾛｯｸ番号	見出番号	処置	部品番号	部品名	使用個数 NC750J F	G	H	NC750JD F	G	H	適用号機 初号機	終号機	ﾀｲﾌﾟ
					-	-	-	-	-	2	-------	1200358	
		A	77232-MJS-J92	.....	-	-	-	-	-	2	1200359	-------	

処置記号 A: 部品番号変更 D: 新設 E: 部品番号削除 K: 使用個数訂正 L: 適用号機訂正 M: 部品名訂正 T: 適用訂正 Z: 注記訂正

www.impex-jp.com

2018.02.25

パーツカタログニュース

本田技研工業株式会社
サービス部　サービス情報課

パーツカタログ管理 No.	11MJSF04
パーツカタログ タイトル	NM4-01 / NM4-01 カラーオーダープラン NM4-02 / NM4-02 カラーオーダープラン NC750JF/G/H NC750JDF/G/H
ニュース No.	010

パーツカタログを下記内容に訂正します。

注）記載の希望小売価格には消費税は含まれていません。

ﾌﾞﾛｯｸ番号	見出番号	処置	部品番号	部品名	使用個数 NC750J F	G	H	NC750JD F	G	H	適用号機 初号機	終号機	ﾀｲﾌﾟ
F-17	13	E	17620-MGP-D63	部品番号削除									
		E	17620-MGP-D64	部品番号削除									
		A	17620-MJS-J31	ｷｬﾌﾞﾚﾀｰ COMP.,ﾌｭｰｴﾙﾌｨﾙﾀｰ.....	1	1	1	1	1	1			

処置記号　A: 部品番号変更　D: 新設　E: 部品番号削除　K: 使用個数訂正　L: 適用号機訂正　M: 部品名訂正　T: 適用訂正　Z: 注記訂正

www.impex-jp.com

2018.07.09

パーツカタログニュース

本田技研工業株式会社
サービス部　サービス情報課

パーツカタログ管理 No.	11MJSF04
パーツカタログ タイトル	NM4-01 / NM4-01 カラーオーダープラン NM4-02 / NM4-02 カラーオーダープラン NC750JF/G/H NC750JDF/G/H
ニュース No.	011

パーツカタログを下記内容に訂正します。

注）記載の希望小売価格には消費税は含まれていません。

ﾌﾞﾛｯｸ番号	見出番号	処置	部品番号	部品名	使用個数 NC750J F G H	使用個数 NC750JD F G H	適用号機 初号機	適用号機 終号機	ﾀｲﾌﾟ
F-17				フューエルタンク／フューエルポンプ					

下記イラストを訂正します

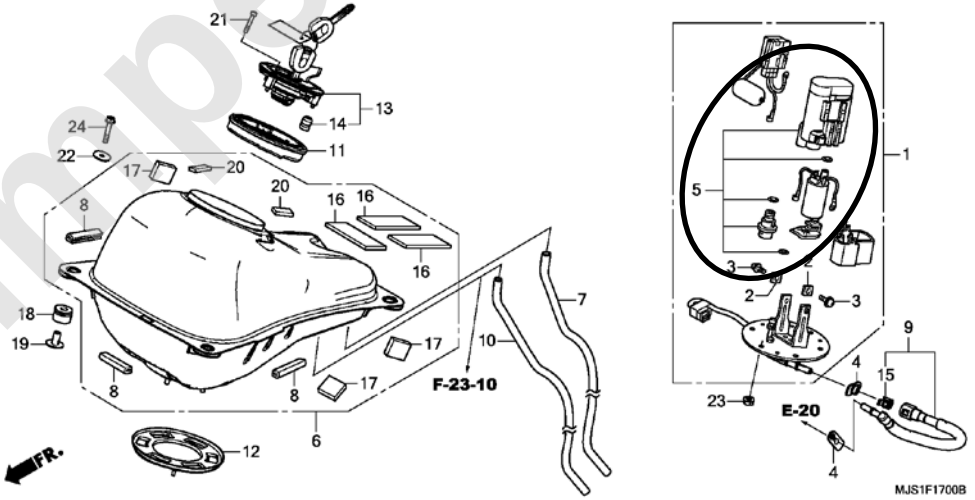

F-17	1	E	16700-MJS-J71	*部品番号削除							
		A	16700-MJS-J72	ﾎﾟﾝﾌﾟASSY.,ﾌｭｰｴﾙ.....	1	1	1	1	1	1	

処置記号　A: 部品番号変更　D: 新設　E: 部品番号削除　K: 使用個数訂正　L: 適用号機訂正　M: 部品名訂正　T: 適用訂正　Z: 注記訂正

www.impex-jp.com

ﾊﾟｰﾂｶﾀﾛｸﾞ No.:11MJSF04

ﾌﾞﾛｯｸ番号	見出番号	処置	部品番号	部品名	使用個数 NC750J F	G	H	NC750JD F	G	H	適用号機 初号機	終号機	ﾀｲﾌﾟ
	5	E	16730-MGS-D31	*部品番号削除									
		E	16730-MKA-D81	*部品番号削除									
		A	16730-MKA-D82	ﾌｨﾙﾀｰ-ASSY.,ﾌｭｰｴﾙ.....	1	1	1	1	1	1			

処置記号 A: 部品番号変更 D: 新設 E: 部品番号削除 K: 使用個数訂正 L: 適用号機訂正 M: 部品名訂正 T: 適用訂正 Z: 注記訂正

www.impex-jp.com