HONDA

Rebel 500

CMX500AL
[PC60-120]

PDF

当パーツカタログは Web 公開用です

・部品番号を検索いただく際は、必ず巻末の「パーツカタログニュース」も合わせてご確認ください。
・部品在庫状況・価格は、Honda正規販売店にご相談ください。

パーツカタログ
1 版

管理 No.11MKGL01

発行　2020 年 4 月
© Honda Motor Co., Ltd. 2020

www.impex-jp.com

まえがき
目次 1
エンジン 2
フレーム 3
部品番号索引 4
部品名索引 5

www.impex-jp.com

カラー写真とカラーラベルのご利用方法

1

●製品カタログで案内された車体色の写真が掲載されています。

●色物部品の受、発注のときにご利用ください。

・どのような車体色が売られているかひと目でわかります。
・現車がないときでも、お客様の車体色を確認するのに便利です。
・フォトNO.とまえがきの配色表を使用すれば正しい色物部品の部品番号を簡単に引くことができます。
・カラーラベルの貼付位置は、カラーラベルの貼り付け位置確認をご参照下さい。

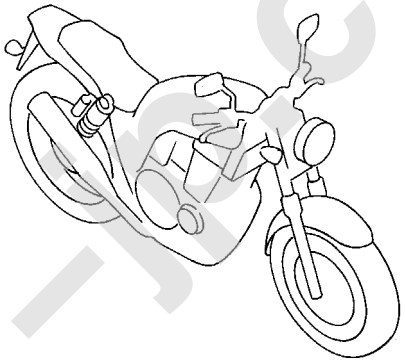

●カラーラベル

CBR400SF1
COLOR NH-138
CODE NH138H

●配色表

シャスタホワイト（NH-138）
〔フォトNO.1〕

	機種名（MODEL）		CBR400SF1					
	フォトNO.		NO.1	NO.2	適用号機		掲載ブロック	見出番号
	主体色（COLOR）		ｼｬｽﾀ ﾎﾜｲﾄ	ｼｬｽﾀ ﾎﾜｲﾄ				
	コード（CODE）		NH-138	NH-138				
NO.	色物部品名	基本部品番号	NH138H	NH138H	初号機	終号機		
1								
2								
3								
4								
5								
6								

www.impex-jp.com

＊車体色は印刷のため実物と多少異なる場合があります。

Rebel 500〔CMX500AL〕　フレーム号機　PC60-1200001～

グラファイトブラック（NH-B01）
〔フォト NO.1〕

マットアーマードシルバーメタリック（NH-B89M）
〔フォト NO.2〕

www.impex-jp.com

www.impex-jp.com

パーツカタログのご使用にあたって

●このパーツカタログは2020年４月10日現在で編集してあります。
・その後、補修部品の販売形態変更、削除（非販売）を行うことがございます。
・変更情報は最新のEPC (Electronic Parts Catalogue) に反映しています。
又パーツカタログニュースで案内していますので確認して下さい。

●部品注文は部品番号でご連絡下さい。
・部品注文時は、モデル、タイプ、号機、色、メーカー名、サイズを必要に応じて確認して下さい。
・イラストレーション（部品図）は部品検索の目安として記載していますので、現品と形状が異なる場合があります。

●部品の希望小売価格は、2020年４月現在の価格を記載しています。
・部品の希望小売価格は、予告なしに変更する事があります。
・部品の希望小売価格には消費税は含まれていません。

初版 2020年４月10日
本田技研工業株式会社

目　次

ページNo.

- パーツカタログのご使用にあたって 1 **1**
- 部品情報の探し方 2
- パーツカタログの構成 3
- 部品に変更があったとき 4
- パーツカタログに使用されている略語 4
- 部品の記載ブロックと打刻号機の確認 5
- カラーラベルの貼り付け位置確認 5
- 号 機 管 理 表 6
- 配色表 7
- フューエルホース／チューブとビニールチューブ、および一般用チューブの使用について 8
- 標準整備時間 12
- イラスト　インデックス 16
- エンジン　グループ 24 **2**
- フレーム　グループ 50 **3**
- 部品番号索引 98 **4**
- 部品名索引 102 **5**

www.impex-jp.com

部品情報の探し方

Ⓐ「イラストインデックス」から探す方法

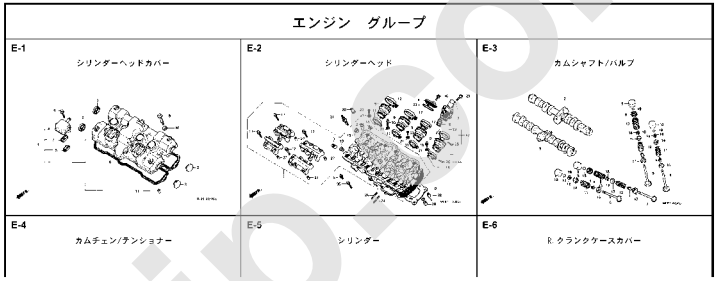

Ⓑ「部品番号索引」から探す方法

部　品　番　号　索　引

部品番号	頁	見出	部品番号	頁	見出	部品番号
04000			13323-MY9-751	36	10	14929-KT7-013
			13324-MY9-751	36	10	14930-KT7-013
04911-MCE-000	34	1	13325-MY9-751	36	10	14931-KT7-013
06000			13327-MY9-751	36	10	14932-KT7-013
						14933-KT7-013
			14000			14934-KT7-013
06405-MY5-P00	74	3				14935-KT7-013
06405-MY5-P10	74	3	14100-MCE-000	21	2	14936-KT7-013
06410-MY9-860	63	1	14200-MCE-000	21	3	14937-KT7-013
06435-MCE-006	62	1	14321-MCE-000	24	2	14938-KT7-013
06451-166-405	59	2	14401-MCE-003	24	3	14939-KT7-013
06451-443-405	62	2	14510-MBE-000	24	4	14940-KT7-013
06451-MA7-405	59	1	14520-MY9-691	24	5	14941-KT7-013
06455-MCE-006	59	3	14524-MY9-690	24	6	14942-KT7-013
			14546-MCE-000	24	7	14943-KT7-013
11000			14620-MY9-691	24	8	14944-KT7-013
			14711-MCE-000	21	4	14945-KT7-013
11210-MCE-000	33	1	14712-MCE-000	21	5	14946-KT7-013
11330-MCE-305	26	1	14721-MCE-000	21	6	14947-KT7-013
11333-KT8-000	30	1	14722-MCE-000	21	7	14948-KT7-013
11335-MCE-000	26	2	14730-MCE-000	21	8	14949-KT7-013
11360-MCE-000	31	1	14731-MCE-000	21	9	14950-KT7-013
11365-MCE-000	31	2	14731-MY9-751	21	10	14951-KT7-013
11396-MY9-000	26	3	14751-KY2-000	21	11	14952-KT7-013
11631-MCE-000	29	1	14751-MCE-000	21	12	14953-KT7-013
11691-MY9-000	29	2	14761-MCE-000	21	13	14954-KT7-013

Ⓒ「部品名索引」から探す方法

部　品　名　索　引

部品名	頁	見出
〔ア〕		
アーム, L. ピリオンステップ	72	12
アーム, L. フインステップ	72	8
アーム, R. ピリオンステップ	72	11
アーム, R. フインステップ	72	5
アームCOMP., キックペダル	71	3
アウター, ニードルベアリング	38	36
アウターCOMP., クラッチ	27	2
アウターCOMP., スターティングクラッチ	28	4
アクスル, フロントホイール	60	3
アクスル, リヤーホイール	63	3
アジャスター, チェン	74	5
〔イ〕		
インシュレーター, キャブレター	19	9
〔ウ〕		
ウインカーASSY., L. フロント	78	4
ウインカーASSY., L. リヤー	78	8
ウインカーASSY., R. フロント	78	1
ウインカーASSY., R. リヤー	78	7
ウエイト, ステアリングハンドル	54	7
ウエイト, バランス	60	1
ガスケット, スターターカバー		
ガスケット, テンショナーホール		
ガスケット, フロートチャンバー		
ガスケット, マフラー		
ガスケット, R. クランクケースカバー		
ガスケットセット		
ガスケットセットB		
カップCOMP., オイル		
カバー, アウター		
カバー, エアークリーナー		
カバー, サブエアークリーナー		
カバー, スクリュー		
カバー, スターター		
カバー, スターターマグネチックターミナル		
カバー, スターターモーターターミナル		
カバー, スピードメーターアウター		
カバー, スロットルセンサー		
カバー, タコメーターアウター		
カバー, ダスト		
カバー, バッテリー		
カバー, バッテリーターミナル		
カバー, ビームアジャスティングピボット		

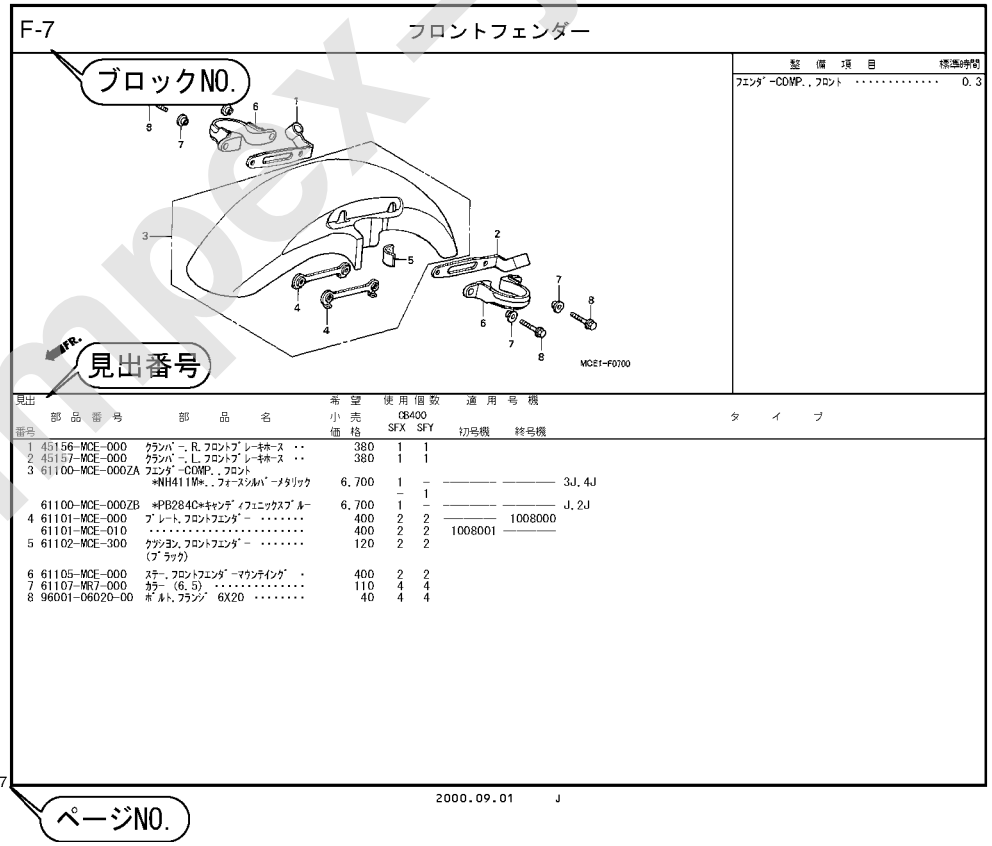

整備項目	標準時間
フェンダーCOMP., フロント	0.3

見出番号	部品番号	部品名	希望小売価格	使用個数 CB400 SFX	SFY	適用号機 初号機	終号機	タイプ
1	45156-MCE-000	クランパー, R. フロントブレーキホース	380	1	1			
2	45157-MCE-000	クランパー, L. フロントブレーキホース	380	1	1			
3	61100-MCE-000ZA	フェンダーCOMP., フロント *NH411M*, フォースシルバーメタリック	6,700	1	–	———	———	3J, 4J
				–	1			
	61100-MCE-000ZB	*PB284C*キャンディフェニックスブルー	6,700	1	–	———	———	J, 2J
4	61101-MCE-000	プレート, フロントフェンダー	400	2	2	———	1008000	
	61101-MCE-010		400	2	2	1008001	———	
5	61102-MCE-300	クッション, フロントフェンダー (ブラック)	120	2	2			
6	61105-MCE-000	ステー, フロントフェンダーマウンティング	400	2	2			
7	61107-MR7-000	カラー (6.5)	110	4	4			
8	96001-06020-00	ボルト, フランジ 6X20	40	4	4			

www.impex-jp.com

パーツカタログの構成

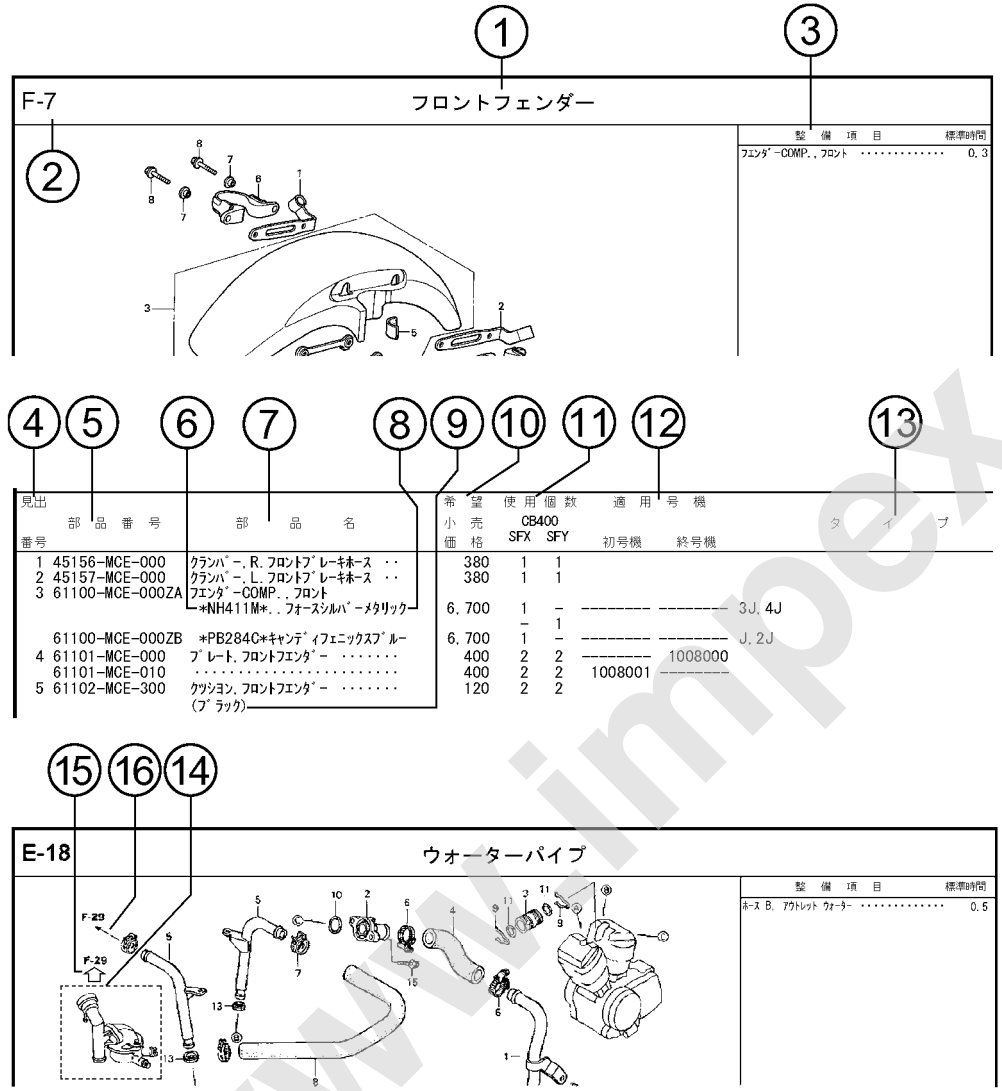

①ブロックタイトル　②ブロックNO.

③整備項目／標準時間ー標準整備時間

④見出番号

・本文の見出し番号に（　），）が付いているものは、前ページより同じ見出し番号が続いていることを示します。

⑤部品番号　⑥Honda色記号　⑦部品名　⑧色名称

⑨注記

・特記事項を部品名欄に（　）で表示しています。

⑩希望小売価格

・ジカ　市場状況等により変動するメーカー希望小売価格。

・オープン　メーカー希望小売価格が存在せず、各小売店が独自に決定する小売値。オープン価格。

⑪使用個数

・使用個数に（　），（ がつけられている部品はオプショナル部品です。

・使用個数に“N”と表示されている部品は必要に応じて選択して使用する部品です。

・使用個数は各ブロック内に使用されている数を示します。

⑫適用号機

⑬タイプ

・タイプ欄が無記入のものは、すべてのタイプに共通使用されます。

⑭

・ 内の部品は、他のブロックで案内されています。

⑮

・ は で囲まれている掲載ブロックNo.を表示しています。

⑯

・ は該当部品の接続先ブロックNo.を表示しています。

www.impex-jp.com

部品に変更があったとき

見出番号	部品番号	部品名	希望小売価格	使用個数 CB400 SFX	使用個数 CB400 SFY	適用号機 初号機	適用号機 終号機
1	45156-MCE-000	ｸﾗﾝﾊﾟｰ,R.ﾌﾛﾝﾄﾌﾞﾚｰｷﾎｰｽ ･･	380	1	1		
2	45157-MCE-000	ｸﾗﾝﾊﾟｰ,L.ﾌﾛﾝﾄﾌﾞﾚｰｷﾎｰｽ ･･	380	1	1		
3	61100-MCE-000ZA	ﾌｴﾝﾀﾞｰCOMP.,ﾌﾛﾝﾄ *NH411M*.,ﾌｫｰｽﾐﾙﾊﾞｰﾒﾀﾘｯｸ	6,700	1	–	--------	3J,4J
				–	1		
	61100-MCE-000ZB	*PB284C*ｷｬﾝﾃﾞｨﾌｪﾆｯｸｽﾌﾞﾙｰ	6,700	1	–	--------	J,2J
4	61101-MCE-000	ﾌﾟﾚｰﾄ,ﾌﾛﾝﾄﾌｴﾝﾀﾞｰ ･･････	400	2	2	--------	1008000
	61101-010	･････････････････････	400	2	2	1008001	--------
5	61102-MCE-300	ｸｯｼｮﾝ,ﾌﾛﾝﾄﾌｴﾝﾀﾞｰ(###)･･ (ﾌﾞﾗｯｸ)	120	2	2		
6	61105-MCE-000	ｽﾃｰ,ﾌﾛﾝﾄﾌｴﾝﾀﾞｰﾏｳﾝﾃｲﾝｸﾞ ･	400	2	2		
7	61107-MR7-000	ｶﾗｰ (6.5) ･････････････	110	4	4		
8	96001-06020-00	ﾎﾞﾙﾄ,ﾌﾗﾝｼﾞ 6X20 ･･･････	40	4	4		

初号機から変更しないで使用している。

左側にある場合は、1008001号機からの車に使用する。

右側にある場合は、1008000号機までの車に使用する。

●部品各末尾の（＃＃＃）マークがあるものは供給に期限（非販売部品）があることを示します。

パーツカタログに使用されている略語

●パーツカタログには下記の略語が使用されています。

A･･････ アンペア
A.C. ････ オルタネーティングカーレント（交流）
A.M. ････ アタッチングマーク（貼り付けマーク）
ASSY. ･･･ アッセンブリー
C.D.I. ･･･キャパシティブディスチャージイグニッション（容量放電点火）
COMP. ･･･ コンプリート
D.C. ･････ダイレクトカーレント（直流）
G･･････ グラム
KPH････ キロメーター毎時
L. ･････ レフト（左）
L(100L)･ リンク（駒数100）
L.E.D.･･ ライトエミッテッドダイオード（発光ダイオード）
MM･････ ミリメーター
R. ･････ ライト（右）
STD. ････ スタンダード
T(22T)･･ チョウ（歯数22）
T.M. ････ トランスクリプトマーク（転写マーク）
V･･････ ボルト
W･･････ ワット
WL･････ ウイズラベリング（ストライプ、ラベル類を含む）
WOL･････ウイズアウトラベリング（ストライプ、ラベル類を除く）

www.impex-jp.com

部品の記載ブロックと打刻号機の確認

部品の記載ブロック	エンジン部品 E−1～	スロットルボディ部品 E−23	フレーム部品 F−1～
必要な打刻号機	エンジン号機	スロットルボディ号機	フレーム号機
確認するところ	①	②	③

カラーラベルの貼り付け位置確認

カラー部品	
カラーラベル	
④	

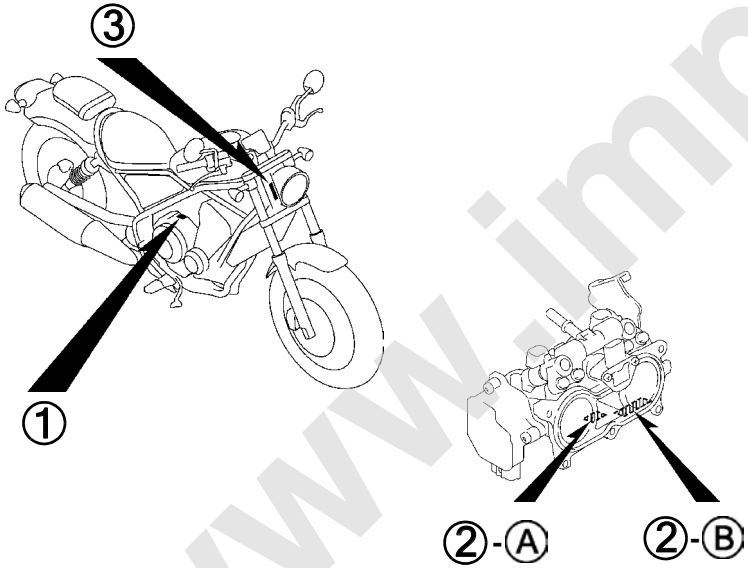

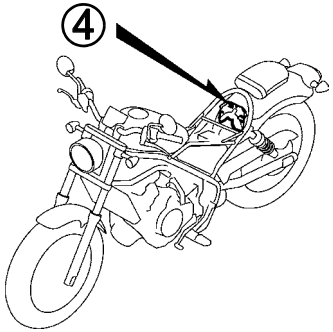

www.impex-jp.com

号 機 管 理 表

販売呼称	機種名	タイプ	エンジン号機	フレーム号機	スロットルボディ号機
Rebel 500	CMX500AL	J	PC60E-1100001～	PC60-1200001～	GQBUA A

・エンジン部品はエンジン号機・フレーム部品はフレーム号機を確認のうえ部品注文をして下さい。
・キャブレター/スロットルボディアッセンブリーはエンジン号機で管理されていますが、その構成部品は下記アンダーラインで示したキャブレター/スロットルボディ号機で管理されていますので、部品注文時はキャブレター/スロットルボディ号機を確認して下さい。

GQ BUA A KC ア
Ⓐ Ⓑ

www.impex-jp.com

配色表

・色物部品をご注文の際は下記一覧表を参照して基本部品番号にパーツ色記号を加えた部品番号でご注文下さい。

Rebel 500 (CMX500AL)

NO.	機種名（MODEL）		CMX500AL					
	フォトNO.		NO.1	NO.2	適用号機		掲載ブロック	見出番号
	主体色（COLOR）		ｸﾞﾗﾌｧｲﾄ ﾌﾞﾗｯｸ	ﾏｯﾄ ｱｰﾏｰﾄﾞ ｼﾙﾊﾞｰﾒﾀﾘｯｸ				
	コード（CODE）		NH-B01	NH-B89M				
NO.	色物部品名	基本部品番号	NHB01	NHB89	初号機	終号機		
1	ｼｰﾄASSY.,ｼﾝｸﾞﾙ	77100-K87-A30	ZA	ZA			F-23	2
2	ｼｰﾄASSY.,ﾋﾟﾘｵﾝ	77300-K87-A30	ZC	ZC			F-23	8
3	ﾀﾝｸｾｯﾄ,ﾌｭｰｴﾙ	17520-MKG-A10	ZD	ZC			F-21	6
4	ﾌｪﾝﾀﾞｰｾｯﾄ,ﾘﾔｰ	80110-K87-A00	ZC	ZB			F-34	15
5	ﾌﾚｰﾑASSY.,L.ﾘﾔｰ	50245-K87-A00	ZA	ZA			F-34	7
6	ﾌﾚｰﾑASSY.,R.ﾘﾔｰ	50240-K87-A00	ZA	ZA			F-34	5
7	ﾎﾞﾃﾞｨｾｯﾄ,ﾌﾚｰﾑ	50010-MKG-A00	ZB	ZB			F-39	4
8	ﾏｰｸ,L.ｳｲﾝｸﾞ	86202-K87-A00	ZE	ZD			F-50	2
9	ﾏｰｸ,R.ｳｲﾝｸﾞ	86201-K87-A00	ZE	ZD			F-50	1
10	ﾏｰｸ,ﾘﾔｰﾌｪﾝﾀﾞｰ	86801-K87-A00	ZC	ZA			F-50	3

www.impex-jp.com

フューエルホース／チューブとビニールチューブ、および一般用チューブの使用について

・標準部品のフューエルホース／チューブとビニールチューブ、および一般用チューブは長巻のバルク部品に代替されます。
・標準部品のフューエルホース／チューブとビニールチューブ、および一般用チューブを注文の際は、パーツカタログ本文中の部品名下に記載されている（ ）付バルク部品番号または下記一覧表でご確認の上ご注文ください。
・交換の際は部品名中に記載されている正規の長さにカットして使用してください。
（バルク部品のカット方法、ナンバー記入方法等の取り扱いについては、サービスマニュアルおよびバルク部品に同梱されている説明書を参照してください。）
・カット後の価格については、パーツカタログ本文に記載されている希望小売価格を参照してください。

・下記の表は標準部品番号とバルク部品番号一覧表です。記載の代替部品以外は絶対に使用しないで下さい。

フューエルホース／チューブ			
標準部品番号	バルク部品番号	バルク部品	
		内径（㎜）	長さ（m）
95001-30xxx-2x	95001-30001-20M	3.0	1
95001-30xxx-3x	95001-30001-30M	3.0	1
95001-30xxx-4x	95001-30001-40M	3.0	1
95001-35xxx-2x	95001-35001-50M <95001-35003-50M>	3.5	1 3
95001-35xxx-3x	95001-35001-60M <95001-35003-60M>	3.5	1 3
95001-35xxx-4x	95001-35001-60M <95001-35003-60M>	3.5	1 3
95001-35xxx-5x	95001-35001-50M <95001-35003-50M>	3.5	1 3
95001-35xxx-6x	95001-35001-60M <95001-35003-60M>	3.5	1 3
95001-45xxx-2x	95001-45001-50M <95001-45003-50M>	4.5	1 3
95001-45xxx-3x	95001-45001-60M <95001-45003-60M> <95001-45008-60M>	4.5	1 3 8
95001-45xxx-4x	95001-45001-60M <95001-45003-60M> <95001-45008-60M>	4.5	1 3 8
95001-45xxx-5x	95001-45001-50M <95001-45003-50M>	4.5	1 3
95001-45xxx-6x	95001-45001-60M <95001-45003-60M> <95001-45008-60M>	4.5	1 3 8
95001-55xxx-2x	95001-55001-50M <95001-55003-50M> <95001-55008-50M>	5.5	1 3 8

フューエルホース／チューブ			
標準部品番号	バルク部品番号	バルク部品	
		内径（㎜）	長さ（m）
95001-55xxx-3x	95001-55001-60M <95001-55003-60M> <95001-55008-60M>	5.5	1 3 8
95001-55xxx-4x	95001-55001-60M <95001-55003-60M> <95001-55008-60M>	5.5	1 3 8
95001-55xxx-5x	95001-55001-50M <95001-55003-50M> <95001-55008-50M>	5.5	1 3 8
95001-55xxx-6x	95001-55001-60M <95001-55003-60M> <95001-55008-60M>	5.5	1 3 8
95001-75xxx-2x	95001-75001-50M <95001-75003-50M>	7.5	1 3
95001-75xxx-3x	95001-75001-60M <95001-75008-60M>	7.5	1 3 8
95001-75xxx-4x	95001-75001-60M <95001-75003-60M> <95001-75008-60M>	7.5	1 3 8
95001-75xxx-5x	95001-75001-50M <95001-75003-50M>	7.5	1 3
95001-75xxx-6x	95001-75001-60M <95001-75003-60M> <95001-75008-60M>	7.5	1 3 8
95001-80xxx-2x	95001-80001-50M	8.0	1
95001-80xxx-3x	95001-80001-60M	8.0	1
95001-80xxx-4x	95001-80001-60M	8.0	1
95001-80xxx-5x	95001-80001-50M	8.0	1
95001-80xxx-6x	95001-80001-60M	8.0	1

www.impex-jp.com

ビニールチューブ				
標準部品番号	バルク部品番号	バルク部品		
		内径 (mm)	外径 (mm)	長さ (m)
95003-01xxx-3x	95003-01001-60M <95003-01003-60M>	2.9	6.8	1 3
95003-01xxx-60	95003-01001-60M <95003-01003-60M>	2.9	6.8	1 3
95003-03xxx-3x	95003-03001-60M <95003-03003-60M>	3.0	6.0	1 3
95003-03xxx-60	95003-03001-60M <95003-03003-60M>	3.0	6.0	1 3
95003-05xxx-3x	95003-05001-60M <95003-05003-60M> <95003-05008-60M>	3.5	6.5	1 3 8
95003-05xxx-60	95003-05001-60M <95003-05003-60M> <95003-05008-60M>	3.5	6.5	1 3 8
95003-07xxx-1x	95003-07001-10M <95003-07003-10M> <95003-07008-10M>	4.0	7.0	1 3 8
95003-07xxx-20	95003-07001-10M <95003-07003-10M> <95003-07008-10M>	4.0	7.0	1 3 8
95003-07xxx-3x	95003-07001-60M <95003-07003-60M> <95003-07008-60M>	4.0	7.0	1 3 8
95003-07xxx-60	95003-07001-60M <95003-07003-60M> <95003-07008-60M>	4.0	7.0	1 3 8
95003-07xxx-7x	95003-07001-70M <95003-07003-70M> <95003-07008-70M>	4.0	7.0	1 3 8
95003-08xxx-1x	95003-08001-10M <95003-08003-10M> <95003-08008-10M>	4.5	6.5	1 3 8
95003-09xxx-3x	95003-09001-60M <95003-09003-60M>	4.5	8.0	1 3
95003-09xxx-60	95003-09001-60M <95003-09003-60M>	4.5	8.0	1 3
95003-10xxx-1x	95003-10001-10M <95003-10003-10M>	5.0	8.0	1 3
95003-10xxx-20	95003-10001-10M <95003-10003-10M>	5.0	8.0	1 3
95003-10xxx-3x	95003-10001-60M <95003-10003-60M>	5.0	8.0	1 3
95003-10xxx-60	95003-10001-60M <95003-10003-60M>	5.0	8.0	1 3
95003-11xxx-3x	95003-11001-60M <95003-11003-60M> <95003-11008-60M>	5.0	9.0	1 3 8
95003-11xxx-60	95003-11001-60M <5003-11003-60M> <95003-11008-60M>	5.0	9.0	1 3 8
95003-12xxx-1x	95003-12001-10M <95003-12003-10M> <95003-12008-10M>	5.0	7.0	1 3 8
95003-12xxx-20	95003-12001-10M <95003-12003-10M> <95003-12008-10M>	5.0	7.0	1 3 8

ビニールチューブ				
標準部品番号	バルク部品番号	バルク部品		
		内径 (mm)	外径 (mm)	長さ (m)
95003-14xxx-1x	95003-14001-10M <95003-14003-10M>	6.0	9.0	1 3
95003-14xxx-3x	95003-14001-60M <95003-14003-60M>	6.0	9.0	1 3
95003-14xxx-20	95003-14001-10M <95003-14003-10M>	6.0	9.0	1 3
95003-17xxx-1x	95003-17001-10M <95003-17003-10M>	7.0	9.0	1 3
95003-19xxx-1x	95003-19001-10M <95003-19003-10M> <95003-19008-10M>	7.0	11.0	1 3 8
95003-19xxx-20	95003-19001-10M <95003-19003-10M> <95003-19008-10M>	7.0	11.0	1 3 8
95003-19xxx-3x	95003-19001-60M <95003-19003-60M> <95003-19008-60M>	7.0	11.0	1 3 8
95003-19xxx-60	95003-19001-60M <95003-19003-60M> <95003-19008-60M>	7.0	11.0	1 3 8
95003-40xxx-20	95003-40001-10M <95003-40003-10M>	12.0	16.0	1 3
95003-21xxx-1x	95003-21001-10M <95003-21003-10M>	8.0	9.0	1 3
95003-21xxx-20	95003-21001-10M <95003-21003-10M>	8.0	9.0	1 3
95003-23xxx-1x	95003-23001-10M <95003-23003-10M>	8.0	12.0	1 3
95003-23xxx-20	95003-23001-10M <95003-23003-10M>	8.0	12.0	1 3
95003-23xxx-3x	95003-23001-60M <95003-23003-60M> <95003-23008-60M>	8.0	12.0	1 3 8
95003-23xxx-60	95003-23001-60M <95003-23003-60M> <95003-23008-60M>	8.0	12.0	1 3 8
95003-25xxx-1x	95003-25001-10M <95003-25003-10M>	9.0	11.0	1 3
95003-25xxx-20	95003-25001-10M <95003-25003-10M>	9.0	11.0	1 3
95003-25xxx-3x	95003-25001-60M <95003-25003-60M>	9.0	11.0	1 3
95003-25xxx-7x	95003-25001-70M <95003-25003-70M>	9.0	11.0	1 3
95003-27xxx-1x	95003-27001-10M <95003-27003-10M>	9.0	13.0	1 3
95003-27xxx-20	95003-27001-10M <95003-27003-10M>	9.0	13.0	1 3
95003-27xxx-3x	95003-27001-60M <95003-27003-60M>	9.0	13.0	1 3
95003-27xxx-60	95003-27001-60M <95003-27003-60M>	9.0	13.0	1 3
95003-33xxx-1x	95003-33001-10M <95003-33003-10M>	10.0	14.0	1 3

ビニールチューブ				
標準部品番号	バルク部品番号	バルク部品		
		内径 (mm)	外径 (mm)	長さ (m)
95003-33xxx-20	95003-33001-10M <95003-33003-10M>	10.0	14.0	1 3
95003-36xxx-1x	95003-36001-10M <95003-36003-10M> <95003-36008-10M>	11.0	13.0	1 3 8
95003-36xxx-20	95003-36001-10M <95003-36003-10M> <95003-36008-10M>	11.0	13.0	1 3 8
95003-37xxx-3x	95003-37001-60M <95003-37003-60M>	11.0	15.0	1 3
95003-37xxx-60	95003-37001-60M <95003-37003-60M>	11.0	15.0	1 3
95003-38xxx-1x	95003-38001-10M <95003-38003-10M>	12.0	13.0	1 3
95003-38xxx-20	95003-38001-10M <95003-38003-10M>	12.0	13.0	1 3
95003-39xxx-1x	95003-39001-10M <95003-39003-10M>	12.0	14.0	1 3
95003-39xxx-20	95003-39001-10M <95003-39003-10M>	12.0	14.0	1 3
95003-40xxx-3x	95003-40001-60M <95003-40003-60M>	12.0	16.0	1 3
95003-40xxx-60	95003-40001-60M <95003-40003-60M>	12.0	16.0	1 3
95003-43xxx-1x	95003-43001-10M <95003-43003-10M> <95003-43008-10M>	13.0	15.0	1 3 8
95003-43xxx-20	95003-43001-10M <95003-43003-10M> <95003-43008-10M>	13.0	15.0	1 3 8
95003-45xxx-1x	95003-45001-10M <95003-45003-10M> <95003-45008-10M>	14.0	18.0	1 3 8
95003-45xxx-20	95003-45001-10M <95003-45003-10M> <95003-45008-10M>	14.0	18.0	1 3 8
95003-50xxx-1x	95003-50001-10M <95003-50003-10M>	16.0	19.0	1 3
95003-50xxx-20	95003-50001-10M <95003-50003-10M>	16.0	19.0	1 3
95003-50xxx-3x	95003-50001-60M <95003-50003-60M>	16.0	19.0	1 3
95003-55xxx-1x	95003-55001-10M <95003-55003-10M>	17.5	20.5	1 3
95003-55xxx-20	95003-55001-10M <95003-55003-10M>	17.5	20.5	1 3
95003-60xxx-1x	95003-60001-10M <95003-60003-10M>	22.0	27.0	1 3
95003-60xxx-20	95003-60001-10M <95003-60003-10M>	22.0	27.0	1 3
95003-60xxx-3x	95003-60001-60M <95003-60003-60M>	22.0	27.0	1 3
95003-60xxx-60	95003-60001-60M <95003-60003-60M>	22.0	27.0	1 3

www.index-jp.com

一般用チューブ			
標準部品番号	バルク部品番号	バルク部品	
		内径（mm）	長さ（m）
95005-11xxx-3x	95005-11001-30M	11.0	1
95005-11xxx-5x	95005-11001-50M	11.0	1
95005-12xxx-1x	95005-12001-10M <95005-12003-10M>	12.0	1 3
95005-12xxx-2x	95005-12001-20M	12.0	1
95005-12xxx-3x	95005-12001-30M	12.0	1
95005-12xxx-5x	95005-12001-50M	12.0	1
95005-14xxx-1x	95005-14001-10M	14.0	1
95005-14xxx-2x	95005-14001-20M <95005-14003-20M>	14.0	1 3
95005-14xxx-3x	95005-14001-30M	14.0	1
95005-14xxx-5x	95005-14001-50M	14.0	1
95005-17xxx-1x	95005-17001-10M	17.0	1
95005-17xxx-2x	95005-17001-20M	17.0	1
95005-17xxx-3x	95005-17001-30M	17.0	1
95005-17xxx-5x	95005-17001-50M	17.0	1
95005-30xxx-3x	95005-30001-30M	3.0	1
95005-30xxx-5x	95005-30001-50M	3.0	1
95005-35xxx-1x	95005-35001-10M <95005-35003-10M> <95005-35008-10M>	3.5	1 3 8
95005-35xxx-2x	95005-35001-20M	3.5	1
95005-35xxx-3x	95005-35001-30M	3.5	1
95005-35xxx-4x	95005-35001-10M <95005-35003-10M> <95005-35008-10M>	3.5	1 3 8
95005-35xxx-5x	95005-35001-50M	3.5	1
95005-45xxx-1x	95005-45001-10M <95005-45003-10M> <95005-45008-10M>	4.5	1 3 8
95005-45xxx-2x	95005-45001-20M	4.5	1
95005-45xxx-3x	95005-45001-30M	4.5	1

一般用チューブ			
標準部品番号	バルク部品番号	バルク部品	
		内径（mm）	長さ（m）
95005-45xxx-4x	95005-45001-10M <95005-45003-10M> <95005-45008-10M>	4.5	1 3 8
95005-45xxx-5x	95005-45001-50M	4.5	1
95005-50xxx-3x	95005-50001-30M <95005-50003-30M>	5.0	1 3
95005-50xxx-5x	95005-50001-50M	5.0	1
95005-55xxx-1x	95005-55001-10M <95005-55003-10M> <95005-55008-10M>	5.3	1 3 8
95005-55xxx-2x	95005-55001-20M <95005-55003-20M>	5.3	1 3
95005-55xxx-4x	95005-55001-10M <95005-55003-10M> <95005-55008-10M>	5.3	1 3 8
95005-65xxx-1x	95005-65001-10M <95005-65003-10M>	6.5	1 3
95005-65xxx-2x	95005-65001-20M	6.5	1
95005-70xxx-3x	95005-70001-30M <95005-70003-30M>	7.0	1 3
95005-70xxx-5x	95005-70001-50M	7.0	1
95005-75xxx-1x	95005-75001-10M <95005-75003-10M>	7.3	1 3
95005-75xxx-2x	95005-75001-20M	7.3	1
95005-80xxx-1x	95005-80001-10M <95005-80003-10M>	8.0	1 3
95005-80xxx-2x	95005-80001-20M	8.0	1

＊注）Xは数字、英字を省略表示したものです。

◎ **注意：フューエルホース／チューブと一般用チューブ、及びビニールチューブを間違えて使用すると危険が生じます。**
フューエルホース／チューブ使用箇所に一般用チューブ、及びビニールチューブを使用したり、その逆の使用は絶対しないで、パーツカタログ記載のバルク部品をサービスマニュアル及びバルク部品に同梱されている説明書に従って正しく使用してください。

www.impex-jp.com

●フューエルホース／チューブと一般用チューブ、及びビニールチューブのバルク部品番号の構成について

（例）９５００１－７５００１－５０Ｍ

バルク部品

バルク部品を表します。

マーキングコード（フューエルホース／チューブおよび一般用チューブ）

変更コード（ビニールチューブ）

・ナンバリングマークおよび変更順を示しますがバルク部品では０ でナンバーなしです。

種類コード

・フューエルホース　2 ：ブレード外部で赤色（内径 3mm のみ）
　　5 ：ブレード内部で黒色
・フューエルチューブ　3 ：赤色（内径 3mm のみ）
　　4 ：灰色＋赤線（内径 3mm のみ）
　　6 ：黒色

・ビニールチューブ　1 ：透明
　　2 ：黒色
　　3 ：うす赤色
　　6 ：うす赤色
　　7 ：うす黒色

・一般用チューブ　1 ：灰色
　　2 ：灰色
　　3 ：黒色
　　5 ：黒色

長さ

001：1 m（標準）
003：3 m
008：8 m
未設定のものもあります。

内径コード（フューエルホース／チューブおよび一般用チューブ）

30：3.0 mm
35：3.5 mm
45：4.5 mm
50：5.0 mm
55：5.3 mm 5.5 mm
65：6.5 mm
70：7.0 mm
75：7.3 mm 7.5 mm
80：8.0 mm
11：11 mm
91：12 mm（外径 15 mm）
92：12 mm（外径 16 mm）
12：12 mm（外径 17 mm）
14：14 mm
17：17 mm

内外径コード（ビニールチューブ）

01：内径 2.9　外径 6.8 mm
03：内径 3　外径 6 mm
05：内径 3.5　外径 6.5 mm
07：内径 4　外径 7 mm
08：内径 4.5　外径 6.5 mm
09：内径 4.5　外径 8 mm
12：内径 5　外径 7 mm
10：内径 5　外径 8 mm
11：内径 5　外径 9 mm
14：内径 6　外径 9 mm
17：内径 7　外径 9 mm
19：内径 7　外径 11 mm
21：内径 8　外径 9 mm
23：内径 8　外径 12 mm
25：内径 9　外径 11 mm
27：内径 9　外径 13 mm
33：内径 10　外径 14 mm
36：内径 11　外径 13 mm
37：内径 11　外径 15 mm
38：内径 12　外径 13 mm
39：内径 12　外径 14 mm
40：内径 12　外径 16 mm
43：内径 13　外径 15 mm
45：内径 14　外径 18 mm
50：内径 16　外径 19 mm
55：内径 17.5　外径 20.5 mm
60：内径 22　外径 27 mm

ホース／チューブのタイプ：

1：フューエルホース／チューブ
3：ビニールチューブ
5：一般用チューブ

www.impex-jp.com

エンジン　グループ

E-1

シリンダーヘッドカバー

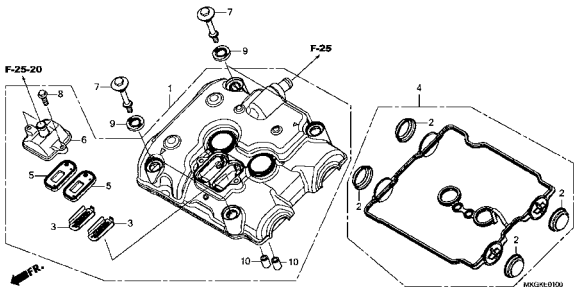

E-2

シリンダーヘッド

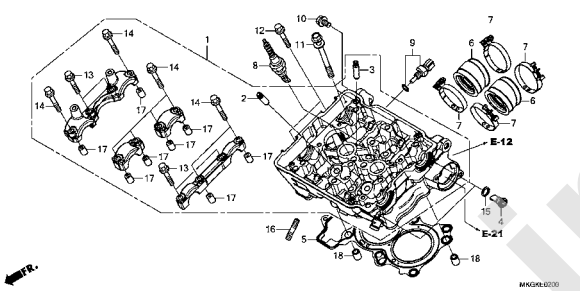

E-3

カムシャフト/バルブ

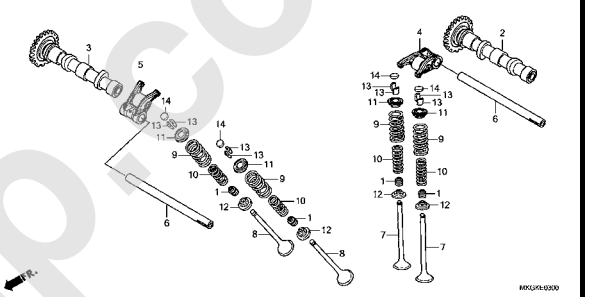

E-4

カムチェン/テンショナー

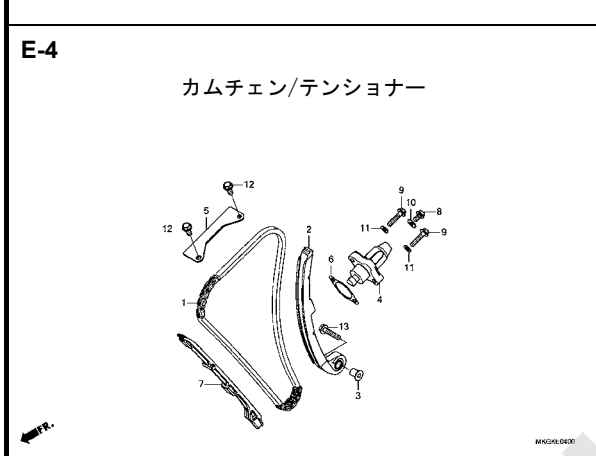

E-6

R. クランクケースカバー

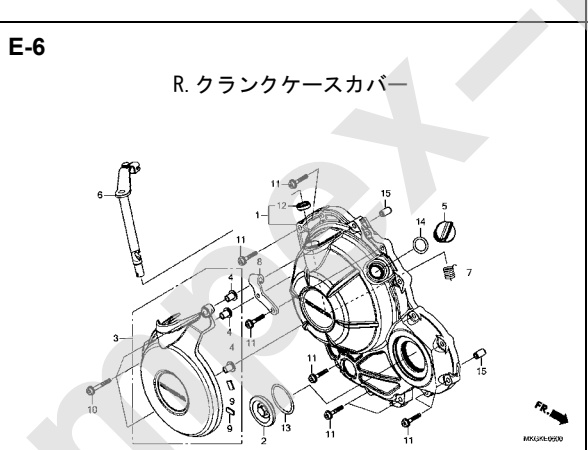

E-8

クラッチ

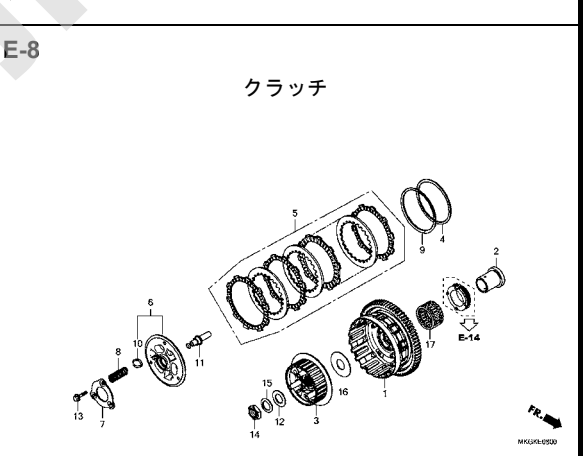

E-9

スターティングクラッチ

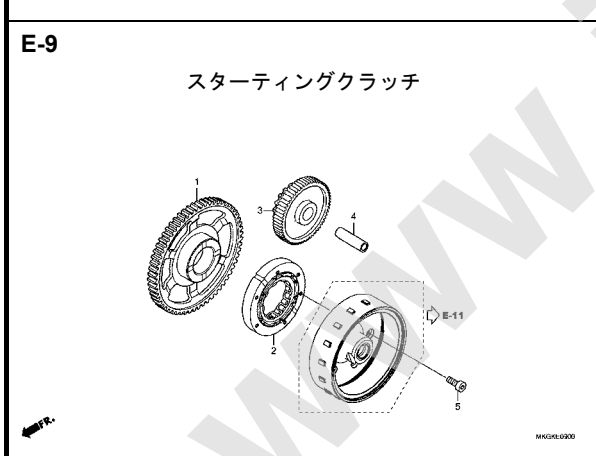

E-10

A. C. ジェネレーターカバー

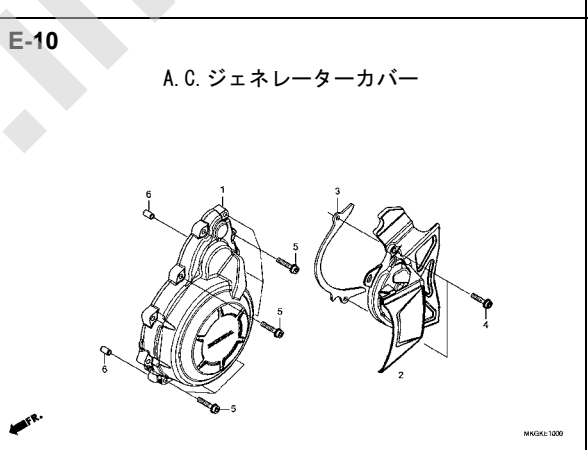

E-11

ジェネレーター

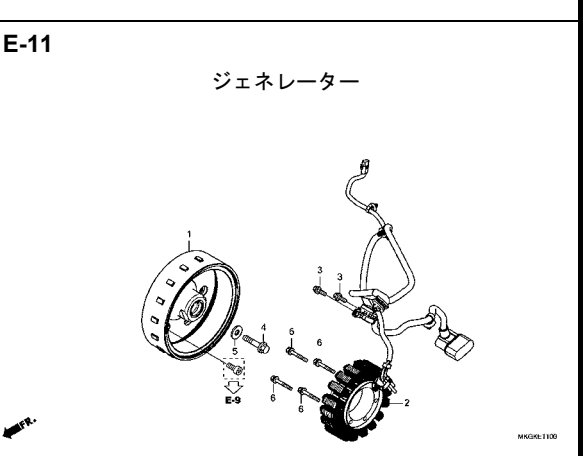

www.index-jp.com

エンジン　グループ

E-12

ウォーターポンプ

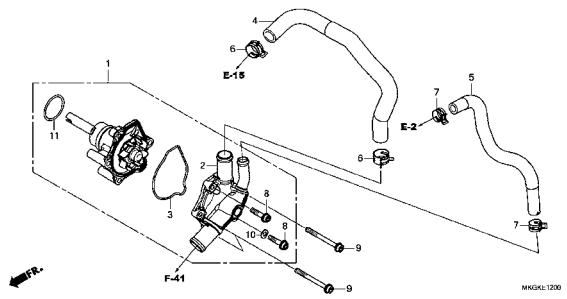

E-13

スターターモーター

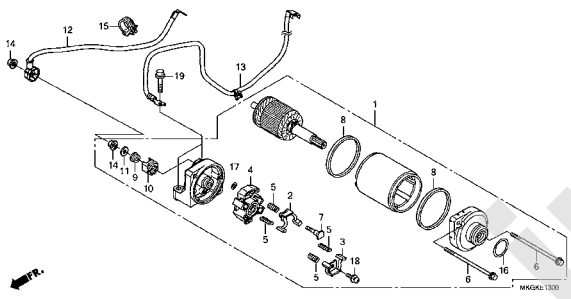

E-14

オイルパン/オイルポンプ

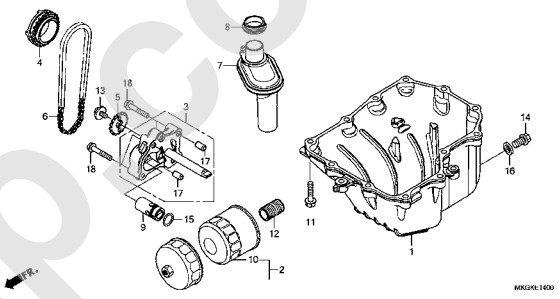

E-15

クランクケース

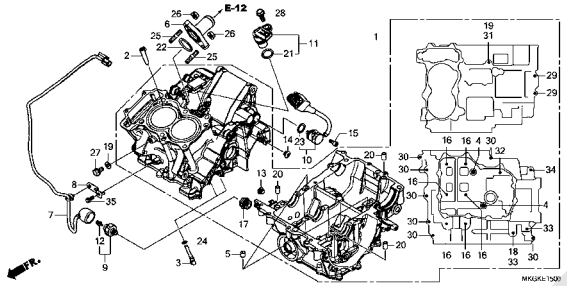

E-16

クランクシャフト/ピストン

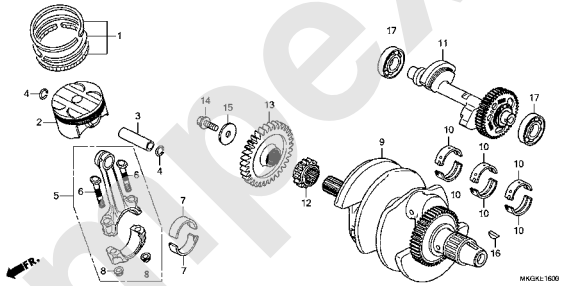

E-17-10

トランスミッション（メインシャフト）

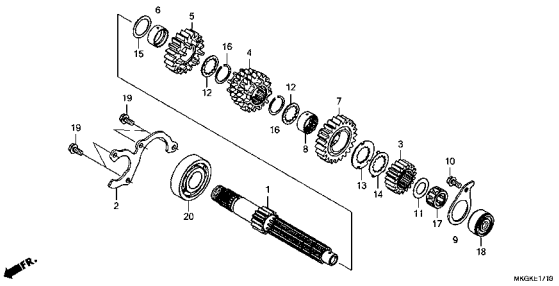

E-17-20

トランスミッション（カウンターシャフト）

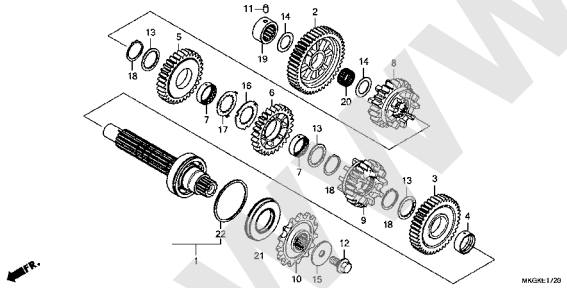

E-19

ギヤーシフトドラム

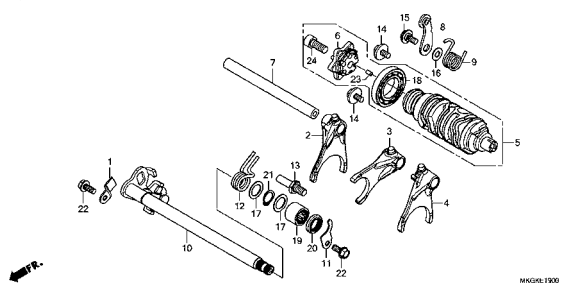

E-21

サーモスタット

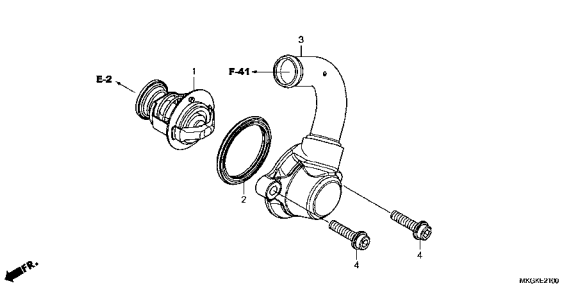

www.impex-jp.com

エンジン　グループ

E-23

スロットルボディ

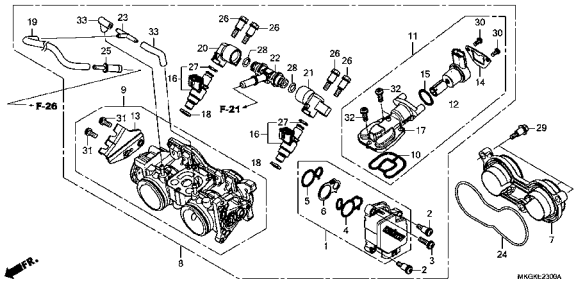

EOP-1

ガスケットキットA

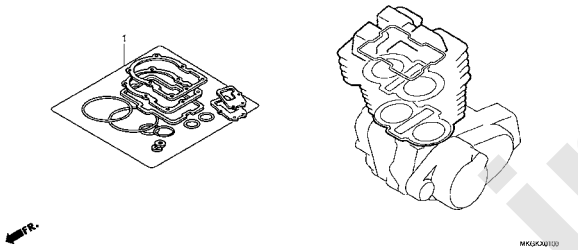

EOP-2

ガスケットキットB

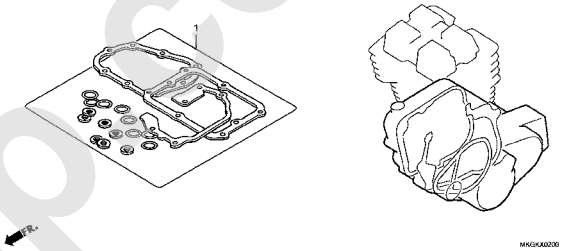

2

www.impex-jp.com

フレーム　グループ

F-1

ヘッドライト

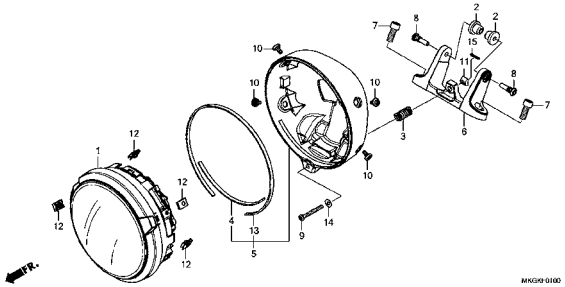

F-2

メーター

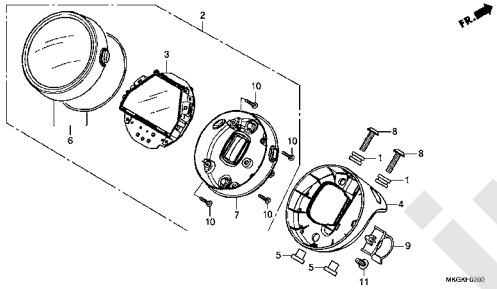

F-4

ハンドルレバー/スイッチ/ケーブル/ミラー

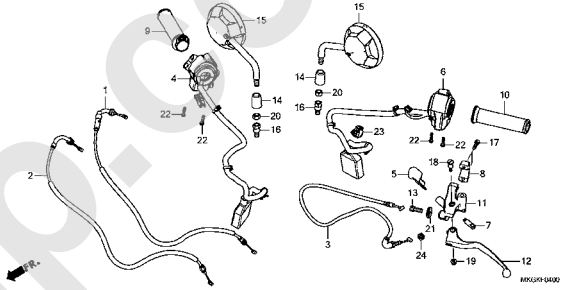

F-5-10

フロントブレーキマスターシリンダー

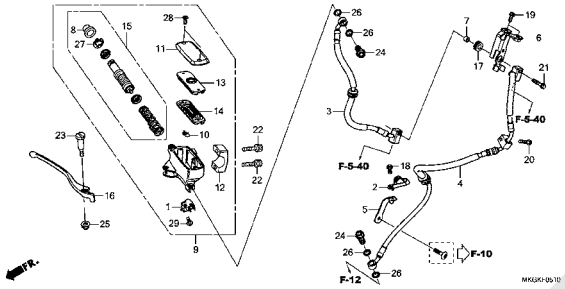

F-5-20

ABSモジュレーター

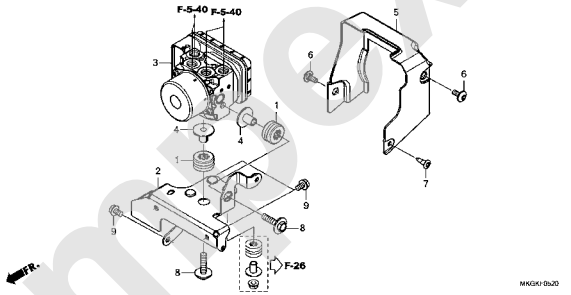

F-5-40

ブレーキパイプ

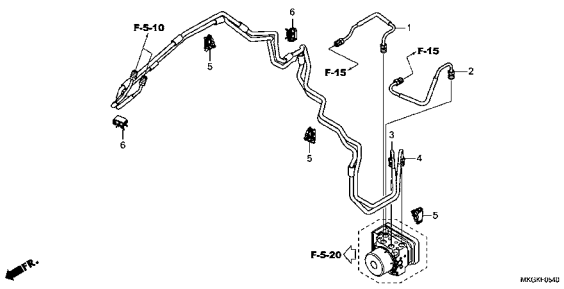

F-7

ハンドルパイプ/トップブリッジ

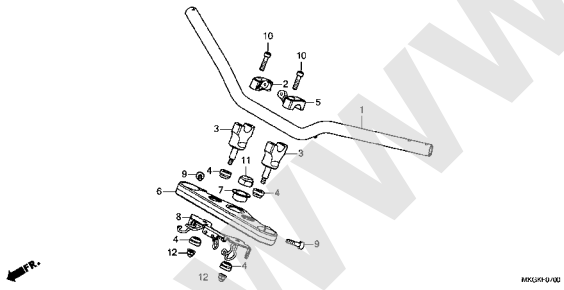

F-9

ステアリングステム

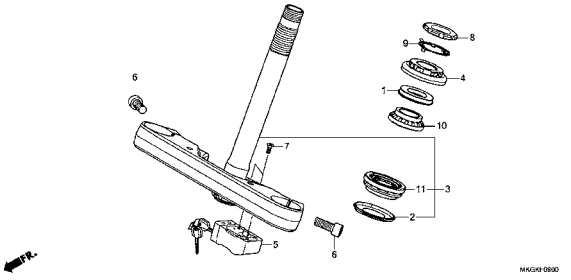

F-10

フロントフェンダー

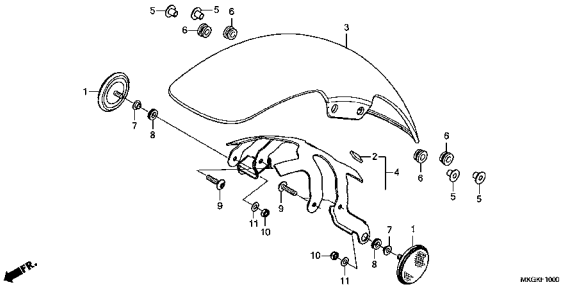

www.impex-jp.com

フレーム　グループ

F-11

フロントフォーク

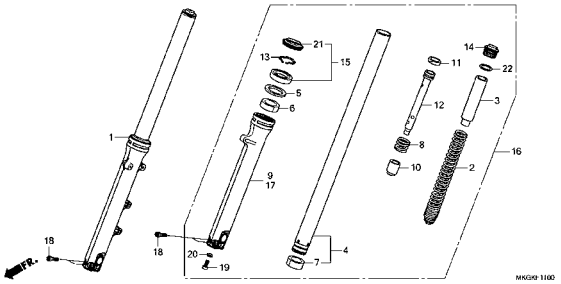

F-12

フロントブレーキキャリパー

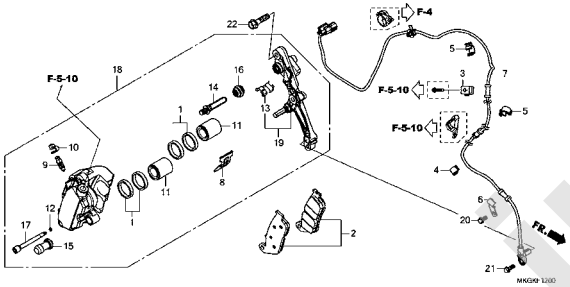

F-14

フロントホイール

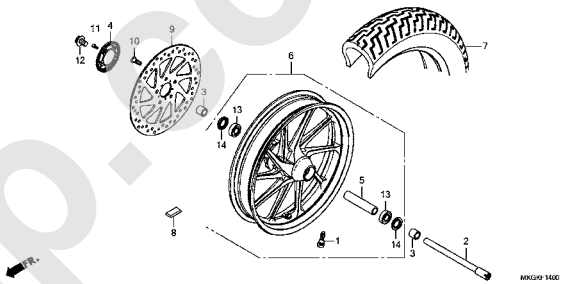

F-15

リヤーブレーキマスターシリンダー

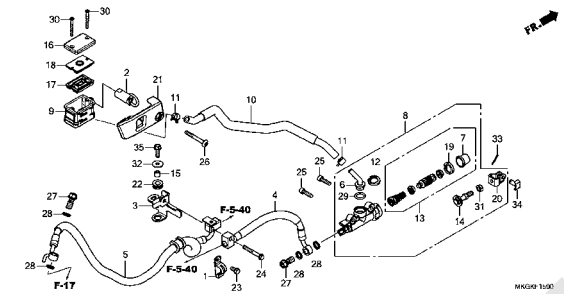

F-17

リヤーブレーキキャリパー

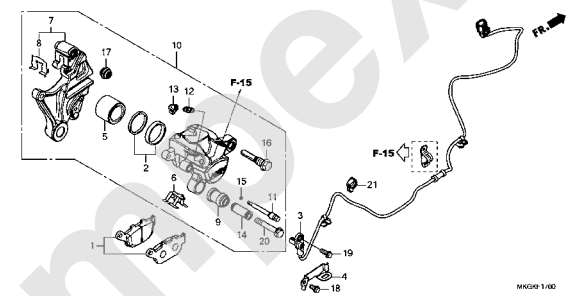

F-19

リヤーホイール

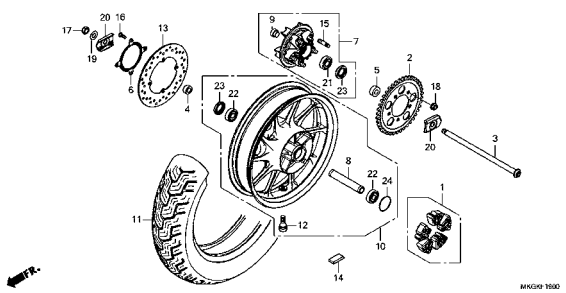

F-21

フューエルタンク/フューエルポンプ

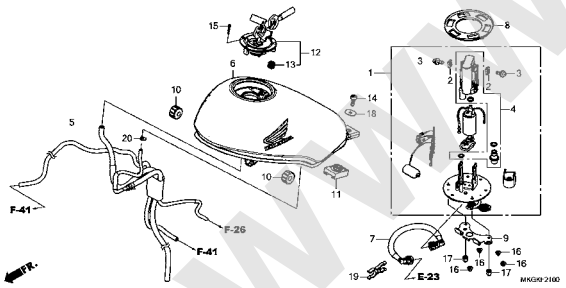

F-23

シート

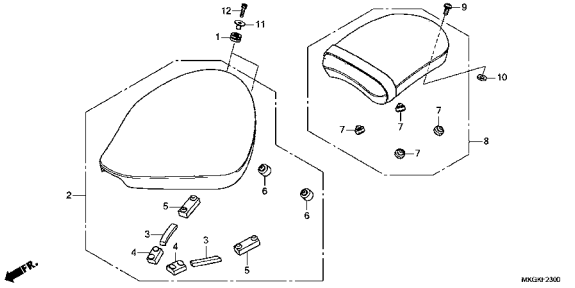

F-24

サイドカバー

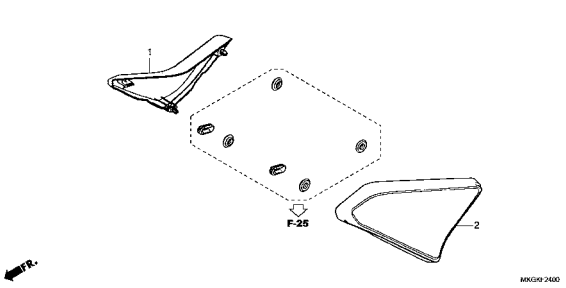

www.imdex-jp.com

フレーム　グループ

F-25

エアークリーナー

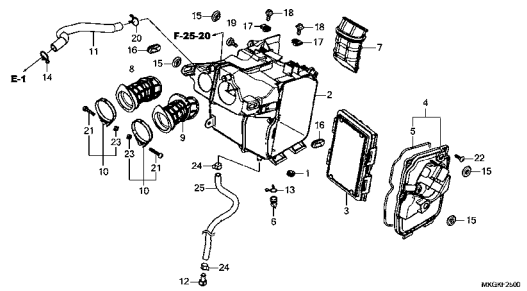

F-25-20

エアーインジェクションソレノイドバルブ

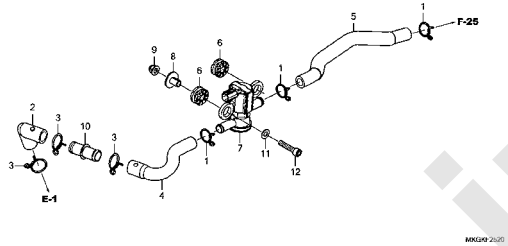

F-26

キャニスター

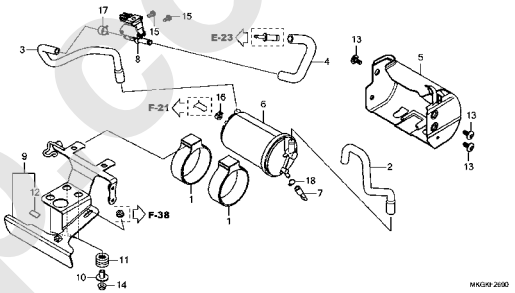

F-27

エキゾーストマフラー

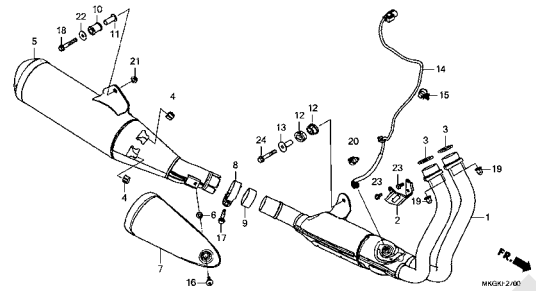

F-29

ペダル

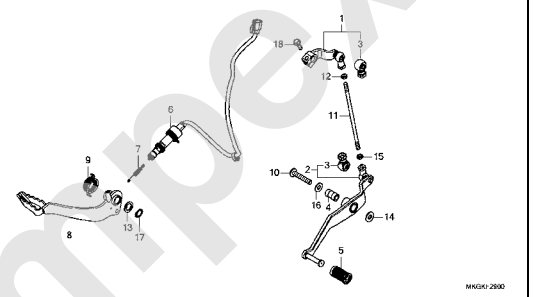

F-30

ステップ

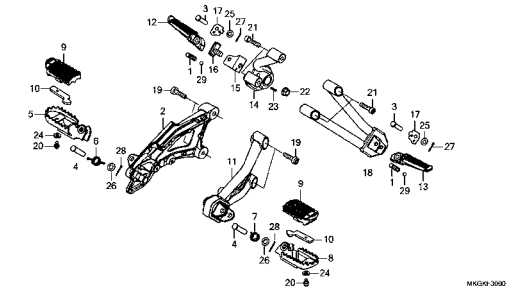

F-31

サイドスタンド

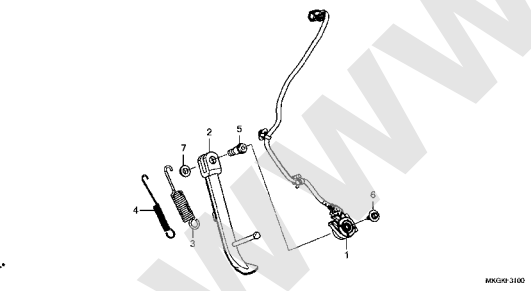

F-32

スウィングアーム

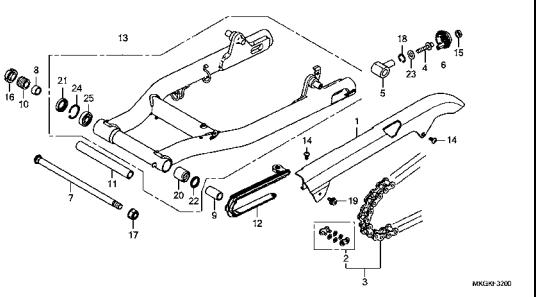

F-33

リヤークッション

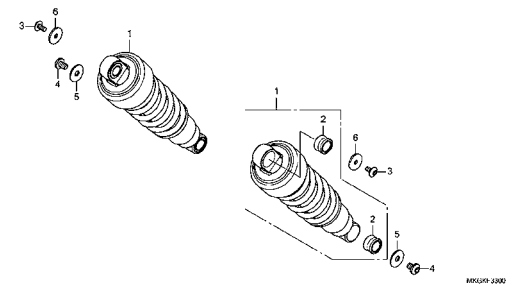

www.impex-jp.com

フレーム　グループ

F-34

リヤーフェンダー

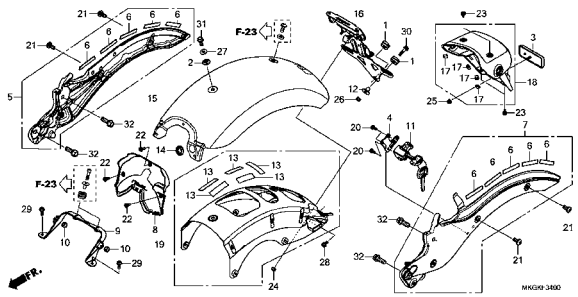

F-35

ウインカー

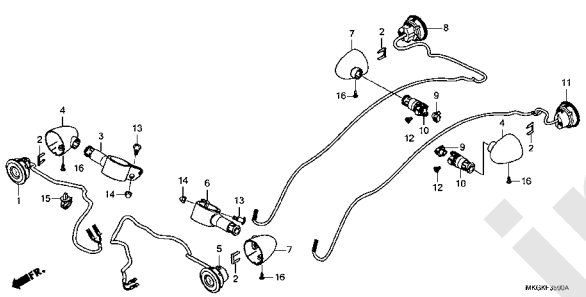

F-36

テールライト/ライセンスライト

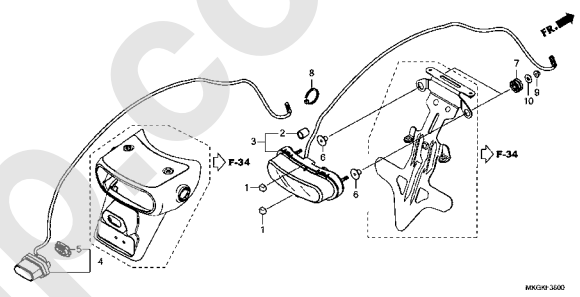

F-37

バッテリー

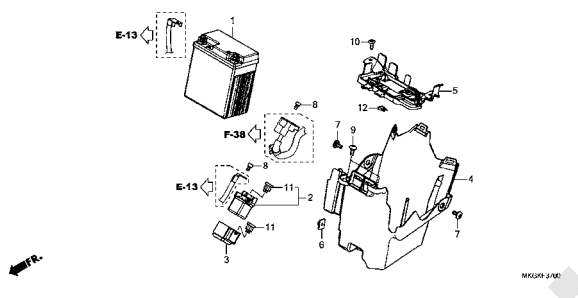

F-38

ワイヤーハーネス

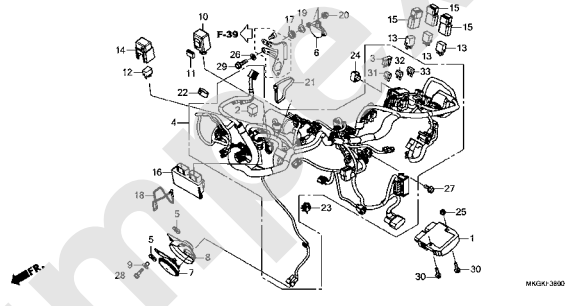

F-38-20

イグニッションコイル

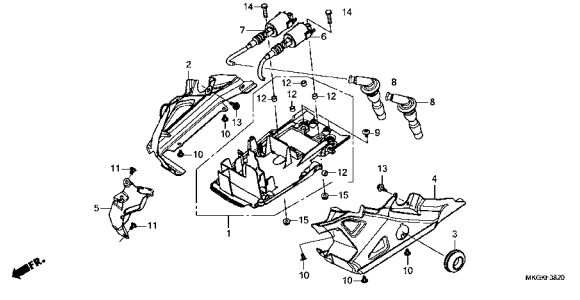

F-39

フレームボディ

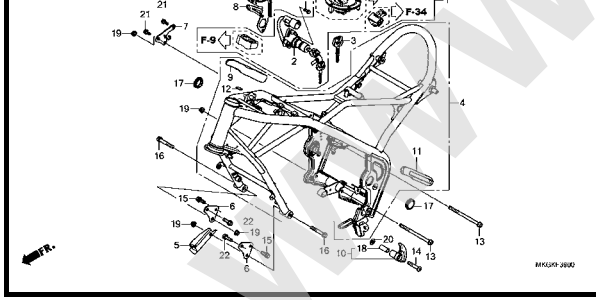

F-41

ラジエター

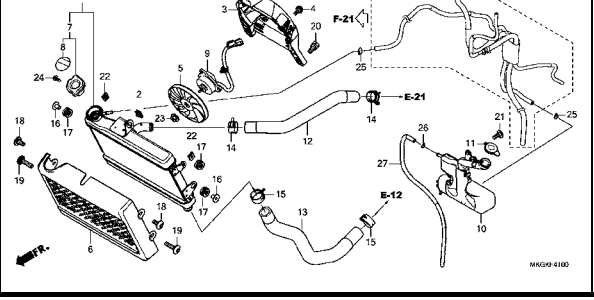

F-48

ツール

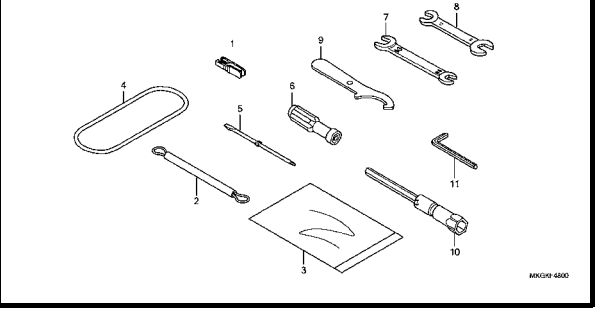

www.imiex-jp.com

F-49

コーションラベル

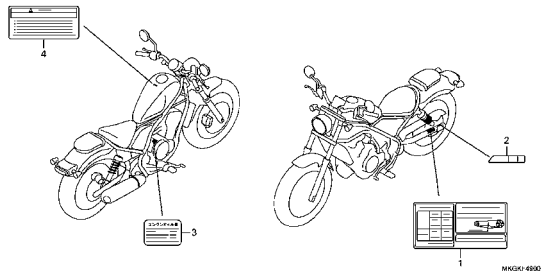

F-50

マーク

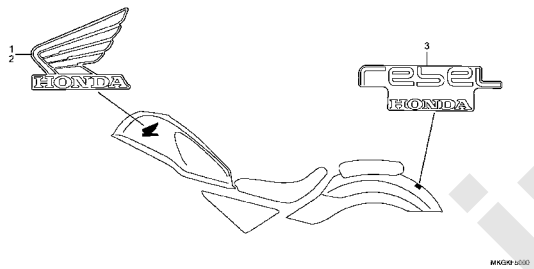

www.impex-jp.com

E-1 シリンダーヘッドカバー

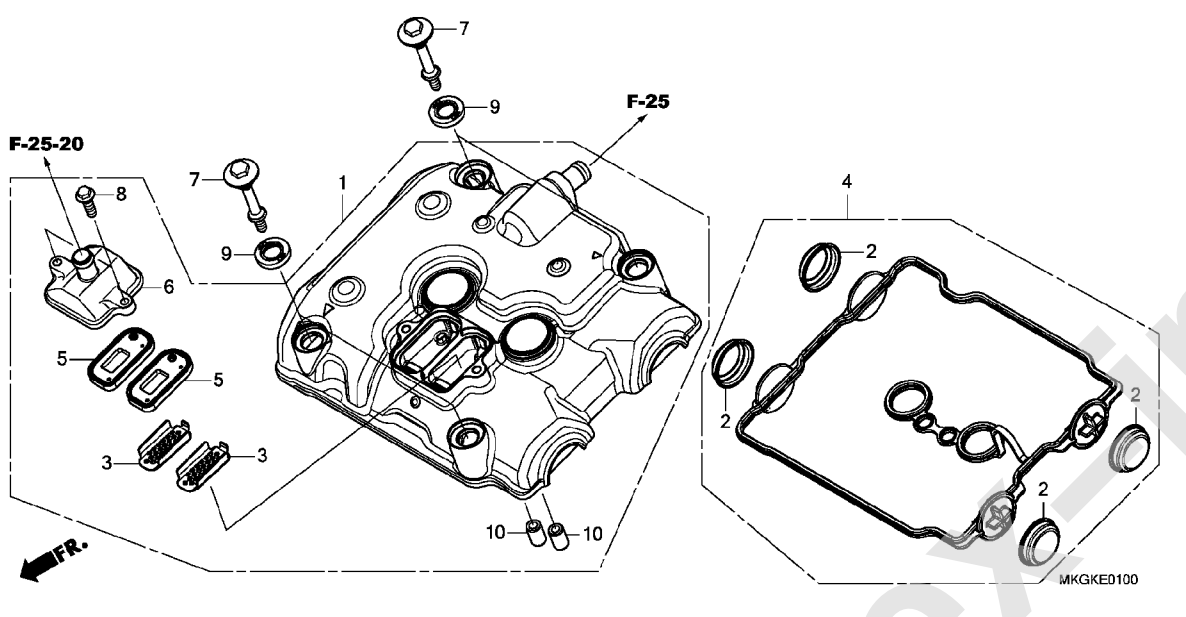

見出番号	部品番号	部品名	使用個数 CMX500A L	適用号機 初号機	終号機	タイプ
1	12300-MKG-A00	ｶﾊﾞｰASSY.,ｼﾘﾝﾀﾞｰﾍｯﾄﾞ ･･･	1			
2	12331-MGZ-J00	ｷｬｯﾌﾟ,ｼﾘﾝﾀﾞｰﾍｯﾄﾞｶﾊﾞｰ ･･･	4			
3	12341-MAT-750	ﾌﾟﾚｰﾄ,ﾎﾟｰﾄ(AI) ･････････	2			
4	12391-MGZ-J00	ｶﾞｽｹｯﾄCOMP.,ｼﾘﾝﾀﾞｰﾍｯﾄﾞｶﾊﾞｰ	1			
5	18601-KEA-741	ﾊﾞﾙﾌﾞCOMP.,ﾘｰﾄﾞ(ｱﾗｲ) ･･･	2			
6	18612-MKG-A00	ｶﾊﾞｰ,ﾘｰﾄﾞﾊﾞﾙﾌﾞ ･････････	1			
7	90002-MY5-850	ﾎﾞﾙﾄ,ﾍｯﾄﾞｶﾊﾞｰ ･････････	4			
8	90004-GHB-650	ﾎﾞﾙﾄ,ﾌﾗﾝｼﾞ 6X20(NSHF) ･･	2			
9	90543-MV9-670	ﾗﾊﾞｰ,ﾏｳﾝﾃｲﾝｸﾞ ･････････	4			
10	94301-10160	ﾉｯｸﾋﾟﾝ 10X16 ･････････	2			

www.impex-jp.com

E-2 シリンダーヘッド

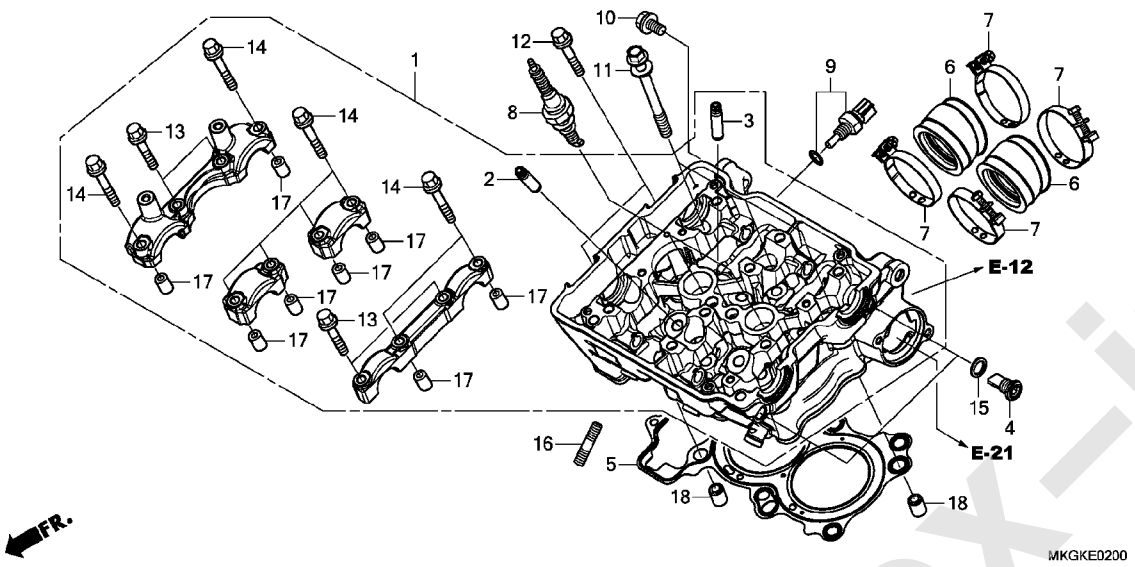

見出番号	部品番号	部品名	使用個数 CMX500A L	適用号機 初号機	終号機	タイプ
1	12010-MKG-A30	ヘッド ASSY.,シリンダー ·····	1			
2	12204-KYJ-305	ガイド,インレットバルブ (オーバーサイズ) (エキゾーストガワ)	4			
3	12205-KYJ-305	ガイド,エキゾーストバルブ (オーバーサイズ) (インレットガワ)	4			
4	12207-MGZ-J00	ボルト,シーリング 12MM ·····	2			
5	12251-MGZ-J01	ガスケット,シリンダーヘッド ·····	1			
6	16211-MKG-A00	インシュレーター,スロットルボディ ····	2			
7	16217-MGZ-J00	バンド,インシュレーター ·····	4			
8	31916-KRM-841	プラグ,スパーク(CPR8EA-9) (NGK)	2			
9	37870-MGS-D31	センサーASSY.,ウオーターテンプレチヤー	1			
10	90001-MKG-A00	ボルト,スペシヤル 10X16 ·····	1			
11	90007-MGZ-J00	ボルトワツシヤー 9X100 ·····	6			
12	90010-GHB-700	ボルト,フランジ 6X35 ·····	2			
13	90017-KYJ-900	ボルト,フランジ 6X32 ·····	4			
14	90019-KYJ-900	ボルト,フランジ 6X39.5 ·····	8			
15	90418-KYJ-900	ワツシヤー 12.2X17X1.5 ·····	2			
16	92900-08022-3E	ボルト,スタッド 8X22 ·····	4			
17	94301-08140	ノックピン 8X14 ·····	8			
18	94301-12160	ピンA,ノック 12X16 ·····	2			

www.impex-jp.com

E-3 カムシャフト / バルブ

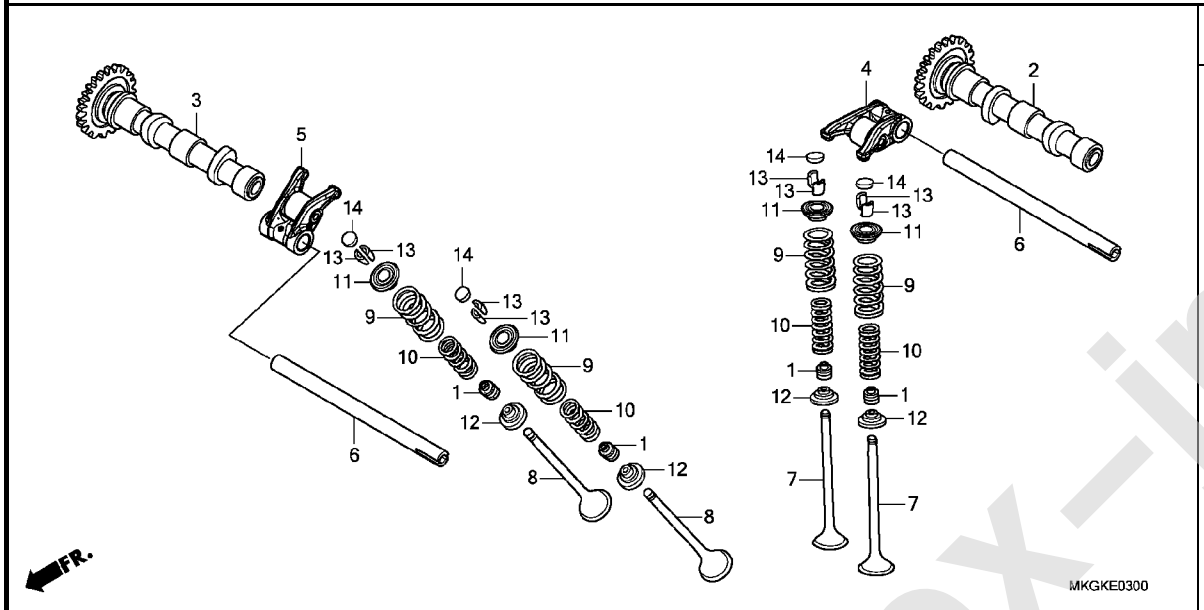

見出番号	部品番号	部品名	使用個数 CMX500A L	適用号機 初号機	終号機	タイプ
1	12209-MLO-722	ｼｰﾙ,ﾊﾞﾙﾌﾞｽﾃﾑ(ｱﾗｲ) ･･････	8			
2	14110-MKG-A00	ｶﾑｼｬﾌﾄCOMP.,ｲﾝﾚｯﾄ(34T) ･	1			
3	14210-MGZ-J00	ｶﾑｼｬﾌﾄCOMP.,ｴｷｿﾞｰｽﾄ(34T)	1			
4	14430-MGZ-J00	ｱｰﾑCOMP.,ｲﾝﾃｰｸﾊﾞﾙﾌﾞﾛｯｶｰ	2			
5	14440-MGZ-J00	ｱｰﾑCOMP.,ｴｷｿﾞｰｽﾄﾊﾞﾙﾌﾞﾛｯｶｰ	2			
6	14451-MKP-K00	ｼｬﾌﾄ,ﾛｯｶｰｱｰﾑ ･････････････	2			
7	14711-MGZ-J00	ﾊﾞﾙﾌﾞ,ｲﾝﾚｯﾄ ･････････････	4			
8	14721-MGZ-J00	ﾊﾞﾙﾌﾞ,ｴｷｿﾞｰｽﾄ ･････････････	4			
9	14751-MGZ-J00	ｽﾌﾟﾘﾝｸﾞ,ﾊﾞﾙﾌﾞｱｳﾀｰ ･･････	8			
10	14761-MGZ-J00	ｽﾌﾟﾘﾝｸﾞ,ﾊﾞﾙﾌﾞｲﾝﾅｰ ･･････	8			
11	14771-MFL-000	ﾘﾃｰﾅｰ,ﾊﾞﾙﾌﾞｽﾌﾟﾘﾝｸﾞ ･････	8			
12	14775-KYJ-900	ｼｰﾄ,ﾊﾞﾙﾌﾞｽﾌﾟﾘﾝｸﾞ ･･････	8			
13	14781-MJE-D00	ｺｯﾀｰ,ﾊﾞﾙﾌﾞ ･････････････	16			
14	14901-KT7-013	ｼﾑ,ﾀﾍﾟｯﾄ(1.200) ････････	8			
	14902-KT7-013	ｼﾑ,ﾀﾍﾟｯﾄ(1.225) ････････	8			
	14903-KT7-013	ｼﾑ,ﾀﾍﾟｯﾄ(1.250) ････････	8			
	14904-KT7-013	ｼﾑ,ﾀﾍﾟｯﾄ(1.275) ････････	8			
	14905-KT7-013	ｼﾑ,ﾀﾍﾟｯﾄ(1.300) ････････	8			
	14906-KT7-013	ｼﾑ,ﾀﾍﾟｯﾄ(1.325) ････････	8			
	14907-KT7-013	ｼﾑ,ﾀﾍﾟｯﾄ(1.350) ････････	8			
	14908-KT7-013	ｼﾑ,ﾀﾍﾟｯﾄ(1.375) ････････	8			
	14909-KT7-013	ｼﾑ,ﾀﾍﾟｯﾄ(1.400) ････････	8			
	14910-KT7-013	ｼﾑ,ﾀﾍﾟｯﾄ(1.425) ････････	8			
	14911-KT7-013	ｼﾑ,ﾀﾍﾟｯﾄ(1.450) ････････	8			
	14912-KT7-013	ｼﾑ,ﾀﾍﾟｯﾄ(1.475) ････････	8			
	14913-KT7-013	ｼﾑ,ﾀﾍﾟｯﾄ(1.500) ････････	8			
	14914-KT7-013	ｼﾑ,ﾀﾍﾟｯﾄ(1.525) ････････	8			

www.impex-jp.com

E-3 カムシャフト / バルブ

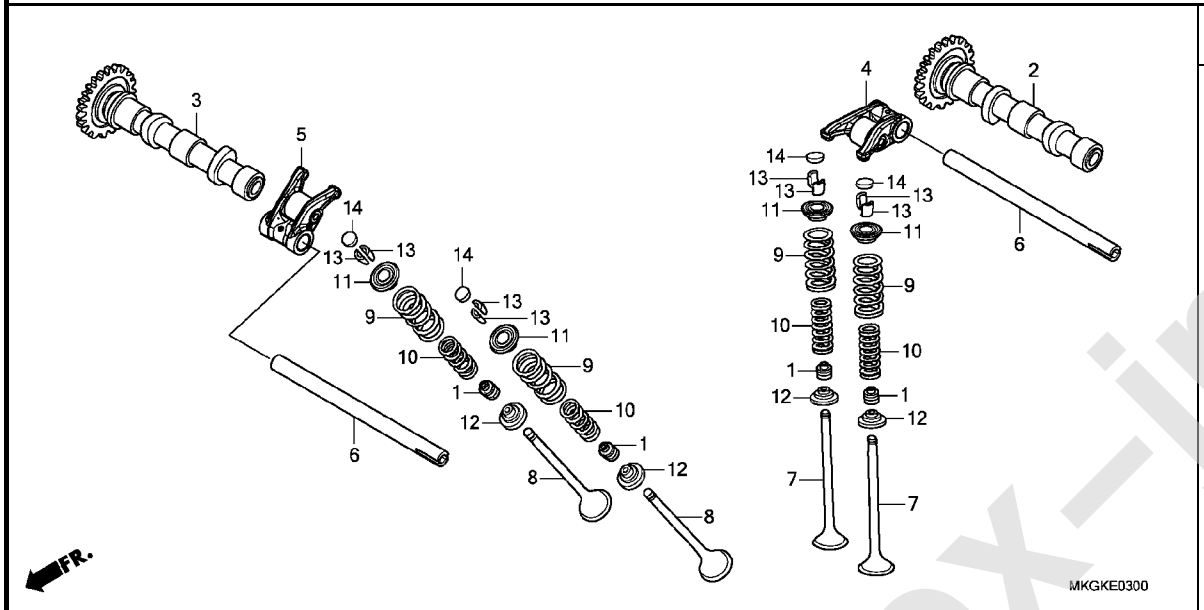

見出番号	部品番号	部品名	使用個数	適用号機 初号機	適用号機 終号機	タイプ
			CMX500A L			
14)	14915-KT7-013	ｼﾑ, ﾀﾍﾟｯﾄ(1.550) ･･････	8			
	14916-KT7-013	ｼﾑ, ﾀﾍﾟｯﾄ(1.575) ･･････	8			
	14917-KT7-013	ｼﾑ, ﾀﾍﾟｯﾄ(1.600) ･･････	8			
	14918-KT7-013	ｼﾑ, ﾀﾍﾟｯﾄ(1.625) ･･････	8			
	14919-KT7-013	ｼﾑ, ﾀﾍﾟｯﾄ(1.650) ･･････	8			
	14920-KT7-013	ｼﾑ, ﾀﾍﾟｯﾄ(1.675) ･･････	8			
	14921-KT7-013	ｼﾑ, ﾀﾍﾟｯﾄ(1.700) ･･････	8			
	14922-KT7-013	ｼﾑ, ﾀﾍﾟｯﾄ(1.725) ･･････	8			
	14923-KT7-013	ｼﾑ, ﾀﾍﾟｯﾄ(1.750) ･･････	8			
	14924-KT7-013	ｼﾑ, ﾀﾍﾟｯﾄ(1.775) ･･････	8			
	14925-KT7-013	ｼﾑ, ﾀﾍﾟｯﾄ(1.800) ･･････	8			
	14926-KT7-013	ｼﾑ, ﾀﾍﾟｯﾄ(1.825) ･･････	8			
	14927-KT7-013	ｼﾑ, ﾀﾍﾟｯﾄ(1.850) ･･････	8			
	14928-KT7-013	ｼﾑ, ﾀﾍﾟｯﾄ(1.875) ･･････	8			
	14929-KT7-013	ｼﾑ, ﾀﾍﾟｯﾄ(1.900) ･･････	8			
	14930-KT7-013	ｼﾑ, ﾀﾍﾟｯﾄ(1.925) ･･････	8			
	14931-KT7-013	ｼﾑ, ﾀﾍﾟｯﾄ(1.950) ･･････	8			
	14932-KT7-013	ｼﾑ, ﾀﾍﾟｯﾄ(1.975) ･･････	8			
	14933-KT7-013	ｼﾑ, ﾀﾍﾟｯﾄ(2.000) ･･････	8			
	14934-KT7-013	ｼﾑ, ﾀﾍﾟｯﾄ(2.025) ･･････	8			
	14935-KT7-013	ｼﾑ, ﾀﾍﾟｯﾄ(2.050) ･･････	8			
	14936-KT7-013	ｼﾑ, ﾀﾍﾟｯﾄ(2.075) ･･････	8			
	14937-KT7-013	ｼﾑ, ﾀﾍﾟｯﾄ(2.100) ･･････	8			
	14938-KT7-013	ｼﾑ, ﾀﾍﾟｯﾄ(2.125) ･･････	8			
	14939-KT7-013	ｼﾑ, ﾀﾍﾟｯﾄ(2.150) ･･････	8			
	14940-KT7-013	ｼﾑ, ﾀﾍﾟｯﾄ(2.175) ･･････	8			
	14941-KT7-013	ｼﾑ, ﾀﾍﾟｯﾄ(2.200) ･･････	8			
	14942-KT7-013	ｼﾑ, ﾀﾍﾟｯﾄ(2.225) ･･････	8			
	14943-KT7-013	ｼﾑ, ﾀﾍﾟｯﾄ(2.250) ･･････	8			

www.impex-jp.com

E-3 カムシャフト / バルブ

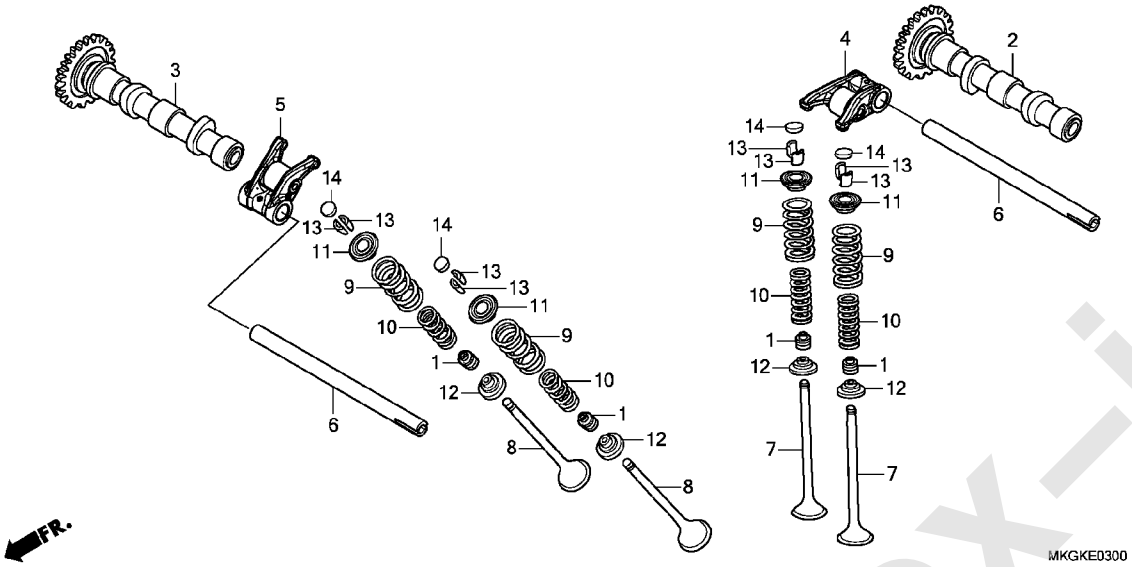

見出番号	部品番号	部品名	使用個数	適用号機 CMX500A L 初号機	終号機	タイプ
14)	14944-KT7-013	ｼﾑ, ﾀﾍﾟｯﾄ(2.275)	8			
	14945-KT7-013	ｼﾑ, ﾀﾍﾟｯﾄ(2.300)	8			
	14946-KT7-013	ｼﾑ, ﾀﾍﾟｯﾄ(2.325)	8			
	14947-KT7-013	ｼﾑ, ﾀﾍﾟｯﾄ(2.350)	8			
	14948-KT7-013	ｼﾑ, ﾀﾍﾟｯﾄ(2.375)	8			
	14949-KT7-013	ｼﾑ, ﾀﾍﾟｯﾄ(2.400)	8			
	14950-KT7-013	ｼﾑ, ﾀﾍﾟｯﾄ(2.425)	8			
	14951-KT7-013	ｼﾑ, ﾀﾍﾟｯﾄ(2.450)	8			
	14952-KT7-013	ｼﾑ, ﾀﾍﾟｯﾄ(2.475)	8			
	14953-KT7-013	ｼﾑ, ﾀﾍﾟｯﾄ(2.500)	8			
	14954-KT7-013	ｼﾑ, ﾀﾍﾟｯﾄ(2.525)	8			
	14955-KT7-013	ｼﾑ, ﾀﾍﾟｯﾄ(2.550)	8			
	14956-KT7-013	ｼﾑ, ﾀﾍﾟｯﾄ(2.575)	8			
	14957-KT7-013	ｼﾑ, ﾀﾍﾟｯﾄ(2.600)	8			
	14958-KT7-013	ｼﾑ, ﾀﾍﾟｯﾄ(2.625)	8			
	14959-KT7-013	ｼﾑ, ﾀﾍﾟｯﾄ(2.650)	8			
	14960-KT7-013	ｼﾑ, ﾀﾍﾟｯﾄ(2.675)	8			
	14961-KT7-013	ｼﾑ, ﾀﾍﾟｯﾄ(2.700)	8			
	14962-KT7-013	ｼﾑ, ﾀﾍﾟｯﾄ(2.725)	8			
	14963-KT7-013	ｼﾑ, ﾀﾍﾟｯﾄ(2.750)	8			
	14964-KT7-013	ｼﾑ, ﾀﾍﾟｯﾄ(2.775)	8			
	14965-KT7-013	ｼﾑ, ﾀﾍﾟｯﾄ(2.800)	8			
	14966-KT7-013	ｼﾑ, ﾀﾍﾟｯﾄ(2.825)	8			
	14967-KT7-013	ｼﾑ, ﾀﾍﾟｯﾄ(2.850)	8			
	14968-KT7-013	ｼﾑ, ﾀﾍﾟｯﾄ(2.875)	8			
	14969-KT7-013	ｼﾑ, ﾀﾍﾟｯﾄ(2.900)	8			

www.impex-jp.com

E-4 カムチェン / テンショナー

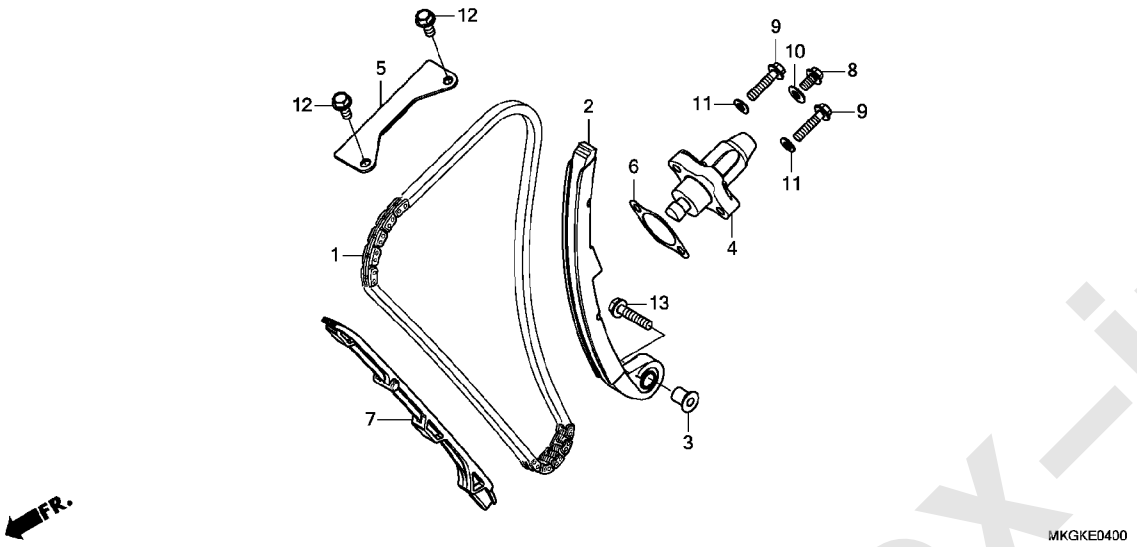

見出番号	部品番号	部品名	使用個数 CMX500A L	適用号機 初号機	終号機	タイプ
1	14401-MGZ-J01	ﾁｪﾝ,ｶﾑ(130L)(ﾀﾞｲﾄﾞｰ) (SCH-0409 SV)	1			
2	14510-MGZ-J01	ﾃﾝｼｮﾅｰCOMP.,ｶﾑﾁｪﾝ(NOK) ・	1			
3	14517-MGZ-J00	ｶﾗｰ,ﾃﾝｼｮﾅｰ ・・・・・・・・・・・・・	1			
4	14520-MGZ-J01	ﾘﾌﾀｰASSY.,ﾃﾝｼｮﾅｰ(NHK) ・・	1			
5	14546-KYJ-900	ｶﾞｲﾄﾞB,ｶﾑﾁｪﾝ ・・・・・・・・・・・	1			
6	14560-MGZ-J01	ｶﾞｽｹｯﾄ,ﾃﾝｼｮﾅｰﾎｰﾙ ・・・・・・・	1			
7	14611-MGZ-J00	ｶﾞｲﾄﾞA,ｶﾑﾁｪﾝ ・・・・・・・・・・・	1			
8	90004-GHB-600	ﾎﾞﾙﾄ,ﾌﾗﾝｼﾞ 6X10(NSHF) ・・	1			
9	90004-GHB-670	ﾎﾞﾙﾄ,ﾌﾗﾝｼﾞ 6X25(NSHF) ・・	2			
10	90442-397-000	ﾜｯｼｬｰ,ｼｰﾘﾝｸﾞ 6MM ・・・・・・・	1			
11	90463-MEE-000	ﾜｯｼｬｰ,ｼｰﾘﾝｸﾞ 6MM ・・・・・・・	2			
12	95701-06014-00	ﾎﾞﾙﾄ,ﾌﾗﾝｼﾞ 6X14 ・・・・・・・・	2			
13	95801-06028-00	ﾎﾞﾙﾄ,ﾌﾗﾝｼﾞ 6X28 ・・・・・・・・	1			

www.impex-jp.com

E-6 R. クランクケースカバー

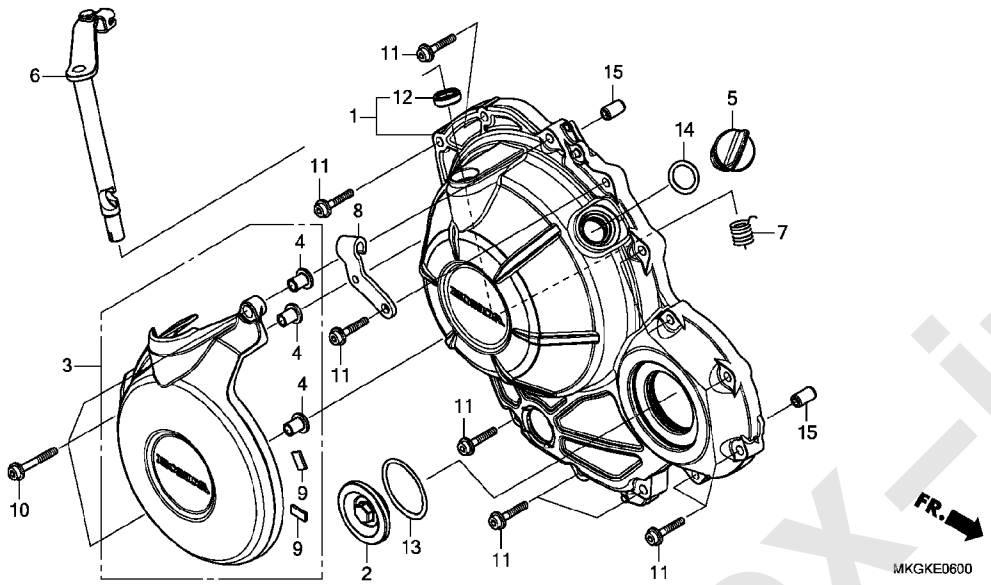

見出番号	部品番号	部品名	使用個数 CMX500A L	適用号機 初号機	終号機	タイプ
1	11330-MKP-D80	ｶﾊﾞｰ-COMP.,R.ｸﾗﾝｸｹｰｽ	1			
2	11332-MGZ-J00	ｷｬｯﾌﾟ 45MM	1			
3	11380-MKG-A30	ｶﾊﾞｰ-COMP.,R.ｴﾝｼﾞﾝｻｲﾄﾞ	1			
4	11382-MKG-A00	ｶﾗｰ 6.5X10.5	3			
5	15611-KA4-710	ｷｬｯﾌﾟ,ｵｲﾙﾌｨﾗｰ	1			
6	22810-MKP-D00	ﾚﾊﾞｰ-COMP.,ｸﾗｯﾁ	1			
7	22815-MJE-D00	ｽﾌﾟﾘﾝｸﾞ,ｸﾗｯﾁﾚﾊﾞｰ	1			
8	22821-MKP-D00	ﾚｼｰﾊﾞｰ,ｸﾗｯﾁｹｰﾌﾞﾙ	1			
9	53209-KOG-900	ﾗﾊﾞｰ,ﾊﾝﾄﾞﾙｶﾊﾞｰ	2			
10	90002-MJE-D00	ﾎﾞﾙﾄ,ﾌﾗﾝｼﾞｿｹｯﾄ 6X40	3			
11	90003-MGZ-J00	ﾎﾞﾙﾄ,ﾌﾗﾝｼﾞｿｹｯﾄ 6X28	11			
12	91204-KK0-003	ｵｲﾙｼｰﾙ 12X18X5(ｱﾗｲ)	1			
13	91301-ML7-003	Oﾘﾝｸﾞ 48.1X3.6(ｱﾗｲ)	1			
14	91307-035-000	Oﾘﾝｸﾞ 18X3	1			
15	94301-08140	ﾉｯｸﾋﾟﾝ 8X14	2			

www.impex-jp.com

E-8 クラッチ

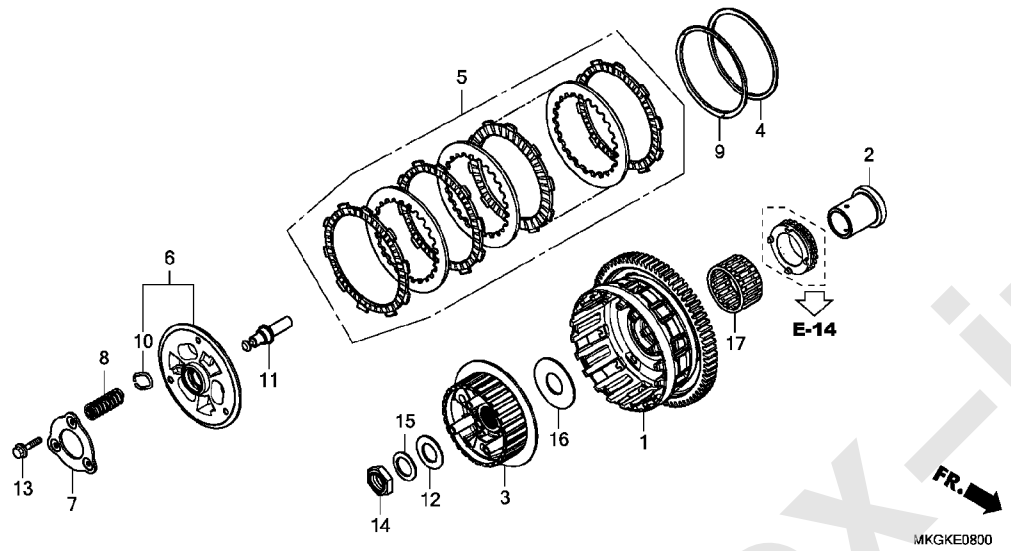

見出番号	部品番号	部品名	使用個数 CMX500A L	適用号機 初号機	終号機	タイプ
1	22100-MKP-D01	ｱｳﾀｰ-COMP.,ｸﾗｯﾁ(69T) ････	1			
2	22116-MKP-D00	ｶﾞｲﾄﾞ,ｸﾗｯﾁｱｳﾀｰ ･････････	1			
3	22121-MKN-D11	ｾﾝﾀｰ,ｸﾗｯﾁ ･････････････	1			
4	22125-ML7-000	ｼｰﾄ,ｼﾞｬﾀﾞｰｽﾌﾟﾘﾝｸﾞ ･････	1			
5	22210-MKG-305	ﾃﾞｨｽｸｾｯﾄ,ｸﾗｯﾁ ･････････	1			
6	22350-MKG-A31	ﾌﾟﾚｰﾄCOMP.,ｸﾗｯﾁﾌﾟﾚｯｼｬｰ ･	1			
7	22361-MKN-D11	ﾌﾟﾚｰﾄ,ｾｯﾃｲﾝｸﾞ ･････････	1			
8	22401-MKP-D01	ｽﾌﾟﾘﾝｸﾞ,ｸﾗｯﾁ ･････････	3			
9	22402-MKN-D11	ｽﾌﾟﾘﾝｸﾞ,ｼﾞｬﾀﾞｰ ･････････	1			
10	22425-MJP-G51	ｼｰﾄ,ｸﾗｯﾁｽﾌﾟﾘﾝｸﾞ ････････	3			
11	22847-MKP-D00	ﾋﾟﾝ,ｸﾗｯﾁﾘﾌﾀｰ ･････････	1			
12	52143-KZ3-860	ﾜｯｼｬｰ,ｽｳｲﾝｸﾞｱｰﾑｻｲﾄﾞ ････	1			
13	90050-MKN-D11	ﾎﾞﾙﾄ,ﾌﾗﾝｼﾞ 6X30 ････････	3			
14	90231-MJE-D00	ﾅｯﾄ,ﾛｯｸ 22MM ･････････	1			
15	90432-MM5-000	ﾜｯｼｬｰ,ｽﾌﾟﾘﾝｸﾞ 22MM ････	1			
16	90452-MKP-D01	ﾜｯｼｬｰ,ｽﾗｽﾄ 25X45X1.6 ･･･	1			
17	91111-PJ2-003	ﾍﾞｱﾘﾝｸﾞ,ﾆｰﾄﾞﾙ 30X35X17 (ﾄｳﾖｳ)	1			

www.impex-jp.com

E-9 スターティングクラッチ

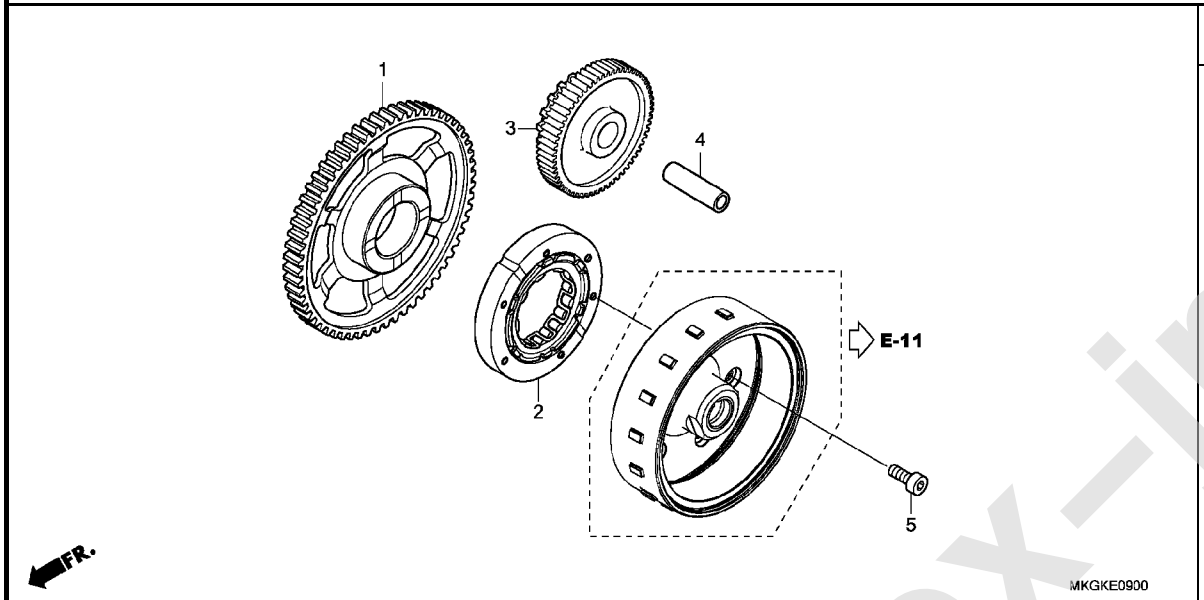

見出番号	部品番号	部品名	使用個数 CMX500A L	適用号機 初号機	終号機	タイプ
1	28110-MGZ-J00	ギヤー,スタータードリブン(77T) ・・	1			
2	28125-MGZ-J01	アウターCOMP.,スターティングクラッチ ・	1			
3	28130-MGZ-J00	ギヤー,スターターリダクション (21T/76T)	1			
4	28132-MK5-000	シャフトC,アイドルギヤー ・・・・・・・・	1			
5	90017-MGZ-J00	ボルト,ソケット 8MM ・・・・・・・・・・	6			

www.impex-jp.com

E-10 A.C. ジェネレーターカバー

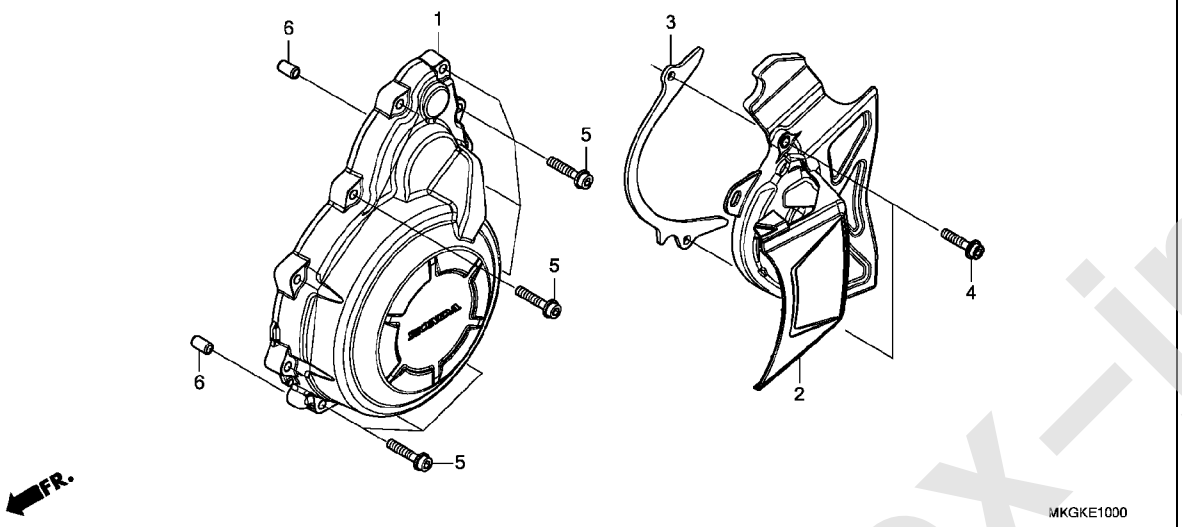

見出番号	部品番号	部品名	使用個数 CMX500A L	適用号機 初号機	終号機	タイプ
1	11321-MJW-J80	ｶﾊﾞｰ, A.C.ｼﾞｪﾈﾚｰﾀｰ ･･････	1			
2	11350-MKP-D00	ｶﾊﾞｰCOMP.,L.ﾘﾔｰ ････････	1			
3	11355-MGZ-J00	ﾌﾟﾚｰﾄ,ﾄﾞﾗｲﾌﾞﾁｪﾝｶﾞｲﾄﾞ ･･･	1			
4	90002-MGZ-J00	ﾎﾞﾙﾄ,ﾌﾗﾝｼﾞｿｹｯﾄ 6X25 ････	2			
5	90003-MGZ-J00	ﾎﾞﾙﾄ,ﾌﾗﾝｼﾞｿｹｯﾄ 6X28 ････	11			
6	94301-08140	ﾉｯｸﾋﾟﾝ 8X14 ･････････････	2			

www.impex-jp.com

E-11 ジェネレーター

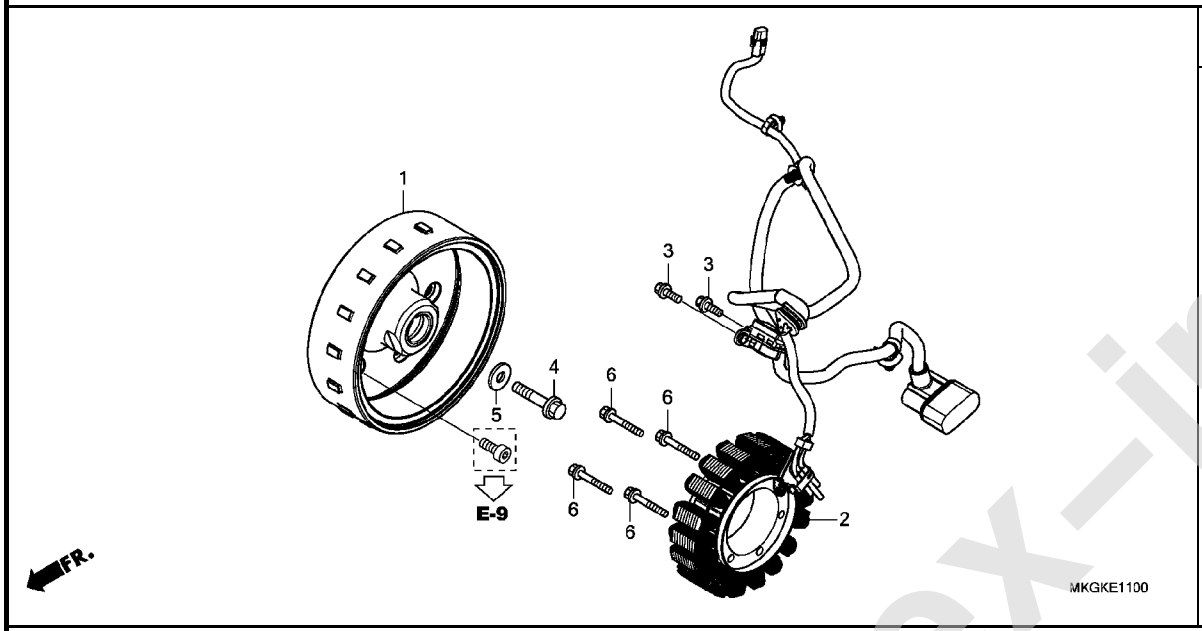

見出番号	部品番号	部品名	使用個数 CMX500A L	適用号機 初号機	終号機	タイプ
1	31110-MGZ-J01	ﾌﾗｲﾎｲｰﾙCOMP.(ﾐﾂﾊﾞ) ･････	1			
2	31120-MKG-A31	ｽﾃｰﾀｰCOMP.(ﾐﾂﾊﾞ) ･･････	1			
3	90004-GHB-630	ﾎﾞﾙﾄ,ﾌﾗﾝｼﾞ 6X16(NSHF) ･･	2			
4	90023-KYJ-900	ﾎﾞﾙﾄ,ﾌﾗﾝｼﾞ 12X50 ･･････	1			
5	90401-KCY-670	ﾜｯｼｬｰ 12.5X30X5 ････････	1			
6	96001-06040-00	ﾎﾞﾙﾄ,ﾌﾗﾝｼﾞ 6X40 ････････	4			

www.impex-jp.com

E-12 ウォーターポンプ

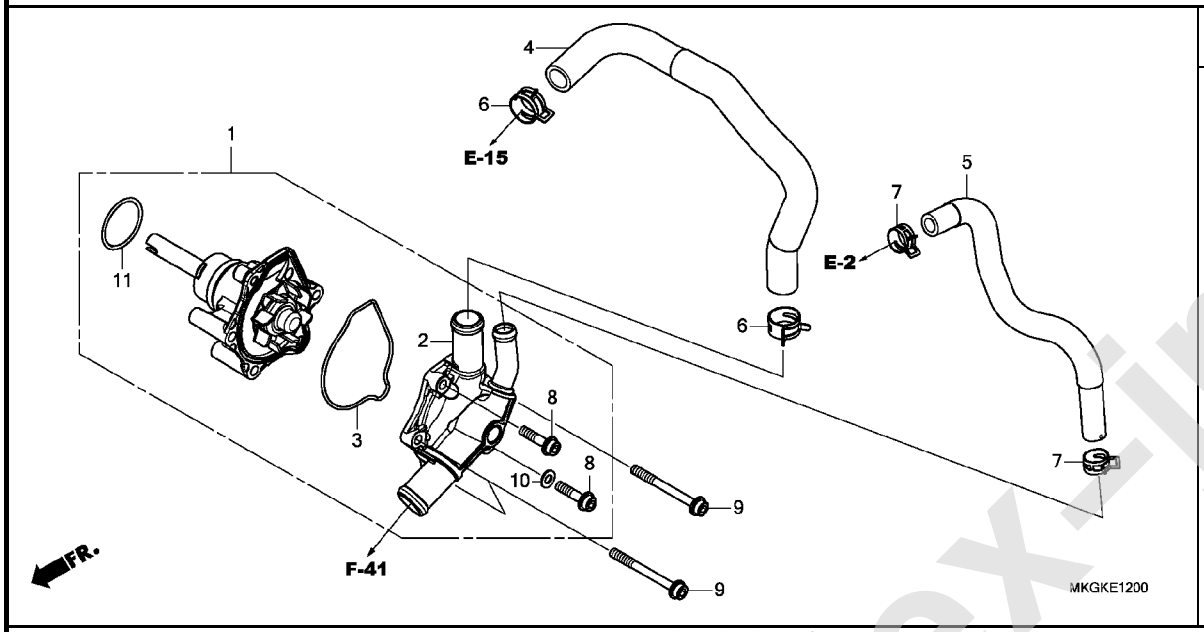

見出番号	部品番号	部品名	使用個数 CMX500A L	適用号機 初号機	終号機	タイプ
1	19200-MGZ-305	ポンプCOMP.,ウオーター ・・・・・・・	1			
2	19220-MGZ-J00	カバーCOMP.,ウオーターポンプ ・・・	1			
3	19226-MGZ-J00	ガスケット,ウオーターポンプボディ ・	1			
4	19525-MKP-D00	ホースA,ウオーター ・・・・・・・・・・・・・	1			
5	19526-MKP-D00	ホース,ウオーターバイパス ・・・・・・・・	1			
6	19531-MJW-J00	クリップ,ウオーターホース(D27) ・・・・	2			
7	19535-MJW-J00	クリップ,ウオーターホース(D21) ・・・・	2			
8	90002-MGZ-J00	ボルト,フランジソケット 6X25 ・・・・	2			
9	90004-MGZ-J00	ボルト,フランジソケット 6X60 ・・・・	3			
10	90463-ML7-000	ワッシャー,シーリング 6.5MM ・・・・・	1			
11	91302-MB0-013	Oリング 32.95X2.62(アライ) ・・	1			

www.impex-jp.com

E-13 スターターモーター

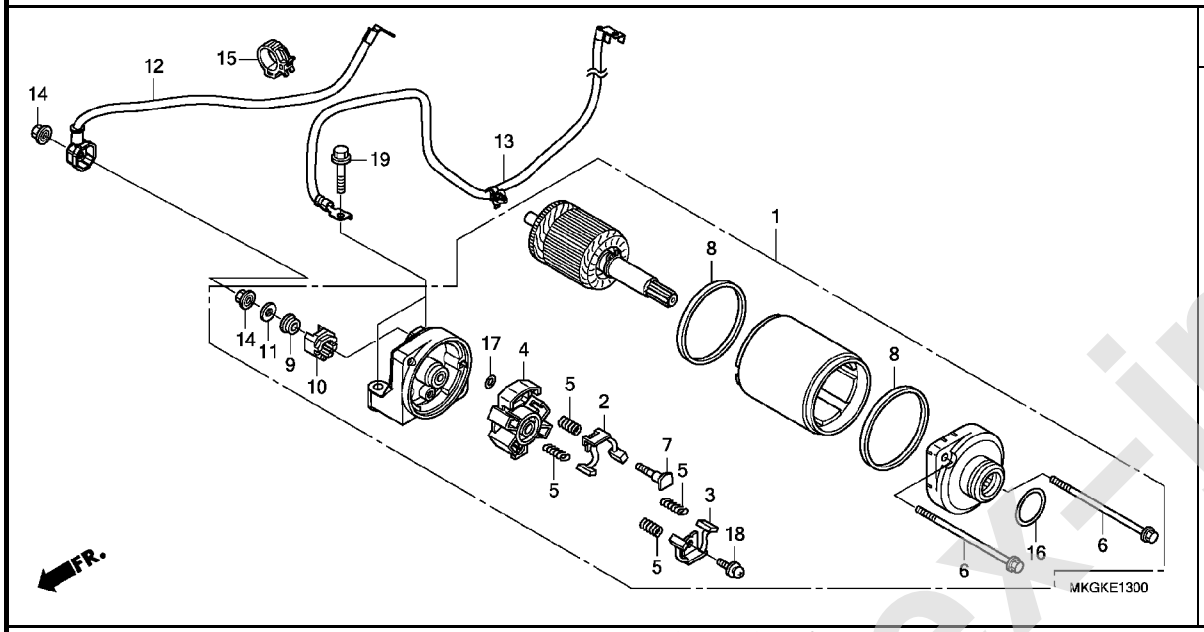

見出番号	部品番号	部品名	使用個数 CMX500A L	適用号機 初号機	終号機	タイプ
1	31200-MGZ-J01	モーターASSY.,スターター(ミツバ)	1			
2	31201-MEW-921	ブラシセットA,カーボン	1			
3	31202-MEW-921	ブラシセットB,カーボン	1			
4	31203-MEW-921	ホルダー,ブラシ	1			
5	31204-MEW-921	スプリング,カーボンブラシ	4			
6	31205-HP5-601	ボルト,セッテイング	2			
7	31206-MEW-921	ボルト,ターミナル	1			
8	31207-HP5-601	リング	2			
9	31208-MEW-921	インシュレーター	1			
10	31209-MEW-921	ストツパー,ターミナル	1			
11	31210-MEW-921	ワツシヤー	1			
12	32410-MKG-A00	ケーブル,スターターモーター	1			
13	32601-MKG-A00	ケーブル,バツテリーアース	1			
14	90071-MB0-000	ナツトワツシヤー 6MM	2			
15	90690-GHB-651	クリツプ,ケーブル 15MM	1			
16	91309-425-003	Oリング 24.4X3.1(アライ)	1			
17	91320-MB0-000	Oリング 4X2	1			
18	93892-05012-08	スクリューワツシヤー 5X12	1			
19	95801-06028-00	ボルト,フランジ 6X28	2			

www.impex-jp.com

⚠ 注意 本ページには「パーツカタログニュース」が発行されております。必ず巻末の「パーツカタログニュース」も合わせてご確認ください。

E-14 オイルパン / オイルポンプ

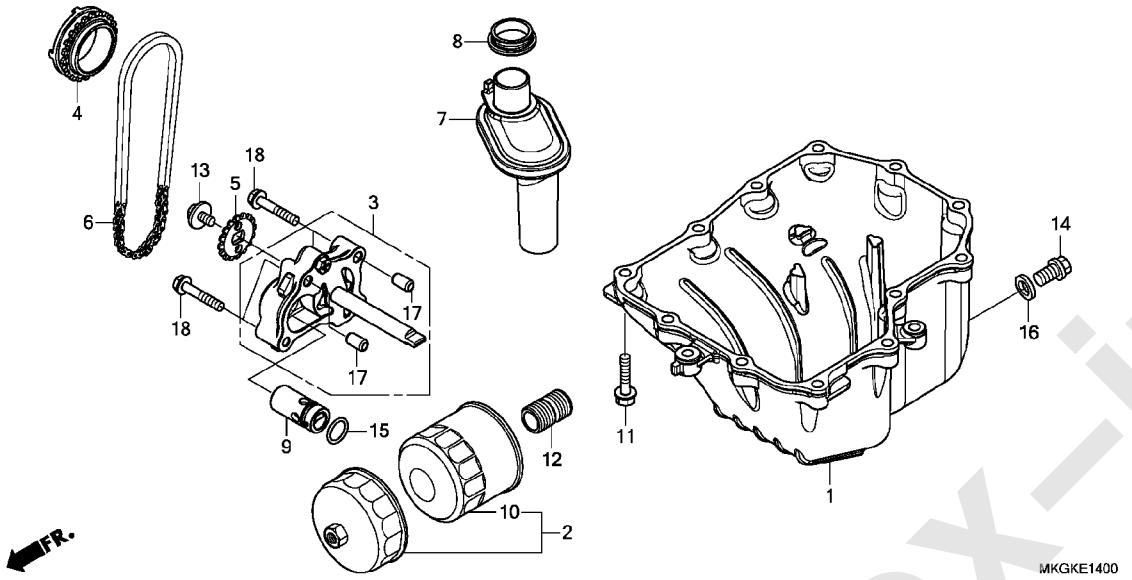

見出番号	部品番号	部品名	使用個数 CMX500A L	適用号機 初号機	終号機	タイプ
1	11210-MJW-J00	ﾊﾟﾝ,ｵｲﾙ ・・・・・・・・・・・・・・・・	1			
2	15010-MCE-H51	ﾌｲﾙﾀｰｾｯﾄ,ｵｲﾙ ・・・・・・・・・・・	(1)			
3	15100-MGZ-J00	ﾎﾟﾝﾌﾟ ASSY.,ｵｲﾙ ・・・・・・・・・	1			
4	15131-MKP-D01	ｽﾌﾟﾛｹｯﾄ,ｵｲﾙﾎﾟﾝﾌﾟﾄﾞﾗｲﾌﾞ (22T)	1			
5	15134-MGZ-J00	ｽﾌﾟﾛｹｯﾄ,ｵｲﾙﾎﾟﾝﾌﾟﾄﾞﾘﾌﾞﾝ (16T)	1			
6	15141-MKP-D01	ﾁｪｰﾝ,ｵｲﾙﾎﾟﾝﾌﾟ (DID 25HT2-56LE)	1			
7	15150-MGZ-J00	ｽﾄﾚｰﾅｰCOMP.,ｵｲﾙ ・・・・・・・・	1			
8	15154-MAT-000	ﾊﾟｯｷﾝ,ｵｲﾙｽﾄﾚｰﾅｰ ・・・・・・・・	1			
9	15220-MGZ-J00	ﾊﾞﾙﾌﾞ ASSY.,ﾘﾘｰﾌ ・・・・・・・・	1			
10	15410-MFJ-D01	ｶｰﾄﾘｯｼﾞ,ｵｲﾙﾌｲﾙﾀｰ(ﾄｳﾖｳﾛｷ)	1			
	15410-MFJ-D02	ｶｰﾄﾘｯｼﾞ,ｵｲﾙﾌｲﾙﾀｰ (ﾜｺｳﾌｲﾙﾀｰ)	1			
11	90006-GHB-680	ﾎﾞﾙﾄ,ﾌﾗﾝｼﾞ 6X28(NSHF) ・・	12			
12	90019-MB0-000	ﾎﾞｽ,ｵｲﾙﾌｲﾙﾀｰ ・・・・・・・・・・・	1			
13	90021-MGZ-J00	ﾎﾞﾙﾄﾜｯｼｬｰ 6X12 ・・・・・・・・・	1			
14	90131-883-000	ﾎﾞﾙﾄ,ﾄﾞﾚﾝﾌﾟﾗｸﾞ 12X15 ・・・	1			
15	91313-MB0-003	Oﾘﾝｸﾞ 14.7X2.2(ｱﾗｲ) ・・・・	1			
16	94109-12000	ﾜｯｼｬｰ,ﾄﾞﾚﾝﾌﾟﾗｸﾞ 12MM ・・・	1			
17	94301-08140	ﾉｯｸﾋﾟﾝ 8X14 ・・・・・・・・・・・・	2			
18	95701-06035-00	ﾎﾞﾙﾄ,ﾌﾗﾝｼﾞ 6X35 ・・・・・・・・	4			

www.impex-jp.com

E-15 クランクケース

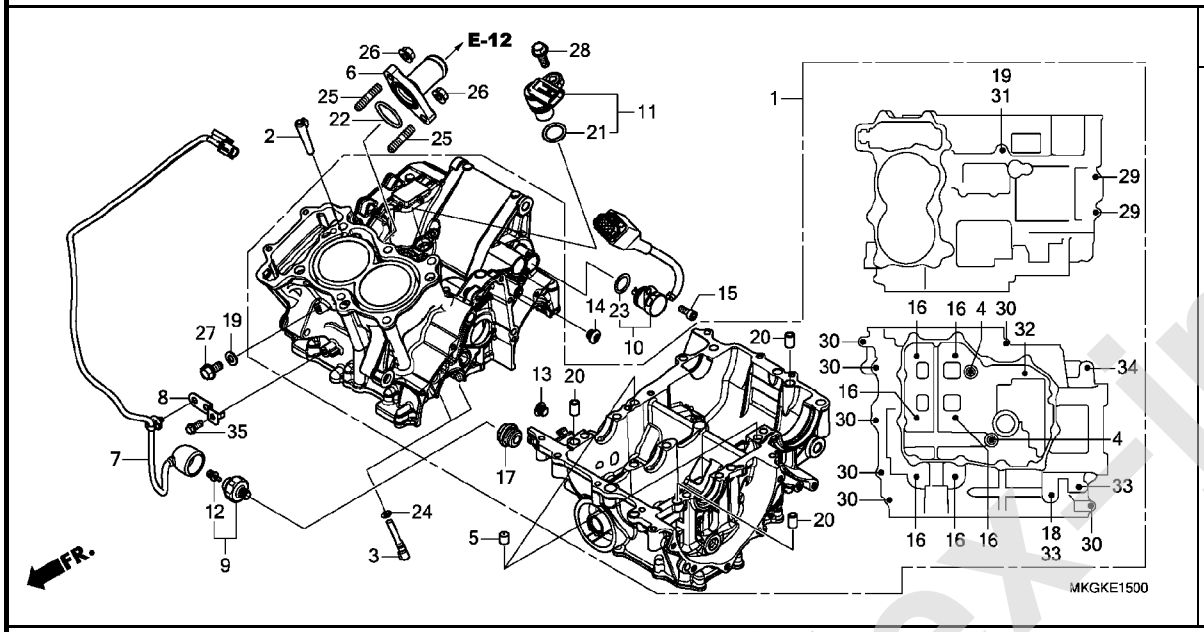

見出番号	部品番号	部品名	使用個数 CMX500A L	適用号機 初号機	終号機	タイプ
1	04911-MKG-J80	ｸﾗﾝｸｹｰｽｾｯﾄ(PC60E) ･･････	1			
2	11103-MGZ-J00	ﾋﾟﾝ,ﾊﾟｰﾃｲｼｮﾝ ･････････	1			
3	11140-MGZ-J00	ｼﾞｪｯﾄCOMP.,ｵｲﾙ ･････････	2			
4	12207-KYJ-900	ﾎﾞﾙﾄ,ｼｰﾘﾝｸﾞ 12MM ･･････	2			
5	15515-MGZ-J00	ｵﾘﾌｨｽA 1.0MM ･････････	2			
6	19060-MGZ-J00	ｼﾞｮｲﾝﾄ,ｳｵｰﾀｰ ･････････	1			
7	32102-MKG-A30	ｻﾌﾞﾊｰﾈｽ,ｵｲﾙﾌﾟﾚｯｼｬｰ ･････	1			
8	32157-MGZ-J00	ｽﾃｰ,ﾊｰﾈｽｸﾘｯﾌﾟ ･････････	1			
9	35500-MEH-661	ｽｲｯﾁASSY.,ｵｲﾙﾌﾟﾚｯｼｬｰ (DENSO)	1			
10	35759-MKG-A31	ｽｲｯﾁASSY.,ﾁｪﾝｼﾞ ････････	1			
11	37700-MJE-D01	ｾﾝｻｰASSY.,ｽﾋﾟｰﾄﾞ(TDK-EPC)	1			
12	90002-PA6-003	ﾎﾞﾙﾄﾜｯｼｬｰ 4X8(DENSO) ･･･	1			
13	90005-MAZ-000	ﾎﾞﾙﾄ,ｿｹｯﾄ 10MM ･････････	1			
14	90009-MGZ-J00	ﾎﾞﾙﾄ,ｿｹｯﾄ 10MM ･････････	1			
15	90011-MGP-000	ﾎﾞﾙﾄ,ｿｹｯﾄﾉｯｸ 6MM ･･････	1			
16	90015-MGZ-J01	ﾎﾞﾙﾄ,UBS 8X105 ･････････	6			
17	90048-MY5-600	ﾎﾞﾙﾄ,ｼｰﾘﾝｸﾞ 18MM ･･････	1			
18	90442-028-000	ﾜｯｼｬｰ,ｼｰﾘﾝｸﾞ 8MM ･･････	1			
19	90463-ML7-000	ﾜｯｼｬｰ,ｼｰﾘﾝｸﾞ 6.5MM ････	2			
20	90701-MV9-670	ﾉｯｸﾋﾟﾝ 10X16 ･････････	3			
21	91303-KF0-003	Oﾘﾝｸﾞ 14.8X2.4(ｱﾗｲ) ････	1			
22	91304-MCP-900	Oﾘﾝｸﾞ 23X2.4 ･････････	1			
23	91305-KC1-850	Oﾘﾝｸﾞ 16.5X2.5 ･････････	1			
24	91305-MCJ-751	Oﾘﾝｸﾞ 3.2X1.1 ･････････	2			

www.impex-jp.com

E-15 クランクケース

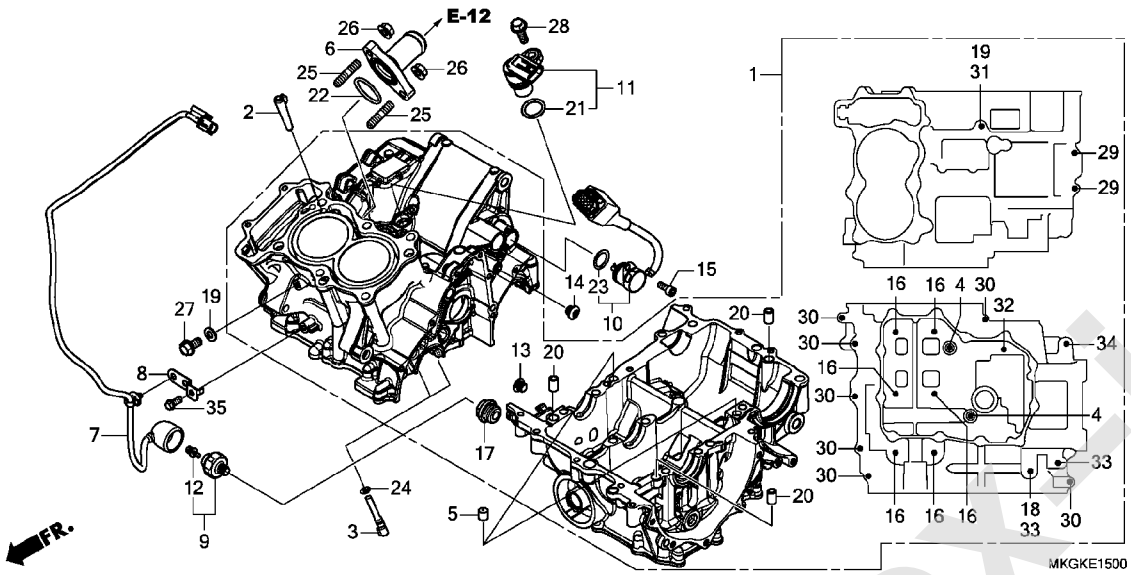

見出番号	部品番号	部品名	使用個数 CMX500A L	適用号機 初号機	終号機	タイプ
25	92900-06016-0E	ボルト,スタッド 6X16 ･････････	2			
26	94050-06000	ナット,フランジ 6MM ･････････	2			
27	95701-06012-00	ボルト,フランジ 6X12 ･････････	1			
28	95701-06018-00	ボルト,フランジ 6X18 ･････････	1			
29	95701-06035-00	ボルト,フランジ 6X35 ･････････	2			
30	95701-06040-08	ボルト,フランジ 6X40 ･････････	7			
31	95701-06095-00	ボルト,フランジ 6X95 ･････････	1			
32	95701-08055-00	ボルト,フランジ 8X55 ･････････	1			
33	95701-08075-00	ボルト,フランジ 8X75 ･････････	2			
34	95701-10075-00	ボルト,フランジ 10X75 ･･････	1			
35	96001-06014-07	ボルト,フランジ 6X14 ･････････	1			

www.impex-jp.com

E-16 クランクシャフト / ピストン

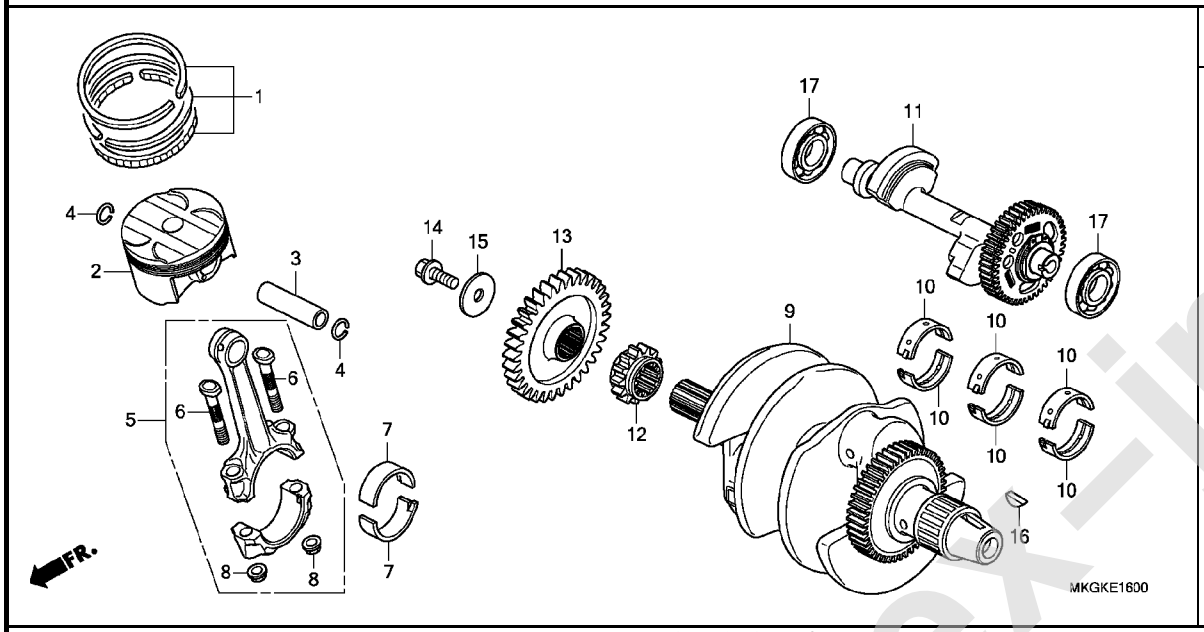

見出番号	部品番号	部品名	使用個数 CMX500A L	適用号機 初号機	終号機	タイプ
1	13011-MEE-305	ﾘﾝｸﾞｾｯﾄ,ﾋﾟｽﾄﾝ(ｽﾀﾝﾀﾞｰﾄﾞ)	2			
2	13101-MGZ-D00	ﾋﾟｽﾄﾝ(ｽﾀﾝﾀﾞｰﾄﾞ) ･･････	2			
3	13111-MFG-D00	ﾋﾟﾝ,ﾋﾟｽﾄﾝ ･････････････	2			
4	13115-MGZ-J00	ｸﾘｯﾌﾟ,ﾋﾟｽﾄﾝﾋﾟﾝ 16MM ････	4			
5	13210-MGZ-D00	ﾛｯﾄﾞASSY.,ｺﾈｸﾃｲﾝｸﾞ ･････	2			
6	13213-ML7-020	ﾎﾞﾙﾄ,ｺﾈｸﾃｲﾝｸﾞﾛｯﾄﾞ ･･････	4			
7	13214-MGZ-J01	ﾍﾞｱﾘﾝｸﾞA,ｺﾈｸﾃｲﾝｸﾞﾛｯﾄﾞ (ﾌﾞﾙｰ)	4			
	13215-MGZ-J01	ﾍﾞｱﾘﾝｸﾞB,ｺﾈｸﾃｲﾝｸﾞﾛｯﾄﾞ (ﾌﾞﾗｯｸ)	4			
	13216-MGZ-J01	ﾍﾞｱﾘﾝｸﾞC,ｺﾈｸﾃｲﾝｸﾞﾛｯﾄﾞ (ﾌﾞﾗｳﾝ)	4			
	13217-MGZ-J01	ﾍﾞｱﾘﾝｸﾞD,ｺﾈｸﾃｲﾝｸﾞﾛｯﾄﾞ (ｸﾞﾘｰﾝ)	4			
	13218-MGZ-J01	ﾍﾞｱﾘﾝｸﾞE,ｺﾈｸﾃｲﾝｸﾞﾛｯﾄﾞ (ｲｴﾛｰ)	4			
8	13215-ML7-000	ﾅｯﾄ,ｺﾈｸﾃｲﾝｸﾞﾛｯﾄﾞ ･･････	4			
9	13300-MGZ-D01	ｸﾗﾝｸｼｬﾌﾄCOMP. ･････････	1			
10	13313-MWO-003	ﾍﾞｱﾘﾝｸﾞA,ｸﾗﾝｸｼｬﾌﾄ(ﾌﾞﾗｯｸ)	6			
	13314-MWO-003	ﾍﾞｱﾘﾝｸﾞB,ｸﾗﾝｸｼｬﾌﾄ(ﾌﾞﾗｳﾝ)	6			
	13315-MWO-003	ﾍﾞｱﾘﾝｸﾞC,ｸﾗﾝｸｼｬﾌﾄ(ｸﾞﾘｰﾝ)	6			
	13316-MWO-003	ﾍﾞｱﾘﾝｸﾞD,ｸﾗﾝｸｼｬﾌﾄ(ｲｴﾛｰ)	6			
	13317-MWO-003	ﾍﾞｱﾘﾝｸﾞE,ｸﾗﾝｸｼｬﾌﾄ(ﾋﾟﾝｸ)	6			
11	13420-MKG-A00	ｼｬﾌﾄCOMP.,ﾊﾞﾗﾝｻｰ(40T) ･･	1			
12	14311-MGZ-J00	ｽﾌﾟﾛｹｯﾄ,ﾀｲﾐﾝｸﾞ(17T) ････	1			
13	23113-MKG-A00	ｷﾞﾔｰ,ﾌﾟﾗｲﾏﾘｰﾄﾞﾗｲﾌﾞ(34T)	1			
14	90013-MGZ-J00	ﾎﾞﾙﾄ,ｽﾍﾟｼｬﾙ 10X25 ･･････	1			

www.impex-jp.com

E-16 クランクシャフト / ピストン

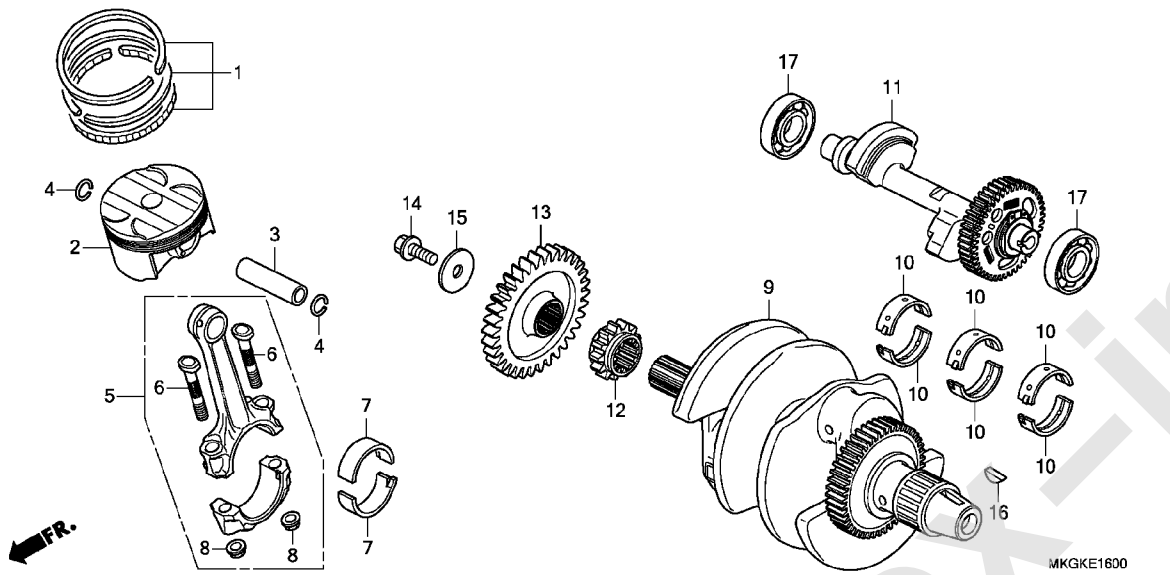

見出番号	部品番号	部品名	使用個数 CMX500A L	適用号機 初号機	終号機	タイプ
15	90405-MGZ-J00	ﾜｯｼｬｰ 10.5X40 ･････････	1			
16	90742-KYJ-900	ｷｰ,ｳｯﾄﾞﾗﾌ 25X18 ････････	1			
17	91001-MGZ-J00	ﾍﾞｱﾘﾝｸﾞ,ｽﾍﾟｼｬﾙﾗｼﾞｱﾙﾎﾞｰﾙ 6204	2			

www.impex-jp.com

E-17-10 トランスミッション（メインシャフト）

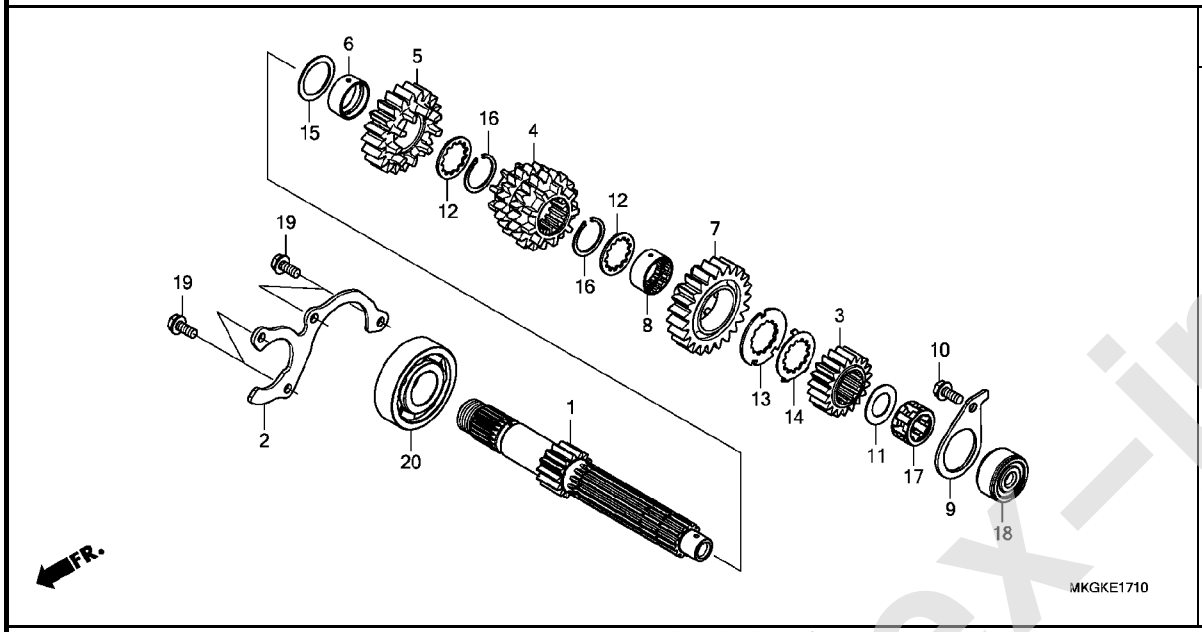

見出番号	部品番号	部品名	使用個数 CMX500A L	適用号機 初号機	終号機	タイプ
1	23211-MKP-D00	ﾒｲﾝｼｬﾌﾄ(14T) ･････････	1			
2	23212-MGZ-J00	ﾌﾟﾚｰﾄ,ﾍﾞｱﾘﾝｸﾞｾｯﾃｲﾝｸﾞ ･･･	1			
3	23431-MKP-D00	ｷﾞﾔｰ,ﾒｲﾝｼｬﾌﾄｾｶﾝﾄﾞ(19T) ･	1			
4	23451-MKP-D00	ｷﾞﾔｰ,ﾒｲﾝｼｬﾌﾄｻｰﾄﾞ&ﾌｫｰｽ (20T/20T)	1			
5	23491-MKP-D00	ｷﾞﾔｰ,ﾒｲﾝｼｬﾌﾄﾌｲﾌｽ(20T) ･･	1			
6	23492-MGZ-J00	ｶﾗｰ 25X28X12 ･････････	1			
7	23511-MKP-D00	ｷﾞﾔｰ,ﾒｲﾝｼｬﾌﾄｼｯｸｽｽ(23T) ･	1			
8	23512-MV9-670	ｶﾗｰ,ｽﾌﾟﾗｲﾝ 25X28X13 ････	1			
9	23531-MGZ-J00	ﾌﾟﾚｰﾄ,ﾍﾞｱﾘﾝｸﾞｾｯﾃｲﾝｸﾞ ･･･	1			
10	90005-MGZ-J00	ﾎﾞﾙﾄ,ﾌﾗﾝｼﾞ 6X14(NSHF) ･･	1			
11	90403-KE7-000	ﾜｯｼｬｰ,ｽﾗｽﾄ 17.2MM ･････	1			
12	90451-KY2-000	ﾜｯｼｬｰ,ｽﾌﾟﾗｲﾝ 25X31X1.5 ･	2			
13	90454-KYJ-900	ﾜｯｼｬｰ,ｽﾌﾟﾗｲﾝ 25X42X1.6 ･	1			
14	90455-KYJ-900	ﾜｯｼｬｰ,ﾛｯｸ 25MM ････････	1			
15	90456-MA6-000	ﾜｯｼｬｰ,ｽﾗｽﾄ 25MM ･･････	1			
16	90601-107-000	ｻｰｸﾘｯﾌﾟ 25MM ･････････	2			
17	91022-MN4-003	ﾍﾞｱﾘﾝｸﾞ,ﾆｰﾄﾞﾙ 17X27X14.8 (ﾄｳﾖｳ)	1			
18	91023-MN4-003	ｱｳﾀｰ,ﾆｰﾄﾞﾙﾍﾞｱﾘﾝｸﾞ ･････	1			
19	95701-06014-00	ﾎﾞﾙﾄ,ﾌﾗﾝｼﾞ 6X14 ････････	4			
20	96100-63050-00	ﾍﾞｱﾘﾝｸﾞ,ﾗｼﾞｱﾙﾎﾞｰﾙ 6305 ･	1			

www.impex-jp.com

E-17-20 トランスミッション（カウンターシャフト）

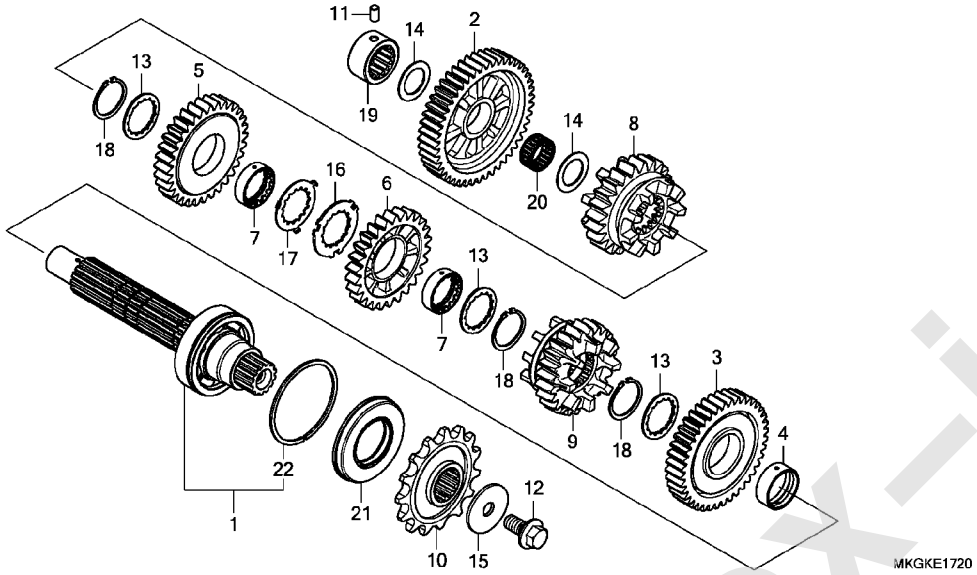

見出番号	部品番号	部品名	使用個数 CMX500A L	適用号機 初号機	終号機	タイプ
1	23220-MGZ-J01	ｶｳﾝﾀｰｼｬﾌﾄCOMP. ･････････	1			
2	23421-MKP-D00	ｷﾞﾔｰ,ｶｳﾝﾀｰｼｬﾌﾄﾌｧｰｽﾄ(46T)	1			
3	23441-MKP-D00	ｷﾞﾔｰ,ｶｳﾝﾀｰｼｬﾌﾄｾｶﾝﾄﾞ(40T)	1			
4	23442-ML7-000	ｶﾗｰ 28MM ･････････････	1			
5	23461-MKP-D00	ｷﾞﾔｰ,ｶｳﾝﾀｰｼｬﾌﾄｻｰﾄﾞ(32T)	1			
6	23481-MKP-D00	ｷﾞﾔｰ,ｶｳﾝﾀｰｼｬﾌﾄﾌｫｰｽ(26T)	1			
7	23482-MV9-670	ｶﾗｰ,ｽﾌﾟﾗｲﾝ 28X31X9 ･････	2			
8	23501-MKP-D00	ｷﾞﾔｰ,ｶｳﾝﾀｰｼｬﾌﾄﾌｲﾌｽ(23T)	1			
9	23521-MKP-D00	ｷﾞﾔｰ,ｶｳﾝﾀｰｼｬﾌﾄｼｯｸｽｽ(24T)	1			
10	23801-MKP-D00	ｽﾌﾟﾛｹｯﾄ,ﾄﾞﾗｲﾌﾞ(15T) ････	1			
11	24261-283-000	ﾋﾟﾝ,ｷﾞﾔｰｼﾌﾄﾌｫｰｸｶﾞｲﾄﾞ ･･･	1			
12	90037-422-003	ﾎﾞﾙﾄ,ｽﾍﾟｼｬﾙ 10MM ･･････	1			
13	90452-MR7-000	ﾜｯｼｬｰ,ｽﾌﾟﾗｲﾝ 28X34X1.5 ･	3			
14	90454-428-000	ﾜｯｼｬｰ,ｽﾗｽﾄ 20MM ･･････	2			
15	90459-438-000	ﾜｯｼｬｰ 10.2MM ･････････	1			
16	90463-MR7-000	ﾜｯｼｬｰ,ｽﾌﾟﾗｲﾝ 28MM ･････	1			
17	90464-MR7-000	ﾜｯｼｬｰ,ﾛｯｸ 28MM ････････	1			
18	90603-MN4-000	ｻｰｸﾘｯﾌﾟ 28MM ･････････	3			
19	91023-MKP-D01	ﾍﾞｱﾘﾝｸﾞ,ﾆｰﾄﾞﾙ 20X34X16.8 (NTN)	1			
20	91026-MGZ-J00	ﾍﾞｱﾘﾝｸﾞ,ﾆｰﾄﾞﾙ 20X24X11 ･	1			
21	91207-KT8-003	ｵｲﾙｼｰﾙ 34X62X8 ･････････	1			
22	94560-62200	ﾘﾝｸﾞ,ｽﾅｯﾌﾟ 62MM ･･････	1			

www.impex-jp.com

E-19 ギヤーシフトドラム

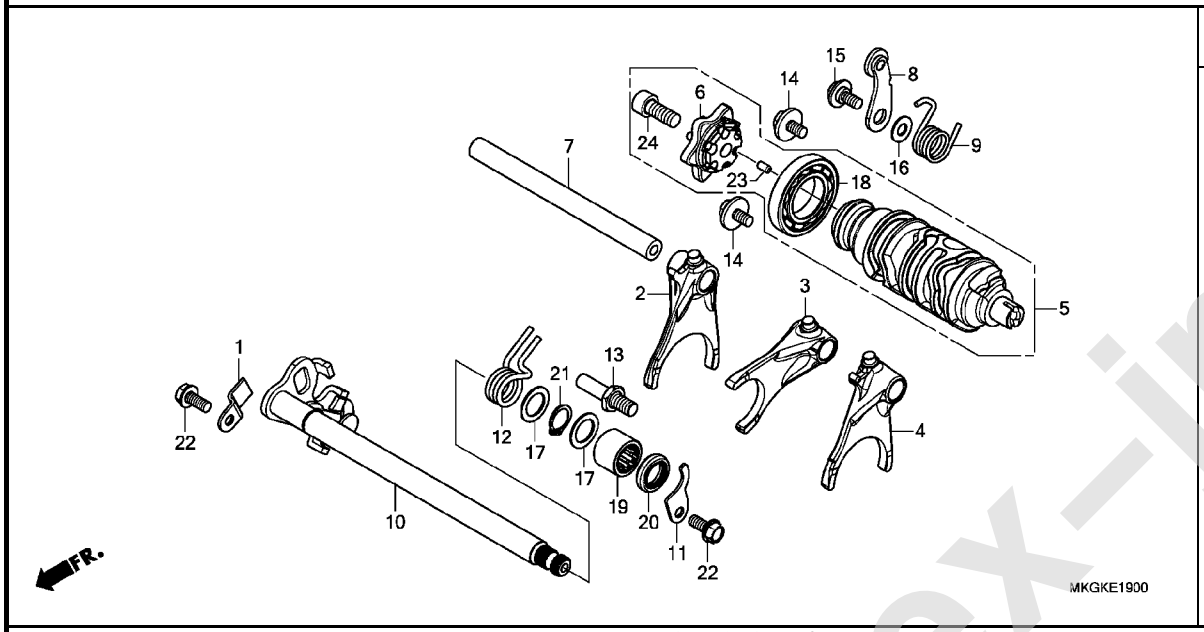

見出番号	部品番号	部品名	使用個数 CMX500A L	適用号機 初号機	終号機	タイプ
1	14623-MV1-000	ﾌﾟﾚｰﾄ,ﾃﾝｼｮﾅｰｾｯﾃｲﾝｸﾞ	1			
2	24211-MGZ-J00	ﾌｫｰｸ,R.ｷﾞﾔｰｼﾌﾄ	1			
3	24212-MGZ-J00	ﾌｫｰｸ,ｾﾝﾀｰｷﾞﾔｰｼﾌﾄ	1			
4	24213-MGZ-J00	ﾌｫｰｸ,L.ｷﾞﾔｰｼﾌﾄ	1			
5	24310-MKG-A30	ﾄﾞﾗﾑCOMP.,ｷﾞﾔｰｼﾌﾄ	1			
6	24315-MJE-D00	ｾﾝﾀｰCOMP.,ｼﾌﾄﾄﾞﾗﾑ	1			
7	24321-MAS-000	ｼｬﾌﾄ,ｷﾞﾔｰｼﾌﾄﾌｫｰｸ	1			
8	24430-MGZ-J00	ｽﾄｯﾊﾟｰCOMP.,ｷﾞﾔｰｼﾌﾄﾄﾞﾗﾑ	1			
9	24435-MJE-D00	ｽﾌﾟﾘﾝｸﾞ,ｼﾌﾄﾄﾞﾗﾑｽﾄｯﾊﾟｰ	1			
10	24610-MGZ-J00	ｽﾋﾟﾝﾄﾞﾙCOMP.,ｷﾞﾔｰｼﾌﾄ	1			
11	24612-MAL-600	ﾌﾟﾚｰﾄ,ｽﾋﾟﾝﾄﾞﾙ	1			
12	24651-MAS-E00	ｽﾌﾟﾘﾝｸﾞ,ｼﾌﾄﾘﾀｰﾝ	1			
13	24652-MGZ-J00	ﾋﾟﾝ,ｼﾌﾄﾘﾀｰﾝｽﾌﾟﾘﾝｸﾞ	1			
14	90021-MM5-000	ﾎﾞﾙﾄﾜｯｼｬｰ 6X12	2			
15	90023-MGZ-J00	ﾋﾟﾎﾞｯﾄ,ｼﾌﾄﾄﾞﾗﾑｽﾄｯﾊﾟｰｱｰﾑ	1			
16	90417-360-000	ﾜｯｼｬｰ,ﾄﾞﾗﾑｽﾄｯﾊﾟｰ	1			
17	90451-155-000	ﾜｯｼｬｰ 14MM	2			
18	91007-MGS-D31	ﾍﾞｱﾘﾝｸﾞ,ﾗｼﾞｱﾙﾎﾞｰﾙ 25X47X8	1			
19	91106-MCF-003	ﾍﾞｱﾘﾝｸﾞ,ﾆｰﾄﾞﾙ 14X22X16	1			
20	91203-KSP-911	ｵｲﾙｼｰﾙ 14X22X5(ｱﾗｲ)	1			
21	94510-14000	ｻｰｸﾘｯﾌﾟ,ｴｷｽﾀｰﾅﾙ 14MM	1			
22	95701-06014-00	ﾎﾞﾙﾄ,ﾌﾗﾝｼﾞ 6X14	2			
23	96220-40080	ﾛｰﾗｰ 4X8	1			
24	96600-08020-10	ﾎﾞﾙﾄ,ｿｹｯﾄ 8X20	1			

www.impex-jp.com

E-21 サーモスタット

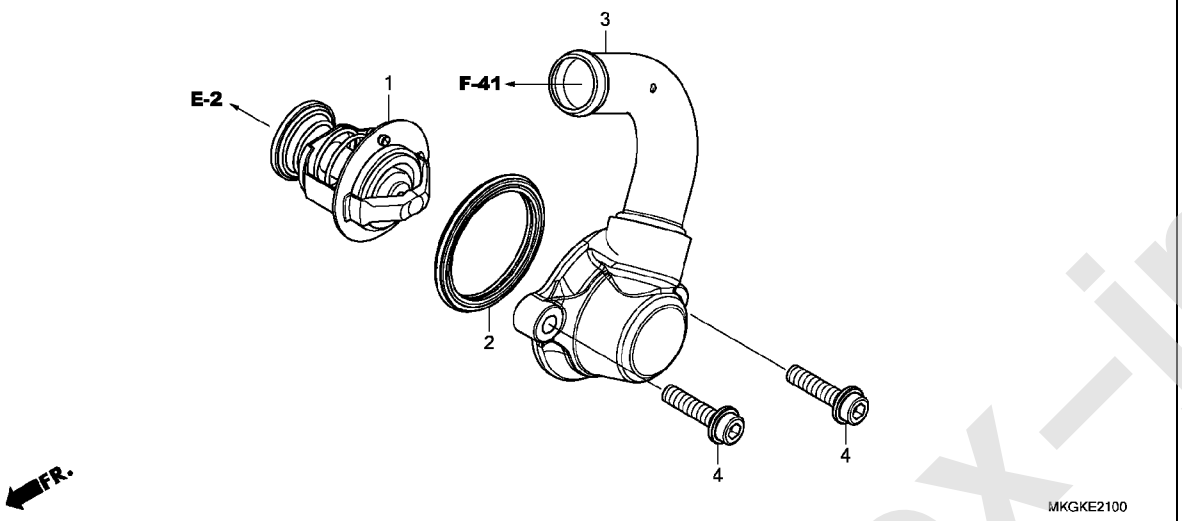

見出番号	部品番号	部品名	使用個数 CMX500A L	適用号機 初号機	終号機	タイプ
1	19300-MCJ-003	サーモスタット(フジセイコウ) ・・・・・・・	1			
2	19305-KV3-010	ラバー,サーモスタット ・・・・・・・・・・・	1			
3	19320-MGZ-J00	カバ-COMP.,サーモスタット ・・・・・・	1			
4	90001-MGZ-J00	ボルト,フランジソケット 6X22 ・・・・	2			

www.impex-jp.com

E-23 スロットルボディ

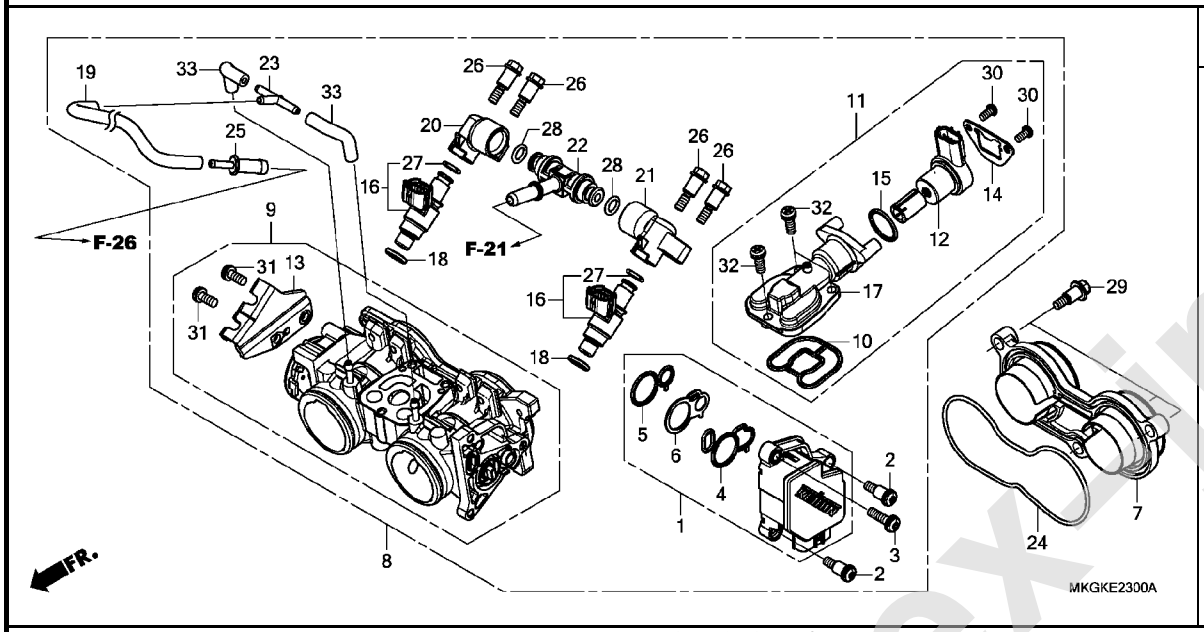

見出番号	部品番号	部品名	使用個数 CMX500A L	適用号機 初号機	終号機	タイプ
1	16060-MKG-L01	センサーセット	1			
2	16081-KPH-701	スクリュー,トルクス 5X8.7	2			
3	16082-KPH-701	スクリュー,トルクス 5X17	1			
4	16083-MGZ-D01	Oリング,センサー	1			
5	16084-MGZ-D01	Oリング,センサー	1			
6	16085-MGZ-D01	プレート	1			
7	16188-MKG-A00	プレート,フアンネルセツテイング	1			
8	16400-MKG-L02	ボディASSY.,スロツトル(GQBUA A)	1			
9	16410-MKG-L01	ボディセット	1			
10	16428-MGZ-D01	Oリング,エアーインジエクシヨンコントロールバルブ	1			
11	16430-MJW-J01	バルブセット,アイドルエアーコントロール	1			
12	16431-MJP-G51	モーターASSY.	1			
13	16432-MGZ-D01	ステー,ワイヤー	1			
14	16433-MEW-921	プレート,アイドルエアーコントロールバルブ	1			
15	16435-MFJ-D01	Oリング 17.8X1.9	1			
16	16450-MFJ-D01	インジエクターASSY.,フユーエル	2			
17	16451-MGZ-D01	ボディCOMP.,アイドルエアーコントロールバルブ	1			
18	16472-MCW-000	シールリング,インジエクター	2			
19	16482-MKG-L01	チユーブ,パージ	1			
20	16610-MGZ-D01	パイプ,フユーエル(A)	1			
21	16620-MGZ-D01	パイプ,フユーエル(B)	1			
22	16630-MFJ-D00	Tジヨイント,フユーエル	1			
23	17201-MG9-000	ジヨイントA,バキユームチユーブ	1			

www.impex-jp.com

E-23 スロットルボディ

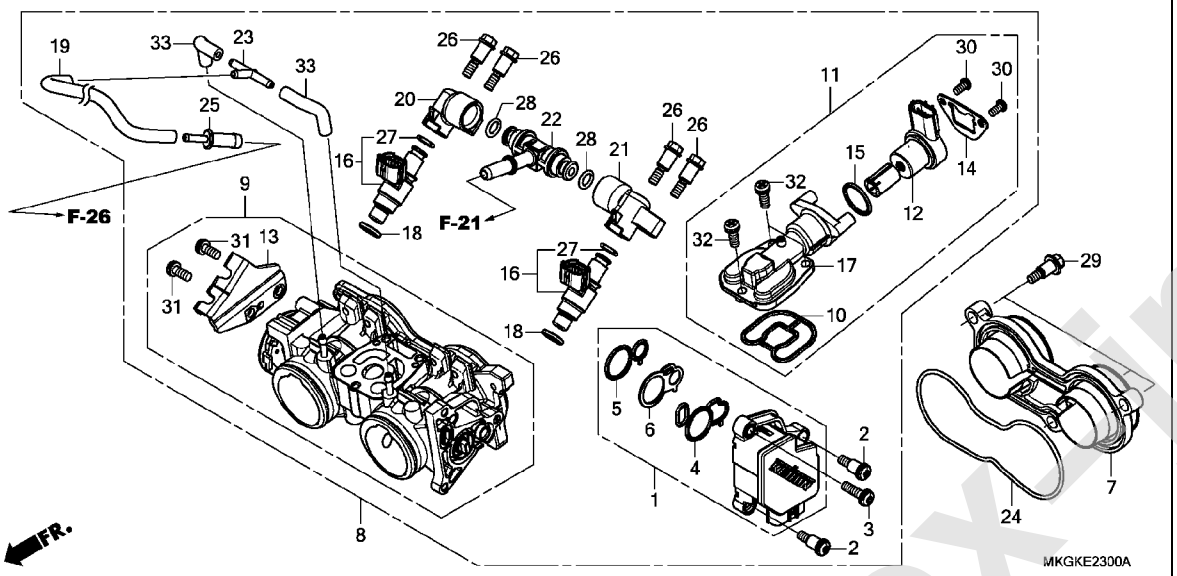

番号	部品番号	部品名	使用個数 CMX500A L	適用号機 初号機	終号機	タイプ
24	17215-MGZ-D00	ｼｰﾙ,ｽﾛｯﾄﾙﾎﾞﾃﾞｨ ･････････	1			
25	19126-KM1-010	ｼﾞｮｲﾝﾄ,ﾁｭｰﾌﾞ ････････････	1			
26	90021-MGZ-D02	ﾎﾞﾙﾄ,ｼｮﾙﾀﾞｰ ･････････････	4			
27	91301-P7A-004	Oﾘﾝｸﾞ 7.8X1.9 ･････････	2			
28	91301-PLC-000	Oﾘﾝｸﾞ 7.47X3.6 ･････････	2			
29	91508-MGP-D00	ｽｸﾘｭｰ,ﾊﾟﾝ 5MM ･････････	3			
30	93500-04008-1H	ｽｸﾘｭｰ,ﾊﾟﾝ 4X8 ･････････	2			
31	93892-05012-18	ｽｸﾘｭｰﾜｯｼｬｰ 5X12 ････････	2			
32	93892-05014-18	ｽｸﾘｭｰﾜｯｼｬｰ 5X14 ････････	3			
33	95005-35045-20	ﾁｭｰﾌﾞ 3.5X45 (95005-35001-20M)	2			

www.impex-jp.com

EOP-1 ガスケットキットA

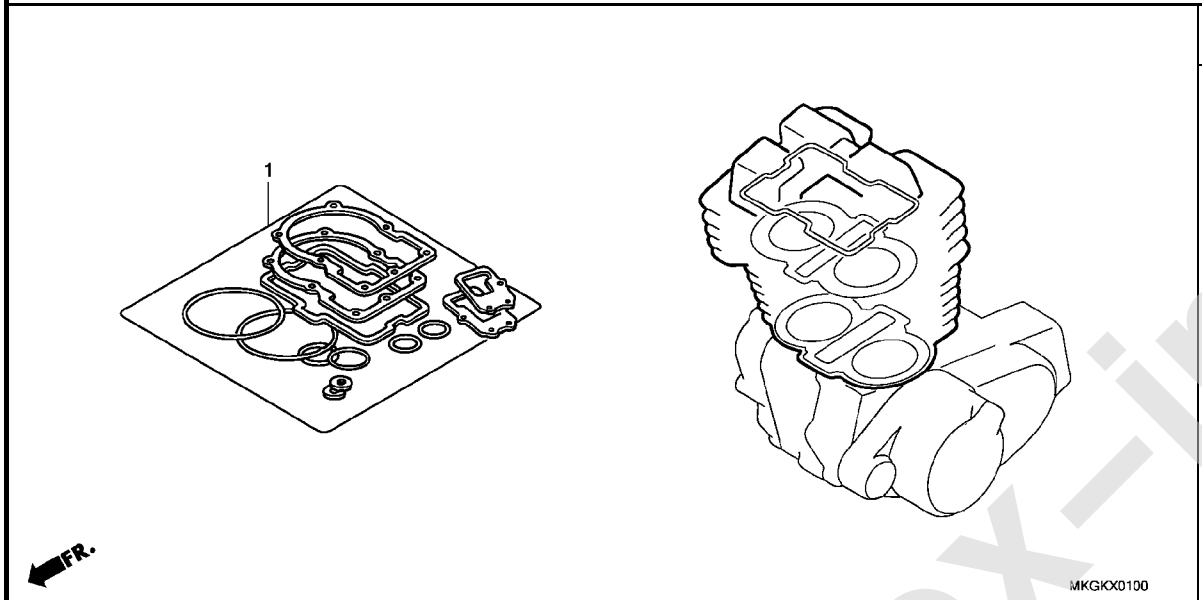

見出番号	部品番号	部品名	使用個数 CMX500A L	適用号機 初号機	終号機	タイプ
1	06111-MGZ-K00	ｶﾞｽｹｯﾄｷｯﾄA ･････････････	1			
	12251-MGZ-J01	ｶﾞｽｹｯﾄ,ｼﾘﾝﾀﾞｰﾍｯﾄﾞ ･･････	1			
	12331-MGZ-J00	ｷｬｯﾌﾟ,ｼﾘﾝﾀﾞｰﾍｯﾄﾞｶﾊﾞｰ ･･･	4			
	12391-MGZ-J00	ｶﾞｽｹｯﾄCOMP.,ｼﾘﾝﾀﾞｰﾍｯﾄﾞｶﾊﾞｰ	1			
	18291-MN4-920	ｶﾞｽｹｯﾄ,ｴｷｿﾞｰｽﾄﾊﾟｲﾌﾟ ････	2			
	19305-KV3-010	ﾗﾊﾞｰ,ｻｰﾓｽﾀｯﾄ ･････････････	1			
	90418-KYJ-900	ﾜｯｼｬｰ 12.2X17X1.5 ･･････	2			
	90543-MV9-670	ﾗﾊﾞｰ,ﾏｳﾝﾃｲﾝｸﾞ ･････････	4			

www.impex-jp.com

EOP-2 ガスケットキットB

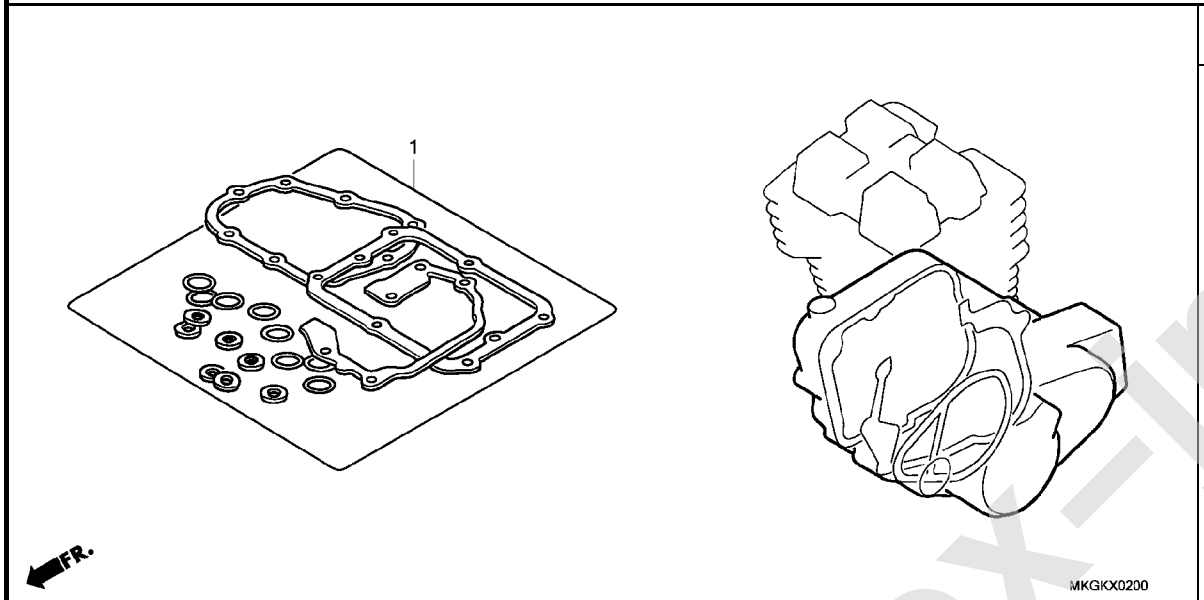

見出番号	部品番号	部品名	使用個数 CMX500A L	適用号機 初号機	適用号機 終号機	タイプ
1	06112-MKP-D00	ｶﾞｽｹｯﾄｷｯﾄB	1			
	14560-MGZ-J01	ｶﾞｽｹｯﾄ,ﾃﾝｼｮﾅｰﾎｰﾙ	1			
	15154-MAT-000	ﾊﾟｯｷﾝ,ｵｲﾙｽﾄﾚｰﾅｰ	1			
	19226-MGZ-J00	ｶﾞｽｹｯﾄ,ｳｵｰﾀｰﾎﾟﾝﾌﾟﾎﾞﾃﾞｨ	1			
	90442-028-000	ﾜｯｼｬｰ,ｼｰﾘﾝｸﾞ 8MM	1			
	90442-397-000	ﾜｯｼｬｰ,ｼｰﾘﾝｸﾞ 6MM	1			
	90463-MEE-000		2			
	90463-ML7-000	ﾜｯｼｬｰ,ｼｰﾘﾝｸﾞ 6.5MM	3			
	91301-ML7-003	Oﾘﾝｸﾞ 48.1X3.6(ｱﾗｲ)	1			
	91302-MB0-013	Oﾘﾝｸﾞ 32.95X2.62(ｱﾗｲ)	1			
	91303-KF0-003	Oﾘﾝｸﾞ 14.8X2.4(ｱﾗｲ)	1			
	91304-MCP-900	Oﾘﾝｸﾞ 23X2.4	1			
	91305-KC1-850	Oﾘﾝｸﾞ 16.5X2.5	1			
	91305-MCJ-751	Oﾘﾝｸﾞ 3.2X1.1	2			
	91307-035-000	Oﾘﾝｸﾞ 18X3	1			
	91309-425-003	Oﾘﾝｸﾞ 24.4X3.1(ｱﾗｲ)	1			
	91313-MB0-003	Oﾘﾝｸﾞ 14.7X2.2(ｱﾗｲ)	1			
	94109-12000	ﾜｯｼｬｰ,ﾄﾞﾚﾝﾌﾟﾗｸﾞ 12MM	1			

www.impex-jp.com

F-1 ヘッドライト

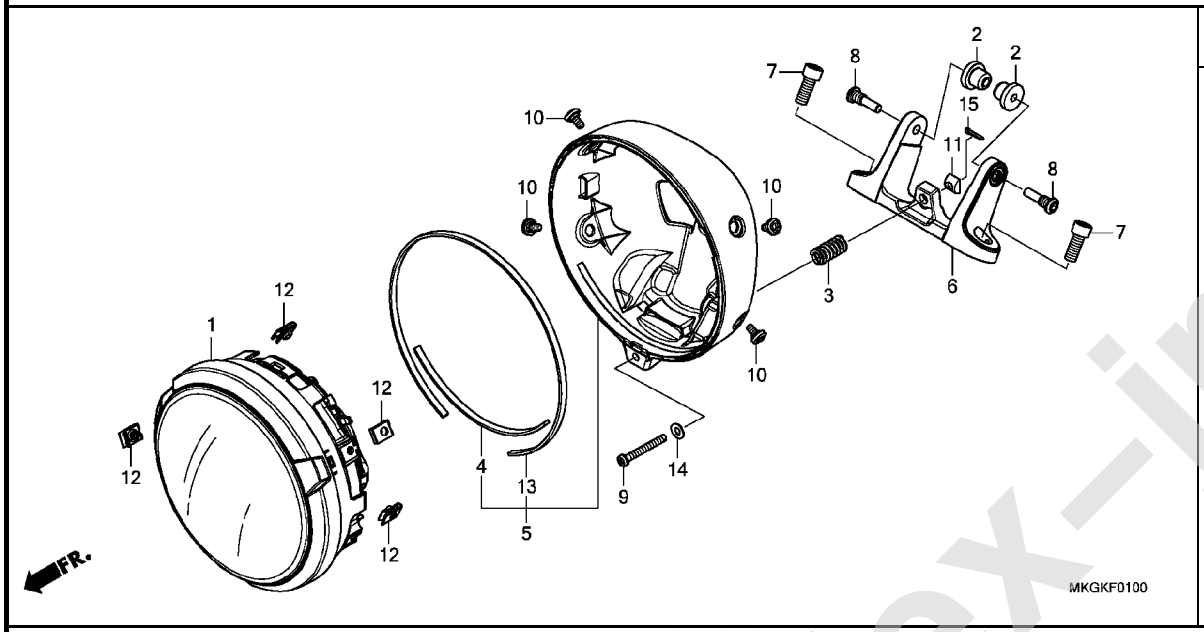

見出番号	部品番号	部品名	使用個数 CMX500A L	適用号機 初号機	終号機	タイプ
1	33100-K87-A31	ﾍｯﾄﾞﾗｲﾄASSY.(ｺｲﾄ)(WOL)	1			
2	61304-K87-A30	ﾗﾊﾞｰ,ﾍｯﾄﾞﾗｲﾄﾏｳﾝﾃｲﾝｸﾞ	2			
3	61305-K87-C80	ｽﾌﾟﾘﾝｸﾞ,ﾍｯﾄﾞﾗｲﾄｴｲﾐﾝｸﾞ	1			
4	61306-K87-A30	ﾗﾊﾞｰ,ﾍｯﾄﾞﾗｲﾄｹｰｽｼｰﾙ	1			
5	61310-K87-A30	ｹｰｽCOMP.,ﾍｯﾄﾞﾗｲﾄ	1			
6	64221-K87-A30	ﾎﾙﾀﾞｰ,ﾍｯﾄﾞﾗｲﾄ	1			
7	90113-GHB-650	ﾎﾞﾙﾄ,ｿｹｯﾄ 8X20	2			
8	90136-K87-A30	ﾎﾞﾙﾄ,ﾍｯﾄﾞﾗｲﾄﾏｳﾝﾃｲﾝｸﾞ	2			
9	90137-K87-A30	ﾎﾞﾙﾄ,ﾍｯﾄﾞﾗｲﾄｴｲﾐﾝｸﾞ	1			
10	90138-K87-A30	ﾎﾞﾙﾄ,ｽﾍﾟｼｬﾙ 5X10	4			
11	90310-K87-A30	ﾅｯﾄ,ﾍｯﾄﾞﾗｲﾄｴｲﾐﾝｸﾞ	1			
12	90677-KAN-961	ﾅｯﾄ,ｸﾘｯﾌﾟ 5MM	4			
13	91351-K87-A30	ﾗﾊﾞｰ,ﾍｯﾄﾞﾗｲﾄｹｰｽﾘﾑ	1			
14	94101-05700	ﾜｯｼｬｰ,ﾌﾟﾚｲﾝ 5MM	1			
15	94201-10100	ﾋﾟﾝ,ｽﾌﾟﾘｯﾄ 1.0	1			

www.impex-jp.com

F-2 メーター

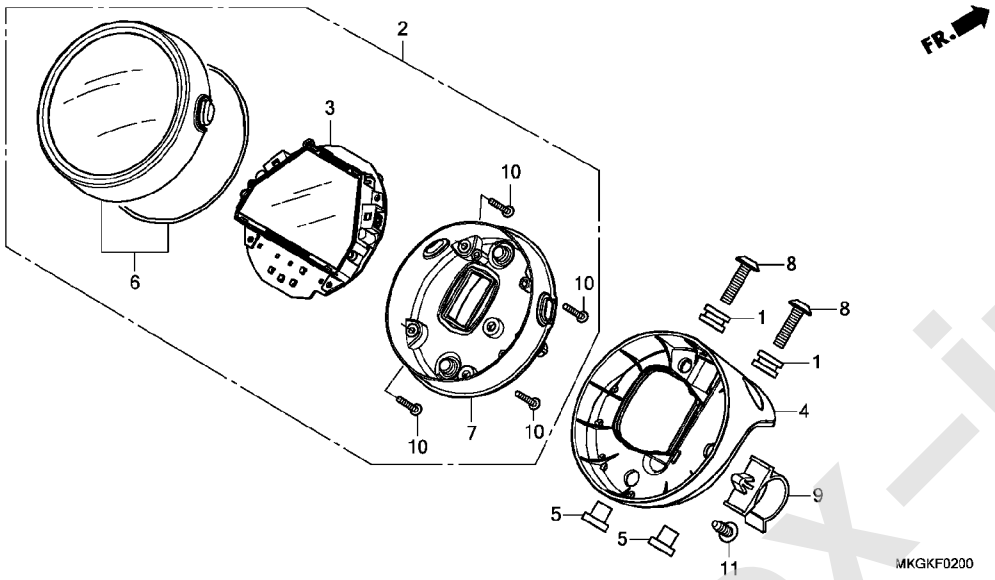

見出番号	部品番号	部品名	使用個数 CMX500A L	適用号機 初号機	終号機	タイプ
1	11356-KWN-700	ﾗﾊﾞｰ, L. ｻｲﾄﾞｱｳﾀｰｶﾊﾞｰ (ﾘﾖｳｶﾞﾜ)	2			
2	37100-MKG-T81	ﾒｰﾀｰASSY., ｺﾝﾋﾞﾈｰｼｮﾝ(KPH) (ﾆｯﾎﾟﾝｾｲｷ)	1			
3	37130-MKG-T81	ﾒｰﾀｰCOMP., LCD(KPH)	1			
4	37210-K87-A30	ｽﾃｰ, ﾒｰﾀｰ	1			
5	37211-K87-A00	ｶﾗｰ, ﾒｰﾀｰｽﾃｰ	2			
6	37610-MKG-C81	ｹｰｽASSY., ｱｯﾊﾟｰ	1			
7	37620-MKG-A31	ｹｰｽASSY., ｱﾝﾀﾞｰ	1			
8	90135-K87-A00	ｽｸﾘｭｰ, ﾊﾟﾝ 6X25	2			
9	90617-RGH-003	ﾎﾙﾀﾞｰ(26MM)	1			
10	93903-22580	ｽｸﾘｭｰ, ﾀｯﾋﾟﾝｸﾞ 3X20	4			
11	93903-25380	ｽｸﾘｭｰ, ﾀｯﾋﾟﾝｸﾞ 5X16	3			

www.impex-jp.com

F-4 ハンドルレバー / スイッチ / ケーブル / ミラー

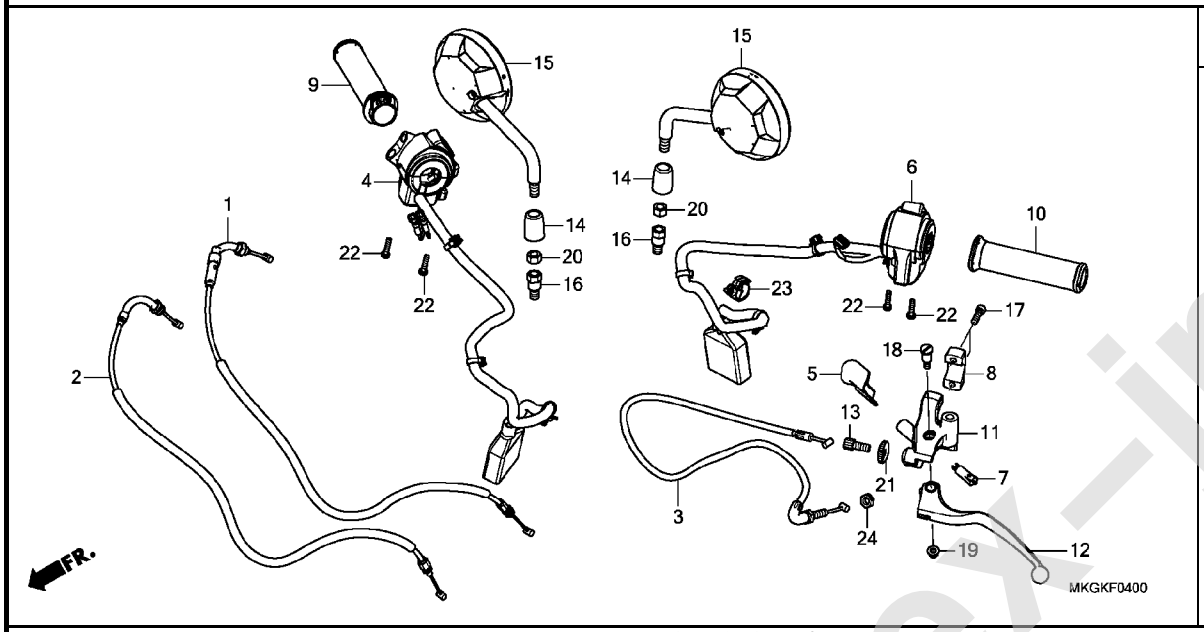

見出番号	部品番号	部品名	使用個数 CMX500A L	適用号機 初号機	終号機	タイプ
1	17910-MKG-A01	ケーブルCOMP.A,スロットル(HI-LEX)	1			
2	17920-MKG-A01	ケーブルCOMP.B,スロットル(HI-LEX)	1			
3	22870-MKG-A01	ケーブルCOMP.,クラッチ(HI-LEX)	1			
4	35130-K87-A31	スイッチASSY.,スターター&エンジンストップ&ハザード	1			
5	35152-MGZ-J00	カバー,クラッチスイッチ ･････････	1			
6	35200-K87-A31	スイッチASSY.,ウインカー(TOYO DENSO)	1			
7	35330-KYJ-901	スイッチCOMP.,フロントレバー ･････	1			
8	45517-MAV-751	ホルダー,マスターシリンダー(ニッシン) ･	1			
9	53140-K87-A00	グリップCOMP.,スロットル ･････	1			
10	53165-K87-A00	グリップ,L.ハンドル ･････････	1			
11	53172-K87-A00	ブラケット,ハンドルレバー ･･････	1			
12	53178-K87-A30	レバーCOMP.,L.ハンドル ･････	1			
13	53192-349-690	ボルト,クラッチワイヤーアジャステイング	1			
14	88119-K87-A00	キャップ,ロックナット ･････････	2			
15	88210-K87-A00	ミラーCOMP. ･････････････	2			
16	90101-K20-901	ボルト,アダプター 10MM ･････	2			
17	90111-GHB-660	ボルト,ソケット 6X22 ････････	2			
18	90113-438-000	ボルト,L.ステアリングハンドルレバーピボット	1			
19	90201-415-000	ナット,キャップ 6MM ･････････	1			
20	90301-K20-901	ナット,6カク 10MM(ヒダリネジ) ･･	2			
21	90321-KT7-760	ナット,フイキシング ･････････････	1			
22	90507-MGZ-J00	スクリューワッシャー 5X20 ･･････	4			

www.impex-jp.com

F-4 ハンドルレバー / スイッチ / ケーブル / ミラー

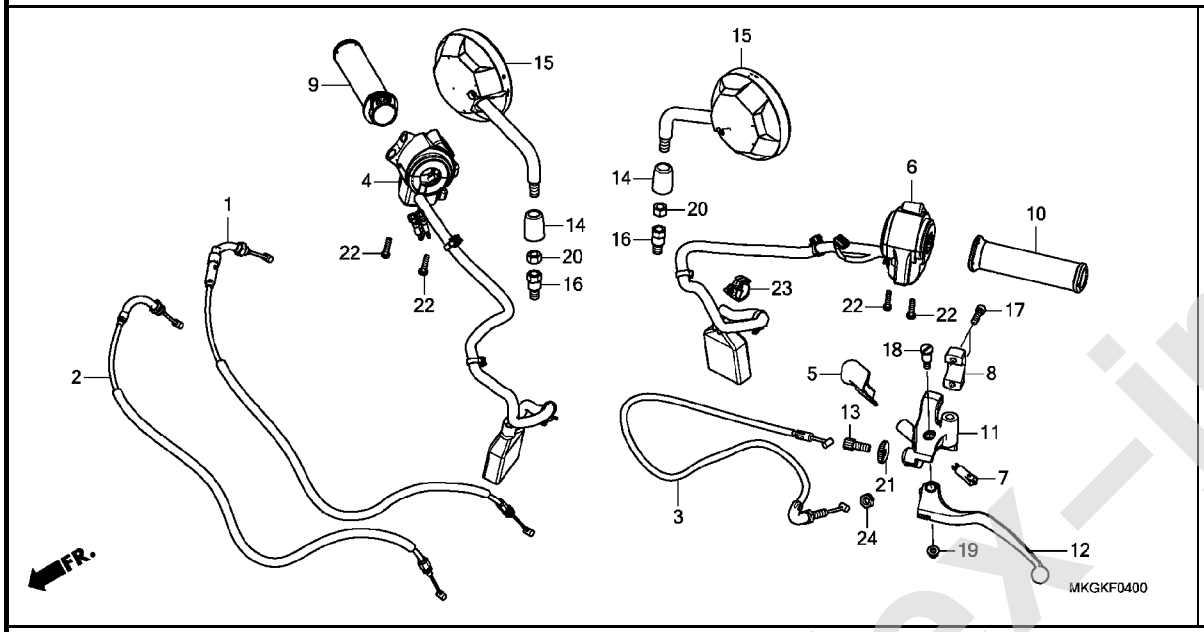

見出番号	部品番号	部品名	使用個数 CMX500A L	適用号機 初号機	終号機	タイプ
23	91558-SD5-003	ｸﾘｯﾌﾟ,ﾜｲﾔｰﾊｰﾈｽ(ﾌﾞﾗｯｸ) ･･	1			
24	94002-08070-0S	ﾅｯﾄ,6ｶｸ 8MM ･････････････	1			

www.impex-jp.com

F-5-10 フロントブレーキマスターシリンダー

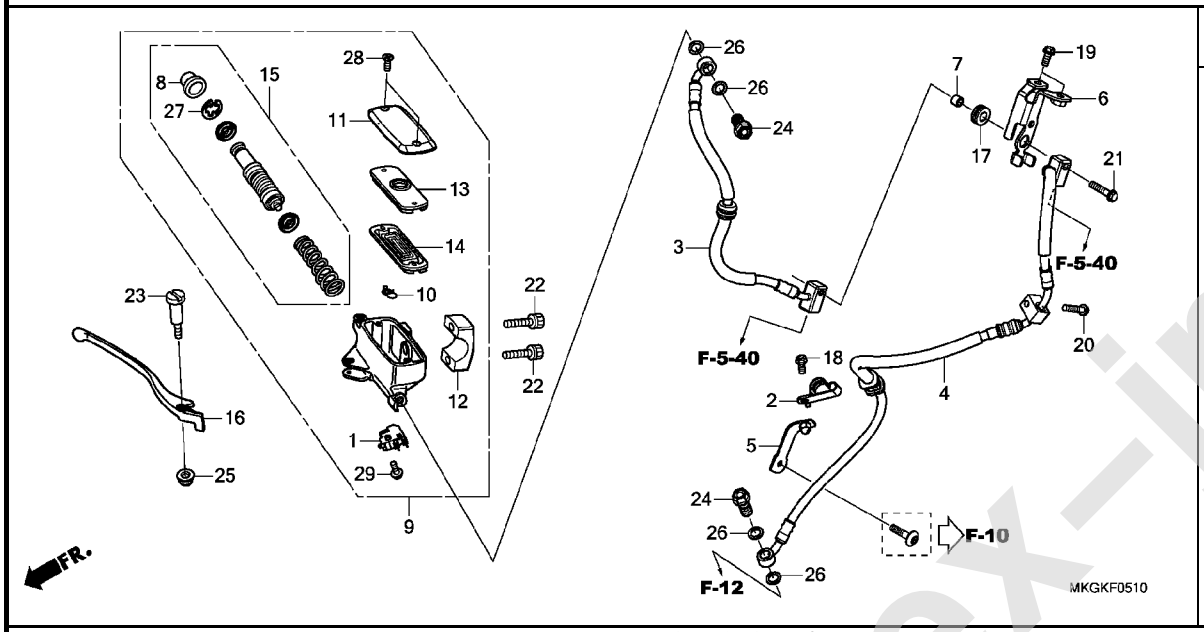

見出番号	部品番号	部品名	使用個数 CMX500A L	適用号機 初号機	終号機	タイプ
1	35340-MGS-D31	ｽｲｯﾁASSY.,ﾌﾛﾝﾄｽﾄｯﾌﾟ ････	1			
2	43155-K87-L50	ｸﾗﾝﾊﾟｰ,ﾌﾞﾚｰｷﾎｰｽ ･････････	1			
3	45125-MKG-J81	ﾎｰｽCOMP.A,ﾌﾛﾝﾄﾌﾞﾚｰｷ ････	1			
4	45128-MKG-J81	ﾎｰｽCOMP.D,ﾌﾛﾝﾄﾌﾞﾚｰｷ ････	1			
5	45155-K87-A00	ｽﾃｰCOMP.,ﾌﾛﾝﾄﾌﾞﾚｰｷﾎｰｽ ･･	1			
6	45160-K87-L50	ｽﾃｰCOMP.B,ﾌﾛﾝﾄﾌﾞﾚｰｷﾎｰｽ ･	1			
7	45161-K87-L50	ｶﾗｰ,ﾌﾞﾚｰｷﾎｰｽｽﾃｰ ･････････	1			
8	45504-410-003	ﾌﾞｰﾂCOMP. ･････････････	1			
9	45510-K87-A01	ｼﾘﾝﾀﾞｰｻﾌﾞASSY.,ﾌﾛﾝﾄﾏｽﾀｰ (ﾆｯｼﾝ)	1			
10	45512-MA6-006	ﾌﾟﾛﾃｸﾀｰ ･････････････････	1			
11	45513-MM5-016	ｷｬｯﾌﾟ,ﾏｽﾀｰｼﾘﾝﾀﾞｰ(ﾆｯｼﾝ) ･	1			
12	45517-MAV-751	ﾎﾙﾀﾞｰ,ﾏｽﾀｰｼﾘﾝﾀﾞｰ(ﾆｯｼﾝ) ･	1			
13	45518-MM5-006	ﾌﾟﾚｰﾄ,ﾀﾞｲﾔﾌﾗﾑ ･････････	1			
14	45520-MM5-006	ﾀﾞｲﾔﾌﾗﾑ ･････････････････	1			
15	45530-K03-M61	ｼﾘﾝﾀﾞｰｾｯﾄ,ﾏｽﾀｰ(ﾆｯｼﾝ) ･･･	1			
16	53175-MR5-003	ﾚﾊﾞｰCOMP.,R.ﾊﾝﾄﾞﾙ ･････	1			
17	64312-KWW-640	ｸﾞﾛﾒｯﾄ,ﾒｲﾝﾊﾟｲﾌﾟｶﾊﾞｰ ････	1			
18	90013-GHB-600	ﾎﾞﾙﾄ,ﾌﾗﾝｼﾞ 6X10 ･････････	1			
19	90013-GHB-610	ﾎﾞﾙﾄ,ﾌﾗﾝｼﾞ 6X12 ･････････	2			
20	90013-GHB-680	ﾎﾞﾙﾄ,ﾌﾗﾝｼﾞ 6X28 ･････････	1			
21	90013-GHB-690	ﾎﾞﾙﾄ,ﾌﾗﾝｼﾞ 6X32 ･････････	1			
22	90111-GHB-660	ﾎﾞﾙﾄ,ｿｹｯﾄ 6X22 ･････････	2			
23	90114-MA5-671	ﾎﾞﾙﾄ,ﾊﾝﾄﾞﾙﾚﾊﾞｰﾋﾟﾎﾞｯﾄ ･･･	1			
24	90145-MS9-612	ﾎﾞﾙﾄ,ｵｲﾙ 10X22(ｻｶﾞﾃﾂｺｳ)	2			

www.impex-jp.com

F-5-10 フロントブレーキマスターシリンダー

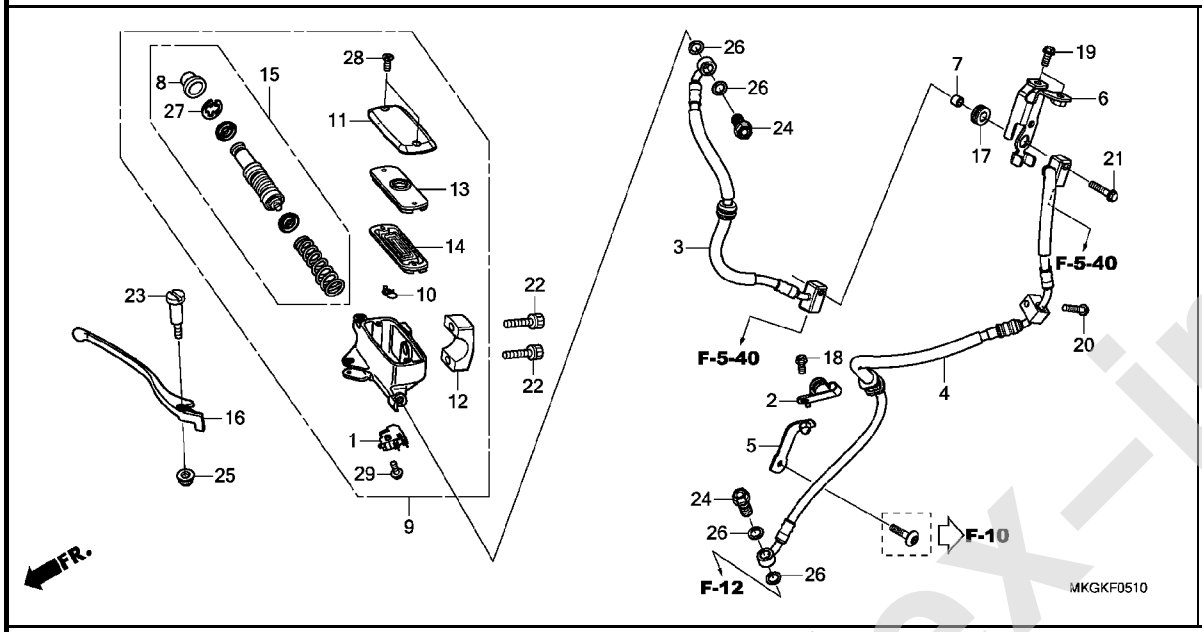

見出番号	部品番号	部品名	使用個数 CMX500A L	適用号機 初号機	終号機	タイプ
25	90202-KCW-870	ﾅｯﾄ,ｷｬｯﾌﾟ 6MM ･････････	1			
26	90545-300-000	ﾜｯｼｬｰ,ｵｲﾙﾎﾞﾙﾄ ･････････	4			
27	90651-K03-M61	ｻｰｸﾘｯﾌﾟ,ｲﾝﾀｰﾅﾙ 18.8 ････	1			
28	93600-04012-1G	ｽｸﾘｭｰ,ﾌﾗｯﾄ 4X12 ････････	2			
29	93893-04012-17	ｽｸﾘｭｰﾜｯｼｬｰ 4X12 ････････	1			

www.impex-jp.com

F-5-20 ABS モジュレーター

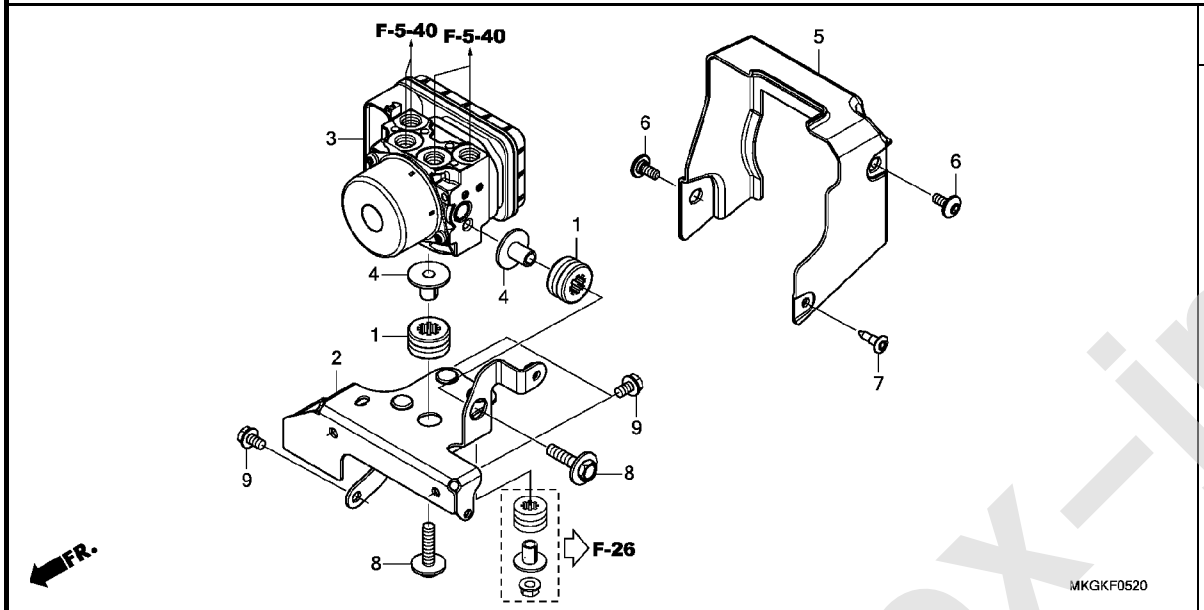

見出番号	部品番号	部品名	使用個数 CMX500A L	適用号機 初号機	終号機	タイプ
1	33706-KW7-900	ﾗﾊﾞｰB,ﾃｰﾙﾗｲﾄﾏｳﾝﾃｲﾝｸﾞ ･･･	2			
2	50345-K87-A80	ｽﾃｰCOMP.,ABSﾓｼﾞｭﾚｰﾀｰ ･･･	1			
3	57110-K87-T81	ﾓｼﾞｭﾚｰﾀｰASSY. ･････････	1			
4	61104-428-730	ｶﾗｰ,ﾌﾛﾝﾄﾌｪﾝﾀﾞｰ(ﾌﾞﾗｯｸ) ･･	2			
5	61410-K87-A80	ｶﾊﾞｰ,ABSﾓｼﾞｭﾚｰﾀｰ ･･････	1			
6	90111-K87-A00	ｽｸﾘｭｰ,ｽﾍﾟｼｬﾙ 6X14 ･････	2			
7	90116-SP0-003	ｸﾘｯﾌﾟ,ﾊﾞﾝﾊﾟｰｼｰﾙ ･･････	1			
8	93404-06025-08	ﾎﾞﾙﾄﾜｯｼｬｰ 6X25 ･････････	2			
9	95701-06010-00	ﾎﾞﾙﾄ,ﾌﾗﾝｼﾞ 6X10 ･･････	3			

www.impex-jp.com

F-5-40 ブレーキパイプ

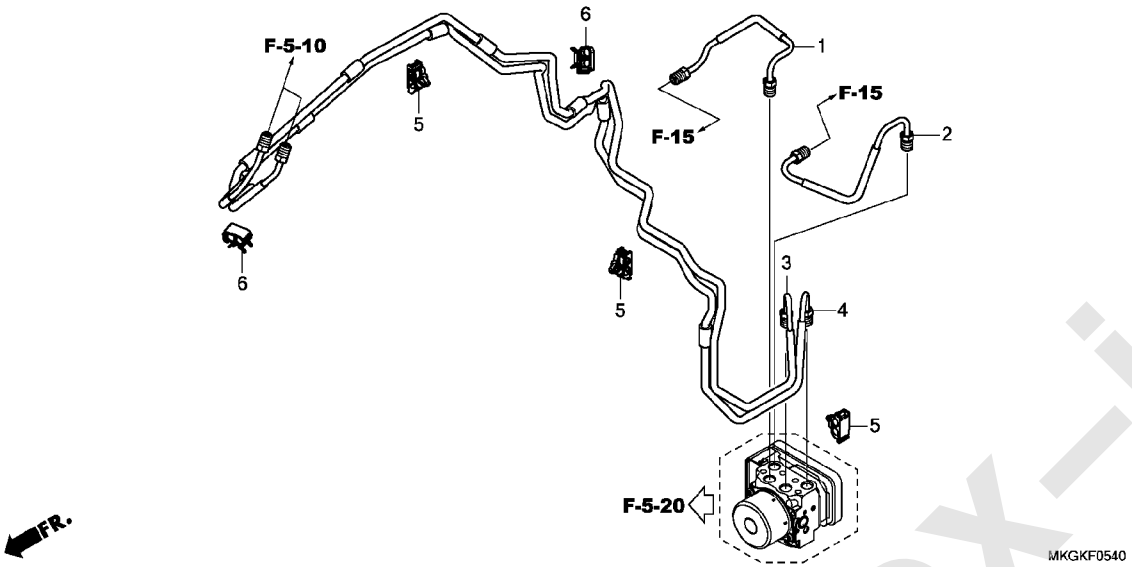

見出番号	部品番号	部品名	使用個数 CMX500A L	適用号機 初号機	終号機	タイプ
1	43315-K87-L50	ﾊﾟｲﾌﾟ COMP.B,ﾘﾔｰﾌﾞﾚｰｷ ･･･	1			
2	43316-K87-L50	ﾊﾟｲﾌﾟ COMP.C,ﾘﾔｰﾌﾞﾚｰｷ ･･･	1			
3	45126-K87-L50	ﾊﾟｲﾌﾟ COMP.B,ﾌﾛﾝﾄﾌﾞﾚｰｷ ･･	1			
4	45127-K87-L50	ﾊﾟｲﾌﾟ COMP.C,ﾌﾛﾝﾄﾌﾞﾚｰｷ ･･	1			
5	90661-K87-L51	ｸﾗﾝﾌﾟ,ﾌﾞﾚｰｷﾊﾟｲﾌﾟ(7.0X2)	3			
6	90661-MEW-921	ｸﾗﾝﾌﾟ,ﾌﾞﾚｰｷﾊﾟｲﾌﾟ(7.0X2)	2			

www.impex-jp.com

F-7 ハンドルパイプ / トップブリッジ

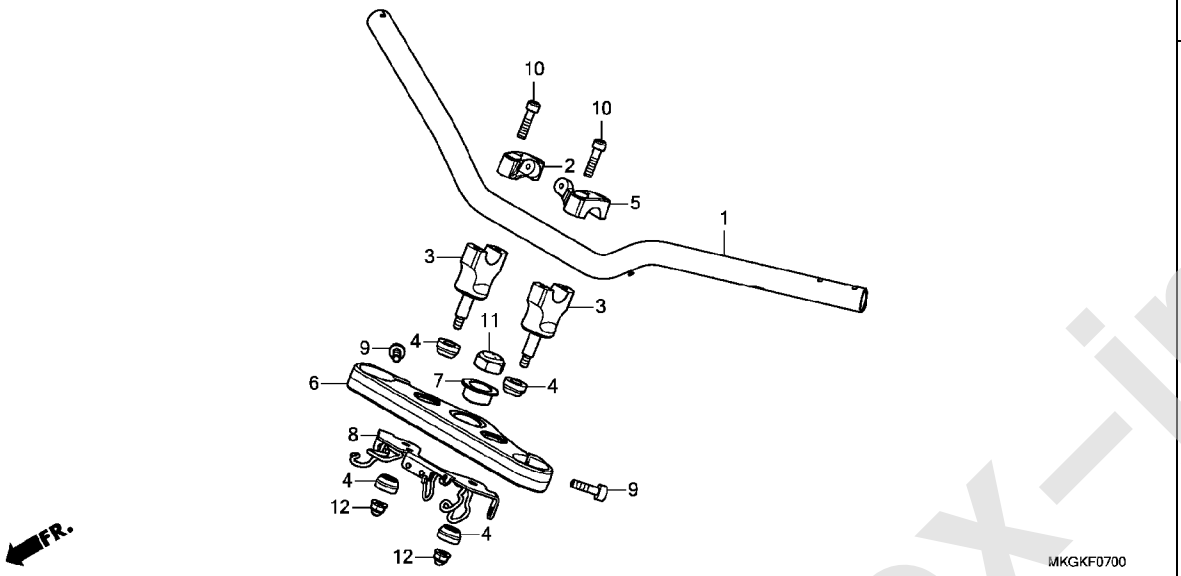

見出番号	部品番号	部品名	使用個数 CMX500A L	適用号機 初号機	終号機	タイプ
1	53100-K87-A00	ﾊﾟｲﾌﾟ, ｽﾃｱﾘﾝｸﾞﾊﾝﾄﾞﾙ ·····	1			
2	53131-K87-A00	ﾎﾙﾀﾞｰ, R. ﾊﾝﾄﾞﾙｱｯﾊﾟｰ ·····	1			
3	53132-K87-A00	ﾎﾙﾀﾞｰ, ﾊﾝﾄﾞﾙﾛｱｰ ·····	2			
4	53133-K18-900	ﾗﾊﾞｰ, ﾊﾝﾄﾞﾙｸｯｼｮﾝ ·····	4			
5	53135-K87-A00	ﾎﾙﾀﾞｰ, L. ﾊﾝﾄﾞﾙｱｯﾊﾟｰ ·····	1			
6	53230-K87-A00	ﾌﾞﾘｯｼﾞ, ﾌｫｰｸﾄｯﾌﾟ ·····	1			
7	53231-K87-A00	ｽﾍﾟｰｻｰ, ﾄｯﾌﾟﾌﾞﾘｯｼﾞ ·····	1			
8	53234-K87-A80	ｽﾃｰ, ﾄｯﾌﾟﾌﾞﾘｯｼﾞｱﾝﾀﾞｰ ····	1			
9	90104-K87-A00	ﾎﾞﾙﾄ, ｿｹｯﾄ 8X30 ·····	2			
10	90113-GHB-690	ﾎﾞﾙﾄ, ｿｹｯﾄ 8X32 ·····	4			
11	90306-K87-A00	ﾅｯﾄ, ｽﾃｱﾘﾝｸﾞｽﾃﾑ ·····	1			
12	90309-K87-A01	ﾅｯﾄU, ﾌﾗﾝｼﾞ 8MM(CAP) ····	2			

www.impex-jp.com

F-9 ステアリングステム

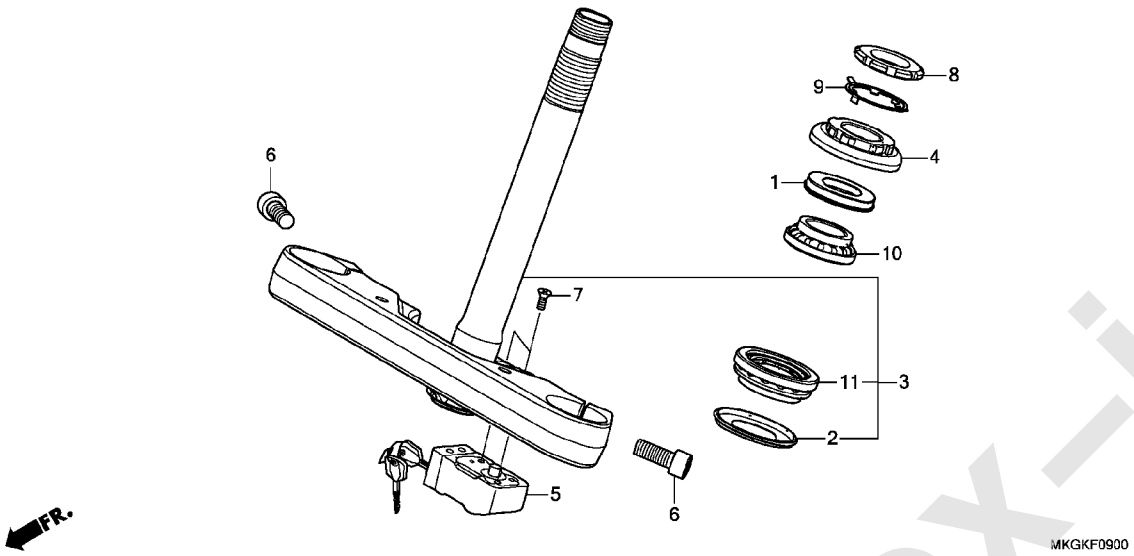

見出番号	部品番号	部品名	使用個数 CMX500A L	適用号機 初号機	終号機	タイプ
1	53213-MB4-771	ﾀﾞｽﾄｼｰﾙ,ｽﾃｱﾘﾝｸﾞｱｯﾊﾟｰ(ｱﾗｲ)	1			
2	53214-371-010	ﾀﾞｽﾄｼｰﾙ,ｽﾃｱﾘﾝｸﾞﾍｯﾄﾞ ････	1			
3	53219-K87-A00	ｽﾃﾑｻﾌﾞASSY.,ｽﾃｱﾘﾝｸﾞ ････	1			
4	53220-K87-A00	ｽﾚｯﾄﾞCOMP.,ｽﾃｱﾘﾝｸﾞﾍｯﾄﾞﾄｯﾌﾟ	1			
5	53600-MEG-003	ﾛｯｸ,ｽﾃｱﾘﾝｸﾞﾊﾝﾄﾞﾙ(ﾎﾝﾀﾞﾛｯｸ)	1			
6	90103-K87-A00	ﾎﾞﾙﾄ,ｿｹｯﾄ 10X25 ･････････	2			
7	90164-GGK-003	ｽｸﾘｭｰ,ﾌﾗｯﾄ 6X16 ･････････	2			
8	90302-425-830	ｽﾚｯﾄﾞB,ｽﾃｱﾘﾝｸﾞﾍｯﾄﾞﾄｯﾌﾟ ･	1			
9	90506-425-830	ﾜｯｼｬｰ,ﾛｯｸ ･････････････	1			
10	91015-KT8-005	ﾍﾞｱﾘﾝｸﾞ,ﾍｯﾄﾞﾊﾟｲﾌﾟｱｯﾊﾟｰ(ｺｳﾖｳ)	1			
11	91016-KT8-005	ﾍﾞｱﾘﾝｸﾞ,ﾍｯﾄﾞﾊﾟｲﾌﾟｱﾝﾀﾞｰ(ｺｳﾖｳ)	1			

www.impex-jp.com

F-10 フロントフェンダー

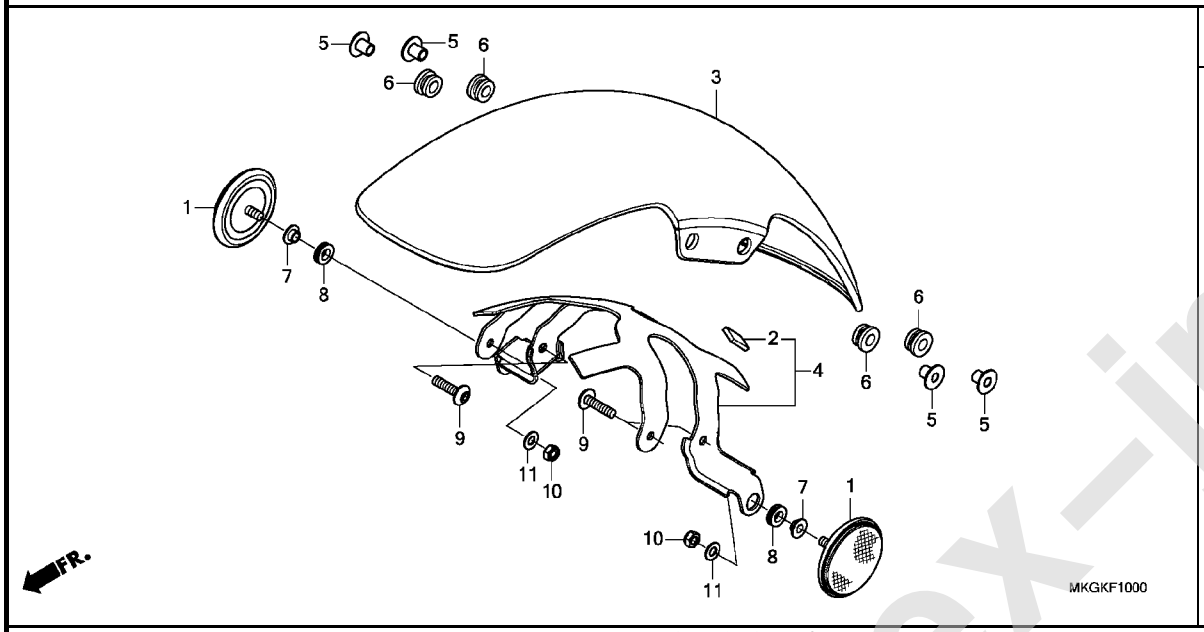

見出番号	部品番号	部品名	使用個数 CMX500A L	適用号機 初号機	終号機	タイプ
1	33741-KTG-U01	リフレクター, フロントリフレツクス(アンバー)	2			
2	50383-KZZ-900	ラバー, バッテリー(10X20X3) ···	4			
3	61101-K87-A00	フェンダー, フロント ·····	1			
4	61102-K87-A00	ブレース, フロントフェンダー ·····	1			
5	61103-KRY-900	カラーA, フロントフェンダー ·····	4			
6	61105-KRY-900	ラバー, フロントフェンダーマウンテイング	4			
7	77103-MEE-000	カラー, シートセツテイング ·····	2			
8	80123-MER-D00	ラバー, リヤーカウルマウンテイング ···· (フロントヨウ)	2			
9	90130-K87-A00	スクリュー, パン 6X25 ·····	4			
10	90301-782-000	ナット, U 6MM ·····	2			
11	90439-MB0-000	ワツシヤー, リヤーカバーグロメツト ···· (フロントヨウ)	2			

www.impex-jp.com

F-11 フロントフォーク

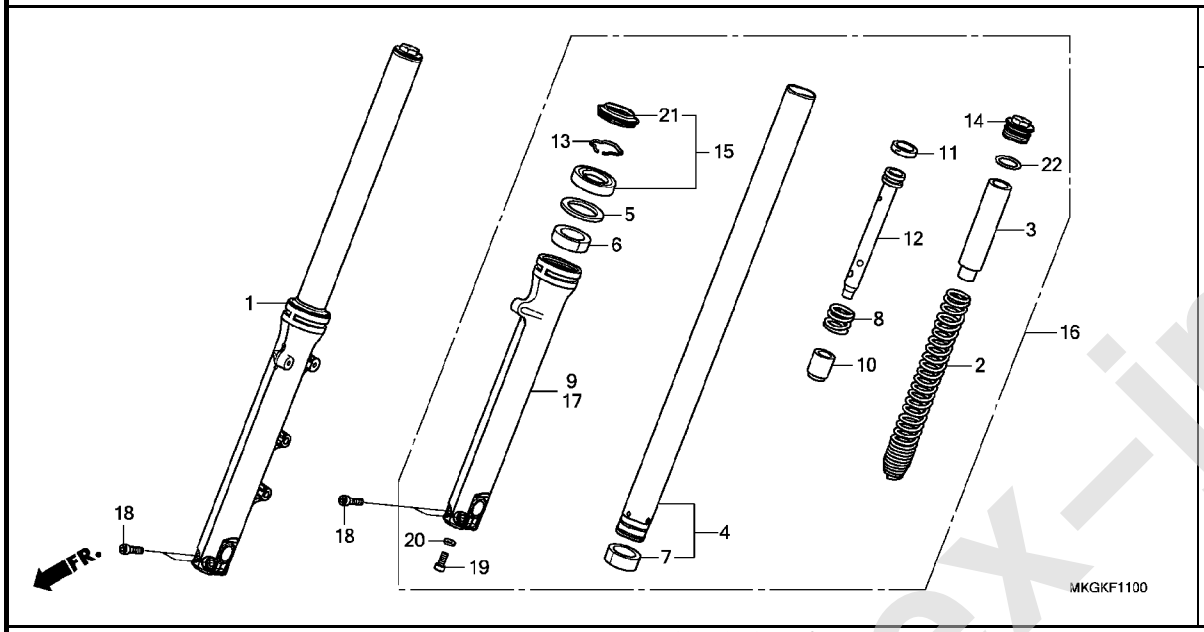

見出番号	部品番号	部品名	使用個数 CMX500A L	適用号機 初号機	終号機	タイプ
1	51400-MKG-A31	ﾌｫｰｸASSY.,R.ﾌﾛﾝﾄ(ｼｮｳﾜ)	1			
2	51401-MKG-A31	ｽﾌﾟﾘﾝｸﾞ,ﾌﾛﾝﾄﾌｫｰｸ	2			
3	51402-K87-A31	ｶﾗｰ,ｽﾌﾟﾘﾝｸﾞ	2			
4	51410-K87-A31	ﾊﾟｲﾌﾟCOMP.,ﾌﾛﾝﾄﾌｫｰｸ	2			
5	51412-MB4-003	ﾘﾝｸﾞ,ﾊﾞｯｸｱｯﾌﾟ(ｼｮｳﾜ)	2			
6	51414-MFJ-A51	ﾌﾞｯｼｭ,ｶﾞｲﾄﾞ	2			
7	51415-MFJ-A51	ﾌﾞｯｼｭ,ｽﾗｲﾀﾞｰ	2			
8	51416-MM8-881	ｽﾌﾟﾘﾝｸﾞ,ﾌﾛﾝﾄﾘﾊﾞｳﾝﾄﾞ(ｼｮｳﾜ)	2			
9	51420-K87-A31	ｹｰｽ,R.ﾎﾞﾄﾑ	1			
10	51432-MV9-003	ﾋﾟｰｽ,ｵｲﾙﾛｯｸ(ｼｮｳﾜ)	2			
11	51437-MM5-003	ﾘﾝｸﾞ,ﾋﾟｽﾄﾝ	2			
12	51440-K87-A31	ﾊﾟｲﾌﾟ,ｼｰﾄ	2			
13	51447-KA4-711	ﾘﾝｸﾞ,ｵｲﾙｼｰﾙｽﾄｯﾊﾟｰ(ｼｮｳﾜ)	2			
14	51454-MM9-671	ﾎﾞﾙﾄ,ﾌﾛﾝﾄﾌｫｰｸ	2			
15	51490-MKL-D81	ｼｰﾙｾｯﾄ,ﾌﾛﾝﾄﾌｫｰｸ	2			
16	51500-MKG-A31	ﾌｫｰｸASSY.,L.ﾌﾛﾝﾄ(ｼｮｳﾜ)	1			
17	51520-K87-A31	ｹｰｽ,L.ﾎﾞﾄﾑ	1			
18	90102-K87-A00	ﾎﾞﾙﾄ,ｿｹｯﾄ 8X32	4			
19	90116-KV3-701	ﾎﾞﾙﾄ,ｿｹｯﾄ 8MM(ｼｮｳﾜ)	2			
20	90544-283-000	ﾜｯｼｬｰ,ｽﾍﾟｼｬﾙ 8MM(ｼｮｳﾜ)	2			
21	91251-MKL-D81	ｼｰﾙ,ﾀﾞｽﾄ(ｼｮｳﾜ)	2			
22	91356-KF0-003	Oﾘﾝｸﾞ 33.2X2.4	2			

www.impex-jp.com

F-12 フロントブレーキキャリパー

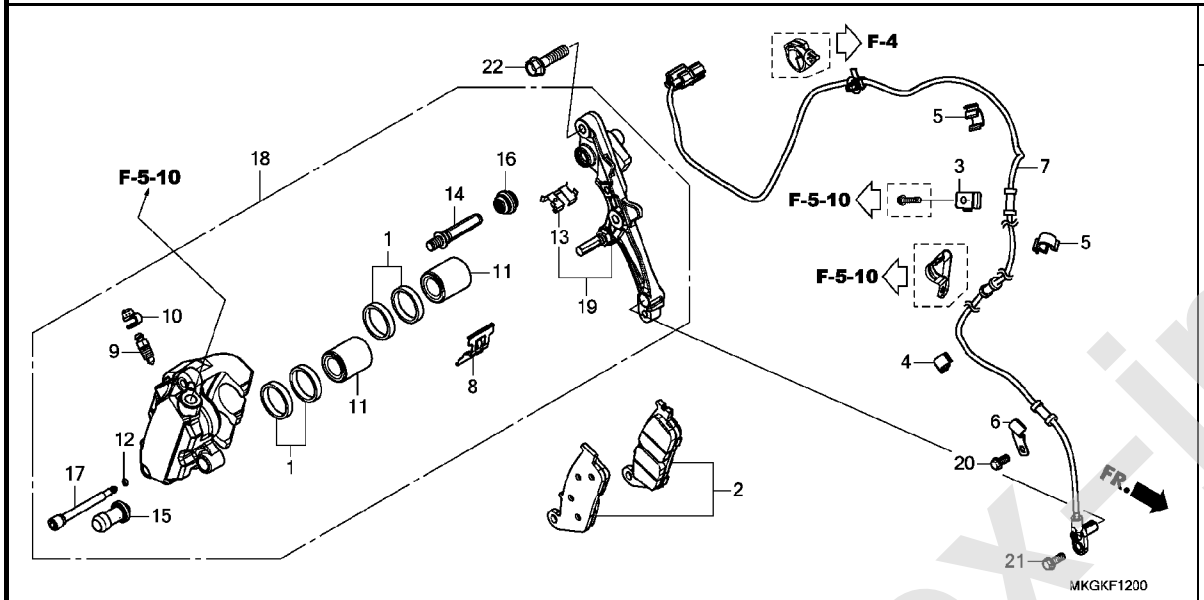

見出番号	部品番号	部品名	使用個数 CMX500A L	適用号機 初号機	終号機	タイプ
1	06431-MA3-405	シールセット,ピストン	2			
2	06455-K40-F11	パッドセット,フロント	1			
3	38514-MEJ-J00	クランパーB,センサーコード	1			
4	38516-MGE-003	クランプ,ABSコード(D8.5)	1			
5	38517-MGE-003	クランプ,ABSコード(D12)	2			
6	38517-MKA-D80	クランパー,センサーコード	1			
7	38520-K87-A81	センサー,フロントホイールスピード	1			
8	43108-MCT-006	スプリング,パッド	1			
9	43352-568-003	スクリュー,ブリーダー(ニッシン)	1			
10	43353-461-771	キャップ,ブリーダー	1			
11	45107-ML4-006	ピストン	2			
12	45111-MAJ-G41	リング,ストッパー	1			
13	45112-MS9-611	リテーナー	1			
14	45131-ML7-921	ボルトA,ピン	1			
15	45132-166-016	ブーツ,ピンブッシュ(ニッシン)	1			
16	45133-MA3-006	ブーツB	1			
17	45215-MAJ-G41	ピン,ハンガー	1			
18	45250-K87-L51	キャリパーサブASSY.,R.フロント (ニッシン)	1			
19	45290-K87-L51	ブラケットサブASSY.,R.フロント (ニッシン)	1			
20	90013-GHB-610	ボルト,フランジ 6X12	1			
21	90116-MKA-D80	ボルト,フランジ 6X16	1			
22	90131-KZZ-900	ボルト,フランジ 8X32	2			

www.impex-jp.com

F-14 フロントホイール

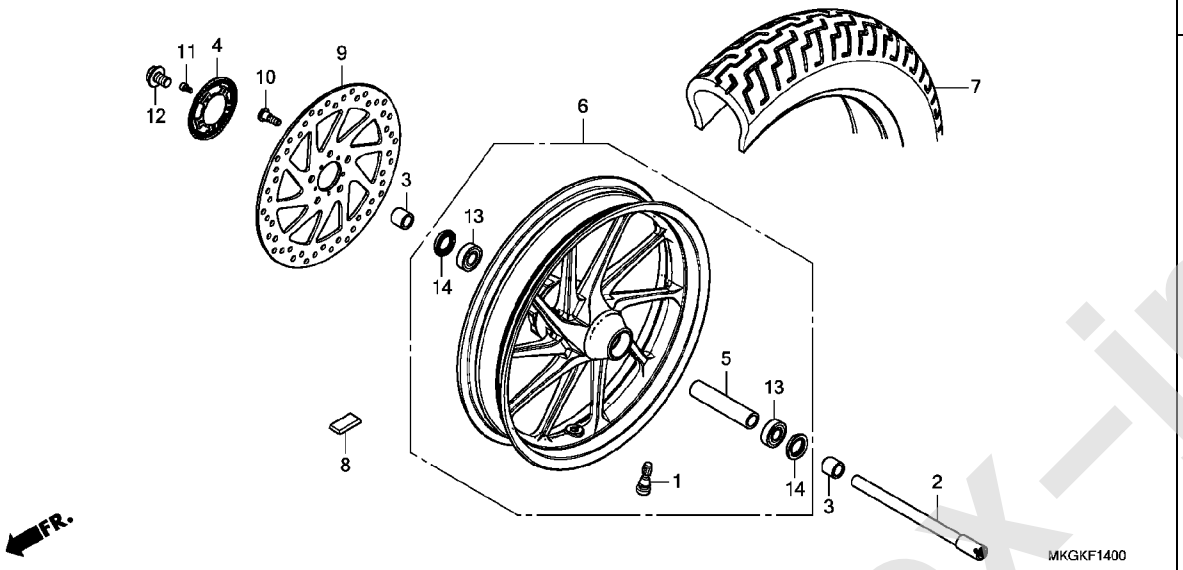

見出番号	部品番号	部品名	使用個数 CMX500A L	適用号機 初号機	終号機	タイプ
1	42753-GM9-743	ﾊﾞﾙﾌﾞ,ﾘﾑ(IRC) ･････････	1			
2	44301-K87-A00	ｱｸｽﾙ,ﾌﾛﾝﾄﾎｲｰﾙ ･････････	1			
3	44311-MGZ-J00	ｶﾗｰ,ﾌﾛﾝﾄﾎｲｰﾙｻｲﾄﾞ ･･････	2			
4	44515-K87-L50	ﾘﾝｸﾞ,ﾌﾛﾝﾄﾊﾞﾙｻｰ ･････････	1			
5	44620-K87-A00	ｶﾗｰ,ﾌﾛﾝﾄﾎｲｰﾙﾃﾞｲｽﾀﾝｽ ････	1			
6	44650-K87-A00	ﾎｲｰﾙｻﾌﾞ ASSY.,ﾌﾛﾝﾄ ･････	1			
7	44711-K87-A31	ﾀｲﾔ,ﾌﾛﾝﾄ(ﾀﾞﾝﾛｯﾌﾟ) (130/90-16 M/C 67H)	1			
8	44721-MGH-H21	ｳｴｲﾄ,ﾊﾞﾗﾝｽ(10G) ････････	N			
	44722-MGH-H21	ｳｴｲﾄ,ﾊﾞﾗﾝｽ(15G) ････････	N			
	44723-MGH-H21	ｳｴｲﾄ,ﾊﾞﾗﾝｽ(20G) ････････	N			
9	45251-K87-L50	ﾃﾞｨｽｸ,ﾌﾛﾝﾄﾌﾞﾚｰｷ ････････	1			
10	90105-MGS-D30	ﾎﾞﾙﾄ,ﾃﾞｨｽｸ 8X25 ････････	5			
11	90131-K87-L50	ﾎﾞﾙﾄ,ｿｹｯﾄ 5X10 ･････････	5			
12	90305-K87-A00	ﾎﾞﾙﾄ,ﾌﾛﾝﾄｱｸｽﾙ ･････････	1			
13	91051-KVK-901	ﾍﾞｱﾘﾝｸﾞ,ﾗｼﾞｱﾙﾎﾞｰﾙ 6203UU (ﾌｼﾞｺｼ)	2			
14	91252-K35-V01	ﾀﾞｽﾄｼｰﾙ 25X40X5 ････････	2			

3

www.impex-jp.com

F-15 リヤーブレーキマスターシリンダー

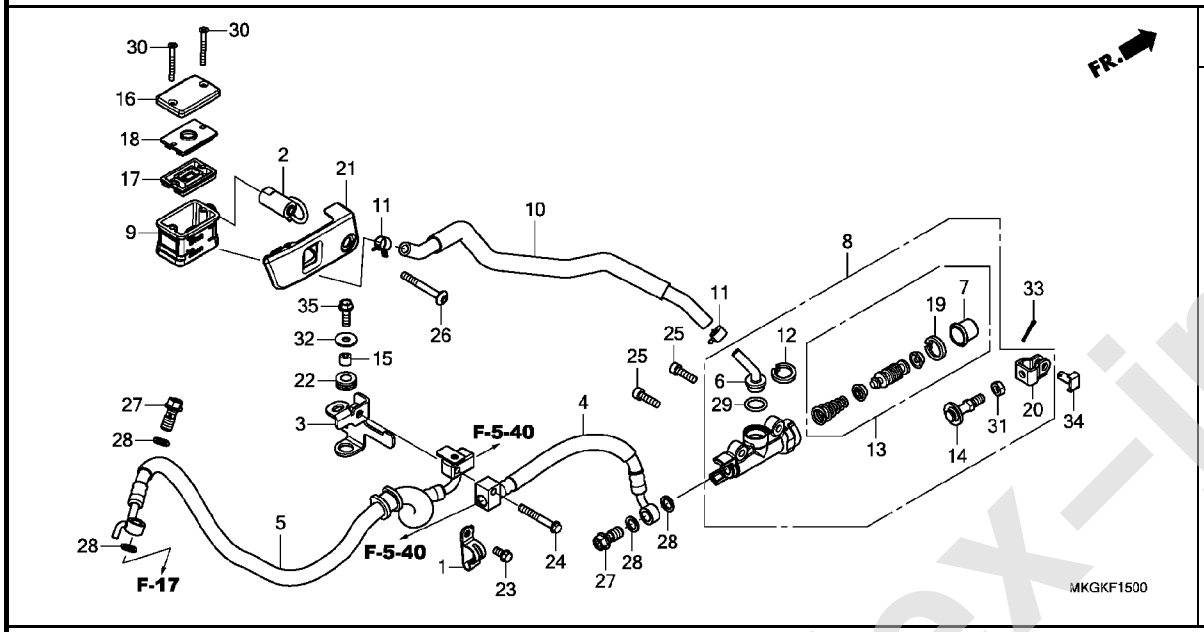

見出番号	部品番号	部品名	使用個数 CMX500A L	適用号機 初号機	終号機	タイプ
1	43155-K87-L50	クランパー,ブレーキホース ・・・・・・・・	1			
2	43156-K87-A00	カラーCOMP.,オイルカップ ・・・・・・・	1			
3	43160-K87-L50	ステーCOMP.,リヤーブレーキホース ・・・	1			
4	43314-MKG-J51	ホースCOMP.A,リヤーブレーキ(ニチリン)	1			
5	43317-MKG-J51	ホースCOMP.D,リヤーブレーキ ・・・・・	1			
6	43503-KCY-671	コネクター ・・・・・・・・・・・・・・・・・・	1			
7	43504-MB2-006	ブーツCOMP. ・・・・・・・・・・・・・・	1			
8	43510-K87-A01	シリンダーサブASSY.,リヤーマスター(ニッシン)	1			
9	43511-KV3-831	カップCOMP.,オイル ・・・・・・・・・・	1			
10	43512-K87-A01	ホースCOMP.,リヤーマスターシリンダー ・	1			
11	43514-KS6-701	クランプ,マスターシリンダーオイルホース ・	2			
12	43517-KS6-701	サークリップ,リヤーマスターシリンダー ・・	1			
13	43520-MJ6-315	ピストンセット,マスターシリンダー(ニッシン)	1			
14	43530-KZZ-901	ロッドCOMP.,プッシュ ・・・・・・・	1			
15	45161-K87-L50	カラー,ブレーキホースステー ・・・・・・・	1			
16	45513-KJ1-701	キャップ,マスターシリンダー ・・・・・・・	1			
17	45520-MG7-006	ダイヤフラム ・・・・・・・・・・・・・・・	1			
18	45521-HA2-006	プレート,ダイヤフラム ・・・・・・・・・・	1			
19	46182-MEL-D21	サークリップ ・・・・・・・・・・・・・・・	1			
20	46504-KV6-702	ジョイント,ブレーキロッド ・・・・・・・	1			
21	50328-K87-A00	カバー,オイルカップ ・・・・・・・・・・・	1			
22	64312-KWW-640	グロメット,メインパイプカバー ・・・・	1			
23	90013-GHB-610	ボルト,フランジ 6X12 ・・・・・・・・	1			
24	90013-GHB-720	ボルト,フランジ 6X45 ・・・・・・・・	1			

www.impex-jp.com

F-15 リヤーブレーキマスターシリンダー

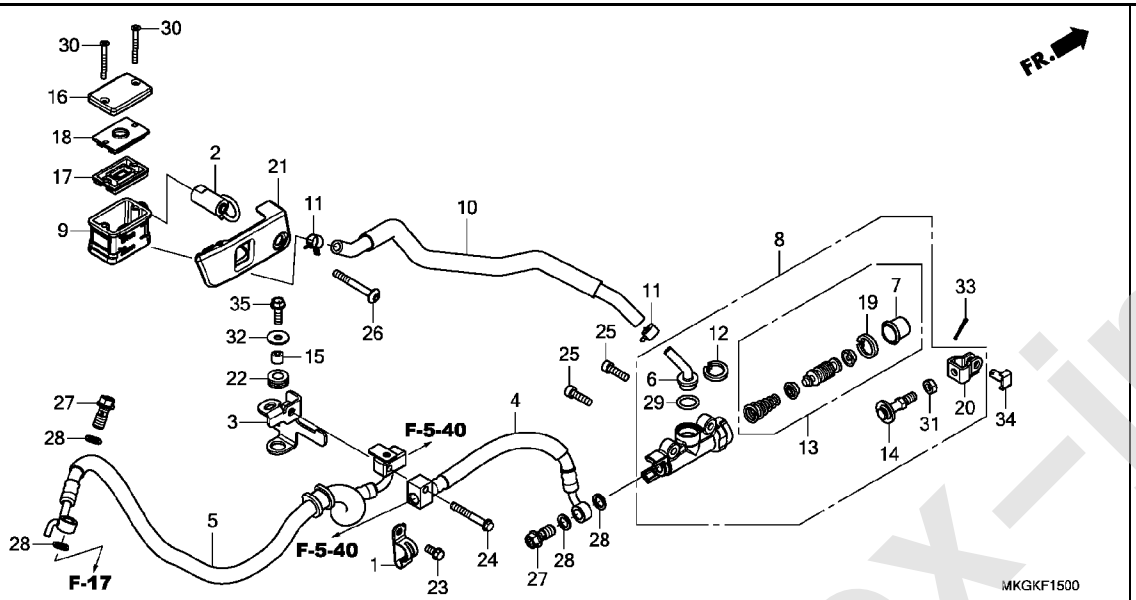

見出番号	部品番号	部品名	使用個数 CMX500A L	適用号機 初号機	終号機	タイプ
25	90111-GHB-660	ボルト,ソケット 6X22 ・・・・・・・・・	2			
26	90113-K87-A00	ボルト,ソケットスペシャル 6X50 ・・・	1			
27	90145-MS9-612	ボルト,オイル 10X22(サガテツコウ)	2			
28	90545-300-000	ワッシャー,オイルボルト ・・・・・・・・・・	4			
29	91212-422-006	Oリング 14.8X2.4 ・・・・・・・・・	1			
30	93600-04040-1G	スクリュー,フラット 4X40 ・・・・・・・・	2			
31	94002-08000-0S	ナット,6カク 8MM ・・・・・・・・・・・・	1			
32	94103-06000	ワッシャー,プレイン 6MM ・・・・・・・・	1			
33	94201-20150	ピン,スプリット 2.0X15 ・・・・・・	1			
34	95015-54000	ピンD,ジョイント ・・・・・・・・・・・・	1			
35	95701-06020-00	ボルト,フランジ 6X20 ・・・・・・・・	1			

www.impex-jp.com

⚠ 注意 本ページには「パーツカタログニュース」が発行されております。必ず巻末の「パーツカタログニュース」も合わせてご確認ください。

F-17 リヤーブレーキキャリパー

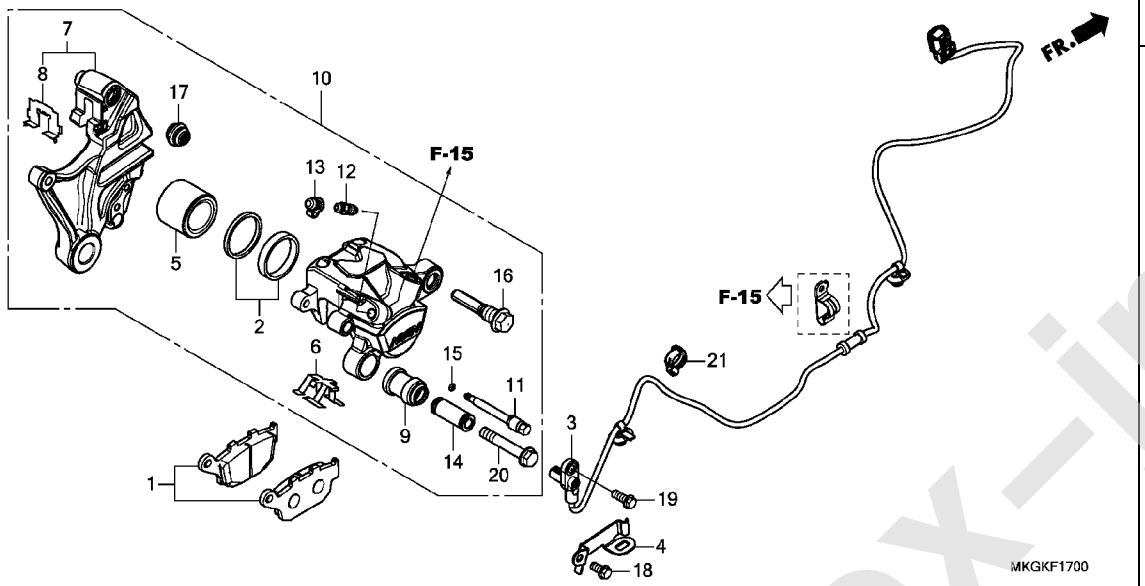

見出番号	部品番号	部品名	使用個数 CMX500A L	適用号機 初号機	終号機	タイプ
1	06435-MGZ-J01	パッドセット,リヤー	1			
2	06451-443-405	シールセット,ピストン	1			
3	38510-K87-L51	センサー,リヤーホイールスピード	1			
4	38515-K87-A00	ステー,センサーコード	1			
5	43107-KT7-761	ピストン	1			
6	43108-MBB-006	スプリング,パッド	1			
7	43110-K87-L51	ブラケットCOMP.,リヤーブレーキ	1			
8	43112-MFF-D01	リテーナー	1			
9	43132-KT7-761	ブーツ,スリーブ	1			
10	43150-K87-L51	キャリパーサブASSY.,リヤー(ニッシン)	1			
11	43215-KZ4-J41	ピン,ハンガー	1			
12	43352-568-003	スクリュー,ブリーダー(ニッシン)	1			
13	43353-461-771	キャップ,ブリーダー	1			
14	45111-MA3-006	スリーブ	1			
15	45111-MAJ-G41	リング,ストッパー	1			
16	45131-MN9-006	ボルト,ピン	1			
17	45133-MA3-006	ブーツB	1			
18	90013-GHB-600	ボルト,フランジ 6X10	1			
19	90116-MKA-D80	ボルト,フランジ 6X16	1			
20	90180-MN8-006	ボルト,フランジ 8X49	1			
21	90690-MCA-003	クリップ,ケーブル 14MM	1			

www.impex-jp.com

F-19 リヤーホイール

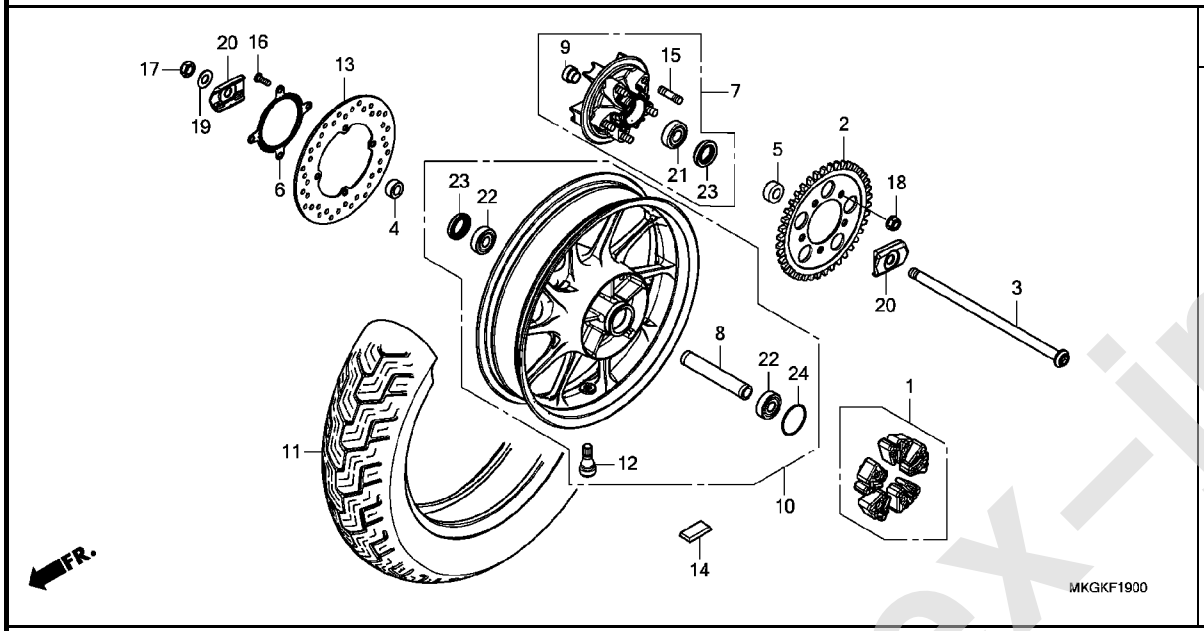

見出番号	部品番号	部品名	使用個数 CMX500A L	適用号機 初号機	終号機	タイプ
1	06410-MGS-D30	ダンパーセット,ホイール ・・・・・・・・・	1			
2	41201-MKG-A00	スプロケット,フアイナルドリブン(40T)	1			
3	42301-K87-A00	アクスル,リヤーホイール ・・・・・・・・・・・	1			
4	42312-MGZ-J00	カラー,リヤーブレーキサイド ・・・・・・・	1			
5	42313-K87-A00	カラー,L.リヤーホイールサイド ・・・・・・	1			
6	42515-K87-L50	リング,リヤーパルサー ・・・・・・・・・・	1			
7	42615-K87-A00	フランジサブ ASSY.,リヤーフアイナルドリブン	1			
8	42620-K87-A00	カラー,リヤーアクスルデイスタンス ・・・・・	1			
9	42625-K87-A00	カラーB,リヤーアクスルデイスタンス ・・・・	1			
10	42650-K87-A00	ホイールサブ ASSY.,リヤー ・・・・・・・	1			
11	42711-K87-A31	タイヤ,リヤー(ダンロップ)(150/80-16 M/C 71H)	1			
12	42753-GM9-743	バルブ,リム(IRC) ・・・・・・・・・	1			
13	43251-K87-A00	デイスク,リヤーブレーキ ・・・・・・・・・	1			
14	44721-MGH-H21	ウエイト,バランス(10G) ・・・・・・・・	N			
	44722-MGH-H21	ウエイト,バランス(15G) ・・・・・・・・	N			
	44723-MGH-H21	ウエイト,バランス(20G) ・・・・・・・・	N			
15	90102-MAS-000	ボルト,スタッド 12X25 ・・・・・・・	5			
16	90105-KGH-900	ボルト,ブレーキデイスク 8X24 ・・・	4			
17	90305-GW2-711	ナット,U 16MM ・・・・・・・・・・・・・	1			
18	90306-KGH-901	ナット,U 12MM(フジセイミツ) ・・・・	5			
19	90501-K87-A00	ワッシャー,プレイン 16.4X32X2 ・・	1			
20	90559-K87-A00	プレート,スイングアームサイド ・・・・・	2			
21	91053-MGS-D31	ベアリング,ラジアルボール 6204UU	1			

www.impex-jp.com

F-19 リヤーホイール

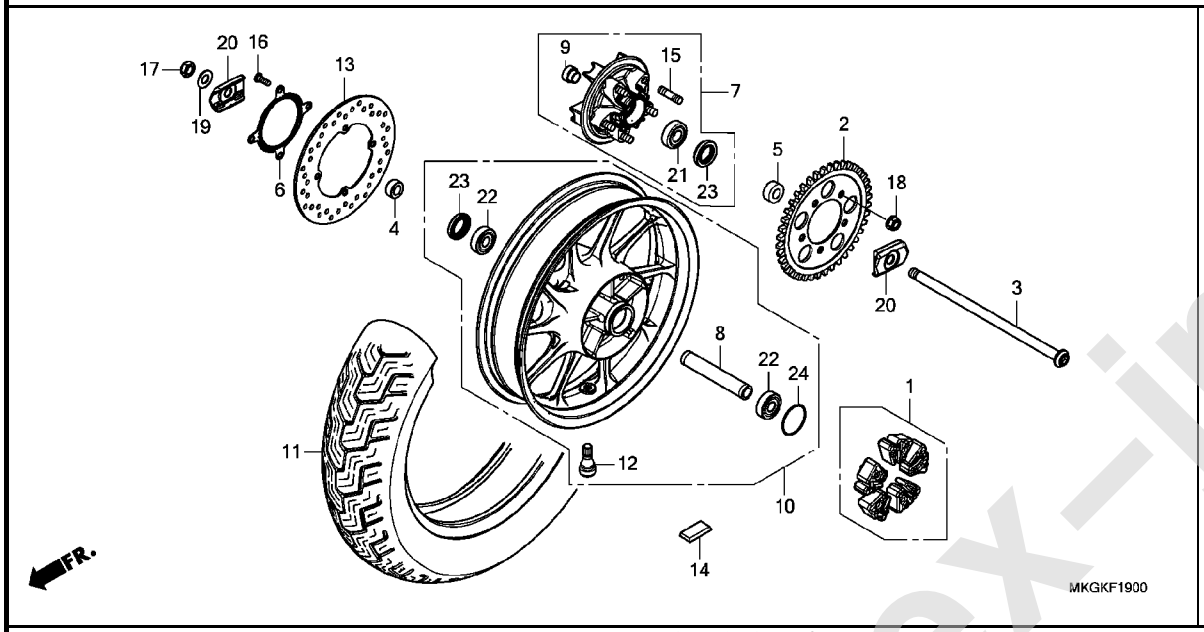

見出番号	部品番号	部品名	使用個数 CMX500A L	適用号機 初号機	終号機	タイプ
22	91054-MT6-831	ベアリング,ラジアルボール 6303UU (NSK)	2			
23	91253-443-761	ダストシール 30X47X8(アライ)	2			
24	91351-MGS-D30	Oリング 55X2	1			

www.impex-jp.com

F-21 フューエルタンク / フューエルポンプ

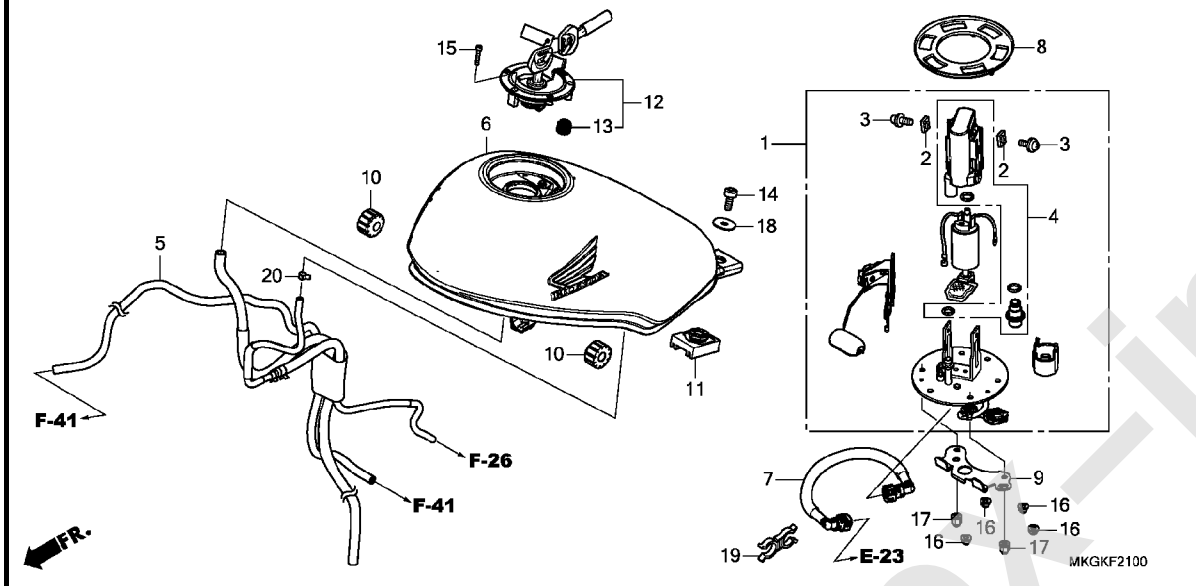

見出番号	部品番号	部品名	使用個数 CMX500A L	適用号機 初号機	終号機	タイプ
1	16700-MKG-A02	ポンプユニットASSY.,フューエル	1			
2	16711-MGS-D31	ストツパー	2			
3	16712-MGS-D31	スクリュー 4X6.6	2			
4	16730-MJW-J82	フイルターASSY.,フューエル	1			
5	17417-MKG-T50	チューブASSY.	1			
6	17520-MKG-A10ZC	タンクセット,フューエル(WL) *TYPE2*	1			
	17520-MKG-A10ZD	*TYPE1*	1			
7	17570-MKG-A01	ホースCOMP.,フューエルフイード	1			
8	17574-MGS-D30	パッキン,ベース	1			
9	17580-MKG-A00	ガード,フューエルポンプ	1			
10	17611-KPK-900	クッション,フロントフューエルタンク	2			
11	17613-K87-A00	クッション,フューエルタンクリヤー	1			
12	17620-KZZ-J01	キャップCOMP.,フューエルフイラー	1			
13	17621-MGP-D61	シール,ブリーザー	1			
14	90116-MGZ-J00	ボルト,ソケット 8X22	1			
15	90120-MJE-D00	ボルト,ソケット 4X25(ステンレス)	3			
16	90201-415-000	ナット,キャップ 6MM	4			
17	90304-KZZ-900	ナット,6カクキャップ 6MM	2			
18	90325-KCC-900	ワッシャー,プレイン 8MM	1			
19	91593-MGZ-J01	クランプ,フューエルホース(ブラック)	1			
20	95002-40800-08	クランプ,チューブ(D8)	1			

www.impex-jp.com

F-23 シート

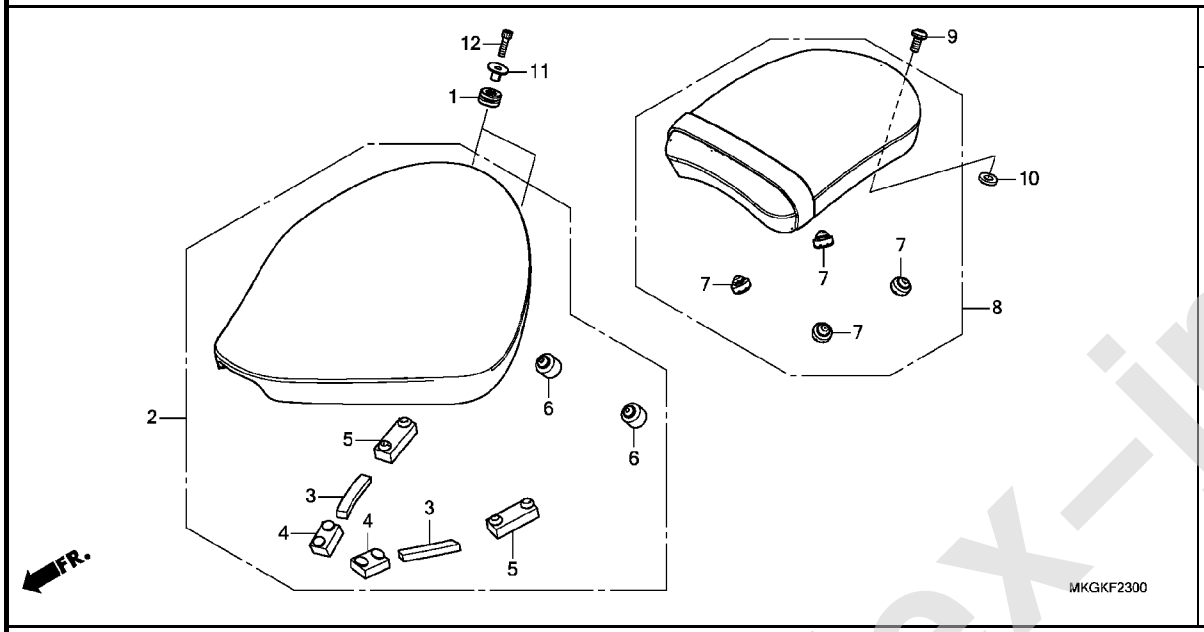

見出番号	部品番号	部品名	使用個数 CMX500A L	適用号機 初号機	終号機	タイプ
1	61304-415-000	ﾗﾊﾞｰ,ﾍｯﾄﾞﾗｲﾄｹｰｽﾏｳﾝﾃｲﾝｸﾞ	2			
2	77100-K87-A30ZA	ｼｰﾄASSY.,ｼﾝｸﾞﾙ *TYPE1*.	1			
3	77101-K87-A30	ﾗﾊﾞｰ,ｼｰﾄｽﾎﾟﾝｼﾞ	2			
4	77205-KPP-T00	ﾗﾊﾞｰ,ｼｰﾄｾｯﾃｲﾝｸﾞ	2			
5	77205-MFE-670	ﾗﾊﾞｰ,ｼｰﾄｾｯﾃｲﾝｸﾞ	2			
6	77206-KPK-900	ﾗﾊﾞｰ,ｼｰﾄｸｯｼｮﾝ	2			
7	77215-KW7-900	ﾗﾊﾞｰC,ｼｰﾄｾｯﾃｲﾝｸﾞ	4			
8	77300-K87-A30ZC	ｼｰﾄASSY.,ﾋﾟﾘｵﾝ *TYPE1*.	1			
9	90120-K87-A00	ﾎﾞﾙﾄ,ｿｹｯﾄｽﾍﾟｼｬﾙ 8X18 . . .	1			
10	90122-K87-A00	ﾜｯｼｬｰ 8MM	1			
11	90502-KS5-000	ｶﾗｰ 19X6.2X13.5	2			
12	96600-06022-07	ﾎﾞﾙﾄ,ｿｹｯﾄ 6X22	2			

www.impex-jp.com

F-24 サイドカバー

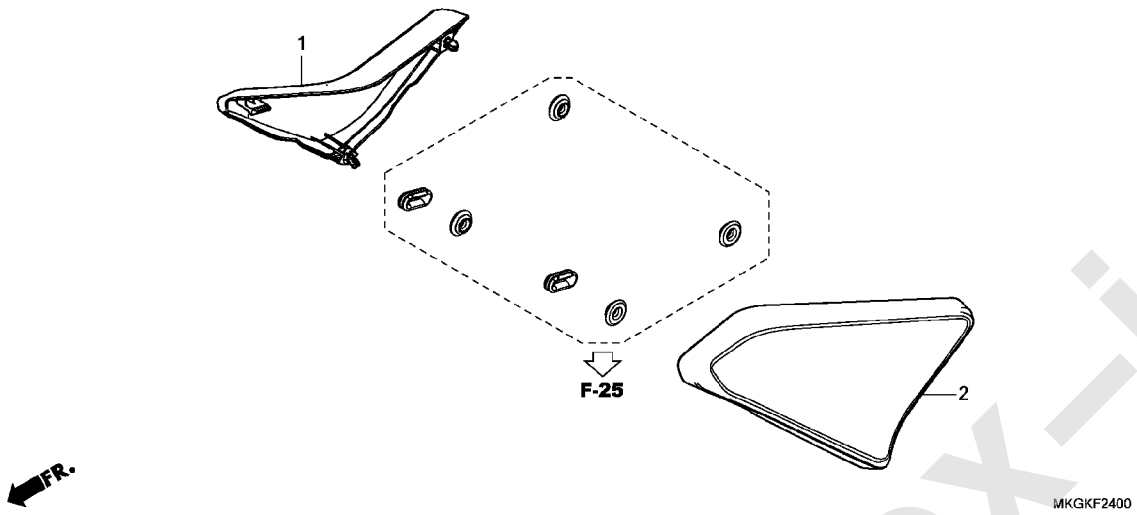

見出番号	部品番号	部品名	使用個数 CMX500A L	適用号機 初号機	終号機	タイプ
1	83510-K87-A00	ｶﾊﾞｰ, R. ｻｲﾄﾞ ･････････････	1			
2	83610-K87-A00	ｶﾊﾞｰ, L. ｻｲﾄﾞ ･････････････	1			

www.impex-jp.com

F-25 エアークリーナー

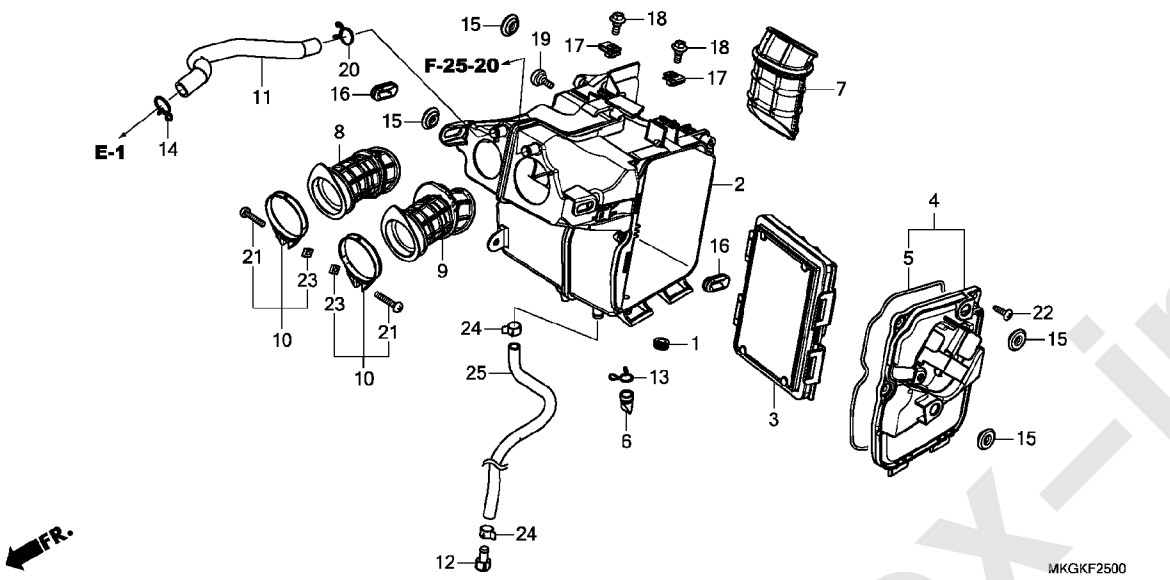

見出番号	部品番号	部品名	使用個数 CMX500A L	適用号機 初号機	終号機	タイプ
1	11344-MB0-000	ｸﾞﾛﾒｯﾄA,ﾘﾔｰｶﾊﾞｰ(8X16X6.6)	1			
2	17210-MKG-A00	ｹｰｽCOMP.,ｴｱｰｸﾘｰﾅｰ ･･････	1			
3	17220-KZZ-900	ｴﾚﾒﾝﾄCOMP.,ｴｱｰｸﾘｰﾅｰ ････	1			
4	17230-K87-A00	ｶﾊﾞｰ,ｴｱｰｸﾘｰﾅｰ ･････････	1			
5	17232-K87-A00	ｼｰﾙ,ｴｱｰｸﾘｰﾅｰ ･････････	1			
6	17234-KCW-871	ﾁｭｰﾌﾞ,ｴｱｰｸﾘｰﾅｰﾄﾞﾚﾝ ･････	1			
7	17241-MKG-A00	ﾀﾞｸﾄ,ｴｱｰｸﾘｰﾅｰ ･････････	1			
8	17251-MKG-A00	ﾁｭｰﾌﾞ,R.ｺﾈｸﾃｲﾝｸﾞ ･･････	1			
9	17252-MKG-A00	ﾁｭｰﾌﾞ,L.ｺﾈｸﾃｲﾝｸﾞ ･･････	1			
10	17255-MKG-A00	ﾊﾞﾝﾄﾞ,ｴｱｰｸﾘｰﾅｰｺﾈｸﾃｲﾝｸﾞﾁｭｰﾌﾞ(50)	2			
11	17265-MKG-A00	ﾁｭｰﾌﾞ,ﾌﾞﾘｰｻﾞｰ ･････････	1			
12	17370-419-700	ﾌﾟﾗｸﾞ,ﾌﾞﾘｰｻﾞｰﾁｭｰﾌﾞ ･････	1			
13	17371-174-670	ｸﾘｯﾌﾟ,ﾌﾞﾘｰｻﾞｰﾁｭｰﾌﾞ ･････	1			
14	17724-102-700	ｸﾘｯﾌﾟ,ｻﾌﾞﾀﾝｸﾎｰｽ ･･････	1			
15	83551-376-000	ｸﾞﾛﾒｯﾄ,ｻｲﾄﾞｶﾊﾞｰ ･･････	4			
16	83601-MB0-000	ｸﾞﾛﾒｯﾄA,ｻｲﾄﾞｶﾊﾞｰ ･･････	2			
17	84601-HC4-000	ﾅｯﾄ,ﾌｪﾝﾀﾞｰｾｯﾃｲﾝｸﾞ(6MM) ･	2			
18	90109-KZZ-900	ﾎﾞﾙﾄ,ﾌﾗﾝｼﾞ 6MM ･････････	2			
19	90121-K87-A00	ｽｸﾘｭｰ 6X13 ･････････････	1			
20	90646-657-000	ｸﾘｯﾌﾟ,ｴｱｰﾎｰｽ 16MM ･････	1			
21	93500-04030-0G	ｽｸﾘｭｰ,ﾊﾟﾝ 4X30 ･････････	2			
22	93903-25480	ｽｸﾘｭｰ,ﾀｯﾋﾟﾝｸﾞ 5X20 ･････	3			
23	94061-04001	ﾅｯﾄ,ｽｸｴｱｳｴﾙﾃﾞｲﾝｸﾞ 4MM ･･	2			
24	95002-41200-08	ｸﾗﾝﾌﾟ,ﾁｭｰﾌﾞ(D12) ･･････	2			

www.impex-jp.com

F-25 エアークリーナー

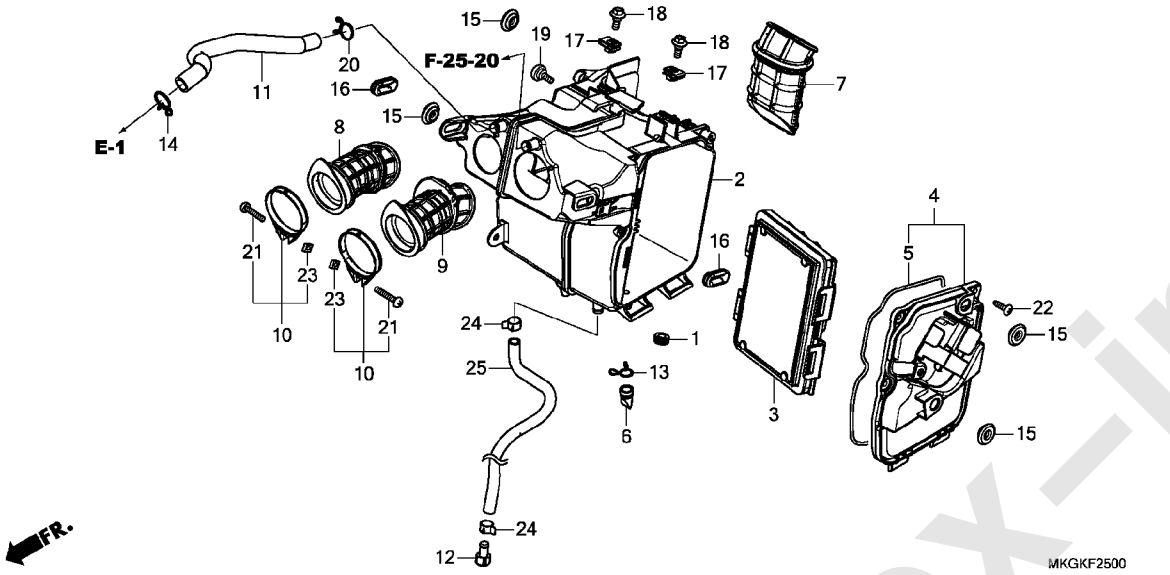

見出番号	部品番号	部品名	使用個数 CMX500A L	適用号機 初号機	終号機	タイプ
25	95003-23039-60	ﾁｭｰﾌﾞ,ﾋﾞﾆｰﾙ 8X12X390 (95003-23001-60M)	1			

www.impex-jp.com

F-25-20 エアーインジェクションソレノイドバルブ

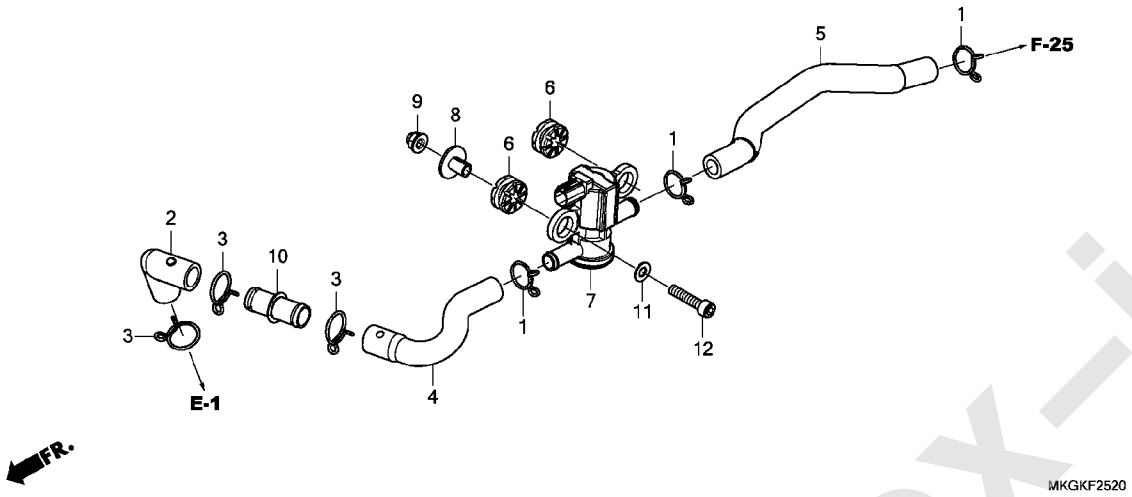

見出番号	部品番号	部品名	使用個数 CMX500A L	適用号機 初号機	終号機	タイプ
1	15772-551-000	ｸﾘｯﾌﾟ,ﾌﾞﾘｰｻﾞｰﾁｭｰﾌﾞ ･････	3			
2	17552-MKG-A00	ﾁｭｰﾌﾞA,ﾌﾞﾘｰｻﾞｰ ･････････	1			
3	17724-102-700	ｸﾘｯﾌﾟ,ｻﾌﾞﾀﾝｸﾎｰｽ ････････	3			
4	18651-MKG-A00	ﾁｭｰﾌﾞA,ｴｱｰｲﾝｼﾞｪｸｼｮﾝ ････	1			
5	18652-K87-A00	ﾁｭｰﾌﾞB,ｴｱｰｲﾝｼﾞｪｸｼｮﾝ ････	1			
6	33115-KVK-900	ﾗﾊﾞｰ,ﾍｯﾄﾞﾗｲﾄ ･････････	2			
7	36450-KVK-902	ﾊﾞﾙﾌﾞASSY.,ｴｱｰｲﾝｼﾞｪｸｼｮﾝ ｿﾚﾉｲﾄﾞ	1			
8	61104-428-010	ｶﾗｰ,ﾌﾛﾝﾄﾌｪﾝﾀﾞｰ(ﾎﾜｲﾄ) ･･･	1			
9	90202-KCW-870	ﾅｯﾄ,ｷｬｯﾌﾟ 6MM ･････････	1			
10	91463-MAL-600	ｼﾞｮｲﾝﾄ,ﾁｭｰﾌﾞ(14.5) ･････	1			
11	94101-06800	ﾜｯｼｬｰ,ﾌﾟﾚｲﾝ 6MM ････････	1			
12	96600-06028-08	ﾎﾞﾙﾄ,ｿｹｯﾄ 6X28 ･････････	1			

www.impex-jp.com

F-26 キャニスター

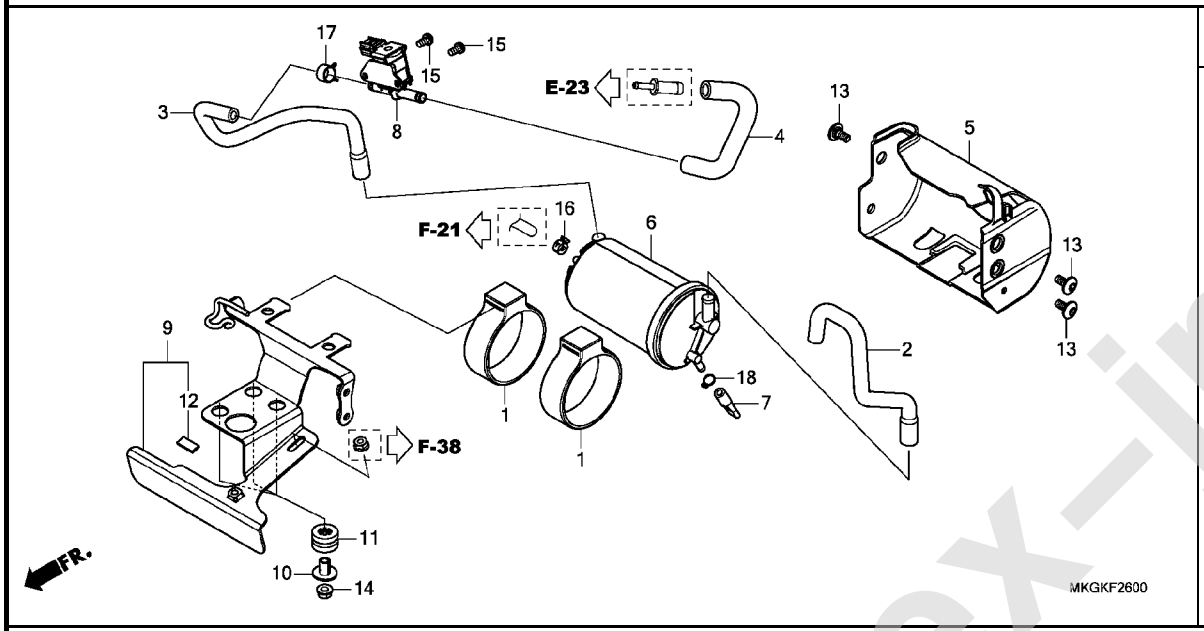

見出番号	部品番号	部品名	使用個数 CMX500A L	適用号機 初号機	終号機	タイプ
1	17411-KPP-930	ﾗﾊﾞｰ,ｷﾔﾆｽﾀｰﾏｳﾝﾃｲﾝｸﾞ ････	2			
2	17413-K87-A00	ﾁｭｰﾌﾞ,ｴｱｰ ･･････････････	1			
3	17414-K87-L50	ﾁｭｰﾌﾞ,ﾊﾟｰｼﾞ(PCSV-ｷﾔﾆｽﾀｰ)	1			
4	17415-K87-L00	ﾁｭｰﾌﾞ,ﾊﾟｰｼﾞｺﾝﾄﾛｰﾙﾊﾞﾙﾌﾞ ｼﾞｮｲﾝﾄ	1			
5	17421-K87-L00	ｶﾊﾞｰA,ｷﾔﾆｽﾀｰ ･････････････	1			
6	17421-KYJ-902	ｷﾔﾆｽﾀｰCOMP. ･････････････	1			
7	17431-K87-L00	ﾁｭｰﾌﾞ,ﾄﾞﾚﾝ ･････････････	1			
8	36162-MKA-D81	ﾊﾞﾙﾌﾞ,ﾊﾟｰｼﾞｺﾝﾄﾛｰﾙｿﾚﾉｲﾄﾞ	1			
9	50347-K87-L30	ｽﾃｰCOMP.,ﾚｷﾞｭﾚｰﾄﾚｸﾁﾌｱｲﾔｰ	1			
10	61104-428-730	ｶﾗｰ,ﾌﾛﾝﾄﾌｪﾝﾀﾞｰ(ﾌﾞﾗｹｯﾄ) ･･	3			
11	61304-415-000	ﾗﾊﾞｰ,ﾍｯﾄﾞﾗｲﾄｹｰｽﾏｳﾝﾃｲﾝｸﾞ	3			
12	81257-KWC-900	ﾗﾊﾞｰ,ﾌﾟﾛﾃｸﾀｰ ･････････････	1			
13	90111-K87-A00	ｽｸﾘｭｰ,ｽﾍﾟｼｬﾙ 6X14 ･･････	3			
14	90301-MG3-000	ﾅｯﾄ,U 6MM ･････････････	3			
15	93892-05010-08	ｽｸﾘｭｰﾜｯｼｬｰ 5X10 ････････	2			
16	95002-40800-08	ｸﾗﾝﾌﾟ,ﾁｭｰﾌﾞ(D8) ････････	1			
17	95002-41200-08	ｸﾗﾝﾌﾟ,ﾁｭｰﾌﾞ(D12) ･･････	1			
18	95002-50000	ｸﾘｯﾌﾟ,ﾁｭｰﾌﾞ(C9) ････････	1			

www.impex-jp.com

F-27 エキゾーストマフラー

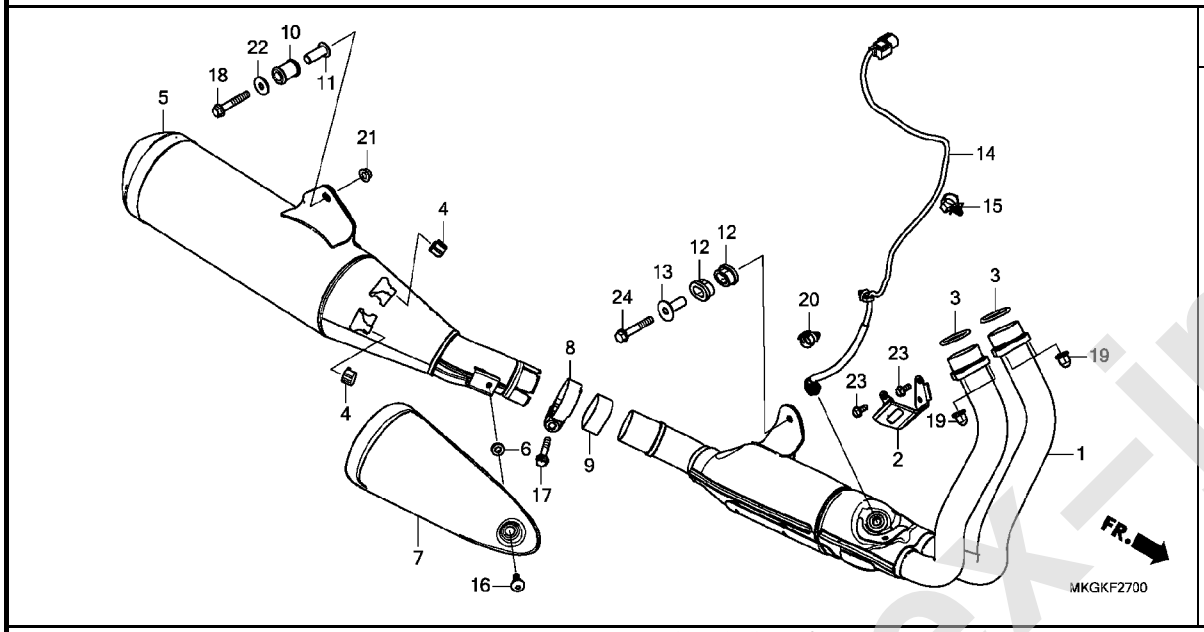

見出番号	部品番号	部品名	使用個数 CMX500A L	適用号機 初号機	終号機	タイプ
1	18150-MKG-D50	パイプ COMP., エキゾースト	1			
2	18190-MGZ-J40	カバー, センサー	1			
3	18291-MN4-920	ガスケット, エキゾーストパイプ	2			
4	18293-MN0-000	ラバー, プロテクター	2			
5	18310-MKG-A00	マフラーCOMP.	1			
6	18345-MBT-610	ラバー, プロテクターマウンテイング	1			
7	18355-K87-A00	カバー, マフラー	1			
8	18376-MG7-000	バンド, L. リヤーマフラー	1			
9	18391-MJW-J01	パッキン, マフラー	1			
10	18421-MB0-000	ラバー, マフラーマウンテイング	1			
11	18422-KAF-700	カラー, マフラーマウンテイング	1			
12	18422-MGZ-J00	ラバー, エキゾーストパイプマウンテイング	2			
13	18423-MGZ-J00	カラー, エキゾーストパイプマウンテイング	1			
14	36531-MKG-A31	センサー, O2	1			
15	53781-SE0-952	クリップ, リターンホース	1			
16	90115-K87-A00	スクリュー, パン 6X12	1			
17	90161-MCT-770	ボルト, フランジ 8X40	1			
18	90163-GHB-730	ボルト, フランジ 8X50	1			
19	90304-KPH-700	ナット, 6カクキャップ 8MM	4			
20	90683-MGC-920	クリップ, ハーネス	1			
21	94050-08070	ナット, フランジ 8MM	1			
22	94103-08700	ワッシャー, プレイン 8MM	1			
23	95701-06014-07	ボルト, フランジ 6X14	2			
24	95701-08050-00	ボルト, フランジ 8X50	1			

www.impex-jp.com

F-29 ペダル

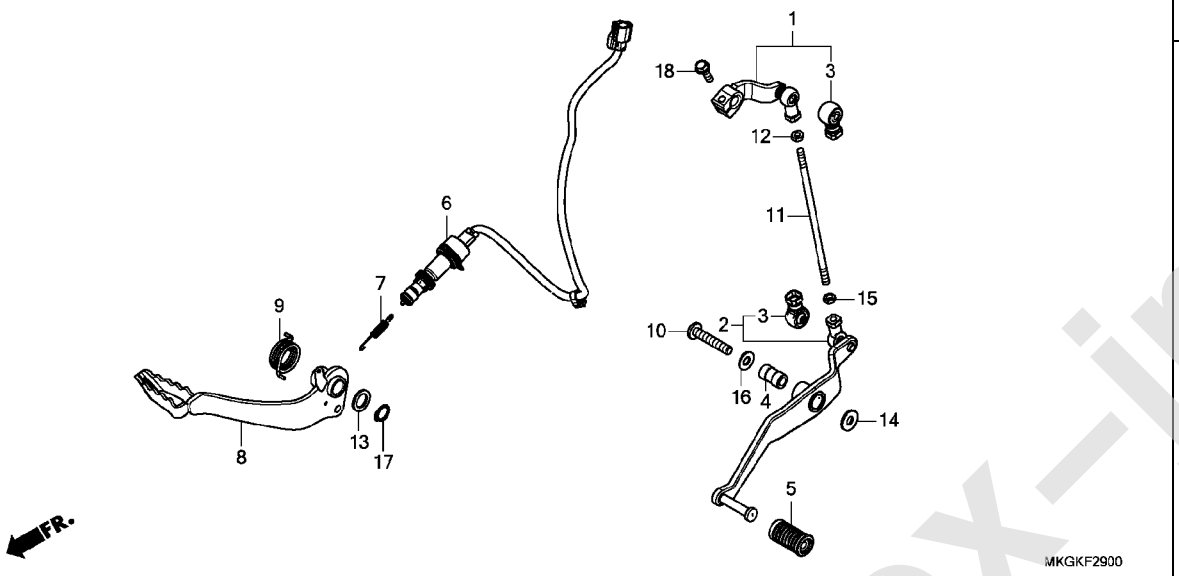

見出番号	部品番号	部品名	使用個数 CMX500A L	適用号機 初号機	終号機	タイプ
1	24710-MGZ-J00	ｱｰﾑCOMP.,ｷﾞﾔｰﾁｪﾝｼﾞ ･････	1			
2	24720-MKG-A00	ﾍﾟﾀﾞﾙCOMP.,ｷﾞﾔｰﾁｪﾝｼﾞ ･･･	1			
3	24724-MBW-D21	ｶﾊﾞｰ,ﾀﾞｽﾄ ･････････････	2			
4	24731-K87-A00	ｶﾗｰ,ｷﾞﾔｰﾁｪﾝｼﾞﾍﾟﾀﾞﾙﾋﾟﾎﾞｯﾄ	1			
5	24781-KR3-770	ﾗﾊﾞｰ,ｷﾞﾔｰﾁｪﾝｼﾞﾍﾟﾀﾞﾙ ････	1			
6	35350-K87-A01	ｽｲｯﾁASSY.,ﾘﾔｰｽﾄｯﾌﾟ (TOYO DENSO)	1			
7	35357-K26-900	ｽﾌﾟﾘﾝｸﾞ,ｽﾄｯﾌﾟｽｲｯﾁ ･･････	1			
8	46501-K87-A30	ﾍﾟﾀﾞﾙCOMP.,ﾘﾔｰﾌﾞﾚｰｷ ････	1			
9	46514-K87-A00	ｽﾌﾟﾘﾝｸﾞ,ﾌﾞﾚｰｷﾍﾟﾀﾞﾙ ･････	1			
10	90110-K87-A00	ﾎﾞﾙﾄ,ｿｹｯﾄｽﾍﾟｼｬﾙ 8X45 ･･･	1			
11	90165-MKG-A00	ﾎﾞﾙﾄ,ﾀｲﾛｯﾄﾞ ･････････････	1			
12	90301-MGZ-J00	ﾅｯﾄ,ｽﾍﾟｼｬﾙ 6MM(ﾋﾀﾞﾘﾈｼﾞ)	1			
13	90451-GBL-870	ﾜｯｼｬｰ 14MM ･････････････	1			
14	90526-K87-A00	ﾜｯｼｬｰ 8.5X20 ･････････････	1			
15	94001-06070-0S	ﾅｯﾄ,6ｶｸ 6MM ･････････････	1			
16	94101-08000	ﾜｯｼｬｰ,ﾌﾟﾚｲﾝ 8MM ････････	1			
17	94511-14000	ｻｰｸﾘｯﾌﾟ,ｴｷｽﾀｰﾅﾙ 14MM ･･･	1			
18	95701-06020-07	ﾎﾞﾙﾄ,ﾌﾗﾝｼﾞ 6X20 ････････	1			

3

www.impex-jp.com

F-30 ステップ

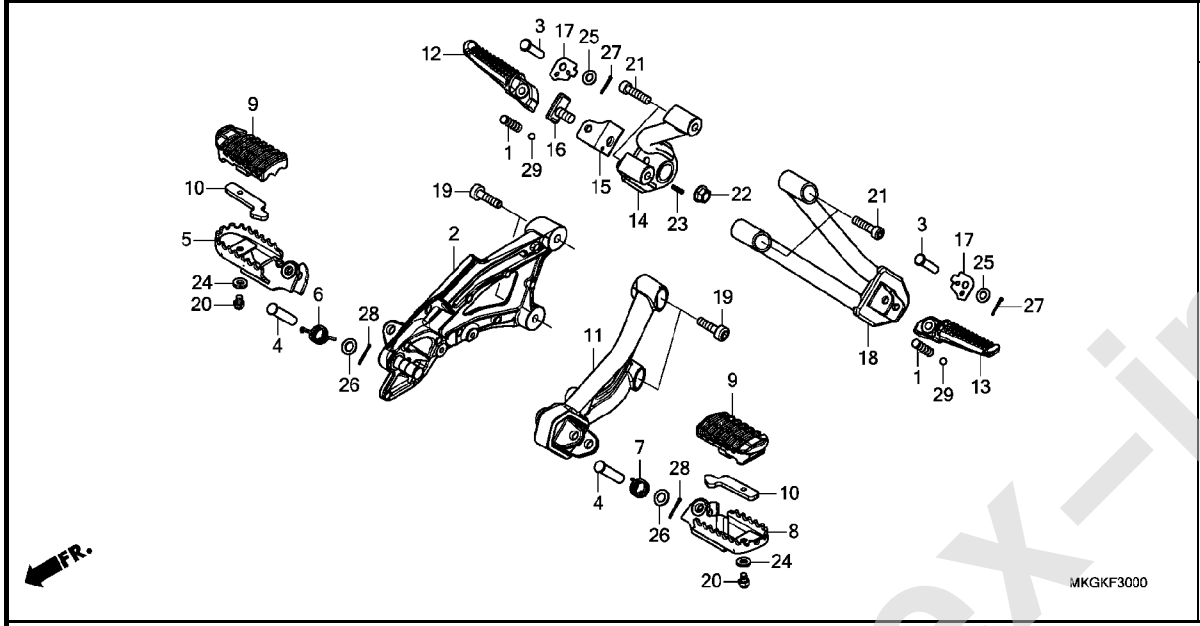

見出番号	部品番号	部品名	使用個数 CMX500A L	適用号機 初号機	終号機	タイプ
1	28333-300-000	ｽﾌﾟﾘﾝｸﾞ,ｷｯｸｽﾀｰﾀｰｽﾄｯﾊﾟｰ	2			
2	50600-K87-A00	ﾎﾙﾀﾞｰ,R.ｽﾃｯﾌﾟ	1			
3	50603-GS9-010	ﾋﾟﾝ,ﾒｲﾝｽﾃｯﾌﾟﾊﾞｰｼﾞｮｲﾝﾄ (ﾋﾟﾘｵﾝ)	2			
4	50603-K87-A00	ﾋﾟﾝ,ｽﾃｯﾌﾟｼﾞｮｲﾝﾄ	2			
5	50616-K87-A30	ｽﾃｯﾌﾟ COMP.,R.	1			
6	50617-K87-A00	ｽﾌﾟﾘﾝｸﾞ,R.ｽﾃｯﾌﾟﾘﾀｰﾝ	1			
7	50618-K87-A00	ｽﾌﾟﾘﾝｸﾞ,L.ｽﾃｯﾌﾟﾘﾀｰﾝ	1			
8	50642-K87-A30	ｽﾃｯﾌﾟ COMP.,L.	1			
9	50661-K87-A00	ﾗﾊﾞｰ,ｽﾃｯﾌﾟ	2			
10	50662-K87-A00	ﾌﾟﾚｰﾄ,ｽﾃｯﾌﾟﾗﾊﾞｰｾｯﾃｲﾝｸﾞ	2			
11	50700-K87-A00	ﾎﾙﾀﾞｰ,L.ｽﾃｯﾌﾟ	1			
12	50711-MGS-D30	ｱｰﾑ,R.ﾋﾟﾘｵﾝｽﾃｯﾌﾟ	1			
13	50712-MGS-D30	ｱｰﾑ,L.ﾋﾟﾘｵﾝｽﾃｯﾌﾟ	1			
14	50715-K87-A00	ﾎﾙﾀﾞｰCOMP.,R.ﾋﾟﾘｵﾝｽﾃｯﾌﾟ	1			
15	50716-K87-A00	ﾌﾞﾗｹｯﾄ,ﾋﾟﾘｵﾝｽﾃｯﾌﾟ	1			
16	50717-K87-A00	ﾎﾞﾙﾄ,ﾋﾟﾘｵﾝｽﾃｯﾌﾟﾌﾞﾗｹｯﾄ	1			
17	50718-MN8-000	ﾌﾟﾚｰﾄ,ﾋﾟﾘｵﾝｽﾃｯﾌﾟｸﾘｯｸ	2			
18	50725-K87-A00	ﾎﾙﾀﾞｰCOMP.,L.ﾋﾟﾘｵﾝｽﾃｯﾌﾟ	1			
19	90116-K87-A00	ﾎﾞﾙﾄ,ｿｹｯﾄ 8X32	4			
20	90118-K87-A00	ﾎﾞﾙﾄ,ｷｬｯﾌﾟ 6X8	2			
21	90155-K87-A00	ﾎﾞﾙﾄ,ｿｹｯﾄ 8X32	4			
22	90304-KGH-901	ﾅｯﾄ,U 10MM	1			
23	90751-K87-A00	ﾋﾟﾝ,ｽﾌﾟﾘﾝｸﾞ 3X8	1			
24	94101-06700	ﾜｯｼｬｰ,ﾌﾟﾚｲﾝ 6MM	2			

www.impex-jp.com

F-30 ステップ

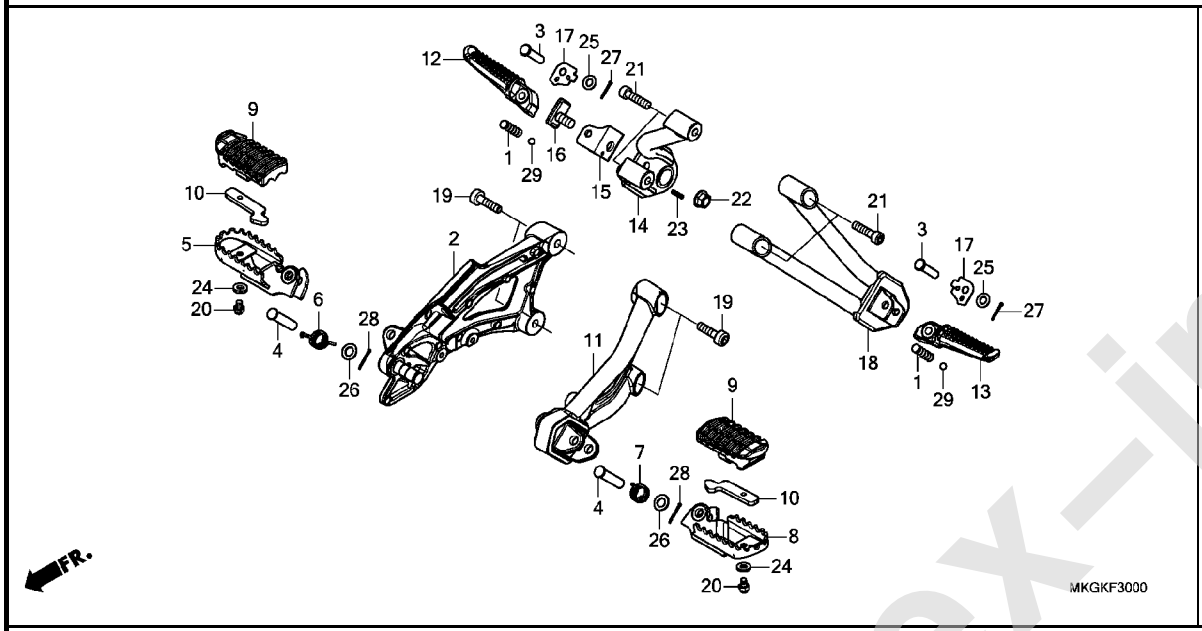

見出番号	部品番号	部品名	使用個数 CMX500A L	適用号機 初号機	終号機	タイプ
25	94102-08000	ﾜｯｼｬｰ,ﾌﾟﾚｲﾝ 8MM ･････････	2			
26	94102-10000	ﾜｯｼｬｰ,ﾌﾟﾚｲﾝ 10MM ･･････	2			
27	94201-20150	ﾋﾟﾝ,ｽﾌﾟﾘｯﾄ 2.0X15 ･･････	2			
28	94201-20180	ﾋﾟﾝ,ｽﾌﾟﾘｯﾄ 2.0X18 ･･････	2			
29	96211-08000	ﾎﾞｰﾙ,ｽﾁｰﾙ #8(1/4) ･･････	2			

www.impex-jp.com

F-31 サイドスタンド

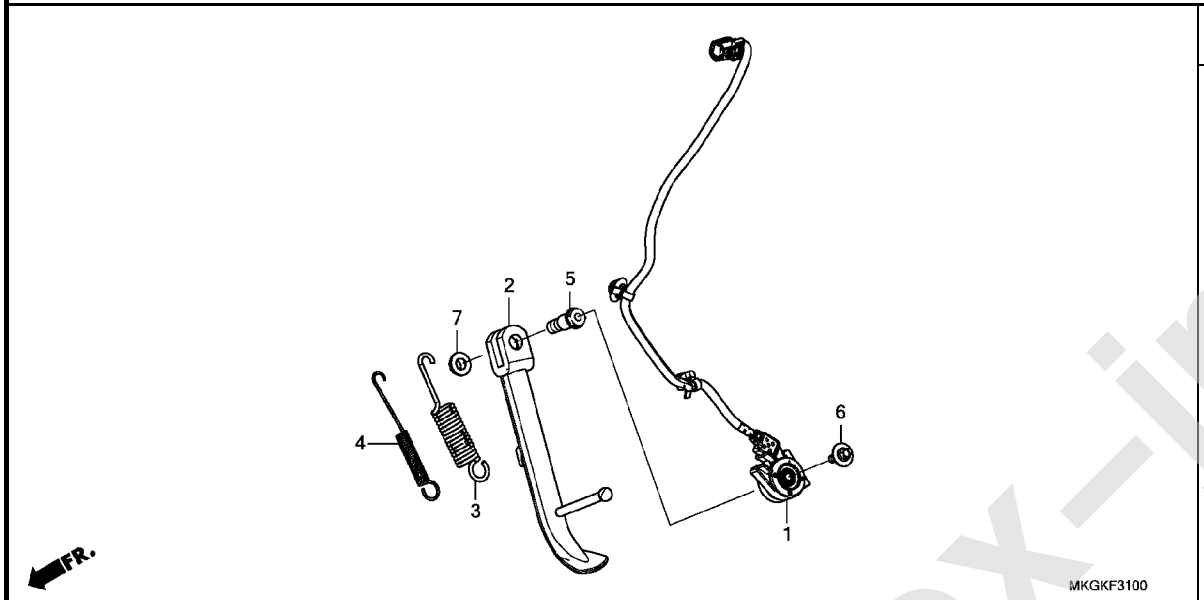

見出番号	部品番号	部品名	使用個数 CMX500A L	適用号機 初号機	終号機	タイプ
1	35700-MKG-A01	ｽｲｯﾁASSY.,ｻｲﾄﾞｽﾀﾝﾄﾞ ････	1			
2	50530-K87-A00	ﾊﾞｰCOMP.,ｻｲﾄﾞｽﾀﾝﾄﾞ ･････	1			
3	50541-MB0-000	ｽﾌﾟﾘﾝｸﾞ,ｻｲﾄﾞｽﾀﾝﾄﾞ ･･････	1			
4	50542-MB0-611	ｻﾌﾞｽﾌﾟﾘﾝｸﾞ,ｻｲﾄﾞｽﾀﾝﾄﾞ ･･･	1			
5	90108-MK6-670	ﾎﾞﾙﾄ,ｻｲﾄﾞｽﾀﾝﾄﾞﾋﾟﾎﾞｯﾄ ･･･	1			
6	90147-KVY-900	ﾎﾞﾙﾄ,ｽｲｯﾁｾｯﾃｲﾝｸﾞ ･･････	1			
7	90203-KVB-900	ﾅｯﾄ,ｻｲﾄﾞｽﾀﾝﾄﾞ ･････････	1			

www.impex-jp.com

⚠ 注意 本ページには「パーツカタログニュース」が発行されております。必ず巻末の「パーツカタログニュース」も合わせてご確認ください。

F-32 スウィングアーム

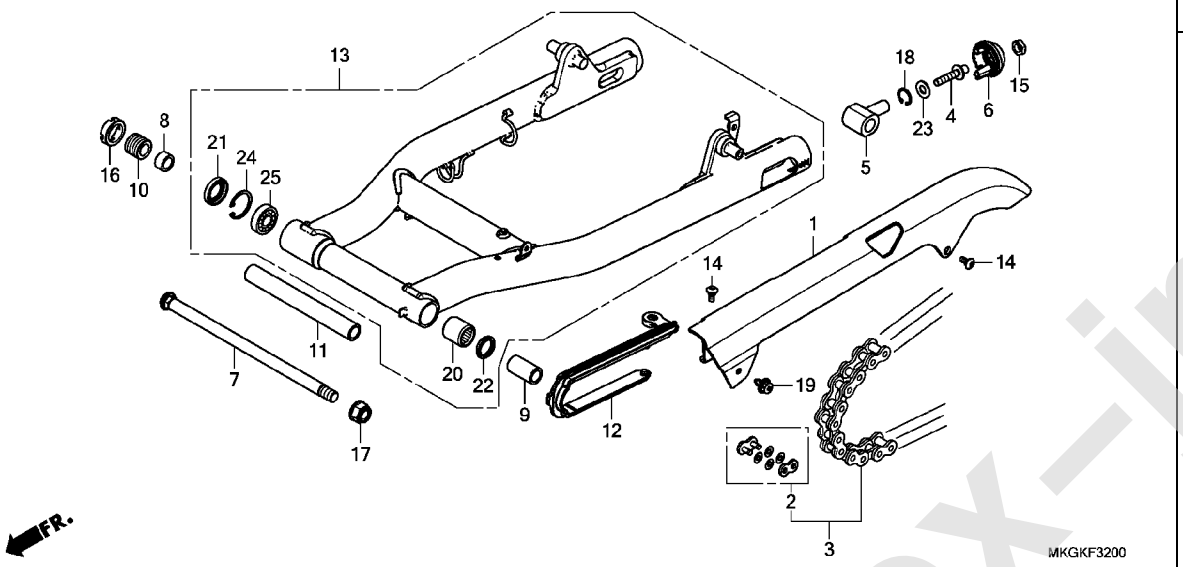

見出番号	部品番号	部品名	使用個数 CMX500A L	適用号機 初号機	終号機	タイプ
1	40510-K87-A00	ケース,ドライブチエン	1			
2	40531-K87-A01	ジヨイント,ドライブチエン(RK)	1			
	40545-KYJ-902	ジヨイント,ドライブチエン(ダイドー)	1			
3	40540-K87-A02	チエン,ドライブ(RK) (RK520KLO2-120LJFZ) (ヒヨウジユンリンク112L)	1			
	40540-KYJ-902	チエン,ドライブ(ダイドー) (DID520VF-120ZB) (ヒヨウジユンリンク112L)	1			
4	40542-K87-A00	ボルト,チエンアジヤステイング	2			
5	40543-K87-A00	アジヤスターCOMP.,チエン	2			
6	40546-K87-A00	キヤツプ,スウイングアームエンド	2			
7	52101-K87-A00	ボルト,スウイングアームピボツト	1			
8	52105-K87-A00	カラーB,スウイングアームピボツト	1			
9	52106-KYJ-900	カラー,ピボツト	1			
10	52109-K87-A00	ボルト,ピボツトアジヤステイング	1			
11	52141-K87-A00	カラー,ピボツトデイスタンス	1			
12	52170-K87-A00	スライダー,チエン	1			
13	52200-K87-A00	スウイングアームサブASSY.,リヤー	1			
14	90115-MGZ-J00	スクリユー,スペシヤル 6X14	2			
15	90301-K87-A01	ナツト,U 10MM	2			
16	90302-K87-A00	ナツト,ロツク 26X1.5	1			
17	90305-GE8-003	ナツト,U 14MM	1			
18	90651-K87-A00	サークリツプ,インターナル 20MM	2			
19	90683-MBW-003	クリツプ,ボデイ	1			

www.impex-jp.com

F-32 スウィングアーム

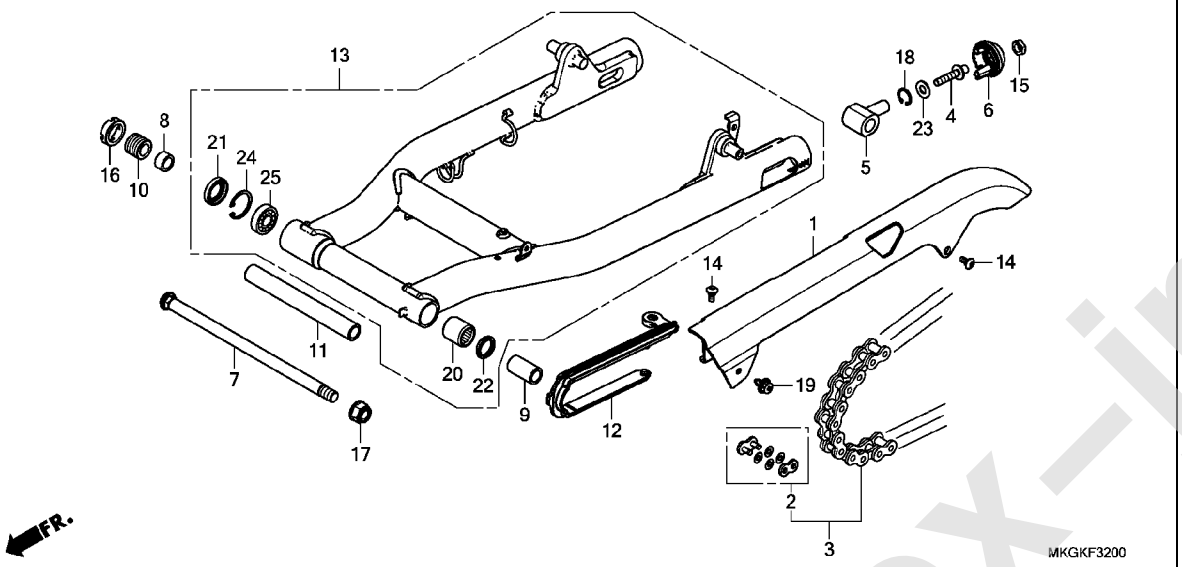

見出番号	部品番号	部品名	使用個数 CMX500A L	適用号機 初号機	終号機	タイプ
20	91071-MJ0-003	ベアリング,ニードル 22X29X30 (NTN)	1			
21	91213-MB2-006	ダストシール 22X35X7(NOK) ・・・	1			
22	91283-ML7-003	ダストシール 22X29X4(アライ) ・・・	1			
23	94101-10700	ワッシャー,プレイン 10MM ・・・・・・・	2			
24	94520-35000	サークリップ,インターナル 35MM ・・・・	1			
25	96100-62020-10	ベアリング,ラジアルボール 6202 ・	1			

www.impex-jp.com

F-33 リヤークッション

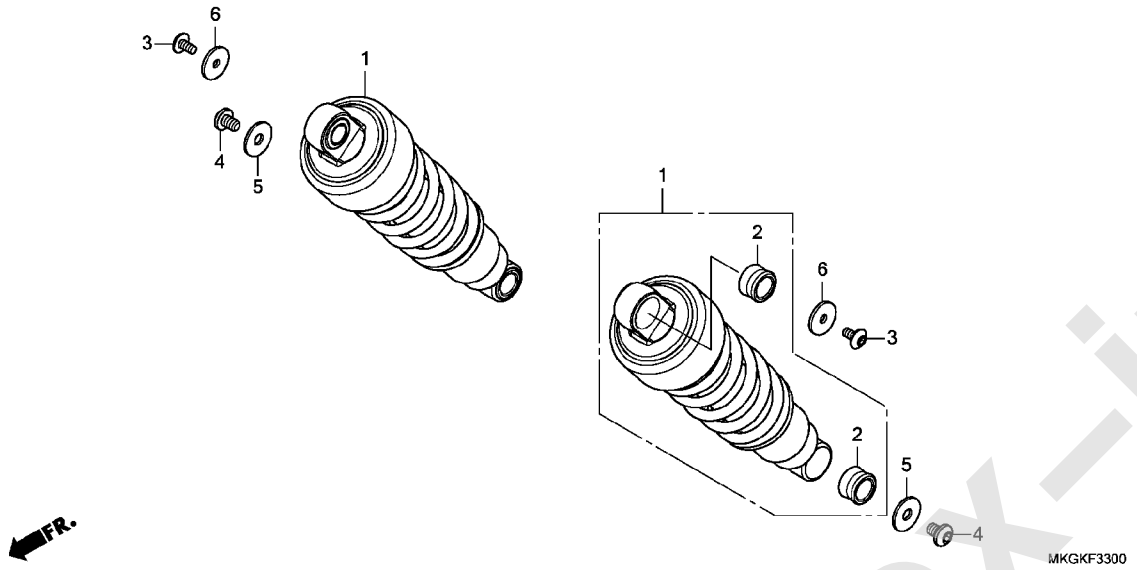

見出番号	部品番号	部品名	使用個数 CMX500A L	適用号機 初号機	終号機	タイプ
1	52400-MKG-A31	ｸﾂｼｮﾝASSY.,ﾘﾔｰ(ｼｮｳﾜ) ･･･	2			
2	52487-MZ1-003	ﾌﾞｯｼｭA,ﾀﾞﾝﾊﾟｰ ･････････	4			
3	90101-K87-A00	ﾎﾞﾙﾄ,ｿｹｯﾄｽﾍﾟｼｬﾙ 6X12 ･･･	2			
4	90109-K87-A00	ﾎﾞﾙﾄ,ｿｹｯﾄｽﾍﾟｼｬﾙ 8X12 ･･･	2			
5	90502-K87-A00	ﾜｯｼｬｰ 8.5X26 ･････････	2			
6	90503-K87-A00	ﾜｯｼｬｰ 6.5X26 ･････････	2			

www.impex-jp.com

F-34 リヤーフェンダー

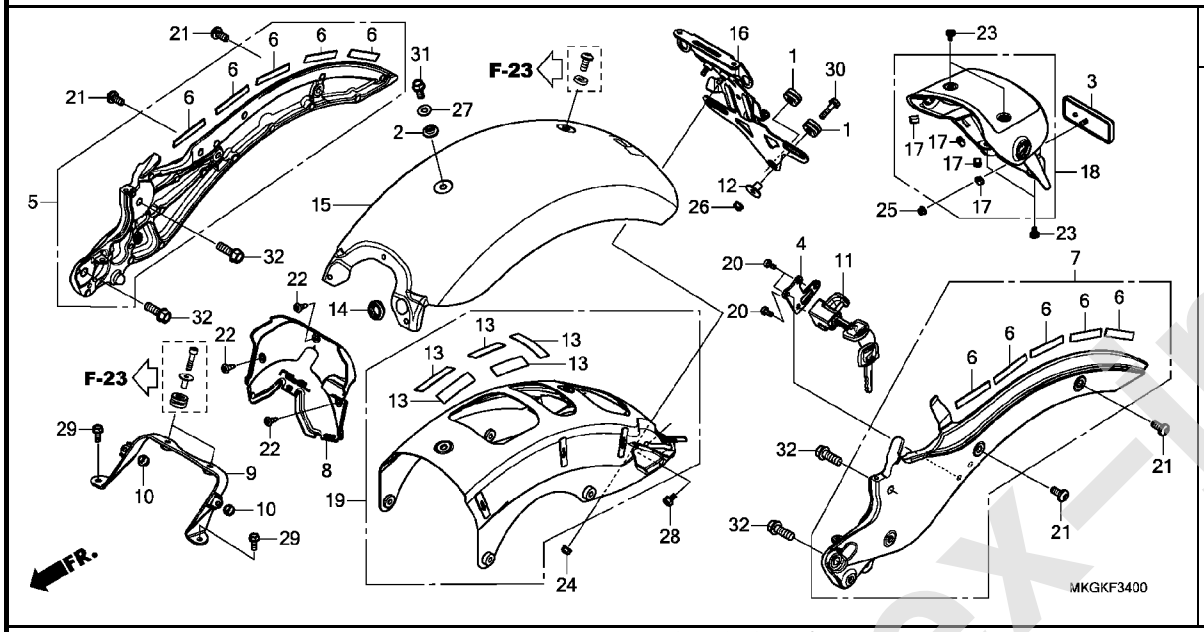

見出番号	部品番号	部品名	使用個数 CMX500A L	適用号機 初号機	終号機	タイプ
1	17245-107-010	ﾗﾊﾞｰ,ｴｱｰｸﾘｰﾅｰｹｰｽﾏｳﾝﾃｲﾝｸﾞ	3			
2	18422-K87-A00	ｶﾗｰ,ﾋﾟﾘｵﾝｼｰﾄｾｯﾃｲﾝｸﾞ ････	1			
3	33741-KPL-902	ﾘﾌﾚｸﾀｰ,ﾘﾌﾚｯｸｽ ･････････	1			
4	50175-K87-J00	ﾌﾟﾚｰﾄ,ﾍﾙﾒｯﾄﾎﾙﾀﾞｰ ･･････	1			
5	50240-K87-A00ZA	ﾌﾚｰﾑASSY.,R.ﾘﾔｰ *NH105*..ﾂﾔｹｼｸﾛ(#15-#20)	1			
6	50242-K87-A00	ﾗﾊﾞｰ,ﾘﾔｰﾌﾚｰﾑ ･････････	10			
7	50245-K87-A00ZA	ﾌﾚｰﾑASSY.,L.ﾘﾔｰ *NH105*..ﾂﾔｹｼｸﾛ(#15-#20)	1			
8	50327-K87-A30	ﾎﾞｯｸｽB,ﾊﾞｯﾃﾘｰ ･････････	1			
9	50351-K87-A30	ｽﾃｰ,ｼｰﾄﾏｳﾝﾃｲﾝｸﾞ ･･････	1			
10	50352-GS6-000	ﾗﾊﾞｰ,ﾘﾝｸｽﾄｯﾊﾟｰ ･････････	2			
11	50710-KPE-731	ﾎﾙﾀﾞｰASSY.,ﾍﾙﾒｯﾄ ･･････	1			
12	61104-428-010	ｶﾗｰ,ﾌﾛﾝﾄﾌｪﾝﾀﾞｰ(ﾎﾜｲﾄ) ･･･ (ﾘﾔｰﾖｳ)	2			
13	80102-K87-A00	ﾗﾊﾞｰ,ﾘﾔｰﾌｪﾝﾀﾞｰ ･････････	5			
14	80103-K87-A00	ﾗﾊﾞｰ,ﾃｰﾙﾗｲﾄｺｰﾄﾞ ･･････	1			
15	80110-K87-A00ZB	ﾌｪﾝﾀﾞｰｾｯﾄ,ﾘﾔｰ(WL) *TYPE2*.....	1			
	80110-K87-A00ZC	*TYPE1*.....	1			
16	80115-K87-A30	ｽﾃｰ,ﾘﾔｰﾌｪﾝﾀﾞｰA ･････････	1			
17	80119-MGE-300	ﾗﾊﾞｰ,ﾌﾟﾛﾃｸﾀｰ ･････････	4			
18	80120-K87-A30	ﾌｪﾝﾀﾞｰASSY.A,ﾘﾔｰ ･･････	1			
19	80130-K87-A30	ﾌﾟﾚｰﾄASSY.,ﾘﾔｰﾌﾚｰﾑ ･････	1			
20	90105-KGA-B00	ﾎﾞﾙﾄ,ﾜﾝｳｴｲ 6X10 ･･････	3			

www.impex-jp.com

F-34 リヤーフェンダー

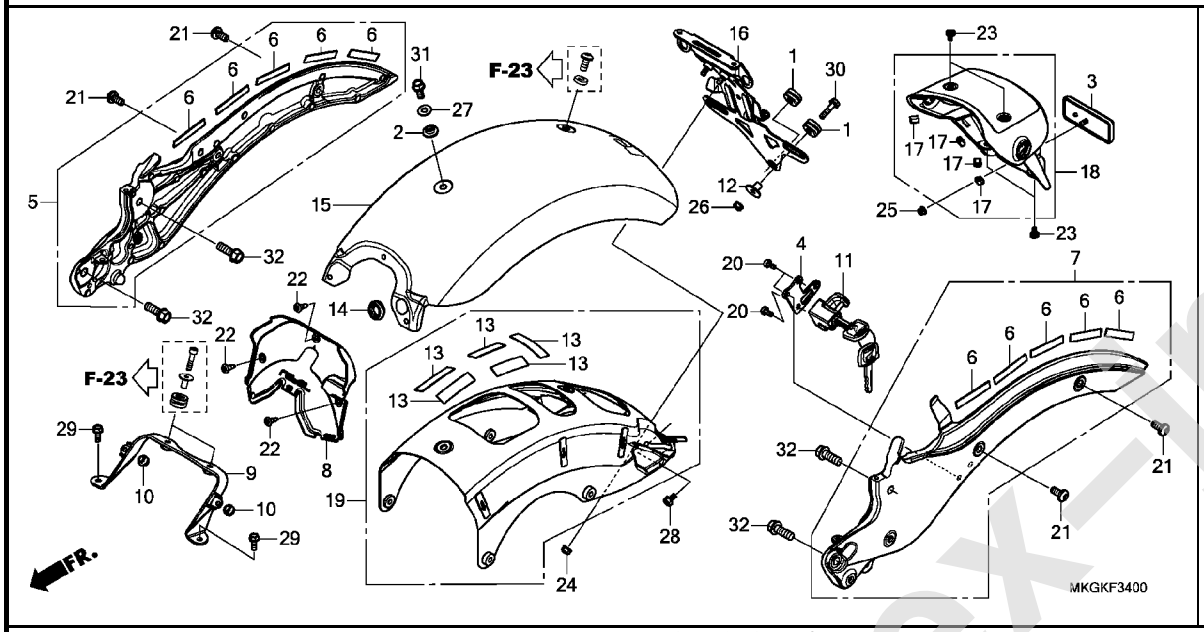

見出番号	部品番号	部品名	使用個数 CMX500A L	適用号機 初号機	終号機	タイプ
21	90108-K87-A00	ﾎﾞﾙﾄ,ｿｹｯﾄｽﾍﾟｼｬﾙ 8X18 ･･･	4			
22	90116-SP0-003	ｸﾘｯﾌﾟ,ﾊﾞﾝﾊﾟｰｼｰﾙ ･･････	3			
23	90138-K87-A30	ﾎﾞﾙﾄ,ｽﾍﾟｼｬﾙ 5X10 ･･････	4			
24	90301-KGH-901	ﾅｯﾄ,U 6MM(ﾌｼﾞｾｲﾐﾂ) ････	2			
25	90301-KWN-901	ﾅｯﾄ,U 5MM ･････････････	1			
26	94050-06000	ﾅｯﾄ,ﾌﾗﾝｼﾞ 6MM ･････････	2			
27	94101-08700	ﾜｯｼｬｰ,ﾌﾟﾚｲﾝ 8MM ･･････	1			
28	95701-06010-07	ﾎﾞﾙﾄ,ﾌﾗﾝｼﾞ 6X10 ･･････	1			
29	95701-06016-07	ﾎﾞﾙﾄ,ﾌﾗﾝｼﾞ 6X16 ･･････	2			
30	95701-06025-00	ﾎﾞﾙﾄ,ﾌﾗﾝｼﾞ 6X25 ･･････	2			
31	95701-08018-07	ﾎﾞﾙﾄ,ﾌﾗﾝｼﾞ 8X18 ･･････	1			
32	95701-10028-00	ﾎﾞﾙﾄ,ﾌﾗﾝｼﾞ 10X28 ･･････	4			

www.impex-jp.com

F-35 ウインカー

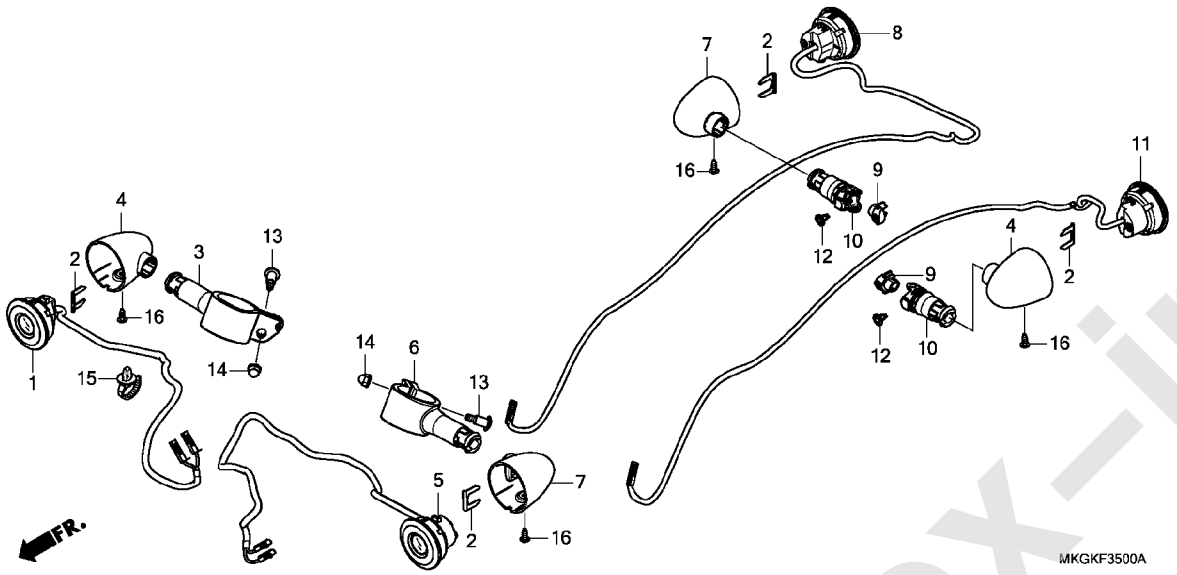

見出番号	部品番号	部品名	使用個数 CMX500A L	適用号機 初号機	終号機	タイプ
1	33400-K87-A31	ウインカーユニット, R. フロント(ミツバ)	1			
2	33411-K87-A30	ステー, ウインカー	4			
3	33412-K87-A30	ラバー, R. フロントウインカー	1			
4	33413-K87-A30	カバーA, ウインカー (R. フロント/L. リヤー)	2			
5	33450-K87-A31	ウインカーユニット, L. フロント(ミツバ)	1			
6	33452-K87-A30	ラバー, L. フロントウインカー	1			
7	33453-K87-A30	カバーB, ウインカー (L. フロント/R. リヤー)	2			
8	33600-K87-A31	ウインカーユニット, R. リヤー(ミツバ)	1			
9	33609-K87-A30	ホルダー, ウインカー	2			
10	33612-K87-A30	ラバー, リヤーウインカーマウンティング	2			
11	33650-K87-A31	ウインカーユニット, L. リヤー(ミツバ)	1			
12	90116-K0A-E11	リベット, プッシュ 6MM	2			
13	90119-K87-A00	ボルト, ソケット 6X22	2			
14	90201-428-900	ナット, キャップ 6MM	2			
15	91541-S0A-003	クリップ, ハーネスバンド(プラック) (145MM)	1			
16	93903-24380	スクリュー, タッピング 4X12	4			

www.impex-jp.com

F-36 テールライト / ライセンスライト

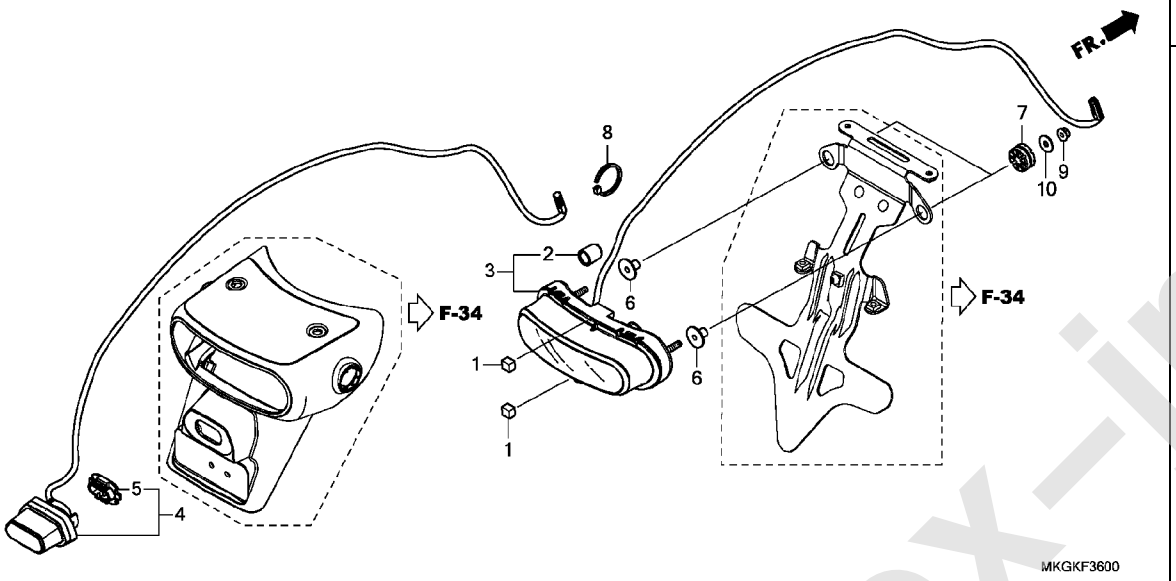

見出番号	部品番号	部品名	使用個数 CMX500A L	適用号機 初号機	終号機	タイプ
1	11391-MKG-A00	ﾗﾊﾞｰ-B, R. ｶﾊﾞｰ	2			
2	33113-K07-M51	ﾊﾟｲﾌﾟ, CP	1			
3	33701-K87-T81	ﾃｰﾙﾗｲﾄﾕﾆｯﾄ(ｽﾀﾝﾚｰ)	1			
4	33720-K87-A31	ﾗｲﾄASSY., ﾗｲｾﾝｽ(ﾐﾂﾊﾞ)	1			
5	33721-K56-V51	ﾎﾙﾀﾞｰ	1			
6	61104-MJM-A10	ｶﾗｰ(PCSV)	2			
7	77208-KW7-900	ﾗﾊﾞｰ-B, ｼｰﾄﾏｳﾝﾃｲﾝｸﾞ	2			
8	83645-GG0-000	ﾊﾞﾝﾄﾞ, ﾅｲﾛﾝ	1			
9	94050-05000	ﾅｯﾄ, ﾌﾗﾝｼﾞ 5MM	2			
10	94103-05000	ﾜｯｼｬｰ, ﾌﾟﾚｲﾝ 5MM	2			

www.impex-jp.com

F-37 バッテリー

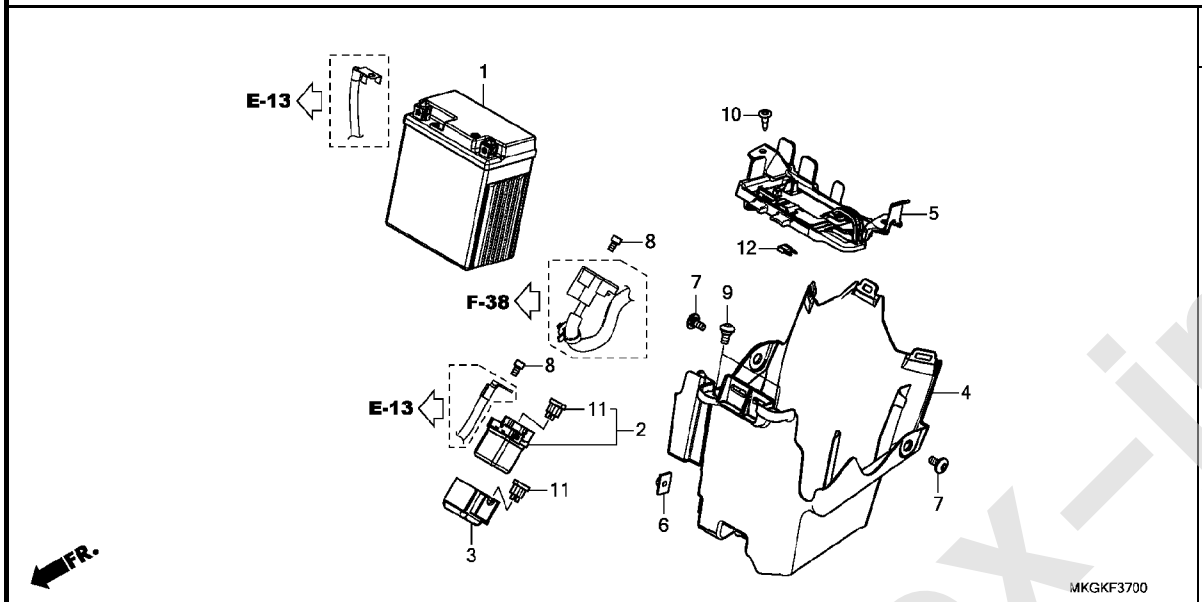

見出番号	部品番号	部品名	使用個数 CMX500A L	適用号機 初号機	終号機	タイプ
1	31500-KZZ-J21	ﾊﾞｯﾃﾘｰ(YTZ8V)(GS ﾕｱｻ) ･･	1			
2	35850-MT4-000	ｽｲｯﾁASSY.,ｽﾀｰﾀｰﾏｸﾞﾈﾁｯｸ ･	1			
3	35856-MR5-000	ﾗﾊﾞｰ,ｼｮｯｸ ･････････････	1			
4	50325-K87-A00	ﾎﾞｯｸｽA,ﾊﾞｯﾃﾘｰ ････････････	1			
5	50326-K87-A30	ｶﾊﾞｰ,ﾊﾞｯﾃﾘｰ ････････････	1			
6	61304-958-003	ﾅｯﾄ,ｽﾍﾟｼｬﾙ 6X7 ･････････	1			
7	90111-K87-A00	ｽｸﾘｭｰ,ｽﾍﾟｼｬﾙ 6X14 ･･････	2			
8	90111-MR5-000	ﾎﾞﾙﾄ,ｿｹｯﾄ 5X9 ････････････	2			
9	90115-MGZ-J00	ｽｸﾘｭｰ,ｽﾍﾟｼｬﾙ 6X14 ･･････	2			
10	90116-SP0-003	ｸﾘｯﾌﾟ,ﾊﾞﾝﾊﾟｰｼｰﾙ ････････	2			
11	98200-33000	ﾋｭｰｽﾞ,ﾌﾞﾚｰﾄﾞ(30A) ･･････	2			
12	98200-43000	ﾋｭｰｽﾞ,ﾐﾆ(30A) ･････････	1			

www.impex-jp.com

F-38 ワイヤーハーネス

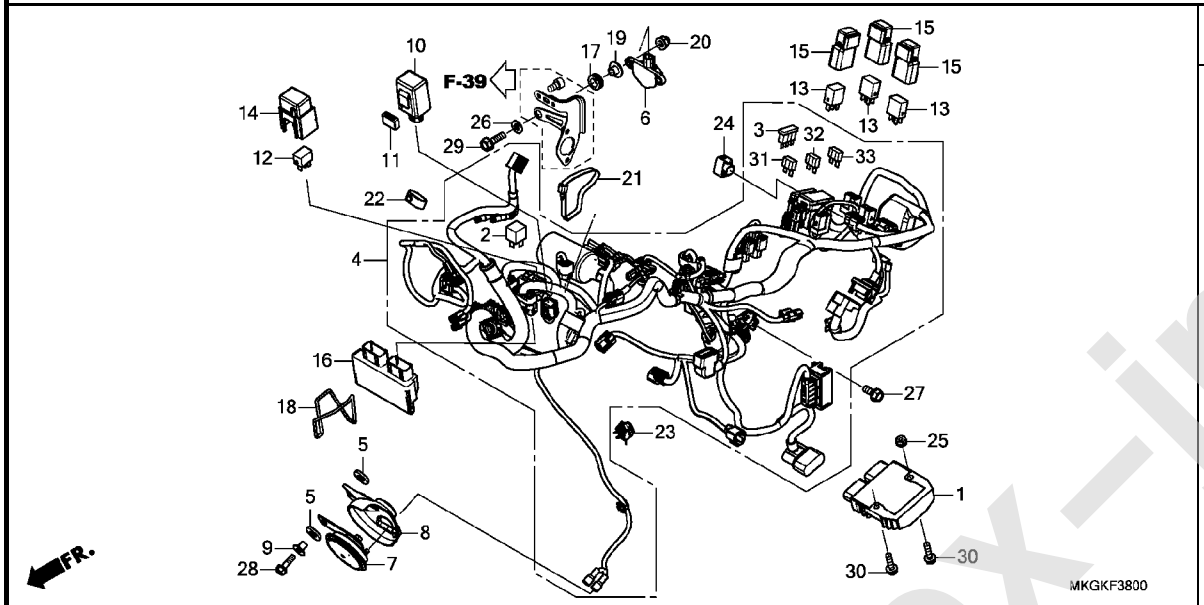

見出番号	部品番号	部品名	使用個数 CMX500A L	適用号機 初号機	終号機	タイプ
1	31600-MKN-D51	レクチフアイヤーASSY.,レギュレート	1			
2	31700-MM8-610	レクチフアイヤーCOMP.,シリコン	1			
3	31730-MAS-601	ダイオードASSY.,スリーウエイ(スミトモ)	1			
4	32100-MKG-J80	ハーネス,ワイヤー	1			
5	33714-KL3-620	ラバー,テールライトブラケット	2			
6	35160-KVS-751	センサーASSY.,バンクアングル(M6)	1			
7	38110-MGZ-J01	ホーンCOMP.(ハイ)	1			
8	38111-MGZ-J00	ヒートガード,ホーン	1			
9	38117-MGZ-J00	カラー,ホーンセツテイング	1			
10	38301-MKJ-D01	リレーCOMP.,ウインカー(LED)	1			
11	38306-KK4-000	サスペンション,ウインカーリレー(ミツバ)	1			
12	38501-KVZ-631	リレーASSY.,パワー (MICRO ISO 4P)(ミツバ)	1			
13	38501-MCS-G01	リレーCOMP.,パワー (MICRO ISO 4P)	3			
14	38506-KZZ-900	カバー,リレー(2P)	1			
15	38506-MCS-G00	サスペンション,パワーリレー	3			
16	38770-MKG-J81	PGM-FIユニット	1			
17	64535-MFJ-D00	ラバー,サイドカバー	2			
18	80123-GN5-900	バンド,ツール	1			
19	90129-MGZ-J00	カラー,バンクアングルセンサー	2			
20	90202-KCW-870	ナット,キャップ 6MM	2			
21	90620-SB2-003	バンド,ワイヤーハーネス	1			
22	90652-MKH-D20	バンド,ラバー(50)	1			
23	90690-GHB-631	クリップ,ケーブル 8MM	1			

www.impex-jp.com

F-38 ワイヤーハーネス

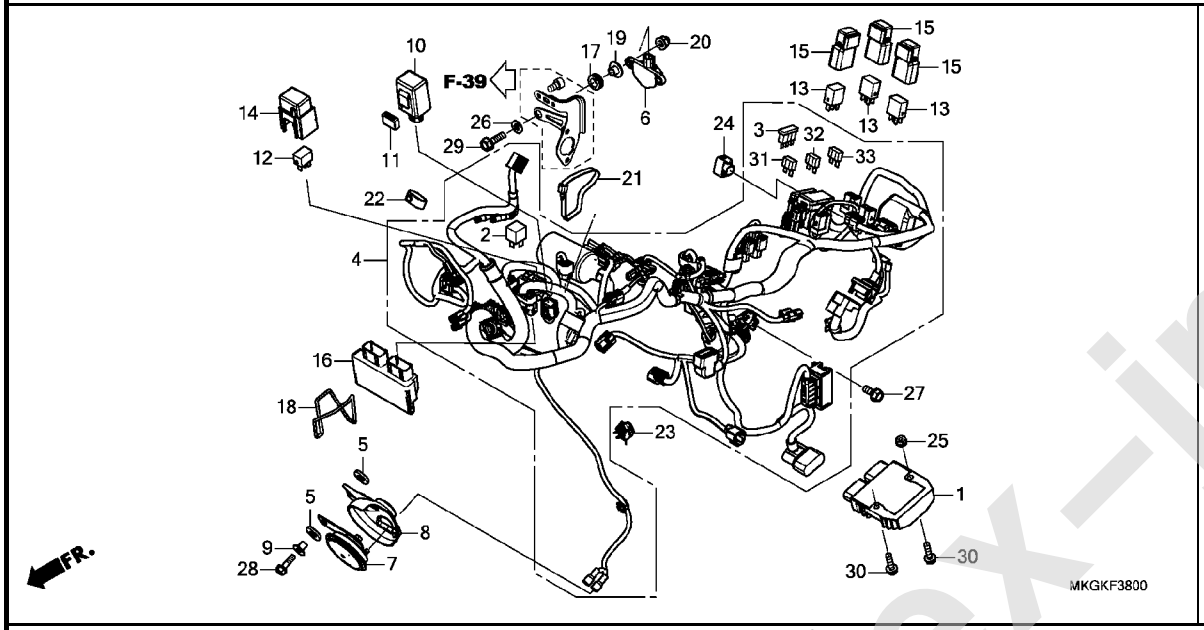

見出番号	部品番号	部品名	使用個数 CMX500A L	適用号機 初号機	終号機	タイプ
24	91771-MKG-D81	ｶﾌﾟﾗｰ,ﾀﾞﾐｰ(6P 025M) ････	1			
25	94050-06070	ﾅｯﾄ,ﾌﾗﾝｼﾞ 6MM ･････････	1			
26	94101-06800	ﾜｯｼｬｰ,ﾌﾟﾚｲﾝ 6MM ････････	2			
27	95701-06014-08	ﾎﾞﾙﾄ,ﾌﾗﾝｼﾞ 6X14 ････････	1			
28	95701-06020-07	ﾎﾞﾙﾄ,ﾌﾗﾝｼﾞ 6X20 ････････	1			
29	95701-06020-08	ﾎﾞﾙﾄ,ﾌﾗﾝｼﾞ 6X20 ････････	2			
30	95701-06022-07	ﾎﾞﾙﾄ,ﾌﾗﾝｼﾞ 6X22 ････････	2			
31	98200-40750	ﾋｭｰｽﾞ,ﾐﾆ(7.5A) ･････････	7			
32	98200-41500	ﾋｭｰｽﾞ,ﾐﾆ(15A) ･････････	3			
33	98200-43000	ﾋｭｰｽﾞ,ﾐﾆ(30A) ･････････	2			

www.impex-jp.com

F-38-20 イグニッションコイル

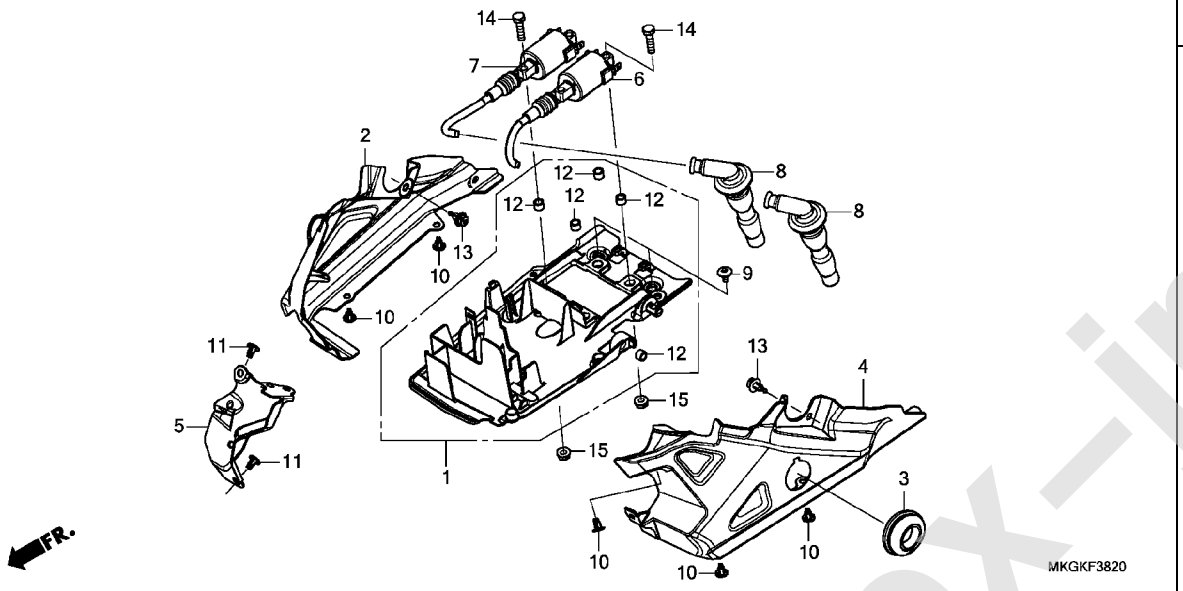

見出番号	部品番号	部品名	使用個数 CMX500A L	適用号機 初号機	終号機	タイプ
1	19125-MKG-A30	トレイ,イグニッションコイル	1			
2	19130-K87-A30	カバー,R.イグニッションコイルトレイ	1			
3	19131-K87-A00	カバー,キー	1			
4	19135-K87-A30	カバー,L.イグニッションコイルトレイ	1			
5	19140-K87-A30	カバー,センターイグニッショントレイ	1			
6	30510-MKG-A31	コイルCOMP.,イグニッション(#1)	1			
7	30520-MKG-A31	コイルCOMP.,イグニッション(#2)	1			
8	30700-K87-A01	キャップASSY.,ノイズサプレッサー	2			
9	90114-KPH-700	スクリュー,スペシャル 5X11	2			
10	90116-K0A-E11	リベット,プッシュ 6MM	5			
11	90116-SP0-003	クリップ,バンパーシール	2			
12	90504-K87-A30	カラー,イグニッションコイルトレイ	5			
13	90683-MBW-003	クリップ,ボディ	2			
14	92101-06025-0A	ボルト,6カク 6X25	4			
15	94050-06080	ナット,フランジ 6MM	4			

www.impex-jp.com

F-39 フレームボディ

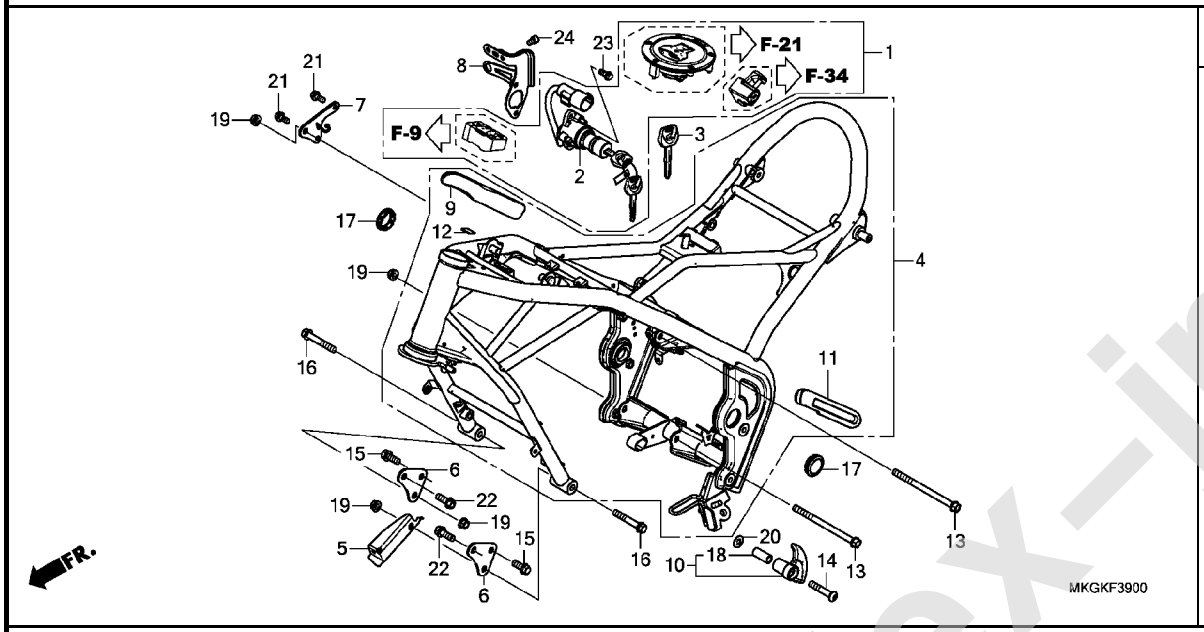

見出番号	部品番号	部品名	使用個数 CMX500A L	適用号機 初号機	終号機	タイプ
1	35010-K87-J80	キーセット	1			
2	35100-K87-J81	スイッチASSY.,コンビネーション (ホンダロック)	1			
3	35121-MAS-G01	キー,ブランク	(1)			
4	50010-MKG-A00ZB	ボディセット,フレーム *NH303M*マットアクシスグレーメタリック	1			
5	50170-MKG-A00	ステー,ホーン	1			
6	50201-MKG-A00	プレート,フロントエンジンハンガー	2			
7	50202-MKG-A00	プレートC,エンジンハンガー	1			
8	53180-K87-A30	ステー,コンビネーションスイッチ	1			
9	64311-MKG-A00	ガード,R.ヒート	1			
10	64312-MKG-A00	ガードCOMP.,ヒート	1			
11	64321-MKG-A00	ガード,L.ヒート	1			
12	86150-KPG-902	エンブレム,プロダクション(ウエハラ)	1			
13	90103-MKG-A00	ボルト,フランジ 10X145	2			
14	90107-MGR-670	ボルト,ソケット 10X54	1			
15	90165-GHB-670	ボルト,フランジ 10X25	2			
16	90165-GHB-760	ボルト,フランジ 10X65	2			
17	90307-K87-A00	キャップ,ピボット	2			
18	90510-MKG-A00	カラー 15X33.5	1			
19	94050-10070	ナット,フランジ 10MM	4			
20	94101-10700	ワッシャー,プレイン 10MM	1			
21	95701-08018-07	ボルト,フランジ 8X18	2			
22	95701-10028-07	ボルト,フランジ 10X28	2			
23	96001-06014-07	ボルト,フランジ 6X14	2			
24	96600-06010-08	ボルト,ソケット 6X10	2			

www.impex-jp.com

F-41 ラジエター

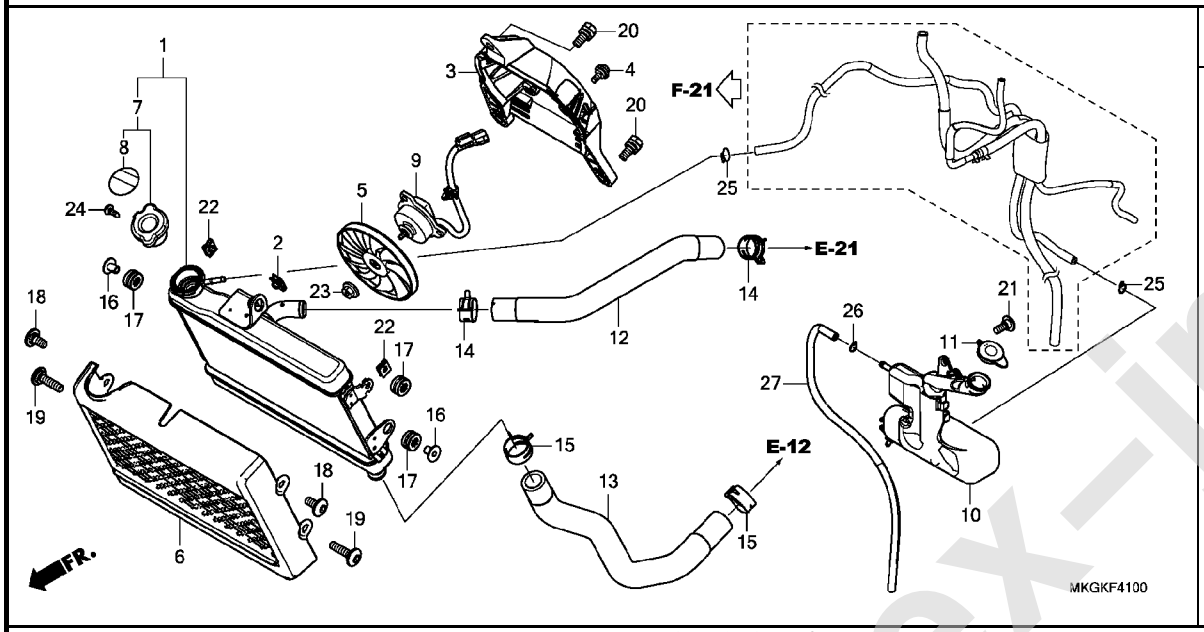

見出番号	部品番号	部品名	使用個数 CMX500A L	適用号機 初号機	終号機	タイプ
1	19010-MKG-A31	ﾗｼﾞｴﾀｰCOMP.(T.RAD) ·····	1			
2	19014-KEA-003	ﾅｯﾄ,ｾｯﾃｲﾝｸﾞ(6MM) ·····	1			
3	19015-K87-A01	ｼｭﾗｳﾄﾞCOMP. ·····	1			
4	19016-KEA-003	ｽｸﾘｭｰ,ﾊﾟﾝ 4X8.5 ·····	3			
5	19020-KVZ-631	ﾌｧﾝCOMP.,ｸｰﾘﾝｸﾞ ·····	1			
6	19032-K87-A30	ｸﾞﾘﾙ,ﾗｼﾞｴﾀｰ ·····	1			
7	19037-KZZ-D11	ｷｬｯﾌﾟCOMP.,ﾗｼﾞｴﾀｰ(T.RAD)	1			
8	19046-PAA-A00	ﾗﾍﾞﾙ,ﾗｼﾞｴﾀｰｷｬｯﾌﾟ ·····	1			
9	19080-K87-A01	ﾓｰﾀｰASSY.,ﾌｧﾝ ·····	1			
10	19101-K87-A00	ﾀﾝｸ,ﾗｼﾞｴﾀｰﾘｻﾞｰﾌﾞ ·····	1			
11	19109-KBP-900	ｷｬｯﾌﾟ,ﾘｻﾞｰﾌﾞﾀﾝｸ ·····	1			
12	19501-MKG-A00	ﾎｰｽ,ﾗｼﾞｴﾀｰｱｯﾊﾟｰ ·····	1			
13	19502-MKG-A00	ﾎｰｽ,ﾗｼﾞｴﾀｰﾛｱｰ ·····	1			
14	19531-MJW-J00	ｸﾘｯﾌﾟ,ｳｵｰﾀｰﾎｰｽ(D27) ····	2			
15	19533-MJW-J00	ｸﾘｯﾌﾟ,ｳｵｰﾀｰﾎｰｽ(D30) ····	2			
16	61102-KTY-D30	ｶﾗｰ,ﾗｼﾞｴﾀｰﾏｳﾝﾃｲﾝｸﾞ ·····	2			
17	61304-415-000	ﾗﾊﾞｰ,ﾍｯﾄﾞﾗｲﾄｹｰｽﾏｳﾝﾃｲﾝｸﾞ	3			
18	90111-K87-A00	ｽｸﾘｭｰ,ｽﾍﾟｼｬﾙ 6X14 ·····	2			
19	90112-K87-A00	ｽｸﾘｭｰ,ｽﾍﾟｼｬﾙ 6X25 ·····	2			
20	90120-KCR-003	ﾎﾞﾙﾄﾜｯｼｬｰ 6X16 ·····	3			
21	90134-KPP-T00	ｽｸﾘｭｰ,ﾊﾟﾝ 5X14 ·····	1			
22	90303-MGZ-J40	ﾅｯﾄ,ｸﾘｯﾌﾟ 6MM ·····	2			
23	90315-MFL-003	ﾅｯﾄ,ﾌﾗﾝｼﾞ 3MM ·····	1			
24	93901-22020	ｽｸﾘｭｰ,ﾀｯﾋﾟﾝｸﾞ 3X6 ·····	1			
25	95002-02100	ｸﾘｯﾌﾟ,ﾁｭｰﾌﾞ(B10) ·····	2			

www.impex-jp.com

F-41 ラジエター

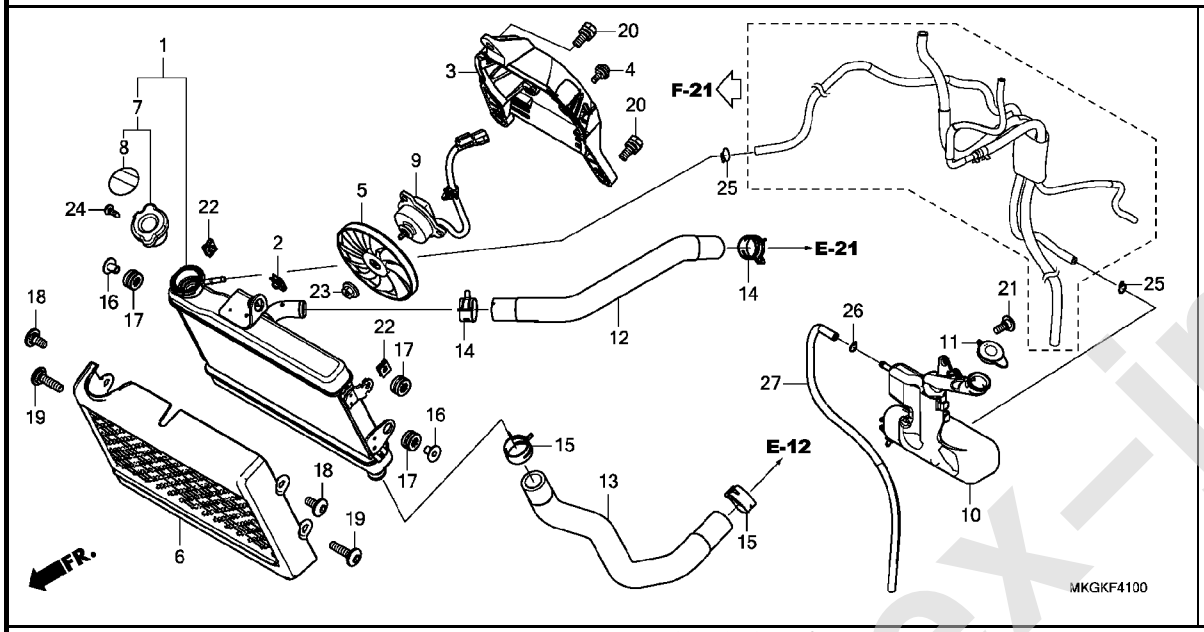

見出番号	部品番号	部品名	使用個数 CMX500A L	適用号機 初号機	終号機	タイプ
26	95002-50000	ｸﾘｯﾌﾟ,ﾁｭｰﾌﾞ(C9) ･･････	1			
27	95005-50410-30	ﾁｭｰﾌﾞ 5X410 (95005-50001-30M)	1			

www.impex-jp.com

F-48 ツール

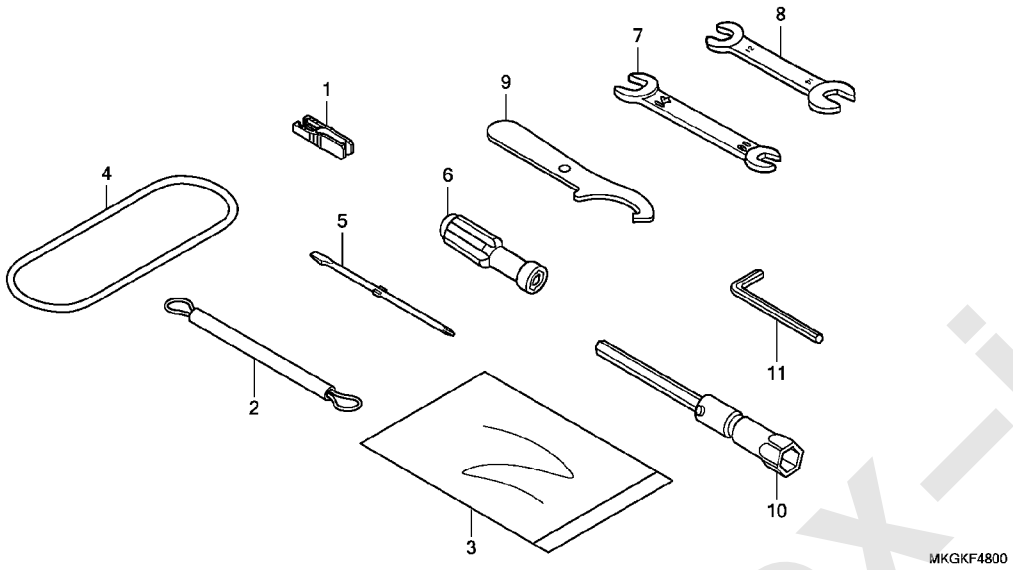

見出番号	部品番号	部品名	使用個数 CMX500A L	適用号機 初号機	終号機	タイプ
1	38235-S04-003	ﾌﾟｰﾗｰ,ﾐﾆﾋｭｰｽﾞ(ｽﾐﾄﾓ) ････	1			
2	77236-KEA-000	ﾜｲﾔｰ,ﾍﾙﾒｯﾄｾｯﾃｲﾝｸﾞ ･･････	(1)			
3	77251-GR1-000	ﾊﾞｯｸﾞ,ｻｰﾋﾞｽﾌﾞｯｸ ････････	1			
4	80123-KPP-900	ﾊﾞﾝﾄﾞ,ﾂｰﾙ ･････････････	1			
5	89102-538-000	ﾄﾞﾗｲﾊﾞｰ,ｽｸﾘｭｰ(NO.2 + -)	1			
6	89103-538-000	ｸﾞﾘｯﾌﾟ ････････････････	1			
7	89211-KWW-640	ｽﾊﾟﾅ 10X14 ････････････	1			
8	89213-KWW-601	ｽﾊﾟﾅ 12X14(ATC) ････････	1			
9	89215-404-670	ｽﾊﾟﾅ,ﾋﾟﾝ ･･････････････	1			
10	89216-MAT-000	ﾚﾝﾁ,ﾌﾟﾗｸﾞ(16.5) ････････	(1)			
11	89221-429-000	ﾚﾝﾁ,6ｶｸ 5MM ･･････････	1			

www.impex-jp.com

F-49 コーションラベル

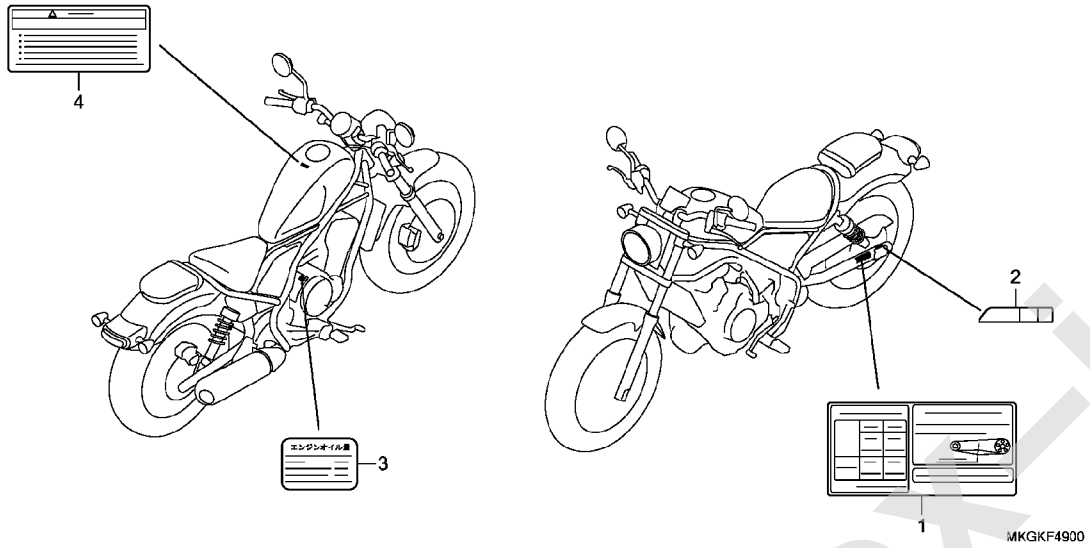

見出番号	部品番号	部品名	使用個数 CMX500A L	適用号機 初号機	終号機	タイプ
1	87505-K87-J00	ﾗﾍﾞﾙ,ﾀｲﾔ&ﾄﾞﾗｲﾌﾞﾁｴﾝ ·····	1			
2	87508-MJJ-D31	ﾗﾍﾞﾙ,ﾁｴﾝｱｼﾞﾔｽﾀｰ ·····	1			
3	87541-MGZ-K00	ﾗﾍﾞﾙ,ｵｲﾙｷｬﾊﾟｼﾃｲｰ ·····	1			
4	87560-MY1-701	ﾏｰｸ,ﾄﾞﾗｲﾌﾞｺｰｼｮﾝ ·····	1			

www.impex-jp.com

F-50 マーク

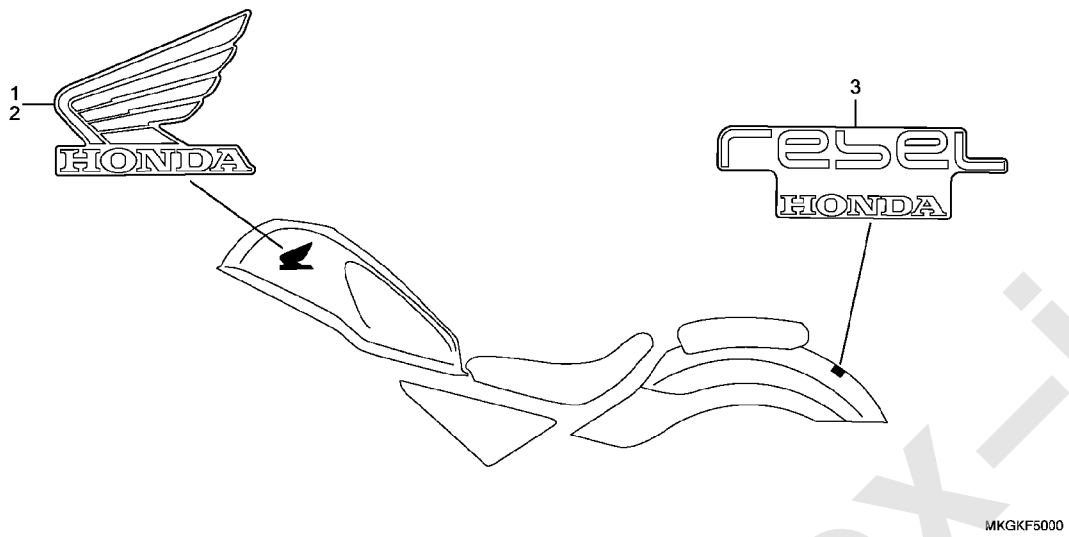

見出番号	部品番号	部品名	使用個数 CMX500A L	適用号機 初号機	終号機	タイプ
1	86201-K87-A00ZD	ﾏｰｸ,R.ｳｲﾝｸﾞ(85MM)				
		TYPE2.....	1			
	86201-K87-A00ZE	*TYPE1*.....	1			
2	86202-K87-A00ZD	ﾏｰｸ,L.ｳｲﾝｸﾞ(85MM)				
		TYPE2.....	1			
	86202-K87-A00ZE	*TYPE1*.....	1			
3	86801-K87-A00ZA	ﾏｰｸ,ﾘﾔｰﾌｪﾝﾀﾞｰ				
		TYPE3.....	1			
	86801-K87-A00ZC	*TYPE1*.....	1			

www.impex-jp.com

部 品 番 号 索 引

部品番号	頁	見出
04000		
04911-MKG-J80	38	1
06000		
06111-MGZ-K00	48	1
06112-MKP-D00	49	1
06410-MGS-D30	67	1
06431-MA3-405	62	1
06435-MGZ-J01	66	1
06451-443-405	66	2
06455-K40-F11	62	2
11000		
11103-MGZ-J00	38	2
11140-MGZ-J00	38	3
11210-MJW-J00	37	1
11321-MJW-J80	33	1
11330-MKP-D80	30	1
11332-MGZ-J00	30	2
11344-MB0-000	72	1
11350-MKP-D00	33	2
11355-MGZ-J00	33	3
11356-KWN-700	51	1
11380-MKG-A30	30	3
11382-MKG-A00	30	4
11391-MKG-A00	87	1
12000		
12010-MKG-A30	25	1
12204-KYJ-305	25	2
12205-KYJ-305	25	3
12207-KYJ-900	38	4
12207-MGZ-J00	25	4
12209-ML0-722	26	1
12251-MGZ-J01	25	5
	48	1
12300-MKG-A00	24	1
12331-MGZ-J00	24	2
	48	1
12341-MAT-750	24	3
12391-MGZ-J00	24	4
	48	1
13000		
13011-MEE-305	40	1
13101-MGZ-D00	40	2
13111-MFG-D00	40	3
13115-MGZ-J00	40	4
13210-MGZ-D00	40	5
13213-ML7-020	40	6
13214-MGZ-J01	40	7
13215-MGZ-J01	40	7
13215-ML7-000	40	8
13216-MGZ-J01	40	7
13217-MGZ-J01	40	7
13218-MGZ-J01	40	7
13300-MGZ-D01	40	9
13313-MW0-003	40	10
13314-MW0-003	40	10
13315-MW0-003	40	10
13316-MW0-003	40	10
13317-MW0-003	40	10
13420-MKG-A00	40	11
14000		
14110-MKG-A00	26	2
14210-MGZ-J00	26	3
14311-MGZ-J00	40	12
14401-MGZ-J01	29	1
14430-MGZ-J00	26	4
14440-MGZ-J00	26	5
14451-MKP-K00	26	6
14510-MGZ-J01	29	2
14517-MGZ-J00	29	3
14520-MGZ-J01	29	4
14546-KYJ-900	29	5
14560-MGZ-J01	29	6
	49	1
14611-MGZ-J00	29	7
14623-MV1-000	44	1
14711-MGZ-J00	26	7
14721-MGZ-J00	26	8
14751-MGZ-J00	26	9
14761-MGZ-J00	26	10
14771-MFL-000	26	11
14775-KYJ-900	26	12
14781-MJE-D00	26	13
14901-KT7-013	26	14
14902-KT7-013	26	14
14903-KT7-013	26	14
14904-KT7-013	26	14
14905-KT7-013	26	14
14906-KT7-013	26	14
14907-KT7-013	26	14
14908-KT7-013	26	14
14909-KT7-013	26	14
14910-KT7-013	26	14
14911-KT7-013	26	14
14912-KT7-013	26	14
14913-KT7-013	26	14
14914-KT7-013	26	14
14915-KT7-013	27	14
14916-KT7-013	27	14
14917-KT7-013	27	14
14918-KT7-013	27	14
14919-KT7-013	27	14
14920-KT7-013	27	14
14921-KT7-013	27	14
14922-KT7-013	27	14
14923-KT7-013	27	14
14924-KT7-013	27	14
14925-KT7-013	27	14
14926-KT7-013	27	14
14927-KT7-013	27	14
14928-KT7-013	27	14
14929-KT7-013	27	14
14930-KT7-013	27	14
14931-KT7-013	27	14
14932-KT7-013	27	14
14933-KT7-013	27	14
14934-KT7-013	27	14
14935-KT7-013	27	14
14936-KT7-013	27	14
14937-KT7-013	27	14
14938-KT7-013	27	14
14939-KT7-013	27	14
14940-KT7-013	27	14
14941-KT7-013	27	14
14942-KT7-013	27	14
14943-KT7-013	27	14
14944-KT7-013	28	14
14945-KT7-013	28	14
14946-KT7-013	28	14
14947-KT7-013	28	14
14948-KT7-013	28	14
14949-KT7-013	28	14
14950-KT7-013	28	14
14951-KT7-013	28	14
14952-KT7-013	28	14
14953-KT7-013	28	14
14954-KT7-013	28	14
14955-KT7-013	28	14
14956-KT7-013	28	14
14957-KT7-013	28	14
14958-KT7-013	28	14
14959-KT7-013	28	14
14960-KT7-013	28	14
14961-KT7-013	28	14
14962-KT7-013	28	14
14963-KT7-013	28	14
14964-KT7-013	28	14
14965-KT7-013	28	14
14966-KT7-013	28	14
14967-KT7-013	28	14
14968-KT7-013	28	14
14969-KT7-013	28	14
15000		
15010-MCE-H51	37	2
15100-MGZ-J00	37	3
15131-MKP-D01	37	4
15134-MGZ-J00	37	5
15141-MKP-D01	37	6
15150-MGZ-J00	37	7
15154-MAT-000	37	8
	49	1
15220-MGZ-J00	37	9
15410-MFJ-D01	37	10
15410-MFJ-D02	37	10
15515-MGZ-J00	38	5
15611-KA4-710	30	5
15772-551-000	74	1
16000		
16060-MKG-L01	46	1
16081-KPH-701	46	2
16082-KPH-701	46	3
16083-MGZ-D01	46	4
16084-MGZ-D01	46	5
16085-MGZ-D01	46	6
16188-MKG-A00	46	7
16211-MKG-A00	25	6
16217-MGZ-J00	25	7
16400-MKG-L02	46	8
16410-MKG-L01	46	9
16428-MGZ-D01	46	10
16430-MJW-J01	46	11
16431-MJP-G51	46	12
16432-MGZ-D01	46	13
16433-MEW-921	46	14
16435-MFJ-D01	46	15
16450-MFJ-D01	46	16
16451-MGZ-D01	46	17
16472-MCW-000	46	18
16482-MKG-L01	46	19
16610-MGZ-D01	46	20
16620-MGZ-D01	46	21
16630-MFJ-D00	46	22
16700-MKG-A02	69	1
16711-MGS-D31	69	2
16712-MGS-D31	69	3
16730-MJW-J82	69	4
17000		
17201-MG9-000	46	23
17210-MKG-A00	72	2
17215-MGZ-D00	47	24
17220-KZZ-900	72	3
17230-K87-A00	72	4
17232-K87-A00	72	5
17234-KCW-871	72	6
17241-MKG-A00	72	7
17245-107-010	84	1
17251-MKG-A00	72	8
17252-MKG-A00	72	9
17255-MKG-A00	72	10
17265-MKG-A00	72	11
17370-419-700	72	12
17371-174-670	72	13
17411-KPP-930	75	1
17413-K87-A00	75	2
17414-K87-L50	75	3
17415-K87-L00	75	4
17417-MKG-T50	69	5
17421-K87-L00	75	5
17421-KYJ-902	75	6
17431-K87-L00	75	7
17520-MKG-A10ZC	69	6
17520-MKG-A10ZD	69	6
17552-MKG-A00	74	2
17570-MKG-A01	69	7
17574-MGS-D30	69	8
17580-MKG-A00	69	9
17611-KPK-900	69	10
17613-K87-A00	69	11
17620-KZZ-J01	69	12
17621-MGP-D61	69	13
17724-102-700	72	14
	74	3
17910-MKG-A01	52	1
17920-MKG-A01	52	2
18000		
18150-MKG-D50	76	1
18190-MGZ-J40	76	2
18291-MN4-920	48	1
	76	3
18293-MN0-000	76	4
18310-MKG-A00	76	5
18345-MBT-610	76	6
18355-K87-A00	76	7
18376-MG7-000	76	8
18391-MJW-J01	76	9
18421-MB0-000	76	10
18422-K87-A00	84	2
18422-KAF-700	76	11
18422-MGZ-J00	76	12
18423-MGZ-J00	76	13
18601-KEA-741	24	5
18612-MKG-A00	24	6
18651-MKG-A00	74	4
18652-K87-A00	74	5
19000		
19010-MKG-A31	93	1
19014-KEA-003	93	2
19015-K87-A01	93	3
19016-KEA-003	93	4
19020-KVZ-631	93	5
19032-K87-A30	93	6
19037-KZZ-D11	93	7
19046-PAA-A00	93	8
19060-MGZ-J00	38	6
19080-K87-A01	93	9
19101-K87-A00	93	10
19109-KBP-900	93	11
19125-MKG-A30	91	1
19126-KM1-010	47	25
19130-K87-A30	91	2
19131-K87-A00	91	3
19135-K87-A30	91	4
19140-K87-A30	91	5
19200-MGZ-305	35	1
19220-MGZ-J00	35	2
19226-MGZ-J00	35	3
	49	1
19300-MCJ-003	45	1
19305-KV3-010	45	2
	48	1
19320-MGZ-J00	45	3
19501-MKG-A00	93	12
19502-MKG-A00	93	13
19525-MKP-D00	35	4
19526-MKP-D00	35	5
19531-MJW-J00	35	6
	93	14
19533-MJW-J00	93	15
19535-MJW-J00	35	7
22000		
22100-MKP-D01	31	1
22116-MKP-D00	31	2
22121-MKN-D11	31	3
22125-ML7-000	31	4
22210-MKG-305	31	5
22350-MKG-A31	31	6
22361-MKN-D11	31	7
22401-MKP-D01	31	8
22402-MKN-D11	31	9
22425-MJP-G51	31	10
22810-MKP-D00	30	6
22815-MJE-D00	30	7
22821-MKP-D00	30	8
22847-MKP-D00	31	11
22870-MKG-A01	52	3
23000		
23113-MKG-A00	40	13
23211-MKP-D00	42	1
23212-MGZ-J00	42	2
23220-MGZ-J01	43	1
23421-MKP-D00	43	2
23431-MKP-D00	42	3
23441-MKP-D00	43	3
23442-ML7-000	43	4
23451-MKP-D00	42	4
23461-MKP-D00	43	5
23481-MKP-D00	43	6
23482-MV9-670	43	7
23491-MKP-D00	42	5
23492-MGZ-J00	42	6
23501-MKP-D00	43	8
23511-MKP-D00	42	7
23512-MV9-670	42	8
23521-MKP-D00	43	9
23531-MGZ-J00	42	9
23801-MKP-D00	43	10
24000		
24211-MGZ-J00	44	2

www.tmk-jp.com

部 品 番 号 索 引

部品番号	頁	見出
24212-MGZ-J00	44	3
24213-MGZ-J00	44	4
24261-283-000	43	11
24310-MKG-A30	44	5
24315-MJE-D00	44	6
24321-MAS-000	44	7
24430-MGZ-J00	44	8
24435-MJE-D00	44	9
24610-MGZ-J00	44	10
24612-MAL-600	44	11
24651-MAS-E00	44	12
24652-MGZ-J00	44	13
24710-MGZ-J00	77	1
24720-MKG-A00	77	2
24724-MBW-D21	77	3
24731-K87-A00	77	4
24781-KR3-770	77	5
28000		
28110-MGZ-J00	32	1
28125-MGZ-J01	32	2
28130-MGZ-J00	32	3
28132-MK5-000	32	4
28333-300-000	78	1
30000		
30510-MKG-A31	91	6
30520-MKG-A31	91	7
30700-K87-A01	91	8
31000		
31110-MGZ-J01	34	1
31120-MKG-A31	34	2
31200-MGZ-J01	36	1
31201-MEW-921	36	2
31202-MEW-921	36	3
31203-MEW-921	36	4
31204-MEW-921	36	5
31205-HP5-601	36	6
31206-MEW-921	36	7
31207-HP5-601	36	8
31208-MEW-921	36	9
31209-MEW-921	36	10
31210-MEW-921	36	11
31500-KZZ-J21	88	1
31600-MKN-D51	89	1
31700-MM8-610	89	2
31730-MAS-601	89	3
31916-KRM-841	25	8
32000		
32100-MKG-J80	89	4
32102-MKG-A30	38	7
32157-MGZ-J00	38	8
32410-MKG-A00	36	12
32601-MKG-A00	36	13
33000		
33100-K87-A31	50	1
33113-K07-M51	87	2
33115-KVK-900	74	6
33400-K87-A31	86	1
33411-K87-A30	86	2
33412-K87-A30	86	3
33413-K87-A30	86	4
33450-K87-A31	86	5
33452-K87-A30	86	6
33453-K87-A30	86	7
33600-K87-A31	86	8
33609-K87-A30	86	9
33612-K87-A30	86	10
33650-K87-A31	86	11
33701-K87-T81	87	3
33706-KW7-900	56	1
33714-KL3-620	89	5
33720-K87-A31	87	4
33721-K56-V51	87	5
33741-KPL-902	84	3
33741-KTG-U01	60	1
35000		
35010-K87-J80	92	1
35100-K87-J81	92	2
35121-MAS-G01	92	3
35130-K87-A31	52	4
35152-MGZ-J00	52	5
35160-KVS-751	89	6
35200-K87-A31	52	6
35330-KYJ-901	52	7
35340-MGS-D31	54	1
35350-K87-A01	77	6
35357-K26-900	77	7
35500-MEH-661	38	9
35700-MKG-A01	80	1
35759-MKG-A31	38	10
35850-MT4-000	88	2
35856-MR5-000	88	3
36000		
36162-MKA-D81	75	8
36450-KVK-902	74	7
36531-MKG-A31	76	14
37000		
37100-MKG-T81	51	2
37130-MKG-T81	51	3
37210-K87-A30	51	4
37211-K87-A00	51	5
37610-MKG-C81	51	6
37620-MKG-A31	51	7
37700-MJE-D01	38	11
37870-MGS-D31	25	9
38000		
38110-MGZ-J01	89	7
38111-MGZ-J00	89	8
38117-MGZ-J00	89	9
38235-S04-003	95	1
38301-MKJ-D01	89	10
38306-KK4-000	89	11
38501-KVZ-631	89	12
38501-MCS-G01	89	13
38506-KZZ-900	89	14
38506-MCS-G00	89	15
38510-K87-L51	66	3
38514-MEJ-J00	62	3
38515-K87-A00	66	4
38516-MGE-003	62	4
38517-MGE-003	62	5
38517-MKA-D80	62	6
38520-K87-A81	62	7
38770-MKG-J81	89	16
40000		
40510-K87-A00	81	1
40531-K87-A01	81	2
40540-K87-A02	81	3
40540-KYJ-902	81	3
40542-K87-A00	81	4
40543-K87-A00	81	5
40545-KYJ-902	81	2
40546-K87-A00	81	6
41000		
41201-MKG-A00	67	2
42000		
42301-K87-A00	67	3
42312-MGZ-J00	67	4
42313-K87-A00	67	5
42515-K87-L50	67	6
42615-K87-A00	67	7
42620-K87-A00	67	8
42625-K87-A00	67	9
42650-K87-A00	67	10
42711-K87-A31	67	11
42753-GM9-743	63	1
	67	12
43000		
43107-KT7-761	66	5
43108-MBB-006	66	6
43108-MCT-006	62	8
43110-K87-L51	66	7
43112-MFF-D01	66	8
43132-KT7-761	66	9
43150-K87-L51	66	10
43155-K87-L50	54	2
	64	1
43156-K87-A00	64	2
43160-K87-L50	64	3
43215-KZ4-J41	66	11
43251-K87-A00	67	13
43314-MKG-J51	64	4
43315-K87-L50	57	1
43316-K87-L50	57	2
43317-MKG-J51	64	5
43352-568-003	62	9
	66	12
43353-461-771	62	10
	66	13
43503-KCY-671	64	6
43504-MB2-006	64	7
43510-K87-A01	64	8
43511-KV3-831	64	9
43512-K87-A01	64	10
43514-KS6-701	64	11
43517-KS6-701	64	12
43520-MJ6-315	64	13
43530-KZZ-901	64	14
44000		
44301-K87-A00	63	2
44311-MGZ-J00	63	3
44515-K87-L50	63	4
44620-K87-A00	63	5
44650-K87-A00	63	6
44711-K87-A31	63	7
44721-MGH-H21	63	8
	67	14
44722-MGH-H21	63	8
	67	14
44723-MGH-H21	63	8
	67	14
45000		
45107-ML4-006	62	11
45111-MA3-006	66	14
45111-MAJ-G41	62	12
	66	15
45112-MS9-611	62	13
45125-MKG-J81	54	3
45126-K87-L50	57	3
45127-K87-L50	57	4
45128-MKG-J81	54	4
45131-ML7-921	62	14
45131-MN9-006	66	16
45132-166-016	62	15
45133-MA3-006	62	16
	66	17
45155-K87-A00	54	5
45160-K87-L50	54	6
45161-K87-L50	54	7
	64	15
45215-MAJ-G41	62	17
45250-K87-L51	62	18
45251-K87-L50	63	9
45290-K87-L51	62	19
45504-410-003	54	8
45510-K87-A01	54	9
45512-MA6-006	54	10
45513-KJ1-701	64	16
45513-MM5-016	54	11
45517-MAV-751	52	8
	54	12
45518-MM5-006	54	13
45520-MG7-006	64	17
45520-MM5-006	54	14
45521-HA2-006	64	18
45530-K03-M61	54	15
46000		
46182-MEL-D21	64	19
46501-K87-A30	77	8
46504-KV6-702	64	20
46514-K87-A00	77	9
50000		
50010-MKG-A00ZB	92	4
50170-MKG-A00	92	5
50175-K87-J00	84	4
50201-MKG-A00	92	6
50202-MKG-A00	92	7
50240-K87-A00ZA	84	5
50242-K87-A00	84	6
50245-K87-A00ZA	84	7
50325-K87-A00	88	4
50326-K87-A30	88	5
50327-K87-A30	84	8
50328-K87-A00	64	21
50345-K87-A80	56	2
50347-K87-L30	75	9
50351-K87-A30	84	9
50352-GS6-000	84	10
50383-KZZ-900	60	2
50530-K87-A00	80	2
50541-MB0-000	80	3
50542-MB0-611	80	4
50600-K87-A00	78	2
50603-GS9-010	78	3
50603-K87-A00	78	4
50616-K87-A30	78	5
50617-K87-A00	78	6
50618-K87-A00	78	7
50642-K87-A30	78	8
50661-K87-A00	78	9
50662-K87-A00	78	10
50700-K87-A00	78	11
50710-KPE-731	84	11
50711-MGS-D30	78	12
50712-MGS-D30	78	13
50715-K87-A00	78	14
50716-K87-A00	78	15
50717-K87-A00	78	16
50718-MN8-000	78	17
50725-K87-A00	78	18
51000		
51400-MKG-A31	61	1
51401-MKG-A31	61	2
51402-K87-A31	61	3
51410-K87-A31	61	4
51412-MB4-003	61	5
51414-MFJ-A51	61	6
51415-MFJ-A51	61	7
51416-MM8-881	61	8
51420-K87-A31	61	9
51432-MV9-003	61	10
51437-MM5-003	61	11
51440-K87-A31	61	12
51447-KA4-711	61	13
51454-MM9-671	61	14
51490-MKL-D81	61	15
51500-MKG-A31	61	16
51520-K87-A31	61	17
52000		
52101-K87-A00	81	7
52105-K87-A00	81	8
52106-KYJ-900	81	9
52109-K87-A00	81	10
52141-K87-A00	81	11
52143-KZ3-860	31	12
52170-K87-A00	81	12
52200-K87-A00	81	13
52400-MKG-A31	83	1
52487-MZ1-003	83	2
53000		
53100-K87-A00	58	1
53131-K87-A00	58	2
53132-K87-A00	58	3
53133-K18-900	58	4
53135-K87-A00	58	5
53140-K87-A00	52	9
53165-K87-A00	52	10
53172-K87-A00	52	11
53175-MR5-003	54	16
53178-K87-A30	52	12
53180-K87-A30	92	8
53192-349-690	52	13
53209-K0G-900	30	9
53213-MB4-771	59	1
53214-371-010	59	2

www.imre-jp.com

部 品 番 号 索 引

部品番号	頁	見出
53219-K87-A00	59	3
53220-K87-A00	59	4
53230-K87-A00	58	6
53231-K87-A00	58	7
53234-K87-A80	58	8
53600-MEG-003	59	5
53781-SE0-952	76	15
57000		
57110-K87-T81	56	3
61000		
61101-K87-A00	60	3
61102-K87-A00	60	4
61102-KTY-D30	93	16
61103-KRY-900	60	5
61104-428-010	74	8
	84	12
61104-428-730	56	4
	75	10
61104-MJM-A10	87	6
61105-KRY-900	60	6
61304-415-000	70	1
	75	11
	93	17
61304-958-003	88	6
61304-K87-A30	50	2
61305-K87-C80	50	3
61306-K87-A30	50	4
61310-K87-A30	50	5
61410-K87-A80	56	5
64000		
64221-K87-A30	50	6
64311-MKG-A00	92	9
64312-KWW-640	54	17
	64	22
64312-MKG-A00	92	10
64321-MKG-A00	92	11
64535-MFJ-D00	89	17
77000		
77100-K87-A30ZA	70	2
77101-K87-A30	70	3
77103-MEE-000	60	7
77205-KPP-T00	70	4
77205-MFE-670	70	5
77206-KPK-900	70	6
77208-KW7-900	87	7
77215-KW7-900	70	7
77236-KEA-000	95	2
77251-GR1-000	95	3
77300-K87-A30ZC	70	8

部品番号	頁	見出
80000		
80102-K87-A00	84	13
80103-K87-A00	84	14
80110-K87-A00ZB	84	15
80110-K87-A00ZC	84	15
80115-K87-A30	84	16
80119-MGE-300	84	17
80120-K87-A30	84	18
80123-GN5-900	89	18
80123-KPP-900	95	4
80123-MER-D00	60	8
80130-K87-A30	84	19
81000		
81257-KWC-900	75	12
83000		
83510-K87-A00	71	1
83551-376-000	72	15
83601-MB0-000	72	16
83610-K87-A00	71	2
83645-GG0-000	87	8
84000		
84601-HC4-000	72	17
86000		
86150-KPG-902	92	12
86201-K87-A00ZD	97	1
86201-K87-A00ZE	97	1
86202-K87-A00ZD	97	2
86202-K87-A00ZE	97	2
86801-K87-A00ZA	97	3
86801-K87-A00ZC	97	3
87000		
87505-K87-J00	96	1
87508-MJJ-D31	96	2
87541-MGZ-K00	96	3
87560-MY1-701	96	4
88000		
88119-K87-A00	52	14
88210-K87-A00	52	15
89000		
89102-538-000	95	5
89103-538-000	95	6
89211-KWW-640	95	7
89213-KWW-601	95	8
89215-404-670	95	9

部品番号	頁	見出
89216-MAT-000	95	10
89221-429-000	95	11
90000		
90001-MGZ-J00	45	4
90001-MKG-A00	25	10
90002-MGZ-J00	33	4
	35	8
90002-MJE-D00	30	10
90002-MY5-850	24	7
90002-PA6-003	38	12
90003-MGZ-J00	30	11
	33	5
90004-GHB-600	29	8
90004-GHB-630	34	3
90004-GHB-650	24	8
90004-GHB-670	29	9
90004-MGZ-J00	35	9
90005-MAZ-000	38	13
90005-MGZ-J00	42	10
90006-GHB-680	37	11
90007-MGZ-J00	25	11
90009-MGZ-J00	38	14
90010-GHB-700	25	12
90011-MGP-000	38	15
90013-GHB-600	54	18
	66	18
90013-GHB-610	54	19
	62	20
	64	23
90013-GHB-680	54	20
90013-GHB-690	54	21
90013-GHB-720	64	24
90013-MGZ-J00	40	14
90015-MGZ-J01	38	16
90017-KYJ-900	25	13
90017-MGZ-J00	32	5
90019-KYJ-900	25	14
90019-MB0-000	37	12
90021-MGZ-D02	47	26
90021-MGZ-J00	37	13
90021-MM5-000	44	14
90023-KYJ-900	34	4
90023-MGZ-J00	44	15
90037-422-003	43	12
90048-MY5-600	38	17
90050-MKN-D11	31	13
90071-MB0-000	36	14
90101-K20-901	52	16
90101-K87-A00	83	3
90102-K87-A00	61	18
90102-MAS-000	67	15
90103-K87-A00	59	6
90103-MKG-A00	92	13
90104-K87-A00	58	9
90105-KGA-B00	84	20
90105-KGH-900	67	16
90105-MGS-D30	63	10

部品番号	頁	見出
90107-MGR-670	92	14
90108-K87-A00	85	21
90108-MK6-670	80	5
90109-K87-A00	83	4
90109-KZZ-900	72	18
90110-K87-A00	77	10
90111-GHB-660	52	17
	54	22
	65	25
90111-K87-A00	56	6
	75	13
	88	7
	93	18
90111-MR5-000	88	8
90112-K87-A00	93	19
90113-438-000	52	18
90113-GHB-650	50	7
90113-GHB-690	58	10
90113-K87-A00	65	26
90114-KPH-700	91	9
90114-MA5-671	54	23
90115-K87-A00	76	16
90115-MGZ-J00	81	14
	88	9
90116-KOA-E11	86	12
	91	10
90116-K87-A00	78	19
90116-KV3-701	61	19
90116-MGZ-J00	69	14
90116-MKA-D80	62	21
	66	19
90116-SP0-003	56	7
	85	22
	88	10
	91	11
90118-K87-A00	78	20
90119-K87-A00	86	13
90120-K87-A00	70	9
90120-KCR-003	93	20
90120-MJE-D00	69	15
90121-K87-A00	72	19
90122-K87-A00	70	10
90129-MGZ-J00	89	19
90130-K87-A00	60	9
90131-883-000	37	14
90131-K87-L50	63	11
90131-KZZ-900	62	22
90134-KPP-T00	93	21
90135-K87-A00	51	8
90136-K87-A30	50	8
90137-K87-A30	50	9
90138-K87-A30	50	10
	85	23
90145-MS9-612	54	24
	65	27
90147-KVY-900	80	6
90155-K87-A00	78	21
90161-MCT-770	76	17
90163-GHB-730	76	18

部品番号	頁	見出
90164-GGK-003	59	7
90165-GHB-670	92	15
90165-GHB-760	92	16
90165-MKG-A00	77	11
90180-MN8-006	66	20
90201-415-000	52	19
	69	16
90201-428-900	86	14
90202-KCW-870	55	25
	74	9
	89	20
90203-KVB-900	80	7
90231-MJE-D00	31	14
90301-782-000	60	10
90301-K20-901	52	20
90301-K87-A01	81	15
90301-KGH-901	85	24
90301-KWN-901	85	25
90301-MG3-000	75	14
90301-MGZ-J00	77	12
90302-425-830	59	8
90302-K87-A00	81	16
90303-MGZ-J40	93	22
90304-KGH-901	78	22
90304-KPH-700	76	19
90304-KZZ-900	69	17
90305-GE8-003	81	17
90305-GW2-711	67	17
90305-K87-A00	63	12
90306-K87-A00	58	11
90306-KGH-901	67	18
90307-K87-A00	92	17
90309-K87-A01	58	12
90310-K87-A30	50	11
90315-MFL-003	93	23
90321-KT7-760	52	21
90325-KCC-900	69	18
90401-KCY-670	34	5
90403-KE7-000	42	11
90405-MGZ-J00	41	15
90417-360-000	44	16
90418-KYJ-900	25	15
	48	1
90432-MM5-000	31	15
90439-MB0-000	60	11
90442-028-000	38	18
	49	1
90442-397-000	29	10
	49	1
90451-155-000	44	17
90451-GBL-870	77	13
90451-KY2-000	42	12
90452-MKP-D01	31	16
90452-MR7-000	43	13
90454-428-000	43	14
90454-KYJ-900	42	13
90455-KYJ-900	42	14
90456-MA6-000	42	15
90459-438-000	43	15

部品番号	頁	見出
90463-MEE-000	29	11
	49	1
90463-ML7-000	35	10
	38	19
	49	1
90463-MR7-000	43	16
90464-MR7-000	43	17
90501-K87-A00	67	19
90502-K87-A00	83	5
90502-KS5-000	70	11
90503-K87-A00	83	6
90504-K87-A30	91	12
90506-425-830	59	9
90507-MGZ-J00	52	22
90510-MKG-A00	92	18
90526-K87-A00	77	14
90543-MV9-670	24	9
	48	1
90544-283-000	61	20
90545-300-000	55	26
	65	28
90559-K87-A00	67	20
90601-107-000	42	16
90603-MN4-000	43	18
90617-RGH-003	51	9
90620-SB2-003	89	21
90646-657-000	72	20
90651-K03-M61	55	27
90651-K87-A00	81	18
90652-MKH-D20	89	22
90661-K87-L51	57	5
90661-MEW-921	57	6
90677-KAN-961	50	12
90683-MBW-003	81	19
	91	13
90683-MGC-920	76	20
90690-GHB-631	89	23
90690-GHB-651	36	15
90690-MCA-003	66	21
90701-MV9-670	38	20
90742-KYJ-900	41	16
90751-K87-A00	78	23
91000		
91001-MGZ-J00	41	17
91007-MGS-D31	44	18
91015-KT8-005	59	10
91016-KT8-005	59	11
91022-MN4-003	42	17
91023-MKP-D01	43	19
91023-MN4-003	42	18
91026-MGZ-J00	43	20
91051-KVK-901	63	13
91053-MGS-D31	67	21
91054-MT6-831	68	22
91071-MJ0-003	82	20
91106-MCF-003	44	19
91111-PJ2-003	31	17

www.cmsnl.com

部 品 番 号 索 引

部品番号	頁	見出
91203-KSP-911	44	20
91204-KK0-003	30	12
91207-KT8-003	43	21
91212-422-006	65	29
91213-MB2-006	82	21
91251-MKL-D81	61	21
91252-K35-V01	63	14
91253-443-761	68	23
91283-ML7-003	82	22
91301-ML7-003	30	13
	49	1
91301-P7A-004	47	27
91301-PLC-000	47	28
91302-MB0-013	35	11
	49	1
91303-KF0-003	38	21
	49	1
91304-MCP-900	38	22
	49	1
91305-KC1-850	38	23
	49	1
91305-MCJ-751	38	24
	49	1
91307-035-000	30	14
	49	1
91309-425-003	36	16
	49	1
91313-MB0-003	37	15
	49	1
91320-MB0-000	36	17
91351-K87-A30	50	13
91351-MGS-D30	68	24
91356-KF0-003	61	22
91463-MAL-600	74	10
91508-MGP-D00	47	29
91541-S0A-003	86	15
91558-SD5-003	53	23
91593-MGZ-J01	69	19
91771-MKG-D81	90	24
92000		
92101-06025-0A	91	14
92900-06016-0E	39	25
92900-08022-3E	25	16
93000		
93404-06025-08	56	8
93500-04008-1H	47	30
93500-04030-0G	72	21
93600-04012-1G	55	28
93600-04040-1G	65	30
93892-05010-08	75	15
93892-05012-08	36	18
93892-05012-18	47	31
93892-05014-18	47	32
93893-04012-17	55	29
93901-22020	93	24
93903-22580	51	10
93903-24380	86	16
93903-25380	51	11
93903-25480	72	22
94000		
94001-06070-0S	77	15
94002-08000-0S	65	31
94002-08070-0S	53	24
94050-05000	87	9
94050-06000	39	26
	85	26
94050-06070	90	25
94050-06080	91	15
94050-08070	76	21
94050-10070	92	19
94061-04001	72	23
94101-05700	50	14
94101-06700	78	24
94101-06800	74	11
	90	26
94101-08000	77	16
94101-08700	85	27
94101-10700	82	23
	92	20
94102-08000	79	25
94102-10000	79	26
94103-05000	87	10
94103-06000	65	32
94103-08700	76	22
94109-12000	37	16
	49	1
94201-10100	50	15
94201-20150	65	33
	79	27
94201-20180	79	28
94301-08140	25	17
	30	15
	33	6
	37	17
94301-10160	24	10
94301-12160	25	18
94510-14000	44	21
94511-14000	77	17
94520-35000	82	24
94560-62200	43	22
95000		
95002-02100	93	25
95002-40800-08	69	20
	75	16
95002-41200-08	72	24
	75	17
95002-50000	75	18
	94	26
95003-23039-60	73	25
95005-35045-20	47	33
95005-50410-30	94	27
95015-54000	65	34
95701-06010-00	56	9
95701-06010-07	85	28
95701-06012-00	39	27
95701-06014-00	29	12
	42	19
	44	22
95701-06014-07	76	23
95701-06014-08	90	27
95701-06016-07	85	29
95701-06018-00	39	28
95701-06020-00	65	35
95701-06020-07	77	18
	90	28
95701-06020-08	90	29
95701-06022-07	90	30
95701-06025-00	85	30
95701-06035-00	37	18
	39	29
95701-06040-08	39	30
95701-06095-00	39	31
95701-08018-07	85	31
	92	21
95701-08050-00	76	24
95701-08055-00	39	32
95701-08075-00	39	33
95701-10028-00	85	32
95701-10028-07	92	22
95701-10075-00	39	34
95801-06028-00	29	13
	36	19
96000		
96001-06014-07	39	35
	92	23
96001-06040-00	34	6
96100-62020-10	82	25
96100-63050-00	42	20
96211-08000	79	29
96220-40080	44	23
96600-06010-08	92	24
96600-06022-07	70	12
96600-06028-08	74	12
96600-08020-10	44	24
98000		
98200-33000	88	11
98200-40750	90	31
98200-41500	90	32
98200-43000	88	12
	90	33

www.mpex-jp.com

部品名索引

部品名	頁	見出
〔ア〕		
ｱｰﾑ, L. ﾋﾟﾘｵﾝｽﾃｯﾌﾟ	78	13
ｱｰﾑ, R. ﾋﾟﾘｵﾝｽﾃｯﾌﾟ	78	12
ｱｰﾑCOMP., ｲﾝﾃｰｸﾊﾞﾙﾌﾞﾛｯｶｰ	26	4
ｱｰﾑCOMP., ｴｷｿﾞｰｽﾄﾊﾞﾙﾌﾞﾛｯｶｰ	26	5
ｱｰﾑCOMP., ｷﾞﾔｰﾁｴﾝｼﾞ	77	1
ｱｳﾀｰ, ﾆｰﾄﾞﾙﾍﾞｱﾘﾝｸﾞ	42	18
ｱｳﾀｰCOMP., ｸﾗｯﾁ	31	1
ｱｳﾀｰCOMP., ｽﾀｰﾃｨﾝｸﾞｸﾗｯﾁ	32	2
ｱｸｽﾙ, ﾌﾛﾝﾄﾎｲｰﾙ	63	2
ｱｸｽﾙ, ﾘﾔｰﾎｲｰﾙ	67	3
ｱｼﾞﾔｽﾀｰCOMP., ﾁｴﾝ	81	5
〔イ〕		
ｲﾝｼﾞｪｸﾀｰASSY., ﾌｭｰｴﾙ	46	16
ｲﾝｼｭﾚｰﾀｰ	36	9
ｲﾝｼｭﾚｰﾀｰ, ｽﾛｯﾄﾙﾎﾞﾃﾞｲ	25	6
〔ウ〕		
ｳｲﾝｶｰﾕﾆｯﾄ, L. ﾌﾛﾝﾄ	86	5
ｳｲﾝｶｰﾕﾆｯﾄ, L. ﾘﾔｰ	86	11
ｳｲﾝｶｰﾕﾆｯﾄ, R. ﾌﾛﾝﾄ	86	1
ｳｲﾝｶｰﾕﾆｯﾄ, R. ﾘﾔｰ	86	8
ｳｴｲﾄ, ﾊﾞﾗﾝｽ	63	8
	67	14
〔エ〕		
ｴﾚﾒﾝﾄCOMP., ｴｱｰｸﾘｰﾅｰ	72	3
ｴﾝﾌﾞﾚﾑ, ﾌﾟﾛﾀﾞｸｼﾖﾝ	92	12
〔オ〕		
ｵｲﾙｼｰﾙ 12X18X5	30	12
ｵｲﾙｼｰﾙ 14X22X5	44	20
ｵｲﾙｼｰﾙ 34X62X8	43	21
ｵﾘﾌｨｽA 1.0MM	38	5
〔カ〕		
ｶﾞｰﾄﾞ, ﾌｭｰｴﾙﾎﾟﾝﾌﾟ	69	9
ｶﾞｰﾄﾞ, L. ﾋｰﾄ	92	11
ｶﾞｰﾄﾞ, R. ﾋｰﾄ	92	9
ｶﾞｰﾄﾞCOMP., ﾋｰﾄ	92	10
ｶﾞｲﾄﾞ, ｲﾝﾚｯﾄﾊﾞﾙﾌﾞ	25	2
ｶﾞｲﾄﾞ, ｴｷｿﾞｰｽﾄﾊﾞﾙﾌﾞ	25	3
ｶﾞｲﾄﾞ, ｸﾗｯﾁｱｳﾀｰ	31	2
ｶﾞｲﾄﾞA, ｶﾑﾁｴﾝ	29	7
ｶﾞｲﾄﾞB, ｶﾑﾁｴﾝ	29	5
ｶﾞｽｹｯﾄ, ｳｵｰﾀｰﾎﾟﾝﾌﾟﾎﾞﾃﾞｲ	35	3
	49	1
ｶﾞｽｹｯﾄ, ｴｷｿﾞｰｽﾄﾊﾟｲﾌﾟ	48	1
	76	3
ｶﾞｽｹｯﾄ, ｼﾘﾝﾀﾞｰﾍｯﾄﾞ	25	5
	48	1
ｶﾞｽｹｯﾄ, ﾃﾝｼﾖﾅｰﾎｰﾙ	29	6
ｶﾞｽｹｯﾄ, ﾃﾝｼﾖﾅｰﾎｰﾙ	49	1
ｶﾞｽｹｯﾄｷｯﾄA	48	1
ｶﾞｽｹｯﾄｷｯﾄB	49	1
ｶﾞｽｹｯﾄCOMP., ｼﾘﾝﾀﾞｰﾍｯﾄﾞｶﾊﾞｰ	24	4
	48	1
ｶｰﾄﾘｯｼﾞ, ｵｲﾙﾌｲﾙﾀｰ	37	10
ｶｳﾝﾀｰｼﾔﾌﾄCOMP.	43	1
ｶｯﾌﾟCOMP., ｵｲﾙ	64	9
ｶﾊﾞｰ, ｴｱｰｸﾘｰﾅｰ	72	4
ｶﾊﾞｰ, ｵｲﾙｶｯﾌﾟ	64	21
ｶﾊﾞｰ, ｷｰ	91	3
ｶﾊﾞｰ, ｸﾗｯﾁｽｲｯﾁ	52	5
ｶﾊﾞｰ, ｾﾝｻｰ	76	2
ｶﾊﾞｰ, ｾﾝﾀｰｲｸﾞﾆｯｼﾖﾝﾄﾚｲ	91	5
ｶﾊﾞｰ, ﾀﾞｽﾄ	77	3
ｶﾊﾞｰ, ﾊﾞｯﾃﾘｰ	88	5
ｶﾊﾞｰ, ﾏﾌﾗｰ	76	7
ｶﾊﾞｰ, ﾘｰﾄﾞﾊﾞﾙﾌﾞ	24	6
ｶﾊﾞｰ, ﾘﾚｰ	89	14
ｶﾊﾞｰ, A.C.ｼﾞｪﾈﾚｰﾀｰ	33	1
ｶﾊﾞｰ, ABSﾓｼﾞｭﾚｰﾀｰ	56	5
ｶﾊﾞｰ, L. ｲｸﾞﾆｯｼﾖﾝｺｲﾙﾄﾚｲ	91	4
ｶﾊﾞｰ, L. ｻｲﾄﾞ	71	2
ｶﾊﾞｰ, R. ｲｸﾞﾆｯｼﾖﾝｺｲﾙﾄﾚｲ	91	2
ｶﾊﾞｰ, R. ｻｲﾄﾞ	71	1
ｶﾊﾞｰA, ｳｲﾝｶｰ	86	4
ｶﾊﾞｰA, ｷﾔﾆｽﾀｰ	75	5
ｶﾊﾞｰASSY., ｼﾘﾝﾀﾞｰﾍｯﾄﾞ	24	1
ｶﾊﾞｰB, ｳｲﾝｶｰ	86	7
ｶﾊﾞｰCOMP., ｳｵｰﾀｰﾎﾟﾝﾌﾟ	35	2
ｶﾊﾞｰCOMP., ｻｰﾓｽﾀｯﾄ	45	3
ｶﾊﾞｰCOMP., L. ﾘﾔｰ	33	2
ｶﾊﾞｰCOMP., R. ｴﾝｼﾞﾝｻｲﾄﾞ	30	3
ｶﾊﾞｰCOMP., R. ｸﾗﾝｸｹｰｽ	30	1
ｶﾌﾟﾗｰ, ﾀﾞﾐｰ	90	24
ｶﾑｼﾔﾌﾄCOMP., ｲﾝﾚｯﾄ	26	2
ｶﾑｼﾔﾌﾄCOMP., ｴｷｿﾞｰｽﾄ	26	3
ｶﾗｰ	87	6
ｶﾗｰ 15X33.5	92	18
ｶﾗｰ 19X6.2X13.5	70	11
ｶﾗｰ 25X28X12	42	6
ｶﾗｰ 28MM	43	4
ｶﾗｰ 6.5X10.5	30	4
ｶﾗｰ, ｲｸﾞﾆｯｼﾖﾝｺｲﾙﾄﾚｲ	91	12
ｶﾗｰ, ｴｷｿﾞｰｽﾄﾊﾟｲﾌﾟﾏｳﾝﾃｨﾝｸﾞ	76	13
ｶﾗｰ, ｷﾞﾔｰﾁｴﾝｼﾞﾍﾟﾀﾞﾙﾋﾟﾎﾞｯﾄ	77	4
ｶﾗｰ, ｼｰﾄｾｯﾃｨﾝｸﾞ	60	7
ｶﾗｰ, ｽﾌﾟﾗｲﾝ 25X28X13	42	8
ｶﾗｰ, ｽﾌﾟﾗｲﾝ 28X31X9	43	7
ｶﾗｰ, ｽﾌﾟﾘﾝｸﾞ	61	3
ｶﾗｰ, ﾃﾝｼﾖﾅｰ	29	3
ｶﾗｰ, ﾊﾞﾝｸｱﾝｸﾞﾙｾﾝｻｰ	89	19
ｶﾗｰ, ﾋﾟﾎﾞｯﾄ	81	9
ｶﾗｰ, ﾋﾟﾎﾞｯﾄﾃﾞｲｽﾀﾝｽ	81	11
ｶﾗｰ, ﾋﾟﾘｵﾝｼｰﾄｾｯﾃｨﾝｸﾞ	84	2
ｶﾗｰ, ﾌﾞﾚｰｷﾎｰｽｽﾃｰ	54	7
	64	15
ｶﾗｰ, ﾌﾛﾝﾄﾌｴﾝﾀﾞｰ	56	4
ｶﾗｰ, ﾌﾛﾝﾄﾌｴﾝﾀﾞｰ	74	8
	75	10
	84	12
ｶﾗｰ, ﾌﾛﾝﾄﾎｲｰﾙｻｲﾄﾞ	63	3
ｶﾗｰ, ﾌﾛﾝﾄﾎｲｰﾙﾃﾞｲｽﾀﾝｽ	63	5
ｶﾗｰ, ﾎｰﾝｾｯﾃｨﾝｸﾞ	89	9
ｶﾗｰ, ﾏﾌﾗｰﾏｳﾝﾃｨﾝｸﾞ	76	11
ｶﾗｰ, ﾒｰﾀｰｽﾃｰ	51	5
ｶﾗｰ, ﾗｼﾞｴﾀｰﾏｳﾝﾃｨﾝｸﾞ	93	16
ｶﾗｰ, ﾘﾔｰｱｸｽﾙﾃﾞｲｽﾀﾝｽ	67	8
ｶﾗｰ, ﾘﾔｰﾌﾞﾚｰｷｻｲﾄﾞ	67	4
ｶﾗｰ, L. ﾘﾔｰﾎｲｰﾙｻｲﾄﾞ	67	5
ｶﾗｰA, ﾌﾛﾝﾄﾌｴﾝﾀﾞｰ	60	5
ｶﾗｰB, ｽｲﾝｸﾞｱｰﾑﾋﾟﾎﾞｯﾄ	81	8
ｶﾗｰB, ﾘﾔｰｱｸｽﾙﾃﾞｲｽﾀﾝｽ	67	9
ｶﾗｰCOMP., ｵｲﾙｶｯﾌﾟ	64	2
〔キ〕		
ｷﾞﾔｰ, ｶｳﾝﾀｰｼﾔﾌﾄｻｰﾄﾞ	43	5
ｷﾞﾔｰ, ｶｳﾝﾀｰｼﾔﾌﾄｼｯｸｽｽ	43	9
ｷﾞﾔｰ, ｶｳﾝﾀｰｼﾔﾌﾄｾｶﾝﾄﾞ	43	3
ｷﾞﾔｰ, ｶｳﾝﾀｰｼﾔﾌﾄﾌｧｰｽﾄ	43	2
ｷﾞﾔｰ, ｶｳﾝﾀｰｼﾔﾌﾄﾌｲﾌｽ	43	8
ｷﾞﾔｰ, ｶｳﾝﾀｰｼﾔﾌﾄﾌｵｰｽ	43	6
ｷﾞﾔｰ, ｽﾀｰﾀｰﾄﾞﾘﾌﾞﾝ	32	1
ｷﾞﾔｰ, ｽﾀｰﾀｰﾘﾀﾞｸｼﾖﾝ	32	3
ｷﾞﾔｰ, ﾌﾟﾗｲﾏﾘｰﾄﾞﾗｲﾌﾞ	40	13
ｷﾞﾔｰ, ﾒｲﾝｼﾔﾌﾄｻｰﾄﾞ&ﾌｵｰｽ	42	4
ｷﾞﾔｰ, ﾒｲﾝｼﾔﾌﾄｼｯｸｽｽ	42	7
ｷﾞﾔｰ, ﾒｲﾝｼﾔﾌﾄｾｶﾝﾄﾞ	42	3
ｷﾞﾔｰ, ﾒｲﾝｼﾔﾌﾄﾌｲﾌｽ	42	5
ｷｰ, ｳｯﾄﾞﾗﾌ 25X18	41	16
ｷｰ, ﾌﾞﾗﾝｸ	92	3
ｷｰｾｯﾄ	92	1
ｷﾔｯﾌﾟ 45MM	30	2
ｷﾔｯﾌﾟ, ｵｲﾙﾌｲﾗｰ	30	5
ｷﾔｯﾌﾟ, ｼﾘﾝﾀﾞｰﾍｯﾄﾞｶﾊﾞｰ	24	2
	48	1
ｷﾔｯﾌﾟ, ｽｲﾝｸﾞｱｰﾑｴﾝﾄﾞ	81	6
ｷﾔｯﾌﾟ, ﾋﾟﾎﾞｯﾄ	92	17
ｷﾔｯﾌﾟ, ﾌﾞﾘｰﾀﾞｰ	62	10
	66	13
ｷﾔｯﾌﾟ, ﾏｽﾀｰｼﾘﾝﾀﾞｰ	54	11
	64	16
ｷﾔｯﾌﾟ, ﾘｻﾞｰﾌﾞﾀﾝｸ	93	11
ｷﾔｯﾌﾟ, ﾛｯｸﾅｯﾄ	52	14
ｷﾔｯﾌﾟASSY., ﾉｲｽﾞｻﾌﾟﾚｯｻｰ	91	8
ｷﾔｯﾌﾟCOMP., ﾌｭｰｴﾙﾌｲﾗｰ	69	12
ｷﾔｯﾌﾟCOMP., ﾗｼﾞｴﾀｰ	93	7
ｷﾔﾆｽﾀｰCOMP.	75	6
ｷﾔﾘﾊﾟｰｻﾌﾞASSY., ﾘﾔｰ	66	10
ｷﾔﾘﾊﾟｰｻﾌﾞASSY., R. ﾌﾛﾝﾄ	62	18
〔ク〕		
ｸﾞﾘｯﾌﾟ	95	6
ｸﾞﾘｯﾌﾟ, L. ﾊﾝﾄﾞﾙ	52	10
ｸﾞﾘｯﾌﾟCOMP., ｽﾛｯﾄﾙ	52	9
ｸﾞﾘﾙ, ﾗｼﾞｴﾀｰ	93	6
ｸﾞﾛﾒｯﾄ, ｻｲﾄﾞｶﾊﾞｰ	72	15
ｸﾞﾛﾒｯﾄ, ﾒｲﾝﾊﾟｲﾌﾟｶﾊﾞｰ	54	17
	64	22
ｸﾞﾛﾒｯﾄA, ｻｲﾄﾞｶﾊﾞｰ	72	16
ｸﾞﾛﾒｯﾄA, ﾘﾔｰｶﾊﾞｰ	72	1
ｸｯｼﾖﾝ, ﾌｭｰｴﾙﾀﾝｸﾘﾔｰ	69	11
ｸｯｼﾖﾝ, ﾌﾛﾝﾄﾌｭｰｴﾙﾀﾝｸ	69	10
ｸｯｼﾖﾝASSY., ﾘﾔｰ	83	1
ｸﾗﾝｸｹｰｽｾｯﾄ	38	1
ｸﾗﾝｸｼﾔﾌﾄCOMP.	40	9
ｸﾗﾝﾊﾟｰ, ｾﾝｻｰｺｰﾄﾞ	62	6
ｸﾗﾝﾊﾟｰ, ﾌﾞﾚｰｷﾎｰｽ	54	2
	64	1
ｸﾗﾝﾊﾟｰB, ｾﾝｻｰｺｰﾄﾞ	62	3
ｸﾗﾝﾌﾟ, ﾁｭｰﾌﾞ	69	20
	72	24
	75	16
		17
ｸﾗﾝﾌﾟ, ﾌﾞﾚｰｷﾊﾟｲﾌﾟ	57	5
		6
ｸﾗﾝﾌﾟ, ﾌｭｰｴﾙﾎｰｽ	69	19
ｸﾗﾝﾌﾟ, ﾏｽﾀｰｼﾘﾝﾀﾞｰｵｲﾙﾎｰｽ	64	11
ｸﾗﾝﾌﾟ, ABSｺｰﾄﾞ	62	4
		5
ｸﾘｯﾌﾟ, ｳｵｰﾀｰﾎｰｽ	35	6
		7
	93	14
		15
ｸﾘｯﾌﾟ, ｴｱｰﾎｰｽ 16MM	72	20
ｸﾘｯﾌﾟ, ｹｰﾌﾞﾙ 14MM	66	21
ｸﾘｯﾌﾟ, ｹｰﾌﾞﾙ 15MM	36	15
ｸﾘｯﾌﾟ, ｹｰﾌﾞﾙ 8MM	89	23
ｸﾘｯﾌﾟ, ｻﾌﾞﾀﾝｸﾎｰｽ	72	14
	74	3
ｸﾘｯﾌﾟ, ﾁｭｰﾌﾞ	75	18
	93	25
	94	26
ｸﾘｯﾌﾟ, ﾊﾞﾝﾊﾟｰｼｰﾙ	56	7
	85	22
	88	10
	91	11
ｸﾘｯﾌﾟ, ﾊｰﾈｽ	76	20
ｸﾘｯﾌﾟ, ﾊｰﾈｽﾊﾞﾝﾄﾞ	86	15
ｸﾘｯﾌﾟ, ﾋﾟｽﾄﾝﾋﾟﾝ 16MM	40	4
ｸﾘｯﾌﾟ, ﾌﾞﾘｰｻﾞｰﾁｭｰﾌﾞ	72	13
	74	1
ｸﾘｯﾌﾟ, ﾎﾞﾃﾞｲ	81	19
	91	13
ｸﾘｯﾌﾟ, ﾘﾀｰﾝﾎｰｽ	76	15
ｸﾘｯﾌﾟ, ﾜｲﾔｰﾊｰﾈｽ	53	23
〔ケ〕		
ｹｰｽ, ﾄﾞﾗｲﾌﾞﾁｴﾝ	81	1
ｹｰｽ, L. ﾎﾞﾄﾑ	61	17
ｹｰｽ, R. ﾎﾞﾄﾑ	61	9
ｹｰｽASSY., ｱｯﾊﾟｰ	51	6
ｹｰｽASSY., ｱﾝﾀﾞｰ	51	7

部　品　名　索　引

部品名	頁	見出
ｹｰｽCOMP.,ｴｱｰｸﾘｰﾅｰ	72	2
ｹｰｽCOMP.,ﾍｯﾄﾞﾗｲﾄ	50	5
ｹｰﾌﾞﾙ,ｽﾀｰﾀｰﾓｰﾀｰ	36	12
ｹｰﾌﾞﾙ,ﾊﾞｯﾃﾘｰｱｰｽ	36	13
ｹｰﾌﾞﾙCOMP.,ｸﾗｯﾁ	52	3
ｹｰﾌﾞﾙCOMP.A,ｽﾛｯﾄﾙ	52	1
ｹｰﾌﾞﾙCOMP.B,ｽﾛｯﾄﾙ	52	2
〔ｺ〕		
ｺｲﾙCOMP.,ｲｸﾞﾆｯｼｮﾝ	91	6
		7
ｺｯﾀｰ,ﾊﾞﾙﾌﾞ	26	13
ｺﾈｸﾀｰ	64	6
〔ｻ〕		
ｻｰｸﾘｯﾌﾟ	64	19
ｻｰｸﾘｯﾌﾟ 25MM	42	16
ｻｰｸﾘｯﾌﾟ 28MM	43	18
ｻｰｸﾘｯﾌﾟ,ｲﾝﾀｰﾅﾙ 18.8	55	27
ｻｰｸﾘｯﾌﾟ,ｲﾝﾀｰﾅﾙ 20MM	81	18
ｻｰｸﾘｯﾌﾟ,ｲﾝﾀｰﾅﾙ 35MM	82	24
ｻｰｸﾘｯﾌﾟ,ｴｷｽﾀｰﾅﾙ 14MM	44	21
	77	17
ｻｰｸﾘｯﾌﾟ,ﾘﾔｰﾏｽﾀｰｼﾘﾝﾀﾞｰ	64	12
ｻｰﾓｽﾀｯﾄ	45	1
ｻｽﾍﾟﾝｼｮﾝ,ｳｲﾝｶｰﾘﾚｰ	89	11
ｻｽﾍﾟﾝｼｮﾝ,ﾊﾟﾜｰﾘﾚｰ	89	15
ｻﾌﾞｽﾌﾟﾘﾝｸﾞ,ｻｲﾄﾞｽﾀﾝﾄﾞ	80	4
ｻﾌﾞﾊｰﾈｽ,ｵｲﾙﾌﾟﾚｯｼﾔｰ	38	7
〔ｼ〕		
ｼﾞｪｯﾄCOMP.,ｵｲﾙ	38	3
ｼﾞｮｲﾝﾄ,ｳｵｰﾀｰ	38	6
ｼﾞｮｲﾝﾄ,ﾁｭｰﾌﾞ	47	25
	74	10
ｼﾞｮｲﾝﾄ,ﾄﾞﾗｲﾌﾞﾁｪﾝ	81	2
ｼﾞｮｲﾝﾄ,ﾌﾞﾚｰｷﾛｯﾄﾞ	64	20
ｼﾞｮｲﾝﾄA,ﾊﾞｷｭｰﾑﾁｭｰﾌﾞ	46	23
ｼｰﾄ,ｸﾗｯﾁｽﾌﾟﾘﾝｸﾞ	31	10
ｼｰﾄ,ｼﾞﾔﾀﾞｰｽﾌﾟﾘﾝｸﾞ	31	4
ｼｰﾄ,ﾊﾞﾙﾌﾞｽﾌﾟﾘﾝｸﾞ	26	12
ｼｰﾄASSY.,ｼﾝｸﾞﾙ	70	2
ｼｰﾄASSY.,ﾋﾟﾘｵﾝ	70	8
ｼｰﾙ,ｴｱｰｸﾘｰﾅｰ	72	5
ｼｰﾙ,ｽﾛｯﾄﾙﾎﾞﾃﾞｨ	47	24
ｼｰﾙ,ﾀﾞｽﾄ	61	21
ｼｰﾙ,ﾊﾞﾙﾌﾞｽﾃﾑ	26	1
ｼｰﾙ,ﾌﾞﾘｰｻﾞｰ	69	13
ｼｰﾙｾｯﾄ,ﾋﾟｽﾄﾝ	62	1
	66	2
ｼｰﾙｾｯﾄ,ﾌﾛﾝﾄﾌｵｰｸ	61	15
ｼｰﾙﾘﾝｸﾞ,ｲﾝｼﾞｪｸﾀｰ	46	18
ｼﾑ,ﾀﾍﾟｯﾄ	26	14
	27	14
	28	14
ｼﾔﾌﾄ,ｷﾞﾔｰｼﾌﾄﾌｵｰｸ	44	7

部品名	頁	見出
ｼﾔﾌﾄ,ﾛｯｶｰｱｰﾑ	26	6
ｼﾔﾌﾄC,ｱｲﾄﾞﾙｷﾞﾔｰ	32	4
ｼﾔﾌﾄCOMP.,ﾊﾞﾗﾝｻｰ	40	11
ｼｭﾗｳﾄﾞCOMP.	93	3
ｼﾘﾝﾀﾞｰｻﾌﾞASSY.,ﾌﾛﾝﾄﾏｽﾀｰ	54	9
ｼﾘﾝﾀﾞｰｻﾌﾞASSY.,ﾘﾔｰﾏｽﾀｰ	64	8
ｼﾘﾝﾀﾞｰｾｯﾄ,ﾏｽﾀｰ	54	15
〔ｽ〕		
ｽｲｯﾁASSY.,ｳｲﾝｶｰ	52	6
ｽｲｯﾁASSY.,ｵｲﾙﾌﾟﾚｯｼﾔｰ	38	9
ｽｲｯﾁASSY.,ｺﾝﾋﾞﾈｰｼｮﾝ	92	2
ｽｲｯﾁASSY.,ｻｲﾄﾞｽﾀﾝﾄﾞ	80	1
ｽｲｯﾁASSY.,ｽﾀｰﾀｰ&ｴﾝｼﾞﾝｽﾄｯﾌﾟ&ﾊｻﾞｰﾄﾞ	52	4
ｽｲｯﾁASSY.,ｽﾀｰﾀｰﾏｸﾞﾈﾁｯｸ	88	2
ｽｲｯﾁASSY.,ﾁｪﾝｼﾞ	38	10
ｽｲｯﾁASSY.,ﾌﾛﾝﾄｽﾄｯﾌﾟ	54	1
ｽｲｯﾁASSY.,ﾘﾔｰｽﾄｯﾌﾟ	77	6
ｽｲｯﾁCOMP.,ﾌﾛﾝﾄﾚﾊﾞｰ	52	7
ｽｳｲﾝｸﾞｱｰﾑｻﾌﾞASSY.,ﾘﾔｰ	81	13
ｽｸﾘｭｰ 4X6.6	69	3
ｽｸﾘｭｰ 6X13	72	19
ｽｸﾘｭｰ,ｽﾍﾟｼﾔﾙ 5X11	91	9
ｽｸﾘｭｰ,ｽﾍﾟｼﾔﾙ 6X14	56	6
	75	13
	81	14
	88	7
		9
	93	18
ｽｸﾘｭｰ,ｽﾍﾟｼﾔﾙ 6X25	93	19
ｽｸﾘｭｰ,ﾀｯﾋﾟﾝｸﾞ 3X20	51	10
ｽｸﾘｭｰ,ﾀｯﾋﾟﾝｸﾞ 3X6	93	24
ｽｸﾘｭｰ,ﾀｯﾋﾟﾝｸﾞ 4X12	86	16
ｽｸﾘｭｰ,ﾀｯﾋﾟﾝｸﾞ 5X16	51	11
ｽｸﾘｭｰ,ﾀｯﾋﾟﾝｸﾞ 5X20	72	22
ｽｸﾘｭｰ,ﾄﾙｸｽ 5X17	46	3
ｽｸﾘｭｰ,ﾄﾙｸｽ 5X8.7	46	2
ｽｸﾘｭｰ,ﾊﾟﾝ 4X30	72	21
ｽｸﾘｭｰ,ﾊﾟﾝ 4X8	47	30
ｽｸﾘｭｰ,ﾊﾟﾝ 4X8.5	93	4
ｽｸﾘｭｰ,ﾊﾟﾝ 5MM	47	29
ｽｸﾘｭｰ,ﾊﾟﾝ 5X14	93	21
ｽｸﾘｭｰ,ﾊﾟﾝ 6X12	76	16
ｽｸﾘｭｰ,ﾊﾟﾝ 6X25	51	8
	60	9
ｽｸﾘｭｰ,ﾌﾞﾘｰﾀﾞｰ	62	9
	66	12
ｽｸﾘｭｰ,ﾌﾗｯﾄ 4X12	55	28
ｽｸﾘｭｰ,ﾌﾗｯﾄ 4X40	65	30
ｽｸﾘｭｰ,ﾌﾗｯﾄ 6X16	59	7
ｽｸﾘｭｰﾜｯｼﾔｰ 4X12	55	29
ｽｸﾘｭｰﾜｯｼﾔｰ 5X10	75	15
ｽｸﾘｭｰﾜｯｼﾔｰ 5X12	36	18
	47	31
ｽｸﾘｭｰﾜｯｼﾔｰ 5X14	47	32
ｽｸﾘｭｰﾜｯｼﾔｰ 5X20	52	22
ｽﾃｰ,ｳｲﾝｶｰ	86	2

部品名	頁	見出
ｽﾃｰ,ｺﾝﾋﾞﾈｰｼｮﾝｽｲｯﾁ	92	8
ｽﾃｰ,ｼｰﾄﾏｳﾝﾃｨﾝｸﾞ	84	9
ｽﾃｰ,ｾﾝｻｰｺｰﾄﾞ	66	4
ｽﾃｰ,ﾄｯﾌﾟﾌﾞﾘｯｼﾞｱﾝﾀﾞｰ	58	8
ｽﾃｰ,ﾊｰﾈｽｸﾘｯﾌﾟ	38	8
ｽﾃｰ,ﾎｰﾝ	92	5
ｽﾃｰ,ﾒｰﾀｰ	51	4
ｽﾃｰ,ﾘﾔｰﾌｴﾝﾀﾞｰA	84	16
ｽﾃｰ,ﾜｲﾔｰ	46	13
ｽﾃｰﾀｰCOMP.	34	2
ｽﾃｰCOMP.,ﾌﾛﾝﾄﾌﾞﾚｰｷﾎｰｽ	54	5
ｽﾃｰCOMP.,ﾘﾔｰﾌﾞﾚｰｷﾎｰｽ	64	3
ｽﾃｰCOMP.,ﾚｷﾞｭﾚｰﾄﾚｸﾁﾌｱｲﾔｰ	75	9
ｽﾃｰCOMP.,ABSﾓｼﾞｭﾚｰﾀｰ	56	2
ｽﾃｰCOMP.B,ﾌﾛﾝﾄﾌﾞﾚｰｷﾎｰｽ	54	6
ｽﾃｯﾌﾟCOMP.,L.	78	8
ｽﾃｯﾌﾟCOMP.,R.	78	5
ｽﾃﾑｻﾌﾞASSY.,ｽﾃｱﾘﾝｸﾞ	59	3
ｽﾄｯﾊﾟｰ	69	2
ｽﾄｯﾊﾟｰ,ﾀｰﾐﾅﾙ	36	10
ｽﾄｯﾊﾟｰCOMP.,ｷﾞﾔｰｼﾌﾄﾄﾞﾗﾑ	44	8
ｽﾄﾚｰﾅｰCOMP.,ｵｲﾙ	37	7
ｽﾊﾟﾅ 10X14	95	7
ｽﾊﾟﾅ 12X14	95	8
ｽﾊﾟﾅ,ﾋﾟﾝ	95	9
ｽﾋﾟﾝﾄﾞﾙCOMP.,ｷﾞﾔｰｼﾌﾄ	44	10
ｽﾌﾟﾘﾝｸﾞ,ｶｰﾎﾞﾝﾌﾞﾗｼ	36	5
ｽﾌﾟﾘﾝｸﾞ,ｷｯｸｽﾀｰﾀｰｽﾄｯﾊﾟｰ	78	1
ｽﾌﾟﾘﾝｸﾞ,ｸﾗｯﾁ	31	8
ｽﾌﾟﾘﾝｸﾞ,ｸﾗｯﾁﾚﾊﾞｰ	30	7
ｽﾌﾟﾘﾝｸﾞ,ｻｲﾄﾞｽﾀﾝﾄﾞ	80	3
ｽﾌﾟﾘﾝｸﾞ,ｼﾞﾔﾀﾞｰ	31	9
ｽﾌﾟﾘﾝｸﾞ,ｼﾌﾄﾄﾞﾗﾑｽﾄｯﾊﾟｰ	44	9
ｽﾌﾟﾘﾝｸﾞ,ｼﾌﾄﾘﾀｰﾝ	44	12
ｽﾌﾟﾘﾝｸﾞ,ｽﾄｯﾌﾟｽｲｯﾁ	77	7
ｽﾌﾟﾘﾝｸﾞ,ﾊﾞｯﾄﾞ	62	8
	66	6
ｽﾌﾟﾘﾝｸﾞ,ﾊﾞﾙﾌﾞｱｳﾀｰ	26	9
ｽﾌﾟﾘﾝｸﾞ,ﾊﾞﾙﾌﾞｲﾝﾅｰ	26	10
ｽﾌﾟﾘﾝｸﾞ,ﾌﾞﾚｰｷﾍﾟﾀﾞﾙ	77	9
ｽﾌﾟﾘﾝｸﾞ,ﾌﾛﾝﾄﾌｵｰｸ	61	4
ｽﾌﾟﾘﾝｸﾞ,ﾌﾛﾝﾄﾘﾊﾞｳﾝﾄﾞ	61	8
ｽﾌﾟﾘﾝｸﾞ,ﾍｯﾄﾞﾗｲﾄｴｲﾐﾝｸﾞ	50	3
ｽﾌﾟﾘﾝｸﾞ,L.ｽﾃｯﾌﾟﾘﾀｰﾝ	78	7
ｽﾌﾟﾘﾝｸﾞ,R.ｽﾃｯﾌﾟﾘﾀｰﾝ	78	6
ｽﾌﾟﾛｹｯﾄ,ｵｲﾙﾎﾟﾝﾌﾟﾄﾞﾗｲﾌﾞ	37	4
ｽﾌﾟﾛｹｯﾄ,ｵｲﾙﾎﾟﾝﾌﾟﾄﾞﾘﾌﾞﾝ	37	5
ｽﾌﾟﾛｹｯﾄ,ﾀｲﾐﾝｸﾞ	40	12
ｽﾌﾟﾛｹｯﾄ,ﾄﾞﾗｲﾌﾞ	43	10
ｽﾌﾟﾛｹｯﾄ,ﾌｧｲﾅﾙﾄﾞﾘﾌﾞﾝ	67	2
ｽﾍﾟｰｻｰ,ﾄｯﾌﾟﾌﾞﾘｯｼﾞ	58	7
ｽﾗｲﾀﾞｰ,ﾁｪﾝ	81	12
ｽﾘｰﾌﾞ	66	14
ｽﾚｯﾄﾞB,ｽﾃｱﾘﾝｸﾞﾍｯﾄﾞﾄｯﾌﾟ	59	8
ｽﾚｯﾄﾞCOMP.,ｽﾃｱﾘﾝｸﾞﾍｯﾄﾞﾄｯﾌﾟ	59	4

部品名	頁	見出
〔ｾ〕		
ｾﾝｻｰ,ﾌﾛﾝﾄﾎｲｰﾙｽﾋﾟｰﾄﾞ	62	7
ｾﾝｻｰ,ﾘﾔｰﾎｲｰﾙｽﾋﾟｰﾄﾞ	66	3
ｾﾝｻｰ,O2	76	14
ｾﾝｻｰｾｯﾄ	46	1
ｾﾝｻｰASSY.,ｳｵｰﾀｰﾃﾝﾌﾟﾚｼﾔｰ	25	9
ｾﾝｻｰASSY.,ｽﾋﾟｰﾄﾞ	38	11
ｾﾝｻｰASSY.,ﾊﾞﾝｸｱﾝｸﾞﾙ	89	6
ｾﾝﾀｰ,ｸﾗｯﾁ	31	3
ｾﾝﾀｰCOMP.,ｼﾌﾄﾄﾞﾗﾑ	44	6
〔ﾀ〕		
ﾀﾞｲｵｰﾄﾞASSY.,ｽﾘｰｳｴｲ	89	3
ﾀﾞｲﾔﾌﾗﾑ	54	14
	64	17
ﾀﾞｸﾄ,ｴｱｰｸﾘｰﾅｰ	72	7
ﾀﾞｽﾄｼｰﾙ 22X29X4	82	22
ﾀﾞｽﾄｼｰﾙ 22X35X7	82	21
ﾀﾞｽﾄｼｰﾙ 25X40X5	63	14
ﾀﾞｽﾄｼｰﾙ 30X47X8	68	23
ﾀﾞｽﾄｼｰﾙ,ｽﾃｱﾘﾝｸﾞｱｯﾊﾟｰ	59	1
ﾀﾞｽﾄｼｰﾙ,ｽﾃｱﾘﾝｸﾞﾍｯﾄﾞ	59	2
ﾀﾞﾝﾊﾟｰｾｯﾄ,ﾎｲｰﾙ	67	1
ﾀｲﾔ,ﾌﾛﾝﾄ	63	7
ﾀｲﾔ,ﾘﾔｰ	67	11
ﾀﾝｸ,ﾗｼﾞｴﾀｰﾘｻﾞｰﾌﾞ	93	10
ﾀﾝｸｾｯﾄ,ﾌｭｰｴﾙ	69	6
〔ﾁ〕		
ﾁｴﾝ,ｵｲﾙﾎﾟﾝﾌﾟ	37	6
ﾁｴﾝ,ｶﾑ	29	1
ﾁｴﾝ,ﾄﾞﾗｲﾌﾞ	81	3
ﾁｭｰﾌﾞ 3.5X45	47	33
ﾁｭｰﾌﾞ 5X410	94	27
ﾁｭｰﾌﾞ,ｴｱｰ	75	2
ﾁｭｰﾌﾞ,ｴｱｰｸﾘｰﾅｰﾄﾞﾚﾝ	72	6
ﾁｭｰﾌﾞ,ﾄﾞﾚﾝ	75	7
ﾁｭｰﾌﾞ,ﾊﾟｰｼﾞ	46	19
	75	3
ﾁｭｰﾌﾞ,ﾊﾟｰｼﾞｺﾝﾄﾛｰﾙﾊﾞﾙﾌﾞｼﾞｮｲﾝﾄ	75	4
ﾁｭｰﾌﾞ,ﾋﾞﾆｰﾙ 8X12X390	73	25
ﾁｭｰﾌﾞ,ﾌﾞﾘｰｻﾞｰ	72	11
ﾁｭｰﾌﾞ,L.ｺﾈｸﾃｨﾝｸﾞ	72	9
ﾁｭｰﾌﾞ,R.ｺﾈｸﾃｨﾝｸﾞ	72	8
ﾁｭｰﾌﾞA,ｴｱｰｲﾝｼﾞｪｸｼｮﾝ	74	4
ﾁｭｰﾌﾞA,ﾌﾞﾘｰｻﾞｰ	74	2
ﾁｭｰﾌﾞASSY.	69	5
ﾁｭｰﾌﾞB,ｴｱｰｲﾝｼﾞｪｸｼｮﾝ	74	5
〔ﾃ〕		
ﾃﾞｨｽｸ,ﾌﾛﾝﾄﾌﾞﾚｰｷ	63	9
ﾃﾞｨｽｸ,ﾘﾔｰﾌﾞﾚｰｷ	67	13
ﾃﾞｨｽｸｾｯﾄ,ｸﾗｯﾁ	31	5
ﾃｰﾙﾗｲﾄﾕﾆｯﾄ	87	3

部　品　名　索　引

部　品　名	頁	見出
テンシヨナーCOMP.,カムチエン	29	2
〔 ト 〕		
ドライバー,スクリユー	95	5
ドラムCOMP.,ギヤーシフト	44	5
トレイ,イグニツシヨンコイル	91	1
〔 ナ 〕		
ナット,6カク 10MM	52	20
ナット,6カク 6MM	77	15
ナット,6カク 8MM	53	24
	65	31
ナット,6カクキヤツプ 6MM	69	17
ナット,6カクキヤツプ 8MM	76	19
ナット,キヤツプ 6MM	52	19
	55	25
	69	16
	74	9
	86	14
	89	20
ナット,クリツプ 5MM	50	12
ナット,クリツプ 6MM	93	22
ナット,コネクテイングロツド	40	8
ナット,サイドスタンド	80	7
ナット,スクエアウエルデイング 4MM	72	23
ナット,ステアリングステム	58	11
ナット,スペシヤル 6MM	77	12
ナット,スペシヤル 6X7	88	6
ナット,セツテイング	93	2
ナット,フイキシング	52	21
ナット,フエンダーセツテイング	72	17
ナット,フランジ 10MM	92	19
ナット,フランジ 3MM	93	23
ナット,フランジ 5MM	87	9
ナット,フランジ 6MM	39	26
	85	26
	90	25
	91	15
ナット,フランジ 8MM	76	21
ナット,ヘツドライトエイミング	50	11
ナット,ロツク 22MM	31	14
ナット,ロツク 26X1.5	81	16
ナット,U 10MM	78	22
	81	15
ナット,U 12MM	67	18
ナット,U 14MM	81	17
ナット,U 16MM	67	17
ナット,U 5MM	85	25
ナット,U 6MM	60	10
	75	14
	85	24
ナットワツシヤー 6MM	36	14
ナットU,フランジ 8MM	58	12
〔 ノ 〕		
ノツクピン 10X16	24	10
ノツクピン 10X16	38	20
ノツクピン 8X14	25	17
	30	15
	33	6
	37	17
〔 ハ 〕		
バーCOMP.,サイドスタンド	80	2
パイプ,シート	61	12
パイプ,ステアリングハンドル	58	1
パイプ,フユーエル	46	20
		21
パイプ,CP	87	2
パイプCOMP.,エキゾースト	76	1
パイプCOMP.,フロントフオーク	61	4
パイプCOMP.B,フロントブレーキ	57	3
パイプCOMP.B,リヤーブレーキ	57	1
パイプCOMP.C,フロントブレーキ	57	4
パイプCOMP.C,リヤーブレーキ	57	2
パツキン,オイルストレーナー	37	8
	49	1
パツキン,ベース	69	8
パツキン,マフラー	76	9
バツグ,サービスブツク	95	3
バツテリー	88	1
パツトセツト,フロント	62	2
パツトセツト,リヤー	66	1
バルブ,インレツト	26	7
バルブ,エキゾースト	26	8
バルブ,パージコントロールソレノイド	75	8
バルブ,リム	63	1
	67	12
バルブセツト,アイドルエアーコントロール	46	11
バルブASSY.,エアーインジエクション ソレノイド	74	7
バルブASSY.,リリーフ	37	9
バルブCOMP.,リード	24	5
パン,オイル	37	1
バンド,インシユレーター	25	7
バンド,エアークリーナーコネクテイング チユーブ	72	10
バンド,ツール	89	18
	95	4
バンド,ナイロン	87	8
バンド,ラバー	89	22
バンド,ワイヤーハーネス	89	21
バンド,L.リヤーマフラー	76	8
ハーネス,ワイヤー	89	4
〔 ヒ 〕		
ピース,オイルロツク	61	10
ピストン	40	2
	62	11
	66	5
ピストンセツト,マスターシリンダー	64	13
ピボツト,シフトドラムストツパーアーム	44	15
ピン,ギヤーシフトフオークガイド	43	11
ピン,クラツチリフター	31	11
ピン,シフトリターンスプリング	44	13
ピン,ステツプジヨイント	78	4
ピン,スプリツト 1.0	50	15
ピン,スプリツト 2.0X15	65	33
	79	27
ピン,スプリツト 2.0X18	79	28
ピン,スプリング 3X8	78	23
ピン,パーテイシヨン	38	2
ピン,ハンガー	62	17
	66	11
ピン,ピストン	40	3
ピン,メインステツプバージヨイント	78	3
ピンA,ノツク 12X16	25	18
ピンD,ジヨイント	65	34
ヒートガード,ホーン	89	8
ヒユーズ,ブレード	88	11
ヒユーズ,ミニ	88	12
	90	31
		32
		33
〔 フ 〕		
ブーツ,スリーブ	66	9
ブーツ,ピンブツシユ	62	15
ブーツB	62	16
	66	17
ブーツCOMP.	54	8
	64	7
プーラー,ミニヒユーズ	95	1
ブツシユ,ガイド	61	6
ブツシユ,スライダー	61	7
ブツシユA,ダンパー	83	2
プラグ,スパーク	25	8
プラグ,ブリーザーチユーブ	72	12
ブラケツト,ハンドルレバー	52	11
ブラケツト,ピリオンステツプ	78	15
ブラケツトサブASSY.,R.フロント	62	19
ブラケツトCOMP.,リヤーブレーキ	66	7
ブラシセツトA,カーボン	36	2
ブラシセツトB,カーボン	36	3
ブリツジ,フオークトツプ	58	6
ブレース,フロントフエンダー	60	4
プレート	46	6
プレート,アイドルエアーコントロールバルブ	46	14
プレート,スイングアームサイド	67	20
プレート,ステツプラバーセツテイング	78	10
プレート,スピンドル	44	11
プレート,セツテイング	31	7
プレート,ダイヤフラム	54	13
	64	18
プレート,テンシヨナーセツテイング	44	1
プレート,ドライブチエンガイド	33	3
プレート,ピリオンステツプクリツク	78	17
プレート,フアンネルセツテイング	46	7
プレート,フロントエンジンハンガー	92	6
プレート,ベアリングセツテイング	42	2
		9
プレート,ヘルメツトホルダー	84	4
プレート,ポート	24	3
プレートASSY.,リヤーフレーム	84	19
プレートC,エンジンハンガー	92	7
プレートCOMP.,クラツチプレツシヤー	31	6
プロテクター	54	10
フアンCOMP.,クーリング	93	5
フイルターセツト,オイル	37	2
フイルターASSY.,フユーエル	69	4
フエンダー,フロント	60	3
フエンダーセツト,リヤー	84	15
フエンダーASSY.A,リヤー	84	18
フオーク,センターギヤーシフト	44	3
フオーク,L.ギヤーシフト	44	4
フオーク,R.ギヤーシフト	44	2
フオークASSY.,L.フロント	61	16
フオークASSY.,R.フロント	61	1
フライホイールCOMP.	34	1
フランジサブASSY.,リヤーフアイナル ドリブン	67	7
フレームASSY.,L.リヤー	84	7
フレームASSY.,R.リヤー	84	5
〔 ヘ 〕		
ベアリング,スペシヤルラジアルボール 6204	41	17
ベアリング,ニードル 14X22X16	44	19
ベアリング,ニードル 17X27X14.8	42	17
ベアリング,ニードル 20X24X11	43	20
ベアリング,ニードル 20X34X16.8	43	19
ベアリング,ニードル 22X29X30	82	20
ベアリング,ニードル 30X35X17	31	17
ベアリング,ヘツドパイプアツパー	59	10
ベアリング,ヘツドパイプアンダー	59	11
ベアリング,ラジアルボール 25X47X8	44	18
ベアリング,ラジアルボール 6202	82	25
ベアリング,ラジアルボール 6203UU	63	13
ベアリング,ラジアルボール 6204UU	67	21
ベアリング,ラジアルボール 6303UU	68	22
ベアリング,ラジアルボール 6305	42	20
ベアリングA,クランクシヤフト	40	10
ベアリングA,コネクテイングロツド	40	7
ベアリングB,クランクシヤフト	40	10
ベアリングB,コネクテイングロツド	40	7
ベアリングC,クランクシヤフト	40	10
ベアリングC,コネクテイングロツド	40	7
ベアリングD,クランクシヤフト	40	10
ベアリングD,コネクテイングロツド	40	7
ベアリングE,クランクシヤフト	40	10
ベアリングE,コネクテイングロツド	40	7
ペダルCOMP.,ギヤーチエンジ	77	2
ペダルCOMP.,リヤーブレーキ	77	8
ヘツドライトASSY.	50	1
ヘツドASSY.,シリンダー	25	1
〔 ホ 〕		
ボール,スチール #8	79	29

5

www.mnex-japan.com

部品名索引

部品名	頁	見出
ボス,オイルフィルター	37	12
ボックスA,バッテリー	88	4
ボックスB,バッテリー	84	8
ボディセット	46	9
ボディセット,フレーム	92	4
ボディASSY.,スロットル	46	8
ボディCOMP.,アイドルエアーコントロールバルブ	46	17
ボルト,6カク 6X25	91	14
ボルト,アダプター 10MM	52	16
ボルト,オイル 10X22	54	24
	65	27
ボルト,キャップ 6X8	78	20
ボルト,クラッチワイヤーアジャステイング	52	13
ボルト,コネクテイングロッド	40	6
ボルト,サイドスタンドピボット	80	5
ボルト,シーリング 12MM	25	4
	38	4
ボルト,シーリング 18MM	38	17
ボルト,ショルダー	47	26
ボルト,スイッチセッテイング	80	6
ボルト,スウイングアームピボット	81	7
ボルト,スタッド 12X25	67	15
ボルト,スタッド 6X16	39	25
ボルト,スタッド 8X22	25	16
ボルト,スペシャル 10MM	43	12
ボルト,スペシャル 10X16	25	10
ボルト,スペシャル 10X25	40	14
ボルト,スペシャル 5X10	50	10
	85	23
ボルト,セッテイング	36	6
ボルト,ソケット 10MM	38	13
		14
ボルト,ソケット 10X25	59	6
ボルト,ソケット 10X54	92	14
ボルト,ソケット 4X25	69	15
ボルト,ソケット 5X10	63	11
ボルト,ソケット 5X9	88	8
ボルト,ソケット 6X10	92	24
ボルト,ソケット 6X22	52	17
	54	22
	65	25
	70	12
	86	13
ボルト,ソケット 6X28	74	12
ボルト,ソケット 8MM	32	5
	61	19
ボルト,ソケット 8X20	44	24
	50	7
ボルト,ソケット 8X22	69	14
ボルト,ソケット 8X30	58	9
ボルト,ソケット 8X32	58	10
	61	18
	78	19
		21
ボルト,ソケットスペシャル 6X12	83	3
ボルト,ソケットスペシャル 6X50	65	26
ボルト,ソケットスペシャル 8X12	83	4
ボルト,ソケットスペシャル 8X18	70	9

部品名	頁	見出
ボルト,ソケットスペシャル 8X18	85	21
ボルト,ソケットスペシャル 8X45	77	10
ボルト,ソケットノック 6MM	38	15
ボルト,ターミナル	36	7
ボルト,タイロッド	77	11
ボルト,チエンアジャステイング	81	4
ボルト,ディスク 8X25	63	10
ボルト,ドレンプラグ 12X15	37	14
ボルト,ハンドルレバーピボット	54	23
ボルト,ピボットアジャステイング	81	10
ボルト,ピリオンステップブラケット	78	16
ボルト,ピン	66	16
ボルト,ブレーキディスク 8X24	67	16
ボルト,フランジ 10X145	92	13
		24
ボルト,フランジ 10X25	92	15
ボルト,フランジ 10X28	85	32
	92	22
ボルト,フランジ 10X65	92	16
ボルト,フランジ 10X75	39	34
ボルト,フランジ 12X50	34	4
ボルト,フランジ 6MM	72	18
ボルト,フランジ 6X10	29	8
	54	18
	56	9
	66	18
	85	28
ボルト,フランジ 6X12	39	27
	54	19
	62	20
	64	23
ボルト,フランジ 6X14	29	12
	39	35
	42	10
		19
	44	22
	76	23
	90	27
	92	23
ボルト,フランジ 6X16	34	3
	62	21
	66	19
	85	29
ボルト,フランジ 6X18	39	28
ボルト,フランジ 6X20	24	8
	65	35
	77	18
	90	28
		29
ボルト,フランジ 6X22	90	30
ボルト,フランジ 6X25	29	9
	85	30
ボルト,フランジ 6X28	29	13
	36	19
	37	11
	54	20
ボルト,フランジ 6X30	31	13
ボルト,フランジ 6X32	25	13
	54	21
ボルト,フランジ 6X35	25	12

部品名	頁	見出
ボルト,フランジ 6X35	37	18
	39	29
ボルト,フランジ 6X39.5	25	14
ボルト,フランジ 6X40	34	6
	39	30
ボルト,フランジ 6X45	64	24
ボルト,フランジ 6X95	39	31
ボルト,フランジ 8X18	85	31
	92	21
ボルト,フランジ 8X32	62	22
ボルト,フランジ 8X40	76	17
ボルト,フランジ 8X49	66	20
ボルト,フランジ 8X50	76	18
		24
ボルト,フランジ 8X55	39	32
ボルト,フランジ 8X75	39	33
ボルト,フランジソケット 6X22	45	4
ボルト,フランジソケット 6X25	33	4
	35	8
ボルト,フランジソケット 6X28	30	11
	33	5
ボルト,フランジソケット 6X40	30	10
ボルト,フランジソケット 6X60	35	9
ボルト,フロントアクスル	63	12
ボルト,フロントフオーク	61	14
ボルト,ヘッドカバー	24	7
ボルト,ヘッドライトエイミング	50	9
ボルト,ヘッドライトマウンテイング	50	8
ボルト,ワンウエイ 6X10	84	20
ボルト,L.ステアリングハンドルレバーピボット	52	18
ボルト,UBS 8X105	38	16
ボルトワッシャー 4X8	38	12
ボルトワッシャー 6X12	37	13
	44	14
ボルトワッシャー 6X16	93	20
ボルトワッシャー 6X25	56	8
ボルトワッシャー 9X100	25	11
ボルトA,ピン	62	14
ポンプユニットASSY.,フユーエル	69	1
ポンプASSY.,オイル	37	3
ポンプCOMP.,ウオーター	35	1
ホース,ウオーターバイパス	35	5
ホース,ラジエターアッパー	93	12
ホース,ラジエターロアー	93	13
ホースA,ウオーター	35	4
ホースCOMP.,フユーエルフイード	69	7
ホースCOMP.,リヤーマスターシリンダー	64	10
ホースCOMP.A,フロントブレーキ	54	3
ホースCOMP.A,リヤーブレーキ	64	4
ホースCOMP.D,フロントブレーキ	54	4
ホースCOMP.D,リヤーブレーキ	64	5
ホーンCOMP.	89	7
ホイールサブASSY.,フロント	63	6
ホイールサブASSY.,リヤー	67	10
ホルダー	51	9
	87	5
ホルダー,ウインカー	86	9
ホルダー,ハンドルロアー	58	3

部品名	頁	見出
ホルダー,ブラシ	36	4
ホルダー,ヘッドライト	50	6
ホルダー,マスターシリンダー	52	8
	54	12
ホルダー,L.ステップ	78	11
ホルダー,L.ハンドルアッパー	58	5
ホルダー,R.ステップ	78	2
ホルダー,R.ハンドルアッパー	58	2
ホルダーASSY.,ヘルメット	84	11
ホルダーCOMP.,L.ピリオンステップ	78	18
ホルダーCOMP.,R.ピリオンステップ	78	14
〔マ〕		
マーク,ドライブコーション	96	4
マーク,リヤーフエンダー	97	3
マーク,L.ウイング	97	2
マーク,R.ウイング	97	1
マフラーCOMP.	76	5
〔ミ〕		
ミラーCOMP.	52	15
〔メ〕		
メーターASSY.,コンビネーション	51	2
メーターCOMP.,LCD	51	3
メインシャフト	42	1
〔モ〕		
モーターASSY.	46	12
モーターASSY.,スターター	36	1
モーターASSY.,フアン	93	9
モジュレーターASSY.	56	3
〔ラ〕		
ライトASSY.,ライセンス	87	4
ラジエターCOMP.	93	1
ラバー,エアークリーナーケースマウンテイング	84	1
ラバー,エキゾーストパイプマウンテイング	76	12
ラバー,ギヤーチエンジペダル	77	5
ラバー,キャニスターマウンテイング	75	1
ラバー,サーモスタット	45	2
	48	1
ラバー,サイドカバー	89	17
ラバー,シートクッション	70	6
ラバー,シートスポンジ	70	3
ラバー,シートセッテイング	70	4
		5
ラバー,ショック	88	3
ラバー,ステップ	78	9
ラバー,テールライトコード	84	14
ラバー,テールライトブラケット	89	5
ラバー,バッテリー	60	2
ラバー,ハンドルカバー	30	9
ラバー,ハンドルクッション	58	4

www.impex-jp.com

部　品　名　索　引

部　品　名	頁	見出
ﾗﾊﾞｰ,ﾌﾟﾛﾃｸﾀｰ	75	12
	76	4
	84	17
ﾗﾊﾞｰ,ﾌﾟﾛﾃｸﾀｰﾏｳﾝﾃｲﾝｸﾞ	76	6
ﾗﾊﾞｰ,ﾌﾛﾝﾄﾌｴﾝﾀﾞｰﾏｳﾝﾃｲﾝｸﾞ	60	6
ﾗﾊﾞｰ,ﾍｯﾄﾞﾗｲﾄ	74	6
ﾗﾊﾞｰ,ﾍｯﾄﾞﾗｲﾄｹｰｽｼｰﾙ	50	4
ﾗﾊﾞｰ,ﾍｯﾄﾞﾗｲﾄｹｰｽﾏｳﾝﾃｲﾝｸﾞ	70	1
	75	11
	93	17
ﾗﾊﾞｰ,ﾍｯﾄﾞﾗｲﾄｹｰｽﾘﾑ	50	13
ﾗﾊﾞｰ,ﾍｯﾄﾞﾗｲﾄﾏｳﾝﾃｲﾝｸﾞ	50	2
ﾗﾊﾞｰ,ﾏｳﾝﾃｲﾝｸﾞ	24	9
	48	1
ﾗﾊﾞｰ,ﾏﾌﾗｰﾏｳﾝﾃｲﾝｸﾞ	76	10
ﾗﾊﾞｰ,ﾘﾔｰｳｲﾝｶｰﾏｳﾝﾃｲﾝｸﾞ	86	10
ﾗﾊﾞｰ,ﾘﾔｰｶｳﾙﾏｳﾝﾃｲﾝｸﾞ	60	8
ﾗﾊﾞｰ,ﾘﾔｰﾌｴﾝﾀﾞｰ	84	13
ﾗﾊﾞｰ,ﾘﾔｰﾌﾚｰﾑ	84	6
ﾗﾊﾞｰ,ﾘﾝｸｽﾄｯﾊﾟｰ	84	10
ﾗﾊﾞｰ,L.ｻｲﾄﾞｱｳﾀｰｶﾊﾞｰ	51	1
ﾗﾊﾞｰ,L.ﾌﾛﾝﾄｳｲﾝｶｰ	86	6
ﾗﾊﾞｰ,R.ﾌﾛﾝﾄｳｲﾝｶｰ	86	3
ﾗﾊﾞｰB,ｼｰﾄﾏｳﾝﾃｲﾝｸﾞ	87	7
ﾗﾊﾞｰB,ﾃｰﾙﾗｲﾄﾏｳﾝﾃｲﾝｸﾞ	56	1
ﾗﾊﾞｰB,R.ｶﾊﾞｰ	87	1
ﾗﾊﾞｰC,ｼｰﾄｾｯﾃｲﾝｸﾞ	70	7
ﾗﾍﾞﾙ,ｵｲﾙｷｬﾊﾟｼﾃｲｰ	96	3
ﾗﾍﾞﾙ,ﾀｲﾔ&ﾄﾞﾗｲﾌﾞﾁｴﾝ	96	1
ﾗﾍﾞﾙ,ﾁｴﾝｱｼﾞﾔｽﾀｰ	96	2
ﾗﾍﾞﾙ,ﾗｼﾞｴﾀｰｷｬｯﾌﾟ	93	8
〔 リ 〕		
ﾘﾃｰﾅｰ	62	13
	66	8
ﾘﾃｰﾅｰ,ﾊﾞﾙﾌﾞｽﾌﾟﾘﾝｸﾞ	26	11
ﾘﾌﾀｰASSY.,ﾃﾝｼｮﾅｰ	29	4
ﾘﾌﾚｸﾀｰ,ﾌﾛﾝﾄﾘﾌﾚｯｸｽ	60	1
ﾘﾌﾚｸﾀｰ,ﾘﾌﾚｯｸｽ	84	3
ﾘﾍﾞｯﾄ,ﾌﾟｯｼｭ 6MM	86	12
	91	10
ﾘﾚｰASSY.,ﾊﾟﾜｰ	89	12
ﾘﾚｰCOMP.,ｳｲﾝｶｰ	89	10
ﾘﾚｰCOMP.,ﾊﾟﾜｰ	89	13
ﾘﾝｸﾞ	36	8
ﾘﾝｸﾞ,ｵｲﾙｼｰﾙｽﾄｯﾊﾟｰ	61	13
ﾘﾝｸﾞ,ｽﾄｯﾊﾟｰ	62	12
	66	15
ﾘﾝｸﾞ,ｽﾅｯﾌﾟ 62MM	43	22
ﾘﾝｸﾞ,ﾊﾞｯｸｱｯﾌﾟ	61	5
ﾘﾝｸﾞ,ﾋﾟｽﾄﾝ	61	11
ﾘﾝｸﾞ,ﾌﾛﾝﾄﾊﾟﾙｻｰ	63	4
ﾘﾝｸﾞ,ﾘﾔｰﾊﾟﾙｻｰ	67	6
ﾘﾝｸﾞｾｯﾄ,ﾋﾟｽﾄﾝ	40	1
〔 レ 〕		
ﾚｸﾁﾌｱｲﾔｰASSY.,ﾚｷﾞｭﾚｰﾄ	89	1
ﾚｸﾁﾌｱｲﾔｰCOMP.,ｼﾘｺﾝ	89	2
ﾚｼｰﾊﾞｰ,ｸﾗｯﾁｹｰﾌﾞﾙ	30	8
ﾚﾊﾞｰCOMP.,ｸﾗｯﾁ	30	6
ﾚﾊﾞｰCOMP.,L.ﾊﾝﾄﾞﾙ	52	12
ﾚﾊﾞｰCOMP.,R.ﾊﾝﾄﾞﾙ	54	16
ﾚﾝﾁ,6ｶｸ 5MM	95	11
ﾚﾝﾁ,ﾌﾟﾗｸﾞ	95	10
〔 ロ 〕		
ﾛｰﾗｰ 4X8	44	23
ﾛｯｸ,ｽﾃｱﾘﾝｸﾞﾊﾝﾄﾞﾙ	59	5
ﾛｯﾄﾞASSY.,ｺﾈｸﾃｲﾝｸﾞ	40	5
ﾛｯﾄﾞCOMP.,ﾌﾟｯｼｭ	64	14
〔 ワ 〕		
ﾜｲﾔｰ,ﾍﾙﾒｯﾄｾｯﾃｲﾝｸﾞ	95	2
ﾜｯｼｬｰ	36	11
ﾜｯｼｬｰ 10.2MM	43	15
ﾜｯｼｬｰ 10.5X40	41	15
ﾜｯｼｬｰ 12.2X17X1.5	25	15
	48	1
ﾜｯｼｬｰ 12.5X30X5	34	5
ﾜｯｼｬｰ 14MM	44	17
	77	13
ﾜｯｼｬｰ 6.5X26	83	6
ﾜｯｼｬｰ 8.5X20	77	14
ﾜｯｼｬｰ 8.5X26	83	5
ﾜｯｼｬｰ 8MM	70	10
ﾜｯｼｬｰ,ｵｲﾙﾎﾞﾙﾄ	55	26
	65	28
ﾜｯｼｬｰ,ｼｰﾘﾝｸﾞ 6.5MM	35	10
	38	19
	49	1
ﾜｯｼｬｰ,ｼｰﾘﾝｸﾞ 6MM	29	10
		11
	49	1
ﾜｯｼｬｰ,ｼｰﾘﾝｸﾞ 8MM	38	18
	49	1
ﾜｯｼｬｰ,ｽｳｲﾝｸﾞｱｰﾑｻｲﾄﾞ	31	12
ﾜｯｼｬｰ,ｽﾌﾟﾗｲﾝ 25X31X1.5	42	12
ﾜｯｼｬｰ,ｽﾌﾟﾗｲﾝ 25X42X1.6	42	13
ﾜｯｼｬｰ,ｽﾌﾟﾗｲﾝ 28MM	43	16
ﾜｯｼｬｰ,ｽﾌﾟﾗｲﾝ 28X34X1.5	43	13
ﾜｯｼｬｰ,ｽﾌﾟﾘﾝｸﾞ 22MM	31	15
ﾜｯｼｬｰ,ｽﾍﾟｼｬﾙ 8MM	61	20
ﾜｯｼｬｰ,ｽﾗｽﾄ 17.2MM	42	11
ﾜｯｼｬｰ,ｽﾗｽﾄ 20MM	43	14
ﾜｯｼｬｰ,ｽﾗｽﾄ 25MM	42	15
ﾜｯｼｬｰ,ｽﾗｽﾄ 25X45X1.6	31	16
ﾜｯｼｬｰ,ﾄﾞﾗﾑｽﾄｯﾊﾟｰ	44	16
ﾜｯｼｬｰ,ﾄﾞﾚﾝﾌﾟﾗｸﾞ 12MM	37	16
	49	1
ﾜｯｼｬｰ,ﾌﾟﾚｲﾝ 10MM	79	26
	82	23
	92	20
ﾜｯｼｬｰ,ﾌﾟﾚｲﾝ 16.4X32X2	67	19
ﾜｯｼｬｰ,ﾌﾟﾚｲﾝ 5MM	50	14
ﾜｯｼｬｰ,ﾌﾟﾚｲﾝ 5MM	87	10
ﾜｯｼｬｰ,ﾌﾟﾚｲﾝ 6MM	65	32
	74	11
	78	24
	90	26
ﾜｯｼｬｰ,ﾌﾟﾚｲﾝ 8MM	69	18
	76	22
	77	16
	79	25
	85	27
ﾜｯｼｬｰ,ﾘﾔｰｶﾊﾞｰｸﾞﾛﾒｯﾄ	60	11
ﾜｯｼｬｰ,ﾛｯｸ	59	9
ﾜｯｼｬｰ,ﾛｯｸ 25MM	42	14
ﾜｯｼｬｰ,ﾛｯｸ 28MM	43	17
〔 O 〕		
Oﾘﾝｸﾞ 14.7X2.2	37	15
	49	1
Oﾘﾝｸﾞ 14.8X2.4	38	21
	49	1
	65	29
Oﾘﾝｸﾞ 16.5X2.5	38	23
	49	1
Oﾘﾝｸﾞ 17.8X1.9	46	15
Oﾘﾝｸﾞ 18X3	30	14
	49	1
Oﾘﾝｸﾞ 23X2.4	38	22
	49	1
Oﾘﾝｸﾞ 24.4X3.1	36	16
	49	1
Oﾘﾝｸﾞ 3.2X1.1	38	24
	49	1
Oﾘﾝｸﾞ 32.95X2.62	35	11
	49	1
Oﾘﾝｸﾞ 33.2X2.4	61	22
Oﾘﾝｸﾞ 48.1X3.6	30	13
	49	1
Oﾘﾝｸﾞ 4X2	36	17
Oﾘﾝｸﾞ 55X2	68	24
Oﾘﾝｸﾞ 7.47X3.6	47	28
Oﾘﾝｸﾞ 7.8X1.9	47	27
Oﾘﾝｸﾞ,ｴｱｰｲﾝｼﾞｪｸｼｮﾝｺﾝﾄﾛｰﾙﾊﾞﾙﾌﾞ	46	10
Oﾘﾝｸﾞ,ｾﾝｻｰ	46	4
		5
〔 P 〕		
PGM-FIﾕﾆｯﾄ	89	16
〔 T 〕		
Tｼﾞｮｲﾝﾄ,ﾌｭｰｴﾙ	46	22

www.imrex-jp.com

www.impex-jp.com

1 まえがき
目次

2 エンジン

3 フレーム

4 部品番号索引

5 部品名索引

Rebel 500 〔PC60-120〕

パーツカタログ

不許複製

発行 本田技研工業株式会社

編集 本田技研工業株式会社
サービス部 サービス情報課

www.impex-jp.com

HONDA

The Power of Dreams

www.impex-jp.com

N A 667.2020.04

Published by Honda Motor Co., Ltd.
Printed in Japan

2020.09.09

パーツカタログニュース

本田技研工業株式会社
サービス部　サービス情報課

パーツカタログ管理 No.	11MKGL01
パーツカタログ タイトル	Rebel 500 CMX500A L
ニュース No.	002

パーツカタログを下記内容に訂正します。

注）記載の希望小売価格には消費税は含まれていません。

ﾌﾞﾛｯｸ番号	見出番号	処置	部品番号	部品名	使用個数 CMX500A L	適用号機 初号機	適用号機 終号機	ﾀｲﾌﾟ
F-17	1		06435-MGZ-J01	ﾊﾟｯﾄﾞｾｯﾄ,ﾘﾔｰ.....	1	-------	1200171	
		A	06435-MGZ-J02	.....	1	1200172	-------	

処置記号　A: 部品番号変更　D: 新設　E: 部品番号削除　K: 使用個数訂正　L: 適用号機訂正　M: 部品名訂正　T: 適用訂正　Z: 注記訂正

www.impex-jp.com

2020.09.21

パーツカタログニュース

本田技研工業株式会社
サービス部　サービス情報課

パーツカタログ管理 No.	11MKGL01
パーツカタログ タイトル	Rebel 500 CMX500A L
ニュース No.	003

パーツカタログを下記内容に訂正します。

注）記載の希望小売価格には消費税は含まれていません。

ﾌﾞﾛｯｸ番号	見出番号	処置	部品番号	部品名	使用個数 CMX500A L	適用号機 初号機	適用号機 終号機	タイプ
F-2	2		37100-MKG-T81	ﾒｰﾀｰASSY.,ｺﾝﾋﾞﾈｰｼｮﾝ(KPH)(ﾆｯﾎﾟﾝｾｲｷ)	1	-------	1200171	
		A	37100-MKG-T82	.....	1	1200172	-------	
	7		37620-MKG-A31	ｹｰｽASSY.,ｱﾝﾀﾞｰ.....	1	-------	1200171	
		A	37620-MKG-A32	.....	1	1200172	-------	

処置記号　A: 部品番号変更　D: 新設　E: 部品番号削除　K: 使用個数訂正　L: 適用号機訂正　M: 部品名訂正　T: 適用訂正　Z: 注記訂正

www.impex-jp.com

ﾊﾟｰﾂｶﾀﾛｸﾞ No.:11MKGL01

ﾌﾞﾛｯｸ番号	見出番号	処置	部品番号	部品名	使用個数 CMX500A L	適用号機 初号機	適用号機 終号機	ﾀｲﾌﾟ
F-32				スウィングアーム	イラスト訂正			

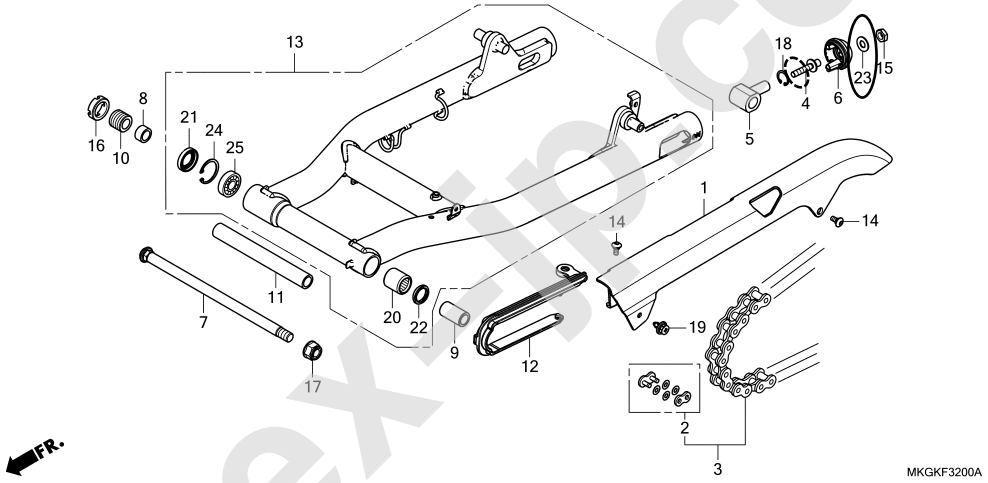

処置記号　A: 部品番号変更　D: 新設　E: 部品番号削除　K: 使用個数訂正　L: 適用号機訂正　M: 部品名訂正　T: 適用訂正　Z: 注記訂正

www.impex-jp.com

2020.10.08

パーツカタログニュース

本田技研工業株式会社
サービス部　サービス情報課

パーツカタログ管理 No.	11MKGL01
パーツカタログ タイトル	Rebel 500 CMX500A L
ニュース No.	004

パーツカタログを下記内容に訂正します。

注）記載の希望小売価格には消費税は含まれていません。

ﾌﾞﾛｯｸ番号	見出番号	処置	部品番号	部品名	使用個数 CMX500A L	適用号機 初号機	適用号機 終号機	ﾀｲﾌﾟ
E-14	2	D	15010-MKR-305	ﾌｨﾙﾀｰｾｯﾄ,ｵｲﾙ.....	(1)			

処置記号　A: 部品番号変更　D: 新設　E: 部品番号削除　K: 使用個数訂正　L: 適用号機訂正　M: 部品名訂正　T: 適用訂正　Z: 注記訂正

www.impex-jp.com

2020.11.19

パーツカタログニュース

本田技研工業株式会社
サービス部　サービス情報課

パーツカタログ管理 No.	11MKGL01
パーツカタログ タイトル	Rebel 500 CMX500AL
ニュース No.	005

パーツカタログを下記内容に訂正します。

注）記載の希望小売価格には消費税は含まれていません。

ﾌﾞﾛｯｸ番号	見出番号	処置	部品番号	部品名	使用個数 CMX500AL	適用号機 初号機	適用号機 終号機	タイプ
F-21	12		17620-KZZ-J01	ｷｬｯﾌﾟ COMP.,ﾌｭｰｴﾙﾌｨﾗｰ....	1	-------	1200243	
		A	17620-KZZ-J02	.....	1	1200244	-------	
	13		17621-MGP-D61	ｼｰﾙ,ﾌﾞﾘｰｻﾞｰ.....	1	-------	1200243	
		A	17621-MGP-D62	.....	1	1200244	-------	
F-39	1		35010-K87-J80	ｷｰｾｯﾄ	1	-------	1200243	
		A	35010-K87-J81	.....	1	1200244	-------	
F-41	6		19032-K87-A30	ｸﾞﾘﾙ,ﾗｼﾞｴﾀｰ.....	1	-------	1200258	
		A	19032-K87-A31	.....	1	1200259	-------	

処置記号　A: 部品番号変更　D: 新設　E: 部品番号削除　K: 使用個数訂正　L: 適用号機訂正　M: 部品名訂正　T: 適用訂正　Z: 注記訂正

www.impex-jp.com

2020.12.04

パーツカタログニュース

本田技研工業株式会社
サービス部　サービス情報課

パーツカタログ管理 No.	11MKGL01
パーツカタログ タイトル	Rebel 500 CMX500AL
ニュース No.	006

パーツカタログを下記内容に訂正します。

注）記載の希望小売価格には消費税は含まれていません。

ﾌﾞﾛｯｸ番号	見出番号	処置	部品番号	部品名	使用個数 CMX500AL	適用号機 初号機	適用号機 終号機	タイプ
E-10	2		11350-MKP-D00	ｶﾊﾞｰ-COMP.,L.ﾘﾔｰ..... (ﾌﾚｰﾑｺﾞｳｷ)	1	-------	1200339	
		A	11350-MKP-D01	..... (ﾌﾚｰﾑｺﾞｳｷ)	1	1200340	-------	

処置記号　A: 部品番号変更　D: 新設　E: 部品番号削除　K: 使用個数訂正　L: 適用号機訂正　M: 部品名訂正　T: 適用訂正　Z: 注記訂正

www.impex-jp.com

2021.03.10

パーツカタログニュース

本田技研工業株式会社
サービス部　サービス情報課

パーツカタログ管理 No.	11MKGL01
パーツカタログ タイトル	Rebel 500 CMX500A L
ニュース No.	007

パーツカタログを下記内容に訂正します。

注）記載の希望小売価格には消費税は含まれていません。

ﾌﾞﾛｯｸ番号	見出番号	処置	部品番号	部品名	使用個数 CMX500A L	適用号機 初号機	適用号機 終号機	タイプ
F-2				メーター　＊下記イラストを訂正します＊				

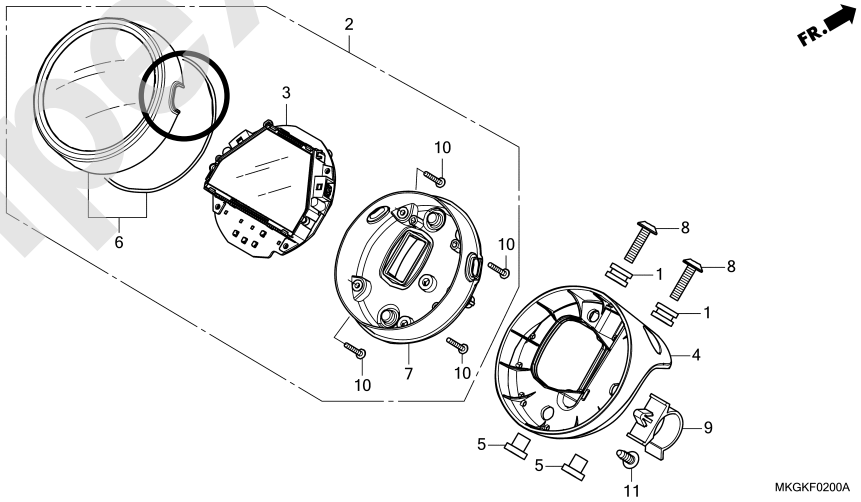

処置記号　A: 部品番号変更　D: 新設　E: 部品番号削除　K: 使用個数訂正　L: 適用号機訂正　M: 部品名訂正　T: 適用訂正　Z: 注記訂正

www.impex-jp.com