HONDA

スーパーカブ110プロ

C110BNJ
[JA42-100]
C110BNL
[JA42-110]

PDF

当パーツカタログはWeb公開用です

・部品番号を検索いただく際は、必ず巻末の「パーツカタログニュース」も合わせてご確認ください。
・部品在庫状況・価格は、Honda正規販売店にご相談ください。

パーツカタログ
2版

管理 No.12K88J02

発行　2020年5月
© Honda Motor Co., Ltd. 2020

www.impex-jp.com

まえがき
目次 1
エンジン 2
フレーム 3
部品番号索引 4
部品名索引 5

www.impex-jp.com

カラー写真とカラーラベルのご利用方法

●製品カタログで案内された車体色の写真が掲載されています。

●色物部品の受、発注のときにご利用ください。
- どのような車体色が売られているかひと目でわかります。
- 現車がないときでも、お客様の車体色を確認するのに便利です。
- フォトNO.とまえがきの配色表を使用すれば正しい色物部品の部品番号を簡単に引くことができます。
- カラーラベルの貼付位置は、カラーラベルの貼り付け位置確認をご参照下さい。

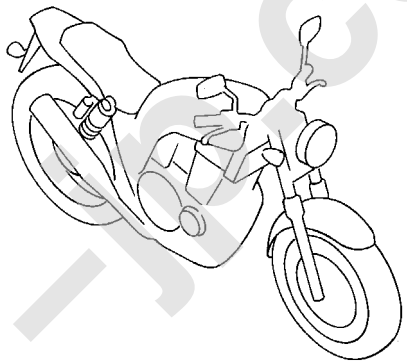

●カラーラベル

CBR400SF1

COLOR　NH-138

CODE　NH138H

●配色表

シャスタホワイト（NH-138）
〔フォト NO.1〕

	機種名（MODEL）		CBR400SF1					
	フォトNO.		NO.1	NO.2	適用号機		掲載ブロック	見出番号
	主体色（COLOR）		ｼｬｽﾀ ﾎﾜｲﾄ	ｼｬｽﾀ ﾎﾜｲﾄ				
	コード（CODE）		NH-138	NH-138				
NO.	色物部品名	基本部品番号	NH138H	NH138H	初号機	終号機		
1								
2								
3								
4								
5								
6								

www.impex-jp.com

＊車体色は印刷のため実物と多少異なる場合があります。

スーパーカブ110プロ〔C110BNJ〕　フレーム号機　JA42-1000001～1099999

セイシェルナイトブルー（PB-186）
〔フォト NO.1〕

スーパーカブ110プロ〔C110BNL〕　フレーム号機　JA42-1100001～

セイシェルナイトブルー（PB-186）
〔フォト NO.2〕

www.impex-jp.com

www.impex-jp.com

パーツカタログのご使用にあたって

●このパーツカタログは2020年 5月 1日現在で編集してあります。
- その後、補修部品の販売形態変更、削除（非販売）を行うことがございます。
- 変更情報は最新のEPC（Electronic Parts Catalogue）に反映しています。
  又パーツカタログニュースで案内していますので確認して下さい。

●部品注文は部品番号でご連絡下さい。
- 部品注文時は、モデル、タイプ、号機、色、メーカー名、サイズを必要に応じて確認して下さい。
- イラストレーション（部品図）は部品検索の目安として記載していますので、現品と形状が異なる場合があります。

●部品の希望小売価格は、2020年 5月現在の価格を記載しています。
- 部品の希望小売価格は、予告なしに変更する事があります。
- 部品の希望小売価格には消費税は含まれていません。

初版 2017年11月 1日
本田技研工業株式会社

目　次

ページNo.

- パーツカタログのご使用にあたって 1 1
- 部品情報の探し方 2
- パーツカタログの構成 3
- 部品に変更があったとき 4
- パーツカタログに使用されている略語 4
- 部品の記載ブロックと打刻号機の確認 5
- カラーラベルの貼り付け位置確認 5
- 号 機 管 理 表 6
- 配色表 7
- フューエルホース／チューブとビニールチューブ、および一般用チューブの使用について 10
- 標準整備時間 14
- イラスト　インデックス 18
- エンジン　グループ 25 2
- フレーム　グループ 48 3
- 部品番号索引 86 4
- 部品名索引 89 5

www.impex-jp.com

部品情報の探し方

Ⓐ「イラストインデックス」から探す方法

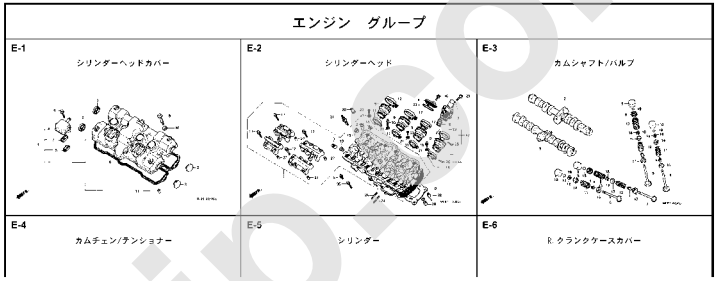

Ⓑ「部品番号索引」から探す方法

部　品　番　号　索　引

部品番号	頁	見出	部品番号	頁	見出	部品番号
04000			13323-MY9-751	36	10	14929-KT7-013
			13324-MY9-751	36	10	14930-KT7-013
04911-MCE-000	34	1	13325-MY9-751	36	10	14931-KT7-013
			13327-MY9-751	36	10	14932-KT7-013
06000						14933-KT7-013
			14000			14934-KT7-013
06405-MY5-P00	74	3				14935-KT7-013
06405-MY5-P10	74	3	14100-MCE-000	21	2	14936-KT7-013
06410-MY9-860	63	1	14200-MCE-000	21	3	14937-KT7-013
06435-MCE-006	62	1	14321-MCE-000	24	2	14938-KT7-013
06451-166-405	59	2	14401-MCE-003	24	3	14939-KT7-013
06451-443-405	62	2	14510-MBE-000	24	4	14940-KT7-013
06451-MA7-405	59	1	14520-MY9-691	24	5	14941-KT7-013
06455-MCE-006	59	3	14524-MY9-690	24	6	14942-KT7-013
			14546-MCE-000	24	7	14943-KT7-013
11000			14620-MY9-691	24	8	14944-KT7-013
			14711-MCE-000	21	4	14945-KT7-013
11210-MCE-000	33	1	14712-MCE-000	21	5	14946-KT7-013
11330-MCE-305	26	1	14721-MCE-000	21	6	14947-KT7-013
11333-KT8-000	30	1	14722-MCE-000	21	7	14948-KT7-013
11335-MCE-000	26	2	14730-MCE-000	21	8	14949-KT7-013
11360-MCE-000	31	1	14731-MCE-000	21	9	14950-KT7-013
11365-MCE-000	31	2	14731-MY9-751	21	10	14951-KT7-013
11396-MY9-000	26	3	14751-KY2-000	21	11	14952-KT7-013
11631-MCE-000	29	1	14751-MCE-000	21	12	14953-KT7-013
11691-MY9-000	29	2	14761-MCE-000	21	13	14954-KT7-013

Ⓒ「部品名索引」から探す方法

部　品　名　索　引

部品名	頁	見出
〔ア〕		
アーム, L. ピリオンステップ	72	12
アーム, L. フインステップ	72	8
アーム, R. ピリオンステップ	72	11
アーム, R. フインステップ	72	5
アームCOMP., キックチェンジ	71	3
アウター, ニードルベアリング	38	36
アウターCOMP., クラッチ	27	2
アウターCOMP., スターティングクラッチ	28	4
アクスル, フロントホイール	60	3
アクスル, リヤーホイール	63	3
アジャスター, チェン	74	5
〔イ〕		
インシュレーター, キャブレター	19	9
〔ウ〕		
ウインカーASSY., L. フロント	78	4
ウインカーASSY., L. リヤー	78	8
ウインカーASSY., R. フロント	78	1
ウインカーASSY., R. リヤー	78	7
ウエイト, ステアリングハンドル	54	7
ウエイト, バランス	60	1
ガスケット, スターターカバー		
ガスケット, テンショナーホール		
ガスケット, フロートチャンバー		
ガスケット, マフラー		
ガスケット, R. クランクケースカバー		
ガスケットセット		
ガスケットセットB		
カップCOMP., オイル		
カバー, アウター		
カバー, エアークリーナー		
カバー, サブエアークリーナー		
カバー, スクリュー		
カバー, スターター		
カバー, スターターマグネチックターミナル		
カバー, スターターモーターターミナル		
カバー, スピードメーターアウター		
カバー, スロットルセンサー		
カバー, タコメーターアウター		
カバー, ダスト		
カバー, バッテリー		
カバー, バッテリーターミナル		
カバー, ビームアジャスティングピボット		
カバー, ラジエターサイド		
カバー, ラバー		

F-7　フロントフェンダー

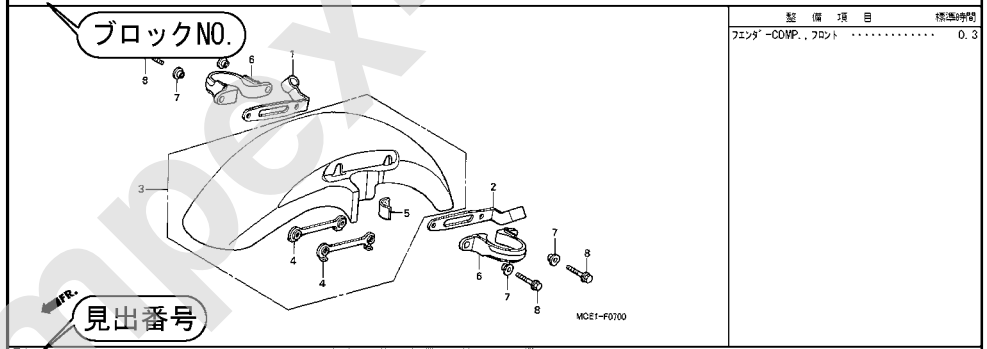

整備項目	標準時間
フェンダーCOMP., フロント	0.3

見出番号	部品番号	部品名	希望小売価格	使用個数 CB400 SFX	SFY	適用号機 初号機	終号機	タイプ
1	45156-MCE-000	クランパー, R. フロントブレーキホース	380	1	1			
2	45157-MCE-000	クランパー, L. フロントブレーキホース	380	1	1			
3	61100-MCE-000ZA	フェンダーCOMP., フロント *NH411M*, フォースシルバーメタリック	6,700	1	–	———	———	3J, 4J
				–	1			
	61100-MCE-000ZB	*PB284C*キャンディフェニックスブルー	6,700	1	–	———	———	J, 2J
4	61101-MCE-000	プレート, フロントフェンダー	400	2	2	———	1008000	
	61101-MCE-010		400	2	2	1008001	———	
5	61102-MCE-300	クッション, フロントフェンダー (ブラック)	120	2	2			
6	61105-MCE-000	ステー, フロントフェンダーマウンティング	400	2	2			
7	61107-MR7-000	カラー (6.5)	110	4	4			
8	96001-06020-00	ボルト, フランジ 6X20	40	4	4			

57　ページNO.

2000.09.01　J

www.impex-jp.com

パーツカタログの構成

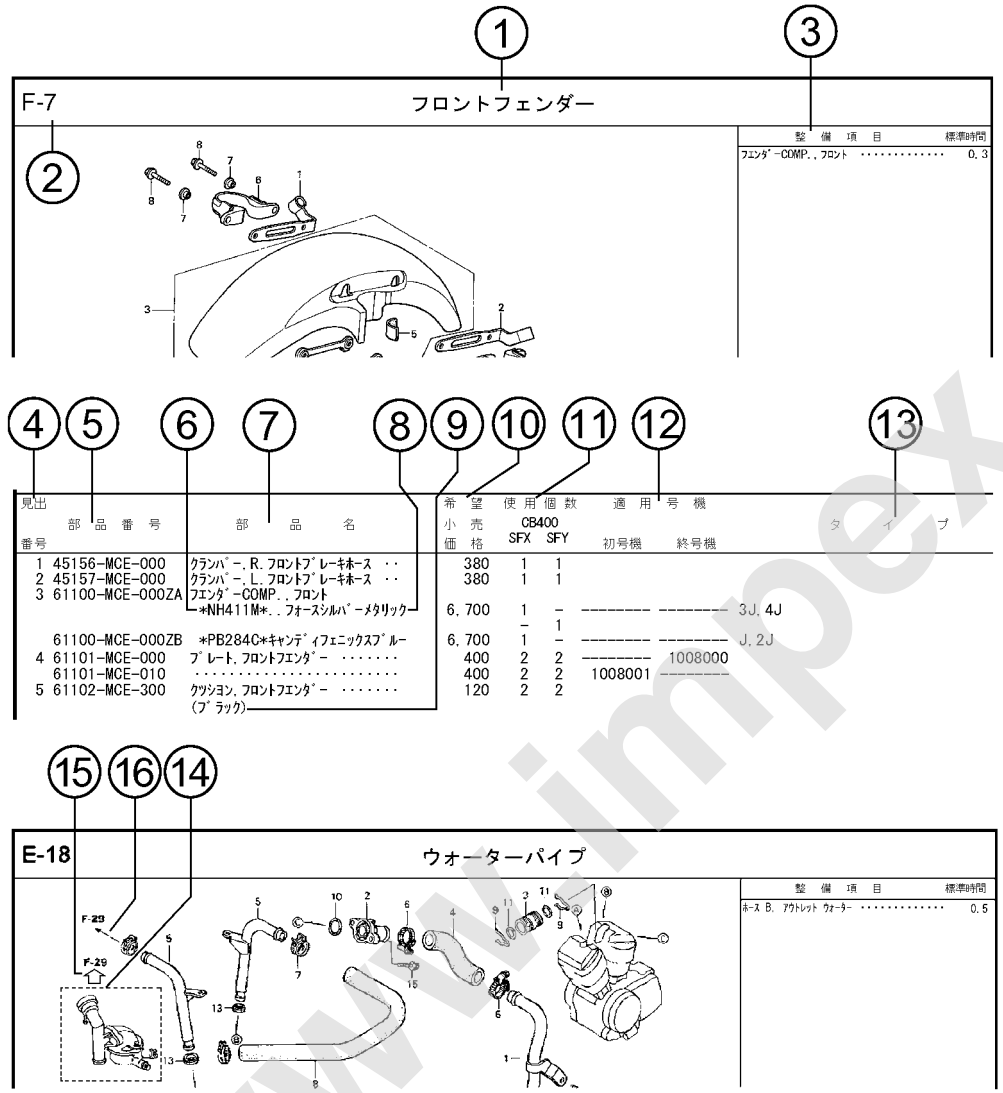

①ブロックタイトル　②ブロックNO.

③整備項目／標準時間－標準整備時間

④見出番号

・本文の見出し番号に（　），）が付いているものは、前ページより同じ見出し番号が続いていることを示します。

⑤部品番号 ⑥Honda色記号 ⑦部品名 ⑧色名称

⑨注記

・特記事項を部品名欄に（　）で表示しています。

⑩希望小売価格

・ジカ　市場状況等により変動するメーカー希望小売価格。

・オープン　メーカー希望小売価格が存在せず、各小売店が独自に決定する小売値。オープン価格。

⑪使用個数

・使用個数に（　），（ がつけられている部品はオプショナル部品です。

・使用個数に “N” と表示されている部品は必要に応じて選択して使用する部品です。

・使用個数は各ブロック内に使用されている数を示します。

⑫適用号機

⑬タイプ

・タイプ欄が無記入のものは、すべてのタイプに共通使用されます。

⑭

・ 内の部品は、他のブロックで案内されています。

⑮

・ は で囲まれている掲載ブロックNo.を表示しています。

⑯

・ は該当部品の接続先ブロックNo.を表示しています。

www.impex-jp.com

部品に変更があったとき

見出番号	部品番号	部品名	希望小売価格	使用個数 CB400 SFX	使用個数 CB400 SFY	適用号機 初号機	適用号機 終号機
1	45156-MCE-000	ｸﾗﾝﾊﾟｰ,R.ﾌﾛﾝﾄﾌﾞﾚｰｷﾎｰｽ ･･	380	1	1		
2	45157-MCE-000	ｸﾗﾝﾊﾟｰ,L.ﾌﾛﾝﾄﾌﾞﾚｰｷﾎｰｽ ･･	380	1	1		
3	61100-MCE-000ZA	ﾌｴﾝﾀﾞｰCOMP.,ﾌﾛﾝﾄ *NH411M*.,ﾌｫｰｽﾞｼﾙﾊﾞｰﾒﾀﾘｯｸ	6,700	1	–	--------	3J,4J
				–	1		
	61100-MCE-000ZB	*PB284C*ｷｬﾝﾃﾞｨﾌｪﾆｯｸｽﾌﾞﾙｰ	6,700	1	–	--------	J,2J
4	61101-MCE-000	ﾌﾟﾚｰﾄ,ﾌﾛﾝﾄﾌｴﾝﾀﾞｰ ･･････	400	2	2	--------	1008000
	61101-MCE-010	･････････････････････	400	2	2	1008001	--------
5	61102-MCE-300	ｸｯｼｮﾝ,ﾌﾛﾝﾄﾌｴﾝﾀﾞｰ(###)･･ (ﾌﾞﾗｯｸ)	120	2	2		
6	61105-MCE-000	ｽﾃｰ,ﾌﾛﾝﾄﾌｴﾝﾀﾞｰﾏｳﾝﾃｲﾝｸﾞ ･	400	2	2		
7	61107-MR7-000	ｶﾗｰ (6.5) ･･････････････	110	4	4		
8	96001-06020-00	ﾎﾞﾙﾄ,ﾌﾗﾝｼﾞ 6X20 ･･･････	40	4	4		

初号機から変更しないで使用している。

左側にある場合は、1008001号機からの車に使用する。

右側にある場合は、1008000号機までの車に使用する。

●部品各末尾の（＃＃＃）マークがあるものは供給に期限（非販売部品）があることを示します。

パーツカタログに使用されている略語

●パーツカタログには下記の略語が使用されています。

A･････ アンペア
A.C.････ オルタネーティングカーレント（交流）
A.M.････ アタッチングマーク（貼り付けマーク）
ASSY.･･･ アッセンブリー
C.D.I.･･･キャパシティブディスチャージイグニッション（容量放電点火）
COMP.･･･ コンプリート
D.C.･････ダイレクトカーレント（直流）
G･･････ グラム
KPH････ キロメーター毎時
L.･････ レフト（左）
L(100L)･ リンク（駒数 100）
L.E.D.･･ ライトエミッテッドダイオード（発光ダイオード）
MM･････ ミリメーター
R.･････ ライト（右）
STD.････ スタンダード
T(22T)･･ チョウ（歯数 22）
T.M.････ トランスクリプトマーク（転写マーク）
V･･････ ボルト
W･･････ ワット
WL･････ ウイズラベリング（ストライプ、ラベル類を含む）
WOL･････ウイズアウトラベリング（ストライプ、ラベル類を除く）

www.impex-jp.com

部品の記載ブロックと打刻号機の確認

部品の記載ブロック	エンジン部品 E−1〜	スロットルボディ部品 E−23	フレーム部品 F−1〜
必要な打刻号機	エンジン号機	スロットルボディ号機	フレーム号機
確認するところ	①	②	③

カラーラベルの貼り付け位置確認

カラー部品	
カラーラベル	
④	

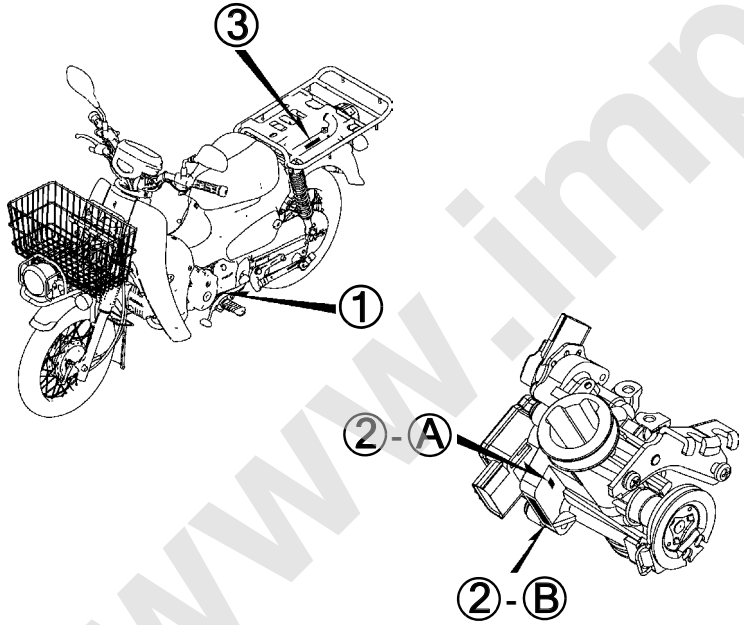

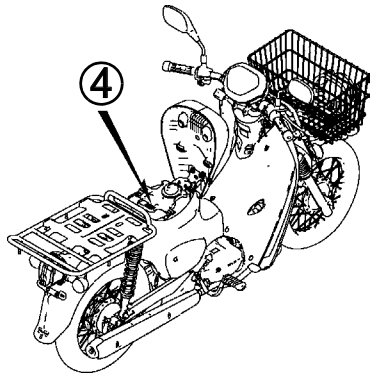

www.impex-jp.com

号 機 管 理 表

販売呼称	機種名	タイプ	エンジン号機	フレーム号機	スロットルボディ号機
スーパーカブ110プロ	C110BNJ	J	JA10E-1300001～	JA42-1000001～1099999	GQWFA A
	C110BNL	J	JA10E-1300001～	JA42-1100001～	

・エンジン部品はエンジン号機・フレーム部品はフレーム号機を確認のうえ部品注文をして下さい。
・キャブレター/スロットルボディアッセンブリーはエンジン号機で管理されていますが、その構成部品は下記アンダーラインで示したキャブレター/スロットルボディ号機で管理されていますので、部品注文時はキャブレター/スロットルボディ号機を確認して下さい。

GQ WFA A KC ア
Ⓐ Ⓑ

www.impex-jp.com

配色表

・色物部品をご注文の際は下記一覧表を参照して基本部品番号にパーツ色記号を加えた部品番号でご注文下さい。

スーパーカブ110プロ（C110BNJ）

NO.	機種名（MODEL）		C110BNJ				
	フォトNO.		NO.1	適用号機		掲載ブロック	見出番号
	主体色（COLOR）		ｾｲｼｪﾙﾅｲﾄﾌﾞﾙｰ				
	コード（CODE）		PB-186				
NO.	色物部品名	基本部品番号	PB186	初号機	終号機		
1	ｶﾊﾞｰ,ｺﾝﾋﾞﾈｰｼｮﾝ&ﾛｯｸｽｲｯﾁ	81135-K88-L20	ZA			F-44	7
2	ｶﾊﾞｰ,ｾﾝﾀｰ	80151-K88-L20	ZC			F-23-10	1
3	ｶﾊﾞｰｾｯﾄ,L.ﾎﾞﾃﾞｲ	83700-K88-L00	ZB			F-23-10	6
4	ｶﾊﾞｰｾｯﾄ,R.ﾎﾞﾃﾞｲ	83600-K88-L00	ZB			F-23-10	4
5	ｹｰｽ,ｱｯﾊﾟｰﾊｰﾌﾄﾞﾗｲﾌﾞﾁｪﾝ	40510-K88-L20	ZB			F-32	1
6	ｹｰｽ,ｱﾝﾀﾞｰﾊｰﾌﾄﾞﾗｲﾌﾞﾁｪﾝ	40520-K88-L20	ZB			F-32	2
7	ｹｰｽASSY.,ﾒｰﾀｰﾛｱｰ	37500-K88-L00	ZA			F-2	15
8	ｼｰﾄCOMP.,ｼﾝｸﾞﾙ	77100-K88-L01	ZB			F-23	1
9	ｼｰﾙﾄﾞ,ﾚｯｸﾞ	81131-K88-L20	ZA			F-44	5
10	ｽｳｲﾝｸﾞｱｰﾑｻﾌﾞASSY.,ﾘﾔｰ	52200-K88-L00	ZA			F-32	8
11	ｽﾀﾝﾄﾞASSY.,ｻｲﾄﾞ	50540-KZV-L31	ZB			F-31	9
12	ﾊﾌﾞｻﾌﾞASSY.,ﾌﾛﾝﾄ	44635-KZV-L00	ZA			F-14-10	7
13	ﾊﾌﾞｻﾌﾞASSY.,ﾘﾔｰ	42635-KZV-L00	ZA			F-19-10	11
14	ﾊﾟﾈﾙｻﾌﾞASSY.,ﾌﾛﾝﾄﾌﾞﾚｰｷ	45010-K88-L00	ZB			F-13	5
15	ﾊﾟﾈﾙｻﾌﾞCOMP.,ﾘﾔｰﾌﾞﾚｰｷ	43010-KZV-L10	ZA			F-18	4
16	ﾌｪﾝﾀﾞｰ,ﾌﾛﾝﾄ	61100-KZV-L00	ZE			F-10	1
17	ﾌｪﾝﾀﾞｰ,ﾘﾔｰ	80100-K88-L20	ZC			F-34	3
18	ﾌｯｸ,ﾗｷﾞｼﾞ	81132-GAH-000	ZW			F-44	6
19	ﾎｲｰﾙｻﾌﾞASSY.,ﾌﾛﾝﾄ	44650-KZV-L00	ZA			F-14-10	8
20	ﾎｲｰﾙｻﾌﾞASSY.,ﾘﾔｰ	42650-KZV-L00	ZA			F-19-10	12
21	ﾏｰｸ,ﾎﾝﾀﾞ	86101-KZV-L00	ZA			F-50	1
22	ﾏｰｸ,ﾎﾞﾃﾞｲｶﾊﾞｰ	86831-K88-L00	ZB			F-50	2

www.impex-jp.com

スーパーカブ110プロ（C110BNJ）

NO.	機種名（MODEL）		C110BNJ				
	フォトNO.		NO.1	適用号機		掲載ブロック	見出番号
	主体色（COLOR）		ｾｲｼｪﾙﾅｲﾄﾌﾞﾙｰ				
	コード（CODE）		PB-186				
	色物部品名	基本部品番号	PB186	初号機	終号機		
23	ﾘﾂﾄﾞ,L.ﾎﾞﾃﾞｲｶﾊﾞｰ	83504-K88-L00	ZA			F-23-10	3
24	ﾘﾂﾄﾞ,R.ﾎﾞﾃﾞｲｶﾊﾞｰ	83404-K88-L00	ZA			F-23-10	2
25	ﾚｻﾞｰCOMP.,ｼｰﾄ	77101-K88-L01	ZB			F-23	2

www.impex-jp.com

スーパーカブ110プロ（C110BNL）

NO.	機種名（MODEL）		C110BNL				
	フォトNO.		NO.2	適用号機		掲載ブロック	見出番号
	主体色（COLOR）		ｾｲｼｪﾙﾅｲﾄﾌﾞﾙｰ				
	コード（CODE）		PB-186				
	色物部品名	基本部品番号	PB186	初号機	終号機		
1	ｶﾊﾞｰ,ｺﾝﾋﾞﾈｰｼｮﾝ&ﾛｯｸｽｲｯﾁ	81135-K88-L20	ZA			F-44	7
2	ｶﾊﾞｰ,ｾﾝﾀｰ	80151-K88-L20	ZC			F-23-10	1
3	ｶﾊﾞｰｾｯﾄ,L.ﾎﾞﾃﾞｲ	83700-K88-L00	ZB			F-23-10	6
4	ｶﾊﾞｰｾｯﾄ,R.ﾎﾞﾃﾞｲ	83600-K88-L00	ZB			F-23-10	4
5	ｹｰｽ,ｱｯﾊﾟｰﾊｰﾌﾄﾞﾗｲﾌﾞﾁｪﾝ	40510-K88-L20	ZB			F-32	1
6	ｹｰｽ,ｱﾝﾀﾞｰﾊｰﾌﾄﾞﾗｲﾌﾞﾁｪﾝ	40520-K88-L20	ZB			F-32	2
7	ｹｰｽASSY.,ﾒｰﾀｰﾛｱｰ	37500-K88-L00	ZA			F-2	15
8	ｼｰﾄCOMP.,ｼﾝｸﾞﾙ	77100-K88-L01	ZB			F-23	1
9	ｼｰﾙﾄﾞ,ﾚｯｸﾞ	81131-K88-L20	ZA			F-44	5
10	ｽｳｲﾝｸﾞｱｰﾑｻﾌﾞASSY.,ﾘﾔｰ	52200-K88-L00	ZA			F-32	8
11	ｽﾀﾝﾄﾞASSY.,ｻｲﾄﾞ	50540-KZV-L31	ZB			F-31	9
12	ﾊﾌﾞｻﾌﾞASSY.,ﾌﾛﾝﾄ	44635-KZV-L00	ZA			F-14-10	7
13	ﾊﾌﾞｻﾌﾞASSY.,ﾘﾔｰ	42635-KZV-L00	ZA			F-19-10	11
14	ﾊﾟﾈﾙｻﾌﾞASSY.,ﾌﾛﾝﾄﾌﾞﾚｰｷ	45010-K88-L00	ZB			F-13	5
15	ﾊﾟﾈﾙｻﾌﾞCOMP.,ﾘﾔｰﾌﾞﾚｰｷ	43010-KZV-L10	ZA			F-18	4
16	ﾌｪﾝﾀﾞｰ,ﾌﾛﾝﾄ	61100-KZV-L00	ZE			F-10	1
17	ﾌｪﾝﾀﾞｰ,ﾘﾔｰ	80100-K88-L20	ZC			F-34	3
18	ﾌﾂｸ,ﾗｷﾞｼﾞ	81132-GAH-000	ZW			F-44	6
19	ﾎｲｰﾙｻﾌﾞASSY.,ﾌﾛﾝﾄ	44650-KZV-L00	ZA			F-14-10	8
20	ﾎｲｰﾙｻﾌﾞASSY.,ﾘﾔｰ	42650-KZV-L00	ZA			F-19-10	12
21	ﾏｰｸ,ﾎﾝﾀﾞ	86101-KZV-L00	ZA			F-50	1
22	ﾏｰｸ,ﾎﾞﾃﾞｲｶﾊﾞｰ	86831-K88-L00	ZB			F-50	2
23	ﾘﾂﾄﾞ,L.ﾎﾞﾃﾞｲｶﾊﾞｰ	83504-K88-L00	ZA			F-23-10	3
24	ﾘﾂﾄﾞ,R.ﾎﾞﾃﾞｲｶﾊﾞｰ	83404-K88-L00	ZA			F-23-10	2
25	ﾚｻﾞｰCOMP.,ｼｰﾄ	77101-K88-L01	ZB			F-23	2

www.impex-jp.com

フューエルホース／チューブとビニールチューブ、および一般用チューブの使用について

・標準部品のフューエルホース／チューブとビニールチューブ、および一般用チューブは長巻のバルク部品に代替されます。
・標準部品のフューエルホース／チューブとビニールチューブ、および一般用チューブを注文の際は、パーツカタログ本文中の部品名下に記載されている（ ）付バルク部品番号または下記一覧表でご確認の上ご注文ください。
・交換の際は部品名中に記載されている正規の長さにカットして使用してください。
（バルク部品のカット方法、ナンバー記入方法等の取り扱いについては、サービスマニュアルおよびバルク部品に同梱されている説明書を参照してください。）
・カット後の価格については、パーツカタログ本文に記載されている希望小売価格を参照してください。

・下記の表は標準部品番号とバルク部品番号一覧表です。記載の代替部品以外は絶対に使用しないで下さい。

フューエルホース／チューブ

標準部品番号	バルク部品番号	バルク部品	
		内径 (mm)	長さ (m)
95001-30xxx-2x	95001-30001-20M	3.0	1
95001-30xxx-3x	95001-30001-30M	3.0	1
95001-30xxx-4x	95001-30001-40M	3.0	1
95001-35xxx-2x	95001-35001-50M <95001-35003-50M>	3.5	1 3
95001-35xxx-3x	95001-35001-60M <95001-35003-60M>	3.5	1 3
95001-35xxx-4x	95001-35001-60M <95001-35003-60M>	3.5	1 3
95001-35xxx-5x	95001-35001-50M <95001-35003-50M>	3.5	1 3
95001-35xxx-6x	95001-35001-60M <95001-35003-60M>	3.5	1 3
95001-45xxx-2x	95001-45001-50M <95001-45003-50M>	4.5	1 3
95001-45xxx-3x	95001-45001-60M <95001-45003-60M> <95001-45008-60M>	4.5	1 3 8
95001-45xxx-4x	95001-45001-60M <95001-45003-60M> <95001-45008-60M>	4.5	1 3 8
95001-45xxx-5x	95001-45001-50M <95001-45003-50M>	4.5	1 3
95001-45xxx-6x	95001-45001-60M <95001-45003-60M> <95001-45008-60M>	4.5	1 3 8
95001-55xxx-2x	95001-55001-50M <95001-55003-50M> <95001-55008-50M>	5.5	1 3 8

フューエルホース／チューブ

標準部品番号	バルク部品番号	バルク部品	
		内径 (mm)	長さ (m)
95001-55xxx-3x	95001-55001-60M <95001-55003-60M> <95001-55008-60M>	5.5	1 3 8
95001-55xxx-4x	95001-55001-60M <95001-55003-60M> <95001-55008-60M>	5.5	1 3 8
95001-55xxx-5x	95001-55001-50M <95001-55003-50M> <95001-55008-50M>	5.5	1 3 8
95001-55xxx-6x	95001-55001-60M <95001-55003-60M> <95001-55008-60M>	5.5	1 3 8
95001-75xxx-2x	95001-75001-50M <95001-75003-50M>	7.5	1 3
95001-75xxx-3x	95001-75001-60M <95001-75008-60M>	7.5	1 3 8
95001-75xxx-4x	95001-75001-60M <95001-75003-60M> <95001-75008-60M>	7.5	1 3 8
95001-75xxx-5x	95001-75001-50M <95001-75003-50M>	7.5	1 3
95001-75xxx-6x	95001-75001-60M <95001-75003-60M> <95001-75008-60M>	7.5	1 3 8
95001-80xxx-2x	95001-80001-50M	8.0	1
95001-80xxx-3x	95001-80001-60M	8.0	1
95001-80xxx-4x	95001-80001-60M	8.0	1
95001-80xxx-5x	95001-80001-50M	8.0	1
95001-80xxx-6x	95001-80001-60M	8.0	1

www.impex-jp.com

ビニールチューブ				
標準部品番号	バルク部品番号	バルク部品		
		内径 (mm)	外径 (mm)	長さ (m)
95003-01xxx-3x	95003-01001-60M <95003-01003-60M>	2.9	6.8	1 3
95003-01xxx-60	95003-01001-60M <95003-01003-60M>	2.9	6.8	1 3
95003-03xxx-3x	95003-03001-60M <95003-03003-60M>	3.0	6.0	1 3
95003-03xxx-60	95003-03001-60M <95003-03003-60M>	3.0	6.0	1 3
95003-05xxx-3x	95003-05001-60M <95003-05003-60M> <95003-05008-60M>	3.5	6.5	1 3 8
95003-05xxx-60	95003-05001-60M <95003-05003-60M> <95003-05008-60M>	3.5	6.5	1 3 8
95003-07xxx-1x	95003-07001-10M <95003-07003-10M> <95003-07008-10M>	4.0	7.0	1 3 8
95003-07xxx-20	95003-07001-10M <95003-07003-10M> <95003-07008-10M>	4.0	7.0	1 3 8
95003-07xxx-3x	95003-07001-60M <95003-07003-60M> <95003-07008-60M>	4.0	7.0	1 3 8
95003-07xxx-60	95003-07001-60M <95003-07003-60M> <95003-07008-60M>	4.0	7.0	1 3 8
95003-07xxx-7x	95003-07001-70M <95003-07003-70M> <95003-07008-70M>	4.0	7.0	1 3 8
95003-08xxx-1x	95003-08001-10M <95003-08003-10M> <95003-08008-10M>	4.5	6.5	1 3 8
95003-09xxx-3x	95003-09001-60M <95003-09003-60M>	4.5	8.0	1 3
95003-09xxx-60	95003-09001-60M <95003-09003-60M>	4.5	8.0	1 3
95003-10xxx-1x	95003-10001-10M <95003-10003-10M>	5.0	8.0	1 3
95003-10xxx-20	95003-10001-10M <95003-10003-10M>	5.0	8.0	1 3
95003-10xxx-3x	95003-10001-60M <95003-10003-60M>	5.0	8.0	1 3
95003-10xxx-60	95003-10001-60M <95003-10003-60M>	5.0	8.0	1 3
95003-11xxx-3x	95003-11001-60M <95003-11003-60M> <95003-11008-60M>	5.0	9.0	1 3 8
95003-11xxx-60	95003-11001-60M <5003-11003-60M> <95003-11008-60M>	5.0	9.0	1 3 8
95003-12xxx-1x	95003-12001-10M <95003-12003-10M> <95003-12008-10M>	5.0	7.0	1 3 8
95003-12xxx-20	95003-12001-10M <95003-12003-10M> <95003-12008-10M>	5.0	7.0	1 3 8

ビニールチューブ				
標準部品番号	バルク部品番号	バルク部品		
		内径 (mm)	外径 (mm)	長さ (m)
95003-14xxx-1x	95003-14001-10M <95003-14003-10M>	6.0	9.0	1 3
95003-14xxx-3x	95003-14001-60M <95003-14003-60M>	6.0	9.0	1 3
95003-14xxx-20	95003-14001-10M <95003-14003-10M>	6.0	9.0	1 3
95003-17xxx-1x	95003-17001-10M <95003-17003-10M>	7.0	9.0	1 3
95003-19xxx-1x	95003-19001-10M <95003-19003-10M> <95003-19008-10M>	7.0	11.0	1 3 8
95003-19xxx-20	95003-19001-10M <95003-19003-10M> <95003-19008-10M>	7.0	11.0	1 3 8
95003-19xxx-3x	95003-19001-60M <95003-19003-60M> <95003-19008-60M>	7.0	11.0	1 3 8
95003-19xxx-60	95003-19001-60M <95003-19003-60M> <95003-19008-60M>	7.0	11.0	1 3 8
95003-40xxx-20	95003-40001-10M <95003-40003-10M>	12.0	16.0	1 3
95003-21xxx-1x	95003-21001-10M <95003-21003-10M>	8.0	9.0	1 3
95003-21xxx-20	95003-21001-10M <95003-21003-10M>	8.0	9.0	1 3
95003-23xxx-1x	95003-23001-10M <95003-23003-10M>	8.0	12.0	1 3
95003-23xxx-20	95003-23001-10M <95003-23003-10M>	8.0	12.0	1 3
95003-23xxx-3x	95003-23001-60M <95003-23003-60M> <95003-23008-60M>	8.0	12.0	1 3 8
95003-23xxx-60	95003-23001-60M <95003-23003-60M> <95003-23008-60M>	8.0	12.0	1 3 8
95003-25xxx-1x	95003-25001-10M <95003-25003-10M>	9.0	11.0	1 3
95003-25xxx-20	95003-25001-10M <95003-25003-10M>	9.0	11.0	1 3
95003-25xxx-3x	95003-25001-60M <95003-25003-60M>	9.0	11.0	1 3
95003-25xxx-7x	95003-25001-70M <95003-25003-70M>	9.0	11.0	1 3
95003-27xxx-1x	95003-27001-10M <95003-27003-10M>	9.0	13.0	1 3
95003-27xxx-20	95003-27001-10M <95003-27003-10M>	9.0	13.0	1 3
95003-27xxx-3x	95003-27001-60M <95003-27003-60M>	9.0	13.0	1 3
95003-27xxx-60	95003-27001-60M <95003-27003-60M>	9.0	13.0	1 3
95003-33xxx-1x	95003-33001-10M <95003-33003-10M>	10.0	14.0	1 3

ビニールチューブ				
標準部品番号	バルク部品番号	バルク部品		
		内径 (mm)	外径 (mm)	長さ (m)
95003-33xxx-20	95003-33001-10M <95003-33003-10M>	10.0	14.0	1 3
95003-36xxx-1x	95003-36001-10M <95003-36003-10M> <95003-36008-10M>	11.0	13.0	1 3 8
95003-36xxx-20	95003-36001-10M <95003-36003-10M> <95003-36008-10M>	11.0	13.0	1 3 8
95003-37xxx-3x	95003-37001-60M <95003-37003-60M>	11.0	15.0	1 3
95003-37xxx-60	95003-37001-60M <95003-37003-60M>	11.0	15.0	1 3
95003-38xxx-1x	95003-38001-10M <95003-38003-10M>	12.0	13.0	1 3
95003-38xxx-20	95003-38001-10M <95003-38003-10M>	12.0	13.0	1 3
95003-39xxx-1x	95003-39001-10M <95003-39003-10M>	12.0	14.0	1 3
95003-39xxx-20	95003-39001-10M <95003-39003-10M>	12.0	14.0	1 3
95003-40xxx-3x	95003-40001-60M <95003-40003-60M>	12.0	16.0	1 3
95003-40xxx-60	95003-40001-60M <95003-40003-60M>	12.0	16.0	1 3
95003-43xxx-1x	95003-43001-10M <95003-43003-10M> <95003-43008-10M>	13.0	15.0	1 3 8
95003-43xxx-20	95003-43001-10M <95003-43003-10M> <95003-43008-10M>	13.0	15.0	1 3 8
95003-45xxx-1x	95003-45001-10M <95003-45003-10M> <95003-45008-10M>	14.0	18.0	1 3 8
95003-45xxx-20	95003-45001-10M <95003-45003-10M> <95003-45008-10M>	14.0	18.0	1 3 8
95003-50xxx-1x	95003-50001-10M <95003-50003-10M>	16.0	19.0	1 3
95003-50xxx-20	95003-50001-10M <95003-50003-10M>	16.0	19.0	1 3
95003-50xxx-3x	95003-50001-60M <95003-50003-60M>	16.0	19.0	1 3
95003-55xxx-1x	95003-55001-10M <95003-55003-10M>	17.5	20.5	1 3
95003-55xxx-20	95003-55001-10M <95003-55003-10M>	17.5	20.5	1 3
95003-60xxx-1x	95003-60001-10M <95003-60003-10M>	22.0	27.0	1 3
95003-60xxx-20	95003-60001-10M <95003-60003-10M>	22.0	27.0	1 3
95003-60xxx-3x	95003-60001-60M <95003-60003-60M>	22.0	27.0	1 3
95003-60xxx-60	95003-60001-60M <95003-60003-60M>	22.0	27.0	1 3

www.imrex-jp.com

一般用チューブ			
標準部品番号	バルク部品番号	バルク部品	
		内径 (mm)	長さ (m)
95005-11xxx-3x	95005-11001-30M	11.0	1
95005-11xxx-5x	95005-11001-50M	11.0	1
95005-12xxx-1x	95005-12001-10M <95005-12003-10M>	12.0	1 3
95005-12xxx-2x	95005-12001-20M	12.0	1
95005-12xxx-3x	95005-12001-30M	12.0	1
95005-12xxx-5x	95005-12001-50M	12.0	1
95005-14xxx-1x	95005-14001-10M	14.0	1
95005-14xxx-2x	95005-14001-20M <95005-14003-20M>	14.0	1 3
95005-14xxx-3x	95005-14001-30M	14.0	1
95005-14xxx-5x	95005-14001-50M	14.0	1
95005-17xxx-1x	95005-17001-10M	17.0	1
95005-17xxx-2x	95005-17001-20M	17.0	1
95005-17xxx-3x	95005-17001-30M	17.0	1
95005-17xxx-5x	95005-17001-50M	17.0	1
95005-30xxx-3x	95005-30001-30M	3.0	1
95005-30xxx-5x	95005-30001-50M	3.0	1
95005-35xxx-1x	95005-35001-10M <95005-35003-10M> <95005-35008-10M>	3.5	1 3 8
95005-35xxx-2x	95005-35001-20M	3.5	1
95005-35xxx-3x	95005-35001-30M	3.5	1
95005-35xxx-4x	95005-35001-10M <95005-35003-10M> <95005-35008-10M>	3.5	1 3 8
95005-35xxx-5x	95005-35001-50M	3.5	1
95005-45xxx-1x	95005-45001-10M <95005-45003-10M> <95005-45008-10M>	4.5	1 3 8
95005-45xxx-2x	95005-45001-20M	4.5	1
95005-45xxx-3x	95005-45001-30M	4.5	1

一般用チューブ			
標準部品番号	バルク部品番号	バルク部品	
		内径 (mm)	長さ (m)
95005-45xxx-4x	95005-45001-10M <95005-45003-10M> <95005-45008-10M>	4.5	1 3 8
95005-45xxx-5x	95005-45001-50M	4.5	1
95005-50xxx-3x	95005-50001-30M <95005-50003-30M>	5.0	1 3
95005-50xxx-5x	95005-50001-50M	5.0	1
95005-55xxx-1x	95005-55001-10M <95005-55003-10M> <95005-55008-10M>	5.3	1 3 8
95005-55xxx-2x	95005-55001-20M <95005-55003-20M>	5.3	1 3
95005-55xxx-4x	95005-55001-10M <95005-55003-10M> <95005-55008-10M>	5.3	1 3 8
95005-65xxx-1x	95005-65001-10M <95005-65003-10M>	6.5	1 3
95005-65xxx-2x	95005-65001-20M	6.5	1
95005-70xxx-3x	95005-70001-30M <95005-70003-30M>	7.0	1 3
95005-70xxx-5x	95005-70001-50M	7.0	1
95005-75xxx-1x	95005-75001-10M <95005-75003-10M>	7.3	1 3
95005-75xxx-2x	95005-75001-20M	7.3	1
95005-80xxx-1x	95005-80001-10M <95005-80003-10M>	8.0	1 3
95005-80xxx-2x	95005-80001-20M	8.0	1

＊注）Xは数字、英字を省略表示したものです。

◎ **注意: フューエルホース／チューブと一般用チューブ、及びビニールチューブを間違えて使用すると危険が生じます。**
フューエルホース／チューブ使用箇所に一般用チューブ、及びビニールチューブを使用したり、その逆の使用は絶対しないで、パーツカタログ記載のバルク部品をサービスマニュアル及びバルク部品に同梱されている説明書に従って正しく使用してください。

www.impex-inc.com

●フューエルホース／チューブと一般用チューブ、及びビニールチューブのバルク部品番号の構成について

（例）９５００１－７５００１－５０Ｍ

バルク部品

バルク部品を表します。

マーキングコード（フューエルホース／チューブおよび一般用チューブ）

変更コード（ビニールチューブ）

・ナンバリングマークおよび変更順を示しますがバルク部品では 0 でナンバーなしです。

種類コード

・フューエルホース　2 ：ブレード外部で赤色（内径 3mm のみ）
　　5 ：ブレード内部で黒色

・フューエルチューブ　3 ：赤色（内径 3mm のみ）
　　4 ：灰色＋赤線（内径 3mm のみ）
　　6 ：黒色

・ビニールチューブ　1 ：透明
　　2 ：黒色
　　3 ：うす赤色
　　6 ：うす赤色
　　7 ：うす黒色

・一般用チューブ　1 ：灰色
　　2 ：灰色
　　3 ：黒色
　　5 ：黒色

長さ

001：1 m（標準）
003：3 m
008：8 m
未設定のものもあります。

内径コード（フューエルホース／チューブおよび一般用チューブ）

30：3.0 mm
35：3.5 mm
45：4.5 mm
50：5.0 mm
55：5.3 mm 5.5 mm
65：6.5 mm
70：7.0 mm
75：7.3 mm 7.5 mm
80：8.0 mm

11：11 mm
91：12 mm（外径 15 mm）
92：12 mm（外径 16 mm）
12：12 mm（外径 17 mm）
14：14 mm
17：17 mm

内外径コード（ビニールチューブ）

01：内径 2.9 外径 6.8 mm
03：内径 3 外径 6 mm
05：内径 3.5 外径 6.5 mm
07：内径 4 外径 7 mm
08：内径 4.5 外径 6.5 mm
09：内径 4.5 外径 8 mm
12：内径 5 外径 7 mm
10：内径 5 外径 8 mm
11：内径 5 外径 9 mm

14：内径 6 外径 9 mm
17：内径 7 外径 9 mm
19：内径 7 外径 11 mm
21：内径 8 外径 9 mm
23：内径 8 外径 12 mm
25：内径 9 外径 11 mm
27：内径 9 外径 13 mm
33：内径 10 外径 14 mm
36：内径 11 外径 13 mm

37：内径 11 外径 15 mm
38：内径 12 外径 13 mm
39：内径 12 外径 14 mm
40：内径 12 外径 16 mm
43：内径 13 外径 15 mm
45：内径 14 外径 18 mm
50：内径 16 外径 19 mm
55：内径 17.5 外径 20.5 mm
60：内径 22 外径 27 mm

ホース／チューブのタイプ：

1：フューエルホース／チューブ
3：ビニールチューブ
5：一般用チューブ

www.impex-jp.com

エンジン　グループ

E-1

シリンダーヘッドカバー

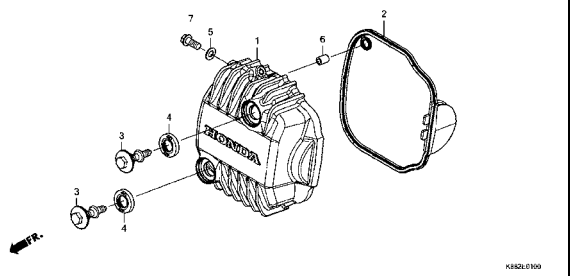

E-2

シリンダーヘッド

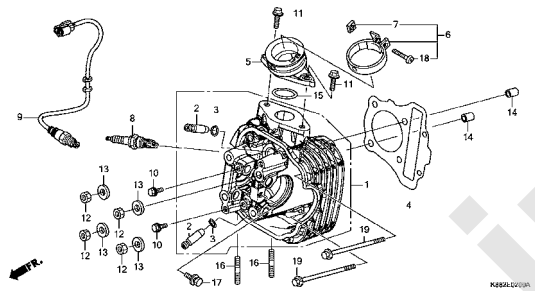

E-3

カムシャフト/バルブ

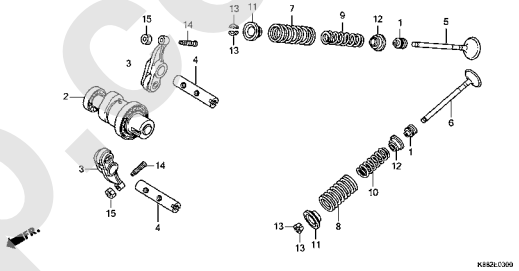

E-4

カムチェン/テンショナー

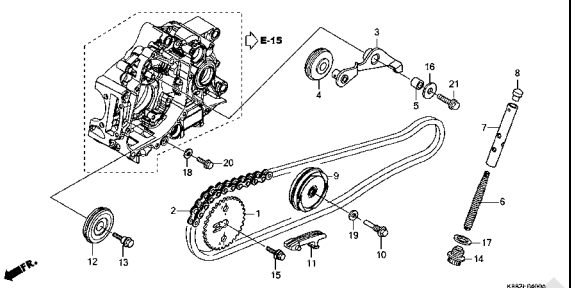

E-5

シリンダー

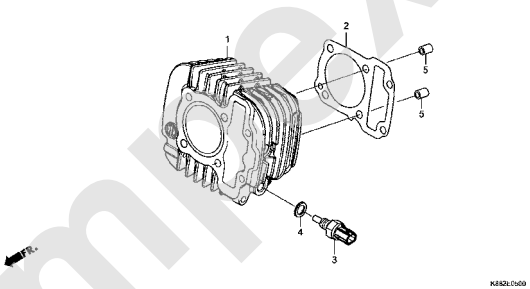

E-6

R.クランクケースカバー

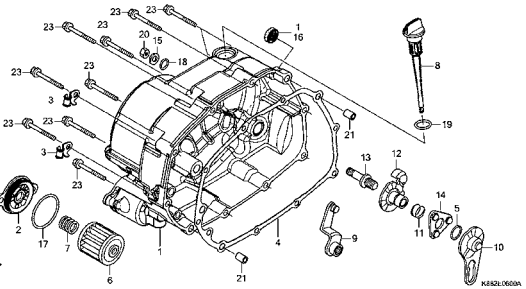

E-7

ワンウェイクラッチ

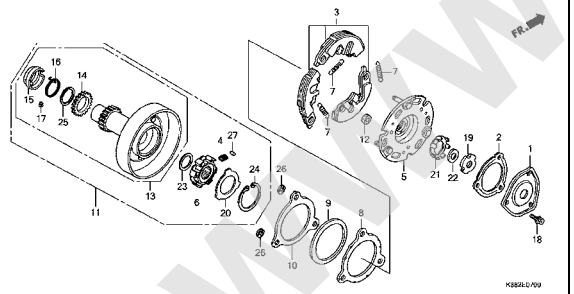

E-8

クラッチ

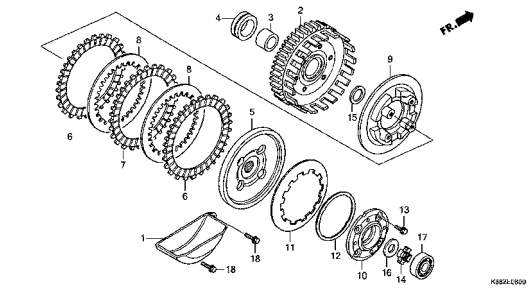

E-9

スターティングクラッチ

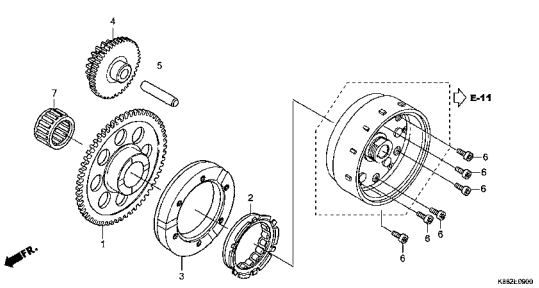

www.implex-jp.com

エンジン　グループ

E-10

L.クランクケースカバー

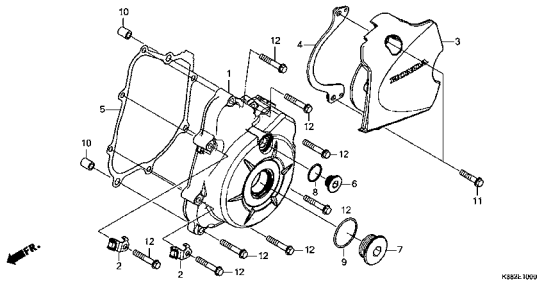

E-11

ジェネレーター

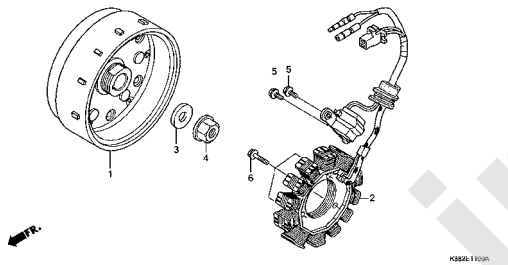

E-13

スターターモーター

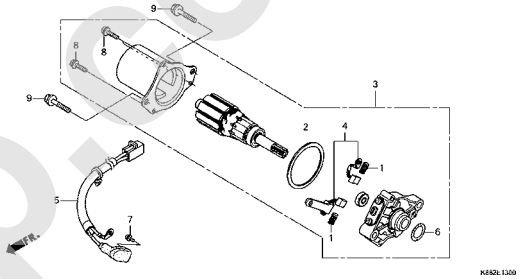

E-14

オイルポンプ

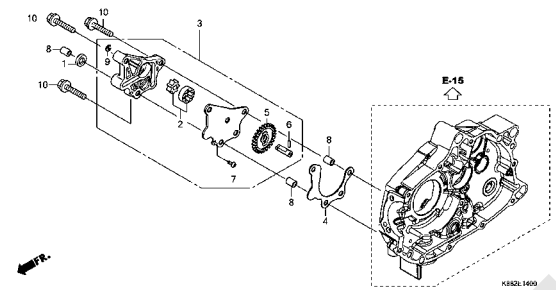

E-15

クランクケース

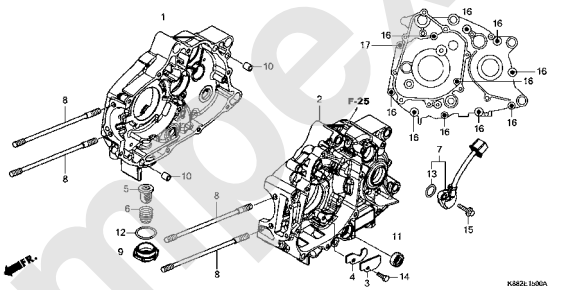

E-16

クランクシャフト/ピストン

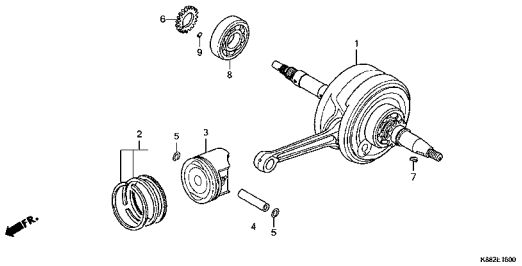

E-17

トランスミッション

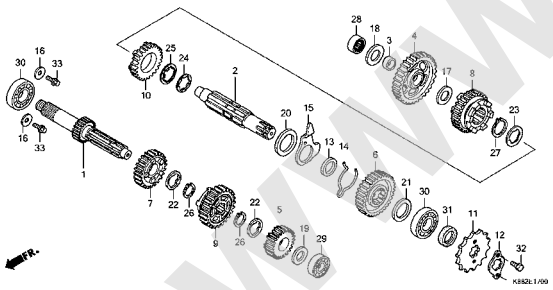

E-19

ギヤーシフトドラム

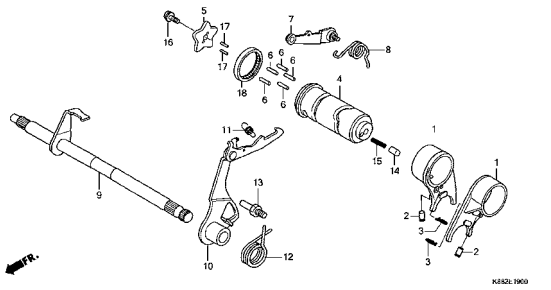

E-20

キックスタータースピンドル

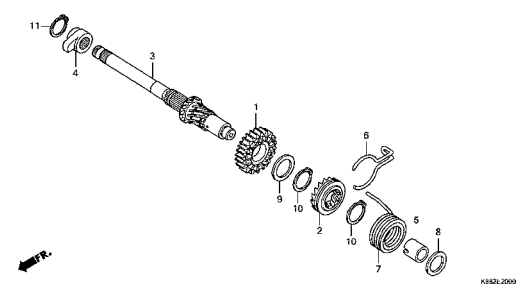

www.impex-jp.com

エンジン　グループ

E-23

スロットルボディ

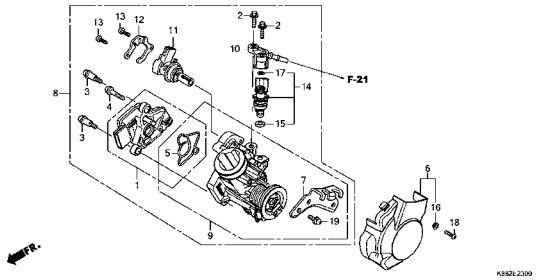

EOP-1

ガスケットキットA

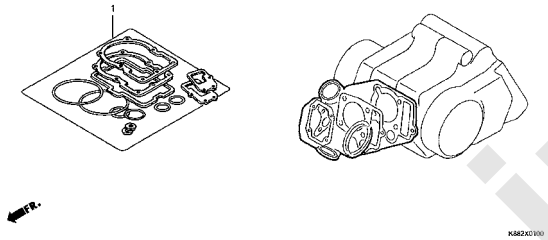

EOP-2

ガスケットキットB

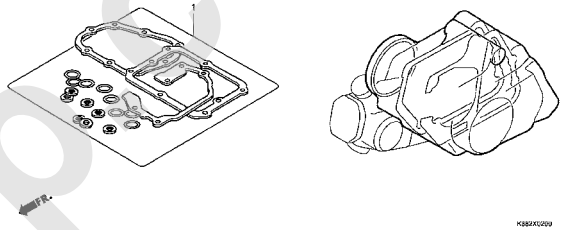

2

www.impex-jp.com

フレーム　グループ

F-1

ヘッドライト

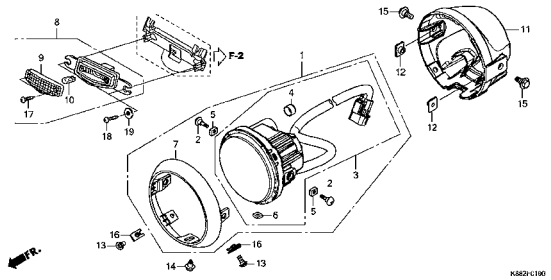

F-2

メーター

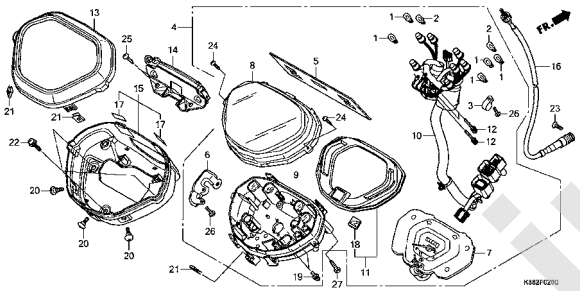

F-4

ハンドルレバー/スイッチ/ケーブル

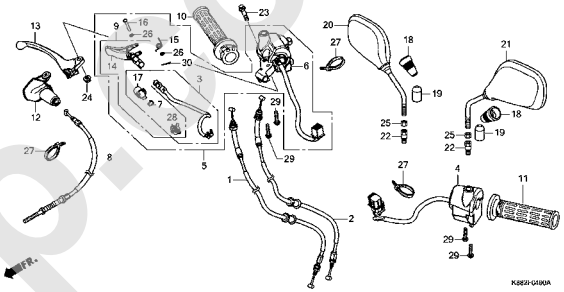

F-7

ハンドルパイプ/ハンドルポスト

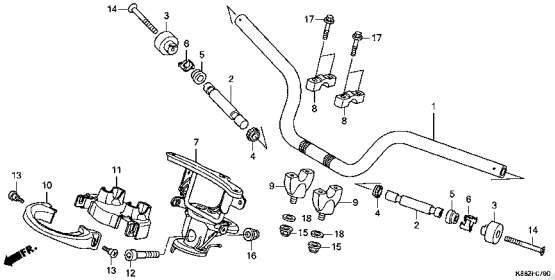

F-9

ステアリングステム

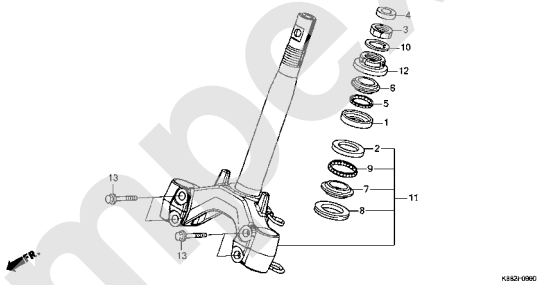

F-10

フロントフェンダー

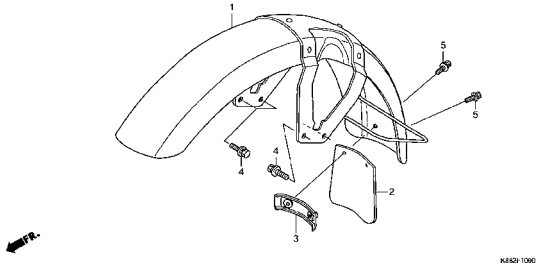

F-11

フロントフォーク

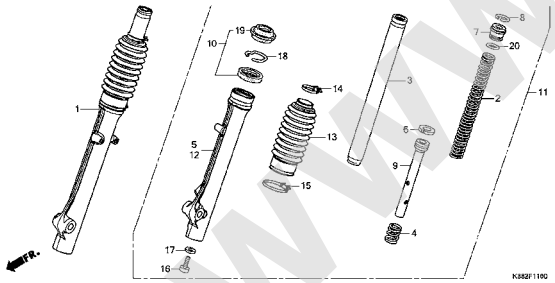

F-13

フロントブレーキパネル

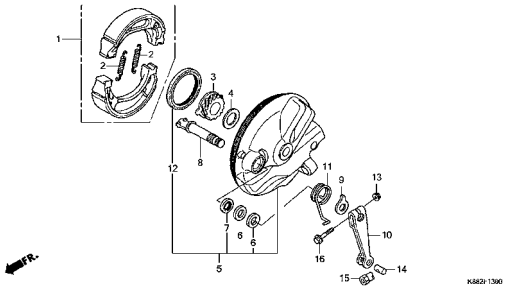

F-14-10

フロントホイール

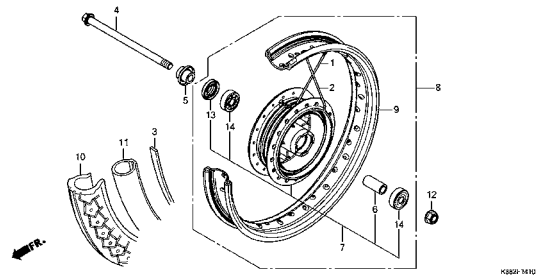

3

www.impex-jp.com

フレーム　グループ

F-18

リヤーブレーキパネル

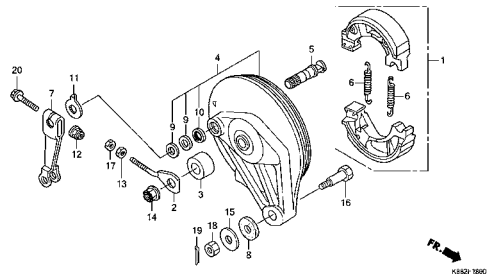

F-19-10

リヤーホイール

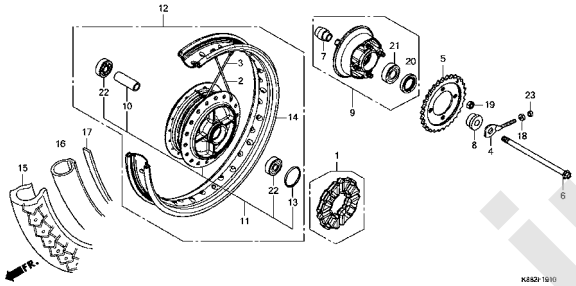

F-21

フューエルタンク/フューエルポンプ

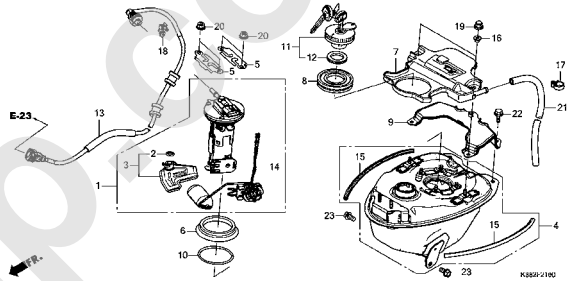

F-23

シート/リヤーキャリヤー

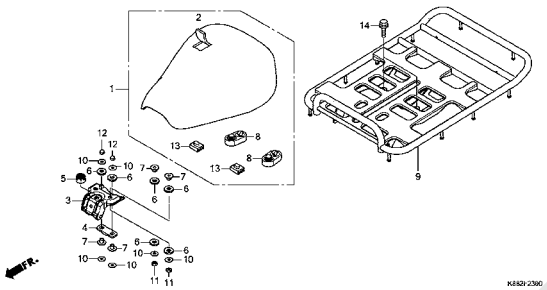

F-23-10

ボディカバー

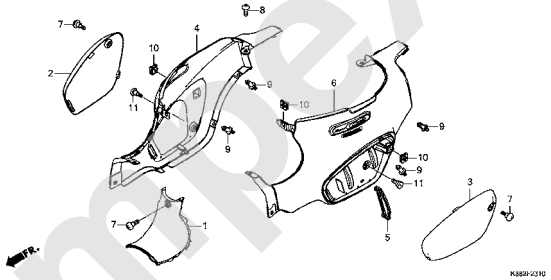

F-25

エアークリーナー

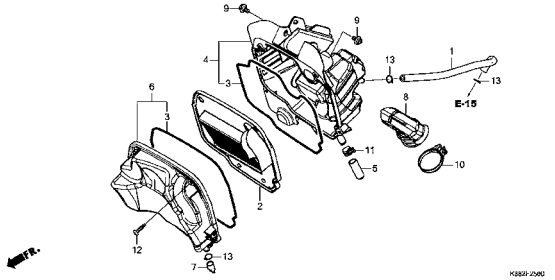

F-27

エキゾーストマフラー

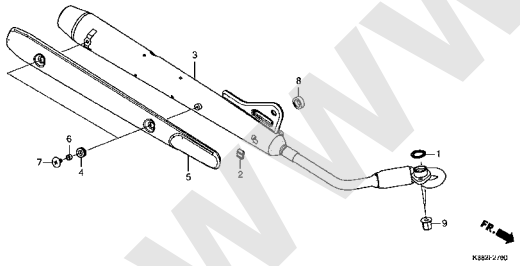

F-29

ペダル/キックスターターアーム

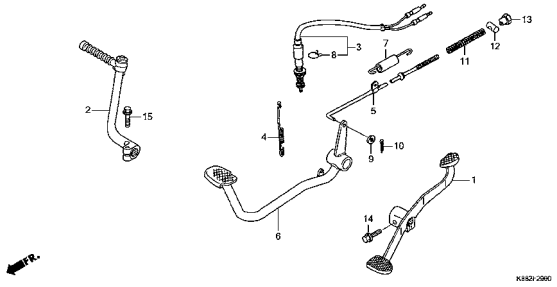

F-30

ステップ

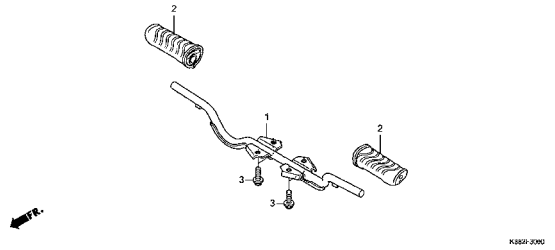

www.impex-jp.com

フレーム　グループ

F-31

スタンド

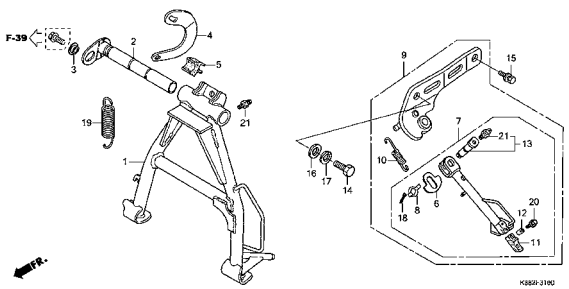

F-32

スウィングアーム/チェンケース

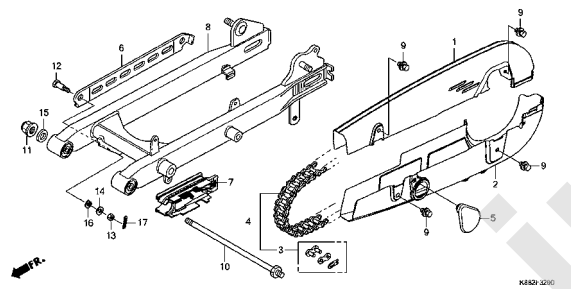

F-33

リヤークッション

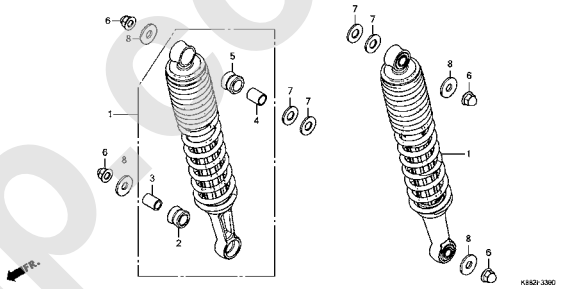

F-34

リヤーフェンダー

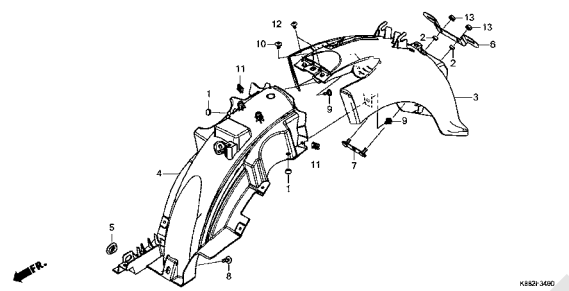

F-35

ウインカー

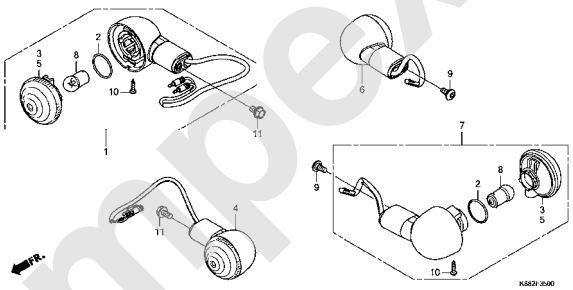

F-36

テールライト(C110BNJ)

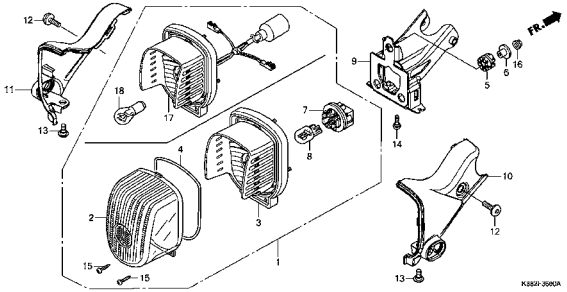

F-36-1

テールライト(C110BNL)

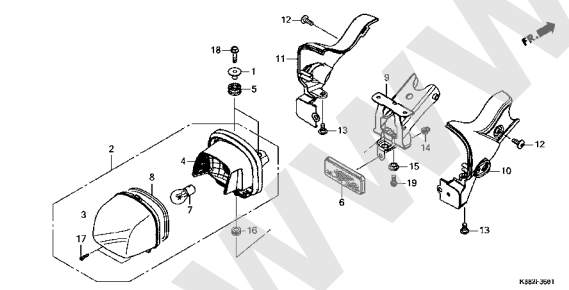

F-37

バッテリー

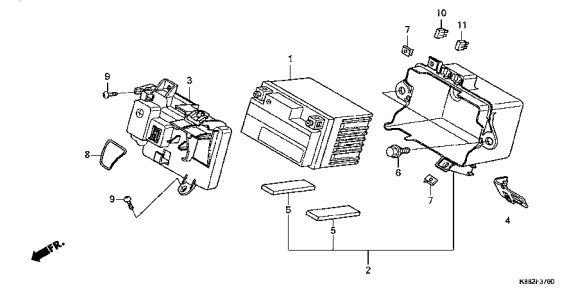

F-38

ワイヤーハーネス

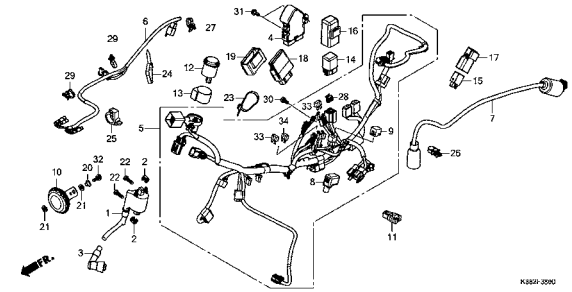

3

www.impex-jp.com

フレーム　グループ

F-39

フレームボディ

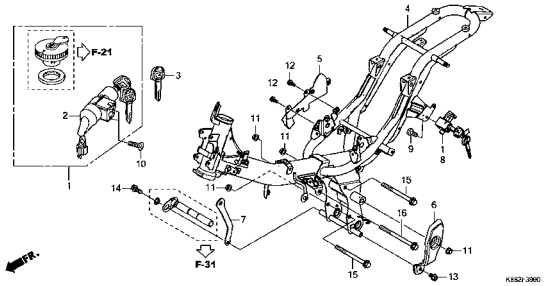

F-44

フロントカバー/レッグシールド

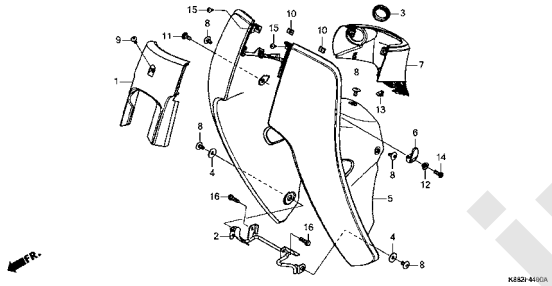

F-44-20

バスケット/フロントキャリヤー

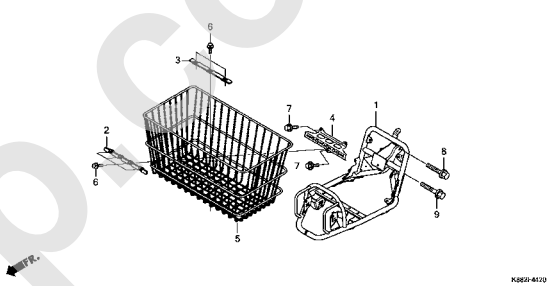

F-48

ツール

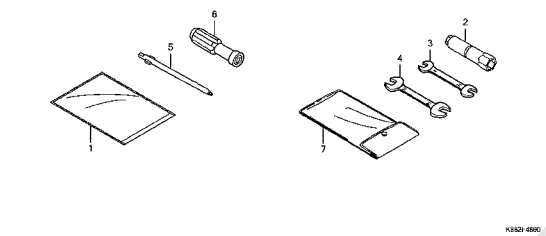

F-49

コーションラベル/マーク

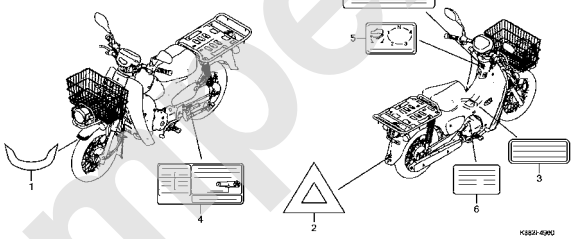

F-50

マーク

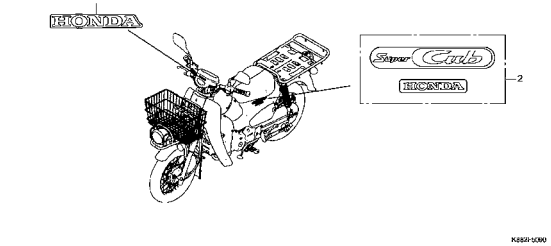

www.impex-jp.com

E-1 シリンダーヘッドカバー

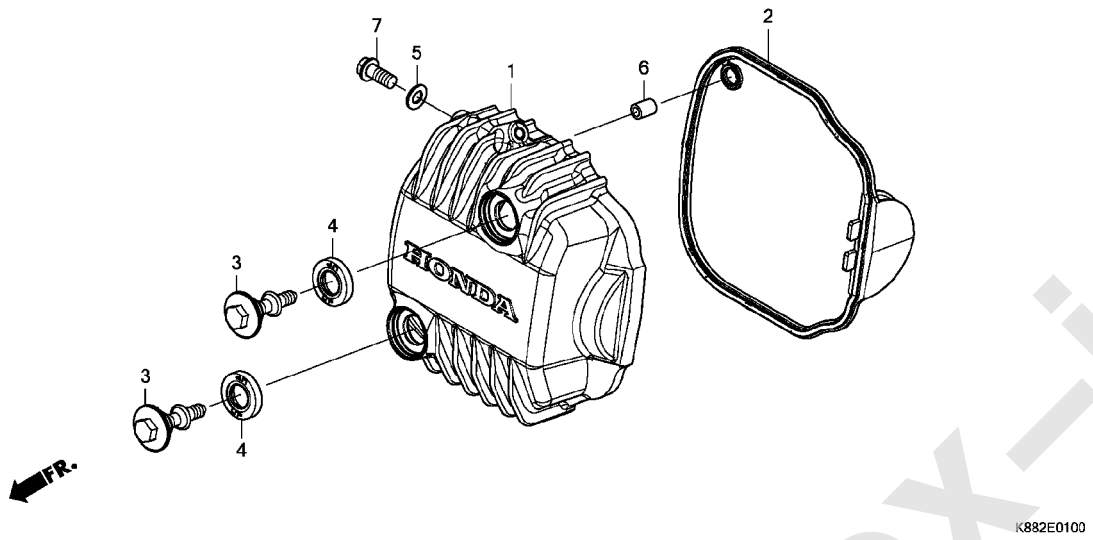

見出番号	部品番号	部品名	使用個数 C110BN J	L	適用号機 初号機	終号機	タイプ
1	12310-K88-L00	ｶﾊﾞｰCOMP.,ｼﾘﾝﾀﾞｰﾍｯﾄﾞ ････	1	1			
2	12391-KWB-600	ｶﾞｽｹｯﾄ,ﾍｯﾄﾞｶﾊﾞｰ･････････	1	1			
3	90017-KWW-740	ﾎﾞﾙﾄ,ﾍｯﾄﾞｶﾊﾞｰ･････････	2	2			
4	90401-KWW-C00	ﾗﾊﾞｰ,ﾏｳﾝﾃｲﾝｸﾞ ･････････	2	2			
5	90463-KRM-840	ﾜｯｼｬｰ,ｼｰﾘﾝｸﾞ 6.2X12X1.2･	1	1			
6	90701-KVR-C00	ﾉｯｸﾋﾟﾝ,ｽﾍﾟｼｬﾙ 8X14 ･････	1	1			
7	96001-06014-00	ﾎﾞﾙﾄ,ﾌﾗﾝｼﾞ 6X14 ･････････	1	1			

www.impex-jp.com

E-2 シリンダーヘッド

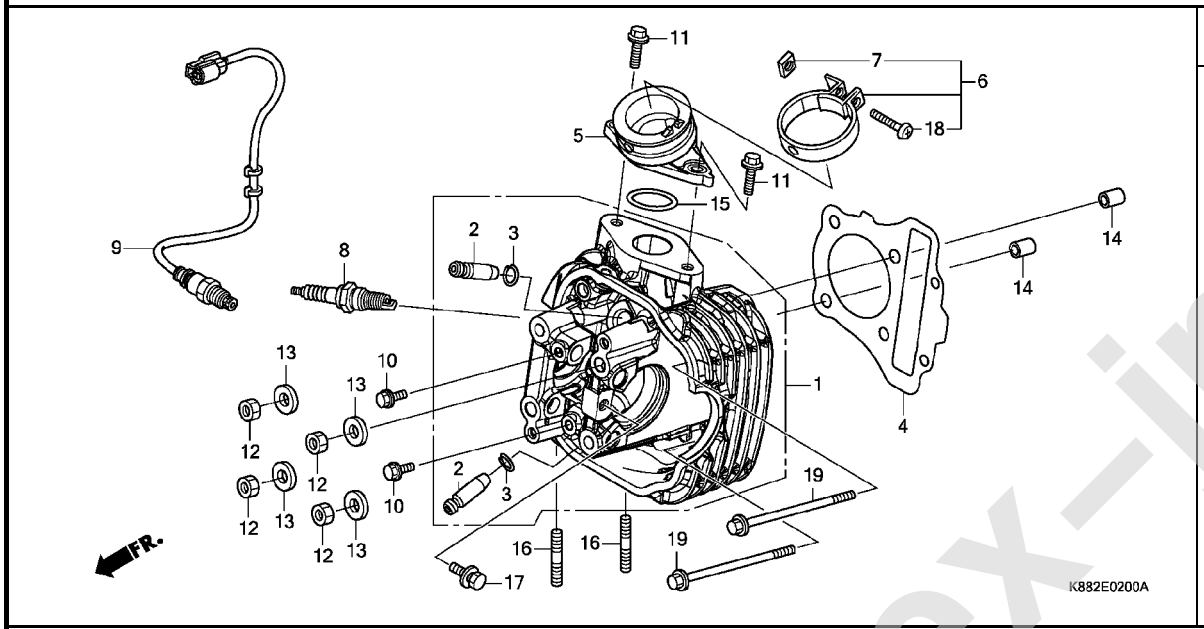

見出番号	部品番号	部品名	使用個数 C110BN J	L	適用号機 初号機	終号機	タイプ
1	12200-K88-L00	ﾍｯﾄﾞCOMP.,ｼﾘﾝﾀﾞｰ	1	1			
2	12204-KVY-305	ｶﾞｲﾄﾞ,ﾊﾞﾙﾌﾞ(ｵｰﾊﾞｰｻｲｽﾞ)	2	2			
3	12206-KPL-900	ｸﾘｯﾌﾟ,ﾊﾞﾙﾌﾞｶﾞｲﾄﾞ	2	2			
4	12251-K88-L01	ｶﾞｽｹｯﾄ,ｼﾘﾝﾀﾞｰﾍｯﾄﾞ (ﾆｯﾎﾟﾝﾘｰｸﾚｽ)	1	1			
5	16200-KZV-J01	ｲﾝｼｭﾚｰﾀｰASSY.,ｽﾛｯﾄﾙﾎﾞﾃﾞｨ	1	1			
6	16217-K88-L00	ﾊﾞﾝﾄﾞ,ｲﾝｼｭﾚｰﾀｰ	1	1			
7	16222-KZV-J00	ﾅｯﾄ,ｽｸｴｱ 5MM	1	1			
8	31916-KWB-601	ﾌﾟﾗｸﾞ,ｽﾊﾟｰｸ(CPR6EA-9S) (NGK)	1	1			
9	36532-K90-V01	ｾﾝｻｰ,O2	1	1			
10	90002-KWB-600	ﾎﾞﾙﾄ,ﾌﾗﾝｼﾞ 5X12	2	2			
11	90004-GHB-650	ﾎﾞﾙﾄ,ﾌﾗﾝｼﾞ 6X20(NSHF)	2	2			
12	90201-GCC-000	ﾅｯﾄ,6ｶｸ 7MM	4	4			
13	90402-KWW-740	ﾜｯｼｬｰ 7.2X16X2.5	4	4			
14	90701-KVR-C00	ﾉｯｸﾋﾟﾝ,ｽﾍﾟｼｬﾙ 8X14	2	2			
15	91304-KPH-700	Oﾘﾝｸﾞ 29X2.4	1	1			
16	92900-08032-0E	ﾎﾞﾙﾄ,ｽﾀｯﾄﾞ 8X32	2	2			
17	93404-06012-00	ﾎﾞﾙﾄｳｯｼｬｰ 6X12	1	1			
18	93516-05025-0G	ｽｸﾘｭｰ,ﾊﾟﾝ 5X25	1	1			
19	96001-06100-00	ﾎﾞﾙﾄ,ﾌﾗﾝｼﾞ 6X100	2	2			

www.impex-jp.com

E-3 カムシャフト / バルブ

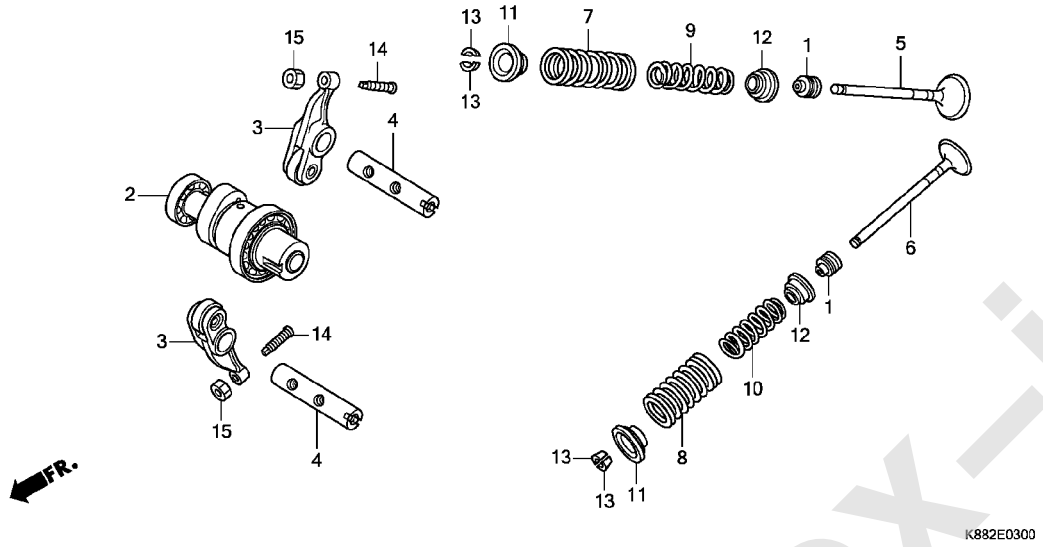

見出番号	部品番号	部品名	使用個数 C110BN J	L	適用号機 初号機	終号機	タイプ
1	12209-GB4-682	シール,バルブステム(アライ)・・・・・・・	2	2			
2	14100-K88-L00	カムシャフトCOMP.・・・・・・・・・・・・・	1	1			
3	14430-GGC-900	アームCOMP.,インテークバルブロッカー・(インテーク/エキゾースト)	2	2			
4	14451-KVB-S50	シャフト,ロッカーアーム・・・・・・・・・・・・	2	2			
5	14711-KWB-600	バルブ,インレット・・・・・・・・・・・・・	1	1			
6	14721-KVY-900	バルブ,エキゾースト・・・・・・・・・・・	1	1			
7	14751-KVB-900	スプリング,バルブアウター・・・・・・・	1	1			
8	14752-KWV-000	スプリング,エキゾーストバルブアウター	1	1			
9	14761-KVB-900	スプリング,バルブインナー・・・・・・・	1	1			
10	14762-KWV-000	スプリング,エキゾーストバルブインナー	1	1			
11	14771-GB4-680	リテーナー,バルブスプリング・・・・・・	2	2			
12	14775-GFM-900	シート,バルブスプリング・・・・・・・・	2	2			
13	14781-MA6-000	コッター,バルブ・・・・・・・・・・・・・・	4	4			
14	90012-KYY-900	スクリュー,タペットアジャステイング・・・	2	2			
15	90206-001-000	ナット,タペットアジャステイング・・・・・	2	2			

www.impex-jp.com

E-4 カムチェン / テンショナー

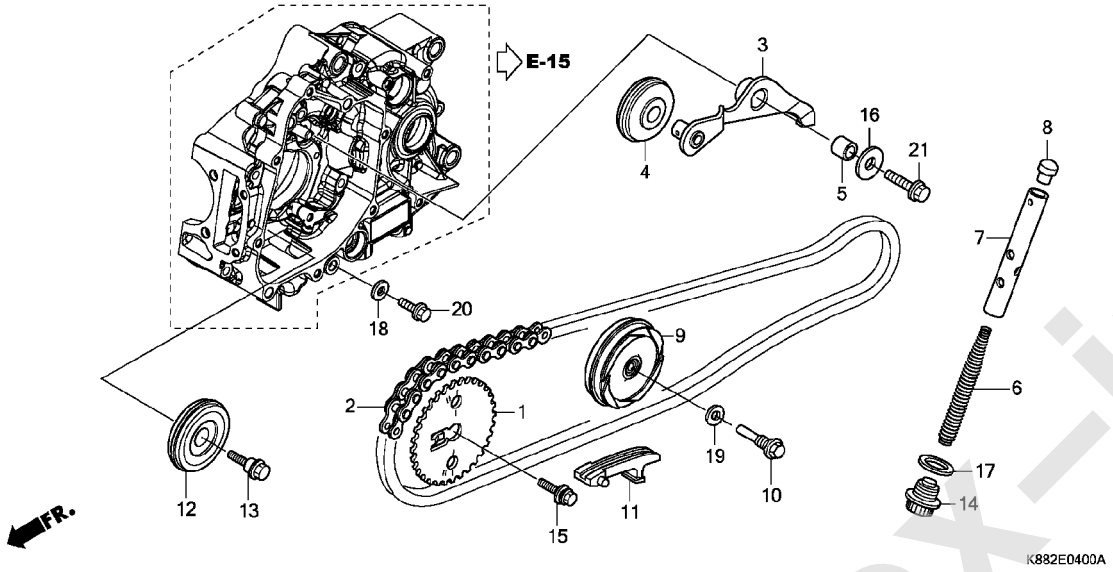

見出番号	部品番号	部品名	使用個数 C110BN J	L	適用号機 初号機	終号機	タイプ
1	14321-KYY-900	ｽﾌﾟﾛｹｯﾄ,ｶﾑ(32T)・・・・・・・・・	1	1			
2	14401-KWB-601	ﾁｪﾝ,ｶﾑ(90L)(ﾀﾞｲﾄﾞｰ)・・・・・	1	1			
3	14500-K88-L00	ｱｰﾑCOMP.,ｶﾑﾁｪﾝﾃﾝｼｮﾅｰ・・・・	1	1			
4	14502-K03-C81	ﾛｰﾗｰ,ｶﾑﾁｪﾝﾃﾝｼｮﾅｰ・・・・・・・・	1	1			
5	14531-K03-C20	ｶﾗｰ,ｶﾑﾁｪﾝﾃﾝｼｮﾅｰ・・・・・・・・・	1	1			
6	14541-KVR-C00	ｽﾌﾟﾘﾝｸﾞ,ﾃﾝｼｮﾅｰ・・・・・・・・・・	1	1			
7	14550-KVR-C00	ﾛｯﾄﾞCOMP.,ﾃﾝｼｮﾅｰﾌﾟｯｼｭ・・・	1	1			
8	14561-K88-L01	ﾍﾞｯﾄﾞ,ﾃﾝｼｮﾅｰﾌﾟｯｼｭﾛｯﾄﾞ・・・・	1	1			
9	14610-K88-L01	ﾛｰﾗｰCOMP.A,ｶﾑﾁｪﾝｶﾞｲﾄﾞ・・・	1	1			
10	14615-KFL-850	ﾋﾟﾝ,ｶﾞｲﾄﾞﾛｰﾗｰ・・・・・・・・・・・	1	1			
11	14631-K88-L00	ｶﾞｲﾄﾞ,ｶﾑﾁｪﾝ・・・・・・・・・・・・・	1	1			
12	14670-K88-L01	ﾛｰﾗｰCOMP.B,ｶﾑﾁｪﾝｶﾞｲﾄﾞ・・・	1	1			
13	14675-K88-L00	ﾎﾞﾙﾄ,ｶﾑﾁｪﾝｶﾞｲﾄﾞﾛｰﾗｰ・・・・・・	1	1			
14	90081-GGN-J00	ﾎﾞﾙﾄ,ｼｰﾘﾝｸﾞ 14MM・・・・・・・・	1	1			
15	90082-KYY-900	ﾎﾞﾙﾄﾜｯｼｬｰ 8X22・・・・・・・・・・	1	1			
16	90404-KWW-740	ﾜｯｼｬｰ 8.5X26X2.3・・・・・・・・	1	1			
17	90441-KVR-C00	ﾜｯｼｬｰ,ｼｰﾘﾝｸﾞ 14MM・・・・・・・	1	1			
18	90463-KRM-840	ﾜｯｼｬｰ,ｼｰﾘﾝｸﾞ 6.2X12X1.2・	1	1			
19	90475-KWB-600	ﾜｯｼｬｰ 8MM・・・・・・・・・・・・・・	1	1			
20	95701-06018-00	ﾎﾞﾙﾄ,ﾌﾗﾝｼﾞ 6X18・・・・・・・・・	1	1			
21	95701-08025-00	ﾎﾞﾙﾄ,ﾌﾗﾝｼﾞ 8X25・・・・・・・・・	1	1			

www.impex-jp.com

E-5 シリンダー

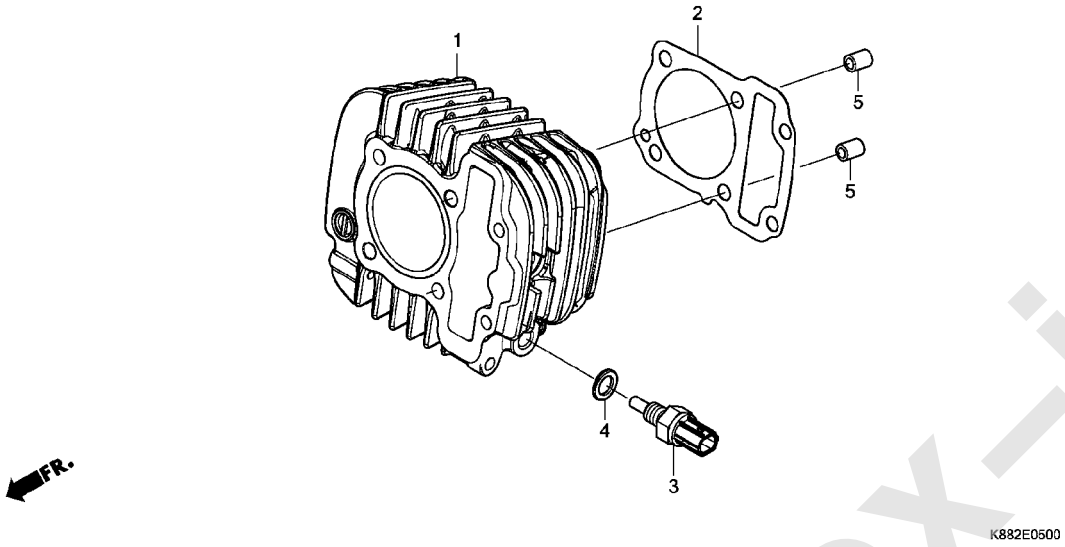

見出番号	部品番号	部品名	使用個数 C110BN J	L	適用号機 初号機	終号機	タイプ
1	12100-K88-L00	ｼﾘﾝﾀﾞｰCOMP.	1	1			
2	12191-KWB-920	ｶﾞｽｹｯﾄ,ｼﾘﾝﾀﾞｰ	1	-			
	12191-K58-TC0		-	1			
3	37750-KPH-701	ｾﾝｻｰASSY.,ｻｰﾓｽﾀｯﾄｵｲﾙ (ﾊﾟﾅｿﾆｯｸ)	1	1			
4	90443-MB0-000	ﾜｯｼｬｰ,ｼｰﾘﾝｸﾞ 10.2MM	1	1			
5	90701-KVR-C00	ﾉｯｸﾋﾟﾝ,ｽﾍﾟｼｬﾙ 8X14	2	2			

www.impex-jp.com

E-6 R. クランクケースカバー

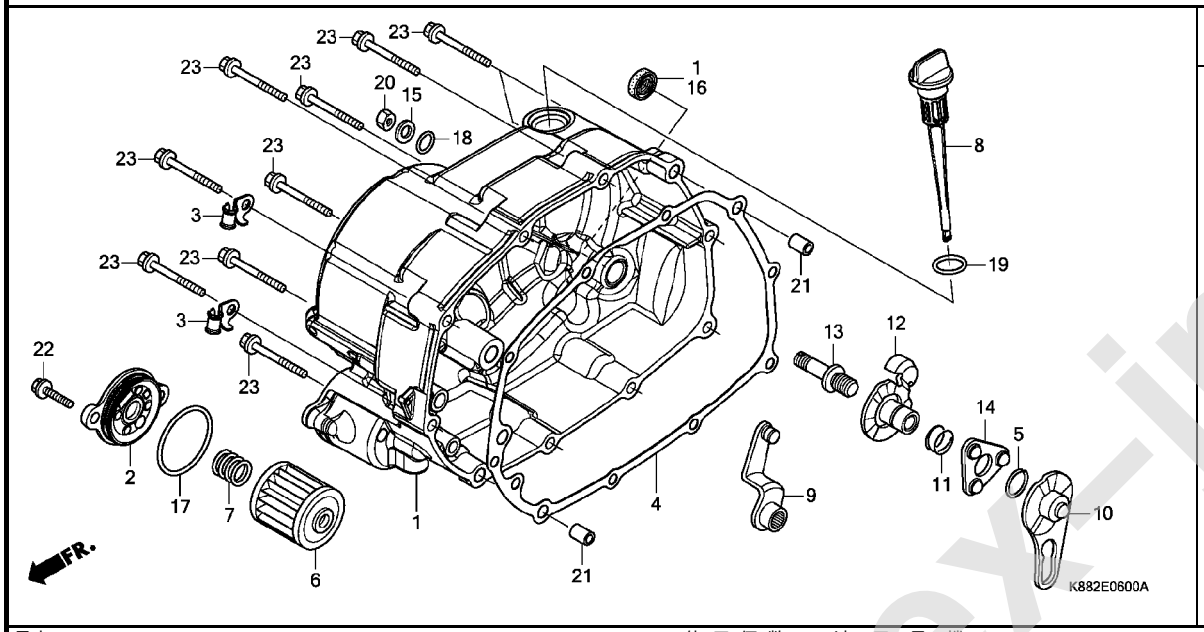

見出番号	部品番号	部品名	使用個数 C110BN J	使用個数 C110BN L	適用号機 初号機	適用号機 終号機	タイプ
1	11330-K88-L00	ｶﾊﾞｰCOMP.,R.ｸﾗﾝｸｹｰｽ	1	1			
2	11337-K88-L00	ｶﾊﾞｰ,ｵｲﾙﾌｲﾙﾀｰ	1	1			
3	11346-K88-L00	ｸﾗﾝﾊﾟｰB,ｵｲﾙﾃﾝﾌﾟｾﾝｻｰｺｰﾄﾞ	2	2			
4	11394-K88-L00	ｶﾞｽｹｯﾄ,R.ｸﾗﾝｸｹｰｽｶﾊﾞｰ	1	-			
	11394-K88-L01		-	1			
5	13115-GN5-910	ｸﾘｯﾌﾟ,ﾋﾟｽﾄﾝﾋﾟﾝ 13MM	1	1			
6	15412-MGS-D21	ｴﾚﾒﾝﾄ,ｵｲﾙﾌｲﾙﾀｰ	1	1			
7	15414-MEB-670	ｽﾌﾟﾘﾝｸﾞ,ｵｲﾙﾌｲﾙﾀｰ	1	1			
8	15651-KZV-L00	ｹﾞｰｼﾞ,ｵｲﾙﾚﾍﾞﾙ	1	1			
9	22810-KVR-C00	ﾚﾊﾞｰCOMP.,ｸﾗｯﾁ	1	1			
10	22823-KWW-740	ﾌﾟﾚｰﾄ,ｸﾗｯﾁﾘﾌﾀｰｶﾑ	1	1			
11	22825-KWW-740	ｽﾌﾟﾘﾝｸﾞ,ｶﾑﾌﾟﾚｰﾄｻｲﾄﾞ	1	1			
12	22830-KWW-740	ﾌﾟﾚｰﾄCOMP.,ｸﾗｯﾁﾘﾌﾀｰ	1	1			
13	22846-KPH-C00	ﾎﾞﾙﾄ,ｸﾗｯﾁｱｼﾞｬｽﾃｲﾝｸﾞ	1	1			
14	22860-KWW-740	ﾘﾃｰﾅｰCOMP.,ﾎﾞｰﾙ	1	1			
15	90485-KVR-C00	ﾜｯｼｬｰ 8MM	1	1			
16	91202-KRS-971	ｵｲﾙｼｰﾙ 13.8X24X5	1	1			
17	91302-PA9-003	Oﾘﾝｸﾞ 39.8X2.2(ｱﾗｲ)	1	1			
18	91303-001-010	Oﾘﾝｸﾞ 8MM	1	1			
19	91307-KRM-840	Oﾘﾝｸﾞ 18X3	1	1			
20	94030-08000	ﾅｯﾄ,6ｶｸ 8MM	1	1			
21	94301-08140	ﾉｯｸﾋﾟﾝ 8X14	2	2			
22	96001-06018-00	ﾎﾞﾙﾄ,ﾌﾗﾝｼﾞ 6X18	2	2			
23	96001-06040-00	ﾎﾞﾙﾄ,ﾌﾗﾝｼﾞ 6X40	10	10			

www.impex-jp.com

E-7 ワンウェイクラッチ

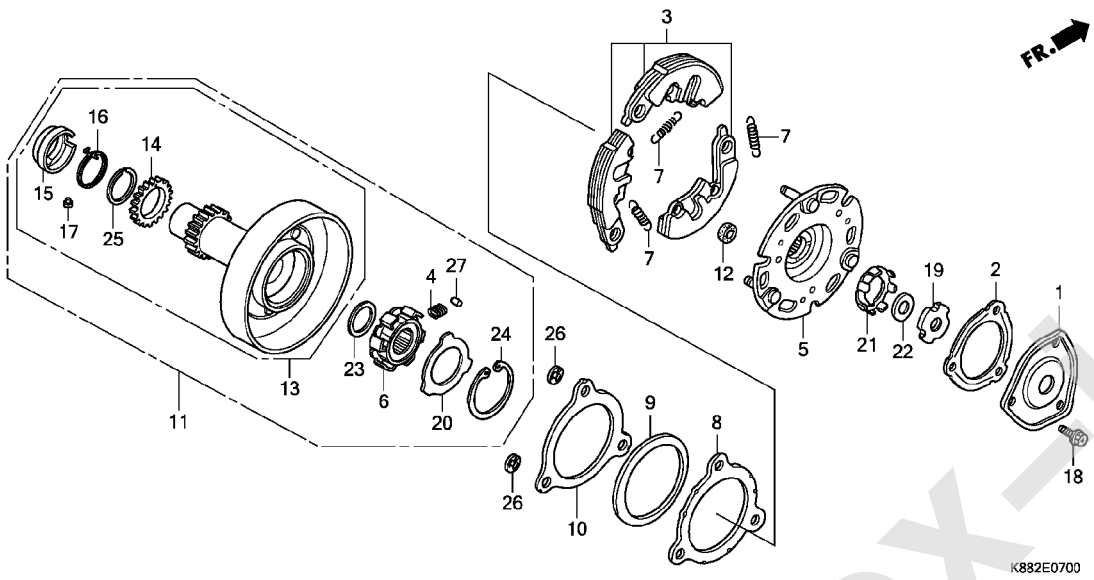

見出番号	部品番号	部品名	使用個数 C110BN J	L	適用号機 初号機	終号機	タイプ
1	15431-KVR-C00	カバー,オイルフイルター・・・・・・・・・・・	1	1			
2	15439-KWW-741	ガスケット,オイルフイルターカバー(ニチアス)	1	1			
3	22535-K88-L00	ウエイトセット,プライマリークラツチ (F.C.C.)	1	1			
4	22606-GN5-910	スプリング,ワンウエイリテーナー・・・・・・	6	6			
5	22610-KWW-741	プレートCOMP.,プライマリードライブ (F.C.C.)	1	1			
6	22630-KWB-601	インナーCOMP.,ワンウエイクラツチ (F.C.C.)	1	1			
7	22641-KPH-900	スプリング,プライマリークラツチ・・・・・	3	3			
8	22642-KWW-741	ワツシヤー,クラツチサイド(F.C.C.)・・	1	1			
9	22643-KWW-741	スプリング,サイドフリクシヨン (F.C.C.)	1	1			
10	22644-KWW-741	プレート,クラツチサイド(F.C.C.)・・	1	1			
11	22660-KWB-601	アウターASSY.,プライマリークラツチ (F.C.C.)	1	1			
12	22804-K69-601	ラバー,クラツチダンパー・・・・・・・・・	3	3			
13	23120-KTL-740	ギヤーCOMP.,プライマリードライブ (F.C.C.)	1	1			
14	23122-KTL-740	サブギヤー(17T)・・・・・・・・・・・・	1	1			
15	23123-KFL-850	リテーナー,スプリング(F.C.C.)・・・	1	1			
16	23124-GCE-900	スプリング,サブギヤー(F.C.C.)・	1	1			
17	23125-GN5-910	ピン(F.C.C.)・・・・・・・・・・・・・	1	1			
18	90083-KFL-850	ボルト,スペシヤルフランジ 5X8・・・・	3	3			
19	90231-KVR-C00	ナツト,ロツク 14MM・・・・・・・・・・・・	1	1			
20	90401-GB2-000	ワツシヤー 30X45X0.8・・・・・・・・・	1	1			

www.impex-jp.com

E-7 ワンウェイクラッチ

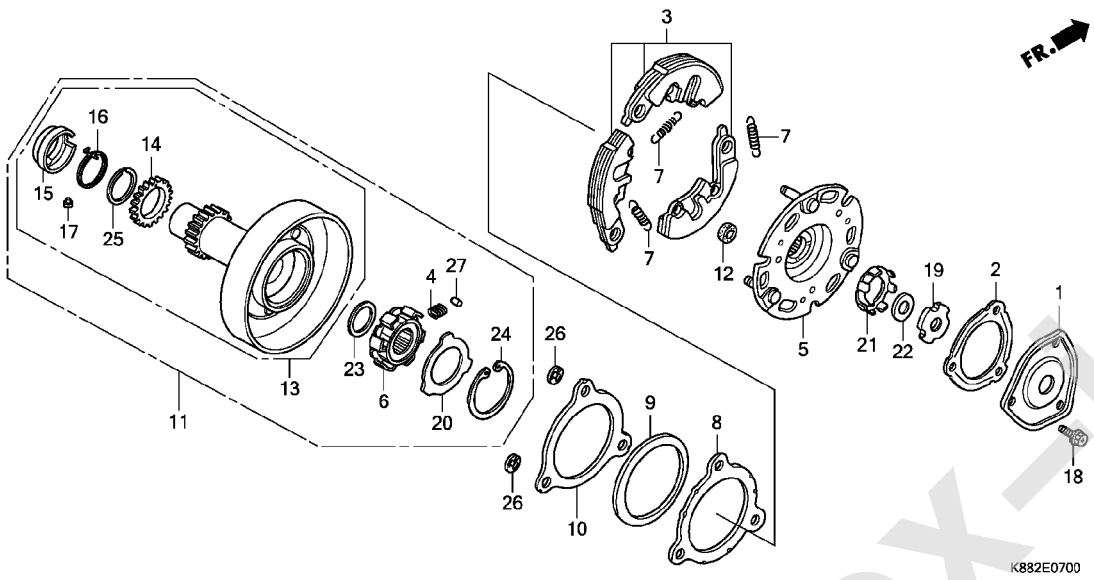

見出番号	部品番号	部品名	使用個数 C110BN J	L	適用号機 初号機	終号機	タイプ
21	90431-KVR-C00	ﾜﾂｼﾔｰ,ﾛｯｸ	1	1			
22	90432-KVR-C00	ﾜﾂｼﾔｰB,ﾛｯｸ	1	1			
23	90433-KWB-601	ﾜﾂｼﾔｰ 17X23X1.5(F.C.C.)	1	1			
24	90455-GB2-000	ｻｰｸﾘｯﾌﾟ,ｲﾝﾀｰﾅﾙ 45MM	1	1			
25	90603-POX-000	ｾｯﾄﾘﾝｸﾞ 23MM	1	1			
26	90605-166-720	ｻｰｸﾘｯﾌﾟ 7MM	3	3			
27	91101-GB2-000	ﾛｰﾗｰ 5X8	6	6			

www.impex-jp.com

E-8 クラッチ

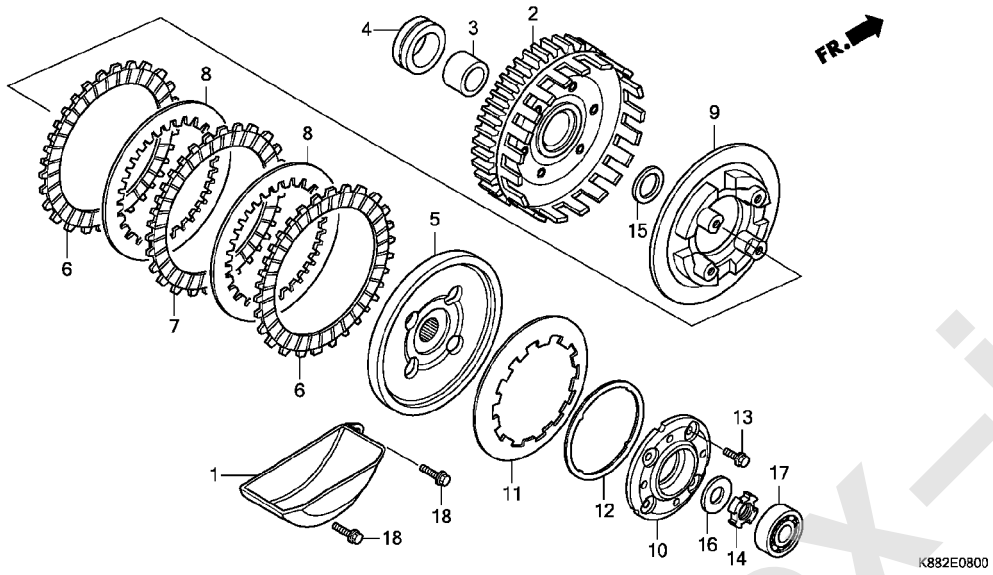

見出番号	部品番号	部品名	使用個数 C110BN J	L	適用号機 初号機	終号機	タイプ
1	15661-KVR-C00	ﾌﾟﾚｰﾄCOMP.,ｵｲﾙｾﾊﾟﾚｰﾄ	1	1			
2	22110-K88-L01	ｱｳﾀｰCOMP.,ｸﾗｯﾁ(69T)	1	1			
3	22115-KPH-900	ｶﾞｲﾄﾞ,ｸﾗｯﾁｱｳﾀｰ	1	1			
4	22116-K88-L00	ｶﾗｰ,ｸﾗｯﾁｱｳﾀｰ	1	1			
5	22121-KWW-741	ｾﾝﾀｰ,ｸﾗｯﾁ(F.C.C.)	1	1			
6	22201-KWW-741	ﾃﾞｨｽｸ,ｸﾗｯﾁﾌﾘｸｼｮﾝ(F.C.C.)	2	2			
7	22204-KWW-741	ﾃﾞｨｽｸB,ｸﾗｯﾁﾌﾘｸｼｮﾝ	1	1			
8	22321-KWW-741	ﾌﾟﾚｰﾄ,ｸﾗｯﾁ	2	2			
9	22351-KWW-741	ﾌﾟﾚｰﾄ,ｸﾗｯﾁﾌﾟﾚｯｼｬｰ(F.C.C.)	1	1			
10	22361-KWW-741	ﾌﾟﾚｰﾄ,ｸﾗｯﾁﾘﾌﾀｰ	1	1			
11	22401-KWW-741	ｽﾌﾟﾘﾝｸﾞ,ｸﾗｯﾁ(F.C.C.)	1	1			
	22401-KWW-A81		1	1			
12	22402-KWW-741	ｼｰﾄ,ｸﾗｯﾁｽﾌﾟﾘﾝｸﾞ	1	1			
13	90050-KWB-601	ﾎﾞﾙﾄ,ｽﾍﾟｼｬﾙﾌﾗﾝｼﾞ 6X16	4	4			
14	90231-198-010	ﾅｯﾄB,ﾛｯｸ 14MM	1	1			
15	90403-KPH-900	ﾜｯｼｬｰ,ｽﾗｽﾄ 17MM	1	1			
16	90462-KWW-740	ﾜｯｼｬｰ 14.1MM	1	1			
17	91016-KZV-J01	ﾍﾞｱﾘﾝｸﾞ,ﾗｼﾞｱﾙﾎﾞｰﾙ 6200	1	1			
18	95701-06020-00	ﾎﾞﾙﾄ,ﾌﾗﾝｼﾞ 6X20	2	2			

www.impex-jp.com

E-9 スターティングクラッチ

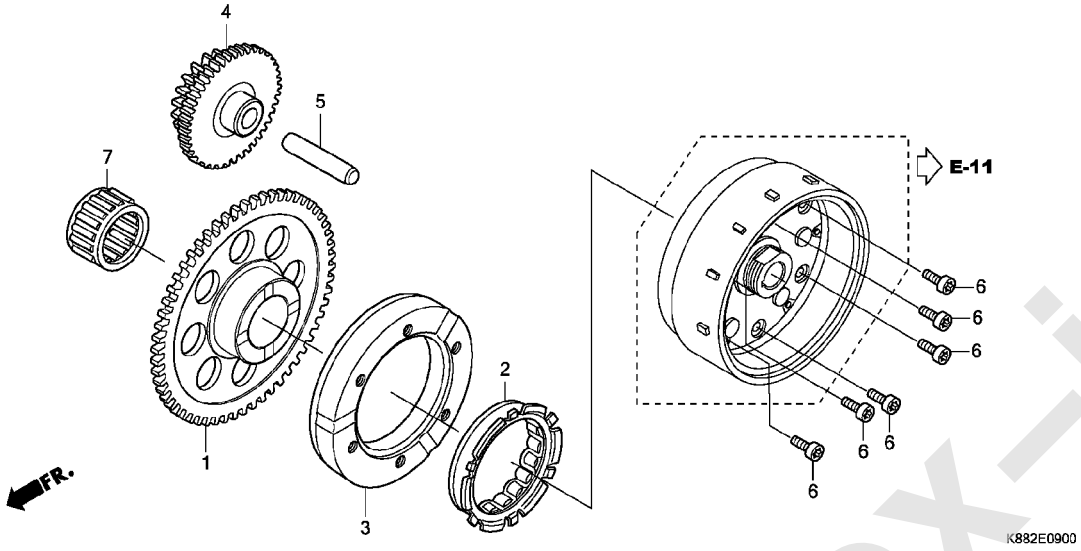

見出番号	部品番号	部品名	使用個数 C110BN J	使用個数 C110BN L	適用号機 初号機	適用号機 終号機	タイプ
1	28111-K88-L00	ｷﾞﾔｰ,ｽﾀｰﾀｰﾄﾞﾘﾌﾞﾝ(55T)･･･	1	1			
2	28120-KYA-901	ｸﾗﾂﾁ,ﾜﾝｳｴｲ･････････････	1	1			
3	28128-K79-E00	ｱｳﾀｰ,ｽﾀｰﾃｲﾝｸﾞｸﾗﾂﾁ･･････	1	1			
4	28130-KWW-740	ｷﾞﾔｰCOMP.,ｽﾀｰﾀｰﾘﾀﾞｸｼｮﾝ (55T/14T)	1	1			
5	28132-KPH-C00	ｼﾔﾌﾄ,ﾘﾀﾞｸｼｮﾝｷﾞﾔｰ････････	1	1			
6	90085-KTC-920	ﾎﾞﾙﾄ,ｿｹﾂﾄ 6X14･････････	6	6			
7	91011-K88-L01	ﾍﾞｱﾘﾝｸﾞ,ﾆｰﾄﾞﾙ 21X27X18･･	1	1			

www.impex-jp.com

E-10 L. クランクケースカバー

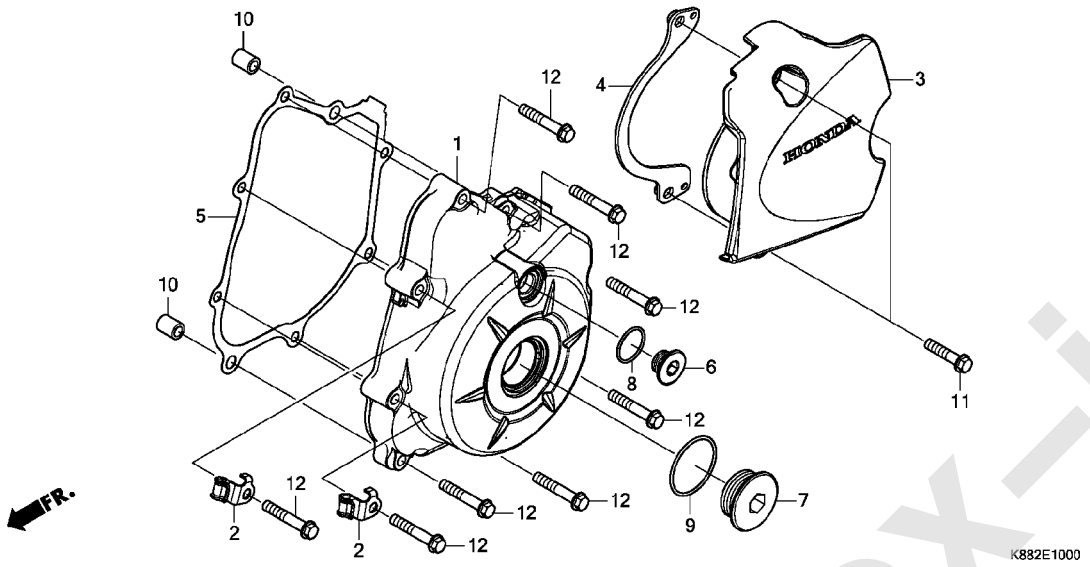

見出番号	部品番号	部品名	使用個数 C110BN J	L	適用号機 初号機	終号機	タイプ
1	11341-KWV-000	カバー,L.クランクケース	1	1			
2	11346-KTR-940	クランパーA,オイルテンプセンサーコード	2	2			
3	11361-K88-L00	カバー,L.リヤー	1	1			
4	11365-K88-L00	ガイドCOMP.,ドライブチエン	1	1			
5	11395-KWB-920	ガスケット,L.クランクケースカバー	1	-			
	11395-K58-TC0		-	1			
6	90084-K88-L00	キヤツプ 14MM	1	1			
7	90087-K88-L00	キヤツプ 30MM	1	1			
8	91308-KVR-C00	Oリング 13.8X2.5	1	1			
9	91312-KWW-C00	Oリング 30MM	1	1			
10	94301-08140	ノツクピン 8X14	2	2			
11	96001-06028-00	ボルト,フランジ 6X28	2	2			
12	96001-06035-00	ボルト,フランジ 6X35	8	8			

www.impex-jp.com

E-11 ジェネレーター

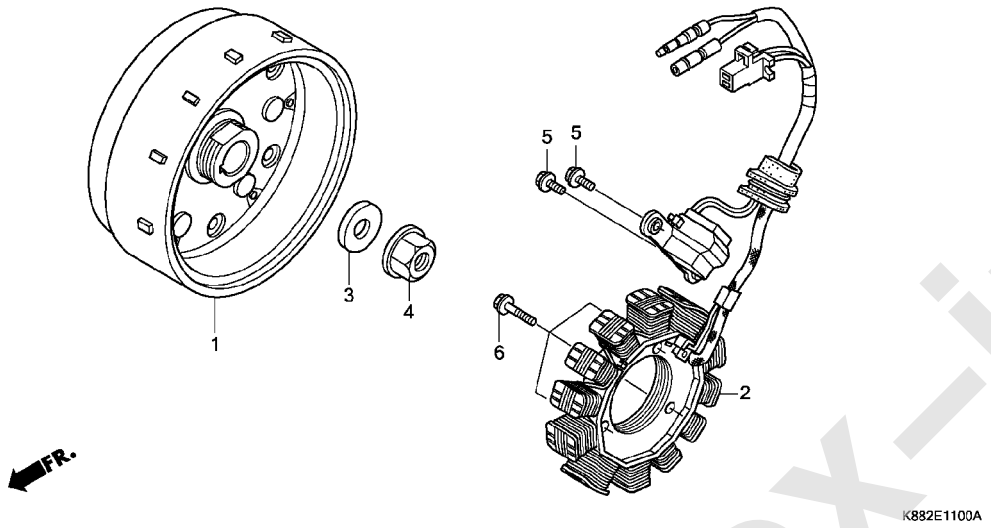

見出番号	部品番号	部品名	使用個数 C110BN J	L	適用号機 初号機	終号機	タイプ
1	31110-K88-L01	ﾌﾗｲﾎｲｰﾙCOMP.	1	1			
2	31120-K88-L01	ｽﾃｰﾀｰCOMP.	1	1			
3	90403-KN6-930	ﾜｯｼｬｰ 10X24	1	1			
4	94050-10000	ﾅｯﾄ,ﾌﾗﾝｼﾞ 10MM	1	1			
5	96001-06016-00	ﾎﾞﾙﾄ,ﾌﾗﾝｼﾞ 6X16	2	2			
6	96001-06025-00	ﾎﾞﾙﾄ,ﾌﾗﾝｼﾞ 6X25	3	3			

www.impex-jp.com

E-13 スターターモーター

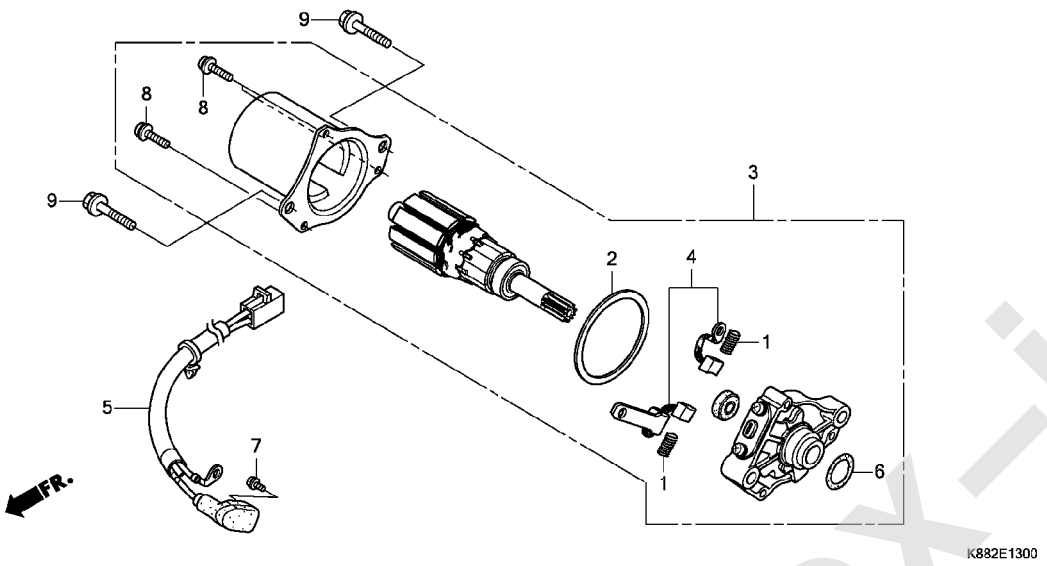

見出番号	部品番号	部品名	使用個数 C110BN J	L	適用号機 初号機	終号機	タイプ
1	31204-KG8-004	ｽﾌﾟﾘﾝｸﾞ,ｶｰﾎﾞﾝﾌﾞﾗｼ・・・・・・・	2	2			
2	31206-GW3-004	ﾊﾟｯｷﾝ・・・・・・・・・・・・・・・・・・・	1	1			
3	31210-KZV-L01	ﾓｰﾀｰﾕﾆｯﾄ,ｽﾀｰﾀｰ(ﾐﾂﾊﾞ)・・・・	1	1			
4	32101-KY4-901	ﾌﾞﾗｼｾｯﾄ・・・・・・・・・・・・・・・・・	1	1			
5	32105-KZV-T11	ｻﾌﾞｺｰﾄﾞ,ｽﾀｰﾀｰﾓｰﾀｰ(ﾐﾂﾊﾞ)・	1	1			
6	91309-KZV-L01	Oﾘﾝｸﾞ・・・・・・・・・・・・・・・・・・・	1	1			
7	93892-04006-08	ｽｸﾘｭｰﾜｯｼｬｰ 4X6・・・・・・・・・・	1	1			
8	93892-05016-08	ｽｸﾘｭｰﾜｯｼｬｰ 5X16・・・・・・・・・	3	3			
9	96001-06032-00	ﾎﾞﾙﾄ,ﾌﾗﾝｼﾞ 6X32・・・・・・・・・	2	2			

www.impex-jp.com

E-14 オイルポンプ

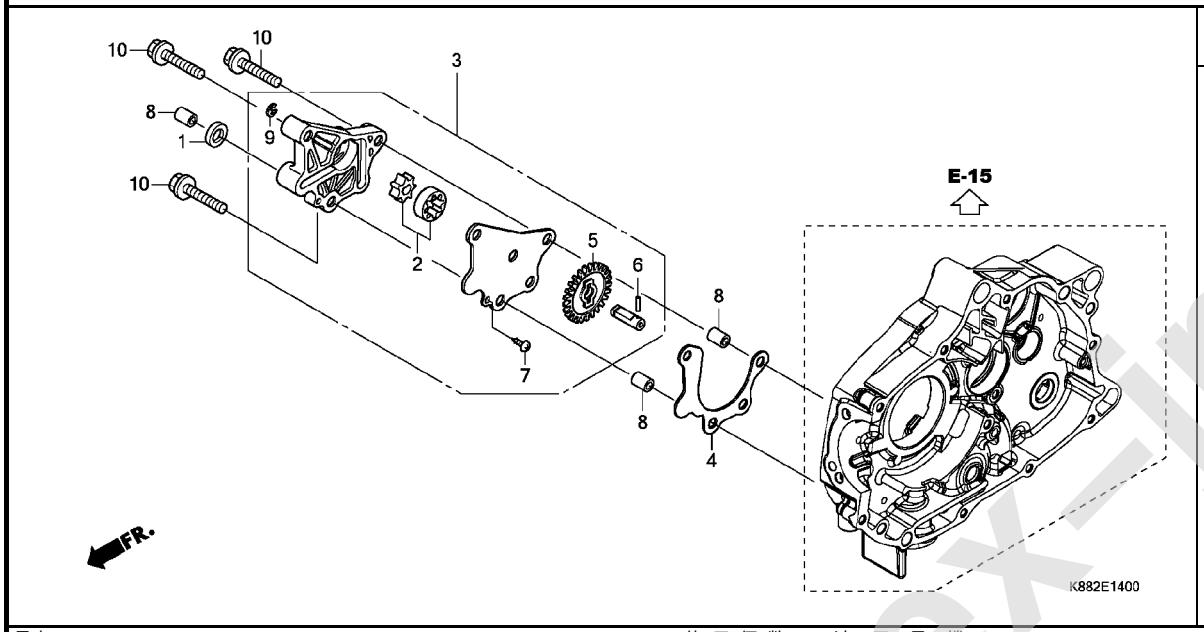

見出番号	部品番号	部品名	使用個数 C110BN J	L	適用号機 初号機	終号機	タイプ
1	12396-KRM-840	ｶﾞｽｹｯﾄB,ﾍｯﾄﾞｶﾊﾞｰ	1	1			
2	15021-K88-L00	ﾛｰﾀｰｾｯﾄ,ｵｲﾙﾎﾟﾝﾌﾟ	1	1			
3	15100-K88-L00	ﾎﾟﾝﾌﾟASSY.,ｵｲﾙ	1	1			
4	15119-K88-L01	ｶﾞｽｹｯﾄ,ｵｲﾙﾎﾟﾝﾌﾟ	1	1			
5	15133-K88-L00	ｷﾞﾔｰ,ｵｲﾙﾎﾟﾝﾌﾟﾄﾞﾘﾌﾞﾝ(25T)	1	1			
6	91101-K88-L00	ﾛｰﾗｰ 3X15.8	1	1			
7	93901-34120	ｽｸﾘｭｰ,ﾀｯﾋﾟﾝｸﾞ 4X8	1	1			
8	94301-08140	ﾉｯｸﾋﾟﾝ 8X14	3	3			
9	94540-06018	Eﾘﾝｸﾞ 6MM	1	1			
10	96001-06035-00	ﾎﾞﾙﾄ,ﾌﾗﾝｼﾞ 6X35	3	3			

www.impex-jp.com

⚠ 注意 本ページには「パーツカタログニュース」が発行されております。必ず巻末の「パーツカタログニュース」も合わせてご確認ください。

E-15 クランクケース

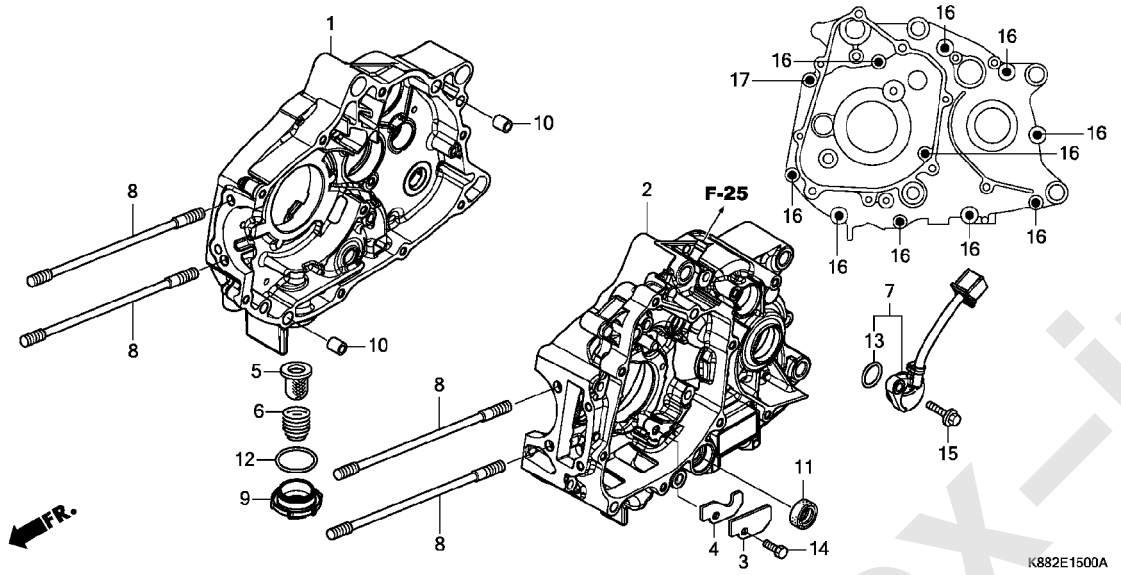

見出番号	部品番号	部品名	使用個数 C110BN J	L	適用号機 初号機	終号機	タイプ
1	11100-K88-L00	クランクケースCOMP.,R.	1	1			
2	11200-K88-L00	クランクケースCOMP.,L.	1	-			
	11200-K88-L01		-	1			
3	11218-K88-L00	プレート,オイルストツパー	1	1			
4	11219-K88-L01	ガスケット,オイルストツパープレート	1	1			
5	15421-GFC-900	スクリーン,オイルフイルター	1	1			
6	15426-GE1-920	スプリング,オイルフイルタースクリーン	1	1			
7	35759-K88-L01	スイツチASSY.,チエンジ	1	1			
8	90031-KWB-600	ボルト,スタツド 7X180.5	4	4			
9	90082-K88-L00	キヤツプ,オイルホール	1	1			
10	90703-KVR-C00	ノツクピン,スペシヤル 10X14	2	2			
11	91208-KWW-C01	オイルシール 11.6X22X7	1	1			
12	91301-K88-L00	Oリング 30.4X2.9	1	1			
13	91301-KWW-C01	Oリング 21.0X2.4	1	1			
14	93101-06014-0A	ボルト,6カク 6X14	1	1			
15	95701-06018-00	ボルト,フランジ 6X18	1	1			
16	96001-06060-00	ボルト,フランジ 6X60	10	10			
17	96001-06075-00	ボルト,フランジ 6X75	1	1			

www.impex-jp.com

E-16 クランクシャフト / ピストン

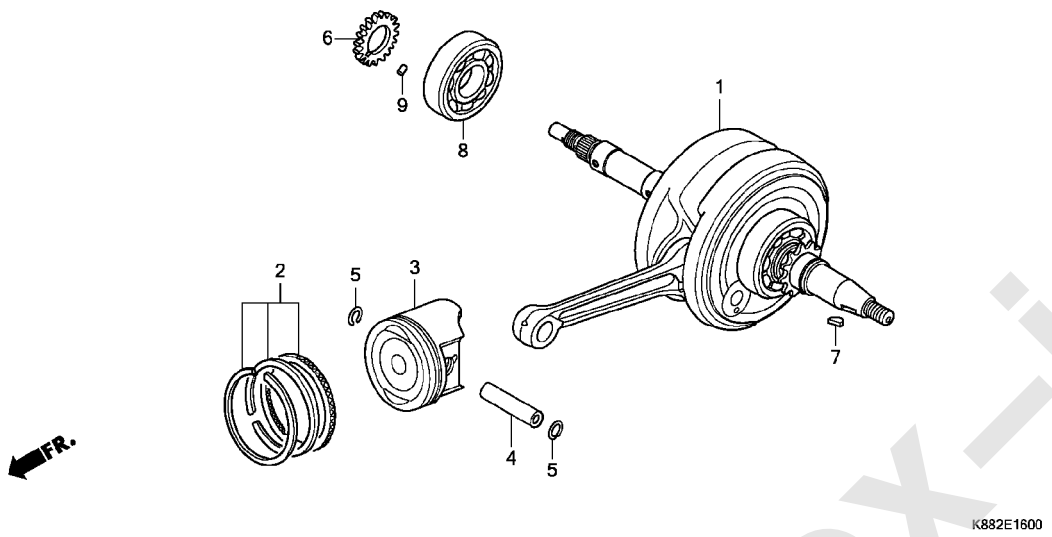

見出番号	部品番号	部品名	使用個数 C110BN J	使用個数 C110BN L	適用号機 初号機	適用号機 終号機	タイプ
1	13000-K88-L00	ｸﾗﾝｸｼｬﾌﾄCOMP. ･････････	1	1			
2	13011-K88-L00	ﾘﾝｸﾞｾｯﾄ,ﾋﾟｽﾄﾝ(ｽﾀﾝﾀﾞｰﾄﾞ)(ﾘｹﾝ)	1	1			
3	13101-K88-L00	ﾋﾟｽﾄﾝ(ｽﾀﾝﾀﾞｰﾄﾞ) ････････	1	1			
4	13111-KVR-C00	ﾋﾟﾝ,ﾋﾟｽﾄﾝ ･････････････	1	1			
5	13115-KVR-C00	ｸﾘｯﾌﾟ,ﾋﾟｽﾄﾝﾋﾟﾝ ･････････	2	2			
6	15341-K88-L00	ｷﾞﾔｰ,ｵｲﾙﾎﾟﾝﾌﾟﾄﾞﾗｲﾌﾞ(17T)	1	1			
7	90741-003-010	ｷｰ,ｳｯﾄﾞﾗﾌ 4MM ･････････	1	1			
8	91001-K03-N32	ﾍﾞｱﾘﾝｸﾞ,ﾗｼﾞｱﾙﾎﾞｰﾙ 63/22(NSK)	1	1			
9	94303-03050	ﾉｯｸﾋﾟﾝ 3X5 ･･････････････	1	1			

www.impex-jp.com

E-17 トランスミッション

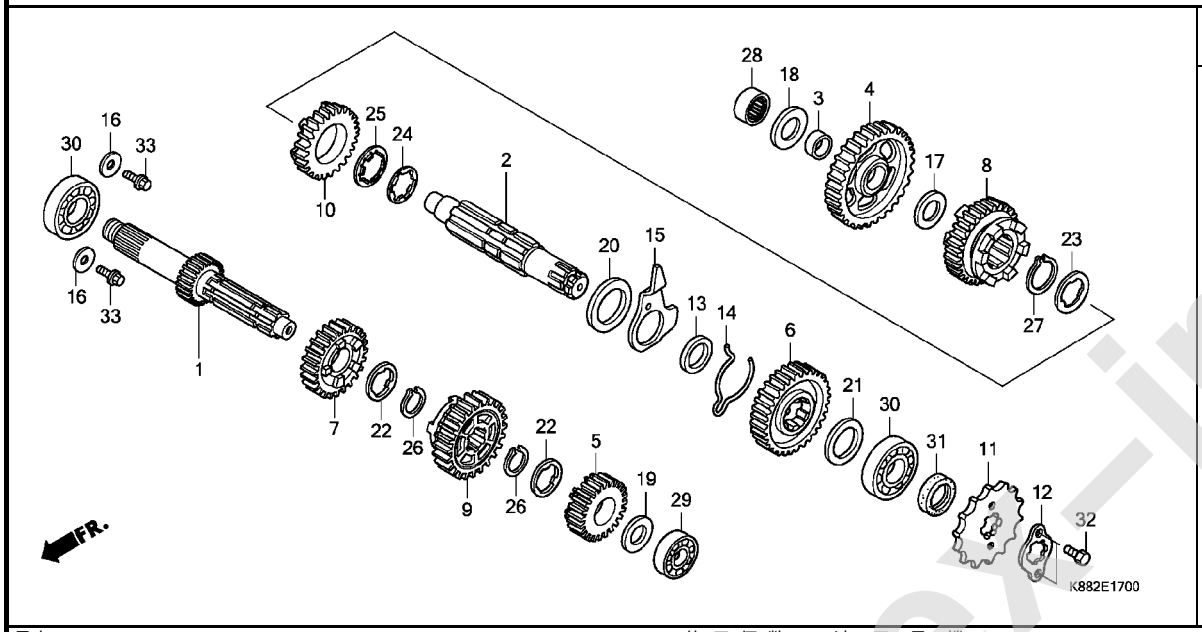

見出番号	部品番号	部品名	使用個数 C110BN J	L	適用号機 初号機	終号機	タイプ
1	23211-K88-L00	ﾒｲﾝｼｬﾌﾄ(13T)	1	1			
2	23221-K88-L00	ｶｳﾝﾀｰｼｬﾌﾄ	1	1			
3	23415-KWW-A80	ﾌﾞｯｼｭ 15MM	1	1			
4	23421-KZV-J00	ｷﾞﾔｰ,ｶｳﾝﾀｰｼｬﾌﾄﾌｧｰｽﾄ(34T)	1	1			
5	23431-KZV-J01	ｷﾞﾔｰ,ﾒｲﾝｼｬﾌﾄｾｶﾝﾄﾞ(18T)	1	1			
6	23441-KZV-J00	ｷﾞﾔｰ,ｶｳﾝﾀｰｼｬﾌﾄｾｶﾝﾄﾞ(28T)	1	1			
7	23451-KWW-740	ｷﾞﾔｰ,ﾒｲﾝｼｬﾌﾄｻｰﾄﾞ(22T)	1	1			
8	23461-KWW-740	ｷﾞﾔｰ,ｶｳﾝﾀｰｼｬﾌﾄｻｰﾄﾞ(25T)	1	1			
9	23471-KZV-J01	ｷﾞﾔｰ,ﾒｲﾝｼｬﾌﾄﾌｫｰｽ(24T)	1	1			
10	23481-KZV-J00	ｷﾞﾔｰ,ｶｳﾝﾀｰｼｬﾌﾄﾌｫｰｽ(22T)	1	1			
11	23801-GF6-000	ｽﾌﾟﾛｹｯﾄ,ﾄﾞﾗｲﾌﾞ(14T)	1	1			
12	23802-KVR-C00	ﾌﾟﾚｰﾄ,ﾌｲｷｼﾝｸﾞ	1	1			
13	23911-KPH-900	ｶﾗｰ,ﾛｯｸﾌﾟﾚｰﾄ	1	1			
14	24305-KWB-600	ｽﾌﾟﾘﾝｸﾞ,ﾁｪﾝｼﾞﾌﾘｸｼｮﾝ	1	1			
15	24306-KWB-600	ﾌﾟﾚｰﾄ,ﾄﾞﾗﾑﾛｯｸ	1	1			
16	90407-KWW-740	ﾜｯｼｬｰ 6.2X19X2.3	2	2			
17	90412-187-000	ﾜｯｼｬｰ,ｽﾗｽﾄ 15MM	1	1			
18	90412-K63-D30	ﾜｯｼｬｰ,ｽﾍﾟｼｬﾙ 14X26	1	1			
19	90412-KPH-900	ﾜｯｼｬｰ,ｽﾍﾟｼｬﾙ 12X23	1	1			
20	90452-413-000	ﾜｯｼｬｰ,ｽﾗｽﾄ 20MM	1	1			
21	90452-GB4-770	ﾜｯｼｬｰ,ｽﾗｽﾄ 17MM	1	1			
22	90461-035-000	ﾜｯｼｬｰ,ｽﾌﾟﾗｲﾝ 17MM	2	2			
23	90461-459-010	ﾜｯｼｬｰ,ｽﾌﾟﾗｲﾝ 20MM	1	1			
24	90461-KWB-600	ﾜｯｼｬｰ,ｽﾌﾟﾗｲﾝ 20MM	1	1			
25	90465-KWB-600	ﾜｯｼｬｰ,ﾛｯｸ 20MM	1	1			

www.impex-jp.com

E-17 トランスミッション

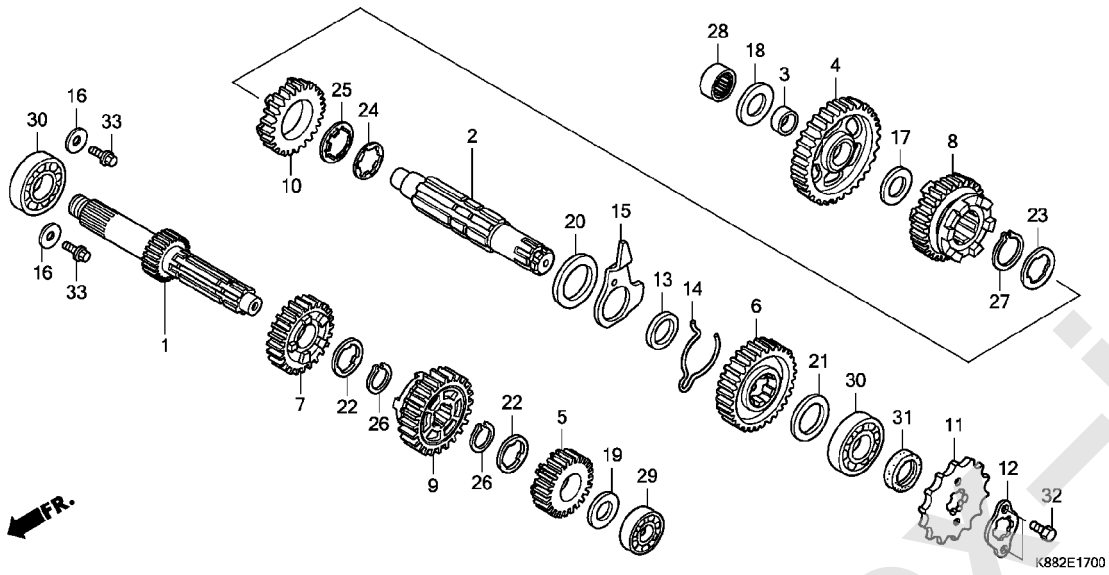

見出番号	部品番号	部品名	使用個数 C110BN J	使用個数 C110BN L	適用号機 初号機	適用号機 終号機	タイプ
26	90601-KYY-900	ｻｰｸﾘｯﾌﾟ 17MM・・・・・・・・・・・・	2	2			
27	90602-KYY-900	ｻｰｸﾘｯﾌﾟ 20MM・・・・・・・・・・・・	1	1			
28	91007-K63-D31	ﾍﾞｱﾘﾝｸﾞ,ﾆｰﾄﾞﾙ 14X22X13 (SCHAEFFLER)	1	1			
29	91013-KZV-L01	ﾍﾞｱﾘﾝｸﾞ,ﾗｼﾞｱﾙﾎﾞｰﾙ 6001・・	1	1			
30	91015-KZV-L01	ﾍﾞｱﾘﾝｸﾞ,ﾗｼﾞｱﾙﾎﾞｰﾙ 6203・・	2	2			
31	91204-KWB-601	ｵｲﾙｼｰﾙ 17X29X5・・・・・・・・・・	1	1			
32	92101-06010-0A	ﾎﾞﾙﾄ,6ｶｸ 6X10・・・・・・・・・・・	2	2			
33	95701-06012-00	ﾎﾞﾙﾄ,ﾌﾗﾝｼﾞ 6X12・・・・・・・・・	2	2			

www.impex-jp.com

E-19 ギヤーシフトドラム

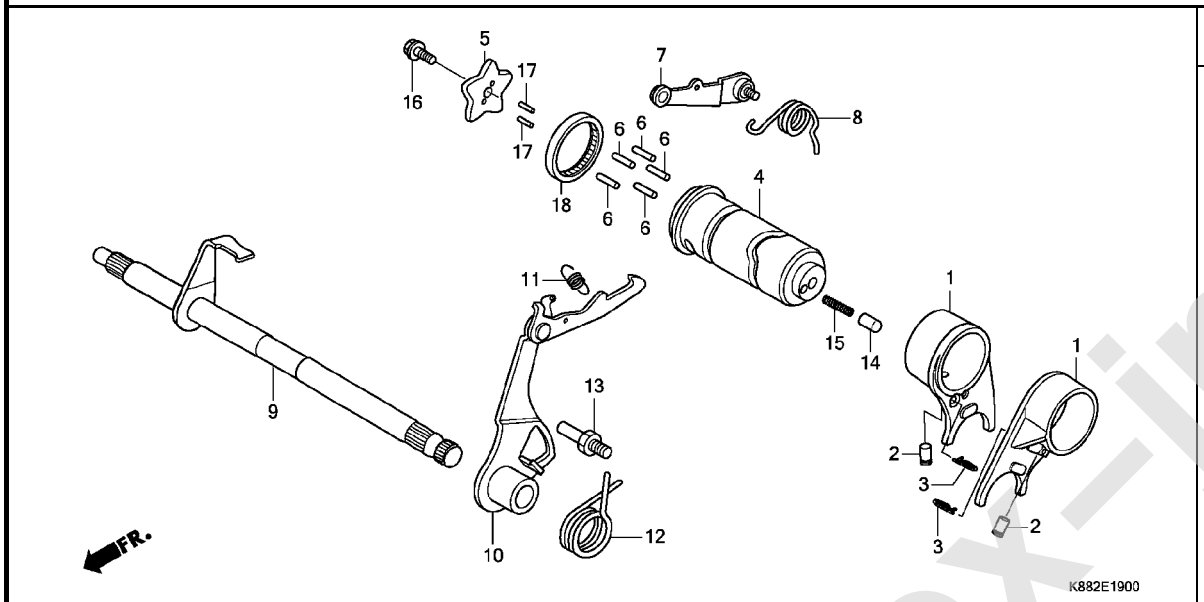

見出番号	部品番号	部品名	使用個数 C110BN J	L	適用号機 初号機	終号機	タイプ
1	24211-KWW-741	ﾌｫｰｸ,ｷﾞﾔｰｼﾌﾄ	2	2			
2	24261-121-742	ﾋﾟﾝ,ｷﾞﾔｰｼﾌﾄﾌｫｰｸｶﾞｲﾄﾞ	2	2			
3	24263-KVR-C00	ｸﾘｯﾌﾟ,ｷﾞﾔｰｼﾌﾄﾌｫｰｸｶﾞｲﾄﾞﾋﾟﾝ	2	2			
4	24301-K88-L00	ﾄﾞﾗﾑ,ｷﾞﾔｰｼﾌﾄ	1	1			
5	24411-KWW-740	ﾌﾟﾚｰﾄ,ｷﾞﾔｰｼﾌﾄﾄﾞﾗﾑｽﾄｯﾊﾟｰ	1	1			
6	24421-200-000	ﾋﾟﾝ,ｷﾞﾔｰｼﾌﾄﾄﾞﾗﾑ	5	5			
7	24430-KVR-C00	ｱｰﾑCOMP.,ｼﾌﾄﾄﾞﾗﾑｽﾄｯﾊﾟｰ	1	1			
8	24435-KVR-C00	ｽﾌﾟﾘﾝｸﾞ,ｼﾌﾄﾄﾞﾗﾑｽﾄｯﾊﾟｰ	1	1			
9	24610-K88-L00	ｽﾋﾟﾝﾄﾞﾙCOMP.,ｷﾞﾔｰｼﾌﾄ	1	1			
10	24630-KWW-640	ｱｰﾑCOMP.,ｷﾞﾔｰｼﾌﾄ	1	1			
	24630-KWW-C00		1	1			
11	24641-041-000	ｽﾌﾟﾘﾝｸﾞ,ｷﾞﾔｰｼﾌﾄｱｰﾑ	1	1			
	24641-KVR-C00		1	1			
12	24651-041-000	ｽﾌﾟﾘﾝｸﾞ,ｷﾞﾔｰｼﾌﾄﾘﾀｰﾝ	1	1			
	24651-KVR-C00		1	1			
13	24652-KPH-900	ﾋﾟﾝ,ｼﾌﾄﾘﾀｰﾝｽﾌﾟﾘﾝｸﾞ	1	1			
14	35751-KWW-C00	ｷｬﾂﾌﾟ,ﾁｪﾝｼﾞｽｲｯﾁｺﾝﾀｸﾄ	1	1			
15	35752-KPH-900	ｽﾌﾟﾘﾝｸﾞ,ﾁｪﾝｼﾞｽｲｯﾁｺﾝﾀｸﾄ	1	1			
16	90071-171-010	ﾎﾞﾙﾄ,ﾉｯｸ 6MM	1	1			
17	90704-KWW-C00	ﾛｰﾗｰ 3X10	2	2			
18	91022-KA4-741	ﾍﾞｱﾘﾝｸﾞ,ｼｴﾙ 33X38X8	1	1			
	91022-KA4-740	ﾍﾞｱﾘﾝｸﾞ,ｼｴﾙ 33X38X8(NTN)	1	-			

www.impex-jp.com

E-20 キックスタータースピンドル

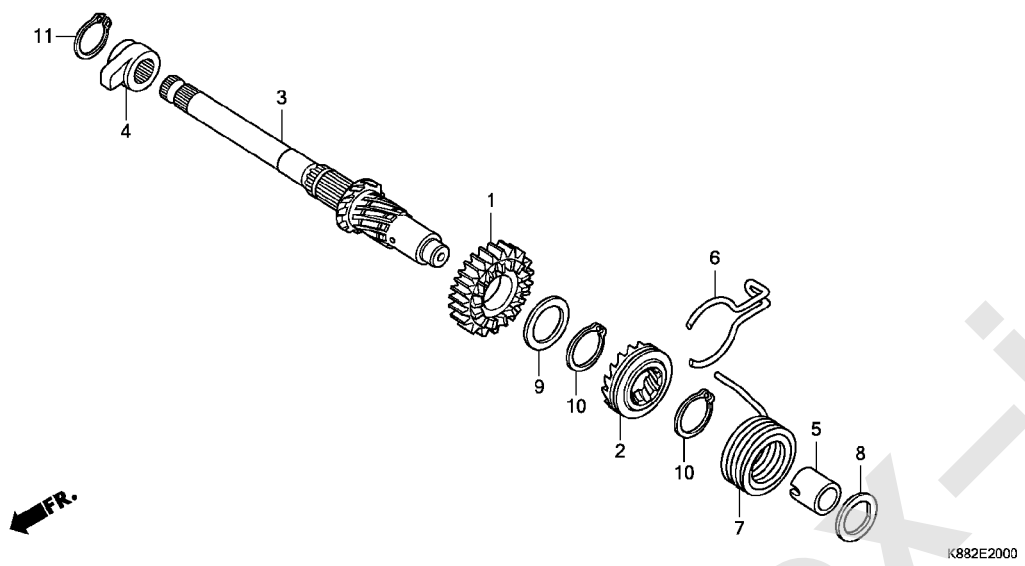

見出番号	部品番号	部品名	使用個数 C110BN J	L	適用号機 初号機	終号機	タイプ
1	28211-KWB-600	ﾋﾟﾆｵﾝ,ｷｯｸｽﾀｰﾀｰ(23T)・・・・・	1	1			
2	28221-KWB-600	ﾗﾁｴｯﾄ,ｽﾀｰﾀｰﾄﾞﾗｲﾌﾞ・・・・・・・	1	1			
3	28251-KWB-600	ｽﾋﾟﾝﾄﾞﾙ,ｷｯｸｽﾀｰﾀｰ・・・・・・・・	1	1			
4	28262-KWB-600	ﾘﾃｰﾅｰ,ｷｯｸｽﾋﾟﾝﾄﾞﾙ・・・・・・・・	1	1			
5	28265-KWB-600	ｶﾗｰ,ｷｯｸｽﾌﾟﾘﾝｸﾞ・・・・・・・・・・	1	1			
6	28271-KWB-600	ｽﾌﾟﾘﾝｸﾞ,ﾌﾘｸｼｮﾝｽﾀｰﾀｰｷﾞﾔｰ・	1	1			
	28271-KYY-900	・・・・・・・・・・・・・・・・・・・・・・	1	1			
7	28281-KWB-600	ｽﾌﾟﾘﾝｸﾞ,ｷｯｸﾘﾀｰﾝ・・・・・・・・・	1	1			
8	90451-KGH-900	ﾜｯｼｬｰ,ｽﾍﾟｼｬﾙ 14MM・・・・・・・	1	1			
9	90454-107-000	ﾜｯｼｬｰ,ｽﾗｽﾄ 20MM・・・・・・・・・	1	1			
10	90605-200-000	ｾｯﾄﾘﾝｸﾞ 20MM・・・・・・・・・・・・	2	2			
	90605-GFP-900	・・・・・・・・・・・・・・・・・・・・・・	2	2			
	90605-KYY-900	・・・・・・・・・・・・・・・・・・・・・・	2	2			
11	94510-16000	ｻｰｸﾘｯﾌﾟ,ｴｷｽﾀｰﾅﾙ 16MM・・・・	1	1			

www.impex-jp.com

E-23 スロットルボディ

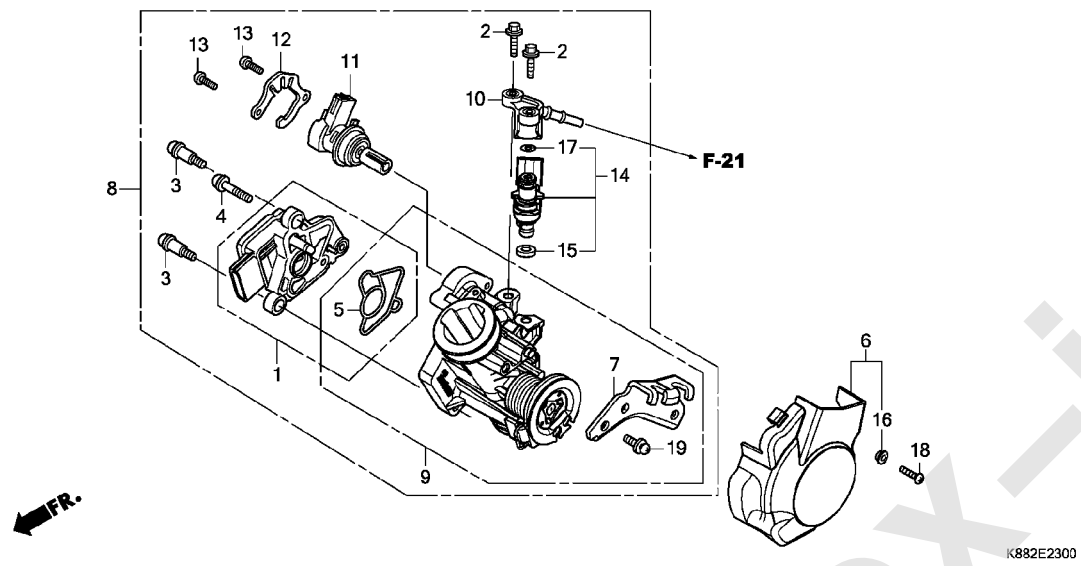

見出番号	部品番号	部品名	使用個数 C110BN J	L	適用号機 初号機	終号機	タイプ
1	16060-K88-L01	ｾﾝｻｰｾｯﾄ	1	1			
2	16080-KPH-701	ﾎﾞﾙﾄ,ﾌﾗﾝｼﾞ 5X20	2	2			
3	16081-KPH-701	ｽｸﾘｭｰ,ﾄﾙｸｽ 5X8.7	2	2			
4	16082-KPH-701	ｽｸﾘｭｰ,ﾄﾙｸｽ 5X17	1	1			
5	16083-KTR-941	Oﾘﾝｸﾞ,ｽﾛｯﾄﾙﾎﾞﾃﾞｨ	1	1			
6	16150-K88-L00	ｶﾊﾞｰ,ｽﾛｯﾄﾙｹｰﾌﾞﾙ	1	1			
7	16169-K88-L01	ｽﾃｰ,ｳｲﾔｰ	1	1			
8	16400-K88-L01	ﾎﾞﾃﾞｨASSY.,ｽﾛｯﾄﾙ(GQWFA A)	1	1			
9	16410-K88-L01	ﾎﾞﾃﾞｨｾｯﾄ	1	1			
10	16422-KZV-J01	ｼﾞｮｲﾝﾄ,ｲﾝｼﾞｪｸﾀｰ	1	1			
11	16430-KTM-D22	ﾊﾞﾙﾌﾞｾｯﾄ,ｱｲﾄﾞﾙｴｱｰｺﾝﾄﾛｰﾙ	1	1			
12	16432-GFM-901	ﾌﾟﾚｰﾄ,ｱｲﾄﾞﾙｴｱｰｺﾝﾄﾛｰﾙﾊﾞﾙﾌﾞ	1	1			
13	16433-HN8-A61	ｽｸﾘｭｰ,ﾄﾙｸｽ	2	2			
14	16450-K03-H11	ｲﾝｼﾞｪｸﾀｰASSY.,ﾌｭｰｴﾙ	1	1			
15	16472-KPC-D50	ﾘﾝｸﾞ,ｼｰﾙ	1	1			
16	61106-GGN-J00	ｶﾗｰ,ｽﾛｯﾄﾙﾎﾞﾃﾞｨｶﾊﾞｰ	1	1			
17	91301-GGL-J01	Oﾘﾝｸﾞ 6.3X2.2	1	1			
18	93500-05012-0H	ｽｸﾘｭｰ,ﾊﾟﾝ 5X12	1	1			
19	93892-05012-18	ｽｸﾘｭｰﾜｯｼｬｰ 5X12	1	1			

www.impex-jp.com

EOP-1 ガスケットキット A

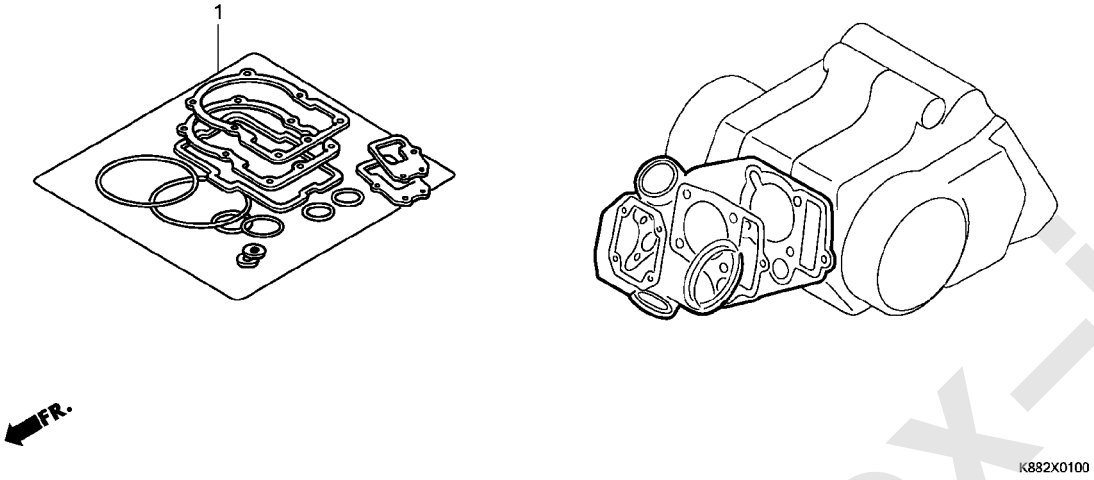

見出番号	部品番号	部品名	使用個数 C110BN J	使用個数 C110BN L	適用号機 初号機	適用号機 終号機	タイプ
1	12251-K88-L01	ｶﾞｽｹｯﾄ,ｼﾘﾝﾀﾞｰﾍｯﾄﾞ (ﾆｯﾎﾟﾝﾘｰｸﾚｽ)	1	1			
	12391-KWB-600	ｶﾞｽｹｯﾄ,ﾍｯﾄﾞｶﾊﾞｰ・・・・・・・・・	1	1			
	18291-KVR-C00	ｶﾞｽｹｯﾄ,ｴｷｿﾞｰｽﾄﾊﾟｲﾌﾟ・・・・・	1	1			
	90401-KWW-C00	ﾗﾊﾞｰ,ﾏｳﾝﾃｲﾝｸﾞ・・・・・・・・・・・	2	2			
	90443-MB0-000	ﾜｯｼｬｰ,ｼｰﾘﾝｸﾞ 10.2MM・・・・・	1	1			
	90463-KRM-840	ﾜｯｼｬｰ,ｼｰﾘﾝｸﾞ 6.2X12X1.2・	1	1			
	90475-KWB-600	ﾜｯｼｬｰ 8MM・・・・・・・・・・・・・・	1	1			
	91304-KPH-700	Oﾘﾝｸﾞ 29X2.4・・・・・・・・・・・・	1	1			
	06111-K88-L00	ｶﾞｽｹｯﾄｷｯﾄA・・・・・・・・・・・・・	1	-			
	12191-KWB-920	ｶﾞｽｹｯﾄ,ｼﾘﾝﾀﾞｰ・・・・・・・・・・・	1	-			
	06111-K88-L01	ｶﾞｽｹｯﾄｷｯﾄA・・・・・・・・・・・・・	-	1			
	12191-K58-TC0	ｶﾞｽｹｯﾄ,ｼﾘﾝﾀﾞｰ・・・・・・・・・・・	-	1			

www.impex-jp.com

EOP-2 ガスケットキット B

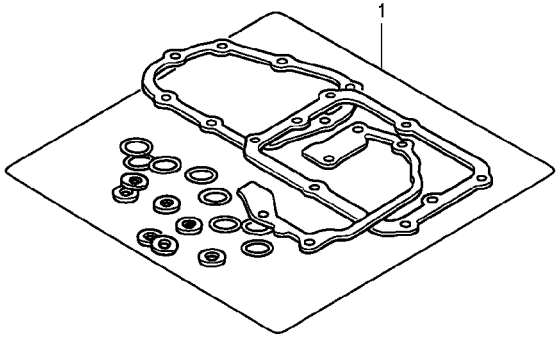

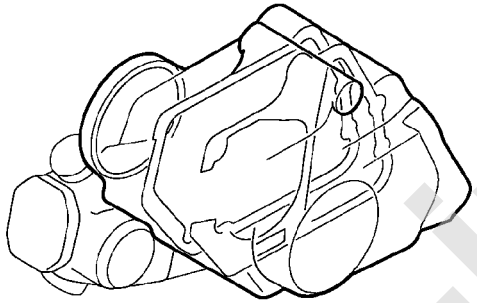

見出番号	部品番号	部品名	使用個数 C110BN J	使用個数 C110BN L	適用号機 初号機	適用号機 終号機	タイプ
1	11219-K88-L01	ｶﾞｽｹｯﾄ,ｵｲﾙｽﾄﾂﾊﾟｰﾌﾟﾚｰﾄ･･･	1	1			
	12396-KRM-840	ｶﾞｽｹｯﾄB,ﾍｯﾄﾞｶﾊﾞｰ････････	1	1			
	15119-K88-L01	ｶﾞｽｹｯﾄ,ｵｲﾙﾎﾟﾝﾌﾟ･････････	1	1			
	15439-KWW-741	ｶﾞｽｹｯﾄ,ｵｲﾙﾌｲﾙﾀｰｶﾊﾞｰ(ﾆﾁｱｽ)	1	1			
	90441-KVR-C00	ﾜｯｼｬｰ,ｼｰﾘﾝｸﾞ 14MM･･････	1	1			
	90463-KRM-840	ﾜｯｼｬｰ,ｼｰﾘﾝｸﾞ 6.2X12X1.2･	1	1			
	91301-K88-L00	Oﾘﾝｸﾞ 30.4X2.9･････････	1	1			
	91301-KWW-C01	Oﾘﾝｸﾞ 21.0X2.4･････････	1	1			
	91302-PA9-003	Oﾘﾝｸﾞ 39.8X2.2(ｱﾗｲ)･････	1	1			
	91303-001-010	Oﾘﾝｸﾞ 8MM･･････････････	1	1			
	91307-KRM-840	Oﾘﾝｸﾞ 18X3･････････････	1	1			
	91308-KVR-C00	Oﾘﾝｸﾞ 13.8X2.5･････････	1	1			
	91309-KZV-L01	Oﾘﾝｸﾞ･･････････････････	1	1			
	91312-KWW-C00	Oﾘﾝｸﾞ 30MM･････････････	1	1			
	06112-K88-L00	ｶﾞｽｹｯﾄｷｯﾄB･････････････	1	-			
	11394-K88-L00	ｶﾞｽｹｯﾄ,R.ｸﾗﾝｸｹｰｽｶﾊﾞｰ････	1	-			
	11395-KWB-920	ｶﾞｽｹｯﾄ,L.ｸﾗﾝｸｹｰｽｶﾊﾞｰ････	1	-			
	06112-K88-L01	ｶﾞｽｹｯﾄｷｯﾄB･････････････	-	1			
	11394-K88-L01	ｶﾞｽｹｯﾄ,R.ｸﾗﾝｸｹｰｽｶﾊﾞｰ････	-	1			
	11395-K58-TC0	ｶﾞｽｹｯﾄ,L.ｸﾗﾝｸｹｰｽｶﾊﾞｰ････	-	1			

www.impex-jp.com

F-1 ヘッドライト

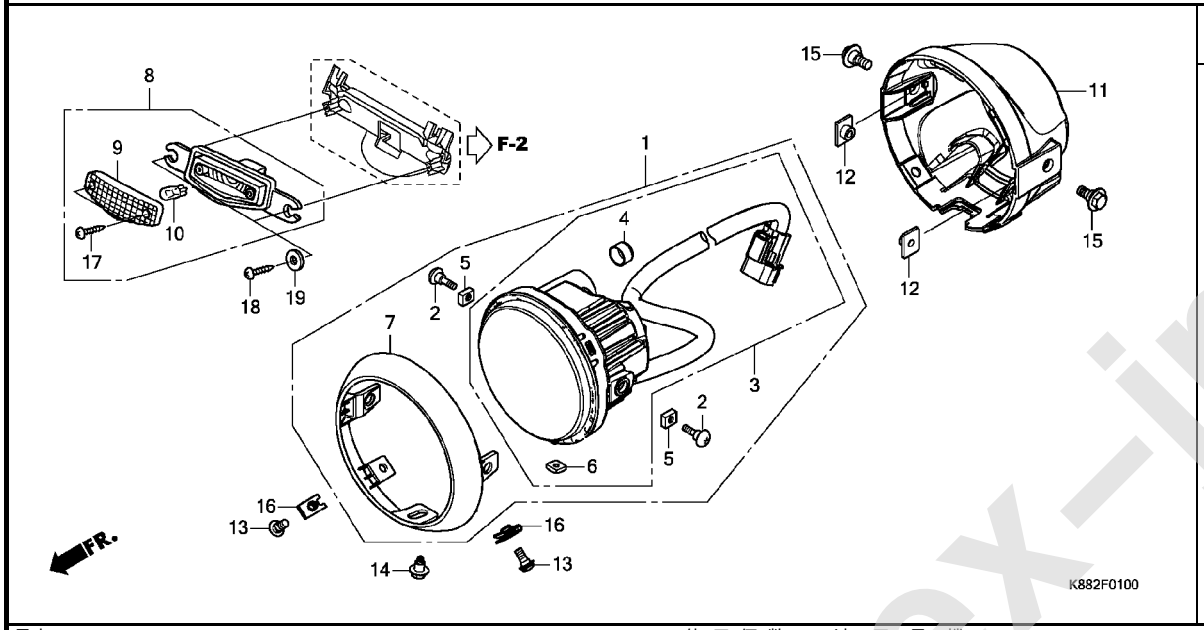

見出番号	部品番号	部品名	使用個数 C110BN J	L	適用号機 初号機	終号機	タイプ
1	33100-K88-L01	ﾍｯﾄﾞﾗｲﾄASSY.	1	1			
2	33108-KWV-003	ｽｸﾘｭｰ	2	2			
3	33110-K88-L01	ﾍｯﾄﾞﾗｲﾄﾕﾆｯﾄ	1	1			
4	33113-MEE-D01	ﾊﾟｲﾌﾟ,CP	1	1			
5	33113-MFF-D01	ﾅｯﾄ,ｽﾍﾟｼｬﾙ	2	2			
6	33128-GBL-003	ﾅｯﾄ,ｽﾍﾟｼｬﾙ	1	1			
7	33140-K88-L01	ﾘﾑ,ﾍｯﾄﾞﾗｲﾄ	1	1			
8	33180-GBL-731	ﾗｲﾄASSY.,ﾎﾟｼﾞｼｮﾝ	1	1			
9	33181-GBL-731	ﾚﾝｽﾞ,ﾎﾟｼﾞｼｮﾝﾗｲﾄ	1	1			
10	33301-SA0-741	ﾊﾞﾙﾌﾞ(12V 5W)(ｽﾀﾝﾚｰ)	1	1			
11	61300-K88-L20	ｹｰｽ,ﾍｯﾄﾞﾗｲﾄ	1	1			
12	61304-GFC-900	ﾅｯﾄ,ｽﾍﾟｼｬﾙ 6X7	2	2			
13	90101-GE0-000	ｽｸﾘｭｰ,ﾋﾝｼﾞﾊﾟｯﾁ	2	2			
14	90101-KZL-930	ﾎﾞﾙﾄ,ｱｼﾞﾔｽﾃｲﾝｸﾞ	1	1			
15	90109-434-000	ﾎﾞﾙﾄ,ｽﾍﾟｼｬﾙ 6MM	2	2			
16	90677-KAN-961	ﾅｯﾄ,ｸﾘｯﾌﾟ 5MM	2	2			
17	93901-24310	ｽｸﾘｭｰ,ﾀｯﾋﾟﾝｸﾞ 4X12	2	2			
18	93903-24280	ｽｸﾘｭｰ,ﾀｯﾋﾟﾝｸﾞ 4X10	2	2			
19	94103-05000	ﾜｯｼｬｰ,ﾌﾟﾚｲﾝ 5MM	2	2			

www.impex-jp.com

F-2 メーター

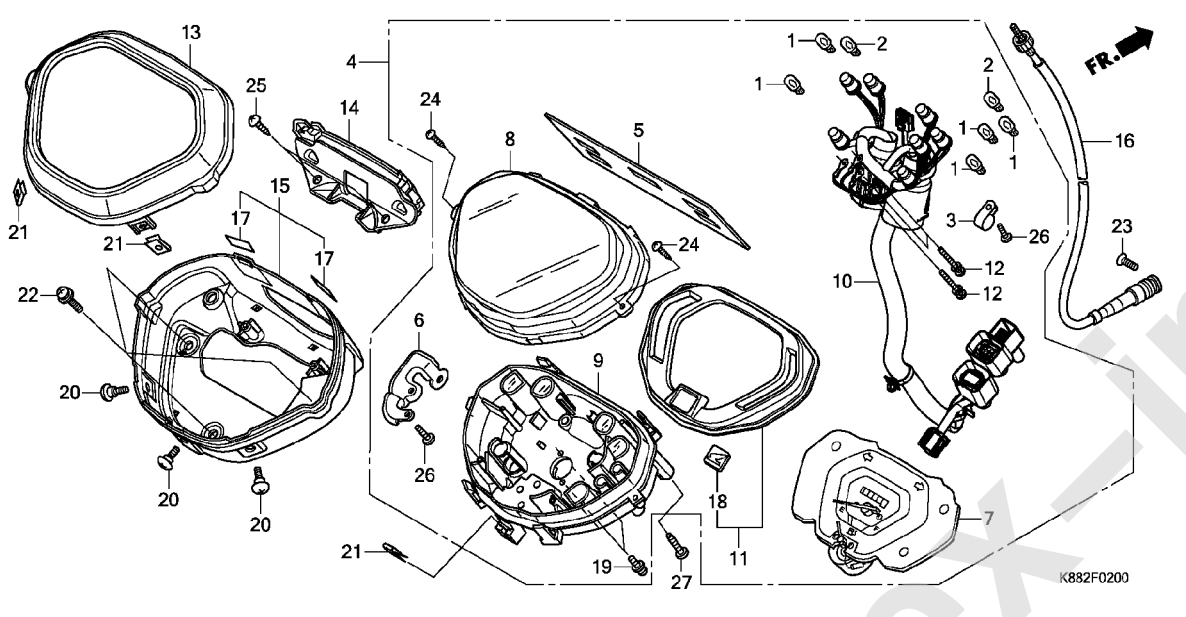

見出番号	部品番号	部品名	使用個数 C110BN J	L	適用号機 初号機	終号機	タイプ
1	34908-KVE-900	ﾊﾞﾙﾌﾞ,ｳｴｯｼﾞﾍﾞｰｽ(T10) (12V 1.7W)(TOSHIBA)	5	5			
2	34909-KVR-600	ﾊﾞﾙﾌﾞ,ｳｴｯｼﾞﾍﾞｰｽ(T10) (12V 3.4W)(TOSHIBA)	2	2			
3	37121-KV3-008	ｸﾗﾝﾌﾟ ･････････････････	1	1			
4	37200-K88-L01	ﾒｰﾀｰASSY.,ｺﾝﾋﾞﾈｰｼｮﾝ(KPH) (ﾆｯﾎﾟﾝｾｲｷ)	1	-			
	37200-K88-L02	･････････････････････	-	1			
5	37202-KZV-T00	ﾗﾊﾞｰ,ﾒｰﾀｰ ･････････････････	1	1			
6	37203-K88-L01	ｽﾃｰ,ﾒｰﾀｰ(ﾆｯﾎﾟﾝｾｲｷ) ･･････	1	1			
7	37210-K88-L01	ﾒｰﾀｰCOMP.,ｽﾋﾟｰﾄﾞ&ﾌｭｰｴﾙ (ﾆｯﾎﾟﾝｾｲｷ)	1	1			
8	37211-KZV-L01	ｶﾞﾗｽ ･････････････････････	1	1			
9	37212-KZV-L01	ｹｰｽASSY.,ｱﾝﾀﾞｰ ･････････････	1	1			
10	37224-K88-L01	ｿｹｯﾄCOMP.(ﾆｯﾎﾟﾝｾｲｷ) ･････	1	-			
	37224-K88-L02	･････････････････････	-	1			
11	37230-KZV-J01	ﾌﾟﾚｰﾄASSY.,ﾘﾌﾚｸﾃｲﾝｸﾞ ････	1	1			
12	37305-KE5-008	ｽｸﾘｭｰﾜｯｼｬｰ 3X22 ･････････	3	3			
13	37401-KZV-L00	ｹｰｽ,ﾒｰﾀｰｱｯﾊﾟｰ ･････････････	1	1			
14	37403-KZV-L00	ｽﾃｰ,ﾎﾟｼﾞｼｮﾝﾗｲﾄ ･････････	1	1			
15	37500-K88-L00ZA	ｹｰｽASSY.,ﾒｰﾀｰﾛｱｰ(WL) *TYPE1*･････････････････	1	1			
16	44830-KZV-L01	ｹｰﾌﾞﾙCOMP.,ｽﾋﾟｰﾄﾞﾒｰﾀｰ ･･･	1	1			
17	83512-MAN-600	ﾃｰﾌﾟ,ｻｲﾄﾞｶﾊﾞｰﾌﾟﾛﾃｸﾀｰ ････	2	2			
18	86150-GFC-901	ｴﾝﾌﾞﾚﾑ,ﾌﾟﾛﾀﾞｸｼｮﾝ(ﾏﾙｲ) ･･･	1	1			
	86150-GFC-902	ｴﾝﾌﾞﾚﾑ,ﾌﾟﾛﾀﾞｸｼｮﾝ(ｳｴﾊﾗ) ･･	1	1			

www.impex-jp.com

F-2 メーター

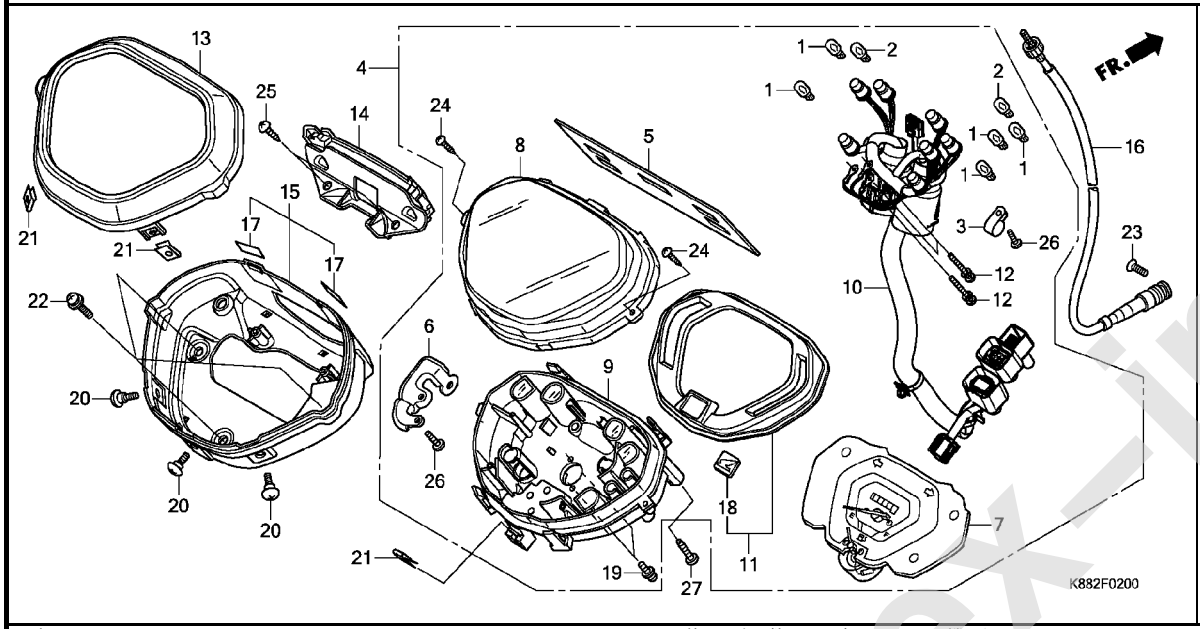

見出番号	部品番号	部品名	使用個数 C110BN J	L	適用号機 初号機	終号機	タイプ
19	90035-166-008	ｽｸﾘｭｰﾜﾂｼﾔｰ,ｽﾍﾟｼｬﾙ 4X10 ･･	2	2			
20	90115-KW7-900	ｽｸﾘｭｰ,ﾊﾞｲｻﾞｰｽﾍﾟｼｬﾙｾｯﾃｲﾝｸﾞ	3	3			
21	90677-KAN-961	ﾅｯﾄ,ｸﾘｯﾌﾟ 5MM ･････････	3	3			
22	91509-GE2-760	ｽｸﾘｭｰ,ﾊﾟﾝ 5X11.5 ････････	3	3			
23	93700-05018-0A	ｽｸﾘｭｰ,ｵｰﾊﾞﾙ 5X18 ････････	1	1			
24	93903-22320	ｽｸﾘｭｰ,ﾀｯﾋﾟﾝｸﾞ 3X12 ･････	2	2			
25	93903-24380	ｽｸﾘｭｰ,ﾀｯﾋﾟﾝｸﾞ 4X12 ･････	2	2			
26	93913-14220	ｽｸﾘｭｰ,ﾀｯﾋﾟﾝｸﾞ 4X12 ･････	3	3			
27	93913-25280	ｽｸﾘｭｰ,ﾀｯﾋﾟﾝｸﾞ 5X12(PO) ･･	2	2			

www.impex-jp.com

F-4 ハンドルレバー / スイッチ / ケーブル

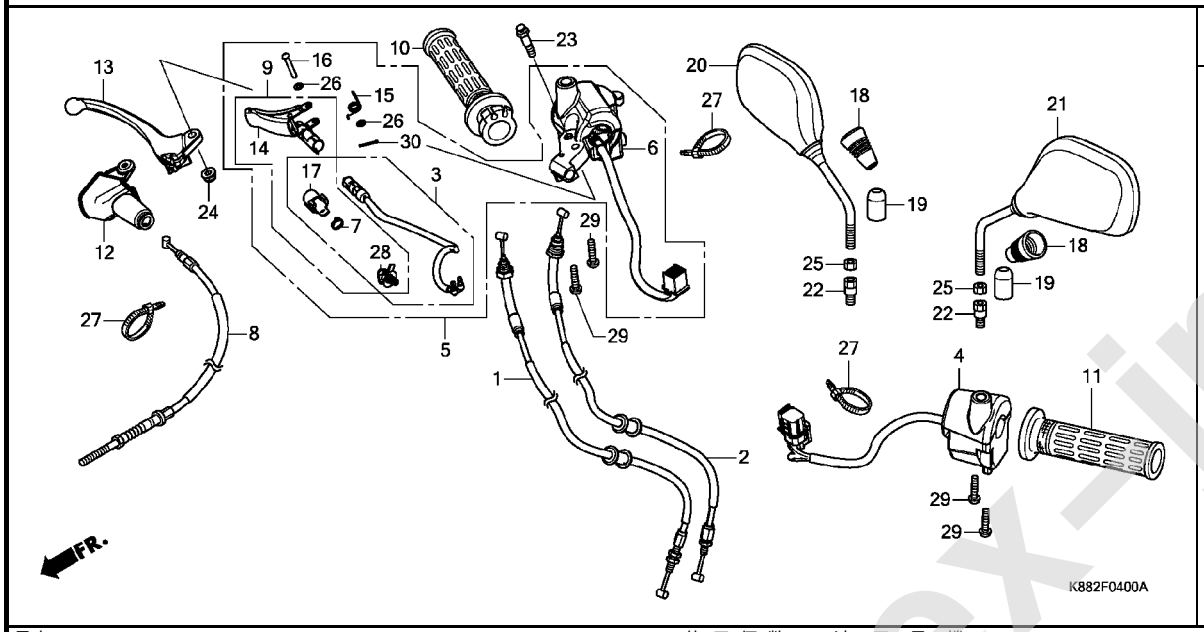

見出番号	部品番号	部品名	使用個数 C110BN J	L	適用号機 初号機	終号機	タイプ
1	17910-K88-L21	ｹｰﾌﾞﾙCOMP.A,ｽﾛｯﾄﾙ ･･････	1	1			
2	17920-K88-L21	ｹｰﾌﾞﾙCOMP.B,ｽﾛｯﾄﾙ ･･････	1	1			
3	35030-K88-L00	ｽｲｯﾁｾｯﾄ,ﾌﾛﾝﾄｽﾄｯﾌﾟ ･･････	1	1			
4	35170-K88-L01	ｽｲｯﾁASSY.,ﾃﾞｲﾏｰ&ﾎｰﾝ ････	1	1			
5	35200-K88-L01	ｽｲｯﾁASSY.,ｽﾀｰﾀｰ&ｳｲﾝｶｰ ･･･	1	1			
6	35210-K88-L01	ｽｲｯﾁCOMP.,ｽﾀｰﾀｰ&ｳｲﾝｶｰ ･･･	1	1			
7	35341-K88-L00	ﾊﾞﾝﾄﾞ,ｾﾙﾌﾛｯｸ ･･････････	1	1			
8	45450-KZV-L13	ｹｰﾌﾞﾙCOMP.,ﾌﾛﾝﾄﾌﾞﾚｰｷ (HI-LEX)	1	1			
9	53010-K88-L00	ﾚﾊﾞｰｾｯﾄ,ﾊﾟｰｷﾝｸﾞ ･････････	1	1			
10	53140-K88-L00	ｸﾞﾘｯﾌﾟ COMP.,ｽﾛｯﾄﾙ ･･････	1	1			
11	53166-KZV-L00	ｸﾞﾘｯﾌﾟ,L.ﾊﾝﾄﾞﾙ ･････････	1	1			
12	53171-KZV-L00	ｶﾊﾞｰ,R.ﾊﾝﾄﾞﾙﾚﾊﾞｰ ･････････	1	1			
13	53175-K88-L20	ﾚﾊﾞｰ,R.ｽﾃｱﾘﾝｸﾞﾊﾝﾄﾞﾙ ････	1	1			
14	53181-K88-L20	ﾚﾊﾞｰCOMP.,ﾊﾟｰｷﾝｸﾞ ･･････	1	1			
15	53182-KZV-Y00	ｽﾌﾟﾘﾝｸﾞ,ﾘﾀｰﾝ ･････････	1	1			
16	53183-KZV-L00	ﾋﾟﾝ,ﾊﾟｰｷﾝｸﾞﾚﾊﾞｰﾋﾟﾎﾞｯﾄ ･･･	1	1			
17	53184-K88-L00	ﾌﾞｰﾂ,ﾌﾛﾝﾄｽﾄｯﾌﾟｽｲｯﾁ ･････	1	1			
18	88113-KWW-640	ﾌﾞｰﾂ,ﾐﾗｰ ･･････････････	2	2			
19	88119-KWW-640	ｷｬｯﾌﾟ,ﾛｯｸﾅｯﾄ ･･････････	2	2			
20	88210-KZV-J00	ﾐﾗｰCOMP.,R. ･･････････	1	1			
21	88220-KZV-J00	ﾐﾗｰCOMP.,L. ･･････････	1	1			
22	90101-KZV-J00	ﾎﾞﾙﾄ,ｱﾀﾞﾌﾟﾀｰ 10MM ･･････	2	2			
23	90114-KZV-L00	ﾎﾞﾙﾄ,ﾊﾝﾄﾞﾙﾚﾊﾞｰﾋﾟﾎﾞｯﾄ ････	1	1			
24	90301-473-003	ﾅｯﾄ,U 6MM(ﾌｾﾗｼ) ･････････	1	1			

www.impex-jp.com

F-4 ハンドルレバー / スイッチ / ケーブル

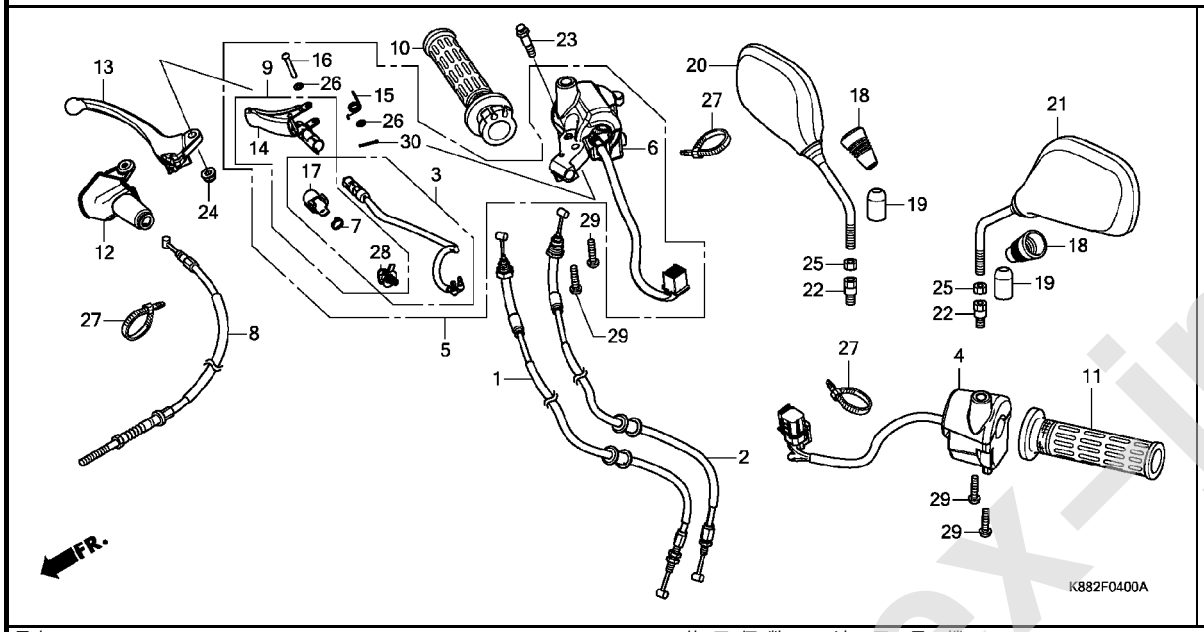

見出番号	部品番号	部品名	使用個数 C110BN J	L	適用号機 初号機	終号機	タイプ
25	90301-KZV-J00	ﾅｯﾄ,6ｶｸ 10MM(ﾋﾀﾞﾘﾈｼﾞ)･･･	2	2			
26	90515-046-810	ﾜｯｼｬｰ,ﾌﾟﾚｲﾝ 4X8･････････	2	2			
27	90650-KTT-C01	ﾊﾞﾝﾄﾞ,ﾜｲﾔｰ･･････････････	3	3			
28	90672-SA0-003	ｽﾄﾗｯﾌﾟ,ｹｰﾌﾞﾙ 118MM(ﾌﾞﾗｯｸ)	1	1			
29	93500-05025-0A	ｽｸﾘｭｰ,ﾊﾟﾝ 5X25･････････	4	4			
30	94201-16120	ﾋﾟﾝ,ｽﾌﾟﾘｯﾄ 1.6X12･･････	1	1			

www.impex-jp.com

F-7 ハンドルパイプ / ハンドルポスト

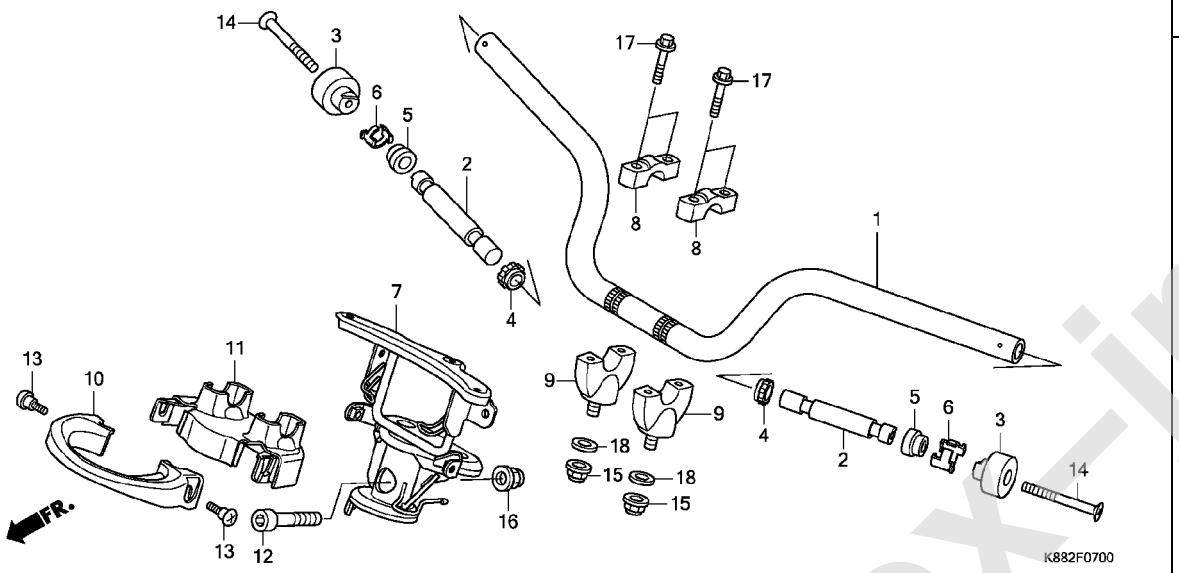

見出番号	部品番号	部品名	使用個数 C110BN J	使用個数 C110BN L	適用号機 初号機	適用号機 終号機	タイプ
1	53100-KZV-L00	ﾊﾟｲﾌﾟ COMP.,ｽﾃｱﾘﾝｸﾞﾊﾝﾄﾞﾙ・	1	1			
2	53104-KPH-950	ｳｴｲﾄB,ｽﾃｱﾘﾝｸﾞﾊﾝﾄﾞﾙ・・・・・・	2	2			
3	53105-KZV-L00	ｳｴｲﾄ,ｽﾃｱﾘﾝｸﾞﾊﾝﾄﾞﾙ・・・・・・・	2	2			
4	53106-KR3-000	ﾗﾊﾞｰA,ﾊﾝﾄﾞﾙｳｴｲﾄ・・・・・・・・・	2	2			
5	53107-KZV-L00	ﾗﾊﾞｰB,ﾊﾝﾄﾞﾙｳｴｲﾄ・・・・・・・・・	2	2			
6	53108-KR3-770	ﾘﾝｸﾞ,ﾊﾝﾄﾞﾙｳｴｲﾄｽﾅｯﾌﾟ・・・・・	2	2			
7	53110-K88-L20	ﾎﾟｽﾄCOMP.,ﾊﾝﾄﾞﾙ・・・・・・・・・	1	1			
8	53131-KZV-L00	ﾎﾙﾀﾞｰ,ｱｯﾊﾟｰ・・・・・・・・・・・・・	2	2			
9	53132-KZV-L00	ﾎﾙﾀﾞｰ,ｱﾝﾀﾞｰ・・・・・・・・・・・・・	2	2			
10	53205-K88-L20	ｶﾊﾞｰ,ﾎﾟｽﾄﾌﾛﾝﾄ・・・・・・・・・・・	1	1			
11	53206-KZV-L00	ｶﾊﾞｰ,ﾎﾟｽﾄﾘﾔｰ・・・・・・・・・・・・	1	1			
12	90103-KZV-L00	ﾎﾞﾙﾄ,ｿｹｯﾄ 10X45・・・・・・・・・	1	1			
13	90104-KPH-900	ｽｸﾘｭｰ,ｽﾍﾟｼｬﾙ 5MM・・・・・・・・	2	2			
14	90191-KWB-600	ｽｸﾘｭｰ,ｵｰﾊﾞﾙ 6X45・・・・・・・・	2	2			
15	90203-MF9-710	ﾅｯﾄ,ｻｲﾄﾞｽﾀﾝﾄﾞ・・・・・・・・・・・	2	2			
16	90304-GE8-003	ﾅｯﾄ,U 10MM(ﾌｾﾗｼ)・・・・・・・・	1	1			
17	93401-06028-08	ﾎﾞﾙﾄﾜｯｼｬｰ 6X28・・・・・・・・・	4	4			
18	94103-10800	ﾜｯｼｬｰ,ﾌﾟﾚｲﾝ 10MM・・・・・・・・	2	2			

www.impex-jp.com

F-9 ステアリングステム

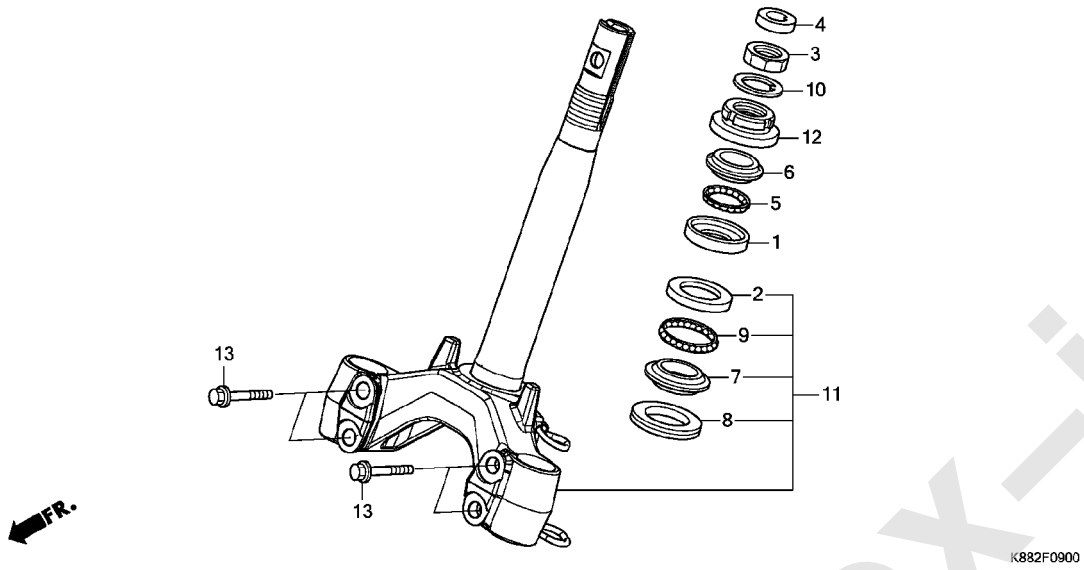

見出番号	部品番号	部品名	使用個数 C110BN J	使用個数 C110BN L	適用号機 初号機	適用号機 終号機	タイプ
1	50301-KRS-830	ﾚｰｽ,ｽﾃｱﾘﾝｸﾞﾄｯﾌﾟﾎﾞｰﾙ・・・・・	1	1			
2	50302-KRS-830	ﾚｰｽ,ｽﾃｱﾘﾝｸﾞﾎﾞﾄﾑﾎﾞｰﾙ・・・・・	1	1			
3	50306-KVR-C00	ﾅｯﾄ,ｽﾃｱﾘﾝｸﾞｽﾃﾑﾛｯｸ・・・・・・・	1	1			
4	53135-KZV-L00	ｶﾊﾞｰ,ｽﾃﾑ・・・・・・・・・・・・・・・・	1	1			
5	53210-KVR-C00	ﾎﾞｰﾙASSY.,ｽﾃｱﾘﾝｸﾞｽﾁｰﾙ #6X21	1	1			
6	53211-KRS-830	ﾚｰｽ,ｽﾃｱﾘﾝｸﾞﾄｯﾌﾟｺｰﾝ・・・・・・	1	1			
7	53212-KRS-830	ﾚｰｽ,ｽﾃｱﾘﾝｸﾞﾎﾞﾄﾑｺｰﾝ・・・・・・	1	1			
8	53214-GN5-900	ﾀﾞｽﾄｼｰﾙ,ｽﾃｱﾘﾝｸﾞﾍｯﾄﾞ・・・・・	1	1			
9	53215-KVR-C00	ﾎﾞｰﾙASSY.,ｽﾃｱﾘﾝｸﾞｽﾁｰﾙ #6X26	1	1			
10	53216-KRS-830	ﾜｯｼｬｰ,ｽﾃｱﾘﾝｸﾞｽﾃﾑﾅｯﾄ・・・・・	1	1			
11	53219-K88-L00	ｽﾃﾑｻﾌﾞASSY.,ｽﾃｱﾘﾝｸﾞ・・・・・	1	1			
12	53220-KVR-C00	ｽﾚｯﾄﾞCOMP.,ｽﾃｱﾘﾝｸﾞﾍｯﾄﾞﾄｯﾌﾟ	1	1			
13	90163-GCC-C50	ﾎﾞﾙﾄ,ﾌﾗﾝｼﾞ 10X45・・・・・・・	4	4			

www.impex-jp.com

F-10 フロントフェンダー

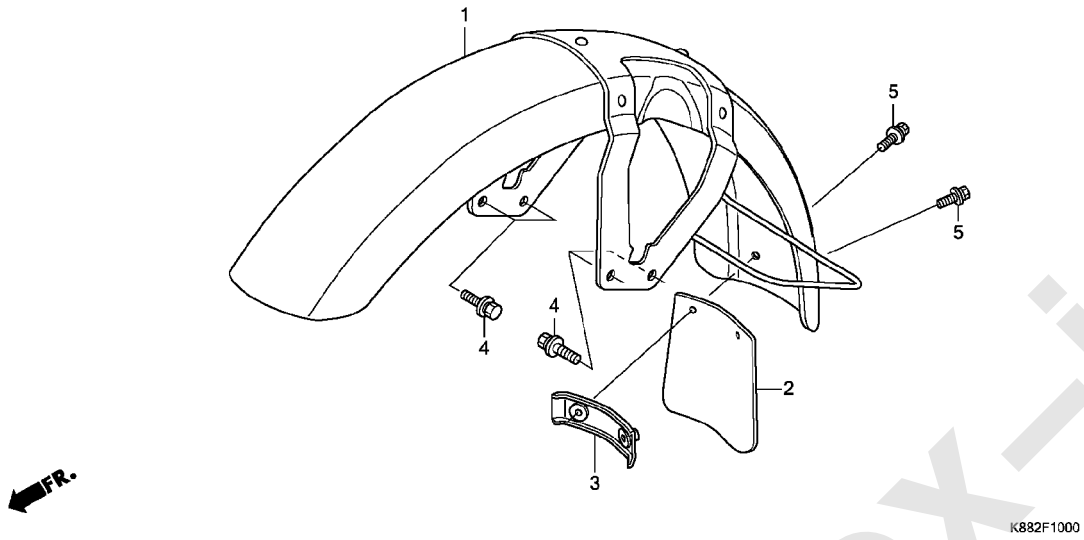

見出番号	部品番号	部品名	使用個数 C110BN J	使用個数 C110BN L	適用号機 初号機	適用号機 終号機	タイプ
1	61100-KZV-L00ZE	ﾌｪﾝﾀﾞｰ,ﾌﾛﾝﾄ *PB186*.....ｾｲｼｪﾙﾅｲﾄﾌﾞﾙｰ	1	1			
2	61104-KZV-L00	ﾏｯﾄﾞｶﾞｰﾄﾞ,ﾌﾛﾝﾄ・・・・・・・・・・	1	1			
3	61105-KZV-L00	ﾌﾟﾚｰﾄ,ﾌﾛﾝﾄﾏｯﾄﾞｶﾞｰﾄﾞ ・・・・・	1	1			
4	90102-KZV-L00	ﾎﾞﾙﾄﾜｯｼｬｰ 6X14・・・・・・・・・・	4	4			
5	93401-05010-00	ﾎﾞﾙﾄﾜｯｼｬｰ 5X10・・・・・・・・・・	2	2			

www.impex-jp.com

F-11 フロントフォーク

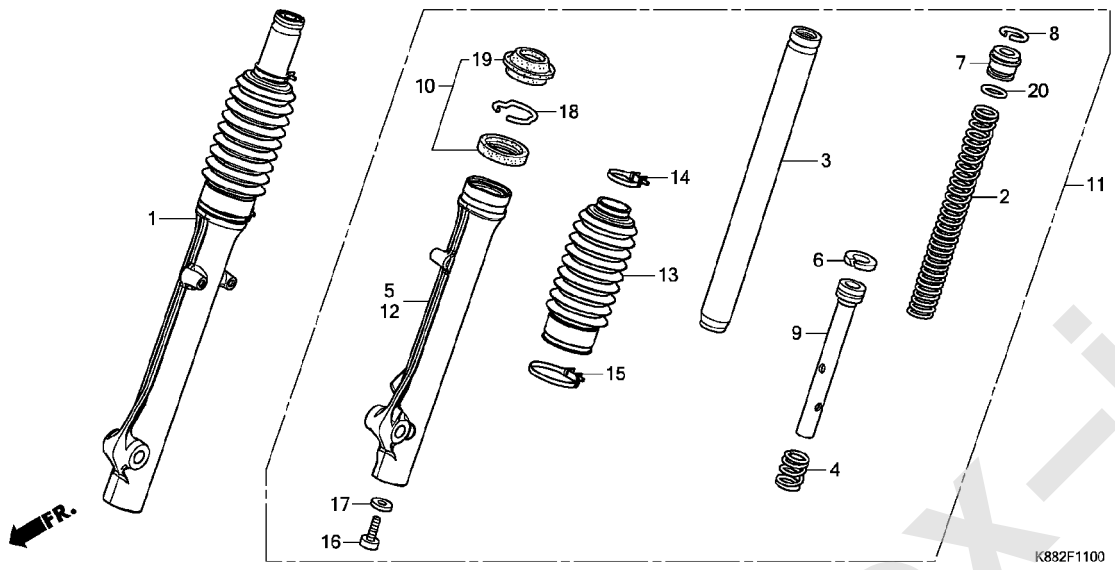

見出番号	部品番号	部品名	使用個数 C110BN J	L	適用号機 初号機	終号機	タイプ
1	51400-K88-L01	ﾌｫｰｸASSY.,R.ﾌﾛﾝﾄ(ｼｮｳﾜ)	1	1			
2	51401-K88-L01	ｽﾌﾟﾘﾝｸﾞ,ﾌﾛﾝﾄﾌｫｰｸ	2	2			
3	51410-K88-L01	ﾊﾟｲﾌﾟ COMP.,ﾌﾛﾝﾄﾌｫｰｸ	2	2			
4	51412-GN5-901	ｽﾌﾟﾘﾝｸﾞ,ﾘﾊﾞｳﾝﾄﾞ(ｼｮｳﾜ)	2	2			
5	51420-K88-L01	ｹｰｽ,R.ﾌﾛﾝﾄﾎﾞﾄﾑ	1	1			
6	51437-GGZ-J01	ﾘﾝｸﾞ,ﾋﾟｽﾄﾝ	2	2			
7	51454-KEV-881	ｼｰﾄB,ｽﾌﾟﾘﾝｸﾞ	2	2			
8	51456-KPH-901	ﾘﾝｸﾞ,ｽﾄｯﾊﾟｰ	2	2			
9	51470-K88-L01	ﾊﾟｲﾌﾟ,ｼｰﾄ	2	2			
10	51490-K88-L01	ｼｰﾙｾｯﾄ,ﾌﾛﾝﾄﾌｫｰｸ	2	2			
11	51500-K88-L01	ﾌｫｰｸASSY.,L.ﾌﾛﾝﾄ(ｼｮｳﾜ)	1	1			
12	51520-K88-L01	ｹｰｽ,L.ﾌﾛﾝﾄﾎﾞﾄﾑ	1	1			
13	51611-K88-L01	ﾌﾞｰﾂ,ﾌﾛﾝﾄﾌｫｰｸ	2	2			
14	51612-K88-L01	ﾊﾞﾝﾄﾞA,ﾌﾞｰﾂ	2	2			
15	51613-K88-L01	ﾊﾞﾝﾄﾞB,ﾌﾞｰﾂ	2	2			
16	90116-KV3-701	ﾎﾞﾙﾄ,ｿｹｯﾄ 8MM(ｼｮｳﾜ)	2	2			
17	90544-283-000	ﾜｯｼｬｰ,ｽﾍﾟｼｬﾙ 8MM(ｼｮｳﾜ)	2	2			
18	90601-383-721	ﾘﾝｸﾞ,ｵｲﾙｼｰﾙｽﾄｯﾊﾟｰ(ｼｮｳﾜ)	2	2			
19	91254-GN1-013	ﾀﾞｽﾄｼｰﾙ(ｼｮｳﾜ)	2	2			
20	91356-GM0-003	Oﾘﾝｸﾞ 15.8X2.4(ｼｮｳﾜ)	2	2			

www.impex-jp.com

F-13 フロントブレーキパネル

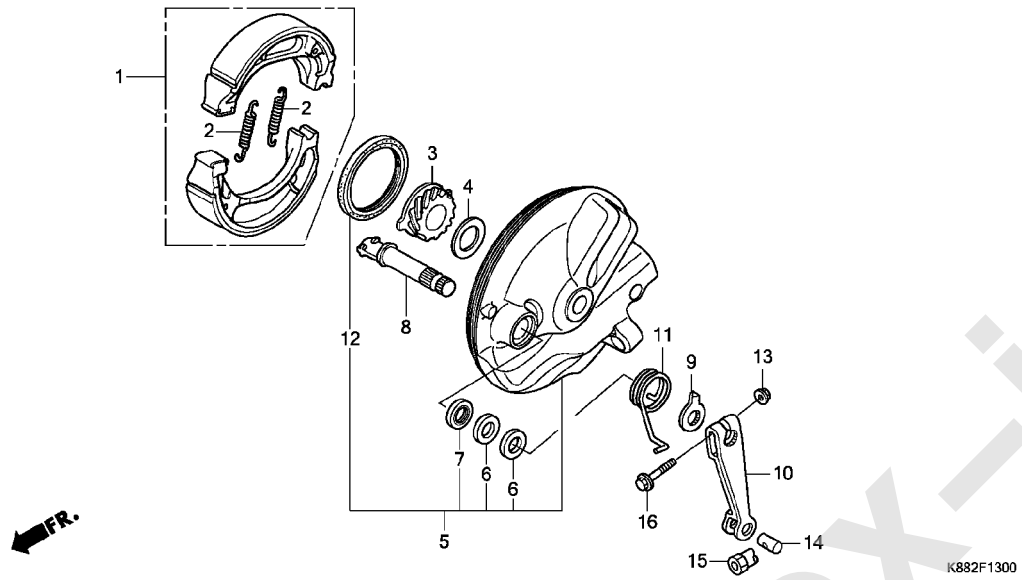

見出番号	部品番号	部品名	使用個数 C110BN J	L	適用号機 初号機	終号機	タイプ
1	06430-KSY-900	ｼｭｰｾｯﾄ,ﾌﾞﾚｰｷ(JB) ･････････	1	1			
2	43151-KZV-L00	ｽﾌﾟﾘﾝｸﾞ,ﾌﾞﾚｰｷｼｭｰ ･････････	2	2			
3	44806-KZV-L00	ｷﾞﾔｰ,ｽﾋﾟｰﾄﾞﾒｰﾀｰ(17T) ････	1	1			
4	44809-KZL-930	ﾜｯｼｬｰ,ｽﾋﾟｰﾄﾞﾒｰﾀｰｷﾞﾔｰ ････	1	1			
5	45010-K88-L00ZB	ﾊﾟﾈﾙｻﾌﾞASSY.,ﾌﾛﾝﾄﾌﾞﾚｰｷ *NH364M*...ｼｰﾝｼﾙﾊﾞｰﾒﾀﾘｯｸ	1	1			
6	45134-250-000	ﾀﾞｽﾄｼｰﾙ,ﾌﾞﾚｰｷｶﾑ ･････････	2	2			
7	45134-KB7-005	ﾀﾞｽﾄｼｰﾙ,ﾌﾞﾚｰｷｶﾑ(NOK) ････	1	1			
8	45141-KZV-L00	ｶﾑ,ﾌﾛﾝﾄﾌﾞﾚｰｷ ･････････････	1	1			
9	45145-KWW-C00	ｲﾝｼﾞｹｰﾀｰ,ﾌﾛﾝﾄﾌﾞﾚｰｷ ･･････	1	1			
10	45410-KWW-C00	ｱｰﾑ,ﾌﾛﾝﾄﾌﾞﾚｰｷ ････････････	1	1			
11	45435-KZV-L00	ｽﾌﾟﾘﾝｸﾞ,ﾌﾛﾝﾄﾌﾞﾚｰｷｱｰﾑﾘﾀｰﾝ	1	1			
12	91251-GK4-003	ｵｲﾙｼｰﾙ 47X60X7(ｱﾗｲ) ･････	1	1			
13	94050-06000	ﾅｯﾄ,ﾌﾗﾝｼﾞ 6MM ････････････	1	1			
14	95015-32001	ｼﾞｮｲﾝﾄB,ﾌﾞﾚｰｷｱｰﾑ ･････････	1	1			
15	95015-42000	ﾅｯﾄB,ﾌﾞﾚｰｷﾛｯﾄﾞｱｼﾞｬｽﾃｲﾝｸﾞ	1	1			
16	95701-06028-00	ﾎﾞﾙﾄ,ﾌﾗﾝｼﾞ 6X28 ･････････	1	1			

www.impex-jp.com

F-14-10 フロントホイール

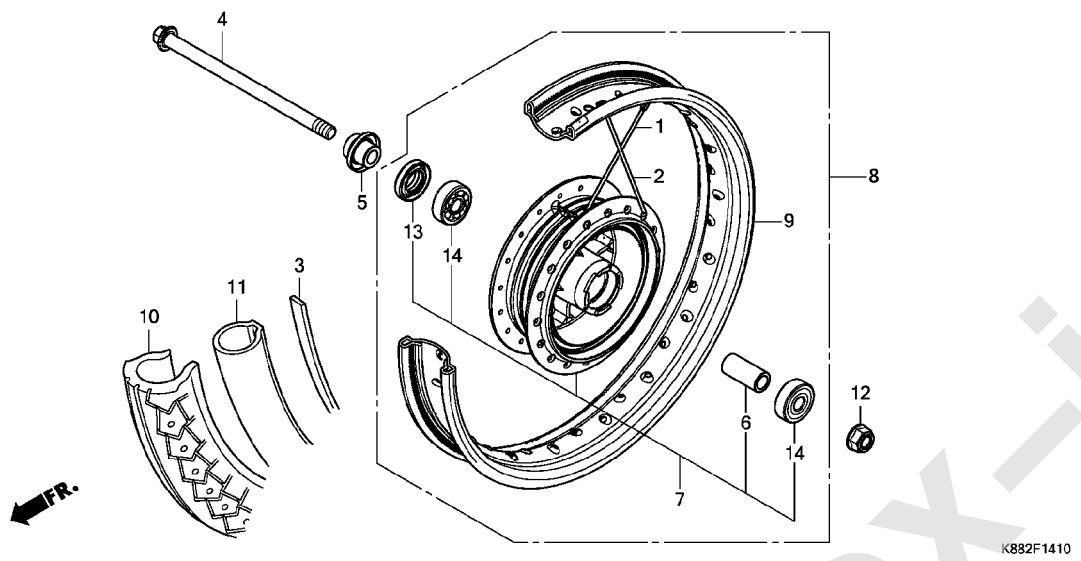

見出番号	部品番号	部品名	使用個数 C110BN J	L	適用号機 初号機	終号機	タイプ
1	06440-KZV-L00	ｽﾎﾟｰｸｾｯﾄA 11X121 ･････････ (ｲﾝｻｲﾄﾞ)	18	18			
2	06441-KZV-L00	ｽﾎﾟｰｸｾｯﾄA 11X120.5 ･･････ (ｱｳﾄｻｲﾄﾞ)	18	18			
3	42713-116-671	ﾌﾗｯﾌﾟ,ﾘﾔｰﾁｭｰﾌﾞ(IRC) ･････ (ﾌﾛﾝﾄﾖｳ)	1	1			
4	44301-KZV-L00	ｱｸｽﾙ,ﾌﾛﾝﾄﾎｲｰﾙ ･････････････	1	1			
5	44311-KZV-L00	ｶﾗｰCOMP.,ﾌﾛﾝﾄﾎｲｰﾙｻｲﾄﾞ ･･･	1	1			
6	44620-400-000	ｶﾗｰ,ﾌﾛﾝﾄｱｸｽﾙﾃﾞｲｽﾀﾝｽ ･････	1	1			
7	44635-KZV-L00ZA	ﾊﾌﾞｻﾌﾞASSY.,ﾌﾛﾝﾄ *NH364M*...ｼｰﾝｼﾙﾊﾞｰﾒﾀﾘｯｸ	1	1			
8	44650-KZV-L00ZA	ﾎｲｰﾙｻﾌﾞASSY.,ﾌﾛﾝﾄ *NH364M*...ｼｰﾝｼﾙﾊﾞｰﾒﾀﾘｯｸ	1	1			
9	44701-KZV-L00	ﾘﾑ,ﾌﾛﾝﾄﾎｲｰﾙ(14X1.60) ････	1	1			
10	44711-K88-L01	ﾀｲﾔ,ﾌﾛﾝﾄ(IRC) (70/100-14 M/C 37P)	1	1			
11	44712-KYF-005	ﾁｭｰﾌﾞ,ﾀｲﾔ(IRC) (70/100-14MC)	1	1			
12	90306-KF0-003	ﾅｯﾄ,ﾌﾗﾝｼﾞ 12MM(ﾌｾﾗｼ) ････	1	1			
13	90755-229-003	ｵｲﾙｼｰﾙ 21X37X7(ｱﾗｲ) ･････	1	1			
14	91052-KWW-A81	ﾍﾞｱﾘﾝｸﾞ,ﾗｼﾞｱﾙﾎﾞｰﾙ 6301U (SKF)	2	2			
	91053-KWB-601	ﾍﾞｱﾘﾝｸﾞ,ﾗｼﾞｱﾙﾎﾞｰﾙ 6301U (NTN)	2	2			
	91053-KWW-641	ﾍﾞｱﾘﾝｸﾞ,ﾗｼﾞｱﾙﾎﾞｰﾙ 6301U (NSK)	2	2			

www.impex-jp.com

F-18 リヤーブレーキパネル

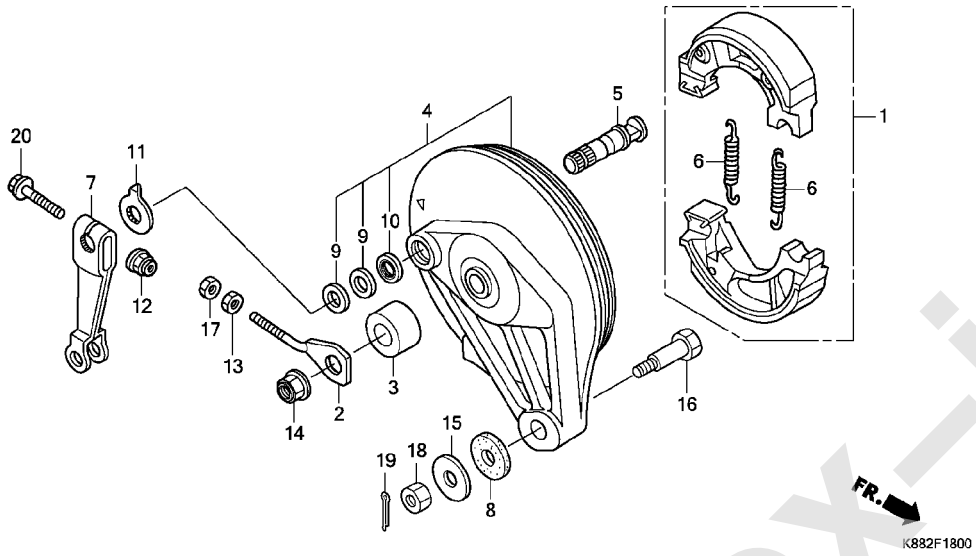

見出番号	部品番号	部品名	使用個数 C110BN J	L	適用号機 初号機	終号機	タイプ
1	06430-KSY-900	ｼｭｰｾｯﾄ,ﾌﾞﾚｰｷ(JB)	1	1			
2	40543-K88-L00	ｱｼﾞﾔｽﾀｰ,ﾁｴﾝ	1	1			
3	42313-KZV-L00	ｶﾗｰ,ﾘﾔｰﾌﾞﾚｰｷﾊﾟﾈﾙｻｲﾄﾞ	1	1			
4	43010-KZV-L10ZA	ﾊﾟﾈﾙｻﾌﾞ COMP.,ﾘﾔｰﾌﾞﾚｰｷ *NH364M*...ｼｰﾝｼﾙﾊﾞｰﾒﾀﾘｯｸ	1	1			
5	43141-KZV-L00	ｶﾑ,ﾘﾔｰﾌﾞﾚｰｷ	1	1			
6	43151-KZV-L00	ｽﾌﾟﾘﾝｸﾞ,ﾌﾞﾚｰｷｼｭｰ	2	2			
7	43410-KZV-L10	ｱｰﾑ,ﾘﾔｰﾌﾞﾚｰｷ	1	1			
8	43434-ME1-670	ﾗﾊﾞｰ,ｽﾄｯﾊﾟｰｱｰﾑ	1	1			
9	45134-250-000	ﾀﾞｽﾄｼｰﾙ,ﾌﾞﾚｰｷｶﾑ	2	2			
10	45134-KB7-005	ﾀﾞｽﾄｼｰﾙ,ﾌﾞﾚｰｷｶﾑ(NOK)	1	1			
11	45145-KWW-C00	ｲﾝｼﾞｹｰﾀｰ,ﾌﾛﾝﾄﾌﾞﾚｰｷ (ﾘﾔｰﾖｳ)	1	1			
12	90301-473-003	ﾅｯﾄ,U 6MM(ﾌｾﾗｼ)	1	1			
	90301-KGH-901	ﾅｯﾄ,U 6MM(ﾌｼﾞｾｲﾐﾂ)	1	1			
13	90302-KZV-J00	ﾅｯﾄ,ｽﾍﾟｼｬﾙ 6MM	1	1			
14	90306-KF0-003	ﾅｯﾄ,ﾌﾗﾝｼﾞ 12MM(ﾌｾﾗｼ)	1	1			
15	90506-KZV-J00	ﾜｯｼｬｰ 8MM	1	1			
16	92811-10000	ﾎﾞﾙﾄA,ﾌﾞﾚｰｷｽﾄｯﾊﾟｰ	1	1			
17	94001-06000-0S	ﾅｯﾄ,6ｶｸ 6MM	1	1			
18	94001-08000-0S	ﾅｯﾄ,6ｶｸ 8MM	1	1			
19	94201-20150	ﾋﾟﾝ,ｽﾌﾟﾘｯﾄ 2.0X15	1	1			
20	95701-06035-00	ﾎﾞﾙﾄ,ﾌﾗﾝｼﾞ 6X35	1	1			

www.impex-jp.com

F-19-10 リヤーホイール

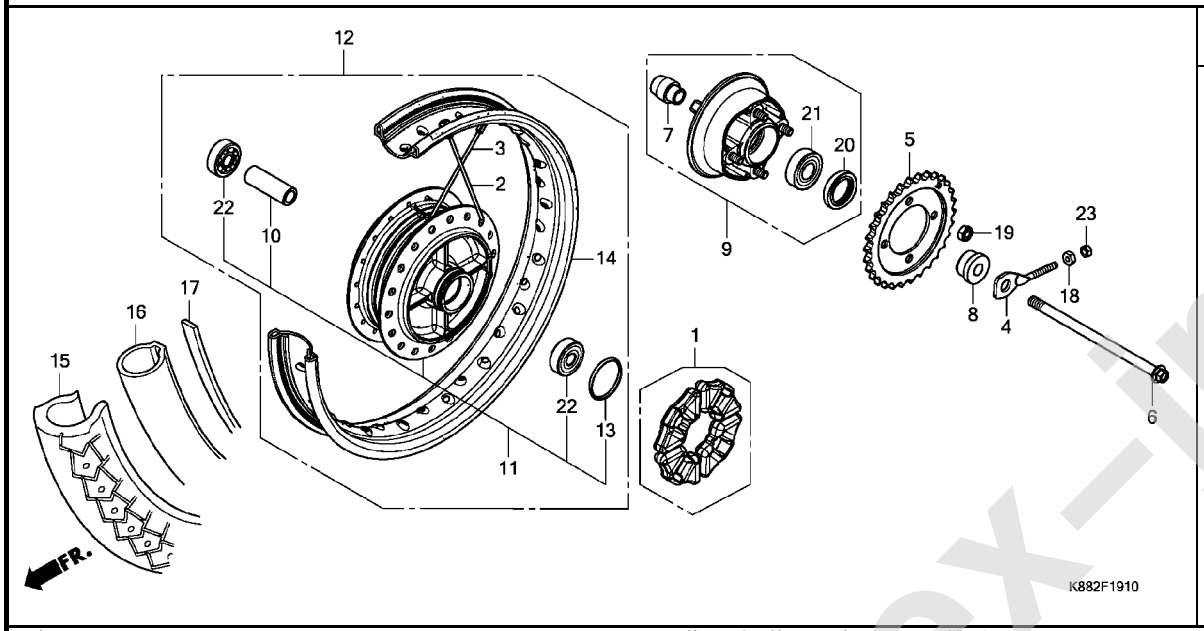

見出番号	部品番号	部品名	使用個数 C110BN J	使用個数 C110BN L	適用号機 初号機	適用号機 終号機	タイプ
1	06410-K88-L00	ﾀﾞﾝﾊﾟｰｾｯﾄ,ﾎｲｰﾙ・・・・・・・・・・	1	1			
2	06420-KZV-L00	ｽﾎﾟｰｸｾｯﾄA 10X120・・・・・・・・ (ｱｳﾄｻｲﾄﾞ)	18	18			
3	06421-KZV-L00	ｽﾎﾟｰｸｾｯﾄA 10X121・・・・・・・・ (ｲﾝｻｲﾄﾞ)	18	18			
4	40543-K88-L00	ｱｼﾞﾔｽﾀｰ,ﾁｪﾝ・・・・・・・・・・・・・	1	1			
5	41201-K88-L00	ｽﾌﾟﾛｹｯﾄ,ﾌｧｲﾅﾙﾄﾞﾘﾌﾞﾝ(30T)	1	1			
6	42301-K88-L00	ｱｸｽﾙ,ﾘﾔｰﾎｲｰﾙ・・・・・・・・・・・・	1	1			
7	42303-KWB-600	ｽﾘｰﾌﾞ,ﾘﾔｰﾎｲｰﾙ・・・・・・・・・・・	1	1			
8	42304-K88-L00	ｶﾗｰ,ﾘﾔｰﾎｲｰﾙｻｲﾄﾞ・・・・・・・・・	1	1			
9	42615-K88-L00	ﾌﾗﾝｼﾞｻﾌﾞASSY.,ﾌｧｲﾅﾙﾄﾞﾘﾌﾞﾝ	1	1			
10	42620-KZV-L00	ｶﾗｰ,ﾘﾔｰﾃﾞｲｽﾀﾝｽ・・・・・・・・・・	1	1			
11	42635-KZV-L00ZA	ﾊﾌﾞｻﾌﾞASSY.,ﾘﾔｰ *NH364M*...ｼｰﾝｼﾙﾊﾞｰﾒﾀﾘｯｸ	1	1			
12	42650-KZV-L00ZA	ﾎｲｰﾙｻﾌﾞASSY.,ﾘﾔｰ *NH364M*...ｼｰﾝｼﾙﾊﾞｰﾒﾀﾘｯｸ	1	1			
13	42653-001-004	Oﾘﾝｸﾞ 40.5X3 (ﾆﾂﾎﾟﾝﾀﾞｽﾄｷｰﾊﾟｰ)	1	1			
14	42701-KZV-L00	ﾘﾑ,ﾘﾔｰﾎｲｰﾙ(14X1.60)・・・・・	1	1			
15	42711-K88-L01	ﾀｲﾔ,ﾘﾔｰ(IRC) (80/100-14 M/C 49P)	1	1			
16	42712-KYF-005	ﾁｭｰﾌﾞ,ﾀｲﾔ(IRC) (80/100-14MC)	1	1			
17	42713-116-671	ﾌﾗｯﾌﾟ,ﾘﾔｰﾁｭｰﾌﾞ(IRC)・・・・・	1	1			
18	90302-KZV-J00	ﾅｯﾄ,ｽﾍﾟｼｬﾙ 6MM・・・・・・・・・・	1	1			
19	90309-ML3-791	ﾅｯﾄ,U 8MM(ﾌｾﾗｼ)・・・・・・・・・	4	4			

www.impex-jp.com

F-19-10 リヤーホイール

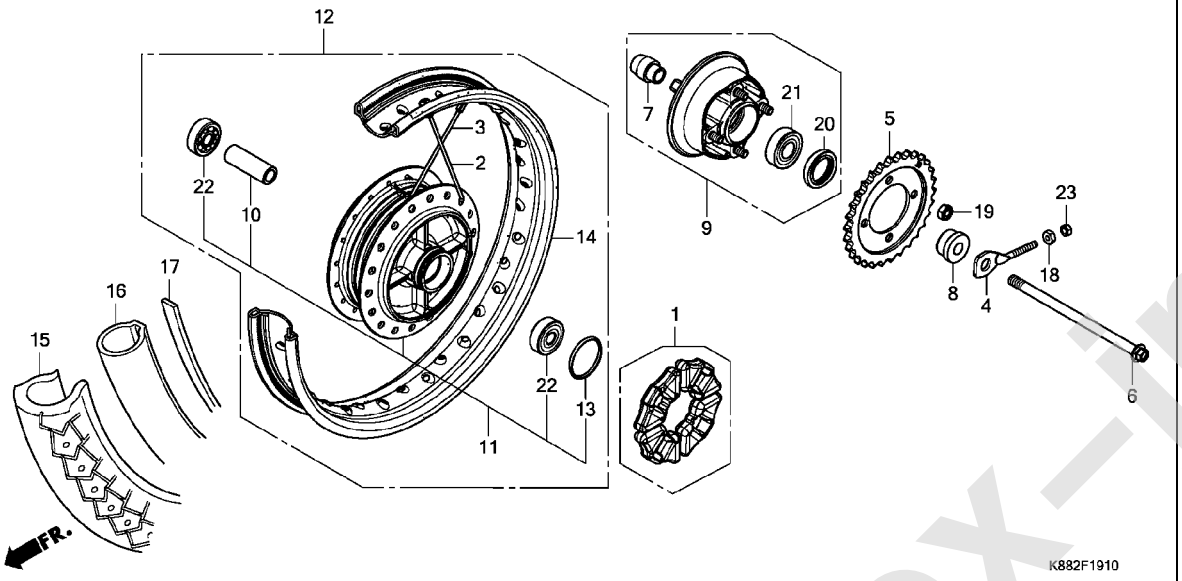

見出番号	部品番号	部品名	使用個数 C110BN J	L	適用号機 初号機	終号機	タイプ
20	90753-GK4-003	ｵｲﾙｼｰﾙ 27X40X6(ｱﾗｲ)・・・・・	1	1			
21	91051-KWF-901	ﾍﾞｱﾘﾝｸﾞ,ﾗｼﾞｱﾙﾎﾞｰﾙ 6203UU (NSK)	1	1			
	91053-MV1-003	ﾍﾞｱﾘﾝｸﾞ,ﾗｼﾞｱﾙﾎﾞｰﾙ 6203UU (NTN)	1	1			
22	91052-KWW-A81	ﾍﾞｱﾘﾝｸﾞ,ﾗｼﾞｱﾙﾎﾞｰﾙ 6301U (SKF)	2	2			
	91053-KWB-601	ﾍﾞｱﾘﾝｸﾞ,ﾗｼﾞｱﾙﾎﾞｰﾙ 6301U (NTN)	2	2			
	91053-KWW-641	ﾍﾞｱﾘﾝｸﾞ,ﾗｼﾞｱﾙﾎﾞｰﾙ 6301U (NSK)	2	2			
23	94001-06000-0S	ﾅｯﾄ,6ｶｸ 6MM・・・・・・・・・・・・	1	1			

www.impex-jp.com

F-21 フューエルタンク / フューエルポンプ

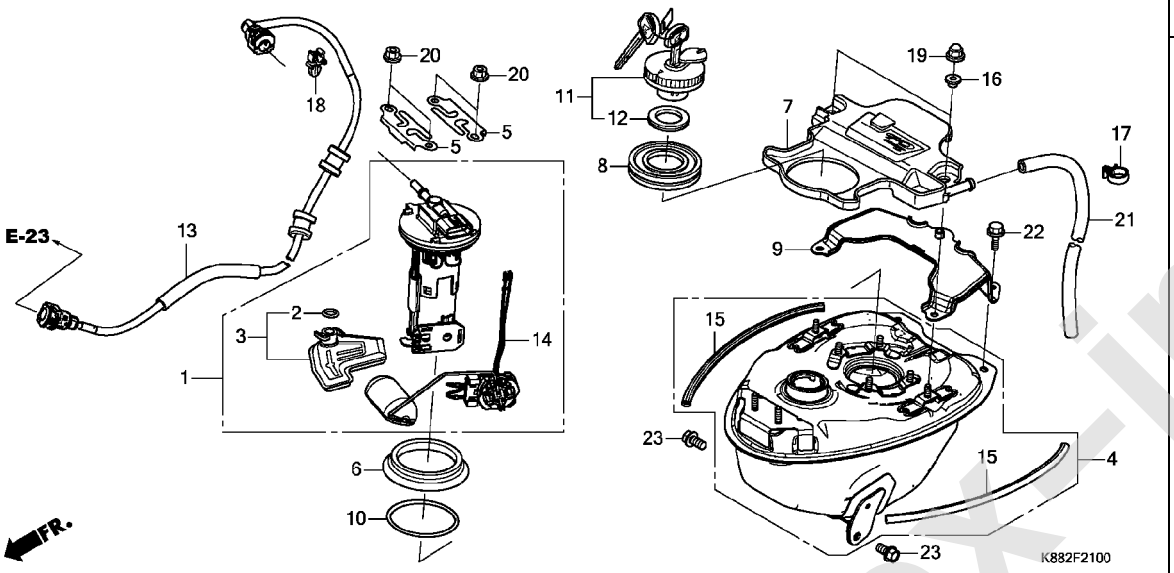

見出番号	部品番号	部品名	使用個数 C110BN J	L	適用号機 初号機	終号機	タイプ
1	16700-K88-L01	ﾎﾟﾝﾌﾟﾕﾆｯﾄ,ﾌｭｰｴﾙ・・・・・・・・・	1	1			
2	16706-K81-N01	Oﾘﾝｸﾞ(P7)・・・・・・・・・・・・・・	1	1			
	16706-KVB-S51	・・・・・・・・・・・・・・・・・・・・・・・	1	1			
3	16707-KZV-T01	ﾌｲﾙﾀｰｾｯﾄ・・・・・・・・・・・・・・・・	1	1			
4	17500-K88-L20	ﾀﾝｸASSY.,ﾌｭｰｴﾙ・・・・・・・・・・・	1	1			
5	17517-GGL-J00	ﾘﾃｰﾅｰ,ﾌｭｰｴﾙﾎﾟﾝﾌﾟ ・・・・・・・・	2	2			
6	17518-GHB-601	ｼｰﾙ,ﾀﾞｽﾄ(ｵｵﾂｶﾎﾟﾘﾃﾂｸ)・・・・	1	1			
7	17525-K88-L20	ﾄﾚｲ,ﾌｭｰｴﾙ・・・・・・・・・・・・・・・	1	1			
8	17527-KZV-T00	ﾗﾊﾞｰ,ﾌｭｰｴﾙｼｰﾙ・・・・・・・・・・・	1	1			
9	17535-K88-L20	ﾌﾟﾚｰﾄ,ｼｰﾄﾏｳﾝﾄ・・・・・・・・・・・	1	1			
10	17572-GHB-601	Oﾘﾝｸﾞ,ﾌｭｰｴﾙﾎﾟﾝﾌﾟ(ｱﾗｲ)・・・	1	1			
11	17620-KZV-L01	ｷｬﾂﾌﾟCOMP.,ﾌｭｰｴﾙﾌｲﾗｰ・・・・	1	-			
	17620-KZV-L02	・・・・・・・・・・・・・・・・・・・・・・・	-	1			
12	17632-383-831	ﾊﾟﾂｷﾝ,ﾌｭｰｴﾙﾌｲﾗｰｷｬﾂﾌﾟ ・・・・	1	-			
	17632-383-832	・・・・・・・・・・・・・・・・・・・・・・・	-	1			
13	17650-K88-L01	ﾎｰｽCOMP.,ﾌｭｰｴﾙﾌｲｰﾄﾞ ・・・・・	1	1			
14	37800-K88-L01	ﾌｭｰｴﾙﾕﾆｯﾄ・・・・・・・・・・・・・・・	1	1			
15	64415-K88-L20	ﾗﾊﾞｰ,ﾎﾞﾃﾞｲｶﾊﾞｰｾｯﾃｲﾝｸﾞ ・・・	2	2			
16	90511-MAT-000	ﾜｯｼｬｰ,ﾘﾔｰｶｳﾙｾｯﾃｲﾝｸﾞ ・・・・・	2	2			
17	90624-SB0-003	ｸﾘｯﾌﾟ,ﾜｲﾔｰﾊｰﾈｽ・・・・・・・・・・	1	1			
18	90661-KPH-701	ｸﾘｯﾌﾟ,ﾊﾟｲﾌﾟ ・・・・・・・・・・・・・	1	1			
19	94021-06000-0S	ﾅｯﾄ,ｷｬﾂﾌﾟ 6MM・・・・・・・・・・・	2	2			
20	94050-06080	ﾅｯﾄ,ﾌﾗﾝｼﾞ 6MM・・・・・・・・・・・	4	4			
21	95003-27072-31	ﾁｭｰﾌﾞ,ﾋﾞﾆｰﾙ 9X13X720 (95003-27001-60M)	1	1			

www.impex-jp.com

F-21 フューエルタンク / フューエルポンプ

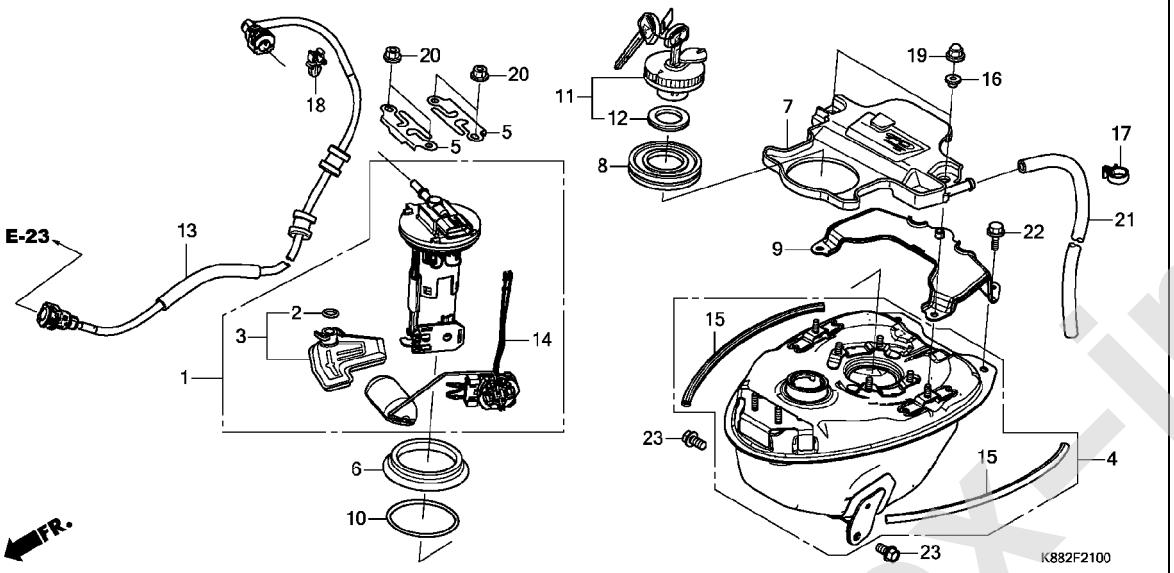

見出番号	部品番号	部品名	使用個数 C110BN J	使用個数 C110BN L	適用号機 初号機	適用号機 終号機	タイプ
22	95701-06012-08	ﾎﾞﾙﾄ,ﾌﾗﾝｼﾞ 6X12 ·····	2	2			
23	95701-08016-08	ﾎﾞﾙﾄ,ﾌﾗﾝｼﾞ 8X16 ·····	2	2			

www.impex-jp.com

F-23 シート / リヤーキャリヤー

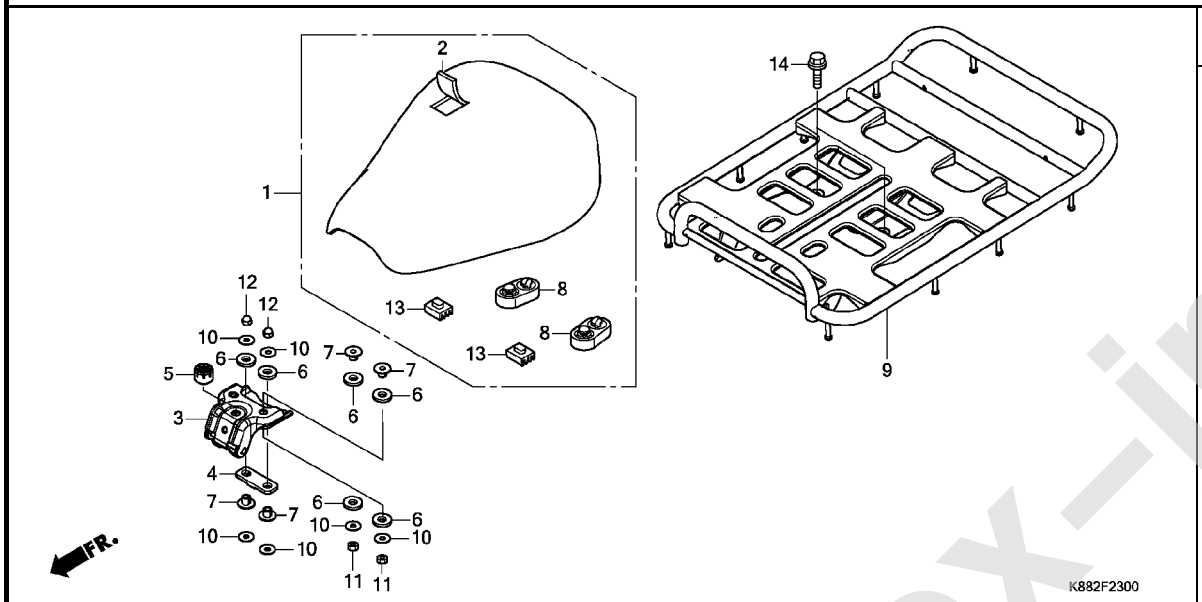

見出番号	部品番号	部品名	使用個数 C110BN J	使用個数 C110BN L	適用号機 初号機	適用号機 終号機	タイプ
1	77100-K88-L01ZB	シートCOMP.,シングル(テイ・エス テック) *TYPE1*	1	1			
2	77101-K88-L01ZB	レザーCOMP.,シート(マーク/モジナシ) *TYPE1*	1	1			
3	77110-K88-L20	ヒンジCOMP.,シート	1	1			
4	77116-KZV-T00	ラバー,クッション	1	1			
5	77206-KEV-940	ラバー,シートクッション	1	1			
6	77207-GN5-910	ラバーB,シートマウンティング	6	6			
7	77208-KPW-900	カラー,シートマウンティング	4	4			
8	77211-GBJ-830	ラバー,シートマウンティング	2	2			
9	81200-K88-L00	キャリヤー,ラギジ	1	1			
10	90525-KYY-970	ワッシャー,プレイン 6MM	6	6			
11	94001-06000-0S	ナット,6カク 6MM	2	2			
12	94021-06000-0S	ナット,キャップ 6MM	2	2			
13	95011-61000	ラバーA,スタンドストッパー	2	2			
14	95701-08018-00	ボルト,フランジ 8X18	2	2			

www.impex-jp.com

F-23-10 ボディカバー

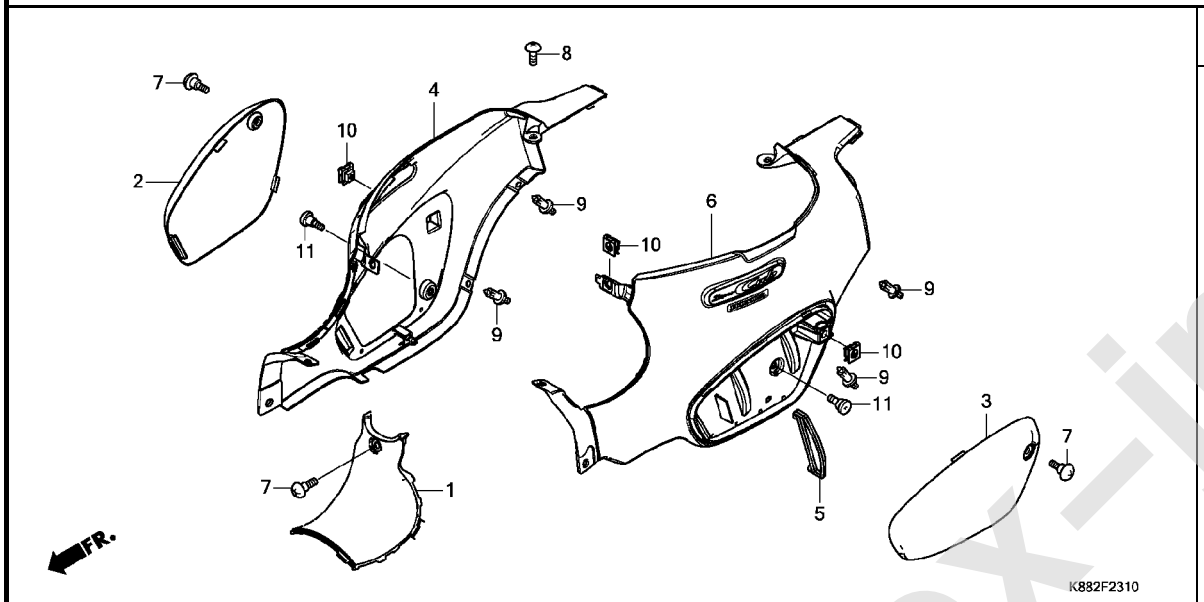

見出番号	部品番号	部品名	使用個数 C110BN J	使用個数 C110BN L	適用号機 初号機	適用号機 終号機	タイプ
1	80151-K88-L20ZC	ｶﾊﾞｰ,ｾﾝﾀｰ *PB186*.....ｾｲｼｪﾙﾅｲﾄﾌﾞﾙｰ	1	1			
2	83404-K88-L00ZA	ﾘｯﾄﾞ,R.ﾎﾞﾃﾞｲｶﾊﾞｰ *NH388R*.....ｸﾗｼｶﾙﾎﾜｲﾄ-R	1	1			
3	83504-K88-L00ZA	ﾘｯﾄﾞ,L.ﾎﾞﾃﾞｲｶﾊﾞｰ *NH388R*.....ｸﾗｼｶﾙﾎﾜｲﾄ-R	1	1			
4	83600-K88-L00ZB	ｶﾊﾞｰｾｯﾄ,R.ﾎﾞﾃﾞｲ(WL) *PB186*.....ｾｲｼｪﾙﾅｲﾄﾌﾞﾙｰ	1	1			
5	83606-KWS-901	ﾊﾞﾝﾄﾞ,ﾂｰﾙ ･････････････	1	1			
6	83700-K88-L00ZB	ｶﾊﾞｰｾｯﾄ,L.ﾎﾞﾃﾞｲ(WL) *PB186*.....ｾｲｼｪﾙﾅｲﾄﾌﾞﾙｰ	1	1			
7	90103-K88-L20	ｽｸﾘｭｰ,ｻｲﾄﾞｶﾊﾞｰ ･････････	3	3			
8	90105-KZV-T00	ｽｸﾘｭｰ 6X12 ･････････････	1	1			
9	90116-SP0-003	ｸﾘｯﾌﾟ,ﾊﾞﾝﾊﾟｰｼｰﾙ ････････	4	4			
10	90305-GK8-000	ﾅｯﾄ,ｸﾘｯﾌﾟ 6MM ･････････	3	3			
11	90380-KZV-T00	ｽｸﾘｭｰ,ｽﾍﾟｼｬﾙ 6X15 ･･････	2	2			

www.impex-jp.com

F-25 エアークリーナー

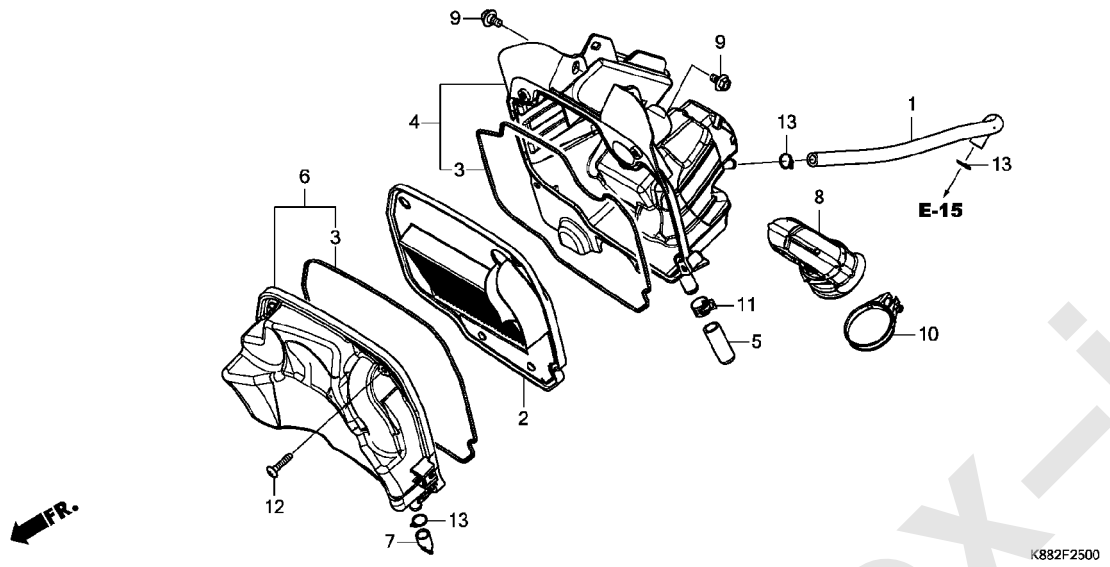

見出番号	部品番号	部品名	使用個数 C110BN J	使用個数 C110BN L	適用号機 初号機	適用号機 終号機	タイプ
1	15761-KZV-J00	ホース,ブリーザー	1	1			
2	17210-K88-L00	エレメントCOMP.,エアークリーナー	1	1			
3	17214-K88-L00	シールB,エアークリーナーカバー	2	2			
4	17225-K88-L00	ケースサブASSY.,エアークリーナー	1	1			
5	17227-KYY-900	チューブ,ビニール 11X15X40	1	1			
6	17235-K88-L00	カバーサブASSY.,エアークリーナー	1	1			
7	17236-KVB-900	プラグ,エアークリーナードレン	1	1			
8	17253-K88-L00	チューブ,エアークリーナーコネクテイング	1	1			
9	90116-KVB-900	ボルト,フランジ 6MM	2	2			
10	90652-K88-L00	バンド,エアークリーナーコネクテイング チューブ(44MM)	1	1			
11	91406-KZV-J00	クランプ,チューブ(D14.5)	1	1			
12	93903-25580	スクリュー,タッピング 5X25	5	5			
13	95002-80000	クリップ,チューブ(C12)	3	3			

www.impex-jp.com

F-27 エキゾーストマフラー

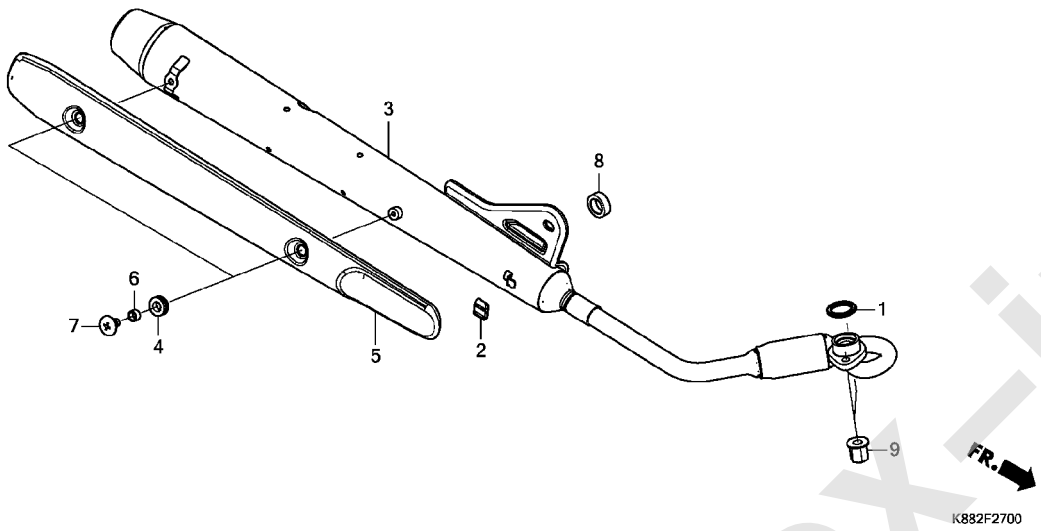

見出番号	部品番号	部品名	使用個数 C110BN J	使用個数 C110BN L	適用号機 初号機	適用号機 終号機	タイプ
1	18291-KVR-C00	ｶﾞｽｹｯﾄ,ｴｷｿﾞｰｽﾄﾊﾟｲﾌﾟ ·····	1	1			
2	18293-MCA-A20	ﾗﾊﾞｰ,ﾌﾟﾛﾃｸﾀｰﾊﾟｯｷﾝ ·····	1	1			
3	18300-K88-L00	ﾏﾌﾗｰCOMP.,ｴｷｿﾞｰｽﾄ ·····	1	1			
4	18345-MBT-610	ﾗﾊﾞｰ,ﾌﾟﾛﾃｸﾀｰﾏｳﾝﾃｲﾝｸﾞ ····	2	2			
5	18355-KWV-000	ｶﾊﾞｰ,ﾏﾌﾗｰ ·····	1	1			
6	33619-459-840	ｶﾗｰ,ｳｲﾝｶｰｽﾃｰ ·····	2	2			
7	90107-KVV-900	ﾎﾞﾙﾄ,ﾎﾞﾃﾞｨｶﾊﾞｰｾｯﾃｲﾝｸﾞ ···	2	2			
8	90122-KWV-000	ｶﾗｰ,ﾏﾌﾗｰｾｯﾃｲﾝｸﾞ ·····	1	1			
9	90301-KWB-600	ﾅｯﾄ,ﾌﾗﾝｼﾞ 8MM ·····	2	2			

www.impex-jp.com

F-29 ペダル / キックスターターアーム

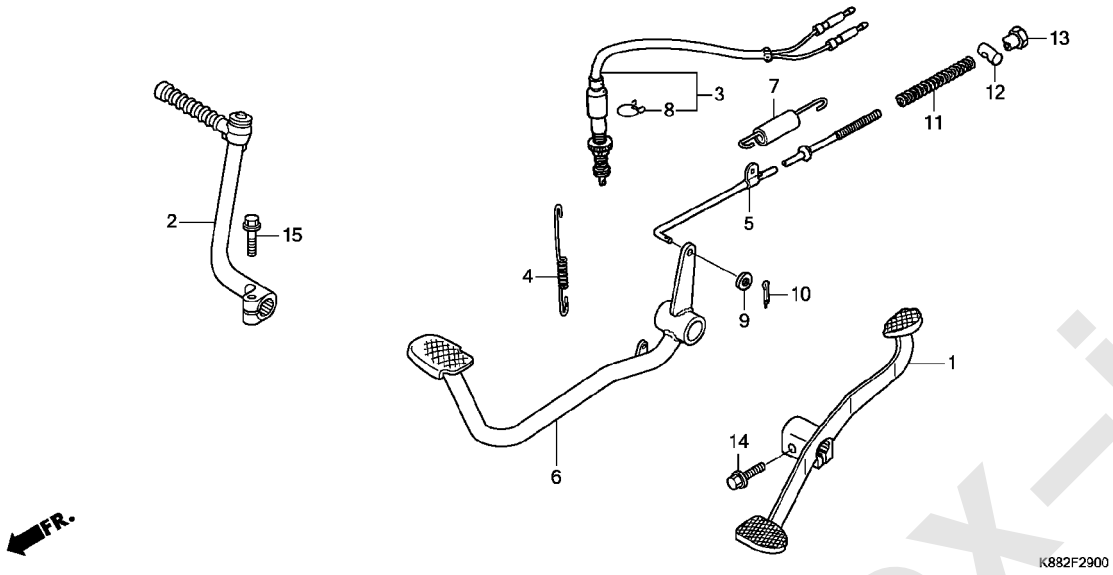

見出番号	部品番号	部品名	使用個数 C110BN J	L	適用号機 初号機	終号機	タイプ
1	24701-K88-L20	ﾍﾟﾀﾞﾙ,ｷﾞﾔｰﾁｴﾝｼﾞ ･････････	1	1			
2	28300-KZV-J00	ｱｰﾑASSY.,ｷｯｸｽﾀｰﾀｰ ･･････	1	1			
3	35350-KWW-642	ｽｲｯﾁASSY.,ﾘﾔｰｽﾄｯﾌﾟ ･････	1	1			
4	35357-KWW-C00	ｽﾌﾟﾘﾝｸﾞ,ｽﾄｯﾌﾟｽｲｯﾁ ･･････	1	1			
5	43451-KZV-L10	ﾛｯﾄﾞCOMP.,ﾘﾔｰﾌﾞﾚｰｷ ･････	1	1			
6	46500-KZV-L00	ﾍﾟﾀﾞﾙCOMP.,ﾌﾞﾚｰｷ ････････	1	1			
7	46513-KZV-J00	ｽﾌﾟﾘﾝｸﾞASSY.,ﾘﾔｰﾌﾞﾚｰｷﾘﾀｰﾝ	1	1			
8	90601-KAF-003	ｸﾘｯﾌﾟ,ｽｲｯﾁｶﾊﾞｰ ･････････	1	1			
9	94101-05000	ﾜｯｼﾔｰ,ﾌﾟﾚｲﾝ 5MM ･････････	1	1			
10	94201-20150	ﾋﾟﾝ,ｽﾌﾟﾘｯﾄ 2.0X15 ･･････	1	1			
11	95014-73100	ｽﾌﾟﾘﾝｸﾞA,ﾌﾞﾚｰｷﾛｯﾄﾞ ･････	1	1			
12	95015-32001	ｼﾞｮｲﾝﾄB,ﾌﾞﾚｰｷｱｰﾑ ････････	1	1			
13	95015-42000	ﾅｯﾄB,ﾌﾞﾚｰｷﾛｯﾄﾞｱｼﾞｬｽﾃｲﾝｸﾞ	1	1			
14	95701-06020-00	ﾎﾞﾙﾄ,ﾌﾗﾝｼﾞ 6X20 ･････････	1	1			
15	95701-06022-00	ﾎﾞﾙﾄ,ﾌﾗﾝｼﾞ 6X22 ･････････	1	1			

www.impex-jp.com

F-30 ステップ

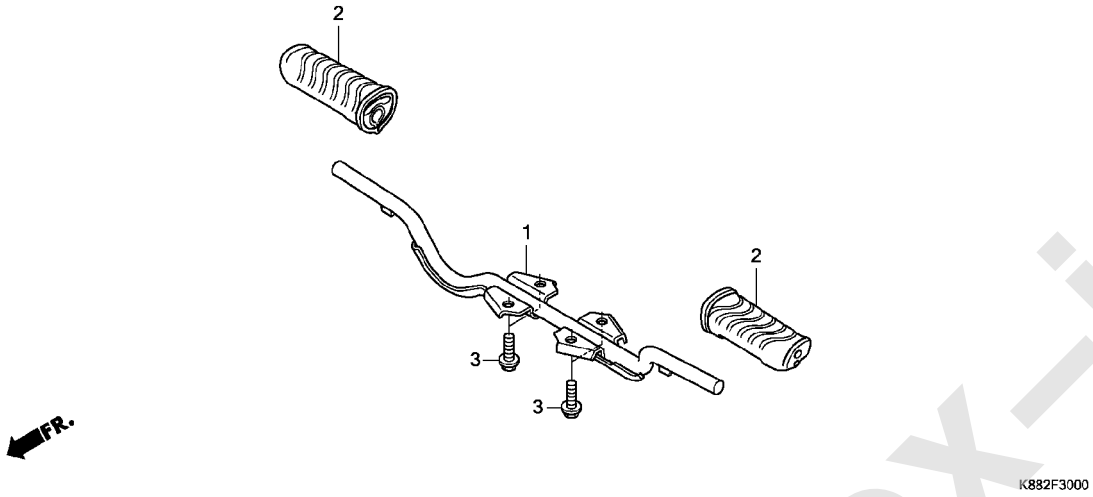

見出番号	部品番号	部品名	使用個数 C110BN J	L	適用号機 初号機	終号機	タイプ
1	50610-KZV-L00	ﾊﾞｰCOMP.,ｽﾃｯﾌﾟ ･････････	1	1			
2	50661-KWB-600	ﾗﾊﾞｰ,ｽﾃｯﾌﾟ ･････････････	2	2			
3	95701-08018-00	ﾎﾞﾙﾄ,ﾌﾗﾝｼﾞ 8X18 ････････	4	4			

www.impex-jp.com

F-31 スタンド

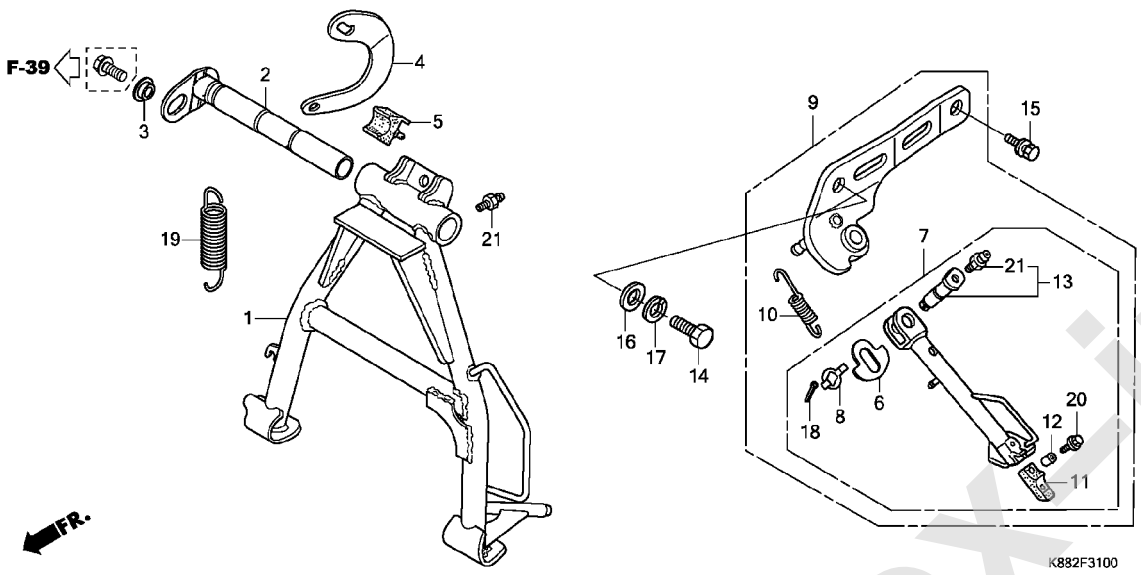

見出番号	部品番号	部品名	使用個数 C110BN J	L	適用号機 初号機	終号機	タイプ
1	50500-K88-L20	ｽﾀﾝﾄﾞCOMP.,ﾒｲﾝ ･････････	1	1			
2	50512-K88-L20	ｼｬﾌﾄCOMP.,ﾘﾔｰﾌﾞﾚｰｷﾋﾟﾎﾞｯﾄ	1	1			
3	50513-KZV-J00	ｶﾗｰ,ﾒｲﾝｽﾀﾝﾄﾞｼｬﾌﾄ ････････	1	1			
4	50523-KWW-C00	ﾌｯｸ,ﾒｲﾝｽﾀﾝﾄﾞｽﾌﾟﾘﾝｸﾞ ･････	1	1			
5	50524-397-000	ﾗﾊﾞｰ,ｽﾀﾝﾄﾞｽﾄｯﾊﾟｰ ････････	1	1			
6	50534-KZV-L00	ﾜｯｼｬｰA,ｻｲﾄﾞｽﾀﾝﾄﾞ ････････	1	1			
7	50535-KZV-L22	ﾊﾞｰASSY.,ｻｲﾄﾞｽﾀﾝﾄﾞ ･･････	1	1			
8	50536-KZV-L00	ﾜｯｼｬｰB,ｻｲﾄﾞｽﾀﾝﾄﾞ ････････	1	1			
9	50540-KZV-L31ZB	ｽﾀﾝﾄﾞASSY.,ｻｲﾄﾞ *NH146M*ｱｷｭﾚｲﾄｼﾙﾊﾞｰﾒﾀﾘｯｸ	1	1			
10	50541-GBJ-K10	ｽﾌﾟﾘﾝｸﾞ,ｻｲﾄﾞｽﾀﾝﾄﾞ ･･････	1	1			
11	50548-324-760	ﾗﾊﾞｰ,ｽﾀﾝﾄﾞ ･･････････････	1	1			
12	50549-KZV-J00	ｶﾗｰ,ｽﾀﾝﾄﾞﾗﾊﾞｰｾﾂﾃｲﾝｸﾞ ････	1	1			
13	50550-KZV-L00	ﾋﾟﾎﾞｯﾄASSY.,ｻｲﾄﾞｽﾀﾝﾄﾞ ･･･	1	1			
14	92101-12028-0A	ﾎﾞﾙﾄ,6ｶｸ 12X28 ･････････	1	1			
15	93403-10025-00	ﾎﾞﾙﾄﾜｯｼｬｰ 10X25 ････････	1	1			
16	94101-12000	ﾜｯｼｬｰ,ﾌﾟﾚｲﾝ 12MM ････････	1	1			
17	94111-12000	ﾜｯｼｬｰ,ｽﾌﾟﾘﾝｸﾞ 12MM ･･････	1	1			
18	94201-30280	ﾋﾟﾝ,ｽﾌﾟﾘｯﾄ 3.0X28 ･･････	1	1			
19	95014-71102	ｽﾌﾟﾘﾝｸﾞA,ﾒｲﾝｽﾀﾝﾄﾞ ･･････	1	1			
20	95701-06025-00	ﾎﾞﾙﾄ,ﾌﾗﾝｼﾞ 6X25 ････････	1	1			
21	96201-10000	ﾆｯﾌﾟﾙ,ｸﾞﾘｰｽ(A.T6)(M6X1.0)	2	2			

www.impex-jp.com

F-32 スウィングアーム / チェンケース

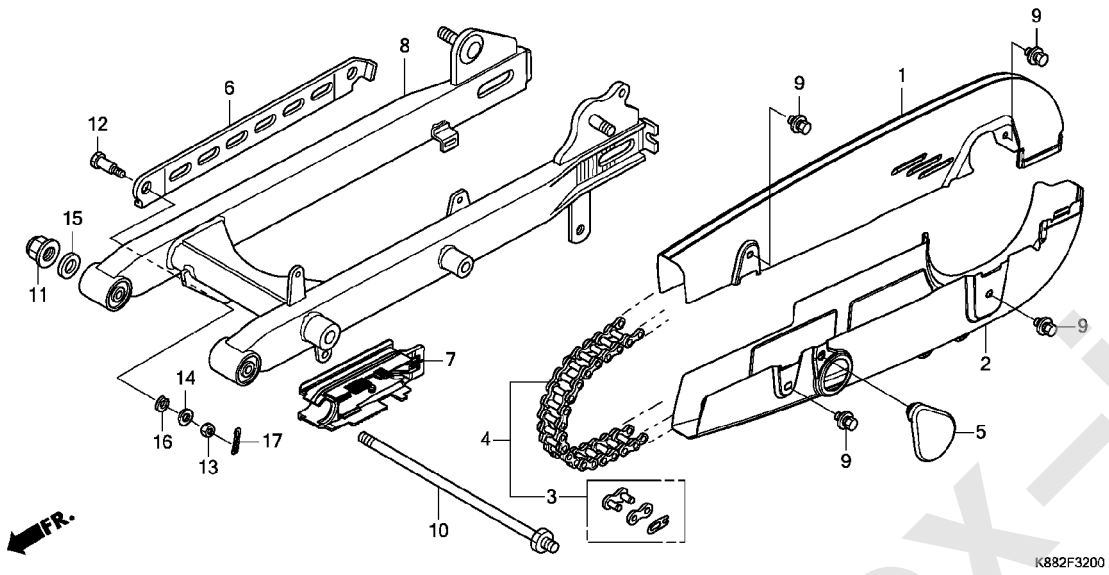

見出番号	部品番号	部品名	使用個数 C110BN J	L	適用号機 初号機	終号機	タイプ
1	40510-K88-L20ZB	ｹｰｽ,ｱｯﾊﾟｰﾊｰﾌﾄﾞﾗｲﾌﾞﾁｪﾝ *NH364M*...ｼｰﾝｼﾙﾊﾞｰﾒﾀﾘｯｸ	1	1			
2	40520-K88-L20ZB	ｹｰｽ,ｱﾝﾀﾞｰﾊｰﾌﾄﾞﾗｲﾌﾞﾁｪﾝ *NH364M*...ｼｰﾝｼﾙﾊﾞｰﾒﾀﾘｯｸ	1	1			
3	40531-KTA-911	ｼﾞｮｲﾝﾄ,ﾄﾞﾗｲﾌﾞﾁｪﾝ(ﾀﾞｲﾄﾞｰ)	1	1			
4	40540-K88-L01	ﾁｪﾝ,ﾄﾞﾗｲﾌﾞ(ﾀﾞｲﾄﾞｰ) (DID428HDS3-98RB)	1	1			
5	40545-121-710	ｷｬｯﾌﾟ,ﾁｪﾝｹｰｽﾋﾟｰﾌﾟﾎｰﾙ・・・・	1	1			
6	43431-KZV-L00	ｱｰﾑ,ﾘﾔｰﾌﾞﾚｰｷｽﾄｯﾊﾟｰ・・・・・・	1	1			
7	52170-K88-L00	ｽﾗｲﾀﾞｰ,ﾁｪﾝ・・・・・・・・・・・・・	1	1			
8	52200-K88-L00ZA	ｽｳｲﾝｸﾞｱｰﾑｻﾌﾞASSY.,ﾘﾔｰ *NH146M*ｱｷｭﾚｲﾄｼﾙﾊﾞｰﾒﾀﾘｯｸ	1	1			
9	90118-383-000	ﾎﾞﾙﾄﾜｯｼｬｰ 6X6・・・・・・・・・・・	4	4			
10	90121-KZV-J00	ﾎﾞﾙﾄ,ｽｳｲﾝｸﾞｱｰﾑﾋﾟﾎﾞｯﾄ・・・・	1	1			
11	90306-KF0-003	ﾅｯﾄ,ﾌﾗﾝｼﾞ 12MM(ﾌｾﾗｼ)・・・・	1	1			
12	92812-10000	ﾎﾞﾙﾄA,ｽﾄｯﾊﾟｰｱｰﾑ・・・・・・・・・	1	1			
13	94001-08000-0S	ﾅｯﾄ,6ｶｸ 8MM・・・・・・・・・・・・・	1	1			
14	94101-08000	ﾜｯｼｬｰ,ﾌﾟﾚｲﾝ 8MM・・・・・・・・・	1	1			
15	94101-12000	ﾜｯｼｬｰ,ﾌﾟﾚｲﾝ 12MM・・・・・・・・	1	1			
16	94111-10000	ﾜｯｼｬｰ,ｽﾌﾟﾘﾝｸﾞ 10MM・・・・・・	1	1			
17	94201-20150	ﾋﾟﾝ,ｽﾌﾟﾘｯﾄ 2.0X15・・・・・・・	1	1			

www.impex-jp.com

F-33 リヤークッション

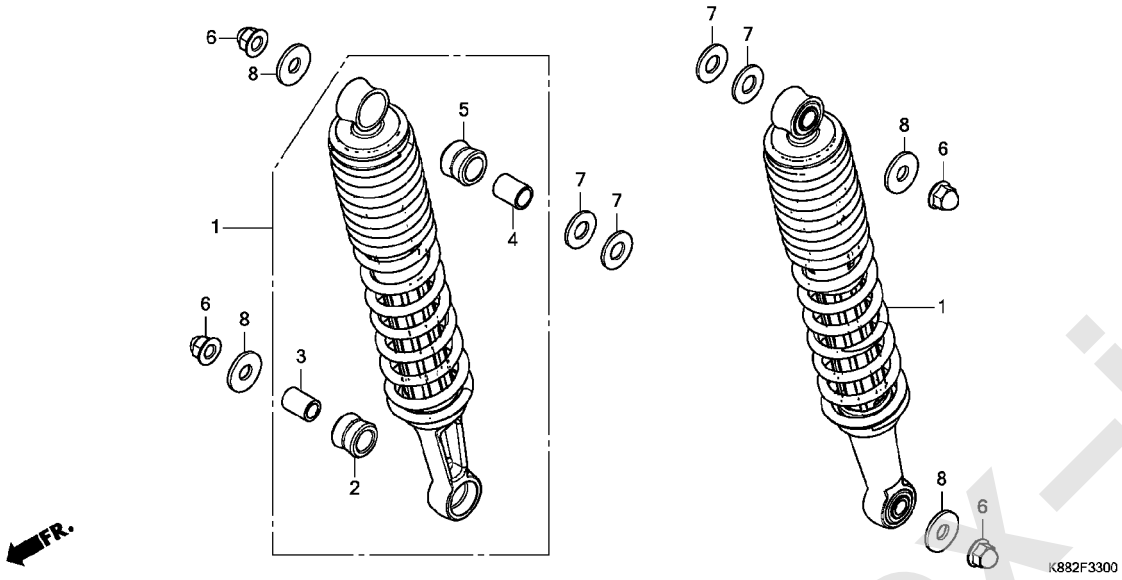

見出番号	部品番号	部品名	使用個数 C110BN J	使用個数 C110BN L	適用号機 初号機	適用号機 終号機	タイプ
1	52400-K88-L01	ｸﾂｼｮﾝASSY.,ﾘﾔｰ・・・・・・・・・・	2	2			
2	52485-GGC-901	ﾌﾞﾂｼｭ,ﾗﾊﾞｰｱﾂﾊﾟｰ (CHUANNAN ABSORBER) (ﾛｱｰ)	2	2			
3	52486-GGC-901	ｶﾗｰ,ﾗﾊﾞｰﾌﾞﾂｼｭｱﾂﾊﾟｰ (CHUANNAN ABSORBER) (ﾛｱｰ)	2	2			
4	52487-KRF-H71	ｶﾗｰ,ﾗﾊﾞｰﾌﾞﾂｼｭｱﾂﾊﾟｰ (CHUANNAN ABSORBER)	2	2			
5	52489-KZV-T01	ﾌﾞﾂｼｭ,ﾗﾊﾞｰ・・・・・・・・・・・・・・	2	2			
6	90202-329-000	ﾅｯﾄ,ﾌﾗﾝｼﾞｷｬｯﾌﾟ 10MM・・・・・	4	4			
7	94101-12000	ﾜｯｼｬｰ,ﾌﾟﾚｲﾝ 12MM・・・・・・・・	4	4			
8	94103-10800	ﾜｯｼｬｰ,ﾌﾟﾚｲﾝ 10MM・・・・・・・	4	4			

www.impex-jp.com

F-34 リヤーフェンダー

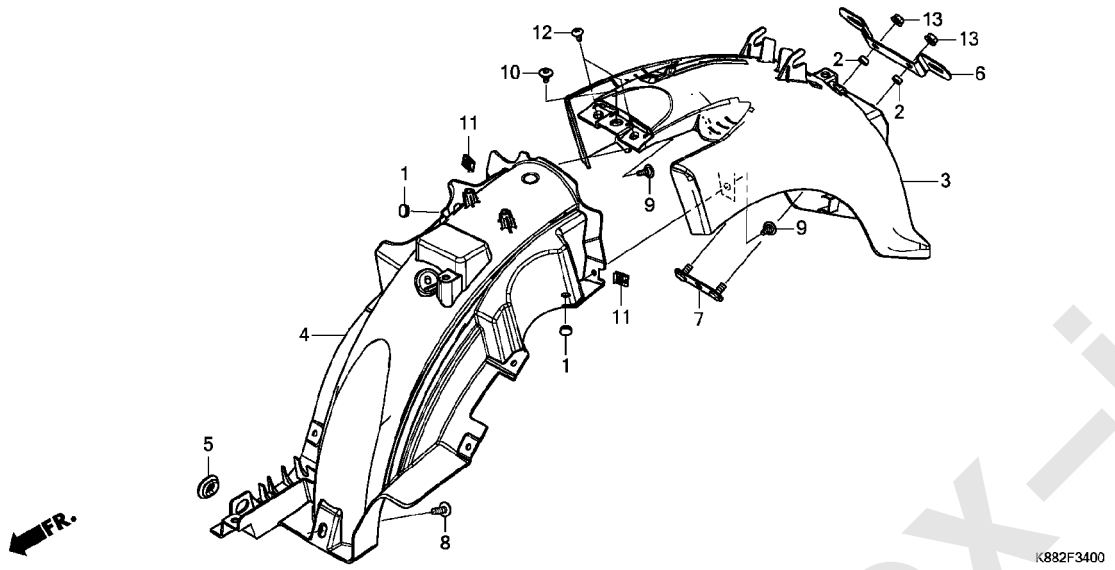

見出番号	部品番号	部品名	使用個数 C110BN J	L	適用号機 初号機	終号機	タイプ
1	50317-254-000	ﾌﾟﾗｸﾞ,ﾕｰｽﾞﾚｽﾎｰﾙ・・・・・・・・・	2	2			
2	52156-353-300	ｶﾗｰ 6X4・・・・・・・・・・・・・・・・・	2	2			
3	80100-K88-L20ZC	ﾌｪﾝﾀﾞｰ,ﾘﾔｰ *PB186*.....ｾｲｼｪﾙﾅｲﾄﾌﾞﾙｰ	1	1			
4	80101-K88-L20	ﾌｪﾝﾀﾞｰ,ﾘﾔｰｲﾝﾅｰ・・・・・・・・・・	1	1			
5	83551-GE2-000	ｸﾞﾛﾒｯﾄ,ｴｱｰｸﾘｰﾅｰｹｰｽ・・・・・・	1	1			
6	84701-KZV-T00	ﾌﾞﾗｹｯﾄA,ﾘﾔｰﾅﾝﾊﾞｰﾌﾟﾚｰﾄ・・・	1	-			
	84701-K88-L80	・・・・・・・・・・・・・・・・・・・・・・・	-	1			
7	84702-KZV-J00	ﾌﾞﾗｹｯﾄB,ﾘﾔｰﾅﾝﾊﾞｰﾌﾟﾚｰﾄ・・・	1	1			
8	90085-MZ1-000	ﾎﾞﾙﾄ,ｽﾍﾟｼｬﾙ 6X17・・・・・・・・	1	1			
9	90102-MKA-D80	ｽｸﾘｭｰ,ｽﾍﾟｼｬﾙ 5X14・・・・・・・	2	2			
10	90114-MGE-000	ｽｸﾘｭｰ,ｽﾍﾟｼｬﾙ 5X11・・・・・・・	1	1			
11	90677-KAN-961	ﾅｯﾄ,ｸﾘｯﾌﾟ 5MM・・・・・・・・・・・	2	2			
12	93903-25210	ｽｸﾘｭｰ,ﾀｯﾋﾟﾝｸﾞ 5X12・・・・・・	2	2			
13	94050-06080	ﾅｯﾄ,ﾌﾗﾝｼﾞ 6MM・・・・・・・・・・・	2	2			

www.impex-jp.com

F-35 ウインカー

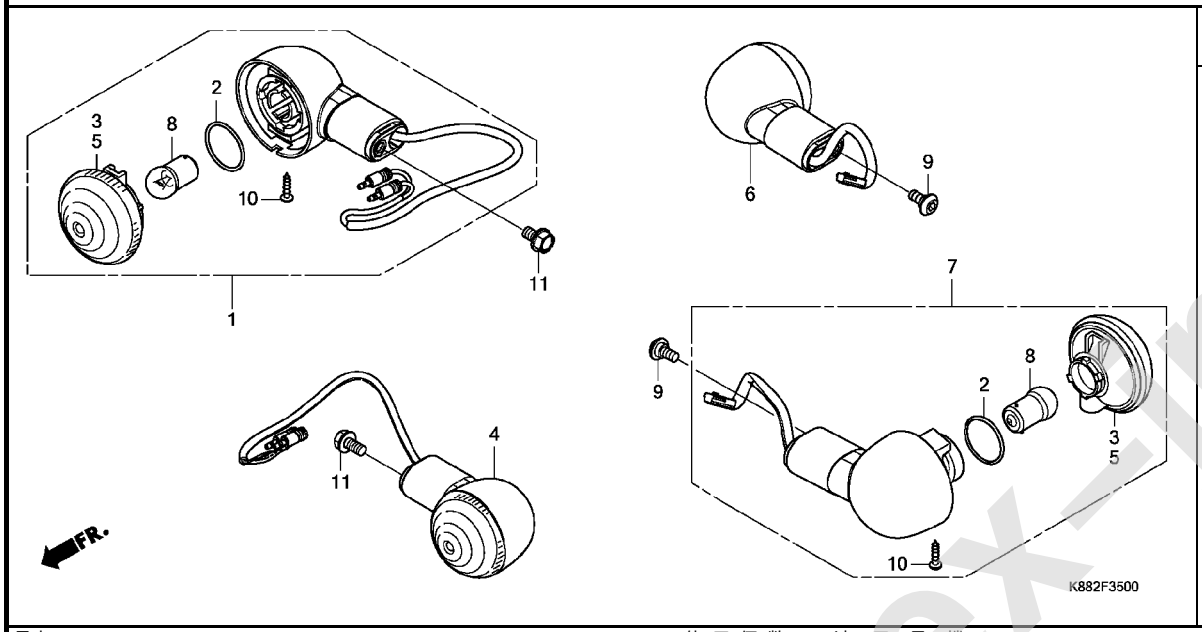

見出番号	部品番号	部品名	使用個数 C110BN J	使用個数 C110BN L	適用号機 初号機	適用号機 終号機	タイプ
1	33400-K88-L01	ｳｲﾝｶｰASSY.,R.ﾌﾛﾝﾄ (12V 10W)	1	1			
2	33407-GGL-J01	ﾊﾟｯｷﾝ ·····	4	4			
3	33420-GJE-901	ﾚﾝｽﾞCOMP.,R.ｳｲﾝｶｰ ····· (R.ﾌﾛﾝﾄ/L.ﾘﾔｰ)	2	2			
4	33450-K88-L01	ｳｲﾝｶｰASSY.,L.ﾌﾛﾝﾄ (12V 10W)	1	1			
5	33470-GJE-901	ﾚﾝｽﾞCOMP.,L.ｳｲﾝｶｰ ····· (L.ﾌﾛﾝﾄ/R.ﾘﾔｰ)	2	2			
6	33600-K88-L01	ｳｲﾝｶｰASSY.,R.ﾘﾔｰ(12V 10W)	1	1			
7	33650-K88-L01	ｳｲﾝｶｰASSY.,L.ﾘﾔｰ(12V 10W)	1	1			
8	34904-KWG-A21	ﾊﾞﾙﾌﾞ,ｳｲﾝｶｰﾗｲﾄ(R10W) ····	4	4			
9	90127-MCP-900	ﾎﾞﾙﾄ,ｽﾍﾟｼｬﾙ 6MM ·····	2	2			
10	93902-343J0	ｽｸﾘｭｰ,ﾀｯﾋﾟﾝｸﾞ 4X12 ·····	4	4			
11	95701-06012-08	ﾎﾞﾙﾄ,ﾌﾗﾝｼﾞ 6X12 ·····	2	2			

www.impex-jp.com

F-36 テールライト (C110BNJ)

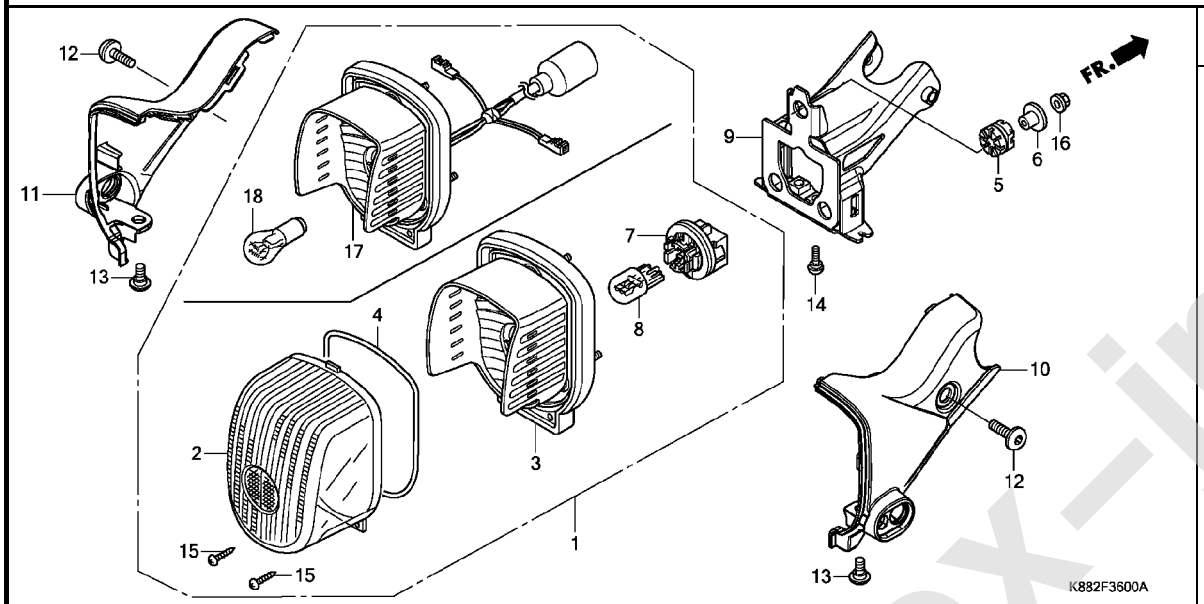

見出番号	部品番号	部品名	使用個数 C110BN J	L	適用号機 初号機	終号機	タイプ
1	33700-KWV-003	ﾃｰﾙﾗｲﾄﾕﾆｯﾄ(12V 21/5W)･･･	1	-	--------	1001916	
	33700-K88-L01	･･････････････････････	1	-	1001917	--------	
2	33702-KWV-003	ﾚﾝｽﾞ COMP.,ﾃｰﾙﾗｲﾄ････････	1	-			
3	33703-KWV-003	ﾍﾞｰｽCOMP.,ﾃｰﾙﾗｲﾄ････････	1	-	--------	1001916	
4	33706-KWV-003	ﾊﾟｯｷﾝ,ﾚﾝｽﾞ･･････････････	1	-			
5	33707-KWV-000	ﾗﾊﾞｰ,ﾃｰﾙﾗｲﾄ･･････････････	3	-			
6	33715-MC4-610	ｶﾗｰ,ﾃｰﾙﾗｲﾄｾｯﾃｲﾝｸﾞ ･･････	3	-			
7	33720-GZ9-003	ｿｹｯﾄ･･････････････････････	1	-	--------	1001916	
8	34906-MBB-611	ﾊﾞﾙﾌﾞ,ｳｴｯｼﾞﾍﾞｰｽ(ｽﾀﾝﾚｰ) (12V 21/5W ECE)	1	-	--------	1001916	
9	50250-K88-L20	ﾌﾞﾗｹｯﾄCOMP.,ﾃｰﾙﾗｲﾄ･･････	1	-			
10	80150-K88-L20	ｶﾊﾞｰ,R.ﾃｰﾙﾗｲﾄ･････････････	1	-			
11	80160-K88-L20	ｶﾊﾞｰ,L.ﾃｰﾙﾗｲﾄ･････････････	1	-			
12	90085-MZ1-000	ﾎﾞﾙﾄ,ｽﾍﾟｼｬﾙ 6X17･････････	2	-			
13	90127-MCP-900	ﾎﾞﾙﾄ,ｽﾍﾟｼｬﾙ 6MM･････････	2	-			
14	90380-KZV-T00	ｽｸﾘｭｰ,ｽﾍﾟｼｬﾙ 6X15･････････	1	-			
15	93901-24380	ｽｸﾘｭｰ,ﾀｯﾋﾟﾝｸﾞ 4X12･･････	2	-			
16	94050-05080	ﾅｯﾄ,ﾌﾗﾝｼﾞ 5MM･････････････	3	-			
17	33703-K88-L01	ﾍﾞｰｽCOMP.,ﾃｰﾙﾗｲﾄ････････	1	-	1001917	--------	
18	34906-447-711	ﾊﾞﾙﾌﾞ,ﾃｰﾙ&ｽﾄｯﾌﾟﾗｲﾄ (12V 21/5W)(ｽﾀﾝﾚｰ)	1	-	1001917	--------	

www.impex-jp.com

F-36-1 テールライト (C110BNL)

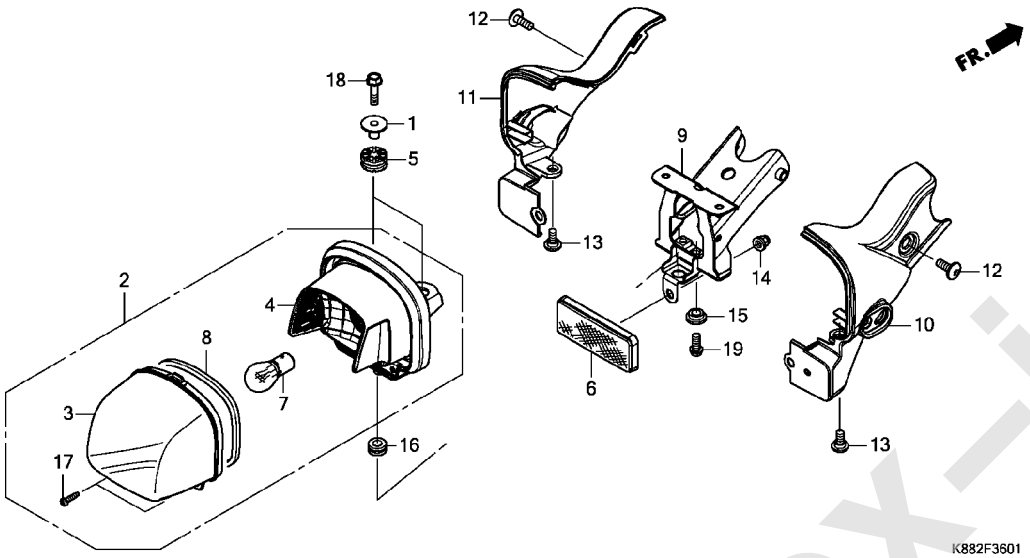

見出番号	部品番号	部品名	使用個数 C110BN J	L	適用号機 初号機	終号機	タイプ
1	33111-MGH-640	カラー・・・・・・・・・・・・・・・・・・・・・・	-	2			
2	33701-K76-T62	テールライトユニット(12V 21/5W)・・・	-	1			
3	33703-K76-T62	レンズ゛COMP.,テールライト・・・・・・・・	-	1			
4	33704-K76-T61	ベ゛ースCOMP.,テールライト・・・・・・・・	-	1			
5	33705-K04-930	ラバ゛ーA,テールライトマウンテイング゛・・・・	-	2			
6	33741-KTT-951	リフレクター,リヤーリフレツクス・・・・・・・・	-	1			
7	34906-KWN-711	バ゛ルブ゛,テール&ストツプ゜ライト (12V 21/5W)(スタンレー)	-	1			
8	34907-K76-T61	パ゜ツキン・・・・・・・・・・・・・・・・・・・・	-	1			
9	50250-K88-L80	ブ゛ラケツトCOMP.,テールライト・・・・・・	-	1			
10	80150-K88-L80	カバ゛ー,R.テールライト・・・・・・・・・・・	-	1			
11	80160-K88-L80	カバ゛ー,L.テールライト・・・・・・・・・・・	-	1			
12	90085-MZ1-000	ボ゛ルト,スペ゜シヤル 6X17・・・・・・・・	-	2			
13	90127-MCP-900	ボ゛ルト,スペ゜シヤル 6MM・・・・・・・・・	-	2			
14	90301-MG8-000	ナツト,フランジ゛ 5MM(フセラシ)・・・・・	-	1			
15	90501-K88-L80	カラー・・・・・・・・・・・・・・・・・・・・・・	-	1			
16	90851-961-000	ラバ゛ー,テールライトマウンテイング゛・・・・・	-	1			
17	93901-24480	スクリユー,タツピ゜ング゛ 4X16・・・・・・	-	2			
18	95701-06022-08	ボ゛ルト,フランジ゛ 6X22・・・・・・・・・	-	2			
19	96001-06014-02	ボ゛ルト,フランジ゛ 6X14・・・・・・・・・	-	1			

www.impex-jp.com

F-37 バッテリー

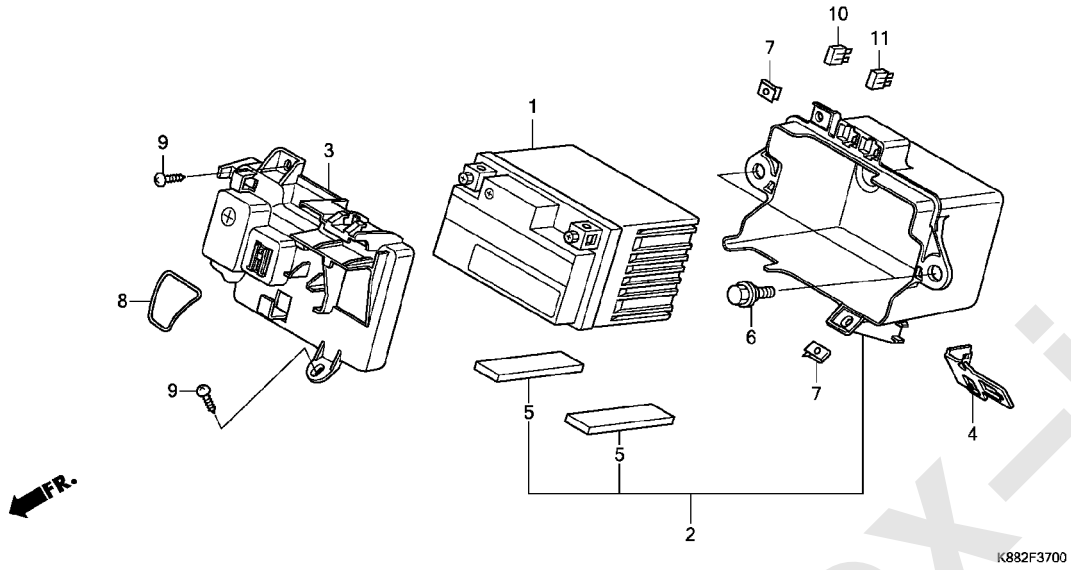

見出番号	部品番号	部品名	使用個数 C110BN J	L	適用号機 初号機	終号機	タイプ
1	31500-K88-L01	ﾊﾞｯﾃﾘｰASSY.(GTZ4V) (GS ﾕｱｻ)	1	1			
2	50380-K88-L20	ｹｰｽ,ﾊﾞｯﾃﾘｰ	1	-			
	50380-K88-L80		-	1			
3	50381-KZV-J00	ｶﾊﾞｰ,ﾊﾞｯﾃﾘｰ	1	1			
4	50382-KZV-T00	ﾎﾙﾀﾞｰ,ｶﾌﾟﾗｰ	1	1			
5	81255-KZV-T00	ｸｯｼｮﾝ,ﾊﾞｯﾃﾘｰ	2	-			
	81255-K88-L80		-	2			
6	90111-162-000	ﾎﾞﾙﾄ,ﾌﾗﾝｼﾞ 6MM	2	2			
7	90303-GGL-J01	ﾅｯﾄ,ｽﾌﾟﾘﾝｸﾞ 4MM	2	-			
	90302-SA4-003		-	2			
8	91351-KZV-J00	Oﾘﾝｸﾞ 23X2.8	1	1			
9	93903-34310	ｽｸﾘｭｰ,ﾀｯﾋﾟﾝｸﾞ 4X12	2	2			
10	98200-41000	ﾋｭｰｽﾞ,ﾐﾆ(10A)	1	1			
11	98200-41500	ﾋｭｰｽﾞ,ﾐﾆ(15A)	1	1			

www.impex-jp.com

F-38 ワイヤーハーネス

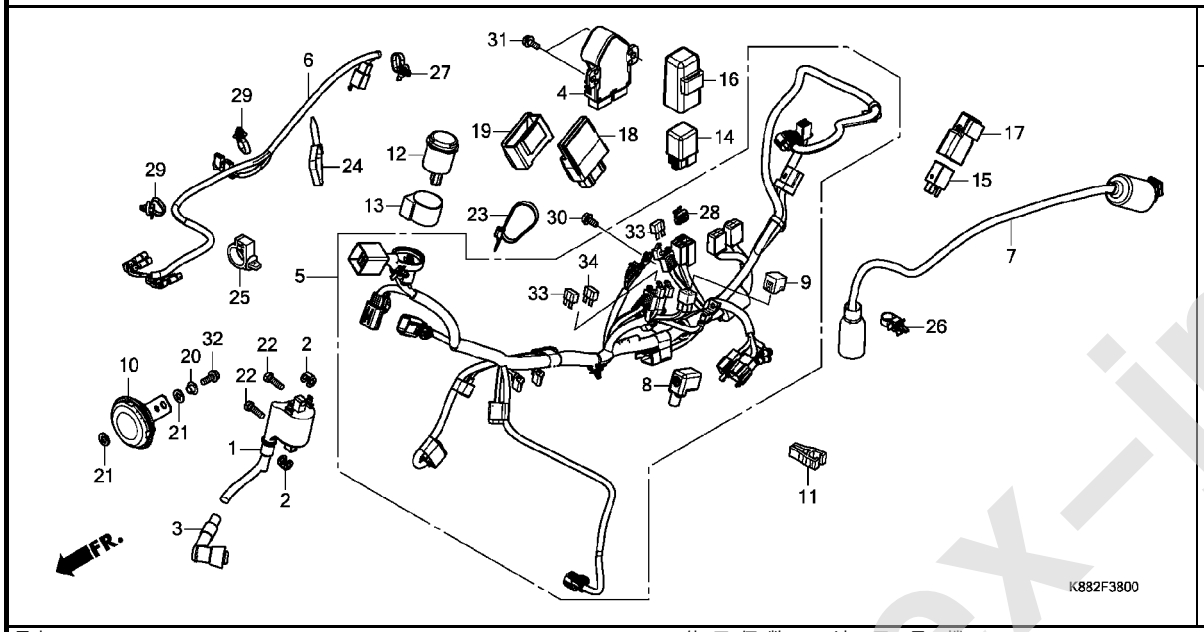

見出番号	部品番号	部品名	使用個数 C110BN J	L	適用号機 初号機	終号機	タイプ
1	30510-K88-L01	ｺｲﾙCOMP.,ｲｸﾞﾆﾂｼｮﾝ (TOYO DENSO)	1	1			
2	30520-GFM-900	ｽﾍﾟｰｻｰ,ｲｸﾞﾆﾂｼｮﾝｺｲﾙ・・・・・・	2	2			
3	30700-KWW-641	ｷｬｯﾌﾟASSY.,ﾉｲｽﾞｻﾌﾟﾚｯｻｰ (NGK)	1	1			
4	31600-K88-L01	ﾚｸﾁﾌｱｲﾔｰCOMP.,ﾚｷﾞｭﾚｰﾄ (ｼﾝﾃﾞﾝｹﾞﾝ)	1	1			
5	32100-K88-L00	ﾊｰﾈｽ,ﾜｲﾔｰ・・・・・・・・・・・・・・・	1	1			
6	32103-K88-L00	ｻﾌﾞﾊｰﾈｽ,ﾌﾛﾝﾄ・・・・・・・・・・・・	1	1			
7	32107-K88-L00	ｻﾌﾞﾊｰﾈｽ,ﾘﾔｰ・・・・・・・・・・・・・	1	-	--------	1001916	
	32107-K88-L80	・・・・・・・・・・・・・・・・・・・・・・	-	1			
8	32412-MCZ-000	ｶﾊﾞｰA,ﾊﾞｯﾃﾘｰ・・・・・・・・・・・・	1	1			
9	32606-GEV-761	ｷｬｯﾌﾟ,ﾀﾞﾐｰ(4P)(ﾚｯﾄﾞ)・・・・	1	1			
10	38110-KZV-Y01	ﾎｰﾝCOMP.(ﾊｲ)・・・・・・・・・・・・	1	-	--------	1001624	
	38110-KZV-Y02	・・・・・・・・・・・・・・・・・・・・・・	1	-	1001625	--------	
			-	1			
11	38235-SNA-A01	ﾌﾟｰﾗｰ,ﾐﾆﾋｭｰｽﾞ・・・・・・・・・・・	1	1			
12	38301-GFZ-J01	ﾘﾚｰCOMP.,ｵｰﾃﾞｨﾌﾞﾙﾊﾟｲﾛｯﾄ&ｳｲﾝｶｰ	1	1			
13	38306-292-000	ｻｽﾍﾟﾝｼｮﾝ,ｳｲﾝｶｰﾘﾚｰ・・・・・・・	1	1			
14	38501-KG8-004	ﾘﾚｰCOMP.,ｽﾀｰﾀｰ(ｵﾑﾛﾝ)・・・・	1	1			
15	38501-MCS-G01	ﾘﾚｰCOMP.,ﾊﾟﾜｰ (MICRO ISO 4P)	1	1			
16	38506-GN5-740	ｻｽﾍﾟﾝｼｮﾝ,ｽﾀｰﾀｰﾘﾚｰ・・・・・・・	1	1			
17	38506-MCS-G00	ｻｽﾍﾟﾝｼｮﾝ,ﾊﾟﾜｰﾘﾚｰ・・・・・・・・	1	1			
18	38770-K88-L02	PGM-FIﾕﾆｯﾄ・・・・・・・・・・・・・	1	1			

www.impex-jp.com

F-38 ワイヤーハーネス

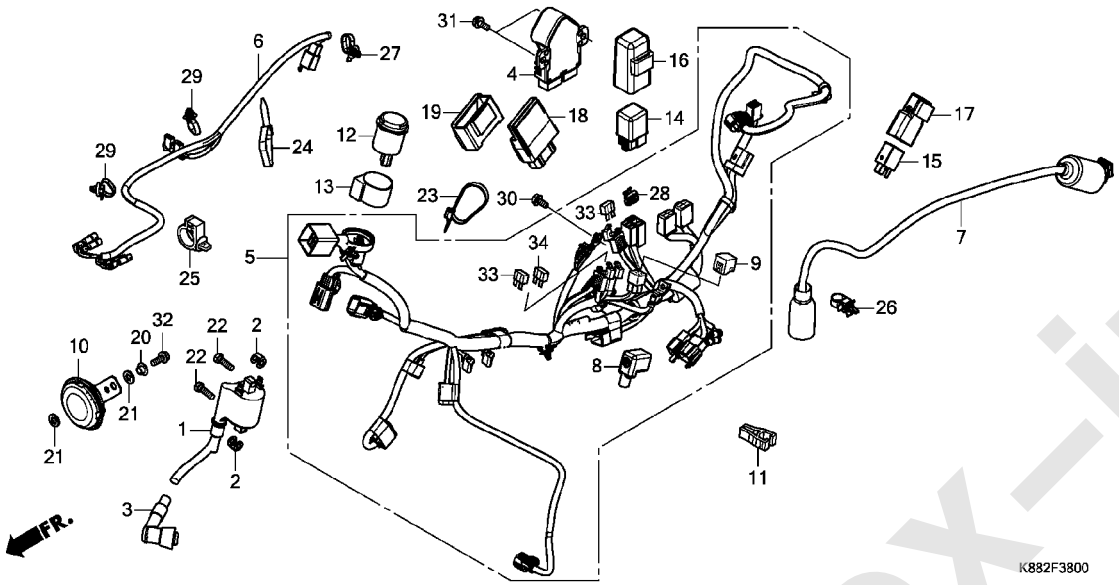

見出番号	部品番号	部品名	使用個数 C110BN J	L	適用号機 初号機	終号機	タイプ
19	38771-KZL-930	ｻｽﾍﾟﾝｼｮﾝ,ｴﾝｼﾞﾝｺﾝﾄﾛｰﾙﾕﾆｯﾄ	1	1			
20	61105-KEV-900	ｶﾗｰ,ﾎｰﾝｾｯﾃｲﾝｸﾞ ･････････	1	1			
21	61106-KW6-840	ﾗﾊﾞｰB,ﾏｳﾝﾃｲﾝｸﾞ ･････････	2	2			
22	90106-GFM-900	ﾎﾞﾙﾄ,6ｶｸ 6X22 ･････････	2	2			
23	90651-KRH-900	ﾊﾞﾝﾄﾞ,ﾜｲﾔｰ ･････････････	1	1			
24	90651-MA6-720	ﾊﾞﾝﾄﾞ,ﾜｲﾔｰﾊｰﾈｽ ･････････	1	-	--------	1000916	
	35701-MG9-950	ﾊﾞﾝﾄﾞ(BLACK 3.5X140) ････	1	-	1000917	--------	
			-	1			
25	90652-HC4-003	ｸﾗﾝﾌﾟ,ﾊｰﾈｽ ･････････････	1	1			
26	90672-SB2-003	ｽﾄﾗｯﾌﾟ,ｹｰﾌﾞﾙ 105MM(ﾌﾞﾗｯｸ)	1	-	--------	1001916	
			-	1			
27	91507-SNA-003	ｸﾘｯﾌﾟ,ﾊｰﾈｽﾊﾞﾝﾄﾞ(ﾌﾞﾗｳﾝ) (164.5MM)	1	1			
28	91533-S04-003	ｸﾘｯﾌﾟ,ｶﾌﾟﾗｰ(ﾅﾁｭﾗﾙ) ･･････	1	1			
29	91541-S0A-003	ｸﾘｯﾌﾟ,ﾊｰﾈｽﾊﾞﾝﾄﾞ(ﾌﾞﾗｯｸ) (145MM)	2	2			
30	95701-06012-08	ﾎﾞﾙﾄ,ﾌﾗﾝｼﾞ 6X12 ･････････	1	1			
31	95701-06014-08	ﾎﾞﾙﾄ,ﾌﾗﾝｼﾞ 6X14 ･････････	2	2			
32	95701-06016-08	ﾎﾞﾙﾄ,ﾌﾗﾝｼﾞ 6X16 ･････････	1	1			
33	98200-41000	ﾋｭｰｽﾞ,ﾐﾆ(10A) ･････････	2	2			
34	98200-41500	ﾋｭｰｽﾞ,ﾐﾆ(15A) ･････････	1	1			

www.impex-jp.com

F-39 フレームボディ

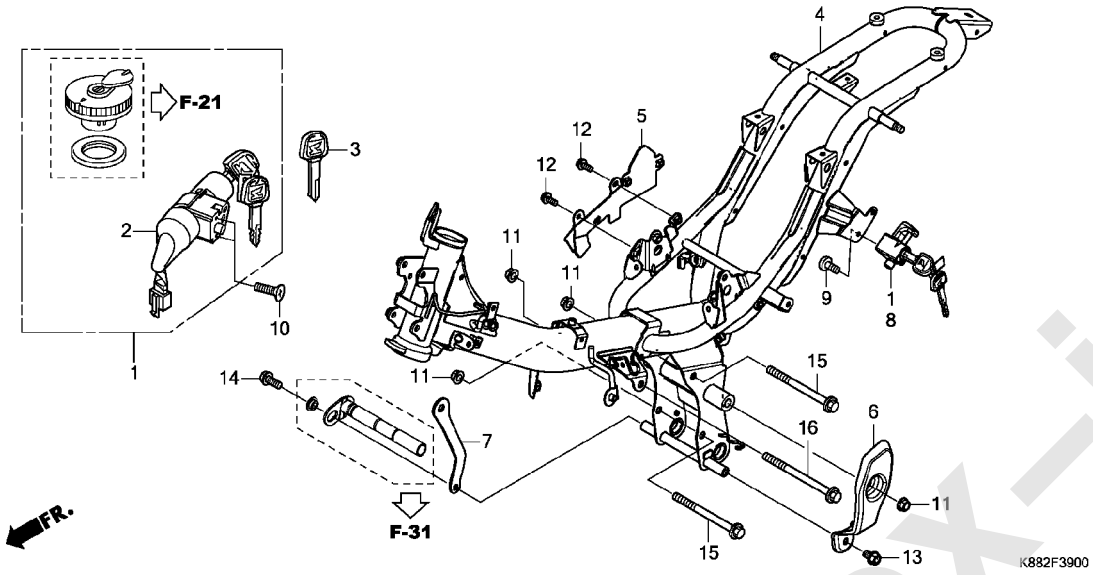

見出番号	部品番号	部品名	使用個数 C110BN J	L	適用号機 初号機	終号機	タイプ
1	35010-KZV-L00	ｷｰｾｯﾄ・・・・・・・・・・・・・・・・・・・	1	-			
	35010-KZV-L01	・・・・・・・・・・・・・・・・・・・・・・・	-	1			
2	35100-KWW-C51	ｽｲｯﾁASSY.,ｺﾝﾋﾞﾈｰｼｮﾝ&ﾛｯｸ・	1	1			
3	35121-KEE-630	ｷｰ,ﾌﾞﾗﾝｸ・・・・・・・・・・・・・・・・	(1)	(1)			
4	50100-K88-L20	ﾎﾞﾃﾞｨCOMP.,ﾌﾚｰﾑ・・・・・・・・・	1	1			
5	50130-K88-L20	ｽﾃｰCOMP.,ﾚｷﾞｭﾚｰﾀｰ・・・・・・・	1	1			
6	50701-KZV-L00	ﾌﾟﾚｰﾄ,L.ﾋﾟﾎﾞｯﾄｻｲﾄﾞ ・・・・・・	1	1			
7	50702-KZV-J00	ﾌﾟﾚｰﾄ,R.ﾋﾟﾎﾞｯﾄｻｲﾄﾞ ・・・・・・	1	1			
8	50710-KZV-L01	ﾎﾙﾀﾞｰASSY.,ﾍﾙﾒｯﾄ・・・・・・・・	1	1			
9	90105-KGA-B00	ﾎﾞﾙﾄ,ﾜﾝｳｴｲ 6X10・・・・・・・・・	1	1			
10	90164-KEJ-900	ｽｸﾘｭｰ,Uﾛｯｸﾌﾗｯﾄ 6X12・・・・・	2	2			
11	94050-10080	ﾅｯﾄ,ﾌﾗﾝｼﾞ 10MM・・・・・・・・・・	4	4			
12	95701-06014-08	ﾎﾞﾙﾄ,ﾌﾗﾝｼﾞ 6X14・・・・・・・・・	2	2			
13	95701-08012-00	ﾎﾞﾙﾄ,ﾌﾗﾝｼﾞ 8X12・・・・・・・・・	1	1			
14	95701-08020-00	ﾎﾞﾙﾄ,ﾌﾗﾝｼﾞ 8X20・・・・・・・・・	1	1			
15	95801-10110-08	ﾎﾞﾙﾄ,ﾌﾗﾝｼﾞ 10X110・・・・・・・	2	2			
16	95801-10120-08	ﾎﾞﾙﾄ,ﾌﾗﾝｼﾞ 10X120・・・・・・・	1	1			

www.impex-jp.com

F-44 フロントカバー / レッグシールド

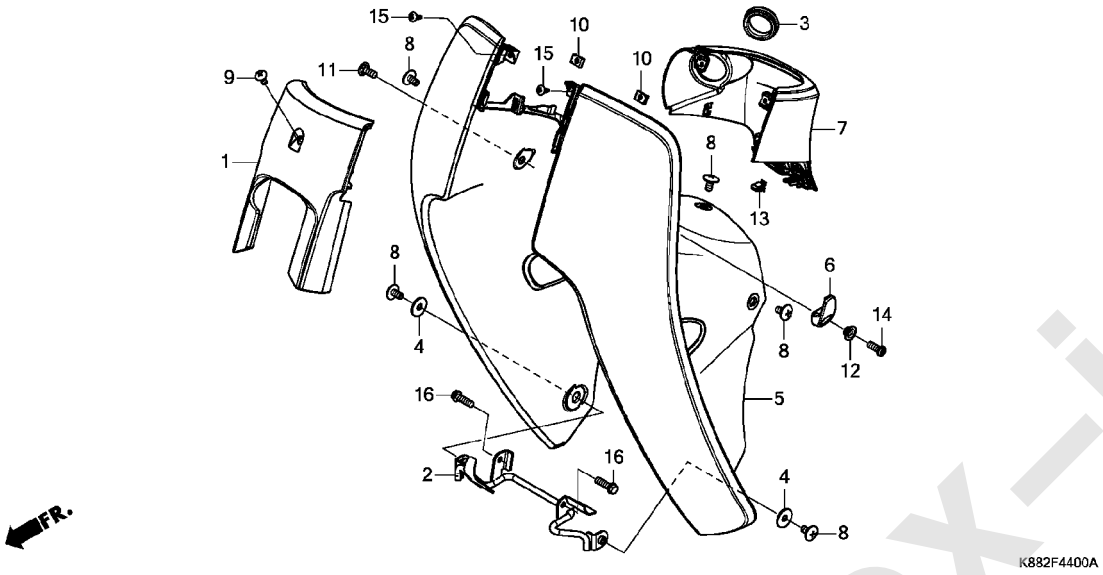

見出番号	部品番号	部品名	使用個数 C110BN J	L	適用号機 初号機	終号機	タイプ
1	64301-K88-L20	ｶﾊﾞｰ,ﾌﾛﾝﾄ	1	1			
2	64311-K88-L20	ｽﾃｰ,ﾛｱｰｶﾊﾞｰ	1	1			
3	64321-KZV-J00	ﾗﾊﾞｰ,ｷｰｼﾘﾝﾀﾞｰ	1	1			
4	77302-124-000	ﾜｯｼｬｰ,ｼｰﾄﾏｳﾝﾃｲﾝｸﾞ	2	2			
5	81131-K88-L20ZA	ｼｰﾙﾄﾞ,ﾚｯｸﾞ *NH388R*.....ｸﾗｼｶﾙﾎﾜｲﾄ-R	1	1			
6	81132-GAH-000ZW	ﾌﾂｸ,ﾗｷﾞｼﾞ *NH1*.....ﾌﾞﾗｯｸ	1	1			
7	81135-K88-L20ZA	ｶﾊﾞｰ,ｺﾝﾋﾞﾈｰｼｮﾝ&ﾛｯｸｽｲｯﾁ *NH388R*.....ｸﾗｼｶﾙﾎﾜｲﾄ-R	1	1			
8	90105-KZV-T00	ｽｸﾘｭｰ 6X12	5	5			
9	90115-KW7-900	ｽｸﾘｭｰ,ﾊﾞｲｻﾞｰｽﾍﾟｼｬﾙｾｯﾃｲﾝｸﾞ	1	1			
10	90303-GGL-J01	ﾅｯﾄ,ｽﾌﾟﾘﾝｸﾞ 4MM	2	-			
	90302-SA4-003		-	2			
11	90380-KZV-T00	ｽｸﾘｭｰ,ｽﾍﾟｼｬﾙ 6X15	1	1			
12	90503-GFC-950	ｶﾗｰ,ﾎｰﾝｾｯﾃｲﾝｸﾞ	1	1			
13	90666-K59-A11	ｸﾘｯﾌﾟ,ｽﾅｯﾌﾟﾌｲｯﾃｲﾝｸﾞ(PO)	1	1			
14	93500-06016-0A	ｽｸﾘｭｰ,ﾊﾟﾝ 6X16	1	1			
15	93903-34310	ｽｸﾘｭｰ,ﾀｯﾋﾟﾝｸﾞ 4X12	2	2			
16	96001-06020-00	ﾎﾞﾙﾄ,ﾌﾗﾝｼﾞ 6X20	2	2			

www.impex-jp.com

F-44-20 バスケット / フロントキャリヤー

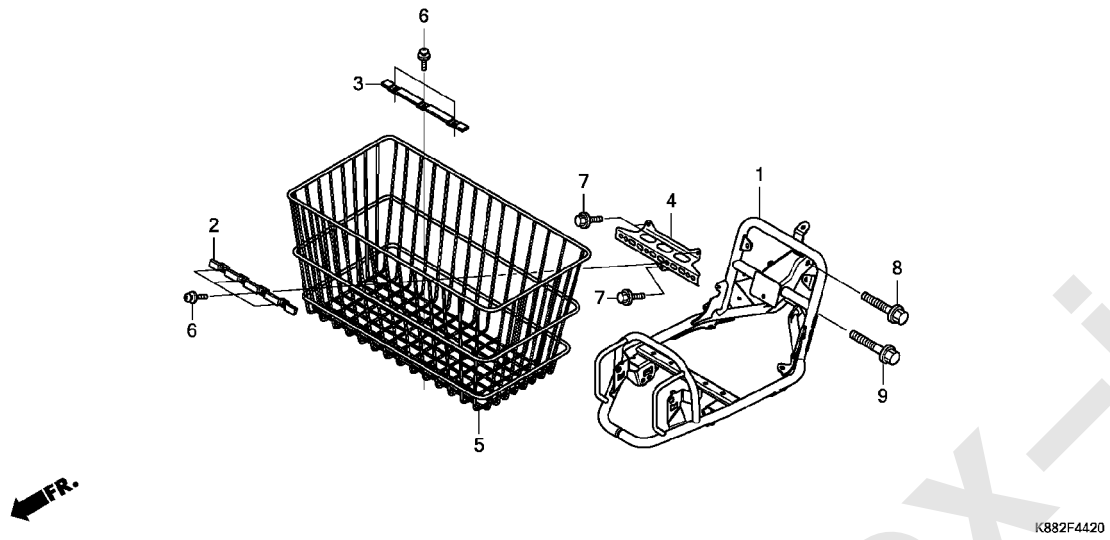

見出番号	部品番号	部品名	使用個数 C110BN J	L	適用号機 初号機	終号機	タイプ
1	81100-K88-L30	ｷｬﾘﾔｰCOMP.,ﾌﾛﾝﾄ ･････････	1	1			
2	81103-GAC-650	ﾌﾟﾚｰﾄ,ﾊﾞｽｹｯﾄｾｯﾃｲﾝｸﾞ ･････	1	1			
3	81103-KYF-000	ﾌﾟﾚｰﾄ,ﾊﾞｽｹｯﾄ ･････････････	1	1			
4	81115-KZV-L00	ｻﾌﾞﾌﾚｰﾑ,ﾌﾛﾝﾄｷｬﾘﾔｰ ･･････････	1	1			
5	81311-KZV-L00	ﾊﾞｽｹｯﾄ,ﾌﾛﾝﾄ ･････････････	1	1			
6	93891-06014-00	ｽｸﾘｭｰﾜｯｼｬｰ 6X14 ･････････	7	7			
7	95701-06012-08	ﾎﾞﾙﾄ,ﾌﾗﾝｼﾞ 6X12 ･････････	3	3			
8	95801-08050-00	ﾎﾞﾙﾄ,ﾌﾗﾝｼﾞ 8X50 ･････････	1	1			
9	96400-08060-00	ﾎﾞﾙﾄ,ﾌﾗﾝｼﾞ 8X60 ･････････	1	1			

www.impex-jp.com

F-48 ツール

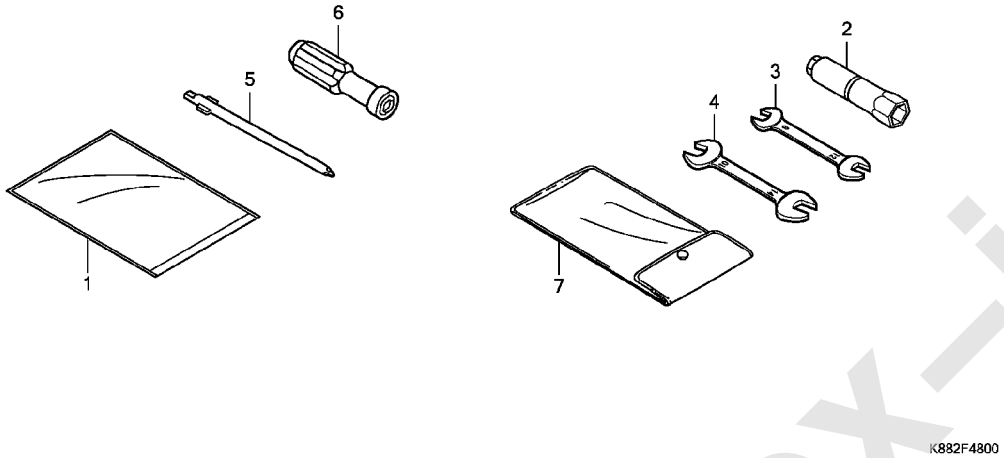

見出番号	部品番号	部品名	使用個数 C110BN J	使用個数 C110BN L	適用号機 初号機	適用号機 終号機	タイプ
1	77251-342-000	ﾊﾞｯｸﾞ,ｻｰﾋﾞｽﾌﾞｯｸ・・・・・・・・・	1	-	--------	1003624	
	77251-GR1-000	・・・・・・・・・・・・・・・・・・・・・・	1	-	1003625	--------	
			-	1			
2	89216-GFC-950	ﾚﾝﾁ,ﾌﾟﾗｸﾞ 16・・・・・・・・・・・・	(1)	(1)			
3	99001-08120	ｽﾊﾟﾅ 8X12・・・・・・・・・・・・・・	(1)	(1)			
4	99001-10140	ｽﾊﾟﾅ 10X14・・・・・・・・・・・・・・	(1)	(1)			
5	99003-10000	ﾄﾞﾗｲﾊﾞｰ1,ﾌﾟﾗｽｽｸﾘｭｰ(NO.2)	1	1			
6	99003-50000	ｸﾞﾘｯﾌﾟ,ｽｸﾘｭｰﾄﾞﾗｲﾊﾞｰ・・・・・	1	1			
7	99008-01600	ﾊﾞｯｸﾞ,ﾂｰﾙ 160MM・・・・・・・・・	(1)	(1)			

www.impex-jp.com

F-49 コーションラベル / マーク

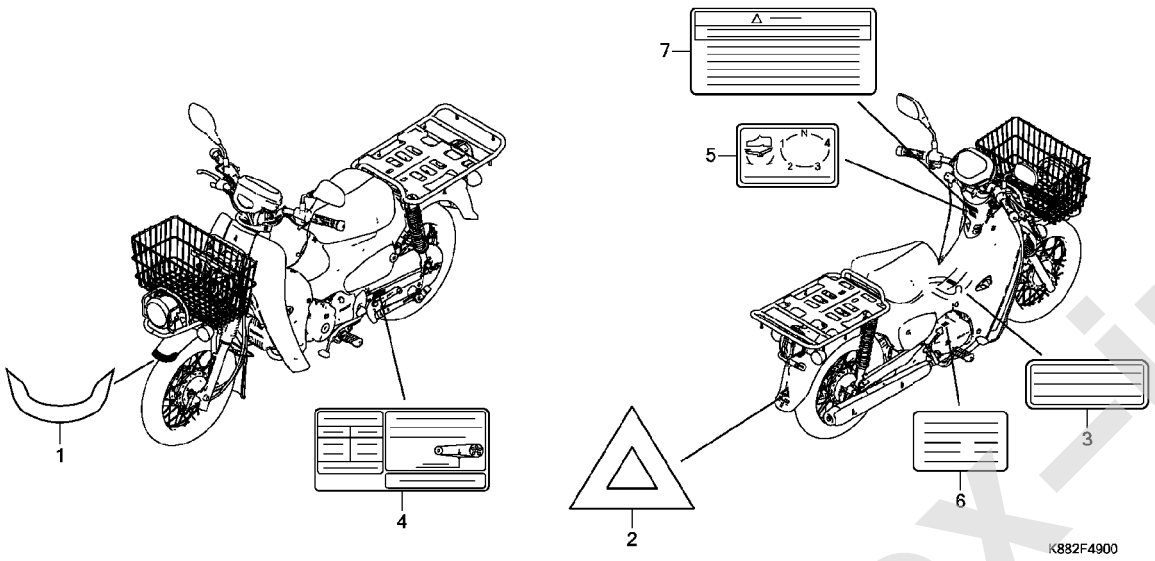

見出番号	部品番号	部品名	使用個数 C110BN J	L	適用号機 初号機	終号機	タイプ
1	86611-KZV-L10	ﾏｰｸ,ﾌﾛﾝﾄ	1	1			
2	87141-GFM-970	ﾏｰｸ,ﾘﾔｰ	1	1			
3	87501-K88-L01	ﾌﾟﾚｰﾄ,ﾚｼﾞｽﾃｯﾄﾞﾅﾝﾊﾞｰ	1	1			
4	87505-K88-L00	ﾗﾍﾞﾙ,ﾀｲﾔ&ﾄﾞﾗｲﾌﾞﾁｪﾝ	1	1			
5	87512-GB4-681	ﾗﾍﾞﾙ,ｼﾌﾄﾊﾟﾀｰﾝ	1	1			
6	87541-K88-L00	ﾗﾍﾞﾙ,ｵｲﾙｷｬﾊﾟｼﾃｲｰ	1	1			
7	87560-MY1-701	ﾏｰｸ,ﾄﾞﾗｲﾌﾞｺｰｼｮﾝ	1	1			

www.impex-jp.com

F-50 マーク

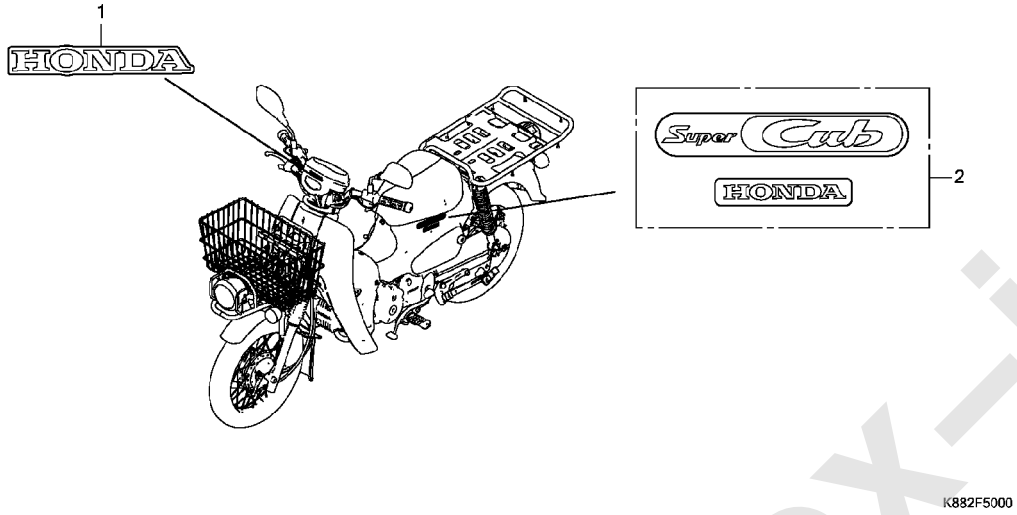

見出番号	部品番号	部品名	使用個数 C110BN J	L	適用号機 初号機	終号機	タイプ
1	86101-KZV-L00ZA	ﾏｰｸ,ﾎﾝﾀﾞ(75MM) *TYPE1*.....	1	1			
2	86831-K88-L00ZB	ﾏｰｸ,ﾎﾞﾃﾞｨｶﾊﾞｰ *TYPE1*.....	2	2			

www.impex-jp.com

部 品 番 号 索 引

部品番号	頁	見出
06000		
06111-K88-L00	46	1
06111-K88-L01	46	1
06112-K88-L00	47	1
06112-K88-L01	47	1
06410-K88-L00	60	1
06420-KZV-L00	60	2
06421-KZV-L00	60	3
06430-KSY-900	57	1
	59	1
06440-KZV-L00	58	1
06441-KZV-L00	58	2
11000		
11100-K88-L00	39	1
11200-K88-L00	39	2
11200-K88-L01	39	2
11218-K88-L00	39	3
11219-K88-L01	39	4
	47	1
11330-K88-L00	30	1
11337-K88-L00	30	2
11341-KWV-000	35	1
11346-K88-L00	30	3
11346-KTR-940	35	2
11361-K88-L00	35	3
11365-K88-L00	35	4
11394-K88-L00	30	4
	47	1
11394-K88-L01	30	4
	47	1
11395-K58-TC0	35	5
	47	1
11395-KWB-920	35	5
	47	1
12000		
12100-K88-L00	29	1
12191-K58-TC0	29	2
	46	1
12191-KWB-920	29	2
	46	1
12200-K88-L00	26	1
12204-KVY-305	26	2
12206-KPL-900	26	3
12209-GB4-682	27	1
12251-K88-L01	26	4
	46	1
12310-K88-L00	25	1
12391-KWB-600	25	2
	46	1
12396-KRM-840	38	1
	47	1
13000		
13000-K88-L00	40	1
13011-K88-L00	40	2
13101-K88-L00	40	3
13111-KVR-C00	40	4
13115-GN5-910	30	5
13115-KVR-C00	40	5
14000		
14100-K88-L00	27	2
14321-KYY-900	28	1
14401-KWB-601	28	2
14430-GGC-900	27	3
14451-KVB-S50	27	4
14500-K88-L00	28	3
14502-K03-C81	28	4
14531-K03-C20	28	5
14541-KVR-C00	28	6
14550-KVR-C00	28	7
14561-K88-L01	28	8
14610-K88-L01	28	9
14615-KFL-850	28	10
14631-K88-L00	28	11
14670-K88-L01	28	12
14675-K88-L00	28	13
14711-KWB-600	27	5
14721-KVY-900	27	6
14751-KVB-900	27	7
14752-KWV-000	27	8
14761-KVB-900	27	9
14762-KWV-000	27	10
14771-GB4-680	27	11
14775-GFM-900	27	12
14781-MA6-000	27	13
15000		
15021-K88-L00	38	2
15100-K88-L00	38	3
15119-K88-L01	38	4
	47	1
15133-K88-L00	38	5
15341-K88-L00	40	6
15412-MGS-D21	30	6
15414-MEB-670	30	7
15421-GFC-900	39	5
15426-GE1-920	39	6
15431-KVR-C00	31	1
15439-KWW-741	31	2
	47	1
15651-KZV-L00	30	8
15661-KVR-C00	33	1
15761-KZV-J00	66	1
16000		
16060-K88-L01	45	1
16080-KPH-701	45	2
16081-KPH-701	45	3
16082-KPH-701	45	4
16083-KTR-941	45	5
16150-K88-L00	45	6
16169-K88-L01	45	7
16200-KZV-J01	26	5
16217-K88-L00	26	6
16222-KZV-J00	26	7
16400-K88-L01	45	8
16410-K88-L01	45	9
16422-KZV-J01	45	10
16430-KTM-D22	45	11
16432-GFM-901	45	12
16433-HN8-A61	45	13
16450-K03-H11	45	14
16472-KPC-D50	45	15
16700-K88-L01	62	1
16706-K81-N01	62	2
16706-KVB-S51	62	2
16707-KZV-T01	62	3
17000		
17210-K88-L00	66	2
17214-K88-L00	66	3
17225-K88-L00	66	4
17227-KYY-900	66	5
17235-K88-L00	66	6
17236-KVB-900	66	7
17253-K88-L00	66	8
17500-K88-L20	62	4
17517-GGL-J00	62	5
17518-GHB-601	62	6
17525-K88-L20	62	7
17527-KZV-T00	62	8
17535-K88-L20	62	9
17572-GHB-601	62	10
17620-KZV-L01	62	11
17620-KZV-L02	62	11
17632-383-831	62	12
17632-383-832	62	12
17650-K88-L01	62	13
17910-K88-L21	51	1
17920-K88-L21	51	2
18000		
18291-KVR-C00	46	1
	67	1
18293-MCA-A20	67	2
18300-K88-L00	67	3
18345-MBT-610	67	4
18355-KWV-000	67	5
22000		
22110-K88-L01	33	2
22115-KPH-900	33	3
22116-K88-L00	33	4
22121-KWW-741	33	5
22201-KWW-741	33	6
22204-KWW-741	33	7
22321-KWW-741	33	8
22351-KWW-741	33	9
22361-KWW-741	33	10
22401-KWW-741	33	11
22401-KWW-A81	33	11
22402-KWW-741	33	12
22535-K88-L00	31	3
22606-GN5-910	31	4
22610-KWW-741	31	5
22630-KWB-601	31	6
22641-KPH-900	31	7
22642-KWW-741	31	8
22643-KWW-741	31	9
22644-KWW-741	31	10
22660-KWB-601	31	11
22804-K69-601	31	12
22810-KVR-C00	30	9
22823-KWW-740	30	10
22825-KWW-740	30	11
22830-KWW-740	30	12
22846-KPH-C00	30	13
22860-KWW-740	30	14
23000		
23120-KTL-740	31	13
23122-KTL-740	31	14
23123-KFL-850	31	15
23124-GCE-900	31	16
23125-GN5-910	31	17
23211-K88-L00	41	1
23221-K88-L00	41	2
23415-KWW-A80	41	3
23421-KZV-J00	41	4
23431-KZV-J01	41	5
23441-KZV-J00	41	6
23451-KWW-740	41	7
23461-KWW-740	41	8
23471-KZV-J01	41	9
23481-KZV-J00	41	10
23801-GF6-000	41	11
23802-KVR-C00	41	12
23911-KPH-900	41	13
24000		
24211-KWW-741	43	1
24261-121-742	43	2
24263-KVR-C00	43	3
24301-K88-L00	43	4
24305-KWB-600	41	14
24306-KWB-600	41	15
24411-KWW-740	43	5
24421-200-000	43	6
24430-KVR-C00	43	7
24435-KVR-C00	43	8
24610-K88-L00	43	9
24630-KWW-640	43	10
24630-KWW-C00	43	10
24641-041-000	43	11
24641-KVR-C00	43	11
24651-041-000	43	12
24651-KVR-C00	43	12
24652-KPH-900	43	13
24701-K88-L20	68	1
28000		
28111-K88-L00	34	1
28120-KYA-901	34	2
28128-K79-E00	34	3
28130-KWW-740	34	4
28132-KPH-C00	34	5
28211-KWB-600	44	1
28221-KWB-600	44	2
28251-KWB-600	44	3
28262-KWB-600	44	4
28265-KWB-600	44	5
28271-KWB-600	44	6
28271-KYY-900	44	6
28281-KWB-600	44	7
28300-KZV-J00	68	2
30000		
30510-K88-L01	78	1
30520-GFM-900	78	2
30700-KWW-641	78	3
31000		
31110-K88-L01	36	1
31120-K88-L01	36	2
31204-KG8-004	37	1
31206-GW3-004	37	2
31210-KZV-L01	37	3
31500-K88-L01	77	1
31600-K88-L01	78	4
31916-KWB-601	26	8
32000		
32100-K88-L00	78	5
32101-KY4-901	37	4
32103-K88-L00	78	6
32105-KZV-T11	37	5
32107-K88-L00	78	7
32107-K88-L80	78	7
32412-MCZ-000	78	8
32606-GEV-761	78	9
33000		
33100-K88-L01	48	1
33108-KWV-003	48	2
33110-K88-L01	48	3
33111-MGH-640	76	1
33113-MEE-D01	48	4
33113-MFF-D01	48	5
33128-GBL-003	48	6
33140-K88-L01	48	7
33180-GBL-731	48	8
33181-GBL-731	48	9
33301-SA0-741	48	10
33400-K88-L01	74	1
33407-GGL-J01	74	2
33420-GJE-901	74	3
33450-K88-L01	74	4
33470-GJE-901	74	5
33600-K88-L01	74	6
33619-459-840	67	6
33650-K88-L01	74	7
33700-K88-L01	75	1
33700-KWV-003	75	1
33701-K76-T62	76	2
33702-KWV-003	75	2
33703-K76-T62	76	3
33703-K88-L01	75	17
33703-KWV-003	75	3
33704-K76-T61	76	4
33705-K04-930	76	5
33706-KWV-003	75	4
33707-KWV-000	75	5
33715-MC4-610	75	6
33720-GZ9-003	75	7
33741-KTT-951	76	6
34000		
34904-KWG-A21	74	8
34906-447-711	75	18
34906-KWN-711	76	7
34906-MBB-611	75	8
34907-K76-T61	76	8
34908-KVE-900	49	1
34909-KVR-600	49	2
35000		
35010-KZV-L00	80	1
35010-KZV-L01	80	1
35030-K88-L00	51	3
35100-KWW-C51	80	2
35121-KEE-630	80	3
35170-K88-L01	51	4
35200-K88-L01	51	5
35210-K88-L01	51	6
35341-K88-L00	51	7
35350-KWW-642	68	3
35357-KWW-C00	68	4
35701-MG9-950	79	24
35751-KWW-C00	43	14
35752-KPH-900	43	15

www.line-x-jp.com

部 品 番 号 索 引

部品番号	頁	見出
35759-K88-L01	39	7
36000		
36532-K90-V01	26	9
37000		
37121-KV3-008	49	3
37200-K88-L01	49	4
37200-K88-L02	49	4
37202-KZV-T00	49	5
37203-K88-L01	49	6
37210-K88-L01	49	7
37211-KZV-L01	49	8
37212-KZV-L01	49	9
37224-K88-L01	49	10
37224-K88-L02	49	10
37230-KZV-J01	49	11
37305-KE5-008	49	12
37401-KZV-L00	49	13
37403-KZV-L00	49	14
37500-K88-L00ZA	49	15
37750-KPH-701	29	3
37800-K88-L01	62	14
38000		
38110-KZV-Y01	78	10
38110-KZV-Y02	78	10
38235-SNA-A01	78	11
38301-GFZ-J01	78	12
38306-292-000	78	13
38501-KG8-004	78	14
38501-MCS-G01	78	15
38506-GN5-740	78	16
38506-MCS-G00	78	17
38770-K88-L02	78	18
38771-KZL-930	79	19
40000		
40510-K88-L20ZB	71	1
40520-K88-L20ZB	71	2
40531-KTA-911	71	3
40540-K88-L01	71	4
40543-K88-L00	59	2
	60	4
40545-121-710	71	5
41000		
41201-K88-L00	60	5
42000		
42301-K88-L00	60	6
42303-KWB-600	60	7
42304-K88-L00	60	8

部品番号	頁	見出
42313-KZV-L00	59	3
42615-K88-L00	60	9
42620-KZV-L00	60	10
42635-KZV-L00ZA	60	11
42650-KZV-L00ZA	60	12
42653-001-004	60	13
42701-KZV-L00	60	14
42711-K88-L01	60	15
42712-KYF-005	60	16
42713-116-671	58	3
	60	17
43000		
43010-KZV-L10ZA	59	4
43141-KZV-L00	59	5
43151-KZV-L00	57	2
	59	6
43410-KZV-L10	59	7
43431-KZV-L00	71	6
43434-ME1-670	59	8
43451-KZV-L10	68	5
44000		
44301-KZV-L00	58	4
44311-KZV-L00	58	5
44620-400-000	58	6
44635-KZV-L00ZA	58	7
44650-KZV-L00ZA	58	8
44701-KZV-L00	58	9
44711-K88-L01	58	10
44712-KYF-005	58	11
44806-KZV-L00	57	3
44809-KZL-930	57	4
44830-KZV-L01	49	16
45000		
45010-K88-L00ZB	57	5
45134-250-000	57	6
	59	9
45134-KB7-005	57	7
	59	10
45141-KZV-L00	57	8
45145-KWW-C00	57	9
	59	11
45410-KWW-C00	57	10
45435-KZV-L00	57	11
45450-KZV-L13	51	8
46000		
46500-KZV-L00	68	6
46513-KZV-J00	68	7
50000		
50100-K88-L20	80	4

部品番号	頁	見出
50130-K88-L20	80	5
50250-K88-L20	75	9
50250-K88-L80	76	9
50301-KRS-830	54	1
50302-KRS-830	54	2
50306-KVR-C00	54	3
50317-254-000	73	1
50380-K88-L20	77	2
50380-K88-L80	77	2
50381-KZV-J00	77	3
50382-KZV-T00	77	4
50500-K88-L20	70	1
50512-K88-L20	70	2
50513-KZV-J00	70	3
50523-KWW-C00	70	4
50524-397-000	70	5
50534-KZV-L00	70	6
50535-KZV-L22	70	7
50536-KZV-L00	70	8
50540-KZV-L31ZB	70	9
50541-GBJ-K10	70	10
50548-324-760	70	11
50549-KZV-J00	70	12
50550-KZV-L00	70	13
50610-KZV-L00	69	1
50661-KWB-600	69	2
50701-KZV-L00	80	6
50702-KZV-J00	80	7
50710-KZV-L01	80	8
51000		
51400-K88-L01	56	1
51401-K88-L01	56	2
51410-K88-L01	56	3
51412-GN5-901	56	4
51420-K88-L01	56	5
51437-GGZ-J01	56	6
51454-KEV-881	56	7
51456-KPH-901	56	8
51470-K88-L01	56	9
51490-K88-L01	56	10
51500-K88-L01	56	11
51520-K88-L01	56	12
51611-K88-L01	56	13
51612-K88-L01	56	14
51613-K88-L01	56	15
52000		
52156-353-300	73	2
52170-K88-L00	71	7
52200-K88-L00ZA	71	8
52400-K88-L01	72	1
52485-GGC-901	72	2
52486-GGC-901	72	3
52487-KRF-H71	72	4
52489-KZV-T01	72	5

部品番号	頁	見出
53000		
53010-K88-L00	51	9
53100-KZV-L00	53	1
53104-KPH-950	53	2
53105-KZV-L00	53	3
53106-KR3-000	53	4
53107-KZV-L00	53	5
53108-KR3-770	53	6
53110-K88-L20	53	7
53131-KZV-L00	53	8
53132-KZV-L00	53	9
53135-KZV-L00	54	4
53140-K88-L00	51	10
53166-KZV-L00	51	11
53171-KZV-L00	51	12
53175-K88-L20	51	13
53181-K88-L20	51	14
53182-KZV-Y00	51	15
53183-KZV-L00	51	16
53184-K88-L00	51	17
53205-K88-L20	53	10
53206-KZV-L00	53	11
53210-KVR-C00	54	5
53211-KRS-830	54	6
53212-KRS-830	54	7
53214-GN5-900	54	8
53215-KVR-C00	54	9
53216-KRS-830	54	10
53219-K88-L00	54	11
53220-KVR-C00	54	12
61000		
61100-KZV-L00ZE	55	1
61104-KZV-L00	55	2
61105-KEV-900	79	20
61105-KZV-L00	55	3
61106-GGN-J00	45	16
61106-KW6-840	79	21
61300-K88-L20	48	11
61304-GFC-900	48	12
64000		
64301-K88-L20	81	1
64311-K88-L20	81	2
64321-KZV-J00	81	3
64415-K88-L20	62	15
77000		
77100-K88-L01ZB	64	1
77101-K88-L01ZB	64	2
77110-K88-L20	64	3
77116-KZV-T00	64	4
77206-KEV-940	64	5
77207-GN5-910	64	6
77208-KPW-900	64	7

部品番号	頁	見出
77211-GBJ-830	64	8
77251-342-000	83	1
77251-GR1-000	83	1
77302-124-000	81	4
80000		
80100-K88-L20ZC	73	3
80101-K88-L20	73	4
80150-K88-L20	75	10
80150-K88-L80	76	10
80151-K88-L20ZC	65	1
80160-K88-L20	75	11
80160-K88-L80	76	11
81000		
81100-K88-L30	82	1
81103-GAC-650	82	2
81103-KYF-000	82	3
81115-KZV-L00	82	4
81131-K88-L20ZA	81	5
81132-GAH-000ZW	81	6
81135-K88-L20ZA	81	7
81200-K88-L00	64	9
81255-K88-L80	77	5
81255-KZV-T00	77	5
81311-KZV-L00	82	5
83000		
83404-K88-L00ZA	65	2
83504-K88-L00ZA	65	3
83512-MAN-600	49	17
83551-GE2-000	73	5
83600-K88-L00ZB	65	4
83606-KWS-901	65	5
83700-K88-L00ZB	65	6
84000		
84701-K88-L80	73	6
84701-KZV-T00	73	6
84702-KZV-J00	73	7
86000		
86101-KZV-L00ZA	85	1
86150-GFC-901	49	18
86150-GFC-902	49	18
86611-KZV-L10	84	1
86831-K88-L00ZB	85	2
87000		
87141-GFM-970	84	2
87501-K88-L01	84	3
87505-K88-L00	84	4
87512-GB4-681	84	5

部品番号	頁	見出
87541-K88-L00	84	6
87560-MY1-701	84	7
88000		
88113-KWW-640	51	18
88119-KWW-640	51	19
88210-KZV-J00	51	20
88220-KZV-J00	51	21
89000		
89216-GFC-950	83	2
90000		
90002-KWB-600	26	10
90004-GHB-650	26	11
90012-KYY-900	27	14
90017-KWW-740	25	3
90031-KWB-600	39	8
90035-166-008	50	19
90050-KWB-601	33	13
90071-171-010	43	16
90081-GGN-J00	28	14
90082-K88-L00	39	9
90082-KYY-900	28	15
90083-KFL-850	31	18
90084-K88-L00	35	6
90085-KTC-920	34	6
90085-MZ1-000	73	8
	75	12
	76	12
90087-K88-L00	35	7
90101-GE0-000	48	13
90101-KZL-930	48	14
90101-KZV-J00	51	22
90102-KZV-L00	55	4
90102-MKA-D80	73	9
90103-K88-L20	65	7
90103-KZV-L00	53	12
90104-KPH-900	53	13
90105-KGA-B00	80	9
90105-KZV-T00	65	8
	81	8
90106-GFM-900	79	22
90107-KVV-900	67	7
90109-434-000	48	15
90111-162-000	77	6
90114-KZV-L00	51	23
90114-MGE-000	73	10
90115-KW7-900	50	20
	81	9
90116-KV3-701	56	16
90116-KVB-900	66	9
90116-SP0-003	65	9
90118-383-000	71	9
90121-KZV-J00	71	10
90122-KWV-000	67	8

部 品 番 号 索 引

部品番号	頁	見出
90127-MCP-900	74	9
	75	13
	76	13
90163-GCC-C50	54	13
90164-KEJ-900	80	10
90191-KWB-600	53	14
90201-GCC-000	26	12
90202-329-000	72	6
90203-MF9-710	53	15
90206-001-000	27	15
90231-198-010	33	14
90231-KVR-C00	31	19
90301-473-003	51	24
	59	12
90301-KGH-901	59	12
90301-KWB-600	67	9
90301-KZV-J00	52	25
90301-MG8-000	76	14
90302-KZV-J00	59	13
	60	18
90302-SA4-003	77	7
	81	10
90303-GGL-J01	77	7
	81	10
90304-GE8-003	53	16
90305-GK8-000	65	10
90306-KF0-003	58	12
	59	14
	71	11
90309-ML3-791	60	19
90380-KZV-T00	65	11
	75	14
	81	11
90401-GB2-000	31	20
90401-KWW-C00	25	4
	46	1
90402-KWW-740	26	13
90403-KN6-930	36	3
90403-KPH-900	33	15
90404-KWW-740	28	16
90407-KWW-740	41	16
90412-187-000	41	17
90412-K63-D30	41	18
90412-KPH-900	41	19
90431-KVR-C00	32	21
90432-KVR-C00	32	22
90433-KWB-601	32	23
90441-KVR-C00	28	17
	47	1
90443-MB0-000	29	4
	46	1
90451-KGH-900	44	8
90452-413-000	41	20
90452-GB4-770	41	21
90454-107-000	44	9
90455-GB2-000	32	24
90461-035-000	41	22
90461-459-010	41	23
90461-KWB-600	41	24

部品番号	頁	見出
90462-KWW-740	33	16
90463-KRM-840	25	5
	28	18
	46	1
	47	1
90465-KWB-600	41	25
90475-KWB-600	28	19
	46	1
90485-KVR-C00	30	15
90501-K88-L80	76	15
90503-GFC-950	81	12
90506-KZV-J00	59	15
90511-MAT-000	62	16
90515-046-810	52	26
90525-KYY-970	64	10
90544-283-000	56	17
90601-383-721	56	18
90601-KAF-003	68	8
90601-KYY-900	42	26
90602-KYY-900	42	27
90603-P0X-000	32	25
90605-166-720	32	26
90605-200-000	44	10
90605-GFP-900	44	10
90605-KYY-900	44	10
90624-SB0-003	62	17
90650-KTT-C01	52	27
90651-KRH-900	79	23
90651-MA6-720	79	24
90652-HC4-003	79	25
90652-K88-L00	66	10
90661-KPH-701	62	18
90666-K59-A11	81	13
90672-SA0-003	52	28
90672-SB2-003	79	26
90677-KAN-961	48	16
	50	21
	73	11
90701-KVR-C00	25	6
	26	14
	29	5
90703-KVR-C00	39	10
90704-KWW-C00	43	17
90741-003-010	40	7
90753-GK4-003	61	20
90755-229-003	58	13
90851-961-000	76	16
91000		
91001-K03-N32	40	8
91007-K63-D31	42	28
91011-K88-L01	34	7
91013-KZV-L01	42	29
91015-KZV-L01	42	30
91016-KZV-J01	33	17
91022-KA4-740	43	18
91022-KA4-741	43	18
91051-KWF-901	61	21

部品番号	頁	見出
91052-KWW-A81	58	14
	61	22
91053-KWB-601	58	14
	61	22
91053-KWW-641	58	14
	61	22
91053-MV1-003	61	21
91101-GB2-000	32	27
91101-K88-L00	38	6
91202-KRS-971	30	16
91204-KWB-601	42	31
91208-KWW-C01	39	11
91251-GK4-003	57	12
91254-GN1-013	56	19
91301-GGL-J01	45	17
91301-K88-L00	39	12
	47	1
91301-KWW-C01	39	13
	47	1
91302-PA9-003	30	17
	47	1
91303-001-010	30	18
	47	1
91304-KPH-700	26	15
	46	1
91307-KRM-840	30	19
	47	1
91308-KVR-C00	35	8
	47	1
91309-KZV-L01	37	6
	47	1
91312-KWW-C00	35	9
	47	1
91351-KZV-J00	77	8
91356-GM0-003	56	20
91406-KZV-J00	66	11
91507-SNA-003	79	27
91509-GE2-760	50	22
91533-S04-003	79	28
91541-S0A-003	79	29
92000		
92101-06010-0A	42	32
92101-12028-0A	70	14
92811-10000	59	16
92812-10000	71	12
92900-08032-0E	26	16
93000		
93101-06014-0A	39	14
93401-05010-00	55	5
93401-06028-08	53	17
93403-10025-00	70	15
93404-06012-00	26	17
93500-05012-0H	45	18
93500-05025-0A	52	29
93500-06016-0A	81	14

部品番号	頁	見出
93516-05025-0G	26	18
93700-05018-0A	50	23
93891-06014-00	82	6
93892-04006-08	37	7
93892-05012-18	45	19
93892-05016-08	37	8
93901-24310	48	17
93901-24380	75	15
93901-24480	76	17
93901-34120	38	7
93902-343J0	74	10
93903-22320	50	24
93903-24280	48	18
93903-24380	50	25
93903-25210	73	12
93903-25580	66	12
93903-34310	77	9
	81	15
93913-14220	50	26
93913-25280	50	27
94000		
94001-06000-0S	59	17
	61	23
	64	11
94001-08000-0S	59	18
	71	13
94021-06000-0S	62	19
	64	12
94030-08000	30	20
94050-05080	75	16
94050-06000	57	13
94050-06080	62	20
	73	13
94050-10000	36	4
94050-10080	80	11
94101-05000	68	9
94101-08000	71	14
94101-12000	70	16
	71	15
	72	7
94103-05000	48	19
94103-10800	53	18
	72	8
94111-10000	71	16
94111-12000	70	17
94201-16120	52	30
94201-20150	59	19
	68	10
	71	17
94201-30280	70	18
94301-08140	30	21
	35	10
	38	8
94303-03050	40	9
94510-16000	44	11
94540-06018	38	9

部品番号	頁	見出
95000		
95002-80000	66	13
95003-27072-31	62	21
95011-61000	64	13
95014-71102	70	19
95014-73100	68	11
95015-32001	57	14
	68	12
95015-42000	57	15
	68	13
95701-06012-00	42	33
95701-06012-08	63	22
	74	11
	79	30
	82	7
95701-06014-08	79	31
	80	12
95701-06016-08	79	32
95701-06018-00	28	20
	39	15
95701-06020-00	33	18
	68	14
95701-06022-00	68	15
95701-06022-08	76	18
95701-06025-00	70	20
95701-06028-00	57	16
95701-06035-00	59	20
95701-08012-00	80	13
95701-08016-08	63	23
95701-08018-00	64	14
	69	3
95701-08020-00	80	14
95701-08025-00	28	21
95801-08050-00	82	8
95801-10110-08	80	15
95801-10120-08	80	16
96000		
96001-06014-00	25	7
96001-06014-02	76	19
96001-06016-00	36	5
96001-06018-00	30	22
96001-06020-00	81	16
96001-06025-00	36	6
96001-06028-00	35	11
96001-06032-00	37	9
96001-06035-00	35	12
	38	10
96001-06040-00	30	23
96001-06060-00	39	16
96001-06075-00	39	17
96001-06100-00	26	19
96201-10000	70	21
96400-08060-00	82	9

部品番号	頁	見出
98000		
98200-41000	77	10
	79	33
98200-41500	77	11
	79	34
99000		
99001-08120	83	3
99001-10140	83	4
99003-10000	83	5
99003-50000	83	6
99008-01600	83	7

4

www.mpex-jp.com

部 品 名 索 引

部 品 名	頁	見出
〔 ア 〕		
アーム,フロントブレーキ	57	10
アーム,リヤーブレーキ	59	7
アーム,リヤーブレーキストツパー	71	6
アームASSY.,キツクスターター	68	2
アームCOMP.,インテークバルブロツカー	27	3
アームCOMP.,カムチエンテンシヨナー	28	3
アームCOMP.,ギヤーシフト	43	10
アームCOMP.,シフトドラムストツパー	43	7
アウター,スターテイングクラツチ	34	3
アウターASSY.,プライマリークラツチ	31	11
アウターCOMP.,クラツチ	33	2
アクスル,フロントホイール	58	4
アクスル,リヤーホイール	60	6
アジヤスター,チエン	59	2
	60	4
〔 イ 〕		
インジエクターASSY.,フユーエル	45	14
インジケーター,フロントブレーキ	57	9
	59	11
インシユレーターASSY.,スロツトルボデイ	26	5
インナーCOMP.,ワンウエイクラツチ	31	6
〔 ウ 〕		
ウインカーASSY.,L.フロント	74	4
ウインカーASSY.,L.リヤー	74	7
ウインカーASSY.,R.フロント	74	1
ウインカーASSY.,R.リヤー	74	6
ウエイト,ステアリングハンドル	53	3
ウエイトセツト,プライマリークラツチ	31	3
ウエイトB,ステアリングハンドル	53	2
〔 エ 〕		
エレメント,オイルフイルター	30	6
エレメントCOMP.,エアークリーナー	66	2
エンブレム,プロダクシヨン	49	18
〔 オ 〕		
オイルシール 11.6X22X7	39	11
オイルシール 13.8X24X5	30	16
オイルシール 17X29X5	42	31
オイルシール 21X37X7	58	13
オイルシール 27X40X6	61	20
オイルシール 47X60X7	57	12
〔 カ 〕		
ガイド,カムチエン	28	11
ガイド,クラツチアウター	33	3
ガイド,バルブ	26	2
ガイドCOMP.,ドライブチエン	35	4
ガスケット,エキゾーストパイプ	46	1
	67	1
ガスケット,オイルストツパープレート	39	4
	47	1
ガスケット,オイルフイルターカバー	31	2
	47	1
ガスケット,オイルポンプ	38	4
	47	1
ガスケット,シリンダー	29	2
	46	1
ガスケット,シリンダーヘツド	26	4
	46	1
ガスケット,ヘツドカバー	25	2
	46	1
ガスケット,L.クランクケースカバー	35	5
	47	1
ガスケット,R.クランクケースカバー	30	4
	47	1
ガスケツトキツトA	46	1
ガスケツトキツトB	47	1
ガスケツトB,ヘツドカバー	38	1
	47	1
ガラス	49	8
カウンターシヤフト	41	2
カバー,オイルフイルター	30	2
	31	1
カバー,コンビネーシヨン&ロツクスイツチ	81	7
カバー,ステム	54	4
カバー,スロツトルケーブル	45	6
カバー,センター	65	1
カバー,バツテリー	77	3
カバー,フロント	81	1
カバー,ポストフロント	53	10
カバー,ポストリヤー	53	11
カバー,マフラー	67	5
カバー,L.クランクケース	35	1
カバー,L.テールライト	75	11
	76	11
カバー,L.リヤー	35	3
カバー,R.テールライト	75	10
	76	10
カバー,R.ハンドルレバー	51	12
カバーサブASSY.,エアークリーナー	66	6
カバーセツト,L.ボデイ	65	6
カバーセツト,R.ボデイ	65	4
カバーA,バツテリー	78	8
カバーCOMP.,シリンダーヘツド	25	1
カバーCOMP.,R.クランクケース	30	1
カム,フロントブレーキ	57	8
カム,リヤーブレーキ	59	5
カムシヤフトCOMP.	27	2
カラー,スロツトルボデイカバー	45	16
カラー	76	1
		15
カラー 6X4	73	2
カラー,ウインカーステー	67	6
カラー,カムチエンテンシヨナー	28	5
カラー,キツクスプリング	44	5
カラー,クラツチアウター	33	4
カラー,シートマウンテイング	64	7
カラー,スタンドラバーセツテイング	70	12
カラー,テールライトセツテイング	75	6
カラー,フロントアクスルデイスタンス	58	6
カラー,ホーンセツテイング	79	20
	81	12
カラー,マフラーセツテイング	67	8
カラー,メインスタンドシヤフト	70	3
カラー,ラバーブツシユアツパー	72	3
		4
カラー,リヤーデイスタンス	60	10
カラー,リヤーブレーキパネルサイド	59	3
カラー,リヤーホイールサイド	60	8
カラー,ロツクプレート	41	13
カラーCOMP.,フロントホイールサイド	58	5
〔 キ 〕		
ギヤー,オイルポンプドライブ	40	6
ギヤー,オイルポンプドリブン	38	5
ギヤー,カウンターシヤフトサード	41	8
ギヤー,カウンターシヤフトセカンド	41	6
ギヤー,カウンターシヤフトフアースト	41	4
ギヤー,カウンターシヤフトフオース	41	10
ギヤー,スタートドリブン	34	1
ギヤー,スピードメーター	57	3
ギヤー,メインシヤフトサード	41	7
ギヤー,メインシヤフトセカンド	41	5
ギヤー,メインシヤフトフオース	41	9
ギヤーCOMP.,スターターリダクシヨン	34	4
ギヤーCOMP.,プライマリードライブ	31	13
キー,ウツドラフ 4MM	40	7
キー,ブランク	80	3
キーセツト	80	1
キヤツプ 14MM	35	6
キヤツプ 30MM	35	7
キヤツプ,オイルホール	39	9
キヤツプ,ダミー	78	9
キヤツプ,チエンケースピープホール	71	5
キヤツプ,チエンジスイツチコンタクト	43	14
キヤツプ,ロツクナツト	51	19
キヤツプASSY.,ノイズサプレツサー	78	3
キヤツプCOMP.,フユーエルフイラー	62	11
キヤリヤー,ラギジ	64	9
キヤリヤーCOMP.,フロント	82	1
〔 ク 〕		
グリツプ,スクリユードライバー	83	6
グリツプ,L.ハンドル	51	11
グリツプCOMP.,スロツトル	51	10
グロメツト,エアークリーナーケース	73	5
クツシヨン,バツテリー	77	5
クツシヨンASSY.,リヤー	72	1
クラツチ,ワンウエイ	34	2
クランクケースCOMP.,L.	39	2
クランクケースCOMP.,R.	39	1
クランクシヤフトCOMP.	40	1
クランパーA,オイルテンプセンサーコード	35	2
クランパーB,オイルテンプセンサーコード	30	3
クランプ	49	3
クランプ,チユーブ	66	11
クランプ,ハーネス	79	25
クリツプ,カプラー	79	28
クリツプ,ギヤーシフトフオークガイドピン	43	3
クリツプ,スイツチカバー	68	8
クリツプ,スナツプフイツテイング	81	13
クリツプ,チユーブ	66	13
クリツプ,パイプ	62	18
クリツプ,バルブガイド	26	3
クリツプ,バンパーシール	65	9
クリツプ,ハーネスバンド	79	27
		29
クリツプ,ピストンピン	40	5
クリツプ,ピストンピン 13MM	30	5
クリツプ,ワイヤーハーネス	62	17
〔 ケ 〕		
ゲージ,オイルレベル	30	8
ケース,アツパーハーフドライブチエン	71	1
ケース,アンダーハーフドライブチエン	71	2
ケース,バツテリー	77	2
ケース,ヘツドライト	48	11
ケース,メーターアツパー	49	13
ケース,L.フロントボトム	56	12
ケース,R.フロントボトム	56	5
ケースサブASSY.,エアークリーナー	66	4
ケースASSY.,アンダー	49	9
ケースASSY.,メーターロアー	49	15
ケーブルCOMP.,スピードメーター	49	16
ケーブルCOMP.,フロントブレーキ	51	8
ケーブルCOMP.A,スロツトル	51	1
ケーブルCOMP.B,スロツトル	51	2
〔 コ 〕		
コイルCOMP.,イグニツシヨン	78	1
コツター,バルブ	27	13
〔 サ 〕		
サークリツプ 17MM	42	26
サークリツプ 20MM	42	27
サークリツプ 7MM	32	26
サークリツプ,インターナル 45MM	32	24
サークリツプ,エキスターナル 16MM	44	11
サスペンシヨン,ウインカーリレー	78	13
サスペンシヨン,エンジンコントロールユニツト	79	19
サスペンシヨン,スターターリレー	78	16
サスペンシヨン,パワーリレー	78	17
サブギヤー	31	14
サブコード,スターターモーター	37	5
サブハーネス,フロント	78	6
サブハーネス,リヤー	78	7
サブフレーム,フロントキヤリヤー	82	4
〔 シ 〕		
ジヨイント,インジエクター	45	10

5

部 品 名 索 引

部 品 名	頁	見出
ｼﾞｮｲﾝﾄ,ﾄﾞﾗｲﾌﾞﾁｴﾝ ･････････	71	3
ｼﾞｮｲﾝﾄB,ﾌﾞﾚｰｷｱｰﾑ ･････････	57	14
	68	12
ｼｰﾄ,ｸﾗﾂﾁｽﾌﾟﾘﾝｸﾞ ･････････	33	12
ｼｰﾄ,ﾊﾞﾙﾌﾞｽﾌﾟﾘﾝｸﾞ ･････････	27	12
ｼｰﾄB,ｽﾌﾟﾘﾝｸﾞ ･････････････	56	7
ｼｰﾄCOMP.,ｼﾝｸﾞﾙ ･････････	64	1
ｼｰﾙ,ﾀﾞｽﾄ ･････････････････	62	6
ｼｰﾙ,ﾊﾞﾙﾌﾞｽﾃﾑ ･････････････	27	1
ｼｰﾙｾｯﾄ,ﾌﾛﾝﾄﾌｵｰｸ ･････････	56	10
ｼｰﾙﾄﾞ,ﾚﾂｸﾞ ･････････････	81	5
ｼｰﾙB,ｴｱｰｸﾘｰﾅｰｶﾊﾞｰ ･･････････	66	3
ｼﾔﾌﾄ,ﾘﾀﾞｸｼｮﾝｷﾞﾔｰ ･････････	34	5
ｼﾔﾌﾄ,ﾛﾂｶｰｱｰﾑ ･････････････	27	4
ｼﾔﾌﾄCOMP.,ﾘﾔｰﾌﾞﾚｰｷﾋﾟﾎﾞﾂﾄ	70	2
ｼｭｰｾｯﾄ,ﾌﾞﾚｰｷ ･････････････	57	1
	59	1
ｼﾘﾝﾀﾞｰCOMP. ･････････････	29	1
〔 ｽ 〕		
ｽｲﾂﾁｾｯﾄ,ﾌﾛﾝﾄｽﾄｯﾌﾟ ･･････････	51	3
ｽｲﾂﾁASSY.,ｺﾝﾋﾞﾈｰｼｮﾝ&ﾛｯｸ ･	80	2
ｽｲﾂﾁASSY.,ｽﾀｰﾀｰ&ｳｲﾝｶｰ ･･･	51	5
ｽｲﾂﾁASSY.,ﾁｴﾝｼﾞ ･････････	39	7
ｽｲﾂﾁASSY.,ﾃﾞｲﾏｰ&ﾎｰﾝ ･････	51	4
ｽｲﾂﾁASSY.,ﾘﾔｰｽﾄｯﾌﾟ ･･････	68	3
ｽｲﾂﾁCOMP.,ｽﾀｰﾀｰ&ｳｲﾝｶｰ ･･･	51	6
ｽｳｲﾝｸﾞｱｰﾑｻﾌﾞASSY.,ﾘﾔｰ ･･･	71	8
ｽｸﾘｰﾝ,ｵｲﾙﾌｲﾙﾀｰ ･････････	39	5
ｽｸﾘｭｰ ･････････････････････	48	2
ｽｸﾘｭｰ 6X12 ･･････････････	65	8
	81	8
ｽｸﾘｭｰ,ｵｰﾊﾞﾙ 5X18 ････････	50	23
ｽｸﾘｭｰ,ｵｰﾊﾞﾙ 6X45 ････････	53	14
ｽｸﾘｭｰ,ｻｲﾄﾞｶﾊﾞｰ ･･････････	65	7
ｽｸﾘｭｰ,ｽﾍﾟｼｬﾙ 5MM ････････	53	13
ｽｸﾘｭｰ,ｽﾍﾟｼｬﾙ 5X11 ･･･････	73	10
ｽｸﾘｭｰ,ｽﾍﾟｼｬﾙ 5X14 ･･･････	73	9
ｽｸﾘｭｰ,ｽﾍﾟｼｬﾙ 6X15 ･･･････	65	11
	75	14
	81	11
ｽｸﾘｭｰ,ﾀｯﾋﾟﾝｸﾞ 3X12 ･････	50	24
ｽｸﾘｭｰ,ﾀｯﾋﾟﾝｸﾞ 4X10 ･････	48	18
ｽｸﾘｭｰ,ﾀｯﾋﾟﾝｸﾞ 4X12 ･････	48	17
	50	25
		26
	74	10
	75	15
	77	9
	81	15
ｽｸﾘｭｰ,ﾀｯﾋﾟﾝｸﾞ 4X16 ･････	76	17
ｽｸﾘｭｰ,ﾀｯﾋﾟﾝｸﾞ 4X8 ････････	38	7
ｽｸﾘｭｰ,ﾀｯﾋﾟﾝｸﾞ 5X12 ･････	50	27
	73	12
ｽｸﾘｭｰ,ﾀｯﾋﾟﾝｸﾞ 5X25 ･････	66	12
ｽｸﾘｭｰ,ﾀﾍﾟｯﾄｱｼﾞﾔｽﾃｲﾝｸﾞ ･･･	27	14
ｽｸﾘｭｰ,ﾄﾙｸｽ ･････････････	45	13
ｽｸﾘｭｰ,ﾄﾙｸｽ 5X17 ･････････	45	4

部 品 名	頁	見出
ｽｸﾘｭｰ,ﾄﾙｸｽ 5X8.7 ･････････	45	3
ｽｸﾘｭｰ,ﾊﾞｲｻﾞｰｽﾍﾟｼｬﾙｾｯﾃｲﾝｸﾞ	50	20
	81	9
ｽｸﾘｭｰ,ﾊﾟﾝ 5X11.5 ･････････	50	22
ｽｸﾘｭｰ,ﾊﾟﾝ 5X12 ････････････	45	18
ｽｸﾘｭｰ,ﾊﾟﾝ 5X25 ････････････	26	18
	52	29
ｽｸﾘｭｰ,ﾊﾟﾝ 6X16 ････････････	81	14
ｽｸﾘｭｰ,ﾋﾝｼﾞﾊﾟｯﾁ ･････････	48	13
ｽｸﾘｭｰ,Uﾛｯｸﾌﾗｯﾄ 6X12 ･････	80	10
ｽｸﾘｭｰﾜｯｼｬｰ 3X22 ･････････	49	12
ｽｸﾘｭｰﾜｯｼｬｰ 4X6 ･････････	37	7
ｽｸﾘｭｰﾜｯｼｬｰ 5X12 ･････････	45	19
ｽｸﾘｭｰﾜｯｼｬｰ 5X16 ･････････	37	8
ｽｸﾘｭｰﾜｯｼｬｰ 6X14 ･････････	82	6
ｽｸﾘｭｰﾜｯｼｬｰ,ｽﾍﾟｼｬﾙ 4X10 ･･	50	19
ｽﾀﾝﾄﾞASSY.,ｻｲﾄﾞ ･････････	70	9
ｽﾀﾝﾄﾞCOMP.,ﾒｲﾝ ･････････	70	1
ｽﾃｰ,ﾎﾟｼﾞｼｮﾝﾗｲﾄ ･････････	49	14
ｽﾃｰ,ﾒｰﾀｰ ･･････････････････	49	6
ｽﾃｰ,ﾛｱｰｶﾊﾞｰ ･･････････････	81	2
ｽﾃｰ,ﾜｲﾔｰ ･･････････････････	45	7
ｽﾃｰﾀｰCOMP. ･･････････････	36	2
ｽﾃｰCOMP.,ﾚｷﾞｭﾚｰﾀｰ ･･････	80	5
ｽﾃﾑｻﾌﾞASSY.,ｽﾃｱﾘﾝｸﾞ ･････	54	11
ｽﾄﾗｯﾌﾟ,ｹｰﾌﾞﾙ 105MM ･････	79	26
ｽﾄﾗｯﾌﾟ,ｹｰﾌﾞﾙ 118MM ･････	52	28
ｽﾊﾟﾅ 10X14 ･･････････････	83	4
ｽﾊﾟﾅ 8X12 ･･････････････	83	3
ｽﾋﾟﾝﾄﾞﾙ,ｷｯｸｽﾀｰﾀｰ ･････････	44	3
ｽﾋﾟﾝﾄﾞﾙCOMP.,ｷﾞﾔｰｼﾌﾄ ････	43	9
ｽﾌﾟﾘﾝｸﾞ,ｴｷｿﾞｰｽﾄﾊﾞﾙﾌﾞｱｳﾀｰ	27	8
ｽﾌﾟﾘﾝｸﾞ,ｴｷｿﾞｰｽﾄﾊﾞﾙﾌﾞｲﾝﾅｰ	27	10
ｽﾌﾟﾘﾝｸﾞ,ｵｲﾙﾌｲﾙﾀｰ ･････････	30	7
ｽﾌﾟﾘﾝｸﾞ,ｵｲﾙﾌｲﾙﾀｰｽｸﾘｰﾝ ･･･	39	6
ｽﾌﾟﾘﾝｸﾞ,ｶｰﾎﾞﾝﾌﾞﾗｼ ･･････	37	1
ｽﾌﾟﾘﾝｸﾞ,ｶﾑﾌﾟﾚｰﾄｻｲﾄﾞ ･････	30	11
ｽﾌﾟﾘﾝｸﾞ,ｷﾞﾔｰｼﾌﾄｱｰﾑ ･･････	43	11
ｽﾌﾟﾘﾝｸﾞ,ｷﾞﾔｰｼﾌﾄﾘﾀｰﾝ ･････	43	12
ｽﾌﾟﾘﾝｸﾞ,ｷｯｸﾘﾀｰﾝ ･････････	44	7
ｽﾌﾟﾘﾝｸﾞ,ｸﾗﾂﾁ ･･････････････	33	11
ｽﾌﾟﾘﾝｸﾞ,ｻｲﾄﾞｽﾀﾝﾄﾞ ･･･････	70	10
ｽﾌﾟﾘﾝｸﾞ,ｻｲﾄﾞﾌﾘｸｼｮﾝ ･････	31	9
ｽﾌﾟﾘﾝｸﾞ,ｻﾌﾞｷﾞﾔｰ ･･････････	31	16
ｽﾌﾟﾘﾝｸﾞ,ｼﾌﾄﾄﾞﾗﾑｽﾄｯﾊﾟｰ ･･･	43	8
ｽﾌﾟﾘﾝｸﾞ,ｽﾄｯﾌﾟｽｲｯﾁ ･･････	68	4
ｽﾌﾟﾘﾝｸﾞ,ﾁｴﾝｼﾞｽｲｯﾁｺﾝﾀｸﾄ ･･	43	15
ｽﾌﾟﾘﾝｸﾞ,ﾁｴﾝｼﾞﾌﾘｸｼｮﾝ ･････	41	14
ｽﾌﾟﾘﾝｸﾞ,ﾃﾝｼｮﾅｰ ･･････････	28	6
ｽﾌﾟﾘﾝｸﾞ,ﾊﾞﾙﾌﾞｱｳﾀｰ ･･････	27	7
ｽﾌﾟﾘﾝｸﾞ,ﾊﾞﾙﾌﾞｲﾝﾅｰ ･･････	27	9
ｽﾌﾟﾘﾝｸﾞ,ﾌﾟﾗｲﾏﾘｰｸﾗﾂﾁ ･････	31	7
ｽﾌﾟﾘﾝｸﾞ,ﾌﾞﾚｰｷｼｭｰ ･･････	57	2
	59	6
ｽﾌﾟﾘﾝｸﾞ,ﾌﾘｸｼｮﾝｽﾀｰﾀｰｷﾞﾔｰ ･	44	6
ｽﾌﾟﾘﾝｸﾞ,ﾌﾛﾝﾄﾌﾞﾚｰｷｱｰﾑﾘﾀｰﾝ	57	11
ｽﾌﾟﾘﾝｸﾞ,ﾌﾛﾝﾄﾌｵｰｸ ･･････	56	2
ｽﾌﾟﾘﾝｸﾞ,ﾘﾀｰﾝ ･･････････	51	15
ｽﾌﾟﾘﾝｸﾞ,ﾘﾊﾞｳﾝﾄﾞ ･････････	56	4

部 品 名	頁	見出
ｽﾌﾟﾘﾝｸﾞ,ﾜﾝｳｴｲﾘﾃｰﾅｰ ･･････	31	4
ｽﾌﾟﾘﾝｸﾞA,ﾌﾞﾚｰｷﾛｯﾄﾞ ･･････	68	11
ｽﾌﾟﾘﾝｸﾞA,ﾒｲﾝｽﾀﾝﾄﾞ ･･････	70	19
ｽﾌﾟﾘﾝｸﾞASSY.,ﾘﾔｰﾌﾞﾚｰｷﾘﾀｰﾝ	68	7
ｽﾌﾟﾛｹｯﾄ,ｶﾑ ･･････････････	28	1
ｽﾌﾟﾛｹｯﾄ,ﾄﾞﾗｲﾌﾞ ･･････････	41	11
ｽﾌﾟﾛｹｯﾄ,ﾌｱｲﾅﾙﾄﾞﾘﾌﾞﾝ ･････	60	5
ｽﾍﾟｰｻｰ,ｲｸﾞﾆｯｼｮﾝｺｲﾙ ･････	78	2
ｽﾎﾟｰｸｾｯﾄA 10X120 ･････････	60	2
ｽﾎﾟｰｸｾｯﾄA 10X121 ･････････	60	3
ｽﾎﾟｰｸｾｯﾄA 11X120.5 ･･････	58	2
ｽﾎﾟｰｸｾｯﾄA 11X121 ･････････	58	1
ｽﾗｲﾀﾞｰ,ﾁｴﾝ ･･････････････	71	7
ｽﾘｰﾌﾞ,ﾘﾔｰﾎｲｰﾙ ･･････････	60	7
ｽﾚｯﾄﾞCOMP.,ｽﾃｱﾘﾝｸﾞﾍｯﾄﾞ		
ﾄｯﾌﾟ	54	12
〔 ｾ 〕		
ｾｯﾄﾘﾝｸﾞ 20MM ･････････････	44	10
ｾｯﾄﾘﾝｸﾞ 23MM ･････････････	32	25
ｾﾝｻｰ,O2 ･･････････････････	26	9
ｾﾝｻｰｾｯﾄ ･･････････････････	45	1
ｾﾝｻｰASSY.,ｻｰﾓｽﾀｯﾄｵｲﾙ ････	29	3
ｾﾝﾀｰ,ｸﾗﾂﾁ ･･････････････	33	5
〔 ｿ 〕		
ｿｹｯﾄ ･･････････････････････	75	7
ｿｹｯﾄCOMP. ･･････････････	49	10
〔 ﾀ 〕		
ﾀﾞｽﾄｼｰﾙ ･･････････････････	56	19
ﾀﾞｽﾄｼｰﾙ,ｽﾃｱﾘﾝｸﾞﾍｯﾄﾞ ･････	54	8
ﾀﾞｽﾄｼｰﾙ,ﾌﾞﾚｰｷｶﾑ ･････････	57	6
		7
	59	9
		10
ﾀﾞﾝﾊﾟｰｾｯﾄ,ﾎｲｰﾙ ･･････････	60	1
ﾀｲﾔ,ﾌﾛﾝﾄ ･･････････････････	58	10
ﾀｲﾔ,ﾘﾔｰ ･･････････････････	60	15
ﾀﾝｸASSY.,ﾌｭｰｴﾙ ･･････････	62	4
〔 ﾁ 〕		
ﾁｴﾝ,ｶﾑ ･･････････････････	28	2
ﾁｴﾝ,ﾄﾞﾗｲﾌﾞ ･･････････････	71	4
ﾁｭｰﾌﾞ,ｴｱｰｸﾘｰﾅｰｺﾈｸﾃｲﾝｸﾞ ･･	66	8
ﾁｭｰﾌﾞ,ﾀｲﾔ ･･････････････	58	11
	60	16
ﾁｭｰﾌﾞ,ﾋﾞﾆｰﾙ 11X15X40 ････	66	5
ﾁｭｰﾌﾞ,ﾋﾞﾆｰﾙ 9X13X720 ････	62	21
〔 ﾃ 〕		
ﾃﾞｨｽｸ,ｸﾗﾂﾁﾌﾘｸｼｮﾝ ･････････	33	6
ﾃﾞｨｽｸB,ｸﾗﾂﾁﾌﾘｸｼｮﾝ ･･････	33	7
ﾃｰﾌﾟ,ｻｲﾄﾞｶﾊﾞｰﾌﾟﾛﾃｸﾀｰ ････	49	17

部 品 名	頁	見出
ﾃｰﾙﾗｲﾄﾕﾆｯﾄ ･･････････････	75	1
	76	2
〔 ﾄ 〕		
ﾄﾞﾗｲﾊﾞｰ1,ﾌﾟﾗｽｽｸﾘｭｰ ･････	83	5
ﾄﾞﾗﾑ,ｷﾞﾔｰｼﾌﾄ ･･････････	43	4
ﾄﾚｲ,ﾌｭｰｴﾙ ･･････････････	62	7
〔 ﾅ 〕		
ﾅｯﾄ,6ｶｸ 10MM ･････････････	52	25
ﾅｯﾄ,6ｶｸ 6MM ･････････････	59	17
	61	23
	64	11
ﾅｯﾄ,6ｶｸ 7MM ･････････････	26	12
ﾅｯﾄ,6ｶｸ 8MM ･････････････	30	20
	59	18
	71	13
ﾅｯﾄ,ｷﾔｯﾌﾟ 6MM ･････････････	62	19
	64	12
ﾅｯﾄ,ｸﾘｯﾌﾟ 5MM ･････････････	48	16
	50	21
	73	11
ﾅｯﾄ,ｸﾘｯﾌﾟ 6MM ･････････････	65	10
ﾅｯﾄ,ｻｲﾄﾞｽﾀﾝﾄﾞ ･･････････････	53	15
ﾅｯﾄ,ｽｸｴｱ 5MM ･････････････	26	7
ﾅｯﾄ,ｽﾃｱﾘﾝｸﾞｽﾃﾑﾛｯｸ ･･････････	54	3
ﾅｯﾄ,ｽﾌﾟﾘﾝｸﾞ 4MM ･････････	77	7
	81	10
ﾅｯﾄ,ｽﾍﾟｼｬﾙ ･･････････････	48	5
		6
ﾅｯﾄ,ｽﾍﾟｼｬﾙ 6MM ･････････	59	13
	60	18
ﾅｯﾄ,ｽﾍﾟｼｬﾙ 6X7 ･････････	48	12
ﾅｯﾄ,ﾀﾍﾟｯﾄｱｼﾞﾔｽﾃｲﾝｸﾞ ･････	27	15
ﾅｯﾄ,ﾌﾗﾝｼﾞ 10MM ･････････	36	4
	80	11
ﾅｯﾄ,ﾌﾗﾝｼﾞ 12MM ･････････	58	12
	59	14
	71	11
ﾅｯﾄ,ﾌﾗﾝｼﾞ 5MM ･････････	75	16
	76	14
ﾅｯﾄ,ﾌﾗﾝｼﾞ 6MM ･････････	57	13
	62	20
	73	13
ﾅｯﾄ,ﾌﾗﾝｼﾞ 8MM ･････････	67	9
ﾅｯﾄ,ﾌﾗﾝｼﾞｷｬｯﾌﾟ 10MM ･････	72	6
ﾅｯﾄ,ﾛｯｸ 14MM ･････････････	31	19
ﾅｯﾄ,U 10MM ･･････････････	53	16
ﾅｯﾄ,U 6MM ･･････････････	51	24
	59	12
ﾅｯﾄ,U 8MM ･･････････････	60	19
ﾅｯﾄB,ﾌﾞﾚｰｷﾛｯﾄﾞｱｼﾞﾔｽﾃｲﾝｸﾞ	57	15
	68	13
ﾅｯﾄB,ﾛｯｸ 14MM ･････････	33	14

5

www.mmex-jp.com

部 品 名 索 引

部品名	頁	見出
〔 ニ 〕		
ﾆﾂﾌﾟﾙ,ｸﾞﾘｰｽ	70	21
〔 ノ 〕		
ﾉﾂｸﾋﾟﾝ 3X5	40	9
ﾉﾂｸﾋﾟﾝ 8X14	30	21
	35	10
	38	8
ﾉﾂｸﾋﾟﾝ,ｽﾍﾟｼﾔﾙ 10X14	39	10
ﾉﾂｸﾋﾟﾝ,ｽﾍﾟｼﾔﾙ 8X14	25	6
	26	14
	29	5
〔 ハ 〕		
ﾊﾞｰASSY.,ｻｲﾄﾞｽﾀﾝﾄﾞ	70	7
ﾊﾞｰCOMP.,ｽﾃﾂﾌﾟ	69	1
ﾊﾟｲﾌﾟ,ｼｰﾄ	56	9
ﾊﾟｲﾌﾟ,CP	48	4
ﾊﾟｲﾌﾟCOMP.,ｽﾃｱﾘﾝｸﾞﾊﾝﾄﾞﾙ	53	1
ﾊﾟｲﾌﾟCOMP.,ﾌﾛﾝﾄﾌｵｰｸ	56	3
ﾊﾞｽｹﾂﾄ,ﾌﾛﾝﾄ	82	5
ﾊﾟﾂｷﾝ	37	2
	74	2
	76	8
ﾊﾟﾂｷﾝ,ﾌﾕｰｴﾙﾌｲﾗｰｷﾔﾂﾌﾟ	62	12
ﾊﾟﾂｷﾝ,ﾚﾝｽﾞ	75	4
ﾊﾞﾂｸﾞ,ｻｰﾋﾞｽﾌﾞﾂｸ	83	1
ﾊﾞﾂｸﾞ,ﾂｰﾙ 160MM	83	7
ﾊﾞﾂﾃﾘｰASSY.	77	1
ﾊﾟﾈﾙｻﾌﾞASSY.,ﾌﾛﾝﾄﾌﾞﾚｰｷ	57	5
ﾊﾟﾈﾙｻﾌﾞCOMP.,ﾘﾔｰﾌﾞﾚｰｷ	59	4
ﾊﾞﾙﾌﾞ	48	10
ﾊﾞﾙﾌﾞ,ｲﾝﾚﾂﾄ	27	5
ﾊﾞﾙﾌﾞ,ｳｲﾝｶｰﾗｲﾄ	74	8
ﾊﾞﾙﾌﾞ,ｳｴﾂｼﾞﾍﾞｰｽ	49	1
		2
	75	8
ﾊﾞﾙﾌﾞ,ｴｷｿﾞｰｽﾄ	27	6
ﾊﾞﾙﾌﾞ,ﾃｰﾙ&ｽﾄﾂﾌﾟﾗｲﾄ	75	18
	76	7
ﾊﾞﾙﾌﾞｾﾂﾄ,ｱｲﾄﾞﾙｴｱｰｺﾝﾄﾛｰﾙ	45	11
ﾊﾞﾝﾄﾞ	79	24
ﾊﾞﾝﾄﾞ,ｲﾝｼﾕﾚｰﾀｰ	26	6
ﾊﾞﾝﾄﾞ,ｴｱｰｸﾘｰﾅｰｺﾈｸﾃｲﾝｸﾞﾁﾕｰﾌﾞ	66	10
ﾊﾞﾝﾄﾞ,ｾﾙﾌﾛﾂｸ	51	7
ﾊﾞﾝﾄﾞ,ﾂｰﾙ	65	5
ﾊﾞﾝﾄﾞ,ﾜｲﾔｰ	52	27
	79	23
ﾊﾞﾝﾄﾞ,ﾜｲﾔｰﾊｰﾈｽ	79	24
ﾊﾞﾝﾄﾞA,ﾌﾞｰﾂ	56	14
ﾊﾞﾝﾄﾞB,ﾌﾞｰﾂ	56	15
ﾊｰﾈｽ,ﾜｲﾔｰ	78	5
ﾊﾌﾞｻﾌﾞASSY.,ﾌﾛﾝﾄ	58	7
ﾊﾌﾞｻﾌﾞASSY.,ﾘﾔｰ	60	11

部品名	頁	見出
〔 ヒ 〕		
ﾋﾟｽﾄﾝ	40	3
ﾋﾟﾆｵﾝ,ｷﾂｸｽﾀｰﾀｰ	44	1
ﾋﾟﾎﾞﾂﾄASSY.,ｻｲﾄﾞｽﾀﾝﾄﾞ	70	13
ﾋﾟﾝ	31	17
ﾋﾟﾝ,ｶﾞｲﾄﾞﾛｰﾗｰ	28	10
ﾋﾟﾝ,ｷﾞﾔｰｼﾌﾄﾄﾞﾗﾑ	43	6
ﾋﾟﾝ,ｷﾞﾔｰｼﾌﾄﾌｵｰｸｶﾞｲﾄﾞ	43	2
ﾋﾟﾝ,ｼﾌﾄﾘﾀｰﾝｽﾌﾟﾘﾝｸﾞ	43	13
ﾋﾟﾝ,ｽﾌﾟﾘﾂﾄ 1.6X12	52	30
ﾋﾟﾝ,ｽﾌﾟﾘﾂﾄ 2.0X15	59	19
	68	10
	71	17
ﾋﾟﾝ,ｽﾌﾟﾘﾂﾄ 3.0X28	70	18
ﾋﾟﾝ,ﾊﾟｰｷﾝｸﾞﾚﾊﾞｰﾋﾟﾎﾞﾂﾄ	51	16
ﾋﾟﾝ,ﾋﾟｽﾄﾝ	40	4
ﾋﾕｰｽﾞ,ﾐﾆ	77	10
		11
	79	33
		34
ﾋﾝｼﾞCOMP.,ｼｰﾄ	64	3
〔 フ 〕		
ﾌﾞｰﾂ,ﾌﾛﾝﾄｽﾄﾂﾌﾟｽｲﾂﾁ	51	17
ﾌﾞｰﾂ,ﾌﾛﾝﾄﾌｵｰｸ	56	13
ﾌﾞｰﾂ,ﾐﾗｰ	51	18
ﾌﾟｰﾗｰ,ﾐﾆﾋﾕｰｽﾞ	78	11
ﾌﾞﾂｼﾕ 15MM	41	3
ﾌﾞﾂｼﾕ,ﾗﾊﾞｰ	72	5
ﾌﾞﾂｼﾕ,ﾗﾊﾞｰｱﾂﾊﾟｰ	72	2
ﾌﾟﾗｸﾞ,ｴｱｰｸﾘｰﾅｰﾄﾞﾚﾝ	66	7
ﾌﾟﾗｸﾞ,ｽﾊﾟｰｸ	26	8
ﾌﾟﾗｸﾞ,ﾕｰｽﾞﾚｽﾎｰﾙ	73	1
ﾌﾞﾗｹﾂﾄA,ﾘﾔｰﾅﾝﾊﾞｰﾌﾟﾚｰﾄ	73	6
ﾌﾞﾗｹﾂﾄB,ﾘﾔｰﾅﾝﾊﾞｰﾌﾟﾚｰﾄ	73	7
ﾌﾞﾗｹﾂﾄCOMP.,ﾃｰﾙﾗｲﾄ	75	9
	76	9
ﾌﾞﾗｼｾﾂﾄ	37	4
ﾌﾟﾚｰﾄ,ｱｲﾄﾞﾙｴｱｰｺﾝﾄﾛｰﾙﾊﾞﾙﾌﾞ	45	12
ﾌﾟﾚｰﾄ,ｵｲﾙｽﾄﾂﾊﾟｰ	39	3
ﾌﾟﾚｰﾄ,ｷﾞﾔｰｼﾌﾄﾄﾞﾗﾑｽﾄﾂﾊﾟｰ	43	5
ﾌﾟﾚｰﾄ,ｸﾗﾂﾁ	33	8
ﾌﾟﾚｰﾄ,ｸﾗﾂﾁｻｲﾄﾞ	31	10
ﾌﾟﾚｰﾄ,ｸﾗﾂﾁﾌﾟﾚﾂｼﾔｰ	33	9
ﾌﾟﾚｰﾄ,ｸﾗﾂﾁﾘﾌﾀｰ	33	10
ﾌﾟﾚｰﾄ,ｸﾗﾂﾁﾘﾌﾀｰｶﾑ	30	10
ﾌﾟﾚｰﾄ,ｼｰﾄﾏｳﾝﾄ	62	9
ﾌﾟﾚｰﾄ,ﾄﾞﾗﾑﾛﾂｸ	41	15
ﾌﾟﾚｰﾄ,ﾊﾞｽｹﾂﾄ	82	3
ﾌﾟﾚｰﾄ,ﾊﾞｽｹﾂﾄｾﾂﾃｲﾝｸﾞ	82	2
ﾌﾟﾚｰﾄ,ﾌｲｷｼﾝｸﾞ	41	12
ﾌﾟﾚｰﾄ,ﾌﾛﾝﾄﾏﾂﾄﾞｶﾞｰﾄﾞ	55	3
ﾌﾟﾚｰﾄ,ﾚｼﾞｽﾃﾂﾄﾞﾅﾝﾊﾞｰ	84	3
ﾌﾟﾚｰﾄ,L.ﾋﾟﾎﾞﾂﾄｻｲﾄﾞ	80	6
ﾌﾟﾚｰﾄ,R.ﾋﾟﾎﾞﾂﾄｻｲﾄﾞ	80	7
ﾌﾟﾚｰﾄASSY.,ﾘﾌﾚｸﾃｲﾝｸﾞ	49	11
ﾌﾟﾚｰﾄCOMP.,ｵｲﾙｾﾊﾟﾚｰﾄ	33	1

部品名	頁	見出
ﾌﾟﾚｰﾄCOMP.,ｸﾗﾂﾁﾘﾌﾀｰ	30	12
ﾌﾟﾚｰﾄCOMP.,ﾌﾟﾗｲﾏﾘｰﾄﾞﾗｲﾌﾞ	31	5
ﾌｲﾙﾀｰｾﾂﾄ	62	3
ﾌｴﾝﾀﾞｰ,ﾌﾛﾝﾄ	55	1
ﾌｴﾝﾀﾞｰ,ﾘﾔｰ	73	3
ﾌｴﾝﾀﾞｰ,ﾘﾔｰｲﾝﾅｰ	73	4
ﾌｵｰｸ,ｷﾞﾔｰｼﾌﾄ	43	1
ﾌｵｰｸASSY.,L.ﾌﾛﾝﾄ	56	11
ﾌｵｰｸASSY.,R.ﾌﾛﾝﾄ	56	1
ﾌﾂｸ,ﾒｲﾝｽﾀﾝﾄﾞｽﾌﾟﾘﾝｸﾞ	70	4
ﾌﾂｸ,ﾗｷﾞｼﾞ	81	6
ﾌﾕｰｴﾙﾕﾆﾂﾄ	62	14
ﾌﾗｲﾎｲｰﾙCOMP.	36	1
ﾌﾗﾂﾌﾟ,ﾘﾔｰﾁﾕｰﾌﾞ	58	3
	60	17
ﾌﾗﾝｼﾞｻﾌﾞASSY.,ﾌｱｲﾅﾙﾄﾞﾘﾌﾞﾝ	60	9
〔 ヘ 〕		
ﾍﾞｰｽCOMP.,ﾃｰﾙﾗｲﾄ	75	3
		17
	76	4
ﾍﾞｱﾘﾝｸﾞ,ｼｴﾙ 33X38X8	43	18
ﾍﾞｱﾘﾝｸﾞ,ﾆｰﾄﾞﾙ 14X22X13	42	28
ﾍﾞｱﾘﾝｸﾞ,ﾆｰﾄﾞﾙ 21X27X18	34	7
ﾍﾞｱﾘﾝｸﾞ,ﾗｼﾞｱﾙﾎﾞｰﾙ 6001	42	29
ﾍﾞｱﾘﾝｸﾞ,ﾗｼﾞｱﾙﾎﾞｰﾙ 6200	33	17
ﾍﾞｱﾘﾝｸﾞ,ﾗｼﾞｱﾙﾎﾞｰﾙ 6203	42	30
ﾍﾞｱﾘﾝｸﾞ,ﾗｼﾞｱﾙﾎﾞｰﾙ 6203UU	61	21
ﾍﾞｱﾘﾝｸﾞ,ﾗｼﾞｱﾙﾎﾞｰﾙ 63/22	40	8
ﾍﾞｱﾘﾝｸﾞ,ﾗｼﾞｱﾙﾎﾞｰﾙ 6301U	58	14
	61	22
ﾍﾟﾀﾞﾙ,ｷﾞﾔｰﾁｴﾝｼﾞ	68	1
ﾍﾟﾀﾞﾙCOMP.,ﾌﾞﾚｰｷ	68	6
ﾍﾂﾄﾞ,ﾃﾝｼﾖﾅｰﾌﾟﾂｼﾕﾛﾂﾄﾞ	28	8
ﾍﾂﾄﾞﾗｲﾄﾕﾆﾂﾄ	48	3
ﾍﾂﾄﾞﾗｲﾄASSY.	48	1
ﾍﾂﾄﾞCOMP.,ｼﾘﾝﾀﾞｰ	26	1
〔 ホ 〕		
ﾎﾞｰﾙASSY.,ｽﾃｱﾘﾝｸﾞｽﾁｰﾙ #6X21	54	5
ﾎﾞｰﾙASSY.,ｽﾃｱﾘﾝｸﾞｽﾁｰﾙ #6X26	54	9
ﾎﾟｽﾄCOMP.,ﾊﾝﾄﾞﾙ	53	7
ﾎﾞﾃﾞｲｾﾂﾄ	45	9
ﾎﾞﾃﾞｲASSY.,ｽﾛﾂﾄﾙ	45	8
ﾎﾞﾃﾞｲCOMP.,ﾌﾚｰﾑ	80	4
ﾎﾞﾙﾄ,6ｶｸ 12X28	70	14
ﾎﾞﾙﾄ,6ｶｸ 6X10	42	32
ﾎﾞﾙﾄ,6ｶｸ 6X14	39	14
ﾎﾞﾙﾄ,6ｶｸ 6X22	79	22
ﾎﾞﾙﾄ,ｱｼﾞﾔｽﾃｲﾝｸﾞ	48	14
ﾎﾞﾙﾄ,ｱﾀﾞﾌﾟﾀｰ 10MM	51	22
ﾎﾞﾙﾄ,ｶﾑﾁｴﾝｶﾞｲﾄﾞﾛｰﾗｰ	28	13
ﾎﾞﾙﾄ,ｸﾗﾂﾁｱｼﾞﾔｽﾃｲﾝｸﾞ	30	13
ﾎﾞﾙﾄ,ｼｰﾘﾝｸﾞ 14MM	28	14
ﾎﾞﾙﾄ,ｽｳｲﾝｸﾞｱｰﾑﾋﾟﾎﾞﾂﾄ	71	10

部品名	頁	見出
ﾎﾞﾙﾄ,ｽﾀﾂﾄﾞ 7X180.5	39	8
ﾎﾞﾙﾄ,ｽﾀﾂﾄﾞ 8X32	26	16
ﾎﾞﾙﾄ,ｽﾍﾟｼﾔﾙ 6MM	48	15
	74	9
	75	13
	76	13
ﾎﾞﾙﾄ,ｽﾍﾟｼﾔﾙ 6X17	73	8
	75	12
	76	12
ﾎﾞﾙﾄ,ｽﾍﾟｼﾔﾙﾌﾗﾝｼﾞ 5X8	31	18
ﾎﾞﾙﾄ,ｽﾍﾟｼﾔﾙﾌﾗﾝｼﾞ 6X16	33	13
ﾎﾞﾙﾄ,ｿｹﾂﾄ 10X45	53	12
ﾎﾞﾙﾄ,ｿｹﾂﾄ 6X14	34	6
ﾎﾞﾙﾄ,ｿｹﾂﾄ 8MM	56	16
ﾎﾞﾙﾄ,ﾉﾂｸ 6MM	43	16
ﾎﾞﾙﾄ,ﾊﾝﾄﾞﾙﾚﾊﾞｰﾋﾟﾎﾞﾂﾄ	51	23
ﾎﾞﾙﾄ,ﾌﾗﾝｼﾞ 10X110	80	15
ﾎﾞﾙﾄ,ﾌﾗﾝｼﾞ 10X120	80	16
ﾎﾞﾙﾄ,ﾌﾗﾝｼﾞ 10X45	54	13
ﾎﾞﾙﾄ,ﾌﾗﾝｼﾞ 5X12	26	10
ﾎﾞﾙﾄ,ﾌﾗﾝｼﾞ 5X20	45	2
ﾎﾞﾙﾄ,ﾌﾗﾝｼﾞ 6MM	66	9
	77	6
ﾎﾞﾙﾄ,ﾌﾗﾝｼﾞ 6X100	26	19
ﾎﾞﾙﾄ,ﾌﾗﾝｼﾞ 6X12	42	33
	63	22
	74	11
	79	30
	82	7
ﾎﾞﾙﾄ,ﾌﾗﾝｼﾞ 6X14	25	7
	76	19
	79	31
	80	12
ﾎﾞﾙﾄ,ﾌﾗﾝｼﾞ 6X16	36	5
	79	32
ﾎﾞﾙﾄ,ﾌﾗﾝｼﾞ 6X18	28	20
	30	22
	39	15
ﾎﾞﾙﾄ,ﾌﾗﾝｼﾞ 6X20	26	11
	33	18
	68	14
	81	16
ﾎﾞﾙﾄ,ﾌﾗﾝｼﾞ 6X22	68	15
	76	18
ﾎﾞﾙﾄ,ﾌﾗﾝｼﾞ 6X25	36	6
	70	20
ﾎﾞﾙﾄ,ﾌﾗﾝｼﾞ 6X28	35	11
	57	16
ﾎﾞﾙﾄ,ﾌﾗﾝｼﾞ 6X32	37	9
ﾎﾞﾙﾄ,ﾌﾗﾝｼﾞ 6X35	35	12
	38	10
	59	20
ﾎﾞﾙﾄ,ﾌﾗﾝｼﾞ 6X40	30	23
ﾎﾞﾙﾄ,ﾌﾗﾝｼﾞ 6X60	39	16
ﾎﾞﾙﾄ,ﾌﾗﾝｼﾞ 6X75	39	17
ﾎﾞﾙﾄ,ﾌﾗﾝｼﾞ 8X12	80	13
ﾎﾞﾙﾄ,ﾌﾗﾝｼﾞ 8X16	63	23
ﾎﾞﾙﾄ,ﾌﾗﾝｼﾞ 8X18	64	14
	69	3

www.impex-jp.com

5

5

部 品 名 索 引

部品名	頁	見出
ﾎﾞﾙﾄ,ﾌﾗﾝｼﾞ 8X20	80	14
ﾎﾞﾙﾄ,ﾌﾗﾝｼﾞ 8X25	28	21
ﾎﾞﾙﾄ,ﾌﾗﾝｼﾞ 8X50	82	8
ﾎﾞﾙﾄ,ﾌﾗﾝｼﾞ 8X60	82	9
ﾎﾞﾙﾄ,ﾍﾂﾄﾞｶﾊﾞｰ	25	3
ﾎﾞﾙﾄ,ﾎﾞﾃﾞｲｶﾊﾞｰｾﾂﾃｲﾝｸﾞ	67	7
ﾎﾞﾙﾄ,ﾜﾝｳｴｲ 6X10	80	9
ﾎﾞﾙﾄﾜﾂｼﾔｰ 10X25	70	15
ﾎﾞﾙﾄﾜﾂｼﾔｰ 5X10	55	5
ﾎﾞﾙﾄﾜﾂｼﾔｰ 6X12	26	17
ﾎﾞﾙﾄﾜﾂｼﾔｰ 6X14	55	4
ﾎﾞﾙﾄﾜﾂｼﾔｰ 6X28	53	17
ﾎﾞﾙﾄﾜﾂｼﾔｰ 6X6	71	9
ﾎﾞﾙﾄﾜﾂｼﾔｰ 8X22	28	15
ﾎﾞﾙﾄA,ｽﾄﾂﾊﾟｰｱｰﾑ	71	12
ﾎﾞﾙﾄA,ﾌﾞﾚｰｷｽﾄﾂﾊﾟｰ	59	16
ﾎﾟﾝﾌﾟﾕﾆﾂﾄ,ﾌﾕｰｴﾙ	62	1
ﾎﾟﾝﾌﾟASSY.,ｵｲﾙ	38	3
ﾎｰｽ,ﾌﾞﾘｰｻﾞｰ	66	1
ﾎｰｽCOMP.,ﾌﾕｰｴﾙﾌｲｰﾄﾞ	62	13
ﾎｰﾝCOMP.	78	10
ﾎｲｰﾙｻﾌﾞASSY.,ﾌﾛﾝﾄ	58	8
ﾎｲｰﾙｻﾌﾞASSY.,ﾘﾔｰ	60	12
ﾎﾙﾀﾞｰ,ｱﾂﾊﾟｰ	53	8
ﾎﾙﾀﾞｰ,ｱﾝﾀﾞｰ	53	9
ﾎﾙﾀﾞｰ,ｶﾌﾟﾗｰ	77	4
ﾎﾙﾀﾞｰASSY.,ﾍﾙﾒﾂﾄ	80	8
〔 マ 〕		
ﾏｰｸ,ﾄﾞﾗｲﾌﾞｺｰｼﾖﾝ	84	7
ﾏｰｸ,ﾌﾛﾝﾄ	84	1
ﾏｰｸ,ﾎﾞﾃﾞｲｶﾊﾞｰ	85	2
ﾏｰｸ,ﾎﾝﾀﾞ	85	1
ﾏｰｸ,ﾘﾔｰ	84	2
ﾏﾂﾄﾞｶﾞｰﾄﾞ,ﾌﾛﾝﾄ	55	2
ﾏﾌﾗｰCOMP.,ｴｷｿﾞｰｽﾄ	67	3
〔 ミ 〕		
ﾐﾗｰCOMP.,L.	51	21
ﾐﾗｰCOMP.,R.	51	20
〔 メ 〕		
ﾒｰﾀｰASSY.,ｺﾝﾋﾞﾈｰｼﾖﾝ	49	4
ﾒｰﾀｰCOMP.,ｽﾋﾟｰﾄﾞ&ﾌﾕｰｴﾙ	49	7
ﾒｲﾝｼﾔﾌﾄ	41	1
〔 モ 〕		
ﾓｰﾀｰﾕﾆﾂﾄ,ｽﾀｰﾀｰ	37	3
〔 ラ 〕		
ﾗｲﾄASSY.,ﾎﾟｼﾞｼﾖﾝ	48	8
ﾗﾁｴﾂﾄ,ｽﾀｰﾀｰﾄﾞﾗｲﾌﾞ	44	2
ﾗﾊﾞｰ,ｷｰｼﾘﾝﾀﾞｰ	81	3
ﾗﾊﾞｰ,ｸﾂｼﾖﾝ	64	4

部品名	頁	見出
ﾗﾊﾞｰ,ｸﾗﾂﾁﾀﾞﾝﾊﾟｰ	31	12
ﾗﾊﾞｰ,ｼｰﾄｸﾂｼﾖﾝ	64	5
ﾗﾊﾞｰ,ｼｰﾄﾏｳﾝﾃｲﾝｸﾞ	64	8
ﾗﾊﾞｰ,ｽﾀﾝﾄﾞ	70	11
ﾗﾊﾞｰ,ｽﾀﾝﾄﾞｽﾄﾂﾊﾟｰ	70	5
ﾗﾊﾞｰ,ｽﾃﾂﾌﾟ	69	2
ﾗﾊﾞｰ,ｽﾄﾂﾊﾟｰｱｰﾑ	59	8
ﾗﾊﾞｰ,ﾃｰﾙﾗｲﾄ	75	5
ﾗﾊﾞｰ,ﾃｰﾙﾗｲﾄﾏｳﾝﾃｲﾝｸﾞ	76	16
ﾗﾊﾞｰ,ﾌﾟﾛﾃｸﾀｰﾊﾟﾂｷﾝ	67	2
ﾗﾊﾞｰ,ﾌﾟﾛﾃｸﾀｰﾏｳﾝﾃｲﾝｸﾞ	67	4
ﾗﾊﾞｰ,ﾌﾕｰｴﾙｼｰﾙ	62	8
ﾗﾊﾞｰ,ﾎﾞﾃﾞｲｶﾊﾞｰｾﾂﾃｲﾝｸﾞ	62	15
ﾗﾊﾞｰ,ﾏｳﾝﾃｲﾝｸﾞ	25	4
	46	1
ﾗﾊﾞｰ,ﾒｰﾀｰ	49	5
ﾗﾊﾞｰA,ｽﾀﾝﾄﾞｽﾄﾂﾊﾟｰ	64	13
ﾗﾊﾞｰA,ﾃｰﾙﾗｲﾄﾏｳﾝﾃｲﾝｸﾞ	76	5
ﾗﾊﾞｰA,ﾊﾝﾄﾞﾙｳｴｲﾄ	53	4
ﾗﾊﾞｰB,ｼｰﾄﾏｳﾝﾃｲﾝｸﾞ	64	6
ﾗﾊﾞｰB,ﾊﾝﾄﾞﾙｳｴｲﾄ	53	5
ﾗﾊﾞｰB,ﾏｳﾝﾃｲﾝｸﾞ	79	21
ﾗﾍﾞﾙ,ｵｲﾙｷﾔﾊﾟｼﾃｲｰ	84	6
ﾗﾍﾞﾙ,ｼﾌﾄﾊﾟﾀｰﾝ	84	5
ﾗﾍﾞﾙ,ﾀｲﾔ&ﾄﾞﾗｲﾌﾞﾁｴﾝ	84	4
〔 リ 〕		
ﾘﾂﾄﾞ,L.ﾎﾞﾃﾞｲｶﾊﾞｰ	65	3
ﾘﾂﾄﾞ,R.ﾎﾞﾃﾞｲｶﾊﾞｰ	65	2
ﾘﾃｰﾅｰ,ｷﾂｸｽﾋﾟﾝﾄﾞﾙ	44	4
ﾘﾃｰﾅｰ,ｽﾌﾟﾘﾝｸﾞ	31	15
ﾘﾃｰﾅｰ,ﾊﾞﾙﾌﾞｽﾌﾟﾘﾝｸﾞ	27	11
ﾘﾃｰﾅｰ,ﾌﾕｰｴﾙﾎﾟﾝﾌﾟ	62	5
ﾘﾃｰﾅｰCOMP.,ﾎﾞｰﾙ	30	14
ﾘﾌﾚｸﾀｰ,ﾘﾔｰﾘﾌﾚﾂｸｽ	76	6
ﾘﾑ,ﾌﾛﾝﾄﾎｲｰﾙ	58	9
ﾘﾑ,ﾍﾂﾄﾞﾗｲﾄ	48	7
ﾘﾑ,ﾘﾔｰﾎｲｰﾙ	60	14
ﾘﾚｰCOMP.,ｵｰﾃﾞｲﾌﾞﾙﾊﾟｲﾛﾂﾄ&ｳｲﾝｶｰ	78	12
ﾘﾚｰCOMP.,ｽﾀｰﾀｰ	78	14
ﾘﾚｰCOMP.,ﾊﾟﾜｰ	78	15
ﾘﾝｸﾞ,ｵｲﾙｼｰﾙｽﾄﾂﾊﾟｰ	56	18
ﾘﾝｸﾞ,ｼｰﾙ	45	15
ﾘﾝｸﾞ,ｽﾄﾂﾊﾟｰ	56	8
ﾘﾝｸﾞ,ﾊﾝﾄﾞﾙｳｴｲﾄｽﾅﾂﾌﾟ	53	6
ﾘﾝｸﾞ,ﾋﾟｽﾄﾝ	56	6
ﾘﾝｸﾞｾﾂﾄ,ﾋﾟｽﾄﾝ	40	2
〔 レ 〕		
ﾚｰｽ,ｽﾃｱﾘﾝｸﾞﾄﾂﾌﾟｺｰﾝ	54	6
ﾚｰｽ,ｽﾃｱﾘﾝｸﾞﾄﾂﾌﾟﾎﾞｰﾙ	54	1
ﾚｰｽ,ｽﾃｱﾘﾝｸﾞﾎﾞﾄﾑｺｰﾝ	54	7
ﾚｰｽ,ｽﾃｱﾘﾝｸﾞﾎﾞﾄﾑﾎﾞｰﾙ	54	2
ﾚｸﾁﾌｱｲﾔｰCOMP.,ﾚｷﾞﾕﾚｰﾄ	78	4
ﾚｻﾞｰCOMP.,ｼｰﾄ	64	2
ﾚﾊﾞｰ,R.ｽﾃｱﾘﾝｸﾞﾊﾝﾄﾞﾙ	51	13

部品名	頁	見出
ﾚﾊﾞｰｾﾂﾄ,ﾊﾟｰｷﾝｸﾞ	51	9
ﾚﾊﾞｰCOMP.,ｸﾗﾂﾁ	30	9
ﾚﾊﾞｰCOMP.,ﾊﾟｰｷﾝｸﾞ	51	14
ﾚﾝｽﾞ,ﾎﾟｼﾞｼﾖﾝﾗｲﾄ	48	9
ﾚﾝｽﾞCOMP.,ﾃｰﾙﾗｲﾄ	75	2
	76	3
ﾚﾝｽﾞCOMP.,L.ｳｲﾝｶｰ	74	5
ﾚﾝｽﾞCOMP.,R.ｳｲﾝｶｰ	74	3
ﾚﾝﾁ,ﾌﾟﾗｸﾞ 16	83	2
〔 ロ 〕		
ﾛｰﾀｰｾﾂﾄ,ｵｲﾙﾎﾟﾝﾌﾟ	38	2
ﾛｰﾗｰ 3X10	43	17
ﾛｰﾗｰ 3X15.8	38	6
ﾛｰﾗｰ 5X8	32	27
ﾛｰﾗｰ,ｶﾑﾁｴﾝﾃﾝｼﾖﾅｰ	28	4
ﾛｰﾗｰCOMP.A,ｶﾑﾁｴﾝｶﾞｲﾄﾞ	28	9
ﾛｰﾗｰCOMP.B,ｶﾑﾁｴﾝｶﾞｲﾄﾞ	28	12
ﾛﾂﾄﾞCOMP.,ﾃﾝｼﾖﾅｰﾌﾟﾂｼﾕ	28	7
ﾛﾂﾄﾞCOMP.,ﾘﾔｰﾌﾞﾚｰｷ	68	5
〔 ワ 〕		
ﾜﾂｼﾔｰ 10X24	36	3
ﾜﾂｼﾔｰ 14.1MM	33	16
ﾜﾂｼﾔｰ 17X23X1.5	32	23
ﾜﾂｼﾔｰ 30X45X0.8	31	20
ﾜﾂｼﾔｰ 6.2X19X2.3	41	16
ﾜﾂｼﾔｰ 7.2X16X2.5	26	13
ﾜﾂｼﾔｰ 8.5X26X2.3	28	16
ﾜﾂｼﾔｰ 8MM	28	19
	30	15
	46	1
	59	15
ﾜﾂｼﾔｰ,ｸﾗﾂﾁｻｲﾄﾞ	31	8
ﾜﾂｼﾔｰ,ｼｰﾄﾏｳﾝﾃｲﾝｸﾞ	81	4
ﾜﾂｼﾔｰ,ｼｰﾘﾝｸﾞ 10.2MM	29	4
	46	1
ﾜﾂｼﾔｰ,ｼｰﾘﾝｸﾞ 14MM	28	17
	47	1
ﾜﾂｼﾔｰ,ｼｰﾘﾝｸﾞ 6.2X12X1.2	25	5
	28	18
	46	1
	47	1
ﾜﾂｼﾔｰ,ｽﾃｱﾘﾝｸﾞｽﾃﾑﾅﾂﾄ	54	10
ﾜﾂｼﾔｰ,ｽﾋﾟｰﾄﾞﾒｰﾀｰｷﾞﾔｰ	57	4
ﾜﾂｼﾔｰ,ｽﾌﾟﾗｲﾝ 17MM	41	22
ﾜﾂｼﾔｰ,ｽﾌﾟﾗｲﾝ 20MM	41	23
		24
ﾜﾂｼﾔｰ,ｽﾌﾟﾘﾝｸﾞ 10MM	71	16
ﾜﾂｼﾔｰ,ｽﾌﾟﾘﾝｸﾞ 12MM	70	17
ﾜﾂｼﾔｰ,ｽﾍﾟｼﾔﾙ 12X23	41	19
ﾜﾂｼﾔｰ,ｽﾍﾟｼﾔﾙ 14MM	44	8
ﾜﾂｼﾔｰ,ｽﾍﾟｼﾔﾙ 14X26	41	18
ﾜﾂｼﾔｰ,ｽﾍﾟｼﾔﾙ 8MM	56	17
ﾜﾂｼﾔｰ,ｽﾗｽﾄ 15MM	41	17
ﾜﾂｼﾔｰ,ｽﾗｽﾄ 17MM	33	15
	41	21

部品名	頁	見出
ﾜﾂｼﾔｰ,ｽﾗｽﾄ 20MM	41	20
	44	9
ﾜﾂｼﾔｰ,ﾌﾟﾚｲﾝ 10MM	53	18
	72	8
ﾜﾂｼﾔｰ,ﾌﾟﾚｲﾝ 12MM	70	16
	71	15
	72	7
ﾜﾂｼﾔｰ,ﾌﾟﾚｲﾝ 4X8	52	26
ﾜﾂｼﾔｰ,ﾌﾟﾚｲﾝ 5MM	48	19
	68	9
ﾜﾂｼﾔｰ,ﾌﾟﾚｲﾝ 6MM	64	10
ﾜﾂｼﾔｰ,ﾌﾟﾚｲﾝ 8MM	71	14
ﾜﾂｼﾔｰ,ﾘﾔｰｶｳﾙｾﾂﾃｲﾝｸﾞ	62	16
ﾜﾂｼﾔｰ,ﾛﾂｸ	32	21
ﾜﾂｼﾔｰ,ﾛﾂｸ 20MM	41	25
ﾜｯｼｬｰA,ｻｲﾄﾞｽﾀﾝﾄﾞ	70	6
ﾜｯｼｬｰB,ｻｲﾄﾞｽﾀﾝﾄﾞ	70	8
ﾜﾂｼﾔｰB,ﾛﾂｸ	32	22
〔 E 〕		
Eﾘﾝｸﾞ 6MM	38	9
〔 O 〕		
Oﾘﾝｸﾞ	37	6
	47	1
	62	2
Oﾘﾝｸﾞ 13.8X2.5	35	8
	47	1
Oﾘﾝｸﾞ 15.8X2.4	56	20
Oﾘﾝｸﾞ 18X3	30	19
	47	1
Oﾘﾝｸﾞ 21.0X2.4	39	13
	47	1
Oﾘﾝｸﾞ 23X2.8	77	8
Oﾘﾝｸﾞ 29X2.4	26	15
	46	1
Oﾘﾝｸﾞ 30.4X2.9	39	12
	47	1
Oﾘﾝｸﾞ 30MM	35	9
	47	1
Oﾘﾝｸﾞ 39.8X2.2	30	17
	47	1
Oﾘﾝｸﾞ 40.5X3	60	13
Oﾘﾝｸﾞ 6.3X2.2	45	17
Oﾘﾝｸﾞ 8MM	30	18
	47	1
Oﾘﾝｸﾞ,ｽﾛﾂﾄﾙﾎﾞﾃﾞｲ	45	5
Oﾘﾝｸﾞ,ﾌﾕｰｴﾙﾎﾟﾝﾌﾟ	62	10
〔 P 〕		
PGM-FIﾕﾆﾂﾄ	78	18

www.impex-jp.com

www.impex-jp.com

1 まえがき
目次

2 エンジン

3 フレーム

4 部品番号索引

5 部品名索引

スーパーカブ 110 プロ 〔JA42-100・110〕
パーツカタログ

不許複製

発行 本田技研工業株式会社

編集 本田技研工業株式会社
サービス部 サービス情報課

www.impex-jp.com

HONDA

The Power of Dreams

www.impex-jp.com

N A 1271.2020.05

Published by Honda Motor Co., Ltd.
Printed in Japan

2020.12.03

パーツカタログニュース

本田技研工業株式会社
サービス部　サービス情報課

パーツカタログ管理 No.	12K88J02
パーツカタログ タイトル	スーパーカブ 110 プロ C110BNJ C110BNL
ニュース No.	001

パーツカタログを下記内容に訂正します。

注）記載の希望小売価格には消費税は含まれていません。

ﾌﾞﾛｯｸ番号	見出番号	処置	部品番号	部品名	使用個数 C110BN J	使用個数 C110BN L	適用号機 初号機	適用号機 終号機	ﾀｲﾌﾟ
E-15	2		11200-K88-L00	ｸﾗﾝｸｹｰｽCOMP.,L.....	1	-	-------	1333497	
		A	11200-K88-L01	.....	-	1			
					1	-	1333498	-------	

処置記号　A: 部品番号変更　D: 新設　E: 部品番号削除　K: 使用個数訂正　L: 適用号機訂正　M: 部品名訂正　T: 適用訂正　Z: 注記訂正

www.impex-jp.com